Form No. 3445-152 Rev A

Kit de recyclage

Tondeuse autoportée TimeCutter® 86 cm (34 po)

N° de modèle 140-3536

Instructions de montage

Montage

Pièces détachées

Reportez-vous au tableau ci-dessous pour vérifier si toutes les pièces ont été expédiées.

Procédure	Description	Qté	Utilisation
2	Aucune pièce requise	–	Préparation du tablier de coupe.
3	Déflecteur Écrou à embase (5/16 po) Boulon de carrosserie (5/16 x ¾ po)	1 4 2	Montage du kit.
4	Autocollant Lame de déchiquetage	1 2	Installation de l'autocollant et des lames de déchiquetage.

1

Préparation de la machine

Aucune pièce requise

Procédure

1. Garez la machine sur une surface plane et horizontale.
2. Désengagez la PDF, serrez le frein de stationnement et écartez les leviers de commande de déplacement vers l'extérieur à la position de VERROUILLAGE AU POINT MORT.
3. Coupez le moteur et enlevez la clé.

2

Préparation du tablier de coupe

Aucune pièce requise

Procédure

1. Déposez le tablier de coupe de la machine; voir le *Manuel de l'utilisateur* de la machine.
2. Retournez le tablier de coupe à l'envers.
3. Déposez les lames existantes du tablier de coupe; voir le *Manuel de l'utilisateur* de la machine.

© 2021—The Toro® Company
8111 Lyndale Avenue South
Bloomington, MN 55420

Enregistrez votre produit à www.Toro.com.

Traduction du texte d'origine (FR)
Imprimé aux États-Unis
Tous droits réservés

3445-152

3

Montage du kit

Pièces nécessaires pour cette opération:

1	Déflecteur
4	Écrou à embase (5/16 po)
2	Boulon de carrosserie (5/16 x ¾ po)

Procédure

1. Fixez le déflecteur sur le côté droit du tablier de coupe à l'aide d'un boulon de carrosserie (5/16 x ¾ po) et de 3 écrous à embase (5/16 po). Serrez les fixations à la main.

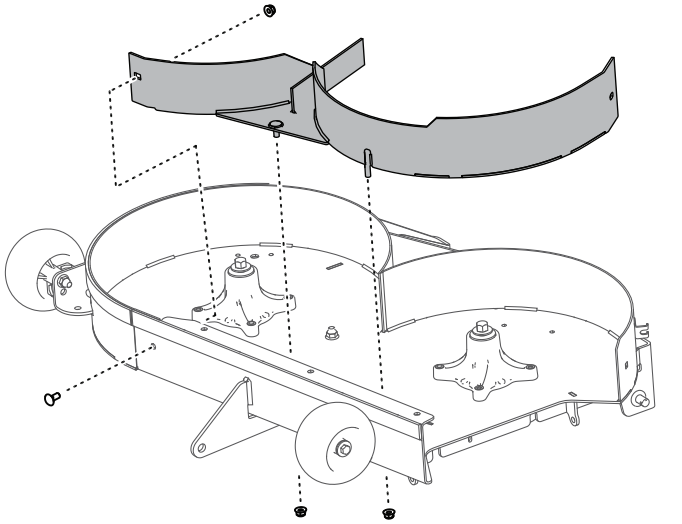

g349748

Figure 1

2. Fixez le côté gauche du déflecteur sur le tablier à l'aide d'un boulon de carrosserie (5/16 x ¾ po) et d'un écrou à embase (5/16 po). Serrez les fixations à la main.

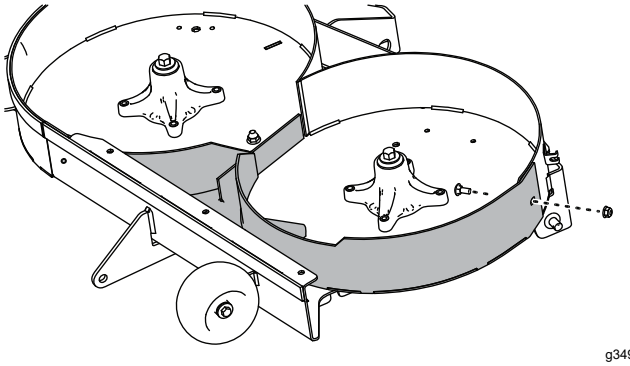

g349749

Figure 2

3. Serrez toutes les fixations.

4

Installation de l'autocollant et des lames de déchiquetage

Pièces nécessaires pour cette opération:

1	Autocollant
2	Lame de déchiquetage

Procédure

1. Apposez l'autocollant sur le tablier de coupe à l'emplacement indiqué à la Figure 3.

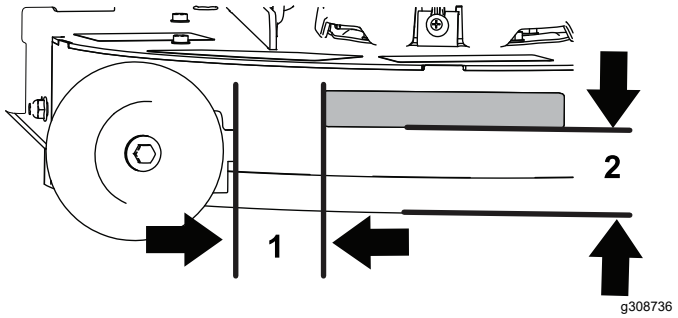

g308736

Figure 3

1. 7,25 cm (2,84 po)
2. 6 cm (2,36 po)

2. Montez les lames de déchiquetage et le tablier de coupe sur la machine; voir le *Manuel de l'utilisateur* de la machine.

Utilisation

Conseils d'utilisation

Utilisation du réglage du haut régime

Pour obtenir une circulation d'air maximale et des résultats optimaux, faites tourner le moteur à HAUT RÉGIME. L'air doit pouvoir circuler pour bien couper l'herbe. Pour cette raison, ne sélectionnez pas une hauteur de coupe trop basse car la tondeuse serait alors complètement entourée d'herbe haute. Placez-vous toujours de sorte qu'un côté de la tondeuse se trouve à l'extérieur de la zone non coupée. L'air pourra ainsi circuler librement dans le tablier de coupe.

Tonte initiale

Tondez l'herbe légèrement plus haut que d'habitude pour éviter de scalper les inégalités du terrain. La hauteur de coupe habituelle est cependant celle qui convient le mieux en général. Si la hauteur de l'herbe dépasse 15 cm (6 po), tondez la pelouse deux fois pour obtenir un résultat acceptable.

Tonte du tiers de la hauteur de l'herbe

Ne tondez l'herbe que sur un tiers de sa hauteur. Une coupe plus courte est déconseillée, à moins que l'herbe ne soit clairsemée, ou en automne lorsque la pousse commence à ralentir.

Alternance de la direction de la tonte

Alternez le sens des passages pour ne pas coucher l'herbe. L'alternance permet aussi de mieux disperser l'herbe coupée, ce qui améliore la décomposition et la fertilisation.

Fréquence de tonte

L'herbe pousse plus ou moins vite selon la saison. Pour conserver une hauteur de coupe régulière, tondez plus souvent au début du printemps. Réduisez la fréquence de tonte au milieu de l'été, lorsque l'herbe pousse moins vite. Si le gazon n'a pas été tondu depuis un certain temps, tondez une première fois assez haut, puis un peu plus bas 2 jours plus tard.

Tondre à vitesse réduite

Ralentissez pour améliorer la qualité de la coupe dans certaines conditions.

Éviter une tonte trop rase

Si le gazon est irrégulier, augmentez la hauteur de coupe pour éviter de le scalper en tondant.

Arrêt de la machine

Si vous immobilisez la machine en cours de tonte, un paquet d'herbe coupée peut tomber sur la pelouse. Pour éviter cela, rendez-vous dans une zone déjà tondue en laissant les lames engagées ou désengagez le tablier de coupe pendant la marche avant de la machine.

Propreté du dessous de la tondeuse

Nettoyez le dessous de la tondeuse après chaque utilisation. Ne laissez pas l'herbe et la terre s'accumuler à l'intérieur, car la qualité de la tonte finira par en souffrir.

Entretien des lames

Utilisez une lame bien aiguisée durant toute la saison de tonte, pour obtenir une coupe nette sans arracher ni déchiqueter les brins d'herbe. L'herbe arrachée ou déchiquetée brunit sur les bords, sa croissance ralentit et elle devient plus sensible aux maladies. Après chaque utilisation, vérifiez l'état, l'usure et l'affûtage des lames. Limez les entailles éventuelles et aiguisez les lames au besoin. Remplacez immédiatement les lames endommagées ou usées par des lames d'origine du fabricant.



Count on it.