Form No. 3445-260 Rev A

เครองตดหญา ProStripe 560

หมายเลขรน 02657—หมายเลขซเรยล 404000000 และขนไป

คมอของผปฏบตงาน

ขอมลเบองตน

เครองตดหญาแบบเดนตามทใชใบมดโรตารนออกแบบมาเพอผรบจางใหบรการตดหญามออาชพ เหมาะสำหรบใชตดหญาบนสนามทมการดแลรกษาเปนอยางดในทพกอาศยหรอพนทเชงพาณชย การใชงานผลตภณฑนนอกเหนอจากวตถประสงคทกำหนดไวอาจเปนอนตรายตอคณและคนรอบขางได

กรณาอานเอกสารนอยางละเอยดเพอศกษาวธควบคมและบำรงรกษาผลตภณฑอยางเหมาะสม และเพอหลกเลยงการบาดเจบและความเสยหายตอผลตภณฑ คณมหนาทใชงานผลตภณฑอยางถกตองและปลอดภย

โปรดเขาไปทเวบไซต www.Toro.com เพอดเอกสารความปลอดภยของผลตภณฑและเอกสารฝกอบรมการใชงาน ขอมลอปกรณเสรม ความชวยเหลอเพอคนหาตวแทนจำหนาย หรอลงทะเบยนผลตภณฑ

หากคณตองการซอมบำรง อะไหลแทของ Toro หรอขอมลเพมเตม โปรดตดตอตวแทนบรการทไดรบอนญาตหรอฝายบรการลกคาของ Toro และเตรยมหมายเลขรนและหมายเลขซเรยลของผลตภณฑไวใหพรอม รป 1 บอกตำแหนงของหมายเลขรนและหมายเลขซเรยลบนผลตภณฑ จดบนทกหมายเลขในชองวางทกำหนดให

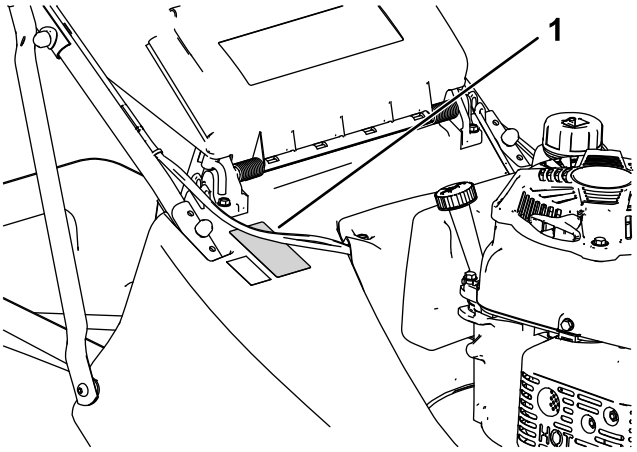

g281213

รป 1

1. ปายรนและหมายเลขซเรยล

เขยนรนผลตภณฑและหมายเลขซเรยลลงในชองดานลาง:

หมายเลขรน _____

หมายเลขซเรยล _____

คมอฉบบนใหขอมลเกยวกบอนตรายทอาจเกดขน และระบขอความความปลอดภยทแสดงดวยสญลกษณเตอนอนตราย (รป 2) ซงบงบอกอนตรายทอาจสงผลใหเกดการบาดเจบรายแรงหรอเสยชวตหากคณไมปฏบตตามขอควรระวงทแนะนำ

© 2019—The Toro® Company
8111 Lyndale Avenue South
Bloomington, MN 55420

ลงทะเบยนท www.Toro.com.

CE

คำแนะนำเดม (TH)
ตพมพในสหราชอาณาจกร
สงวนสทธทกประการ

3445-260

g000502

รป 2

สญลกษณเตอนอนตราย

คมอฉบบนใชคำ 2 คำในการเนนขอมล **สำคญ** เพอใหคณใสใจศกษาขอมลพเศษเกยวกบกลไกและ **หมายเหต** เพอเนนขอมลทวไปทควรใหความสนใจเปนพเศษ

ผลตภณฑนไดมาตรฐานตามคำสงยโรปทงหมดทเกยวของ หากตองการรายละเอยดเพมเตม โปรดดเอกสารรบรองมาตรฐาน (DOC) เฉพาะของผลตภณฑแยกตางหาก

การใชงานหรอการควบคมอปกรณนบนทดนทปกคลมดวยปา พมไม หรอหญาเปนการฝาฝนกฎหมายทรพยากรสาธารณะแหงแคลฟอรเนย มาตรา 4442 หรอ 4443 ยกเวนกรณทอปกรณตดตงเครองดกสะเกดไฟตามคำจำกดความในมาตรา 4442 โดยตองบำรงรกษาใหอยในสภาพด หรอเปนอปกรณทสรางขนมา ตดตง และบำรงรกษาเพอใหปองกนการเกดเพลงไหม

คมอเจาของเครองยนตทแนบมาจดทำขนมาเพอใหขอมลเกยวกบหนวยงานคมครองสงแวดลอม (EPA) ของสหรฐอเมรกาและกฎหมายของรฐแคลฟอรเนยวาดวยการควบคมการปลอยมลพษของระบบไอเสย การบำรงรกษา และการรบประกน อะไหลทดแทนสามารถสงซอไดจากผผลตเครองยนต

แรงบดขนตนหรอแรงบดสทธ:แรงบดขนตนหรอแรงบดสทธของเครองยนตนไดรบการประเมนในหองปฏบตการทดลองโดยผผลตเครองยนตตามมาตรฐาน J1940 หรอ J2723 ของสมาคมวศวกรรมยานยนต (SAE) เนองจากออกแบบและปรบแตงใหสอดคลองกบขอกำหนดดานความปลอดภย การปลอยไอเสย และการทำงาน แรงบดจรงของเครองยนตในเครองตดหญารนนจงนอยกวาอยางมนยสำคญ โปรดดขอมลของผผลตเครองยนตทใหมาพรอมกบอปกรณ

อยาแกไข ดดแปลง หรอปดอปกรณนรภยของเครองตดหญา และตรวจสอบการทำงานของอปกรณเปนประจำ อยาพยายามปรบหรอแกไขตวปรบรอบเครองยนต เพราะอาจจะสงผลใหเครองตดหญาทำงานอยางไมปลอดภยและทำใหเกดการบาดเจบได

⚠ คำเตอน

แคลฟอรเนย
คำเตอนขอเสนอ 65
ไอเสยเครองยนตจากผลตภณฑนมสารเคมทรฐแคลฟอรเนยทราบวาเปนสาเหตการเกดโรคมะเรง ความพการแตกำเนด หรออนตรายตอระบบสบพนธอนๆ

การใชผลตภณฑนอาจทำใหตองสมผสกบสารเคมทรฐแคลฟอรเนยทราบวาเปนสาเหตการเกดโรคมะเรง ความพการแตกำเนด หรออนตรายตอระบบสบพนธอนๆ

เนอหา

ขอมลเบองตน 1
ความปลอดภย 3
ความปลอดภยทวไป 3
สตกเกอรความปลอดภยและคำแนะนำ 4
การตงคา 6
1 การประกอบมอจบ 6
2 การตดตงถงเกบหญา 9
3 การเตมนำมนเครอง 10
ภาพรวมผลตภณฑ 11
ขอมลจำเพาะ 11
การปฏบตงาน 12
กอนการปฏบตงาน 12
ความปลอดภยกอนการใชงาน 12
การเตมนำมน 12

การตรวจสอบระดบนำมนเครอง 13
การปรบความสงในการตด 13
การสตารทเครองยนต 16
การปรบใบมดใหอยในตำแหนงทำงาน 16
การปลดใบมด 17
การเลอกความเรว 17
ระหวางการปฏบตงาน 18
ความปลอดภยระหวางการใชงาน 18
การใชระบบขบเคลอนดวยตวเอง 19
การดบเครองยนต 19
การเกบเศษหญา 19
เคลดลบการปฏบตงาน 20
หลงการปฏบตงาน 21
ความปลอดภยหลงจากการใชงาน 21
การทำความสะอาดอปกรณ 21
การบำรงรกษา 23
กำหนดการบำรงรกษาทแนะนำ 23
ความปลอดภยในการบำรงรกษา 23
การเตรยมการบำรงรกษา 23
การซอมบำรงไสกรองอากาศ 25
การเปลยนนำมนเครอง 26
การปรบสายระบบขบเคลอนดวยตวเอง 27
การเปลยนใบมด 28
การลบคมใบมด 30
การจดเกบ 32
ความปลอดภยเมอจดเกบ 32
การเตรยมเครองตดหญาสำหรบการจดเกบ 32
การนำเครองตดหญาออกจากทเกบ 32

ความปลอดภย

อปกรณนออกแบบมาตามมาตรฐาน EN ISO 5395 และ ANSI B71.4–2017

ความปลอดภยทวไป

อปกรณนอาจทำใหเกดการบาดเจบแกมอและเทา รวมถงเกดอนตรายจากวตถกระเดนได ดงนน ปฏบตตามคำแนะนำดานความปลอดภยทงหมดอยเสมอเพอหลกเลยงการบาดเจบรายแรง

- อาน ทำความเขาใจ และปฏบตตามคำแนะนำและคำเตอนใน*คมอผใช*ฉบบน บนอปกรณและอปกรณตอพวงกอนตดเครอง
- อยานำมอหรอเทาเขาใกลชนสวนเคลอนไหวของอปกรณ หามขวางทอหรอชองเปดใดๆ โดยเดดขาด
- หากไมไดตดตงแผงกนและอปกรณนรภยอนๆ ทงหมด หรอแผงกนและอปกรณนรภยทำงานผดปกต กรณาอยาใชเครองตดหญา
- กนคนโดยรอบและเดกๆ ออกจากพนททำงาน หามเดกควบคมอปกรณโดยเดดขาด อนญาตใหใชงานเฉพาะผทมหนาทรบผดชอบ ผานการฝกฝนและคนเคยกบวธการทำงานมาเปนอยางด และมสมรรถนะรางกายแขงแรงเพยงพอสำหรบใชงานอปกรณเทานน
- หยดอปกรณ ดบเครองยนต และรอใหอปกรณหยดนง กอนซอมแซมบำรงรกษา เตมนำมน หรอทำความสะอาด

การใชงานหรอบำรงรกษาอยางไมถกตองอาจสงผลใหเกดการบาดเจบขนได เพอลดโอกาสทจะเกดการบาดเจบ ใหปฏบตตามคำแนะนำดานความปลอดภยและสงเกตสญลกษณเตอนอนตราย ⚠ ไดแก ขอควรระวง คำเตอน หรออนตราย ซงเปนคำแนะนำเพอความปลอดภยสวนบคคล การไมปฏบตตามคำแนะนำเหลานอาจสงผลใหบาดเจบหรอเสยชวตได

สตกเกอรความปลอดภยและคำแนะนำ

สตกเกอรและคำแนะนำดานความปลอดภยมองเหนไดชดเจน และตดอยใกลกบบรเวณทมโอกาสเกดอนตราย เปลยนสตกเกอรทเสยหายหรอหายไป

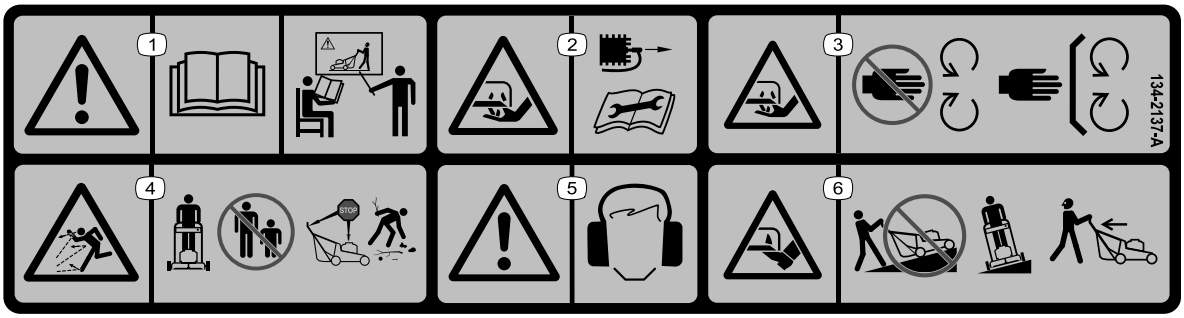

decal134-2137

134-2137

1. คำเตอน—อาน*คมอผใช* อยาใชอปกรณ ยกเวนวาคณไดรบการฝกอบรมมาเปนอยางด
2. อนตรายจากการถกบาด/ถกตดมอ ใบมดตดหญา—ถอดหวเทยนกอนการบำรงรกษา
3. อนตรายจากการถกบาด/ถกตดมอ ใบมดตดหญา—อยหางจากชนสวนเคลอนไหว ตดตงแผงกนและฝาครอบทงหมดใหเขาท
4. อนตรายจากวตถกระเดน—กนคนโดยรอบ ดบเครองยนตกอนออกจากอปกรณ เกบเศษวสดกอนการตดหญา
5. คำเตอน—สวมใสเครองปองกนการไดยน
6. อนตรายจากการถกบาด/ถกตดเทา ใบมดตดหญา—อยาตดหญาตอนขนและลงเนน ใหตดหญาบนเนนตามแนวขวางเทานน หนมองขางหลงและขางลางขณะตดหญาถอยหลง

---

decal94-8072

94-8072

1. คำเตอน—อนตรายจากการถกบาด/ถกตดมอหรอเทา กลไกการตด

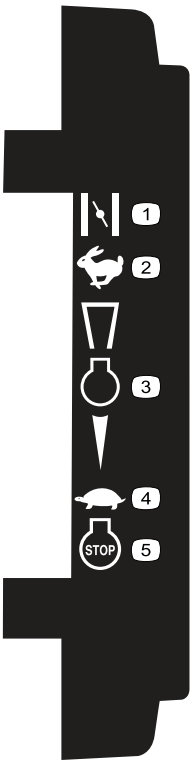

decal111-8959

111-8959

1. โชค
2. เรว
3. เครองยนต
4. ชา
5. เครองยนต—ดบเครอง

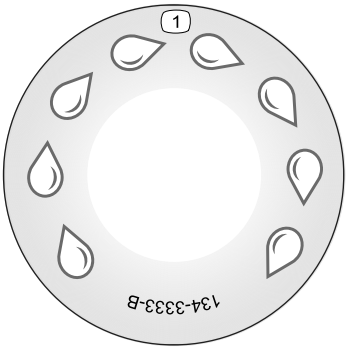

decal134-3333

134-3333

1. ชองลางเรว

---

decal133-8062

133-8062

การตงคา

สำคญ: **ถอดแผนพลาสตกปองกนทครอบเครองยนตและนำไปทง**

1

การประกอบมอจบ

ชนสวนทตองใชสำหรบขนตอนน:

2	มอจบดานลาง (ซาย)
2	มอจบดานลาง (ขวา)
2	แผนกด
2	สลกเกลยวสน
4	แหวนเรยบ
6	นอตลอก
4	แหวนโคง
4	สลกเกลยวยาว
1	มอจบดานบน
6	ฝา

ขนตอน

⚠ คำเตอน

การประกอบมอจบไมถกตองอาจทำใหสายไฟเสยหาย และทำใหการใชงานไมปลอดภย

- **อยาทำใหสายไฟเสยหายขณะประกอบมอจบ**
- **ตรวจดใหแนใจวาสายไฟเดนสายอยภายในมอจบ และไมตดกบแผงเบยงทศทางสวนทาย**
- **หากสายไฟชำรด ตดตงตดตอตวแทนบรการทไดรบอนญาต**

1. ถอดนอตหกเหลยมจากสลกเกลยว 2 ตวทเหนดานบนของฐาน
2. ตดตงมอจบดานลางทแตละฝ งของดานบนของฐานเครองตดหญ าดวยแผนกดและนอตลอกหกเหลยมทถอดออกจากฐานในขนตอนกอนหนา (รป 3)

   หมายเหต: ทอมอจบดานลางมการงอตรงกลาง ตรวจดใหแนใจวาทอตดตงพอดโดยใหสวนทงอของทอหนเขาหาพน

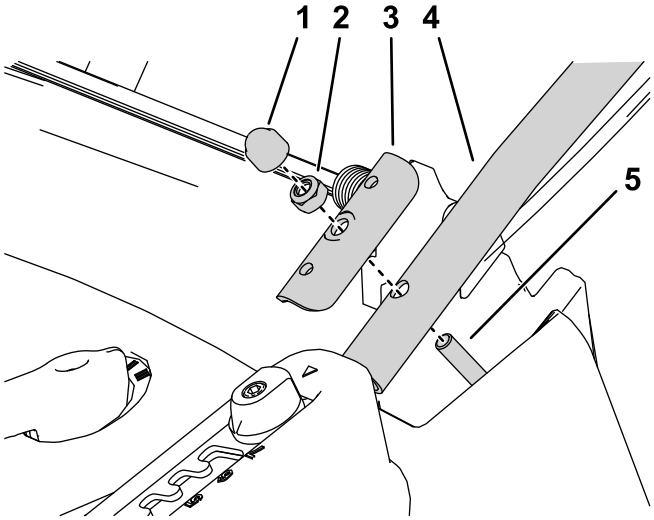

g281281

รป 3

แสดงดานซาย

1. ฝา
2. นอตลอกหกเหลยม
3. แผนกด
4. มอจบดานลาง
5. ถอดนอตหกเหลยมและตดตงมอจบดานลางทน

---

3. ตดตงสวนลางของมอจบคำเขาทแตละดานของฐานเครองตดหญาโดยใชสลกเกลยว แหวนเรยบทดานในและดานนอกของฐาน และนอตลอก (รป 4)

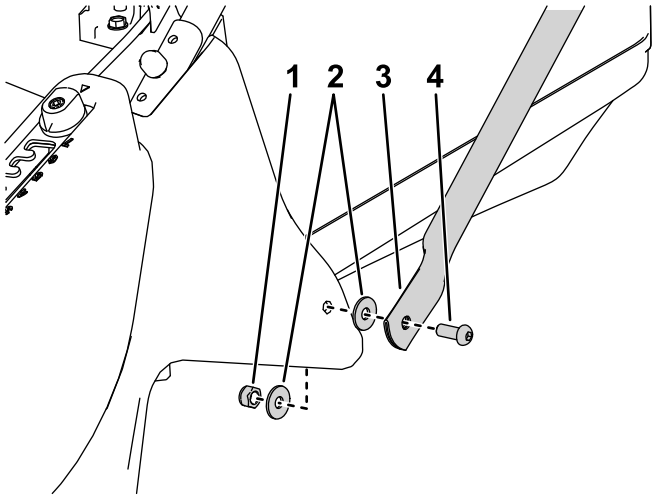

g281383

รป 4

แสดงดานซาย

1. นอตลอกหกเหลยม
2. แหวนเรยบ
3. มอจบคำ
4. สลกเกลยว

---

4. ตดตงมอจบดานบนและดานบนของมอจบคำเขากบมอจบดานลางดวยแหวนโคง 3 วง สลกเกลยว 2 ตว และนอตหกเหลยม 2 ตวทแตละดาน (รป 5)

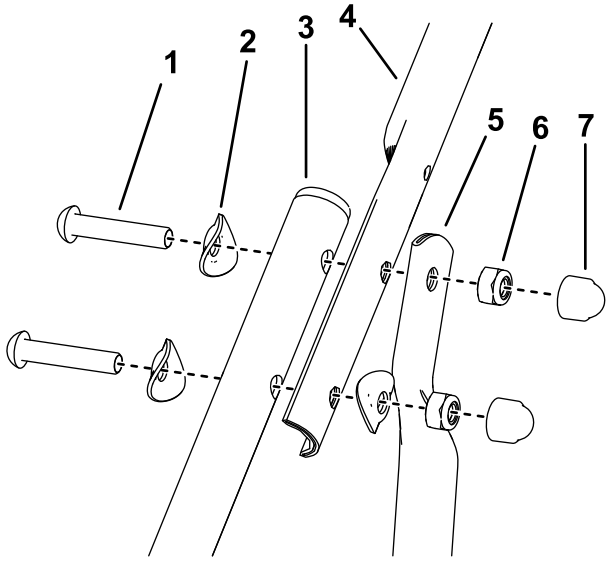

g281404

รูป 5

แสดงดานซาย

1. สลกเกลยว
2. แหวนโคง
3. มอจบดานลาง
4. มอจบดานบน
5. มอจบคำ
6. นอตลอกหกเหลยม
7. ฝา

5. ตดตงฝาครอบทบนอตมอจบทมองเหนทงหมด

2

การตดตงถงเกบหญา

ไมตองใชชนสวน

ขนตอน

1. เพอปองกนอบตเหต ตดรบบนสขาวทตดอยกบถงเกบหญาทงไป
2. สอดโครงเขาในถงเกบหญา โดยใหมอจบอยเหนอถงเกบหญา (รป 6)

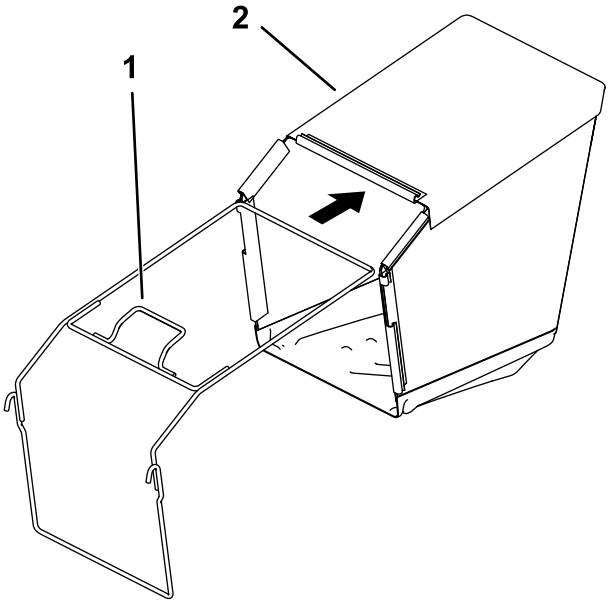

g281417

รป 6

1. มอจบโครง
2. ถงเกบหญา

3. ตดคลปพลาสตกเขากบโครงถงเกบหญา (รป 7)

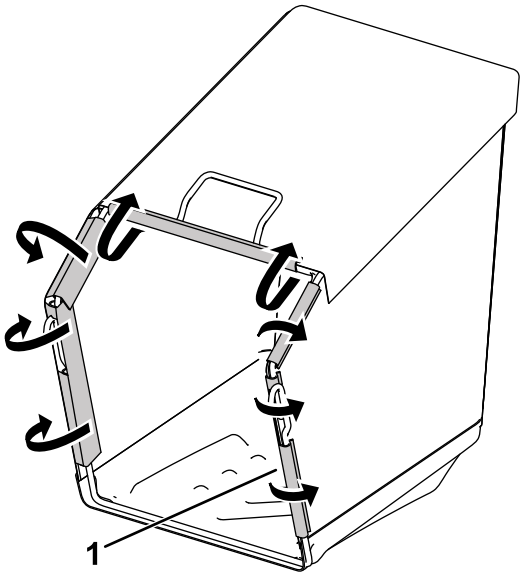

g281418

รป 7

1. คลปพลาสตก

3

การเตมนำมนเครอง

ไมตองใชชนสวน

ขนตอน

สำคญ: **อปกรณของคณไมไดเตมนำมนเครองมาใหจากโรงงาน กอนสตารทเครอง ใหเตมนำมนเครอง**

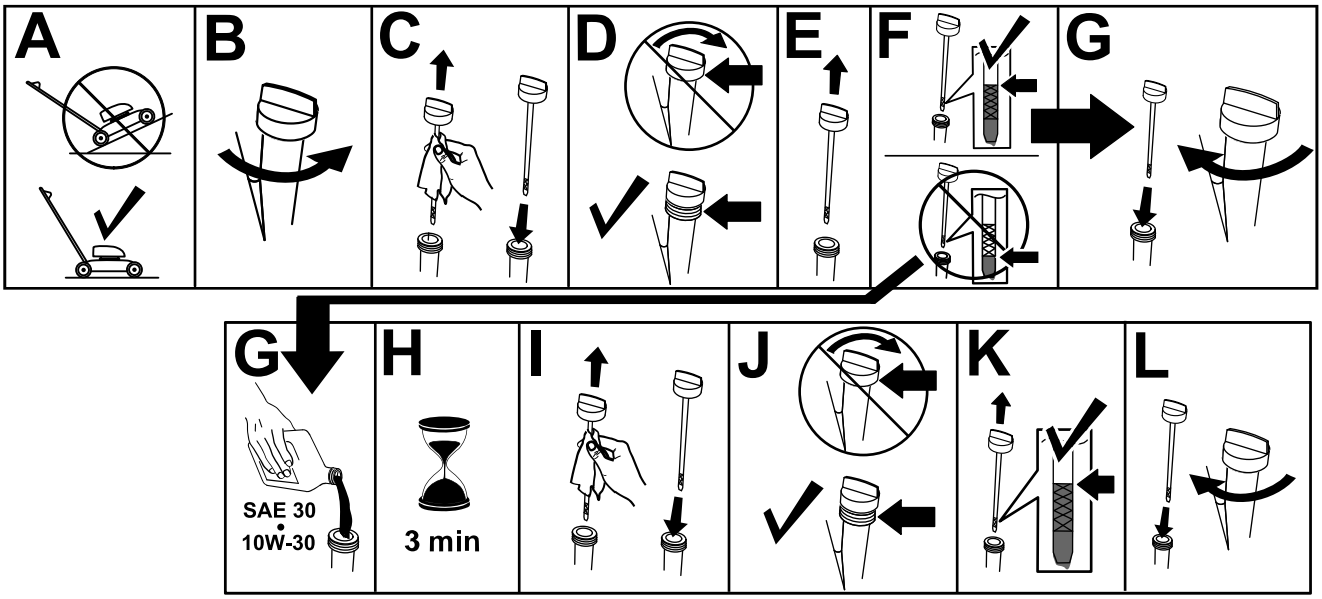

g235721

รป 8

ภาพรวมผลิตภัณฑ์

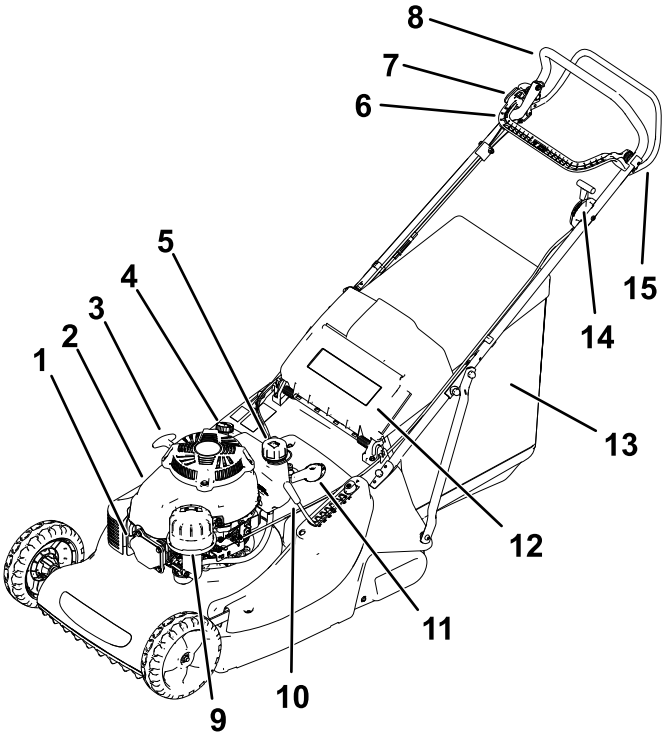

g281445

รูป 9

1. สายหัวเทียน
2. ฝาครอบเครื่องยนต์
3. มือจับสายสตาร์ท
4. ฝาช่องเติมน้ำมัน/กานวด
5. ฝาช่องเติมเชื้อเพลิง
6. คันควบคุม BBC
7. ปุ่มสลัก BBC
8. มือจับ
9. กรองอากาศ
10. ตัวปรับความสูงในการตัด
11. คันเกียร์ 3 ระดับ
12. แผ่นเบี่ยงทิศทางสวนทาง
13. ชุดประกอบถังเก็บหญ้า
14. คันโยกปรับความเร็วเครื่องยนต์
15. กานปรับระบบขับเคลื่อนด้วยตัวเอง

ข้อมูลจำเพาะ

รุ่น	น้ำหนัก	ความยาว	ความกว้าง	ความสูง
02657	66 กก. (145.5 ปอนด์)	175.5 ซม. (69.1 นิ้ว)	58.6 ซม. (3 นิ้ว)	103.9 ซม. (40.9 นิ้ว)

การปฏิบตงาน

กอนการปฏิบตงาน

ความปลอดภยกอนการใชงาน

ความปลอดภยทวไป

- ดบเครองอปกรณทกครง รอใหชนสวนเคลอนไหวหยดนง และปลอยใหเครองยนตเยนลงกอนปรบ ซอมบำรง ทำความสะอาด หรอจดเกบอปกรณ
- ทำความคนเคยกบการใชงานอปกรณอยางปลอดภย ระบบควบคมของผขบข และปายความปลอดภย
- ตรวจสอบแผงกนและอปกรณนรภยทงหมด เชน ตรวจเชควาแผนกำบงและ/หรอตวดกหญา ตดตงและทำงานไดตามปกต
- ตรวจสภาพเครองตดหญาใหแนใจวาใบมดและสลกยดใบมดไมสกหรอหรอมความเสยหาย
- ตรวจสอบพนทบรเวณทตองการใชอปกรณและจดเกบวตถตางๆ ทอาจเปนอปสรรคตอการทำงานของอปกรณหรออาจกระเดนออกใหหมด
- การสมผสกบใบมดทเคลอนไหวจะทำใหบาดเจบรายแรงได อยาแหยนวมอเขาไปใตตวเครองขณะปรบความสงในการตด

ความปลอดภยดานเชอเพลง

- นำมนเชอเพลงตดไฟงายมากและเกดการระเบดไดงาย เพลงไหมและการระเบดทเกดจากเชอเพลงอาจทำใหคณและผอนไดรบบาดเจบ รวมถงทำใหทรพยสนเสยหายได
  - เพอปองกนการเกดไฟฟาสถตทจดระเบดนำมนเชอเพลง ใหวางถงเชอเพลง และ/หรอเครองตดหญาไวบนพนกอนจะเตมเชอเพลง หามวางบนวตถหรอยานพาหนะใดๆ
  - ควรเตมเชอเพลงนอกอาคารในพนทโลงขณะทเครองยนตยงเยนอย เชดนำมนทหกออกมา
  - หามสบบหรหรอทำกจกรรมทกอประกายไฟขณะเตมนำมน
  - อยาเปดฝาถงนำมนหรอเตมนำมนในขณะทเครองยนตกำลงทำงานหรอรอนอย
  - หากนำมนหก อยาพยายามสตารทเครองยนต หลกเลยงการสรางประกายไฟจนกวาละอองนำมนจะระเหยไป
  - ใสนำมนในภาชนะทไดรบการรบรองและเกบใหหางจากมอเดก
- เชอเพลงเปนอนตราย อาจถงตายไดหากกลนเขาไป การสมผสกบไอเชอเพลงเปนเวลานานอาจทำใหไดรบบาดเจบหรอเจบปวยรายแรงได
  - หลกเลยงการสดดมไอเชอเพลงเปนเวลานาน
  - รกษาระยะหางระหวางใบหนากบหวจายหรอฝาถงเชอเพลง
  - อยาใหเชอเพลงเขาตาหรอถกผวหนง

การเตมนำมน

⚠ อนตราย

นำมนเชอเพลงตดไฟและเกดการระเบดไดงายมาก
เพลงไหมและการระเบดทเกดจากเชอเพลงอาจทำใหคณและผอนไดรบบาดเจบได

- **เพอปองกนการเกดไฟฟาสถตทจดระเบดนำมนเชอเพลง ใหวางถงเชอเพลง และ/หรอเครองตดหญาไวบนพนกอนจะเตมเชอเพลง หามวางบนวตถหรอยานพาหนะใดๆ**
- **ควรเตมเชอเพลงนอกอาคารในพนทโลงขณะทเครองยนตยงเยนอย เชดนำมนทหกออก**
- **หามสบบหรหรอทำกจกรรมทกอประกายไฟขณะเตมนำมน**
- **ใสเชอเพลงในภาชนะทไดรบการรบรองและเกบใหหางจากมอเดก**

- เพอใหไดผลดทสด ควรใชนำมนเบนซนไรสารตะกวทสะอาดและใหม (อายนอยกวา 30 วน) มคาออกเทน 87 ขนไป (วธการคดอตรา (R+M)/2)
- สามารถใชนำมนเชอเพลงทมธาตออกซเจนเปนองคประกอบและมสวนผสมของเอทานอลไมเกน 10% หรอ MTBE 15% โดยปรมาตร

- **เอทานอล:**น้ำมันเบนซินทมสวนผสมของเอทานอลไมเกน 10% (แกสโซฮอล) หรอ MTBE 15% (เมทลเทอเทยรบวทลอเธอร) โดยปรมาตร เอทานอลและ MTBE ไมเหมอนกน เครองตดหญารนนไมรบรองใหใชน้ำมนเบนซนทมสวนผสมของเอทานอล 15% (E15) **หามใชน้ำมนเบนซนทมสวนผสมของเอทานอลมากกวา 10% โดยปรมาตร** เชน E15 (มเอทานอล 15%), E20 (มเอทานอล 20%), E85 (มเอทานอล 85%) การใชน้ำมนเบนซนทไมไดรบการรบรองอาจสงผลใหเกดปญหาดานสมรรถนะของอปกรณและ/หรอทำใหเครองยนตเสยหาย ซงการรบประกนอาจจะไมคมครอง
- **หาม**ใชน้ำมนเบนซนทมสวนผสมของเมทานอล
- **หาม**เกบเชอเพลงไวในภาชนะหรอถงเชอเพลงในชวงฤดหนาว เวนแตมการใสสารคงสภาพ
- **หาม**ผสมน้ำมนเครองกบน้ำมนเบนซน

สำคญ: **เพอลดปญหาในการสตารท เตมสารคงสภาพในน้ำมนเบนซนในทกฤด ผสมสารคงสภาพกบน้ำมนเบนซนทมอายนอยกวา 30 วน**

หมายเหต: อยาเตมจนเลยดานลางของคอถงเชอเพลง

การตรวจสอบระดบน้ำมนเครอง

ระยะการซอมบำรง: กอนการใชงานแตละครงหรอทกวน

สำคญ: **ถาระดบน้ำมนในเครองยนตสงหรอตำเกนไป แลวเดนเครอง อาจจะทำใหเครองยนตเสยหายได**

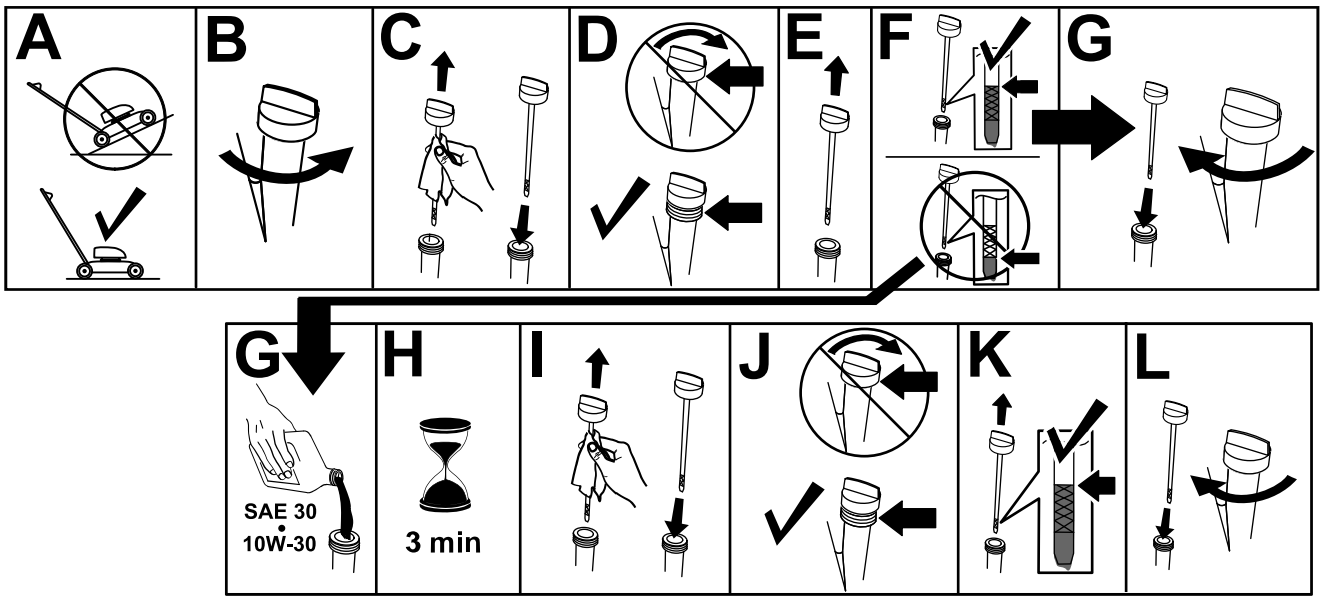

รป 10

การปรบความสงในการตด

⚠ คำเตอน

ระหวางปรบความสงในการตด คณอาจแตะโดนใบมด ซงอาจจะทำใหบาดเจบได

- **ดบเครองยนตและรอใหชนสวนเคลอนไหวทงหมดหยดนง**
- **อยาแหยนวมอเขาไปใตตวเครองขณะปรบความสงในการตด**

⚠ ขอควรระวง

ถาหากเครองยนตเดนอย ทอพกไอเสยจะรอนและลวกคณได

ดงนนอยใหหางจากทอพกไอเสยทรอน

การปรบความสงการตด

1. จบคนปรบความสงในการตดและดงไปดานขางเพอปลดออกจากรองลอก (รป 11)

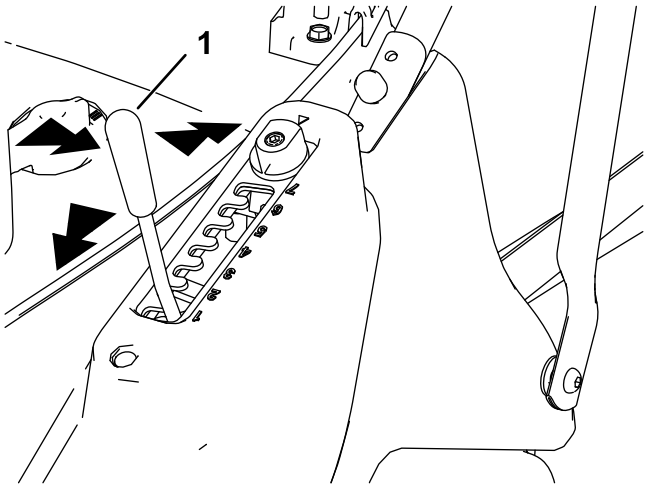

g281589

รป 11

1. คนปรบความสงในการตด

2. ดนคนปรบไปดานหนาเพอลดระดบหรอดงไปขางหลงเพอยกความสงในการตดขน (รป 11)
3. ปลอยคนปรบทตำแหนงทตองการ และดใหแนใจวาคนปรบลอกเขากบ 1 ใน 7 รองการตงคา (รป 11)

การตงคาความสง	ความสงในการตด
1	13.0 มม.
2	20.8 มม.
3	28.7 มม.
4	36.5 มม.
5	44.3 มม.
6	52.2 มม.
7	60.0 มม.

การปรบความสงในการตดโดยใช Matchcut

มการตงคาความสงเพมเตมอก 6 ระดบทปรบไดโดยใชการตงคาความสง Matchcut
คณสมบตนชวยใหปรบแผนรองคนเลอกความสงในการตดไดในระดบครงหนงของการตงคาแตละระดบ

1. คลายสลกยดแผนรองคนเลอกดวยประแจหกเหลยม (รป 12)

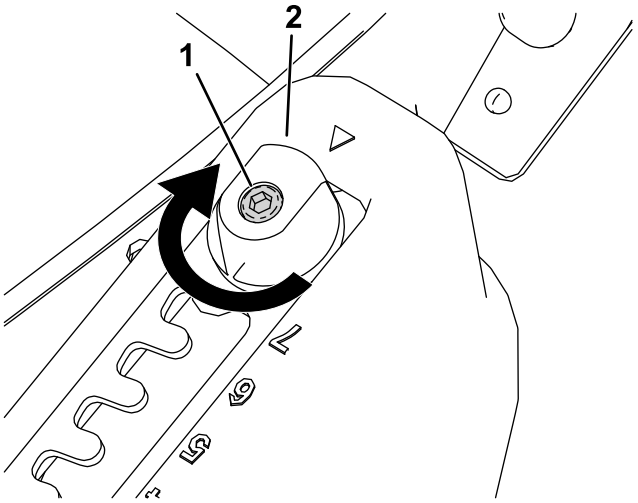

g281591

รป 12

1. สลกยด
2. ลกบดปรบ Matchcut

2. หมนลกบดปรบ Matchcut 180° (รป 12 และ รป 13)

หมายเหต: เครองหมายจะปรากฏทดานลางของแผนรองคนเลอก บงบอกวาเปนการปรบ Matchcut

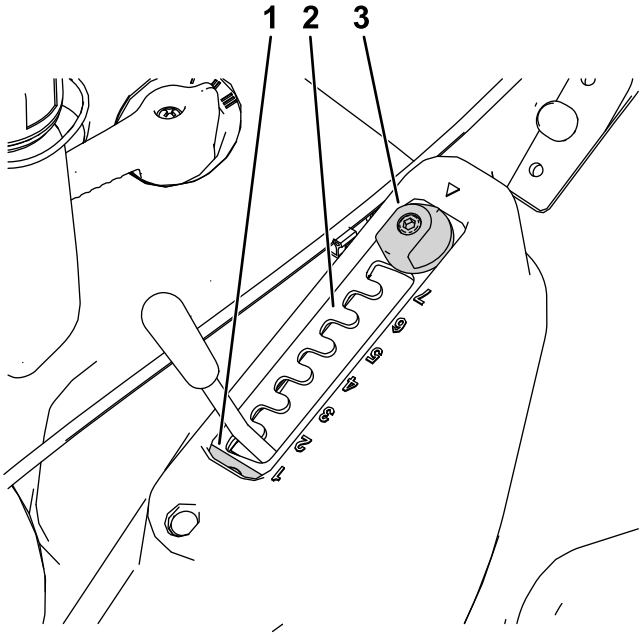

g281590

รป 13

1. เครองหมาย Matchcut
2. แผนรองคนเลอก
3. ลกบดปรบ Matchcut

3. ขนสลกยดแผนรองคนเลอกเพอยดแผนรองคนเลอกความสงการตดเขาท

การตงคาความสง (ดวย Matchcut)	ความสงในการตด
1.5	16.9 มม.
2.5	24.8 มม.
3.5	32.6 มม.
4.5	40.4 มม.

5.5	48.3 มม.
6.5	56.1 มม.

การสตารทเครองยนต

1. จบมอจบและขยบคนโยกปรบความเรวเครองยนตไปยงตำแหนง โชค ถาเครองยนตเยน หรอไปยงตำแหนง เรว ถาเครองยนตเพงทำงานเมอไมนานน

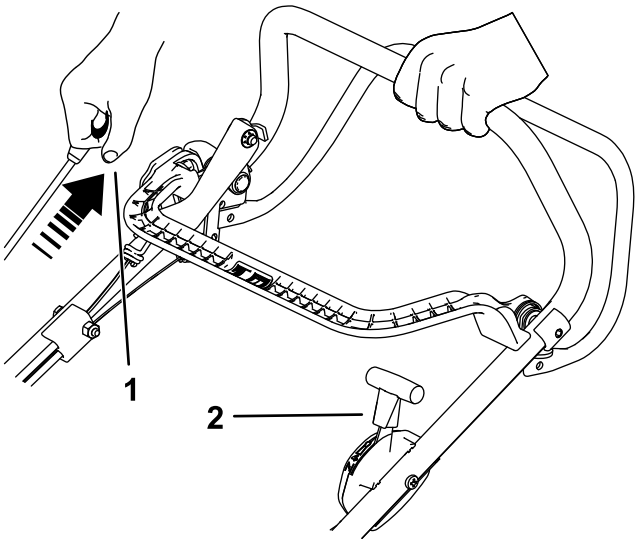

g281605

รป 14

1. ดงมอจบสายสตารท
2. คนควบคมลนเรงในตำแหนง โชค

2. ดงมอจบสายสตารทจนรสกถงแรงตาน แลวดงขนเรวๆ เพอสตารท เมอเครองยนตสตารทแลว คอยๆ คนคนโยกลนเรงไปตำแหนง เรว อยางชาๆ หากอยในตำแหนงโชค (รป 14)

   สำคญ: **เพอปองกนไมใหอปกรณเสยหาย อยาดงดงมอจบสายสตารทขณะทเครองยนตกำลงทำงาน**

   หมายเหต: หากเครองยนตไมสตารท โปรดตดตอตวแทนบรการทไดรบอนญาต

   หมายเหต: ใบมดจะไมอยในตำแหนงทำงานในขนตอนน โปรดด การปรบใบมดใหอยในตำแหนงทำงาน (หนา 16)

การปรบใบมดใหอยในตำแหนงทำงาน

1. ตรวจดใหแนใจวาคนควบคมลนเรงอยในตำแหนง เรว (รป 15)
2. กดปมสลก BBC และดงคนควบคม BBC กลบเขาหามอจบ (รป 15)

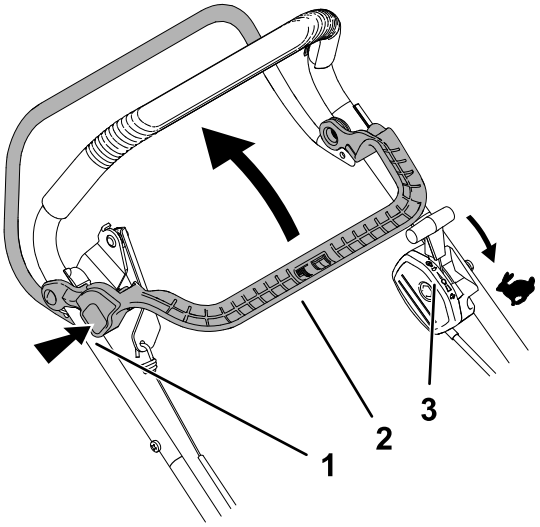

g284132

รป 15

1. กดปมสลก BBC
2. ดงคนควบคม BBC กลบเขาหามอจบ
3. ตรวจดใหแนใจวาคนควบคมลนเรงอยในตำแหนง เรว

การปลดใบมด

ปลอยคนควบคม BBC เพอปลดใบมด มอจบจะคนกลบไปทตำแหนงพก (รป 16)

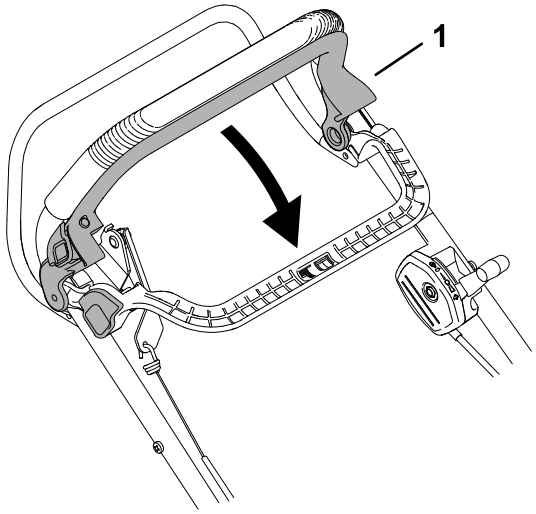

g284203

รป 16

1. ปลอยคนควบคม BBC เพอปลดใบมด

หมายเหต: เมอคณปลอยคนควบคม BBC ใบมดควรจะหยดทำงานภายใน 3 วนาท แตหากไมหยด ควรหยดใชงานเครองตดหญาทนทและตดตอตวแทนบรการทไดรบอนญาต

การเลอกความเรว

ความเรวเดนหนาของอปกรณมการตงคา 3 ระดบ หมนคนเกยร 3 ระดบทอยดานบนของเครองตดหญาไปยงหนงในการตงคาทง 3 ระดบเพอปรบความเรว

- I – เกยรหนง
- II – เกยรสอง
- III – เกยรสาม

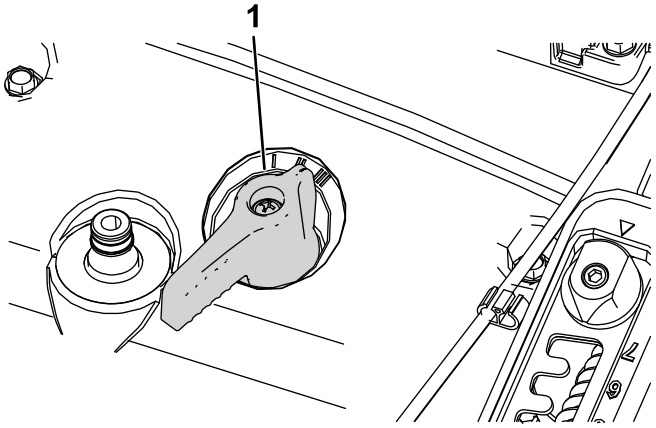

g283010

รป 17

1. คนควบคมความเรว

ระหวางการปฏบตงาน

ความปลอดภยระหวางการใชงาน

ความปลอดภยทวไป

- สวมใสเสอผาทเหมาะสม รวมถงอปกรณปองกนดวงตา กางเกงขายาว รองเทากนลนทแนนหนา และอปกรณปองกนการไดยน ถาผมยาวใหมดไปขางหลงและอยาสวมใสเสอผาหลวมหรอเครองประดบทหยอน
- โปรดมสมาธขณะควบคมอปกรณ อยาทำกจกรรมททำใหเสยสมาธ มฉะนนอาจสงผลใหเกดการบาดเจบหรอเกดความเสยหายตอทรพยสนได
- อยาขบรถขณะปวย เหนอยลา หรออยภายใตฤทธของแอลกอฮอลหรอยาเสพตด
- ใบมดคมมาก การสมผสโดนใบมดอาจทำใหไดรบบาดเจบรายแรง ดบเครองยนตและรอใหชนสวนเคลอนไหวทงหมดหยดนงกอนจะออกจากตำแหนงใชงาน
- เมอคณปลอยกานควบคมใบมด เครองยนตควรจะหยดทำงานและใบมดควรหยดภายใน 3 วนาท แตหากไมหยด ควรเลกใชงานอปกรณทนทและตดตอตวแทนบรการทไดรบอนญาต
- กนคนโดยรอบออกจากพนททำงาน กนเดกเลกออกจากพนททำงานและอยในความดแลของผใหญทมความรบผดชอบซง ไมไดใชงานอปกรณอย ดบเครองยนตเมอคนอนเขาใกล
- มองลงและมองไปขางหลงกอนทจะเขนเครองตดหญาถอยหลง
- ใชเครองตดหญาเฉพาะเมอทศนวสยดและสภาพอากาศเหมาะสมเทานน อยาใชเครองตดหญาเมอมความเสยงทจะเกดฟาผา
- หญาหรอใบไมแฉะอาจทำใหบาดเจบไดหากคณลนไปโดนใบมด ดงนนไมควรตดหญาในพนทชนแฉะ
- ใชความระมดระวงเมอเขาใกลมมอบ พมไม ตนไม หรอวตถอนๆ ทอาจขดขวางการมองเหน
- อยาระบายเศษวสดไปทางผอน หลกเลยงการระบายวสดไปยงกำแพงหรอสงกดขวาง เพราะวสดอาจกระเดนกลบมาหาคณได หยดใบมดเมอตองขามพนกรวด
- ระมดระวงหลมบอ แอง เนน หน หรอวตถอนๆ ทซอนอย ทางทไมราบเรยบอาจทำใหคณเสยสมดลหรอสะดดได
- หากอปกรณกระทบกบวตถหรอเรมสน ใหดบเครองยนตทนท จากนนรอใหชนสวนทเคลอนไหวทงหมดหยดนง แลวถอดสายไฟออกจากหวเทยนกอนจะตรวจสอบความเสยหายของอปกรณ ซอมแซมความเสยหายทงหมดกอนกลบไปใชงานตอ
- กอนลกออกจากตำแหนงใชงาน ใหดบเครองยนตและรอใหชนสวนเคลอนไหวทงหมดหยดนง
- ถาหากเครองยนตเดนอย เครองยนตจะรอนและลวกคณได ดงนนอยใหหางจากเครองยนตทรอน
- ใชงานเครองยนตในบรเวณทระบายอากาศไดดเทานน ไอเสยมกาซคารบอนมอนอกไซด ซงเปนอนตรายถงแกชวตไดหากสดหายใจเขาไป
- ตรวจสอบชนสวนชดดกหญาและปลองระบายเปนประจำเพอหาวาชนสวนใดเสอมสภาพหรอไม และเปลยนชนสวนดงกลาวดวยชนสวนของแทของ Toro เมอจำเปน

ความปลอดภยบนทางลาด

- เขนรถตดหญาขวางทางลาดเอยง อยาเขนขนและลงทางลาด ใชความระมดระวงเปนพเศษตอนเปลยนทศทางบนเนน
- อยาตดหญาบนเนนทชนเกนไป เพราะการวางเทาไมถกตองอาจกอใหเกดอบตเหตจากการลนลมได
- ใหระมดระวงเวลาเขาใกลทางชน คลอง หรอทำนบ

การใชระบบขบเคลอนดวยตวเอง

หากตองการใชงานระบบขบเคลอนดวยตวเอง ใหบบกานปรบระบบขบเคลอนดวยตวเองเขาหามอจบ และจบใหอยกบท (รป 18)

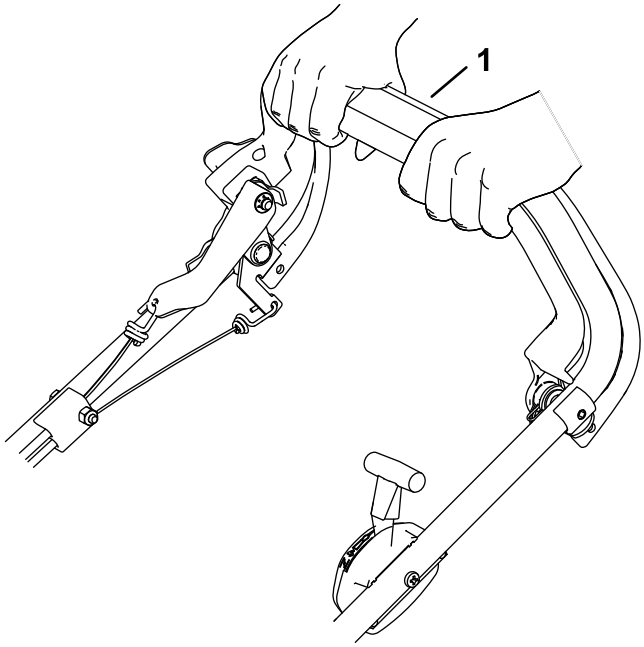

g282972

รป 18

1. กานปรบระบบขบเคลอนดวยตวเอง

หากตองการปลดระบบขบเคลอนดวยตวเอง ปลอยกานปรบระบบขบเคลอนดวยตวเอง

การดบเครองยนต

ปลอยกานปรบควบคมคลตชเบรกใบมดและกานปรบระบบขบเคลอนดวยตวเอง
ดนคนโยกควบคมความเรวเครองยนตไปยงตำแหนงหยด เพอดบเครองยนต

สำคญ: **เมอคณปลอยคนควบคมใบมด ใบมดควรจะหยดทำงานภายใน 3 วนาท แตหากไมหยด ควรเลกใชงานอปกรณทนทและตดตอตวแทนบรการทไดรบอนญาต**

การเกบเศษหญา

ตดตงถงเกบหญาเพอเกบเศษหญาและใบไมจากสนาม

⚠ คำเตอน

ถงเกบหญาทขาดอาจเหวยงเศษวสดและทำใหผใชงานหรอคนรอบขางบาดเจบสาหสหรอเสยชวตได

ตรวจสอบถงเกบหญาบอยๆ หากถงเสยหาย ใหใชถงใหมของ Toro

⚠ คำเตือน

ใบมดคมมาก การสมผสโดนใบมดอาจทำใหไดรบบาดเจบรายแรง

ดบเครองยนตและรอใหชนสวนเคลอนไหวทงหมดหยดนงกอนจะออกจากตำแหนงใชงาน

1. ดบเครองยนตและรอใหชนสวนเคลอนไหวทงหมดหยดนง
2. ยกแผงเบยงทศสวนทายไว
3. เกยวถงเกบหญาเขาท (รป 19)

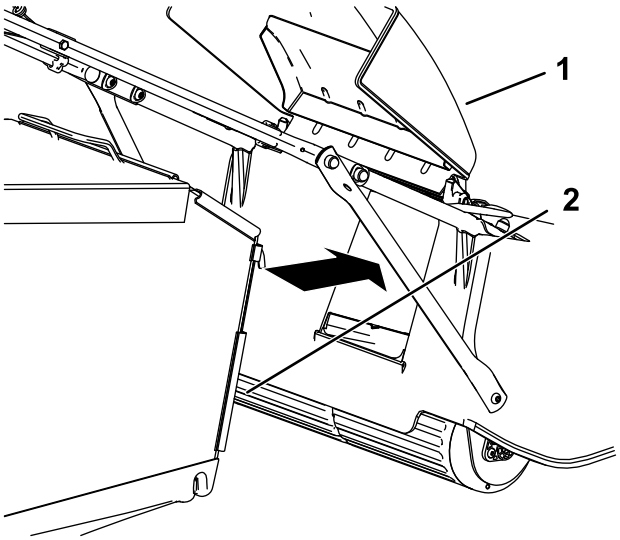

g283012

รป 19

1. แผงเบยงทศทางสวนทาย
2. ถงเกบหญา

4. ลดระดบแผงเบยงทศทางสวนทายลงมา

เคลดลบการปฏบตงาน

เคลดลบทวไป

- อานคำแนะนำเพอความปลอดภยและคมอผใชเลมนอยางละเอยดกอนใชงานอปกรณ
- หยบเอากงไม กอนหน ลวด และเศษวสดอนๆ ทอาจจะโดนใบมดและกระเดน ออกไปจากพนททำงาน
- พาทกคนโดยเฉพาะเดกและสตวเลยงออกจากพนททำงาน
- หลกเลยงการชนตนไม กำแพง ทางเทา หรอวตถแขงอนๆ หามเขนเครองตดหญาทบไปบนวตถใดๆ
- หากเครองตดหญากระทบกบวตถหรอเรมสน ใหดบเครองยนตทนท แลวถอดสายไฟออกจากหวเทยนกอนจะตรวจสอบความเสยหายของอปกรณ
- ดแลรกษาใบมดใหคมตลอดฤดกาลตดหญา ตะไบรอยบนบนใบมดออกเปนระยะ
- เปลยนใบมดเปนใบมดของแทของ Toro เมอจำเปน
- หญาและใบไมเปยกอาจจะจบตวเปนกอนบนพนสนาม สงผลใหเครองตดหญาอดตนหรอเครองยนตตดขดได ดงนนไมควรตดหญาในพนทชนแฉะ
- ทำความสะอาดใตทองเครองตดหญาหลงการตดหญาทกครง โปรดด การทำความสะอาดอปกรณ (หนา 21)
- ดแลรกษาเครองยนตใหอยในสภาพด
- ทำความสะอาดไสกรองอากาศเปนประจำ เศษหญาและฝนอาจอดตนไสกรองอากาศ และทำใหประสทธภาพเครองยนตลดลง
- ปรบรอบเครองยนตไปทความเรวสงสดเพอใหไดผลลพธในการตดทดทสด

การตดหญา

- หญาโตเรวแตกตางกนในแตละชวงเวลาของป ในฤดรอน ความสงในการตดทเหมาะสมทสดคอ 64 มม. (2½ นว), 76 มม. (3 นว) หรอ 89 มม. (3½ นว) ตดเพยง ⅓ ของความสงของใบหญาในแตละครง อยาตดทความสงตำกวา 64 มม. (2½ นว) เวนเสยแตหญาไมหนา หรอเปนชวงปลายฤดใบไมรวงทหญาเรมจะเตบโตชาลง
- เมอตดหญาทสงกวา 15 ซม. (6 นว) ใหตดหญาดวยความสงในการตดทสงทสดกอนและใชความเรวตำ แลวจงตดอกครงทความสงตำลงมาเพอใหสนามออกมาดดทสด ถาหญายาวเกนไปและใบไมจบตวเปนกอนบนพนสนาม อาจสงผลใหเครองตดหญาอดตนและเครองยนตตดขดได
- เปลยนทศทางการตดไปเรอยๆ วธนชวยกระจายเศษหญาไปบนสนามเพอใหเปนปยอยางทวถง

หากผลทออกมายงไมนาพอใจ ใหลองทำตามขนตอนใดขนตอนหนงดงตอไปน:

- ลบใบมดใหคม
- ตดหญาใหชาลง
- เพมความสงในการตด
- ตดหญาใหบอยขน
- ตดหญาโดยทำใหแนวการตดซอนกน

การตดใบไม

- หลงจากตดหญาบนสนามแลว ดใหแนใจวาสามารถมองเหนสนามครงหนงผานเศษหญาทปกคลมได คณอาจจะตองเขนเครองตดหญาผานใบไมมากกวา 1 ครง
- ลดความเรวในการตดลง ถาเครองตดหญาไมสามารถตดใบไมใหมความละเอยดเพยงพอ

หลงการปฏบตงาน

ความปลอดภยหลงจากการใชงาน

ความปลอดภยทวไป

- ดบเครองอปกรณทกครง รอใหชนสวนเคลอนไหวหยดนง และปลอยใหเครองยนตเยนลงกอนปรบ ซอมบำรง ทำความสะอาด หรอจดเกบอปกรณ
- กำจดหญาและสงสกปรกออกจากเครองตดหญาเพอปองกนไฟไหม กำจดนำมนและเชอเพลงทหก
- อยาจดเกบเครองตดหญาหรอภาชนะบรรจนำมนในททมเปลวไฟ ประกายไฟ หรอไฟนำรอง เชน บนเครองทำนำรอนหรอเครองใชไฟฟาอนๆ

ความปลอดภยในการขนยาย

- ใชความระมดระวงเมอยกเครองตดหญาขนหรอลง
- ยดเครองตดหญาไมไหพลกควำ

การทำความสะอาดอปกรณ

ระยะการซอมบำรง: กอนการใชงานแตละครงหรอทกวน

⚠ คำเตอน

เครองตดหญาอาจจะปลอยวสดออกมาจากดานลาง

- **สวมใสแวนนรภย**
- **อยในตำแหนงใชงาน (หลงมอจบ) ในขณะทเครองยนตกำลงทำงานอย**
- **หามไมใหผอนอยใกลๆ ขณะทำงาน**

เพอผลลพธทดทสด ทำความสะอาดอปกรณทนทหลงจากตดหญาเสรจ

สำคญ: **ทำความสะอาดฐานอปกรณทนทหลงจากใชตดหญาทผานการพนสาร**

หมายเหต: อยาฉดนำใสเครองยนตขณะทำความสะอาด

1. เคลอนยายเครองตดหญาไปยงพนปนราบ
2. ดบเครองยนตและรอใหชนสวนเคลอนไหวทงหมดหยดนงกอนจะออกจากตำแหนงใชงาน
3. ปดเศษหญาออกจากดานบนตวเรอนฐานทนทหลงจากใชงาน
4. ปดเศษหญาและเศษวสดทงหมดออกจากเครองยนต รวมถงทอไอเสย/แผงกนทอไอเสย ชองอากาศทโครงกระจงหนา และฐานรอบๆ โดยใชแปรงหรอลมเปา
5. ลดอปกรณไปยงการตงคาความสงการตดระดบตำสด โปรดด การปรบความสงในการตด (หนา 13)
6. ลางบรเวณใตประตทายทเศษหญาเขาไปจากดานลางของอปกรณเขาหาถงเกบหญา
7. ตอสายยางทตอกบกอกนำเขากบชองลาง (รป 20)

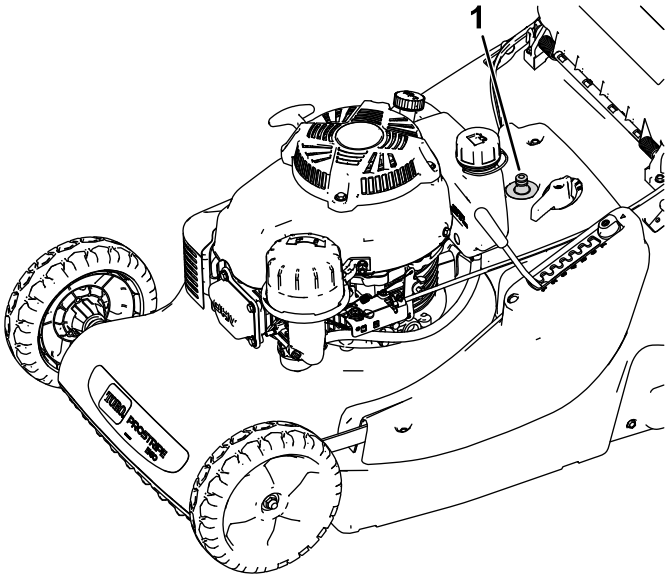

รป 20

1. ชองลาง

---

8. เปดนำ สตารทเครองยนต ปรบใบมดใหอยในตำแหนงทำงาน และเปดการทำงานจนกวาไมมเศษหญาออกมาจากใตอปกรณ
9. ดบเครองยนต ปดนำ ถอดสายยางออกจากอปกรณ
10. สตารทเครองยนต และปลอยใหทำงานสกครเพอใหดานลางของอปกรณแหง ปองกนการเกดสนม
11. ดบเครองยนต และปลอยใหอปกรณเยนลงกอนจดเกบไวในทปด
12. ทำความสะอาดนำมนหรอเชอเพลงทหก

การบำรงรกษา

หมายเหต: ดดานซายและขวาของเครองตดหญาจากตำแหนงปกตในการควบคมเครอง

กำหนดการบำรงรกษาทแนะนำ

ระยะการซอมบำรง	ขนตอนการบำรงรกษา
หลงจาก 8 ชวโมงแรก	• เปลยนนำมนเครอง
กอนการใชงานแตละครง หรอทกวน	• ตรวจสอบระดบนำมนเครอง • ทำความสะอาดเศษหญาและดนออกจากใตทองเครองตดหญา • เครองยนตควรดบภายใน 3 วนาทหลงการปลอยกานควบคมใบมด • ตรวจสอบสภาพของใบมด • ตรวจสอบวาแผงปองกนและอปกรณนรภยทงหมดตดตงอยและทำงานไดตามปกต • ตรวจสอบใหแนใจวาฐานสะอาด และถงเกบหญามสภาพด (เปลยนถาชำรด)
ทก 25 ชวโมง	• ทำความสะอาดไสกรองโฟม (ทำความสะอาดบอยขนหากใชงานในสภาวะทมฝน) • ตรวจสอบสายระบบขบเคลอนดวยตวเองและปรบถาจำเปน • เปลยนใบมดหรอถอดออกไปลบคม (ทำใหบอยขนหากขอบทอเรว) • ลบใบมดใหคม
ทก 50 ชวโมง	• เปลยนนำมนเครอง (เปลยนบอยขนหากใชงานในสภาวะทมฝนมาก)
ทก 100 ชวโมง	• เปลยนหวเทยน
ทก 300 ชวโมง	• เปลยนไสกรองกระดาษ (เปลยนบอยขนหากใชงานในสภาวะทมฝน)
กอนจดเกบ	• ถายนำมนเชอเพลงกอนทำการซอมแซมตามคำแนะนำและกอนการจดเกบประจำป
ทกป	• เปลยนใบมดหรอถอดออกไปลบคม • โปรดดคมอเจาของเครองยนตสำหรบขนตอนการบำรงรกษารายปเพมเตม

สำคญ: **โปรดอางองคมอผใชของเครองยนตสำหรบขนตอนการบำรงรกษาเพมเตม**

ความปลอดภยในการบำรงรกษา

- ถอดสายไฟหวเทยนจากหวเทยนกอนทำการบำรงรกษา
- สวมถงมอและแวนนรภยระหวางบำรงรกษาเครองตดหญา
- ใบมดคมมาก การสมผสโดนใบมดอาจทำใหไดรบบาดเจบรายแรง สวมถงมอขณะบำรงรกษาใบมด หามซอมแซมหรอดดแปลงใบมด
- หามแกไขเปลยนแปลงอปกรณนรภย และตรวจสอบเปนประจำวาอปกรณทำงานตามปกต
- การเอยงเครองตดหญาอาจทำใหเชอเพลงรวไหลได นำมนเชอเพลงตดไฟงายและเกดการระเบดได ซงทำใหเกดการบาดเจบได เดนเครองจนเชอเพลงหมด หรอถายเชอเพลงออกดวยปมมอ หามทำกาลกนำกบเชอเพลง
- เพอสมรรถนะสงสด โปรดใชเฉพาะอะไหลทดแทนและอปกรณเสรมของแทจาก Toro เทานน อะไหลทดแทนและอปกรณเสรมทผลตโดยผผลตรายอนอาจเปนอนตราย และการใชงานดงกลาวอาจทำใหการรบประกนผลตภณฑเปนโมฆะ

การเตรยมการบำรงรกษา

ระยะการซอมบำรง: ทก 100 ชวโมง

1. ดบเครองยนตและรอใหชนสวนเคลอนไหวทงหมดหยดนง
2. ถอดสายไฟหวเทยนจากหวเทยน (รป 21) กอนการบำรงรกษา

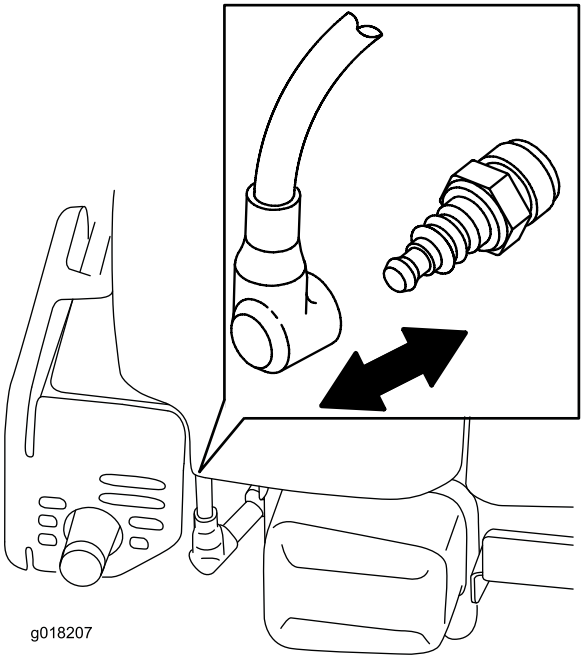

g018207

รป 21

3. หลงจากทำตามขนตอนการบำรงรกษาแลว เชอมตอสายหวเทยนเขากบหวเทยน

สำคญ: **กอนเอยงอปกรณเพอเปลยนนำมนหรอเปลยนใบมด ปลอยใหถงเชอเพลงหมดจากการใชงานตามปกตกอน หากคณตองเอยงอปกรณกอนจะใชเชอเพลงหมด ใหใชปมมอดดเชอเพลงออก เอยงเครองตดหญาขนโดยใหกรองอากาศหนขนเสมอ**

⚠ คำเตอน

การเอยงเครองตดหญาอาจทำใหเชอเพลงรวไหลได นำมนเชอเพลงตดไฟงายและเกดการระเบดได ซงทำใหเกดการบาดเจบได

เดนเครองจนเชอเพลงหมด หรอถายเชอเพลงออกดวยปมมอ หามทำกาลกนำกบเชอเพลง

การซอมบำรงไสกรองอากาศ

ระยะการซอมบำรง: ทก 25 ชวโมง—ทำความสะอาดไสกรองโฟม (ทำความสะอาดบอยขนหากใชงานในสภาวะทมฝน)

ทก 300 ชวโมง—เปลยนไสกรองกระดาษ (เปลยนบอยขนหากใชงานในสภาวะทมฝน)

สำคญ: **อยาเดนเครองอปกรณในขณะทถอดไสกรอง เพราะเครองยนตอาจเสยหายอยางรนแรงได**

1. ขนตอนการบำรงรกษาเชงปองกน โปรดด การเตรยมการบำรงรกษา (หนา 23)
2. ถอดฝาและทำความสะอาดใหทว (รป 22)

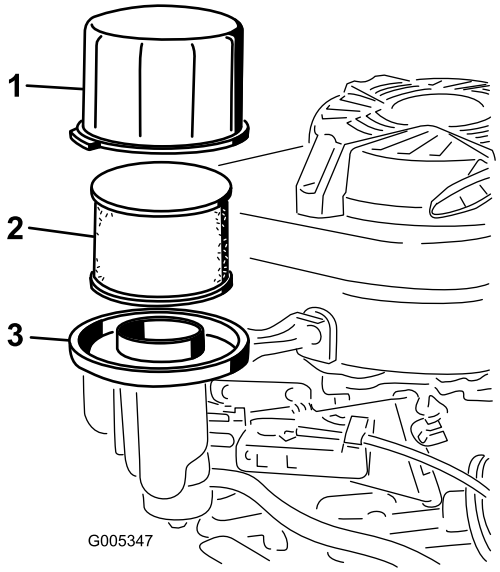

g005347

รป 22

1. ฝาครอบ
2. ไสกรองอากาศขนตนแบบโฟมและไสกรองอากาศกระดาษ
3. ฐานไสกรองอากาศ

---

3. ถอดไสกรองอากาศขนตนแบบโฟมและไสกรองอากาศกระดาษจากฐานไสกรองอากาศ (รป 22)
4. ถอดไสกรองอากาศขนตนแบบโฟมออกจากไสกรองอากาศกระดาษ และลางไสกรองอากาศขนตนแบบโฟมดวยผงซกฟอกออนๆ และนำ จากนนซบใหแหง
5. ตรวจสอบไสกรองกระดาษ และเปลยนอนใหม หากสกปรกมาก

   สำคญ: **อยาพยายามทำความสะอาดไสกรองกระดาษ**

6. ตดตงไสกรองอากาศขนตนแบบโฟมเขาในไสกรองอากาศกระดาษ
7. ตดตงไสกรองอากาศขนตนแบบโฟมและไสกรองอากาศกระดาษเขากบฐานไสกรองอากาศ
8. ตดตงฝาครอบ

การเปลยนนำมนเครอง

ระยะการซอมบำรง: หลงจาก 8 ชวโมงแรก

ทก 50 ชวโมง

เดนเครองประมาณ 2-3 นาทกอนการเปลยนนำมนเครองเพอใหนำมนเครองอน นำมนเครองอนจะไหลไดดกวาและดกจบสงสกปรกไดมากกวา

ขอมลจำเพาะของนำมนเครอง

ความจนำมนเครอง	0.65 ลตร (22 ออนซของเหลว)ไมมตวกรองนำมน, 0.85 ลตร (29 ออนซของเหลว) มไสกรองนำมน
ความหนดของนำมน	นำมนชะลาง SAE 30 หรอ SAE 10W-30
ประเภทบรการ API	SJ ขนไป

1. ขนตอนการบำรงรกษาเชงปองกน โปรดด การเตรยมการบำรงรกษา (หนา 23)
2. ระบายนำมนออกจากถงนำมน
3. วางอางนำมนใตกานวด/รระบายนำมน
4. ทำความสะอาดบรเวณรอบๆ กานวด
5. ถอดกานวดนำมนเครองโดยหมนฝาปดทวนเขมนาฬกา แลวดงออกมา
6. เอยงเครองตดหญาไปทาง**ดานขวา** (ไสกรองอากาศอยดานบน) เพอเทนำมนลงในอางนำมน
7. หลงจากถายนำมนเสรจ วางเครองตดหญากลบในตำแหนงใชงาน
8. เตมนำมนใหมเขาไปในหองขอเหวยงจนไดระดบทเหมาะสมบนกานวด โปรดด 3 การเตมนำมนเครอง (หนา 10)
9. สอดกานวดลงในชองเตมและหมนฝาปดตามเขมนาฬกาใหแนน
10. เชดนำมนทหกออก
11. รไซเคลนำมนทใชแลวตามกฎหมายทองถน

การปรบสายระบบขบเคลอนดวยตวเอง

ระยะการซอมบำรง: ทก 25 ชวโมง

1. ดบเครองยนต
2. ดงอปกรณไปดานหลงในขณะทบบกานปรบระบบขบเคลอนดวยตวเองชาๆ จนกวาลกกลงหลงจะลอก

   หมายเหต: กานปรบระบบขบเคลอนดวยตวเองควรอยหางจากมอจบ 6 ซม. (2-⅜ นว)

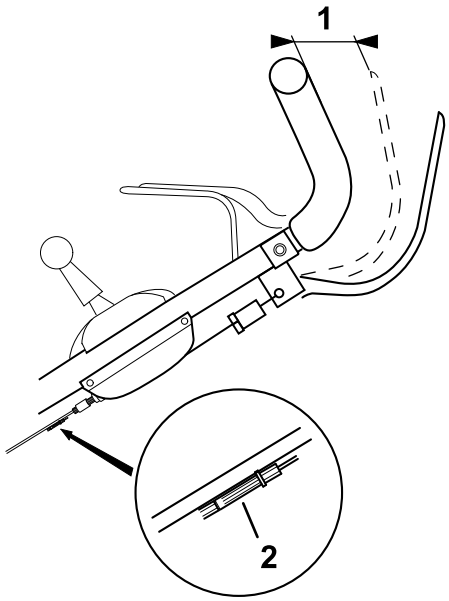

g283011

รป 23

1. 6 ซม. (2-⅜ นว)
2. ทปรบสาย

---

3. หากระยะหางระหวางกานปรบระบบขบเคลอนดวยตวเองกบมอจบไมถง 6 ซม. (2-⅜ นว) ใหปรบทปรบสายพลาสตกสดำเพอตงคาระยะหางทถกตอง

การเปลยนใบมด

ระยะการซอมบำรง: ทก 25 ชวโมง—เปลยนใบมดหรอถอดออกไปลบคม (ทำใหบอยขนหากขอบทอเรว)

ทกป

สำคญ: คณตองใชประแจวดแรงบดเพอใหตดตงใบมดไดอยางถกตอง
หากไมมประแจวดแรงบดหรอไมตองการทำขนตอนนดวยตวเอง โปรดตดตอตวแทนบรการทไดรบอนญาต

ตรวจสอบใบมดทกครงทเชอเพลงหมด หากใบมดชำรดหรอมรอยแตก ใหเปลยนทนท หากขอบใบมดทอหรอบน ใหถอดไปลบคมและปรบสมดล หรอเปลยนใบมด

⚠ คำเตอน

ใบมดคมมาก การสมผสโดนใบมดอาจทำใหไดรบบาดเจบรายแรง

สวมถงมอขณะบำรงรกษาใบมด

1. ถอดสายไฟหวเทยนจากหวเทยน โปรดด การเตรยมการบำรงรกษา (หนา 23)
2. เอยงอปกรณโดยใหกรองอากาศหนขนเสมอ
3. ใชบลอกไมเพอวางใบมดใหมนคง (รป 24)

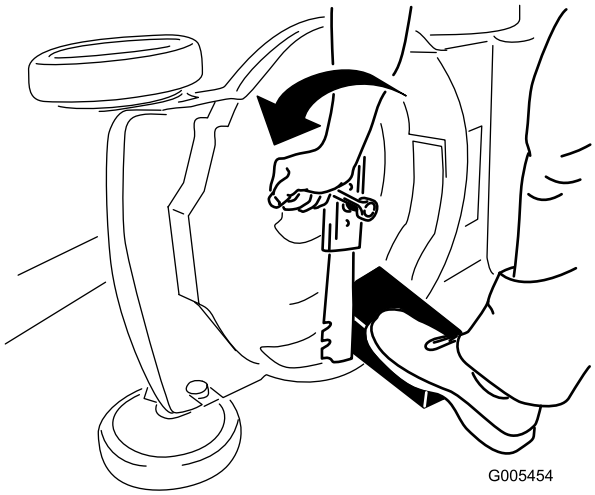

g005454

รป 24

4. ถอดใบมดและเกบอปกรณยดตดทงหมดไว (รป 24)
5. ตดตงใบมดใหมและอปกรณยดตดทงหมดเขาท (รป 25)

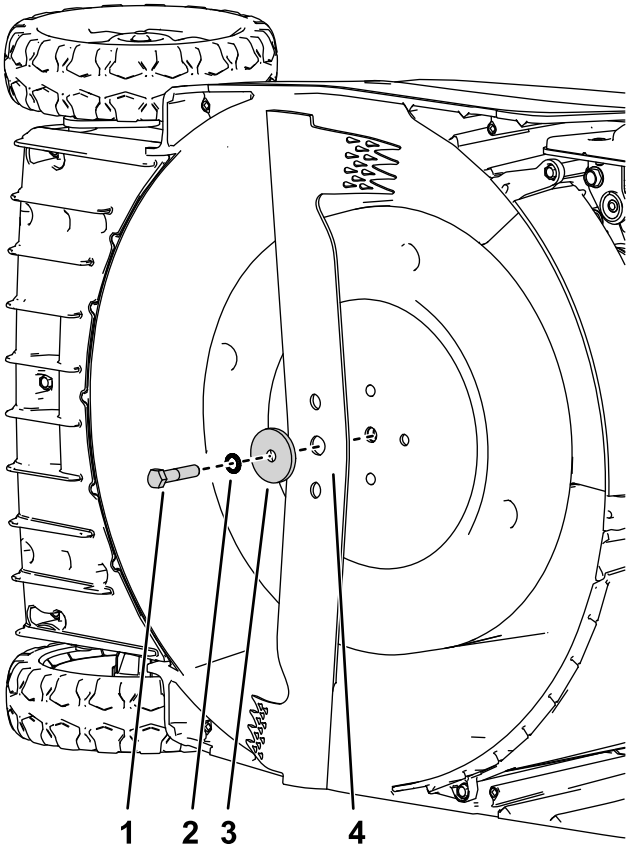

g281629

รป 25

1. สลกเกลยว
2. แหวนลอก
3. ตวคน
4. ใบมด

สำคญ: **วางปลายโคงของใบมดหนเขาหาตวเรอนอปกรณ**

6. **ใหประแจวดแรงบดขนสลกใบมดใหไดแรงบด 54 นวตนเมตร (40 ฟตปอนด)**

การลบคมใบมด

ระยะการซอมบำรง: กอนการใชงานแตละครงหรอทกวน
ทก 25 ชวโมง

ใบมดทสกเลกนอยอาจลบคมได ขอบใบมดทงหมดตองลบคมใหเทากนเพอรบรองความสมดล

1. ถอดใบมดออกจากอปกรณ โปรดด การเปลยนใบมด (หนา 28)
2. ทำความสะอาดใบมดโดยใชแปรงและนำ จากนนตรวจสอบใบมดหารองรอยความเสยหาย
3. ลบคมขอบตดทงสองฝงดวยตะไบเรยบ

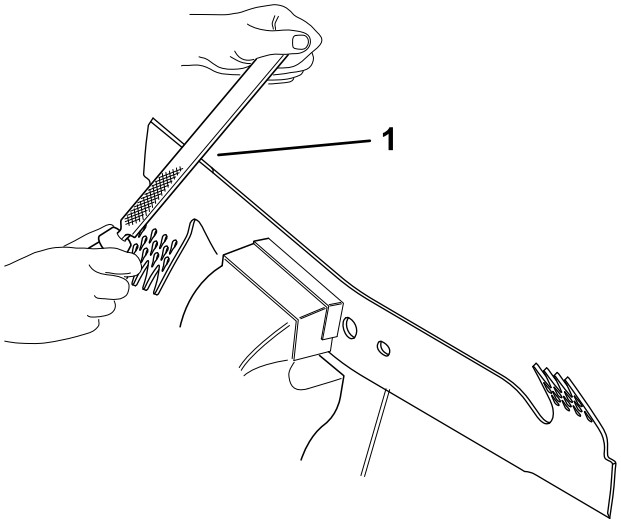

g284230

รป 26

1. ตะไบโดยทำมม 30° ถง 45° องศา

---

4. เลอนไขควงผานรตรงกลาง และจบใบมดไวในแนวนอน

   หมายเหต: ใบมดทสมดลจะคงอยในแนวนอน

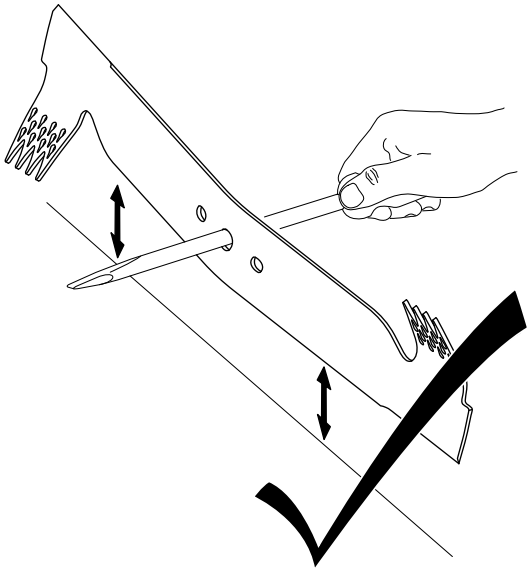

g284231

รป 27

---

5. ลบคมปลายฝงทหนกกวาจนกวาใบมดจะสมดล

   หมายเหต: หากใบมดไมสมดล ฝงทหนกกวาจะหมนลง

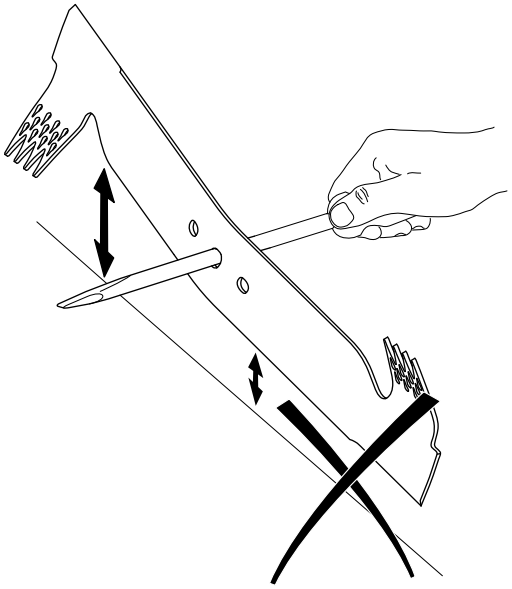

g284232

sU 28

การจดเกบ

ความปลอดภยเมอจดเกบ

ดบเครองอปกรณทกครง รอใหชนสวนเคลอนไหวหยดนง และปลอยใหเครองยนตเยนลงกอนปรบ ซอมบำรง ทำความสะอาด หรอจดเกบอปกรณ

การเตรยมเครองตดหญาสำหรบการจดเกบ

⚠ คำเตอน

ไอระเหยของนำมนเบนซนอาจระเบดได

- **หามเกบนำมนเบนซนไวนานกวา 30 วน**
- **หามจดเกบเครองตดหญาในทปดลอมใกลแหลงเปลวเพลง**
- **ปลอยใหเครองยนตเยนลงกอนจดเกบ**

1. ระหวางเตมเชอเพลงครงสดทายของป ใหเตมสารคงสภาพเชอเพลงลงในเชอเพลงตามคำแนะนำของผผลตเครองยนต
2. เดนเครองจนกระทงเครองดบเนองจากนำมนหมด
3. ปลอยใหเครองยนตเดนเครองจนดบ เมอคณไมสามารถสตารทเครองยนตไดอกตอไป แสดงวาเครองไมมเชอเพลงเหลออยจรงๆ
4. ถอดสายไฟออกจากหวเทยนและทงไว
5. ถอดหวเทยน เตมนำมน 15 มล. (0.5 ออนซ) ผานรหวเทยน และดงสายสตารทชาๆ หลายๆ ครงเพอใหนำมนกระจายไปตามกระบอกสบ เพอปองกนไมใหกระบอกสบสกหรอในชวงทไมไดใชงาน
6. ตดตงหวเทยนและขนดวยประแจวดแรงบดจนไดแรงบด 23 นวตนเมตร (17 ฟตปอนด)
7. ขนนอต สลก สกรทงหมด
8. เกบอปกรณในพนทเยน สะอาด และแหง

การนำเครองตดหญาออกจากทเกบ

ตอสายไฟเขากบหวเทยน

หมายเหตุ:

นโยบายความเปนสวนตวเขตเศรษฐกจยโรป/สหราชอาณาจกร

การใชขอมลสวนบคคลของ Toro

The Toro Company (“Toro”) เคารพความเปนสวนตวของคณ เมอคณซอผลตภณฑของเรา เราอาจรวบรวมขอมลสวนบคคลบางอยางเกยวกบคณ ทงรวบรวมโดยตรงจากคณหรอผานบรษท Toro ในทองถนหรอจากตวแทนจำหนาย Toro ใชขอมลนเพอปฏบตตามขอผกพนตามสญญา เชน ลงทะเบยนการรบประกนสนคา ดำเนนการขอใชสทธการรบประกนใหกบคณ หรอตดตอคณในกรณทมการเรยกคนผลตภณฑ และเพอวตถประสงคทางธรกจทถกตองตามกฎหมาย เชน เพอวดความพงพอใจของลกคา ปรบปรงผลตภณฑของเรา หรอใหขอมลผลตภณฑทคณอาจสนใจ Toro อาจแบงปนขอมลกบบรษทยอย บรษทในเครอ ตวแทนจำหนาย หรอพนธมตรทางธรกจอนๆ ทเกยวของกบกจกรรมเหลาน และเรายงอาจเปดเผยขอมลสวนบคคลเมอกฎหมายกำหนด หรอเมอเกยวของกบการขาย การซอ หรอการควบรวมธรกจ เราไมขายขอมลสวนบคคลของคณใหกบบรษทอนเพอวตถประสงคทางการตลาด

การเกบรกษาขอมลสวนบคคล

Toro จะเกบรกษาขอมลสวนบคคลของคณตราบเทาทจำเปนตามวตถประสงคขางตน และเปนไปตามขอกำหนดทางกฎหมาย หากตองการขอมลเพมเตมเกยวกบระยะเวลาการเกบรกษาทเกยวของ โปรดตดตอ legal@toro.com

พนธสญญาตอการรกษาความปลอดภยของ Toro

ขอมลสวนบคคลของคณอาจไดรบการประมวลผลในสหรฐอเมรกาหรอประเทศอนๆ ซงอาจมกฎหมายคมครองขอมลเขมงวดนอยกวาประเทศทพำนกของคณ เมอใดกตามทเราถายโอนขอมลของคณออกไปนอกประเทศทพำนกของคณ เราจะใชขนตอนทกำหนดตามกฎหมายเพอใหแนใจวามการปกปองทเหมาะสมสำหรบการคมครองขอมล และเพอใหแนใจวาขอมลไดรบการดแลอยางปลอดภย

การเขาถงและการแกไข

คณอาจมสทธทจะแกไขหรอตรวจสอบขอมลสวนบคคล หรอคดคานหรอจำกดการประมวลผลขอมลของคณ หากตองการใชสทธดงกลาว โปรดตดตอเราทางอเมล legal@toro.com หากคณมขอสงสยเกยวกบวธการจดการขอมลของ Toro เราขอแนะนำใหคณแจงเราโดยตรง โปรดทราบวา ผมถนพำนกในยโรปมสทธทจะรองเรยนไปยงหนวยงานกำกบดแลดานการคมครองขอมล

ขอเสนอท 65 ขอมลคำเตอนของรฐแคลฟอรเนย

คำเตอนนคออะไร

คณอาจเหนการจดจำหนายผลตภณฑทมฉลากคำเตอนดงตอไปน:

คำเตอน: มะเรงและเปนอนตรายตอระบบสบพนธ—www.p65Warnings.ca.gov

ขอเสนอท 65 คออะไร

ขอเสนอ 65 มผลบงคบใชกบบรษททดำเนนธรกจในรฐแคลฟอรเนย ขายผลตภณฑในรฐแคลฟอรเนย หรอผลตผลตภณฑทอาจขายหรอซอภายในรฐแคลฟอรเนย ระเบยบขอนบงคบใหผวาการรฐแคลฟอรเนยรกษาและเผยแพรรายการสารเคมททราบวาเปนสาเหตของมะเรง การพการแตกำเนด และ/หรอเปนอนตรายตอระบบสบพนธอนๆ รายการซงมการปรบปรงเปนรายป ประกอบดวยสารเคมนบรอยรายการทพบในสนคาทใชในชวตประจำวน วตถประสงคของขอเสนอท 65 คอเพอแจงขอมลแกสาธารณชนเกยวกบการสมผสกบสารเคมเหลาน

ขอเสนอท 65 ไมไดสงหามการขายผลตภณฑทประกอบดวยสารเคมเหลาน แตกำหนดใหมการตดคำเตอนบนผลตภณฑ บรรจภณฑ หรอเอกสารทมากบผลตภณฑ นอกจากน คำเตอนขอเสนอท 65 ไมไดหมายความวาผลตภณฑละเมดมาตรฐานหรอขอกำหนดดานความปลอดภยของผลตภณฑแตอยางใด ทจรงแลว รฐบาลแคลฟอรเนยมคำรบรองวาคำเตอนขอเสนอท 65 "ไมเหมอนกบการตดสนทางกฎหมายทระบวาผลตภณฑ 'ปลอดภย' หรอ 'ไมปลอดภย'" สารเคมเหลานหลายชนดมการใชงานในผลตภณฑในชวตประจำวนมาหลายปโดยไมมการบนทกถงอนตราย หากตองการขอมลเพมเตม เขาไปท https://oag.ca.gov/prop65/faqs-view-all.

คำเตอนขอเสนอท 65 หมายความวา บรษทได (1) ประเมนการสมผสสารและสรปวาการสมผสสารนนเกน "ระดบความเสยงทไมมนยสำคญ" หรอ (2) เลอกทจะระบคำเตอนตามความเขาใจของตนเกยวกบการมอยของสารเคมทอยในรายการโดยไมมการพยายามประเมนการสมผสสาร

กฎหมายนบงคบใชททกแหงหนหรอไม

คำเตอนขอเสนอท 65 เปนขอกำหนดภายใตกฎหมายของรฐแคลฟอรเนยเทานน คำเตอนเหลานเหนไดทวไปภายในรฐแคลฟอรเนยในสถานการณตางๆ รวมถงแตไมจำกดเฉพาะรานอาหาร รานขายของชำ โรงแรม โรงเรยน และโรงพยาบาล และบนผลตภณฑหลากหลายชนด นอกจากน รานคาออนไลนและรานคาทสงสนคาทางพสดยงระบคำเตอนขอเสนอท 65 ทางเวบไซตหรอในแคตตาลอกของตนอกดวย

คำเตอนของรฐแคลฟอรเนยเปนอยางไรเมอเทยบกบขดจำกดของสวนกลาง

มาตรฐานขอเสนอท 65 มกมความเขมงวดกวามาตรฐานของสวนกลางและมาตรฐานสากล มสสารมากมายทตองระบคำเตอนขอเสนอท 65 แตมระดบทตำกวาขดจำกดทตองดำเนนการของสวนกลางหลายเทา ตวอยางเชน มาตรฐานขอเสนอท 65 สำหรบคำเตอนตะกวคอ 0.5 ไมโครกรม/วน ซงตำกวามาตรฐานของสวนกลางและมาตรฐานสากลอยางมาก

เหตใดผลตภณฑทคลายคลงกนไมไดระบคำเตอนทงหมด

- ผลตภณฑทขายในรฐแคลฟอรเนยตองตดฉลากขอเสนอท 65 ในขณะทผลตภณฑคลายคลงกนทขายทอนไมตองตดฉลากน
- บรษททเกยวของในการฟองรองขอเสนอท 65 ทกำลงหาขอตกลงอาจจำเปนตองใชคำเตอนขอเสนอท 65 สำหรบผลตภณฑของตน แตบรษทอนๆ ทผลตผลตภณฑทคลายกนอาจไมจำเปนตองมขอกำหนดดงกลาว
- การบงคบใชขอเสนอท 65 นนไมสมำเสมอ
- บรษทอาจเลอกไมระบคำเตอนเพราะพวกเขาสรปวา ไมจำเปนตองทำตามขอเสนอท 65 การไมระบคำเตอนบนผลตภณฑไมไดหมายความวาผลตภณฑปราศจากสารเคมในรายการในระดบใกลเคยงกน

เหตใด Toro จงระบคำเตอนน

Toro เลอกทจะแจงขอมลแกผบรโภคใหมากทสดเททำได เพอใหผบรโภคสามารถตดสนใจไดอยางมขอมลเกยวกบผลตภณฑทตนซอและใชงาน Toro ระบคำเตอนในบางกรณ ตามทตนรวามสารเคมในรายการตงแตหนงรายการขนไป โดยไมมการประเมนระดบการสมผสสาร เนองจากสารเคมในรายการไมไดมขอกำหนดขดจำกดการสมผสสารทงหมด แมวาการสมผสสารจากผลตภณฑ Toro อาจละเลยไดหรออยภายในชวง "ความเสยงทไมมนยสำคญ" แมจะไมมความจำเปนแต Toro กเลอกทจะระบคำเตอนขอเสนอท 65 นอกจากน หาก Toro ไมไดระบคำเตอนเหลาน Toro อาจถกฟองรองโดยรฐแคลฟอรเนย หรอโดยบคคลเอกชนภายนอกทมองหาทางบงคบใชขอเสนอท 65 และตองโทษปรบจำนวนมาก

การรบประกนของ Toro

การรบประกนแบบจำกดเงอนไข 2 ปหรอ 1,500 ชวโมง

เงอนไขและผลตภณฑทคมครอง

The Toro Company และบรษทในเครอ และ Toro Warranty Company ตามขอตกลงระหวางกน รบประกนผลตภณฑเพอการพาณชยของ Toro (“ผลตภณฑ”) รวมกนวา ผลตภณฑปราศจากตำหนทางดานวสดและงานฝมอเปนเวลา 2 ปหรอการทำงาน 1,500 ชวโมง* แลวแตวาสงใดเกดกอน การรบประกนนมผลกบผลตภณฑทงหมด ยกเวนเครองเตมอากาศ (โปรดดคำชแจงการรบประกนแยกตางหากของผลตภณฑเหลาน) หากมเงอนไขทใชสทธการรบประกนได เราจะซอมแซมผลตภณฑใหคณโดยไมมคาใชจาย ซงรวมถงการวนจฉย แรงงาน อะไหล และการขนสง การรบประกนนเรมตนตงแตวนทสงมอบผลตภณฑใหแกผซอปลกคนแรก
* ผลตภณฑตดตงดวยมเตอรนบชวโมง

คำแนะนำสำหรบการขอบรการตามการรบประกน

คณเปนผรบผดชอบในการแจงตวแทนจำหนายผลตภณฑเพอการพาณชยหรอผขายผลตภณฑเพอการพาณชยทไดรบอนญาตทคณซอผลตภณฑมาทนททคณเชอวามเงอนไขทใชสทธการรบประกนไดเกดขน หากคณตองการความชวยเหลอเกยวกบการคนหาตวแทนจำหนายหรอผขายผลตภณฑเพอการพาณชยทไดรบอนญาต หรอคณมคำถามเกยวกบสทธการรบประกนหรอความรบผดชอบ คณสามารถตดตอเราได:

Toro Commercial Products Service Department
Toro Warranty Company
8111 Lyndale Avenue South
Bloomington, MN 55420-1196

952–888–8801 หรอ 800–952–2740
อเมล: commercial.warranty@toro.com

ความรบผดชอบของเจาของ

ในฐานะเจาของผลตภณฑ คณเปนผรบผดชอบในการบำรงรกษาและการปรบผลตภณฑตามทกำหนดใน*คมอผใช* การซอมแซมปญหาของผลตภณฑทเกดขนจากการไมปฏบตตามการบำรงรกษาและการปรบทกำหนดไมไดรบความคมครองในการรบประกนน

รายการและเงอนไขทไมคมครอง

ขอบกพรองหรอการทำงานผดปกตของผลตภณฑทเกดขนในระหวางระยะเวลารบประกนอาจไมใชขอบกพรองทางวสดหรองานฝมอทงหมด การรบประกนนไมคมครองสงตางๆ ตอไปน:

- ขอบกพรองของผลตภณฑซงเปนผลจากการใชอะไหลทดแทนทไมใชของ Toro หรอจากการตดตงและใชสวนขยายหรอดดแปลงใชอปกรณเสรมและอปกรณทไมใชแบรนด Toro
- ขอบกพรองของผลตภณฑซงเปนผลจากการไมปฏบตตามการบำรงรกษาและ/หรอการปรบทแนะนำ
- ขอบกพรองของผลตภณฑซงเปนผลจากการใชงานผลตภณฑในทางทผด การละเลย หรอไมใสใจ
- อะไหลทสกหรอจากการใชงานตามปกตไมใชขอบกพรอง ตวอยางของอะไหลทสกหรอหรอใชงานไปในระหวางการใชงานผลตภณฑตามปกต รวมถงแตไมจำกดเพยง ผาเบรกและแผนรองเบรก แผนคลตช ใบมด ใบมดพวงลกกลงและแบรง (มซลหรออดจาระบ) ใบมดลาง หวเทยน ลอเลอนและแบรงลอยาง ไสกรอง สายพาน สวนประกอบหวสเปรยบางอยาง เชน ไดอะแฟรม หวฉด และเชควาลว
- ขอบกพรองทเกดจากอทธพลภายนอก รวมถงแตไมจำกดเพยงสภาพอากาศ หลกปฏบตในการจดเกบ การปนเปอน การใชเชอเพลง นำหลอเยน นำมนหลอลน สารเตมแตง ปย นำ หรอสารเคมทไมผานการรบรอง
- ขอบกพรองหรอปญหาดานประสทธภาพเนองจากการใชเชอเพลง (เชน เบนซน ดเซล หรอไบโอดเซล) ทไมเปนไปตามมาตรฐานอตสาหกรรมทเกยวของ
- เสยงรบกวน การสนสะเทอน การสกหรอและฉกขาด และการเสอมสภาพตามปกต “การสกหรอและฉกขาด” ตามปกตรวมถงแตไมจำกดเพยง ความเสยหายตอเบาะทนงเนองจากการสกหรอหรอขดขด สทหลดลอก สตกเกอรหรอหนาตางทมรอยขวน

อะไหล

อะไหลทมกำหนดการเปลยนตามการบำรงรกษาทกำหนดมการรบประกนตามระยะเวลาจนถงกำหนดการเปลยนทดแทนของอะไหลดงกลาว อะไหลทถกเปลยนทดแทนตามการรบประกนนมความคมครองตามระยะเวลาการรบประกนเดมของผลตภณฑ และกลายเปนทรพยสนของ Toro Toro จะเปนผตดสนใจสดทายวาจะซอมแซมอะไหลหรอชดเดม หรอเปลยนทดแทนให Toro อาจใชอะไหลทผานการผลตใหมมาซอมแซมภายใตการรบประกน

การรบประกนแบตเตอรชนดคายประจไดลกและชนดลเธยมไอออน

แบตเตอรชนดคายประจไดลกและชนดลเธยมไอออนมจำนวนกโลวตต-ชวโมงรวมตามทกำหนดทสามารถจายไฟไดตลอดอายการใชงาน เทคนคการใชงาน การชารจ และการบำรงรกษาอาจยดหรอลดอายการใชงานโดยรวมได เนองจากแบตเตอรในผลตภณฑนเปนวสดสนเปลอง จำนวนการใชงานระหวางรอบชารจจะคอยๆ ลดลงจนกวาแบตเตอรจะเสอมสภาพโดยสมบรณ การเปลยนแบตเตอรทเสอมสภาพเนองจากการใชงานตามปกตถอเปนความรบผดชอบของเจาของ
หมายเหต: (แบตเตอรลเธยมไอออนเทานน): ตามสดสวนหลงจาก 2 ป โปรดดการรบประกนแบตเตอรสำหรบขอมลเพมเตม

การรบประกนเพลาขอเหวยงตลอดชพ (ProStripe su 02657 เทานน)

Prostripe ซงตดตงดวยจานคลตชและคลตชเบรกใบมด (Crank-Safe Blade) ทหมนอยางปลอดภยของแทของ Toro (รวมถงคลตชเบรกใบมด (Blade Brake Clutch, BBC) + ชดจานคลตช) เปนอปกรณเดมและใชงานโดยผซอคนแรกตามขนตอนการใชงานและการบำรงรกษาทแนะนำ จะมการคมครองเพลาขอเหวยงของเครองยนตหกงอจากการรบประกนตลอดชพ เครองทตดตงดวยแหวนเสยดส, คลตชเบรกใบมด (Blade Brake Clutch, BBC) และอปกรณดงกลาวอนๆ ไมมการคมครองโดยการรบประกนเพลาขอเหวยงตลอดชพ

เจาของตองรบผดชอบคาบำรงรกษาเอง

การปรบจนเครองยนต การหลอลน การทำความสะอาดและขดเงา การเปลยนไสกรอง นำหลอเยน และการบำรงรกษาทแนะนำทงหมดเปนการซอมบำรงผลตภณฑ Toro ตามปกตบางสวนทถอเปนคาใชจายของเจาของ

เงอนไขทวไป

การซอมแซมโดยตวแทนจำหนายหรอผขายของ Toro ทไดรบอนญาตเปนวธเยยวยาทางเดยวภายใตการรบประกนน

ทง The Toro Company และบรษท Toro Warranty ไมไดเปนผรบผดตอคาเสยหายโดยออม คาเสยหายอนเนองมาจากการผดสญญาหรอคาเสยหายจากผลสบเนอง ซงเกยวของกบการใชงานผลตภณฑ Toro ทมการคมครองตามการรบประกนน รวมถงตนทนหรอคาใชจายใดๆ ของการจดหาอปกรณทดแทนหรอการซอมบำรงในระหวางชวงเวลาทำงานผดปกตหรอในชวงทไมไดใชงานเพราะรอการซอมแซมเสรจสนภายใตการรบประกน ยกเวนการรบประกนดานมลพษทอางองดานลาง ถาม ไมมการรบประกนทชดแจงอนๆ การรบประกนโดยปรยายทงหมดเกยวกบความสามารถในการจำหนายไดและความเหมาะสมกบการใชงานจำกดเฉพาะตามระยะเวลาของการรบประกนทชดแจงน

ในบางรฐไมอนญาตใหยกเวนคาเสยหายอนเนองมาจากการผดสญญาหรอคาเสยหายจากผลสบเนอง หรอจำกดระยะเวลาการรบประกนโดยปรยาย ดงนนขอยกเวนและขอจำกดอาจไมมผลบงคบใชกบคณ การรบประกนนระบสทธตามกฎหมายบางอยางของคณ และคณอาจมสทธอนๆ ทแตกตางกนไปในแตละรฐ

หมายเหตเกยวกบการรบประกนดานมลพษ

ระบบควบคมมลพษในผลตภณฑของคณอาจไดรบความคมครองจากการรบประกนอนแยกตางหาก ซงเปนไปตามขอกำหนดของหนวยงานคมครองสงแวดลอม (EPA) ของสหรฐอเมรกา และ/หรอคณะกรรมการทรพยากรทางอากาศ (CARB) ของรฐแคลฟอรเนย ขดจำกดชวโมงทกำหนดขางตนไมมผลตอการรบประกนระบบควบคมมลพษ โปรดดคำชแจงการรบประกนการควบคมมลพษของเครองยนตใหมาพรอมกบผลตภณฑของคณ หรอระบในเอกสารของผผลตเครองยนต

ประเทศอนๆ นอกเหนอจากสหรฐอเมรกาหรอแคนาดา

ลกคาทซอผลตภณฑ Toro ทสงออกจากสหรฐอเมรกาหรอแคนาดาควรตดตอตวแทนจำหนาย Toro (ผขาย) เพอขอนโยบายการรบประกนสำหรบประเทศ จงหวด หรอรฐของคณ หากคณไมพงพอใจกบบรการของตวแทนจำหนายหรอไมสามารถขอขอมลการรบประกนได ไมวาดวยเหตผลใดกตาม โปรดตดตอศนยบรการของ Toro ทไดรบอนญาต