Form No. 3445-260 Rev A

# เครองตดหญา ProStripe 560

**หมายเลขรน 02657—หมายเลขซเรยล 404000000 และขนไป**

**คมอของผปฏบตงาน**

# ขอมลเบองตน

เครองตดหญาแบบเดนตามทใชใบมดโรตารนออกแบบมาเพอผรบจางใหบรการตดหญามออาชพ เหมาะสำหรบใชตดหญาบนสนามทมการดแลรกษาเปนอยางดในทพกอาศยหรอพนทเชงพาณชย การใชงานผลตภณฑนนอกเหนอจากวตถประสงคทกำหนดไวอาจเปนอนตรายตอคณและคนรอบขางได

กรณาอานเอกสารนอยางละเอยดเพอศกษาวธควบคมและบำรงรกษาผลตภณฑอยางเหมาะสม และเพอหลกเลยงการบาดเจบและความเสยหายตอผลตภณฑ คณมหนาทใชงานผลตภณฑอยางถกตองและปลอดภย

โปรดเขาไปทเวบไซต www.Toro.com เพอดเอกสารความปลอดภยของผลตภณฑและเอกสารฝกอบรมการใชงาน ขอมลอปกรณเสรม ความชวยเหลอเพอคนหาตวแทนจำหนาย หรอลงทะเบยนผลตภณฑ

หากคณตองการซอมบำรง อะไหลแทของ Toro หรอขอมลเพมเตม โปรดตดตอตวแทนบรการทไดรบอนญาตหรอฝายบรการลกคาของ Toro และเตรยมหมายเลขรนและหมายเลขซเรยลของผลตภณฑไวใหพรอม รป 1 บอกตำแหนงของหมายเลขรนและหมายเลขซเรยลบนผลตภณฑ จดบนทกหมายเลขในชองวางทกำหนดให

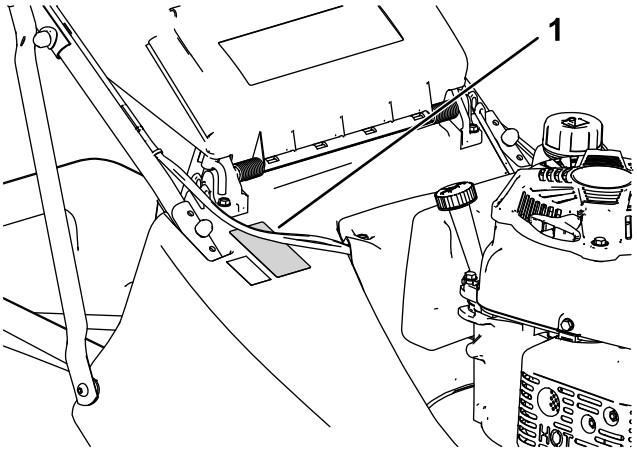


g281213

**รป 1**

1. ปายรนและหมายเลขซเรยล

---

เขยนรนผลตภณฑและหมายเลขซเรยลลงในชองดานลาง:

**หมายเลขรน** _____

**หมายเลขซเรยล** _____

คมอฉบบนใหขอมลเกยวกบอนตรายทอาจเกดขน และระบขอความความปลอดภยทแสดงดวยสญลกษณเตอนอนตราย (รป 2) ซงบงบอกอนตรายทอาจสงผลใหเกดการบาดเจบรายแรงหรอเสยชวตหากคณไมปฏบตตามขอควรระวงทแนะนำ

**© 2019—The Toro® Company**
**8111 Lyndale Avenue South**
**Bloomington, MN 55420**

ลงทะเบยนท www.Toro.com.

CE

คำแนะนำเดม (TH)
**ตพมพในสหราชอาณาจกร**
**สงวนสทธทกประการ**

*3445-260*

g000502

**รป 2**

สญลกษณเตอนอนตราย

คมอฉบบนใชคำ 2 คำในการเนนขอมล **สำคญ** เพอใหคณใสใจศกษาขอมลพเศษเกยวกบกลไกและ **หมายเหต** เพอเนนขอมลทวไปทควรใหความสนใจเปนพเศษ

ผลตภณฑนไดมาตรฐานตามคำสงยโรปทงหมดทเกยวของ หากตองการรายละเอยดเพมเตม โปรดดเอกสารรบรองมาตรฐาน (DOC) เฉพาะของผลตภณฑแยกตางหาก

การใชงานหรอการควบคมอปกรณนบนทดนทปกคลมดวยปา พมไม หรอหญาเปนการฝาฝนกฎหมายทรพยากรสาธารณะแหงแคลฟอรเนย มาตรา 4442 หรอ 4443 ยกเวนกรณทอปกรณตดตงเครองดกสะเกดไฟตามคำจำกดความในมาตรา 4442 โดยตองบำรงรกษาใหอยในสภาพด หรอเปนอปกรณทสรางขนมา ตดตง และบำรงรกษาเพอใหปองกนการเกดเพลงไหม

คมอเจาของเครองยนตทแนบมาจดทำขนมาเพอใหขอมลเกยวกบหนวยงานคมครองสงแวดลอม (EPA) ของสหรฐอเมรกาและกฎหมายของรฐแคลฟอรเนยวาดวยการควบคมการปลอยมลพษของระบบไอเสย การบำรงรกษา และการรบประกน อะไหลทดแทนสามารถสงซอไดจากผผลตเครองยนต

**แรงบดขนตนหรอแรงบดสทธ:**แรงบดขนตนหรอแรงบดสทธของเครองยนตนไดรบการประเมนในหองปฏบตการทดลองโดยผผลตเครองยนตตามมาตรฐาน J1940 หรอ J2723 ของสมาคมวศวกรรมยานยนต (SAE) เนองจากออกแบบและปรบแตงใหสอดคลองกบขอกำหนดดานความปลอดภย การปลอยไอเสย และการทำงาน แรงบดจรงของเครองยนตในเครองตดหญารนนจงนอยกวาอยางมนยสำคญ โปรดดขอมลของผผลตเครองยนตทใหมาพรอมกบอปกรณ

อยาแกไข ดดแปลง หรอปดอปกรณนรภยของเครองตดหญา และตรวจสอบการทำงานของอปกรณเปนประจำ อยาพยายามปรบหรอแกไขตวปรบรอบเครองยนต เพราะอาจจะสงผลใหเครองตดหญาทำงานอยางไมปลอดภยและทำใหเกดการบาดเจบได

**⚠ คำเตอน**

**แคลฟอรเนย**
**คำเตอนขอเสนอ 65**
**ไอเสยเครองยนตจากผลตภณฑนมสารเคมทรฐแคลฟอรเนยทราบวาเปนสาเหตการเกดโรคมะเรง ความพการแตกำเนด หรออนตรายตอระบบสบพนธอนๆ**

**การใชผลตภณฑนอาจทำใหตองสมผสกบสารเคมทรฐแคลฟอรเนยทราบวาเปนสาเหตการเกดโรคมะเรง ความพการแตกำเนด หรออนตรายตอระบบสบพนธอนๆ**

# เนอหา


ขอมลเบองตน ..... 1
ความปลอดภย ..... 3
ความปลอดภยทวไป ..... 3
สตกเกอรความปลอดภยและคำแนะนำ ..... 4
การตงคา ..... 6
1 การประกอบมอจบ ..... 6
2 การตดตงถงเกบหญา ..... 9
3 การเตมนำมนเครอง ..... 10
ภาพรวมผลตภณฑ ..... 11
ขอมลจำเพาะ ..... 11
การปฏบตงาน ..... 12
กอนการปฏบตงาน ..... 12
ความปลอดภยกอนการใชงาน ..... 12
การเตมนำมน ..... 12

การตรวจสอบระดบนำมนเครอง ..... 13
การปรบความสงในการตด ..... 13
การสตารทเครองยนต ..... 16
การปรบใบมดใหอยในตำแหนงทำงาน ..... 16
การปลดใบมด ..... 17
การเลอกความเรว ..... 17
ระหวางการปฏบตงาน ..... 18
ความปลอดภยระหวางการใชงาน ..... 18
การใชระบบขบเคลอนดวยตวเอง ..... 19
การดบเครองยนต ..... 19
การเกบเศษหญา ..... 19
เคลดลบการปฏบตงาน ..... 20
หลงการปฏบตงาน ..... 21
ความปลอดภยหลงจากการใชงาน ..... 21
การทำความสะอาดอปกรณ ..... 21
การบำรงรกษา ..... 23
กำหนดการบำรงรกษาทแนะนำ ..... 23
ความปลอดภยในการบำรงรกษา ..... 23
การเตรยมการบำรงรกษา ..... 23
การซอมบำรงไสกรองอากาศ ..... 25
การเปลยนนำมนเครอง ..... 26
การปรบสายระบบขบเคลอนดวยตวเอง ..... 27
การเปลยนใบมด ..... 28
การลบคมใบมด ..... 30
การจดเกบ ..... 32
ความปลอดภยเมอจดเกบ ..... 32
การเตรยมเครองตดหญาสำหรบการจดเกบ ..... 32
การนำเครองตดหญาออกจากทเกบ ..... 32

# ความปลอดภย

อปกรณนออกแบบมาตามมาตรฐาน EN ISO 5395 และ ANSI B71.4–2017

## ความปลอดภยทวไป

อปกรณนอาจทำใหเกดการบาดเจบแกมอและเทา รวมถงเกดอนตรายจากวตถกระเดนได ดงนน ปฏบตตามคำแนะนำดานความปลอดภยทงหมดอยเสมอเพอหลกเลยงการบาดเจบรายแรง

- อาน ทำความเขาใจ และปฏบตตามคำแนะนำและคำเตอนใน*คมอผใช*ฉบบน บนอปกรณและอปกรณตอพวงกอนตดเครอง
- อยานำมอหรอเทาเขาใกลชนสวนเคลอนไหวของอปกรณ หามขวางทอหรอชองเปดใดๆ โดยเดดขาด
- หากไมไดตดตงแผงกนและอปกรณนรภยอนๆ ทงหมด หรอแผงกนและอปกรณนรภยทำงานผดปกต กรณาอยาใชเครองตดหญา
- กนคนโดยรอบและเดกๆ ออกจากพนททำงาน หามเดกควบคมอปกรณโดยเดดขาด อนญาตใหใชงานเฉพาะผทมหนาทรบผดชอบ ผานการฝกฝนและคนเคยกบวธการทำงานมาเปนอยางด และมสมรรถนะรางกายแขงแรงเพยงพอสำหรบใชงานอปกรณเทานน
- หยดอปกรณ ดบเครองยนต และรอใหอปกรณหยดนง กอนซอมแซมบำรงรกษา เตมนำมน หรอทำความสะอาด

การใชงานหรอบำรงรกษาอยางไมถกตองอาจสงผลใหเกดการบาดเจบขนได เพอลดโอกาสทจะเกดการบาดเจบ ใหปฏบตตามคำแนะนำดานความปลอดภยและสงเกตสญลกษณเตอนอนตราย ⚠ ไดแก ขอควรระวง คำเตอน หรออนตราย ซงเปนคำแนะนำเพอความปลอดภยสวนบคคล การไมปฏบตตามคำแนะนำเหลานอาจสงผลใหบาดเจบหรอเสยชวตได

# สตกเกอรความปลอดภยและคำแนะนำ

สตกเกอรและคำแนะนำดานความปลอดภยมองเหนไดชดเจน และตดอยใกลกบบรเวณทมโอกาสเกดอนตราย เปลยนสตกเกอรทเสยหายหรอหายไป

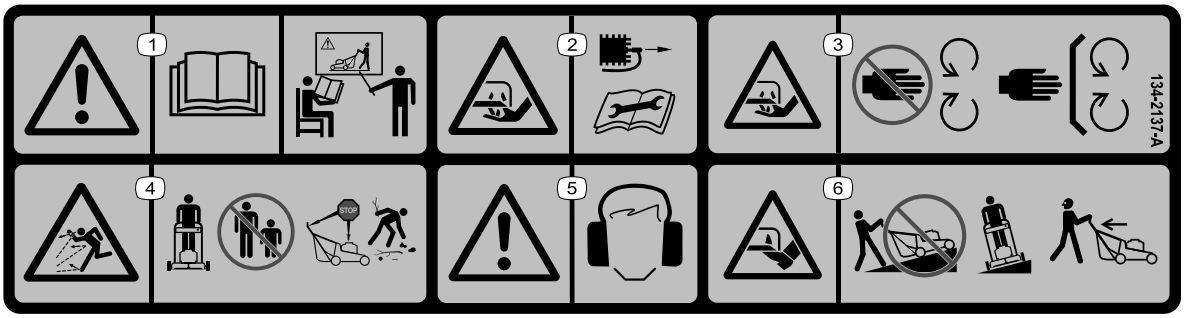


decal134-2137

**134-2137**

1. คำเตอน—อาน*คมอผใช* อยาใชอปกรณ ยกเวนวาคณไดรบการฝกอบรมมาเปนอยางด
2. อนตรายจากการถกบาด/ถกตดมอ ใบมดตดหญา—ถอดหวเทยนกอนการบำรงรกษา
3. อนตรายจากการถกบาด/ถกตดมอ ใบมดตดหญา—อยหางจากชนสวนเคลอนไหว ตดตงแผงกนและฝาครอบทงหมดใหเขาท
4. อนตรายจากวตถกระเดน—กนคนโดยรอบ ดบเครองยนตกอนออกจากอปกรณ เกบเศษวสดกอนการตดหญา
5. คำเตอน—สวมใสเครองปองกนการไดยน
6. อนตรายจากการถกบาด/ถกตดเทา ใบมดตดหญา—อยาตดหญาตอนขนและลงเนน ใหตดหญาบนเนนตามแนวขวางเทานน หนมองขางหลงและขางลางขณะตดหญาถอยหลง

---

decal94-8072

**94-8072**

1. คำเตอน—อนตรายจากการถกบาด/ถกตดมอหรอเทา กลไกการตด

---

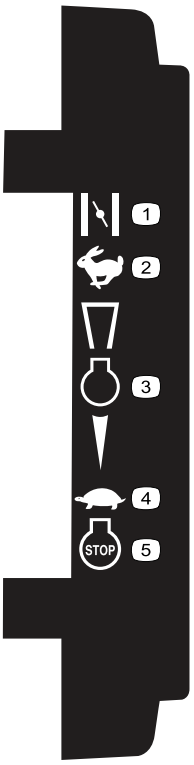


decal111-8959

**111-8959**

1. โชค
2. เรว
3. เครองยนต
4. ชา
5. เครองยนต—ดบเครอง

---

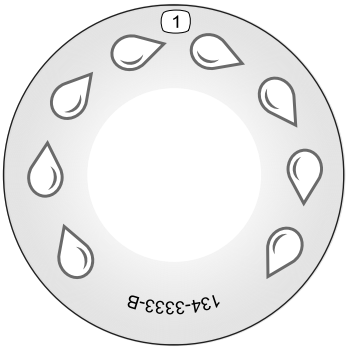


decal134-3333

**134-3333**

1. ชองลางเรว

---

decal133-8062

**133-8062**

---

# การตงคา

***สำคญ:*** **ถอดแผนพลาสตกปองกนทครอบเครองยนตและนำไปทง**

# 1

# การประกอบมอจบ

**ชนสวนทตองใชสำหรบขนตอนน:**

| | |
|---|---|
| 2 | มอจบดานลาง (ซาย) |
| 2 | มอจบดานลาง (ขวา) |
| 2 | แผนกด |
| 2 | สลกเกลยวสน |
| 4 | แหวนเรยบ |
| 6 | นอตลอก |
| 4 | แหวนโคง |
| 4 | สลกเกลยวยาว |
| 1 | มอจบดานบน |
| 6 | ฝา |

## ขนตอน

**⚠ คำเตอน**

**การประกอบมอจบไมถกตองอาจทำใหสายไฟเสยหาย และทำใหการใชงานไมปลอดภย**

- **อยาทำใหสายไฟเสยหายขณะประกอบมอจบ**
- **ตรวจดใหแนใจวาสายไฟเดนสายอยภายในมอจบ และไมตดกบแผงเบยงทศทางสวนทาย**
- **หากสายไฟชำรด ตดตงตดตอตวแทนบรการทไดรบอนญาต**

1. ถอดนอตหกเหลยมจากสลกเกลยว 2 ตวทเหนดานบนของฐาน
2. ตดตงมอจบดานลางทแตละฝ งของดานบนของฐานเครองตดหญ าดวยแผนกดและนอตลอกหกเหลยมทถอดออกจากฐานในขนตอนกอนหนา (รป 3)

   **หมายเหต:** ทอมอจบดานลางมการงอตรงกลาง ตรวจดใหแนใจวาทอตดตงพอดโดยใหสวนทงอของทอหนเขาหาพน

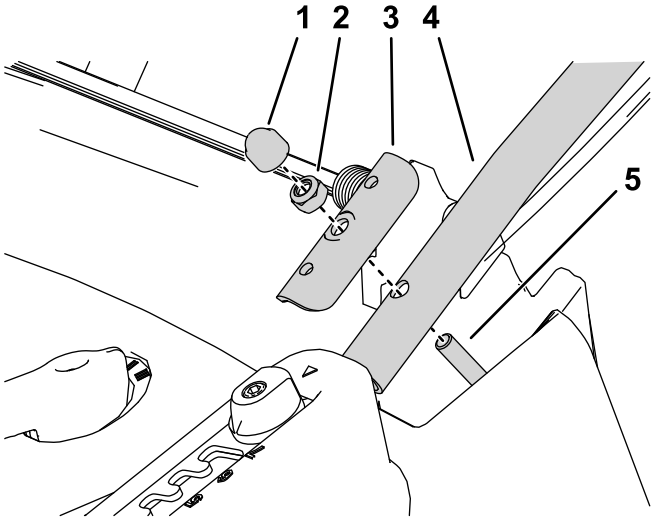


g281281

**รป 3**

แสดงดานซาย

1. ฝา
2. นอตลอกหกเหลยม
3. แผนกด
4. มอจบดานลาง
5. ถอดนอตหกเหลยมและตดตงมอจบดานลางทน

---

3. ตดตงสวนลางของมอจบคำเขาทแตละดานของฐานเครองตดหญาโดยใชสลกเกลยว แหวนเรยบทดานในและดานนอกของฐาน และนอตลอก (รป 4)

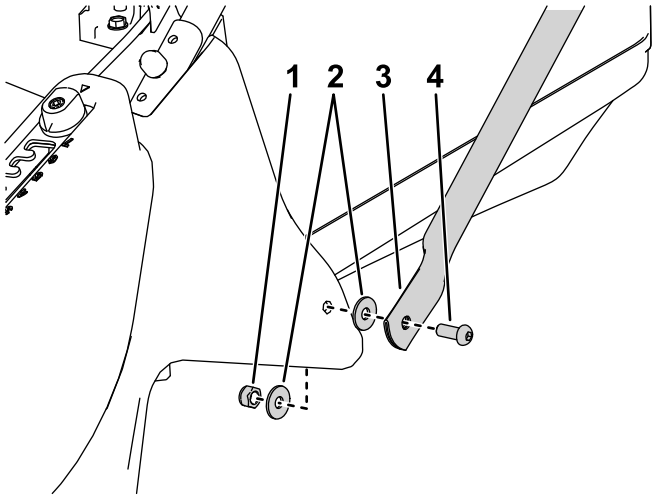


g281383

**รป 4**

แสดงดานซาย

1. นอตลอกหกเหลยม
2. แหวนเรยบ
3. มอจบคำ
4. สลกเกลยว

---

4. ตดตงมอจบดานบนและดานบนของมอจบคำเขากบมอจบดานลางดวยแหวนโคง 3 วง สลกเกลยว 2 ตว และนอตหกเหลยม 2 ตวทแตละดาน (รป 5)

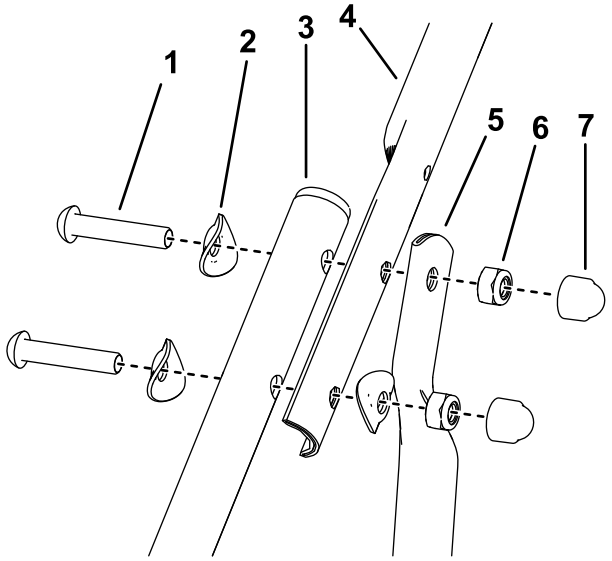


g281404

**รูป 5**

แสดงดานซาย

1. สลกเกลยว
2. แหวนโคง
3. มอจบดานลาง
4. มอจบดานบน
5. มอจบคำ
6. นอตลอกหกเหลยม
7. ฝา

5. ตดตงฝาครอบทบนอตมอจบทมองเหนทงหมด

# 2

# การตดตงถงเกบหญา

**ไมตองใชชนสวน**

## ขนตอน

1. เพอปองกนอบตเหต ตดรบบนสขาวทตดอยกบถงเกบหญาทงไป
2. สอดโครงเขาในถงเกบหญา โดยใหมอจบอยเหนอถงเกบหญา (รป 6)

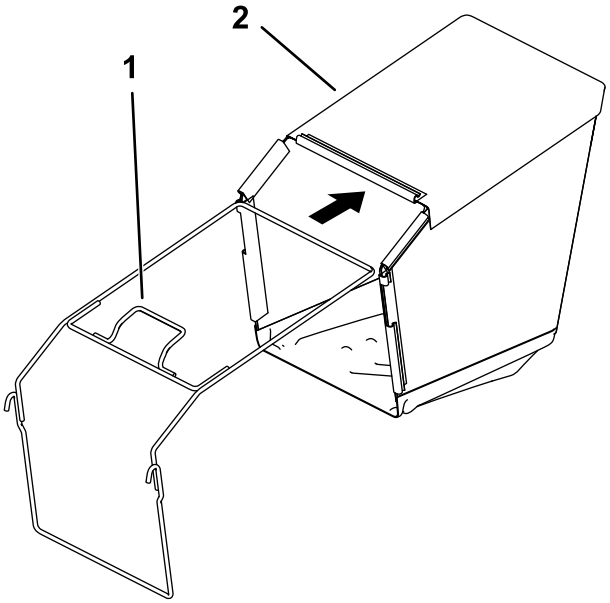


g281417

**รป 6**

1. มอจบโครง
2. ถงเกบหญา

3. ตดคลปพลาสตกเขากบโครงถงเกบหญา (รป 7)

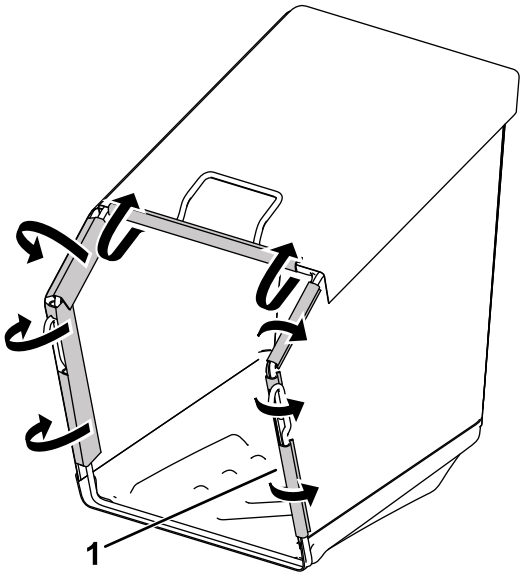


g281418

รป 7

1. คลปพลาสตก

# 3

# การเตมนำมนเครอง

**ไมตองใชชนสวน**

## ขนตอน

***สำคญ:*** **อปกรณของคณไมไดเตมนำมนเครองมาใหจากโรงงาน กอนสตารทเครอง ใหเตมนำมนเครอง**

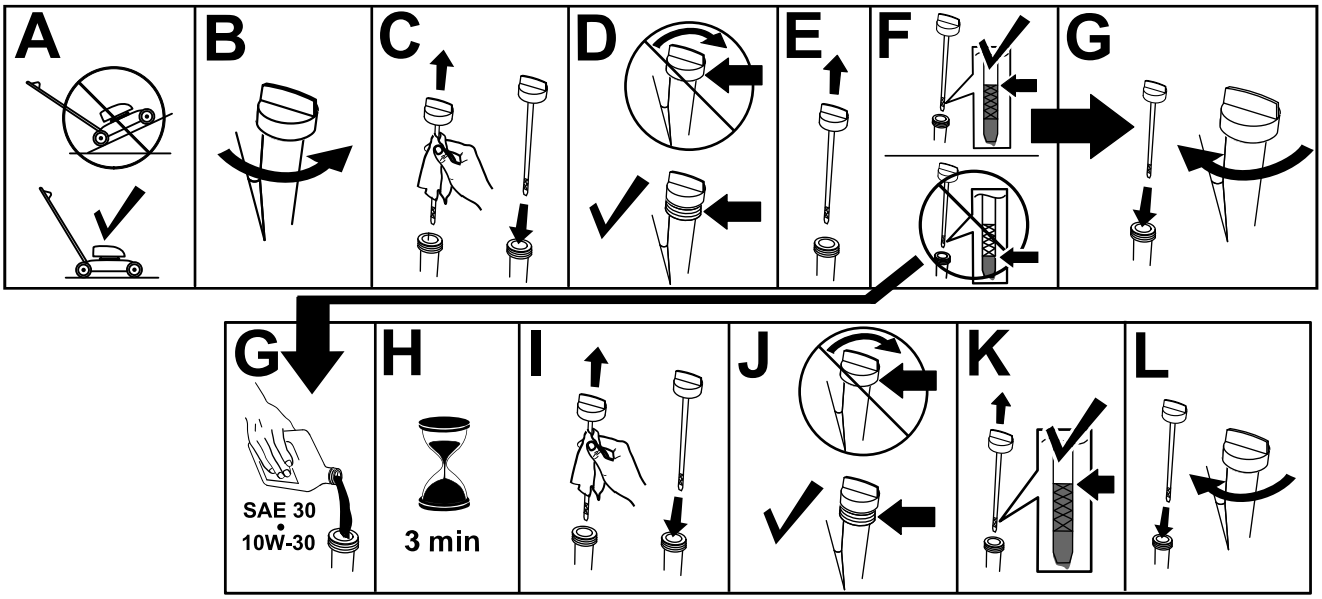


g235721

รป 8

# ภาพรวมผลิตภัณฑ์

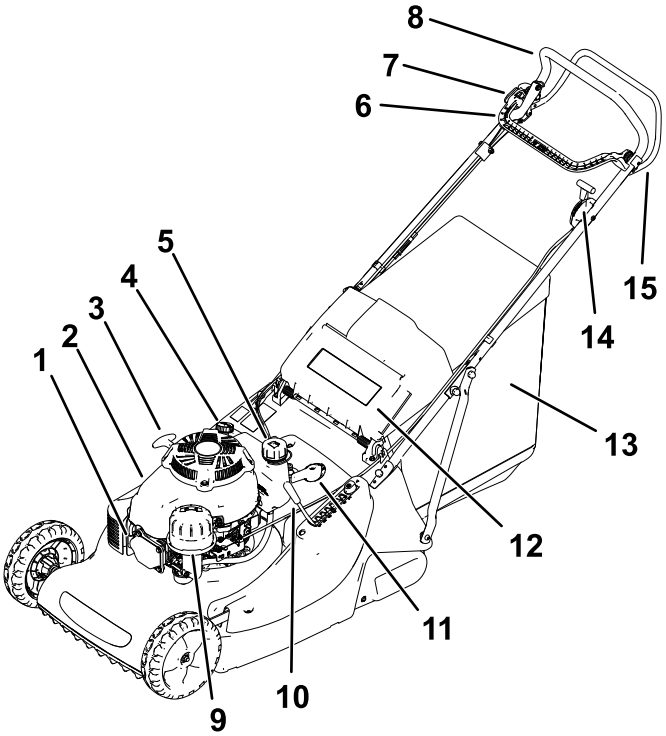


g281445

**รูป 9**

1. สายหัวเทียน
2. ฝาครอบเครื่องยนต์
3. มือจับสายสตาร์ท
4. ฝาช่องเติมน้ำมัน/กานวด
5. ฝาช่องเติมเชื้อเพลิง
6. คันควบคุม BBC
7. ปุ่มสลัก BBC
8. มือจับ
9. กรองอากาศ
10. ตัวปรับความสูงในการตัด
11. คันเกียร์ 3 ระดับ
12. แผ่นเบี่ยงทิศทางสวนทาง
13. ชุดประกอบถังเก็บหญ้า
14. คันโยกปรับความเร็วเครื่องยนต์
15. กานปรับระบบขับเคลื่อนด้วยตัวเอง

# ข้อมูลจำเพาะ

| รุ่น | น้ำหนัก | ความยาว | ความกว้าง | ความสูง |
|---|---|---|---|---|
| 02657 | 66 กก.<br>(145.5 ปอนด์) | 175.5 ซม.<br>(69.1 นิ้ว) | 58.6 ซม.<br>(3 นิ้ว) | 103.9 ซม.<br>(40.9 นิ้ว) |

# การปฏิบตงาน

## *กอนการปฏิบตงาน*

## ความปลอดภยกอนการใชงาน

### ความปลอดภยทวไป

- ดบเครองอปกรณทกครง รอใหชนสวนเคลอนไหวหยดนง และปลอยใหเครองยนตเยนลงกอนปรบ ซอมบำรง ทำความสะอาด หรอจดเกบอปกรณ
- ทำความคนเคยกบการใชงานอปกรณอยางปลอดภย ระบบควบคมของผขบข และปายความปลอดภย
- ตรวจสอบแผงกนและอปกรณนรภยทงหมด เชน ตรวจเชควาแผนกำบงและ/หรอตวดกหญา ตดตงและทำงานไดตามปกต
- ตรวจสภาพเครองตดหญาใหแนใจวาใบมดและสลกยดใบมดไมสกหรอหรอมความเสยหาย
- ตรวจสอบพนทบรเวณทตองการใชอปกรณและจดเกบวตถตางๆ ทอาจเปนอปสรรคตอการทำงานของอปกรณหรออาจกระเดนออกใหหมด
- การสมผสกบใบมดทเคลอนไหวจะทำใหบาดเจบรายแรงได อยาแหยนวมอเขาไปใตตวเครองขณะปรบความสงในการตด

### ความปลอดภยดานเชอเพลง

- นำมนเชอเพลงตดไฟงายมากและเกดการระเบดไดงาย เพลงไหมและการระเบดทเกดจากเชอเพลงอาจทำใหคณและผอนไดรบบาดเจบ รวมถงทำใหทรพยสนเสยหายได
  - เพอปองกนการเกดไฟฟาสถตทจดระเบดนำมนเชอเพลง ใหวางถงเชอเพลง และ/หรอเครองตดหญาไวบนพนกอนจะเตมเชอเพลง หามวางบนวตถหรอยานพาหนะใดๆ
  - ควรเตมเชอเพลงนอกอาคารในพนทโลงขณะทเครองยนตยงเยนอย เชดนำมนทหกออกมา
  - หามสบบหรหรอทำกจกรรมทกอประกายไฟขณะเตมนำมน
  - อยาเปดฝาถงนำมนหรอเตมนำมนในขณะทเครองยนตกำลงทำงานหรอรอนอย
  - หากนำมนหก อยาพยายามสตารทเครองยนต หลกเลยงการสรางประกายไฟจนกวาละอองนำมนจะระเหยไป
  - ใสนำมนในภาชนะทไดรบการรบรองและเกบใหหางจากมอเดก
- เชอเพลงเปนอนตราย อาจถงตายไดหากกลนเขาไป การสมผสกบไอเชอเพลงเปนเวลานานอาจทำใหไดรบบาดเจบหรอเจบปวยรายแรงได
  - หลกเลยงการสดดมไอเชอเพลงเปนเวลานาน
  - รกษาระยะหางระหวางใบหนากบหวจายหรอฝาถงเชอเพลง
  - อยาใหเชอเพลงเขาตาหรอถกผวหนง

## การเตมนำมน

**⚠ อนตราย**

**นำมนเชอเพลงตดไฟและเกดการระเบดไดงายมาก**
**เพลงไหมและการระเบดทเกดจากเชอเพลงอาจทำใหคณและผอนไดรบบาดเจบได**

- **เพอปองกนการเกดไฟฟาสถตทจดระเบดนำมนเชอเพลง ใหวางถงเชอเพลง และ/หรอเครองตดหญาไวบนพนกอนจะเตมเชอเพลง หามวางบนวตถหรอยานพาหนะใดๆ**
- **ควรเตมเชอเพลงนอกอาคารในพนทโลงขณะทเครองยนตยงเยนอย เชดนำมนทหกออก**
- **หามสบบหรหรอทำกจกรรมทกอประกายไฟขณะเตมนำมน**
- **ใสเชอเพลงในภาชนะทไดรบการรบรองและเกบใหหางจากมอเดก**

- เพอใหไดผลดทสด ควรใชนำมนเบนซนไรสารตะกวทสะอาดและใหม (อายนอยกวา 30 วน) มคาออกเทน 87 ขนไป (วธการคดอตรา (R+M)/2)
- สามารถใชนำมนเชอเพลงทมธาตออกซเจนเปนองคประกอบและมสวนผสมของเอทานอลไมเกน 10% หรอ MTBE 15% โดยปรมาตร

- **เอทานอล:**น้ำมันเบนซินทมสวนผสมของเอทานอลไมเกน 10% (แกสโซฮอล) หรอ MTBE 15% (เมทลเทอเทยรบวทลอเธอร) โดยปรมาตร เอทานอลและ MTBE ไมเหมอนกน เครองตดหญารนนไมรบรองใหใชน้ำมนเบนซนทมสวนผสมของเอทานอล 15% (E15) **หามใชน้ำมนเบนซนทมสวนผสมของเอทานอลมากกวา 10% โดยปรมาตร** เชน E15 (มเอทานอล 15%), E20 (มเอทานอล 20%), E85 (มเอทานอล 85%) การใชน้ำมนเบนซนทไมไดรบการรบรองอาจสงผลใหเกดปญหาดานสมรรถนะของอปกรณและ/หรอทำใหเครองยนตเสยหาย ซงการรบประกนอาจจะไมคมครอง
- **หาม**ใชน้ำมนเบนซนทมสวนผสมของเมทานอล
- **หาม**เกบเชอเพลงไวในภาชนะหรอถงเชอเพลงในชวงฤดหนาว เวนแตมการใสสารคงสภาพ
- **หาม**ผสมน้ำมนเครองกบน้ำมนเบนซน

***สำคญ:*** **เพอลดปญหาในการสตารท เตมสารคงสภาพในน้ำมนเบนซนในทกฤด ผสมสารคงสภาพกบน้ำมนเบนซนทมอายนอยกวา 30 วน**

**หมายเหต:** อยาเตมจนเลยดานลางของคอถงเชอเพลง

# การตรวจสอบระดบน้ำมนเครอง

**ระยะการซอมบำรง:** กอนการใชงานแตละครงหรอทกวน

***สำคญ:*** **ถาระดบน้ำมนในเครองยนตสงหรอตำเกนไป แลวเดนเครอง อาจจะทำใหเครองยนตเสยหายได**

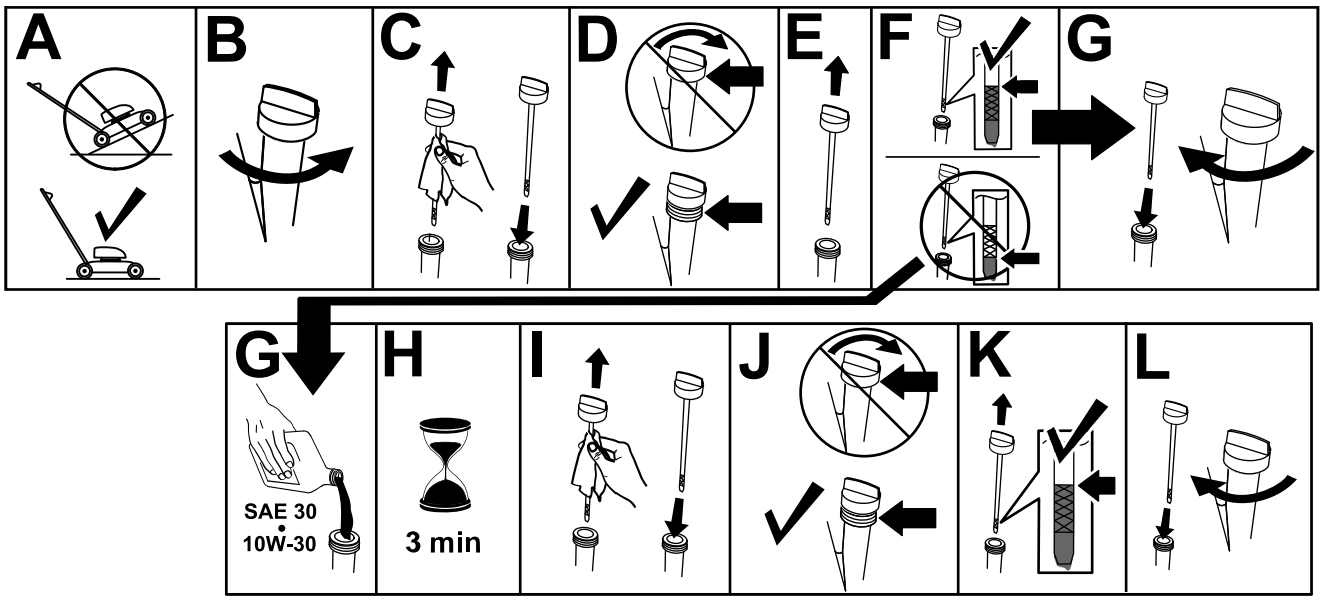


**รป 10**

# การปรบความสงในการตด

**⚠ คำเตอน**

**ระหวางปรบความสงในการตด คณอาจแตะโดนใบมด ซงอาจจะทำใหบาดเจบได**

- **ดบเครองยนตและรอใหชนสวนเคลอนไหวทงหมดหยดนง**
- **อยาแหยนวมอเขาไปใตตวเครองขณะปรบความสงในการตด**

**⚠ ขอควรระวง**

**ถาหากเครองยนตเดนอย ทอพกไอเสยจะรอนและลวกคณได**

**ดงนนอยใหหางจากทอพกไอเสยทรอน**

# การปรบความสงการตด

1. จบคนปรบความสงในการตดและดงไปดานขางเพอปลดออกจากรองลอก (รป 11)

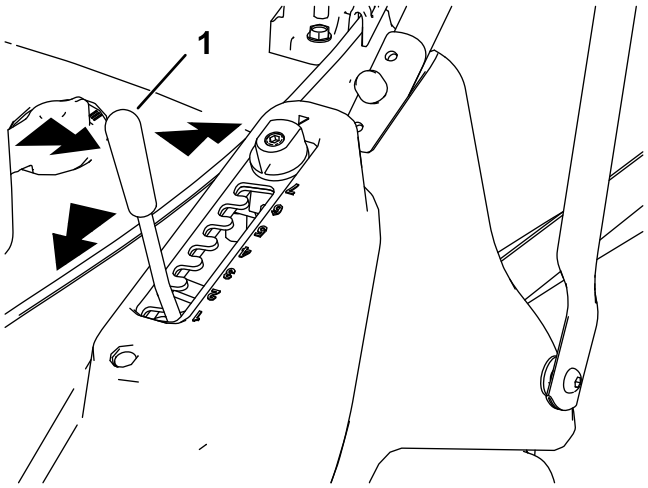


g281589

**รป 11**

1. คนปรบความสงในการตด

2. ดนคนปรบไปดานหนาเพอลดระดบหรอดงไปขางหลงเพอยกความสงในการตดขน (รป 11)
3. ปลอยคนปรบทตำแหนงทตองการ และดใหแนใจวาคนปรบลอกเขากบ 1 ใน 7 รองการตงคา (รป 11)

| การตงคาความสง | ความสงในการตด |
|---|---|
| 1 | 13.0 มม. |
| 2 | 20.8 มม. |
| 3 | 28.7 มม. |
| 4 | 36.5 มม. |
| 5 | 44.3 มม. |
| 6 | 52.2 มม. |
| 7 | 60.0 มม. |

# การปรบความสงในการตดโดยใช Matchcut

มการตงคาความสงเพมเตมอก 6 ระดบทปรบไดโดยใชการตงคาความสง Matchcut
คณสมบตนชวยใหปรบแผนรองคนเลอกความสงในการตดไดในระดบครงหนงของการตงคาแตละระดบ

1. คลายสลกยดแผนรองคนเลอกดวยประแจหกเหลยม (รป 12)

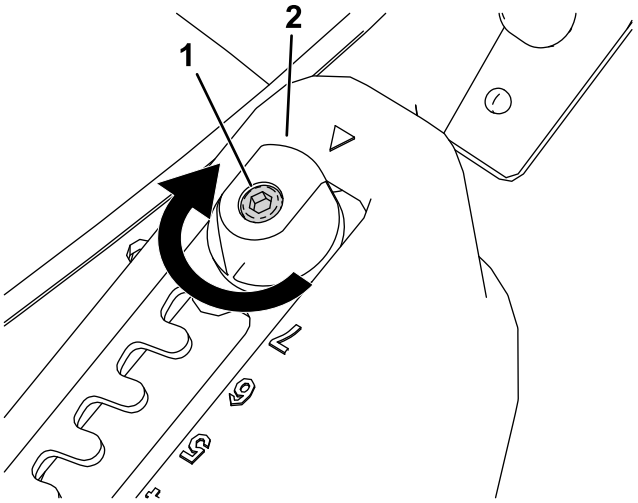


g281591

**รป 12**

1. สลกยด
2. ลกบดปรบ Matchcut

2. หมนลกบดปรบ Matchcut 180° (รป 12 และ รป 13)

**หมายเหต:** เครองหมายจะปรากฏทดานลางของแผนรองคนเลอก บงบอกวาเปนการปรบ Matchcut

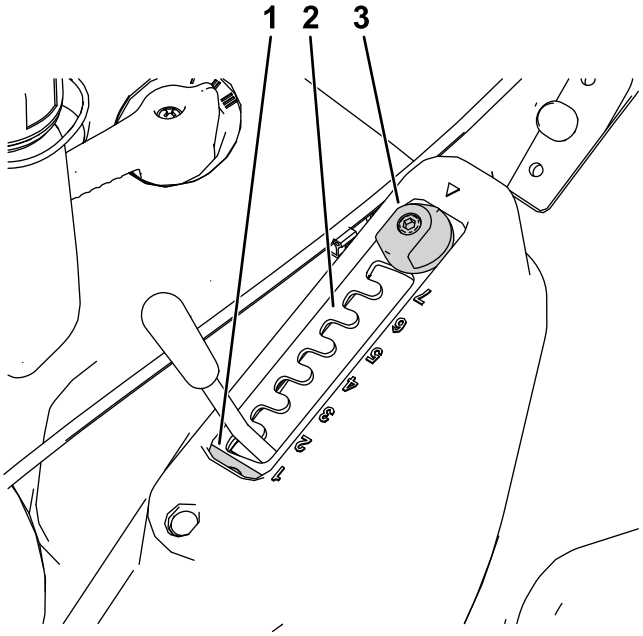


g281590

**รป 13**

1. เครองหมาย Matchcut
2. แผนรองคนเลอก
3. ลกบดปรบ Matchcut

3. ขนสลกยดแผนรองคนเลอกเพอยดแผนรองคนเลอกความสงการตดเขาท

| การตงคาความสง (ดวย Matchcut) | ความสงในการตด |
|---|---|
| 1.5 | 16.9 มม. |
| 2.5 | 24.8 มม. |
| 3.5 | 32.6 มม. |
| 4.5 | 40.4 มม. |

| | |
|---|---|
| 5.5 | 48.3 มม. |
| 6.5 | 56.1 มม. |

# การสตารทเครองยนต

1. จบมอจบและขยบคนโยกปรบความเรวเครองยนตไปยงตำแหนง โชค ถาเครองยนตเยน หรอไปยงตำแหนง เรว ถาเครองยนตเพงทำงานเมอไมนานน

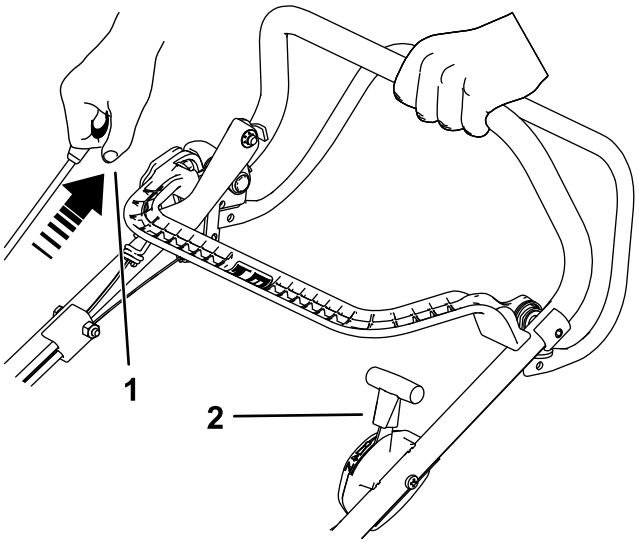


g281605

**รป 14**

1. ดงมอจบสายสตารท
2. คนควบคมลนเรงในตำแหนง โชค

2. ดงมอจบสายสตารทจนรสกถงแรงตาน แลวดงขนเรวๆ เพอสตารท เมอเครองยนตสตารทแลว คอยๆ คนคนโยกลนเรงไปตำแหนง เรว อยางชาๆ หากอยในตำแหนงโชค (รป 14)

   ***สำคญ:*** **เพอปองกนไมใหอปกรณเสยหาย อยาดงดงมอจบสายสตารทขณะทเครองยนตกำลงทำงาน**

   **หมายเหต:** หากเครองยนตไมสตารท โปรดตดตอตวแทนบรการทไดรบอนญาต

   **หมายเหต:** ใบมดจะไมอยในตำแหนงทำงานในขนตอนน โปรดด การปรบใบมดใหอยในตำแหนงทำงาน (หนา 16)

# การปรบใบมดใหอยในตำแหนงทำงาน

1. ตรวจดใหแนใจวาคนควบคมลนเรงอยในตำแหนง เรว (รป 15)
2. กดปมสลก BBC และดงคนควบคม BBC กลบเขาหามอจบ (รป 15)

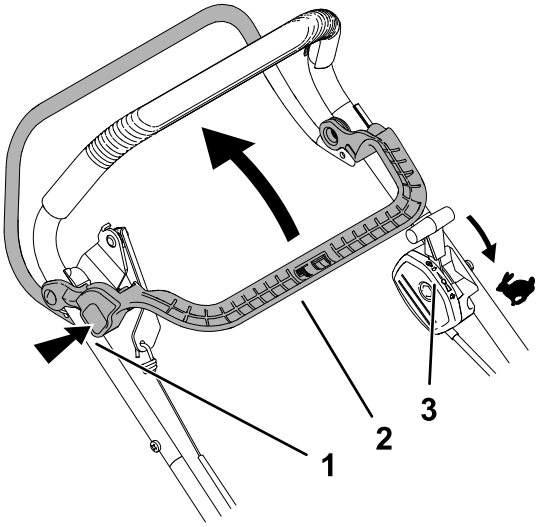


g284132

**รป 15**

1. กดปมสลก BBC
2. ดงคนควบคม BBC กลบเขาหามอจบ
3. ตรวจดใหแนใจวาคนควบคมลนเรงอยในตำแหนง เรว

# การปลดใบมด

ปลอยคนควบคม BBC เพอปลดใบมด มอจบจะคนกลบไปทตำแหนงพก (รป 16)

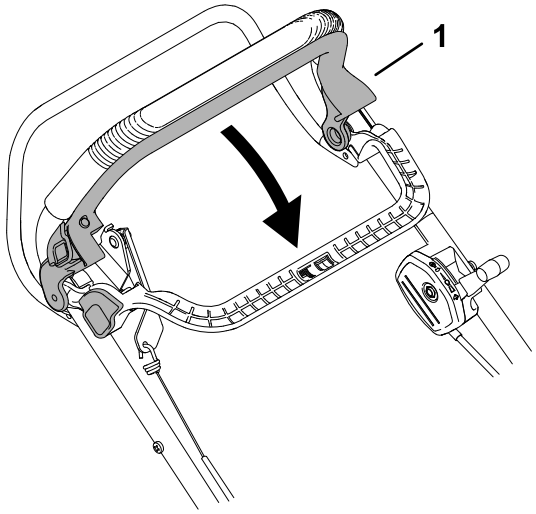


g284203

**รป 16**

1. ปลอยคนควบคม BBC เพอปลดใบมด

**หมายเหต:** เมอคณปลอยคนควบคม BBC ใบมดควรจะหยดทำงานภายใน 3 วนาท แตหากไมหยด ควรหยดใชงานเครองตดหญาทนทและตดตอตวแทนบรการทไดรบอนญาต

# การเลอกความเรว

ความเรวเดนหนาของอปกรณมการตงคา 3 ระดบ หมนคนเกยร 3 ระดบทอยดานบนของเครองตดหญาไปยงหนงในการตงคาทง 3 ระดบเพอปรบความเรว

- I – เกยรหนง
- II – เกยรสอง
- III – เกยรสาม

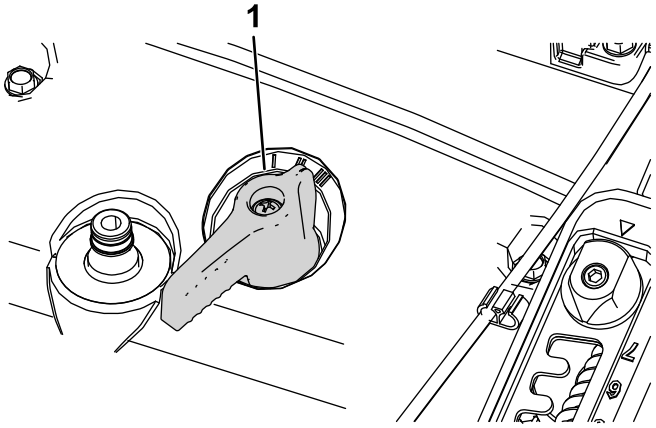


g283010

รป 17

1. คนควบคมความเรว

# *ระหวางการปฏบตงาน*

# ความปลอดภยระหวางการใชงาน

## ความปลอดภยทวไป

- สวมใสเสอผาทเหมาะสม รวมถงอปกรณปองกนดวงตา กางเกงขายาว รองเทากนลนทแนนหนา และอปกรณปองกนการไดยน ถาผมยาวใหมดไปขางหลงและอยาสวมใสเสอผาหลวมหรอเครองประดบทหยอน
- โปรดมสมาธขณะควบคมอปกรณ อยาทำกจกรรมททำใหเสยสมาธ มฉะนนอาจสงผลใหเกดการบาดเจบหรอเกดความเสยหายตอทรพยสนได
- อยาขบรถขณะปวย เหนอยลา หรออยภายใตฤทธของแอลกอฮอลหรอยาเสพตด
- ใบมดคมมาก การสมผสโดนใบมดอาจทำใหไดรบบาดเจบรายแรง ดบเครองยนตและรอใหชนสวนเคลอนไหวทงหมดหยดนงกอนจะออกจากตำแหนงใชงาน
- เมอคณปลอยกานควบคมใบมด เครองยนตควรจะหยดทำงานและใบมดควรหยดภายใน 3 วนาท แตหากไมหยด ควรเลกใชงานอปกรณทนทและตดตอตวแทนบรการทไดรบอนญาต
- กนคนโดยรอบออกจากพนททำงาน กนเดกเลกออกจากพนททำงานและอยในความดแลของผใหญทมความรบผดชอบซง ไมไดใชงานอปกรณอย ดบเครองยนตเมอคนอนเขาใกล
- มองลงและมองไปขางหลงกอนทจะเขนเครองตดหญาถอยหลง
- ใชเครองตดหญาเฉพาะเมอทศนวสยดและสภาพอากาศเหมาะสมเทานน อยาใชเครองตดหญาเมอมความเสยงทจะเกดฟาผา
- หญาหรอใบไมแฉะอาจทำใหบาดเจบไดหากคณลนไปโดนใบมด ดงนนไมควรตดหญาในพนทชนแฉะ
- ใชความระมดระวงเมอเขาใกลมมอบ พมไม ตนไม หรอวตถอนๆ ทอาจขดขวางการมองเหน
- อยาระบายเศษวสดไปทางผอน หลกเลยงการระบายวสดไปยงกำแพงหรอสงกดขวาง เพราะวสดอาจกระเดนกลบมาหาคณได หยดใบมดเมอตองขามพนกรวด
- ระมดระวงหลมบอ แอง เนน หน หรอวตถอนๆ ทซอนอย ทางทไมราบเรยบอาจทำใหคณเสยสมดลหรอสะดดได
- หากอปกรณกระทบกบวตถหรอเรมสน ใหดบเครองยนตทนท จากนนรอใหชนสวนทเคลอนไหวทงหมดหยดนง แลวถอดสายไฟออกจากหวเทยนกอนจะตรวจสอบความเสยหายของอปกรณ ซอมแซมความเสยหายทงหมดกอนกลบไปใชงานตอ
- กอนลกออกจากตำแหนงใชงาน ใหดบเครองยนตและรอใหชนสวนเคลอนไหวทงหมดหยดนง
- ถาหากเครองยนตเดนอย เครองยนตจะรอนและลวกคณได ดงนนอยใหหางจากเครองยนตทรอน
- ใชงานเครองยนตในบรเวณทระบายอากาศไดดเทานน ไอเสยมกาซคารบอนมอนอกไซด ซงเปนอนตรายถงแกชวตไดหากสดหายใจเขาไป
- ตรวจสอบชนสวนชดดกหญาและปลองระบายเปนประจำเพอหาวาชนสวนใดเสอมสภาพหรอไม และเปลยนชนสวนดงกลาวดวยชนสวนของแทของ Toro เมอจำเปน

## ความปลอดภยบนทางลาด

- เขนรถตดหญาขวางทางลาดเอยง อยาเขนขนและลงทางลาด ใชความระมดระวงเปนพเศษตอนเปลยนทศทางบนเนน
- อยาตดหญาบนเนนทชนเกนไป เพราะการวางเทาไมถกตองอาจกอใหเกดอบตเหตจากการลนลมได
- ใหระมดระวงเวลาเขาใกลทางชน คลอง หรอทำนบ

# การใชระบบขบเคลอนดวยตวเอง

หากตองการใชงานระบบขบเคลอนดวยตวเอง ใหบบกานปรบระบบขบเคลอนดวยตวเองเขาหามอจบ และจบใหอยกบท (รป 18)

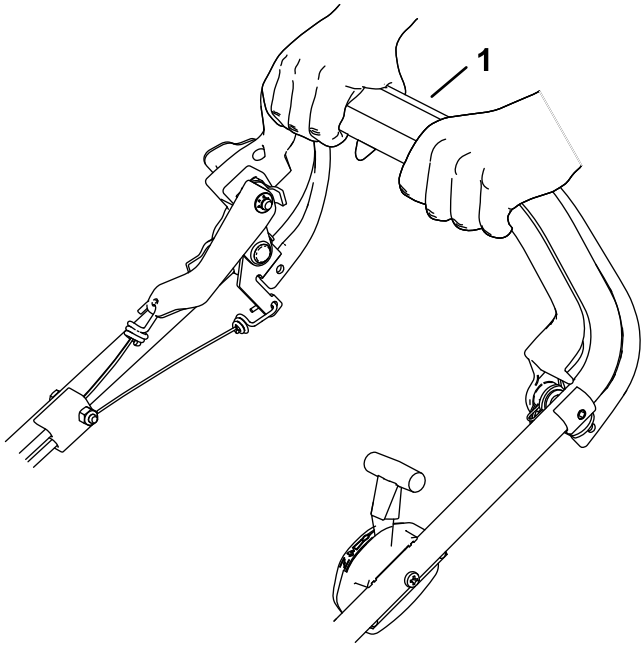


g282972

**รป 18**

1. กานปรบระบบขบเคลอนดวยตวเอง

---

หากตองการปลดระบบขบเคลอนดวยตวเอง ปลอยกานปรบระบบขบเคลอนดวยตวเอง

# การดบเครองยนต

ปลอยกานปรบควบคมคลตชเบรกใบมดและกานปรบระบบขบเคลอนดวยตวเอง
ดนคนโยกควบคมความเรวเครองยนตไปยงตำแหนงหยด เพอดบเครองยนต

***สำคญ:*** **เมอคณปลอยคนควบคมใบมด ใบมดควรจะหยดทำงานภายใน 3 วนาท แตหากไมหยด ควรเลกใชงานอปกรณทนทและตดตอตวแทนบรการทไดรบอนญาต**

# การเกบเศษหญา

ตดตงถงเกบหญาเพอเกบเศษหญาและใบไมจากสนาม

**⚠ คำเตอน**

**ถงเกบหญาทขาดอาจเหวยงเศษวสดและทำใหผใชงานหรอคนรอบขางบาดเจบสาหสหรอเสยชวตได**

**ตรวจสอบถงเกบหญาบอยๆ หากถงเสยหาย ใหใชถงใหมของ Toro**

**⚠ คำเตือน**

**ใบมดคมมาก การสมผสโดนใบมดอาจทำใหไดรบบาดเจบรายแรง**

**ดบเครองยนตและรอใหชนสวนเคลอนไหวทงหมดหยดนงกอนจะออกจากตำแหนงใชงาน**

1. ดบเครองยนตและรอใหชนสวนเคลอนไหวทงหมดหยดนง
2. ยกแผงเบยงทศสวนทายไว
3. เกยวถงเกบหญาเขาท (รป 19)

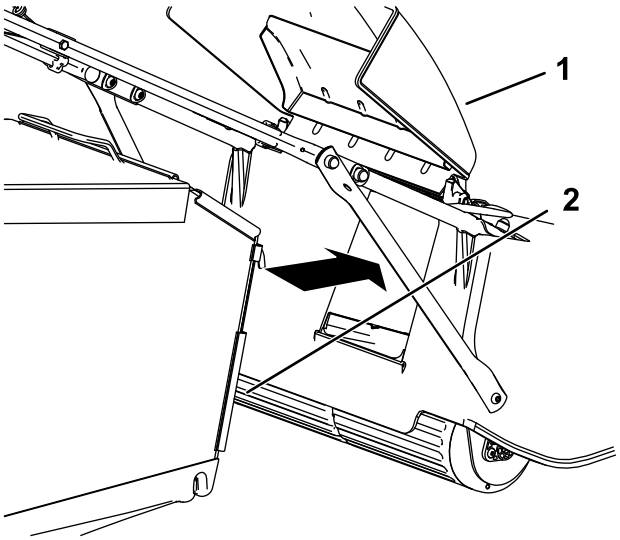


g283012

**รป 19**

1. แผงเบยงทศทางสวนทาย
2. ถงเกบหญา

4. ลดระดบแผงเบยงทศทางสวนทายลงมา

# เคลดลบการปฏบตงาน

## เคลดลบทวไป

- อานคำแนะนำเพอความปลอดภยและคมอผใชเลมนอยางละเอยดกอนใชงานอปกรณ
- หยบเอากงไม กอนหน ลวด และเศษวสดอนๆ ทอาจจะโดนใบมดและกระเดน ออกไปจากพนททำงาน
- พาทกคนโดยเฉพาะเดกและสตวเลยงออกจากพนททำงาน
- หลกเลยงการชนตนไม กำแพง ทางเทา หรอวตถแขงอนๆ หามเขนเครองตดหญาทบไปบนวตถใดๆ
- หากเครองตดหญากระทบกบวตถหรอเรมสน ใหดบเครองยนตทนท แลวถอดสายไฟออกจากหวเทยนกอนจะตรวจสอบความเสยหายของอปกรณ
- ดแลรกษาใบมดใหคมตลอดฤดกาลตดหญา ตะไบรอยบนบนใบมดออกเปนระยะ
- เปลยนใบมดเปนใบมดของแทของ Toro เมอจำเปน
- หญาและใบไมเปยกอาจจะจบตวเปนกอนบนพนสนาม สงผลใหเครองตดหญาอดตนหรอเครองยนตตดขดได ดงนนไมควรตดหญาในพนทชนแฉะ
- ทำความสะอาดใตทองเครองตดหญาหลงการตดหญาทกครง โปรดด การทำความสะอาดอปกรณ (หนา 21)
- ดแลรกษาเครองยนตใหอยในสภาพด
- ทำความสะอาดไสกรองอากาศเปนประจำ เศษหญาและฝนอาจอดตนไสกรองอากาศ และทำใหประสทธภาพเครองยนตลดลง
- ปรบรอบเครองยนตไปทความเรวสงสดเพอใหไดผลลพธในการตดทดทสด

## การตดหญา

- หญาโตเรวแตกตางกนในแตละชวงเวลาของป ในฤดรอน ความสงในการตดทเหมาะสมทสดคอ 64 มม. (2½ นว), 76 มม. (3 นว) หรอ 89 มม. (3½ นว) ตดเพยง ⅓ ของความสงของใบหญาในแตละครง อยาตดทความสงตำกวา 64 มม. (2½ นว) เวนเสยแตหญาไมหนา หรอเปนชวงปลายฤดใบไมรวงทหญาเรมจะเตบโตชาลง
- เมอตดหญาทสงกวา 15 ซม. (6 นว) ใหตดหญาดวยความสงในการตดทสงทสดกอนและใชความเรวตำ แลวจงตดอกครงทความสงตำลงมาเพอใหสนามออกมาดดทสด ถาหญายาวเกนไปและใบไมจบตวเปนกอนบนพนสนาม อาจสงผลใหเครองตดหญาอดตนและเครองยนตตดขดได
- เปลยนทศทางการตดไปเรอยๆ วธนชวยกระจายเศษหญาไปบนสนามเพอใหเปนปยอยางทวถง

หากผลทออกมายงไมนาพอใจ ใหลองทำตามขนตอนใดขนตอนหนงดงตอไปน:

- ลบใบมดใหคม
- ตดหญาใหชาลง
- เพมความสงในการตด
- ตดหญาใหบอยขน
- ตดหญาโดยทำใหแนวการตดซอนกน

## การตดใบไม

- หลงจากตดหญาบนสนามแลว ดใหแนใจวาสามารถมองเหนสนามครงหนงผานเศษหญาทปกคลมได คณอาจจะตองเขนเครองตดหญาผานใบไมมากกวา 1 ครง
- ลดความเรวในการตดลง ถาเครองตดหญาไมสามารถตดใบไมใหมความละเอยดเพยงพอ

# *หลงการปฏบตงาน*

# ความปลอดภยหลงจากการใชงาน

## ความปลอดภยทวไป

- ดบเครองอปกรณทกครง รอใหชนสวนเคลอนไหวหยดนง และปลอยใหเครองยนตเยนลงกอนปรบ ซอมบำรง ทำความสะอาด หรอจดเกบอปกรณ
- กำจดหญาและสงสกปรกออกจากเครองตดหญาเพอปองกนไฟไหม กำจดนำมนและเชอเพลงทหก
- อยาจดเกบเครองตดหญาหรอภาชนะบรรจนำมนในททมเปลวไฟ ประกายไฟ หรอไฟนำรอง เชน บนเครองทำนำรอนหรอเครองใชไฟฟาอนๆ

## ความปลอดภยในการขนยาย

- ใชความระมดระวงเมอยกเครองตดหญาขนหรอลง
- ยดเครองตดหญาไมไหพลกควำ

# การทำความสะอาดอปกรณ

**ระยะการซอมบำรง:** กอนการใชงานแตละครงหรอทกวน

**⚠ คำเตอน**

**เครองตดหญาอาจจะปลอยวสดออกมาจากดานลาง**

- **สวมใสแวนนรภย**
- **อยในตำแหนงใชงาน (หลงมอจบ) ในขณะทเครองยนตกำลงทำงานอย**
- **หามไมใหผอนอยใกลๆ ขณะทำงาน**

เพอผลลพธทดทสด ทำความสะอาดอปกรณทนทหลงจากตดหญาเสรจ

***สำคญ:*** **ทำความสะอาดฐานอปกรณทนทหลงจากใชตดหญาทผานการพนสาร**

**หมายเหต:** อยาฉดนำใสเครองยนตขณะทำความสะอาด

1. เคลอนยายเครองตดหญาไปยงพนปนราบ
2. ดบเครองยนตและรอใหชนสวนเคลอนไหวทงหมดหยดนงกอนจะออกจากตำแหนงใชงาน
3. ปดเศษหญาออกจากดานบนตวเรอนฐานทนทหลงจากใชงาน
4. ปดเศษหญาและเศษวสดทงหมดออกจากเครองยนต รวมถงทอไอเสย/แผงกนทอไอเสย ชองอากาศทโครงกระจงหนา และฐานรอบๆ โดยใชแปรงหรอลมเปา
5. ลดอปกรณไปยงการตงคาความสงการตดระดบตำสด โปรดด การปรบความสงในการตด (หนา 13)
6. ลางบรเวณใตประตทายทเศษหญาเขาไปจากดานลางของอปกรณเขาหาถงเกบหญา
7. ตอสายยางทตอกบกอกนำเขากบชองลาง (รป 20)

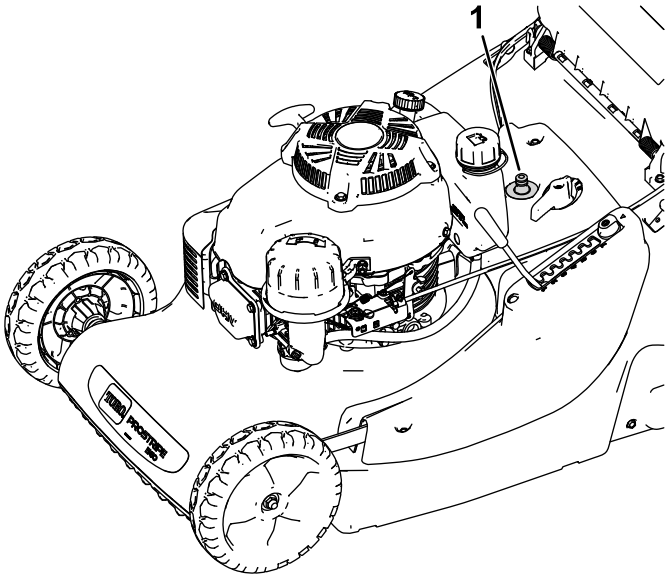


**รป 20**

1. ชองลาง

---

8. เปดนำ สตารทเครองยนต ปรบใบมดใหอยในตำแหนงทำงาน และเปดการทำงานจนกวาไมมเศษหญาออกมาจากใตอปกรณ
9. ดบเครองยนต ปดนำ ถอดสายยางออกจากอปกรณ
10. สตารทเครองยนต และปลอยใหทำงานสกครเพอใหดานลางของอปกรณแหง ปองกนการเกดสนม
11. ดบเครองยนต และปลอยใหอปกรณเยนลงกอนจดเกบไวในทปด
12. ทำความสะอาดนำมนหรอเชอเพลงทหก

# การบำรงรกษา

**หมายเหต:** ดดานซายและขวาของเครองตดหญาจากตำแหนงปกตในการควบคมเครอง

## กำหนดการบำรงรกษาทแนะนำ

| ระยะการซอมบำรง | ขนตอนการบำรงรกษา |
|---|---|
| หลงจาก 8 ชวโมงแรก | • เปลยนนำมนเครอง |
| กอนการใชงานแตละครง หรอทกวน | • ตรวจสอบระดบนำมนเครอง<br>• ทำความสะอาดเศษหญาและดนออกจากใตทองเครองตดหญา<br>• เครองยนตควรดบภายใน 3 วนาทหลงการปลอยกานควบคมใบมด<br>• ตรวจสอบสภาพของใบมด<br>• ตรวจสอบวาแผงปองกนและอปกรณนรภยทงหมดตดตงอยและทำงานไดตามปกต<br>• ตรวจสอบใหแนใจวาฐานสะอาด และถงเกบหญามสภาพด (เปลยนถาชำรด) |
| ทก 25 ชวโมง | • ทำความสะอาดไสกรองโฟม (ทำความสะอาดบอยขนหากใชงานในสภาวะทมฝน)<br>• ตรวจสอบสายระบบขบเคลอนดวยตวเองและปรบถาจำเปน<br>• เปลยนใบมดหรอถอดออกไปลบคม (ทำใหบอยขนหากขอบทอเรว)<br>• ลบใบมดใหคม |
| ทก 50 ชวโมง | • เปลยนนำมนเครอง (เปลยนบอยขนหากใชงานในสภาวะทมฝนมาก) |
| ทก 100 ชวโมง | • เปลยนหวเทยน |
| ทก 300 ชวโมง | • เปลยนไสกรองกระดาษ (เปลยนบอยขนหากใชงานในสภาวะทมฝน) |
| กอนจดเกบ | • ถายนำมนเชอเพลงกอนทำการซอมแซมตามคำแนะนำและกอนการจดเกบประจำป |
| ทกป | • เปลยนใบมดหรอถอดออกไปลบคม<br>• โปรดดคมอเจาของเครองยนตสำหรบขนตอนการบำรงรกษารายปเพมเตม |

***สำคญ:*** **โปรดอางองคมอผใชของเครองยนตสำหรบขนตอนการบำรงรกษาเพมเตม**

## ความปลอดภยในการบำรงรกษา

- ถอดสายไฟหวเทยนจากหวเทยนกอนทำการบำรงรกษา
- สวมถงมอและแวนนรภยระหวางบำรงรกษาเครองตดหญา
- ใบมดคมมาก การสมผสโดนใบมดอาจทำใหไดรบบาดเจบรายแรง สวมถงมอขณะบำรงรกษาใบมด หามซอมแซมหรอดดแปลงใบมด
- หามแกไขเปลยนแปลงอปกรณนรภย และตรวจสอบเปนประจำวาอปกรณทำงานตามปกต
- การเอยงเครองตดหญาอาจทำใหเชอเพลงรวไหลได นำมนเชอเพลงตดไฟงายและเกดการระเบดได ซงทำใหเกดการบาดเจบได เดนเครองจนเชอเพลงหมด หรอถายเชอเพลงออกดวยปมมอ หามทำกาลกนำกบเชอเพลง
- เพอสมรรถนะสงสด โปรดใชเฉพาะอะไหลทดแทนและอปกรณเสรมของแทจาก Toro เทานน อะไหลทดแทนและอปกรณเสรมทผลตโดยผผลตรายอนอาจเปนอนตราย และการใชงานดงกลาวอาจทำใหการรบประกนผลตภณฑเปนโมฆะ

## การเตรยมการบำรงรกษา

**ระยะการซอมบำรง:** ทก 100 ชวโมง

1. ดบเครองยนตและรอใหชนสวนเคลอนไหวทงหมดหยดนง
2. ถอดสายไฟหวเทยนจากหวเทยน (รป 21) กอนการบำรงรกษา

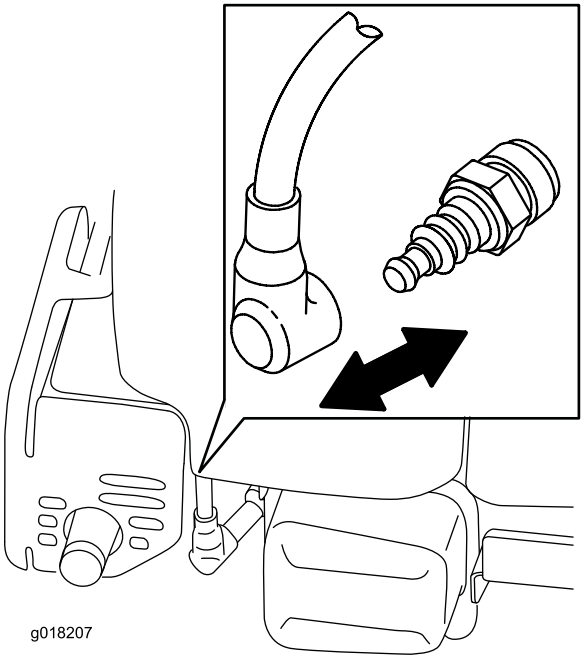


g018207

**รป 21**

3. หลงจากทำตามขนตอนการบำรงรกษาแลว เชอมตอสายหวเทยนเขากบหวเทยน

***สำคญ:*** **กอนเอยงอปกรณเพอเปลยนนำมนหรอเปลยนใบมด ปลอยใหถงเชอเพลงหมดจากการใชงานตามปกตกอน หากคณตองเอยงอปกรณกอนจะใชเชอเพลงหมด ใหใชปมมอดดเชอเพลงออก เอยงเครองตดหญาขนโดยใหกรองอากาศหนขนเสมอ**

**⚠ คำเตอน**

**การเอยงเครองตดหญาอาจทำใหเชอเพลงรวไหลได นำมนเชอเพลงตดไฟงายและเกดการระเบดได ซงทำใหเกดการบาดเจบได**

**เดนเครองจนเชอเพลงหมด หรอถายเชอเพลงออกดวยปมมอ หามทำกาลกนำกบเชอเพลง**

# การซอมบำรงไสกรองอากาศ

**ระยะการซอมบำรง:** ทก 25 ชวโมง—ทำความสะอาดไสกรองโฟม (ทำความสะอาดบอยขนหากใชงานในสภาวะทมฝน)

ทก 300 ชวโมง—เปลยนไสกรองกระดาษ (เปลยนบอยขนหากใชงานในสภาวะทมฝน)

***สำคญ:*** **อยาเดนเครองอปกรณในขณะทถอดไสกรอง เพราะเครองยนตอาจเสยหายอยางรนแรงได**

1. ขนตอนการบำรงรกษาเชงปองกน โปรดด การเตรยมการบำรงรกษา (หนา 23)
2. ถอดฝาและทำความสะอาดใหทว (รป 22)

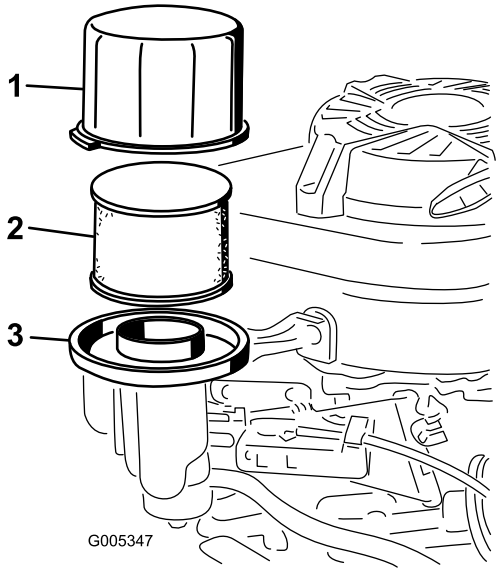


g005347

**รป 22**

1. ฝาครอบ
2. ไสกรองอากาศขนตนแบบโฟมและไสกรองอากาศกระดาษ
3. ฐานไสกรองอากาศ

---

3. ถอดไสกรองอากาศขนตนแบบโฟมและไสกรองอากาศกระดาษจากฐานไสกรองอากาศ (รป 22)
4. ถอดไสกรองอากาศขนตนแบบโฟมออกจากไสกรองอากาศกระดาษ และลางไสกรองอากาศขนตนแบบโฟมดวยผงซกฟอกออนๆ และนำ จากนนซบใหแหง
5. ตรวจสอบไสกรองกระดาษ และเปลยนอนใหม หากสกปรกมาก

   ***สำคญ:*** **อยาพยายามทำความสะอาดไสกรองกระดาษ**

6. ตดตงไสกรองอากาศขนตนแบบโฟมเขาในไสกรองอากาศกระดาษ
7. ตดตงไสกรองอากาศขนตนแบบโฟมและไสกรองอากาศกระดาษเขากบฐานไสกรองอากาศ
8. ตดตงฝาครอบ

# การเปลยนนำมนเครอง

**ระยะการซอมบำรง:** หลงจาก 8 ชวโมงแรก

ทก 50 ชวโมง

เดนเครองประมาณ 2-3 นาทกอนการเปลยนนำมนเครองเพอใหนำมนเครองอน นำมนเครองอนจะไหลไดดกวาและดกจบสงสกปรกไดมากกวา

## ขอมลจำเพาะของนำมนเครอง

| | |
|---|---|
| **ความจนำมนเครอง** | 0.65 ลตร (22 ออนซของเหลว)ไมมตวกรองนำมน, 0.85 ลตร (29 ออนซของเหลว) มไสกรองนำมน |
| **ความหนดของนำมน** | นำมนชะลาง SAE 30 หรอ SAE 10W-30 |
| **ประเภทบรการ API** | SJ ขนไป |

1. ขนตอนการบำรงรกษาเชงปองกน โปรดด การเตรยมการบำรงรกษา (หนา 23)
2. ระบายนำมนออกจากถงนำมน
3. วางอางนำมนใตกานวด/รระบายนำมน
4. ทำความสะอาดบรเวณรอบๆ กานวด
5. ถอดกานวดนำมนเครองโดยหมนฝาปดทวนเขมนาฬกา แลวดงออกมา
6. เอยงเครองตดหญาไปทาง**ดานขวา** (ไสกรองอากาศอยดานบน) เพอเทนำมนลงในอางนำมน
7. หลงจากถายนำมนเสรจ วางเครองตดหญากลบในตำแหนงใชงาน
8. เตมนำมนใหมเขาไปในหองขอเหวยงจนไดระดบทเหมาะสมบนกานวด โปรดด 3 การเตมนำมนเครอง (หนา 10)
9. สอดกานวดลงในชองเตมและหมนฝาปดตามเขมนาฬกาใหแนน
10. เชดนำมนทหกออก
11. รไซเคลนำมนทใชแลวตามกฎหมายทองถน

# การปรบสายระบบขบเคลอนดวยตวเอง

**ระยะการซอมบำรง:** ทก 25 ชวโมง

1. ดบเครองยนต
2. ดงอปกรณไปดานหลงในขณะทบบกานปรบระบบขบเคลอนดวยตวเองชาๆ จนกวาลกกลงหลงจะลอก

   **หมายเหต:** กานปรบระบบขบเคลอนดวยตวเองควรอยหางจากมอจบ 6 ซม. (2-⅜ นว)

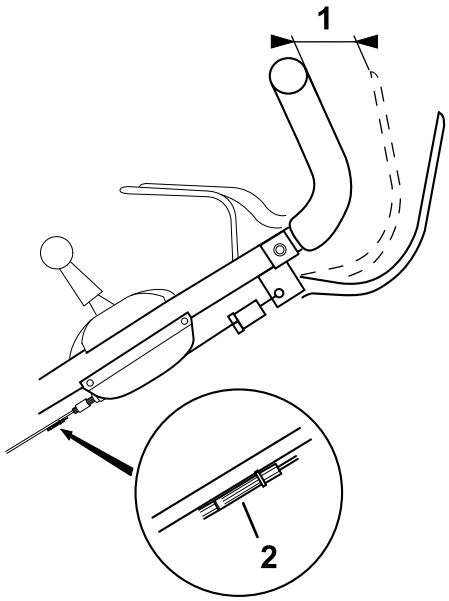


g283011

**รป 23**

1. 6 ซม. (2-⅜ นว)
2. ทปรบสาย

---

3. หากระยะหางระหวางกานปรบระบบขบเคลอนดวยตวเองกบมอจบไมถง 6 ซม. (2-⅜ นว) ใหปรบทปรบสายพลาสตกสดำเพอตงคาระยะหางทถกตอง

# การเปลยนใบมด

**ระยะการซอมบำรง:** ทก 25 ชวโมง—เปลยนใบมดหรอถอดออกไปลบคม (ทำใหบอยขนหากขอบทอเรว)

ทกป

***สำคญ: คณตองใชประแจวดแรงบดเพอใหตดตงใบมดไดอยางถกตอง***
**หากไมมประแจวดแรงบดหรอไมตองการทำขนตอนนดวยตวเอง โปรดตดตอตวแทนบรการทไดรบอนญาต**

ตรวจสอบใบมดทกครงทเชอเพลงหมด หากใบมดชำรดหรอมรอยแตก ใหเปลยนทนท หากขอบใบมดทอหรอบน ใหถอดไปลบคมและปรบสมดล หรอเปลยนใบมด

**⚠ คำเตอน**

**ใบมดคมมาก การสมผสโดนใบมดอาจทำใหไดรบบาดเจบรายแรง**

**สวมถงมอขณะบำรงรกษาใบมด**

1. ถอดสายไฟหวเทยนจากหวเทยน โปรดด การเตรยมการบำรงรกษา (หนา 23)
2. เอยงอปกรณโดยใหกรองอากาศหนขนเสมอ
3. ใชบลอกไมเพอวางใบมดใหมนคง (รป 24)

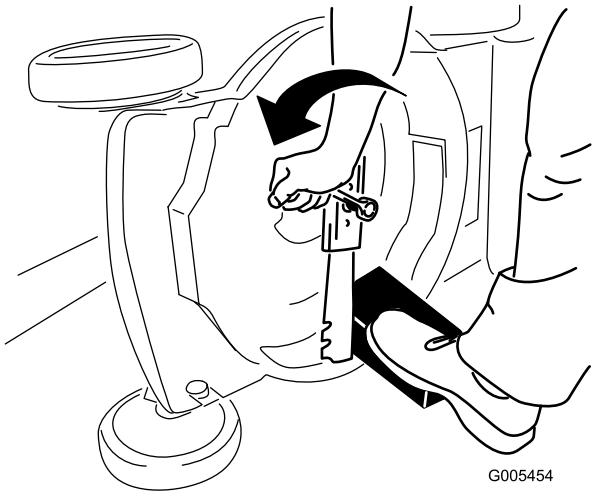


g005454

**รป 24**

4. ถอดใบมดและเกบอปกรณยดตดทงหมดไว (รป 24)
5. ตดตงใบมดใหมและอปกรณยดตดทงหมดเขาท (รป 25)

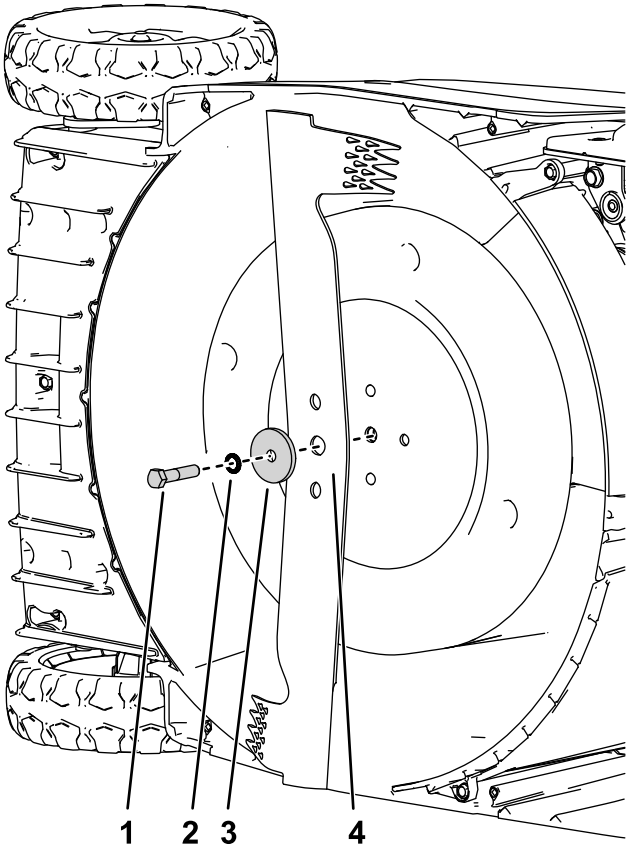


g281629

**รป 25**

1. สลกเกลยว
2. แหวนลอก
3. ตวคน
4. ใบมด

***สำคญ:*** **วางปลายโคงของใบมดหนเขาหาตวเรอนอปกรณ**

6. **ใหประแจวดแรงบดขนสลกใบมดใหไดแรงบด 54 นวตนเมตร (40 ฟตปอนด)**

# การลบคมใบมด

**ระยะการซอมบำรง:** กอนการใชงานแตละครงหรอทกวน
ทก 25 ชวโมง

ใบมดทสกเลกนอยอาจลบคมได ขอบใบมดทงหมดตองลบคมใหเทากนเพอรบรองความสมดล

1. ถอดใบมดออกจากอปกรณ โปรดด การเปลยนใบมด (หนา 28)
2. ทำความสะอาดใบมดโดยใชแปรงและนำ จากนนตรวจสอบใบมดหารองรอยความเสยหาย
3. ลบคมขอบตดทงสองฝงดวยตะไบเรยบ

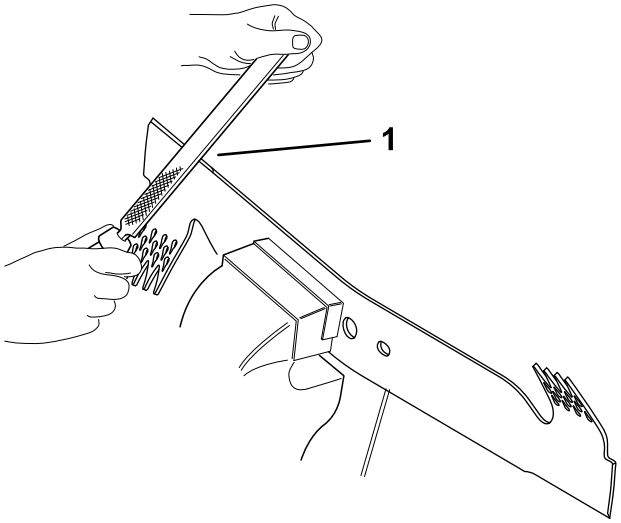


g284230

**รป 26**

1. ตะไบโดยทำมม 30° ถง 45° องศา

---

4. เลอนไขควงผานรตรงกลาง และจบใบมดไวในแนวนอน

   **หมายเหต:** ใบมดทสมดลจะคงอยในแนวนอน

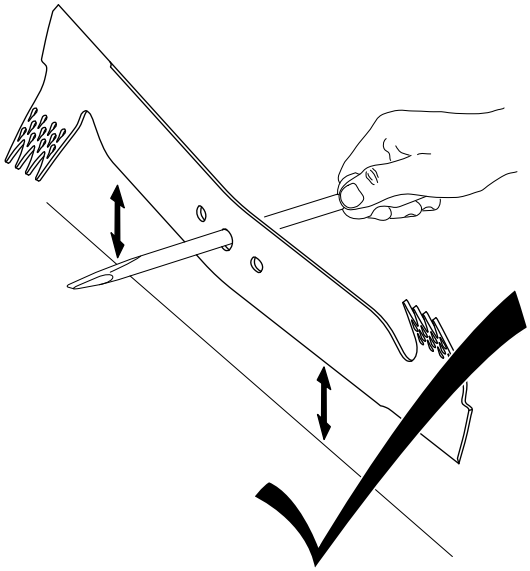

g284231

**รป 27**

---

5. ลบคมปลายฝงทหนกกวาจนกวาใบมดจะสมดล

   **หมายเหต:** หากใบมดไมสมดล ฝงทหนกกวาจะหมนลง

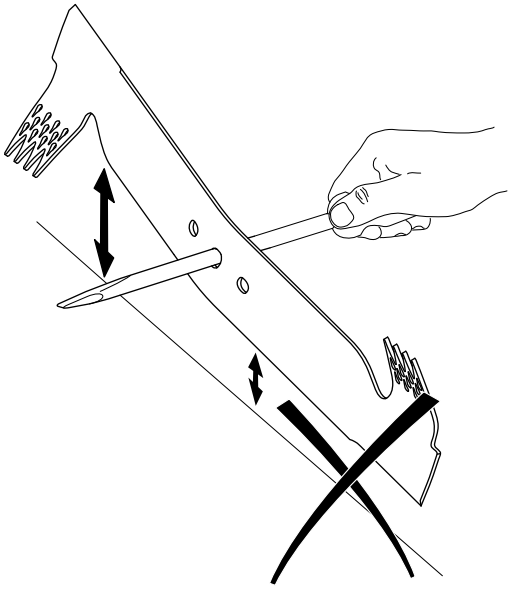

g284232

**sU 28**

# การจดเกบ

## ความปลอดภยเมอจดเกบ

ดบเครองอปกรณทกครง รอใหชนสวนเคลอนไหวหยดนง และปลอยใหเครองยนตเยนลงกอนปรบ ซอมบำรง ทำความสะอาด หรอจดเกบอปกรณ

## การเตรยมเครองตดหญาสำหรบการจดเกบ

**⚠ คำเตอน**

**ไอระเหยของนำมนเบนซนอาจระเบดได**

- **หามเกบนำมนเบนซนไวนานกวา 30 วน**
- **หามจดเกบเครองตดหญาในทปดลอมใกลแหลงเปลวเพลง**
- **ปลอยใหเครองยนตเยนลงกอนจดเกบ**

1. ระหวางเตมเชอเพลงครงสดทายของป ใหเตมสารคงสภาพเชอเพลงลงในเชอเพลงตามคำแนะนำของผผลตเครองยนต
2. เดนเครองจนกระทงเครองดบเนองจากนำมนหมด
3. ปลอยใหเครองยนตเดนเครองจนดบ เมอคณไมสามารถสตารทเครองยนตไดอกตอไป แสดงวาเครองไมมเชอเพลงเหลออยจรงๆ
4. ถอดสายไฟออกจากหวเทยนและทงไว
5. ถอดหวเทยน เตมนำมน 15 มล. (0.5 ออนซ) ผานรหวเทยน และดงสายสตารทชาๆ หลายๆ ครงเพอใหนำมนกระจายไปตามกระบอกสบ เพอปองกนไมใหกระบอกสบสกหรอในชวงทไมไดใชงาน
6. ตดตงหวเทยนและขนดวยประแจวดแรงบดจนไดแรงบด 23 นวตนเมตร (17 ฟตปอนด)
7. ขนนอต สลก สกรทงหมด
8. เกบอปกรณในพนทเยน สะอาด และแหง

## การนำเครองตดหญาออกจากทเกบ

ตอสายไฟเขากบหวเทยน

# หมายเหตุ:

# นโยบายความเปนสวนตวเขตเศรษฐกจยโรป/สหราชอาณาจกร

**การใชขอมลสวนบคคลของ Toro**

The Toro Company (“Toro”) เคารพความเปนสวนตวของคณ เมอคณซอผลตภณฑของเรา เราอาจรวบรวมขอมลสวนบคคลบางอยางเกยวกบคณ ทงรวบรวมโดยตรงจากคณหรอผานบรษท Toro ในทองถนหรอจากตวแทนจำหนาย Toro ใชขอมลนเพอปฏบตตามขอผกพนตามสญญา เชน ลงทะเบยนการรบประกนสนคา ดำเนนการขอใชสทธการรบประกนใหกบคณ หรอตดตอคณในกรณทมการเรยกคนผลตภณฑ และเพอวตถประสงคทางธรกจทถกตองตามกฎหมาย เชน เพอวดความพงพอใจของลกคา ปรบปรงผลตภณฑของเรา หรอใหขอมลผลตภณฑทคณอาจสนใจ Toro อาจแบงปนขอมลกบบรษทยอย บรษทในเครอ ตวแทนจำหนาย หรอพนธมตรทางธรกจอนๆ ทเกยวของกบกจกรรมเหลาน และเรายงอาจเปดเผยขอมลสวนบคคลเมอกฎหมายกำหนด หรอเมอเกยวของกบการขาย การซอ หรอการควบรวมธรกจ เราไมขายขอมลสวนบคคลของคณใหกบบรษทอนเพอวตถประสงคทางการตลาด

**การเกบรกษาขอมลสวนบคคล**

Toro จะเกบรกษาขอมลสวนบคคลของคณตราบเทาทจำเปนตามวตถประสงคขางตน และเปนไปตามขอกำหนดทางกฎหมาย หากตองการขอมลเพมเตมเกยวกบระยะเวลาการเกบรกษาทเกยวของ โปรดตดตอ legal@toro.com

**พนธสญญาตอการรกษาความปลอดภยของ Toro**

ขอมลสวนบคคลของคณอาจไดรบการประมวลผลในสหรฐอเมรกาหรอประเทศอนๆ ซงอาจมกฎหมายคมครองขอมลเขมงวดนอยกวาประเทศทพำนกของคณ เมอใดกตามทเราถายโอนขอมลของคณออกไปนอกประเทศทพำนกของคณ เราจะใชขนตอนทกำหนดตามกฎหมายเพอใหแนใจวามการปกปองทเหมาะสมสำหรบการคมครองขอมล และเพอใหแนใจวาขอมลไดรบการดแลอยางปลอดภย

**การเขาถงและการแกไข**

คณอาจมสทธทจะแกไขหรอตรวจสอบขอมลสวนบคคล หรอคดคานหรอจำกดการประมวลผลขอมลของคณ หากตองการใชสทธดงกลาว โปรดตดตอเราทางอเมล legal@toro.com หากคณมขอสงสยเกยวกบวธการจดการขอมลของ Toro เราขอแนะนำใหคณแจงเราโดยตรง โปรดทราบวา ผมถนพำนกในยโรปมสทธทจะรองเรยนไปยงหนวยงานกำกบดแลดานการคมครองขอมล

# ขอเสนอท 65 ขอมลคำเตอนของรฐแคลฟอรเนย

## คำเตอนนคออะไร

คณอาจเหนการจดจำหนายผลตภณฑทมฉลากคำเตอนดงตอไปน:

**คำเตอน:** มะเรงและเปนอนตรายตอระบบสบพนธ—www.p65Warnings.ca.gov

## ขอเสนอท 65 คออะไร

ขอเสนอ 65 มผลบงคบใชกบบรษททดำเนนธรกจในรฐแคลฟอรเนย ขายผลตภณฑในรฐแคลฟอรเนย หรอผลตผลตภณฑทอาจขายหรอซอภายในรฐแคลฟอรเนย ระเบยบขอนบงคบใหผวาการรฐแคลฟอรเนยรกษาและเผยแพรรายการสารเคมททราบวาเปนสาเหตของมะเรง การพการแตกำเนด และ/หรอเปนอนตรายตอระบบสบพนธอนๆ รายการซงมการปรบปรงเปนรายป ประกอบดวยสารเคมนบรอยรายการทพบในสนคาทใชในชวตประจำวน วตถประสงคของขอเสนอท 65 คอเพอแจงขอมลแกสาธารณชนเกยวกบการสมผสกบสารเคมเหลาน

ขอเสนอท 65 ไมไดสงหามการขายผลตภณฑทประกอบดวยสารเคมเหลาน แตกำหนดใหมการตดคำเตอนบนผลตภณฑ บรรจภณฑ หรอเอกสารทมากบผลตภณฑ นอกจากน คำเตอนขอเสนอท 65 ไมไดหมายความวาผลตภณฑละเมดมาตรฐานหรอขอกำหนดดานความปลอดภยของผลตภณฑแตอยางใด ทจรงแลว รฐบาลแคลฟอรเนยมคำรบรองวาคำเตอนขอเสนอท 65 "ไมเหมอนกบการตดสนทางกฎหมายทระบวาผลตภณฑ 'ปลอดภย' หรอ 'ไมปลอดภย'" สารเคมเหลานหลายชนดมการใชงานในผลตภณฑในชวตประจำวนมาหลายปโดยไมมการบนทกถงอนตราย หากตองการขอมลเพมเตม เขาไปท https://oag.ca.gov/prop65/faqs-view-all.

คำเตอนขอเสนอท 65 หมายความวา บรษทได (1) ประเมนการสมผสสารและสรปวาการสมผสสารนนเกน "ระดบความเสยงทไมมนยสำคญ" หรอ (2) เลอกทจะระบคำเตอนตามความเขาใจของตนเกยวกบการมอยของสารเคมทอยในรายการโดยไมมการพยายามประเมนการสมผสสาร

## กฎหมายนบงคบใชททกแหงหนหรอไม

คำเตอนขอเสนอท 65 เปนขอกำหนดภายใตกฎหมายของรฐแคลฟอรเนยเทานน คำเตอนเหลานเหนไดทวไปภายในรฐแคลฟอรเนยในสถานการณตางๆ รวมถงแตไมจำกดเฉพาะรานอาหาร รานขายของชำ โรงแรม โรงเรยน และโรงพยาบาล และบนผลตภณฑหลากหลายชนด นอกจากน รานคาออนไลนและรานคาทสงสนคาทางพสดยงระบคำเตอนขอเสนอท 65 ทางเวบไซตหรอในแคตตาลอกของตนอกดวย

## คำเตอนของรฐแคลฟอรเนยเปนอยางไรเมอเทยบกบขดจำกดของสวนกลาง

มาตรฐานขอเสนอท 65 มกมความเขมงวดกวามาตรฐานของสวนกลางและมาตรฐานสากล มสสารมากมายทตองระบคำเตอนขอเสนอท 65 แตมระดบทตำกวาขดจำกดทตองดำเนนการของสวนกลางหลายเทา ตวอยางเชน มาตรฐานขอเสนอท 65 สำหรบคำเตอนตะกวคอ 0.5 ไมโครกรม/วน ซงตำกวามาตรฐานของสวนกลางและมาตรฐานสากลอยางมาก

## เหตใดผลตภณฑทคลายคลงกนไมไดระบคำเตอนทงหมด

- ผลตภณฑทขายในรฐแคลฟอรเนยตองตดฉลากขอเสนอท 65 ในขณะทผลตภณฑคลายคลงกนทขายทอนไมตองตดฉลากน
- บรษททเกยวของในการฟองรองขอเสนอท 65 ทกำลงหาขอตกลงอาจจำเปนตองใชคำเตอนขอเสนอท 65 สำหรบผลตภณฑของตน แตบรษทอนๆ ทผลตผลตภณฑทคลายกนอาจไมจำเปนตองมขอกำหนดดงกลาว
- การบงคบใชขอเสนอท 65 นนไมสมำเสมอ
- บรษทอาจเลอกไมระบคำเตอนเพราะพวกเขาสรปวา ไมจำเปนตองทำตามขอเสนอท 65 การไมระบคำเตอนบนผลตภณฑไมไดหมายความวาผลตภณฑปราศจากสารเคมในรายการในระดบใกลเคยงกน

## เหตใด Toro จงระบคำเตอนน

Toro เลอกทจะแจงขอมลแกผบรโภคใหมากทสดเททำได เพอใหผบรโภคสามารถตดสนใจไดอยางมขอมลเกยวกบผลตภณฑทตนซอและใชงาน Toro ระบคำเตอนในบางกรณ ตามทตนรวามสารเคมในรายการตงแตหนงรายการขนไป โดยไมมการประเมนระดบการสมผสสาร เนองจากสารเคมในรายการไมไดมขอกำหนดขดจำกดการสมผสสารทงหมด แมวาการสมผสสารจากผลตภณฑ Toro อาจละเลยไดหรออยภายในชวง "ความเสยงทไมมนยสำคญ" แมจะไมมความจำเปนแต Toro กเลอกทจะระบคำเตอนขอเสนอท 65 นอกจากน หาก Toro ไมไดระบคำเตอนเหลาน Toro อาจถกฟองรองโดยรฐแคลฟอรเนย หรอโดยบคคลเอกชนภายนอกทมองหาทางบงคบใชขอเสนอท 65 และตองโทษปรบจำนวนมาก

# การรบประกนของ Toro

การรบประกนแบบจำกดเงอนไข 2 ปหรอ 1,500 ชวโมง

## เงอนไขและผลตภณฑทคมครอง

The Toro Company และบรษทในเครอ และ Toro Warranty Company ตามขอตกลงระหวางกน รบประกนผลตภณฑเพอการพาณชยของ Toro (“ผลตภณฑ”) รวมกนวา ผลตภณฑปราศจากตำหนทางดานวสดและงานฝมอเปนเวลา 2 ปหรอการทำงาน 1,500 ชวโมง* แลวแตวาสงใดเกดกอน การรบประกนนมผลกบผลตภณฑทงหมด ยกเวนเครองเตมอากาศ (โปรดดคำชแจงการรบประกนแยกตางหากของผลตภณฑเหลาน) หากมเงอนไขทใชสทธการรบประกนได เราจะซอมแซมผลตภณฑใหคณโดยไมมคาใชจาย ซงรวมถงการวนจฉย แรงงาน อะไหล และการขนสง การรบประกนนเรมตนตงแตวนทสงมอบผลตภณฑใหแกผซอปลกคนแรก
* ผลตภณฑตดตงดวยมเตอรนบชวโมง

## คำแนะนำสำหรบการขอบรการตามการรบประกน

คณเปนผรบผดชอบในการแจงตวแทนจำหนายผลตภณฑเพอการพาณชยหรอผขายผลตภณฑเพอการพาณชยทไดรบอนญาตทคณซอผลตภณฑมาทนททคณเชอวามเงอนไขทใชสทธการรบประกนไดเกดขน หากคณตองการความชวยเหลอเกยวกบการคนหาตวแทนจำหนายหรอผขายผลตภณฑเพอการพาณชยทไดรบอนญาต หรอคณมคำถามเกยวกบสทธการรบประกนหรอความรบผดชอบ คณสามารถตดตอเราได:

Toro Commercial Products Service Department
Toro Warranty Company
8111 Lyndale Avenue South
Bloomington, MN 55420-1196

952–888–8801 หรอ 800–952–2740
อเมล: commercial.warranty@toro.com

## ความรบผดชอบของเจาของ

ในฐานะเจาของผลตภณฑ คณเปนผรบผดชอบในการบำรงรกษาและการปรบผลตภณฑตามทกำหนดใน*คมอผใช* การซอมแซมปญหาของผลตภณฑทเกดขนจากการไมปฏบตตามการบำรงรกษาและการปรบทกำหนดไมไดรบความคมครองในการรบประกนน

## รายการและเงอนไขทไมคมครอง

ขอบกพรองหรอการทำงานผดปกตของผลตภณฑทเกดขนในระหวางระยะเวลารบประกนอาจไมใชขอบกพรองทางวสดหรองานฝมอทงหมด การรบประกนนไมคมครองสงตางๆ ตอไปน:

- ขอบกพรองของผลตภณฑซงเปนผลจากการใชอะไหลทดแทนทไมใชของ Toro หรอจากการตดตงและใชสวนขยายหรอดดแปลงใชอปกรณเสรมและอปกรณทไมใชแบรนด Toro
- ขอบกพรองของผลตภณฑซงเปนผลจากการไมปฏบตตามการบำรงรกษาและ/หรอการปรบทแนะนำ
- ขอบกพรองของผลตภณฑซงเปนผลจากการใชงานผลตภณฑในทางทผด การละเลย หรอไมใสใจ
- อะไหลทสกหรอจากการใชงานตามปกตไมใชขอบกพรอง ตวอยางของอะไหลทสกหรอหรอใชงานไปในระหวางการใชงานผลตภณฑตามปกต รวมถงแตไมจำกดเพยง ผาเบรกและแผนรองเบรก แผนคลตช ใบมด ใบมดพวงลกกลงและแบรง (มซลหรออดจาระบ) ใบมดลาง หวเทยน ลอเลอนและแบรงลอยาง ไสกรอง สายพาน สวนประกอบหวสเปรยบางอยาง เชน ไดอะแฟรม หวฉด และเชควาลว
- ขอบกพรองทเกดจากอทธพลภายนอก รวมถงแตไมจำกดเพยงสภาพอากาศ หลกปฏบตในการจดเกบ การปนเปอน การใชเชอเพลง นำหลอเยน นำมนหลอลน สารเตมแตง ปย นำ หรอสารเคมทไมผานการรบรอง
- ขอบกพรองหรอปญหาดานประสทธภาพเนองจากการใชเชอเพลง (เชน เบนซน ดเซล หรอไบโอดเซล) ทไมเปนไปตามมาตรฐานอตสาหกรรมทเกยวของ
- เสยงรบกวน การสนสะเทอน การสกหรอและฉกขาด และการเสอมสภาพตามปกต “การสกหรอและฉกขาด” ตามปกตรวมถงแตไมจำกดเพยง ความเสยหายตอเบาะทนงเนองจากการสกหรอหรอขดขด สทหลดลอก สตกเกอรหรอหนาตางทมรอยขวน

## อะไหล

อะไหลทมกำหนดการเปลยนตามการบำรงรกษาทกำหนดมการรบประกนตามระยะเวลาจนถงกำหนดการเปลยนทดแทนของอะไหลดงกลาว อะไหลทถกเปลยนทดแทนตามการรบประกนนมความคมครองตามระยะเวลาการรบประกนเดมของผลตภณฑ และกลายเปนทรพยสนของ Toro Toro จะเปนผตดสนใจสดทายวาจะซอมแซมอะไหลหรอชดเดม หรอเปลยนทดแทนให Toro อาจใชอะไหลทผานการผลตใหมมาซอมแซมภายใตการรบประกน

## การรบประกนแบตเตอรชนดคายประจไดลกและชนดลเธยมไอออน

แบตเตอรชนดคายประจไดลกและชนดลเธยมไอออนมจำนวนกโลวตต-ชวโมงรวมตามทกำหนดทสามารถจายไฟไดตลอดอายการใชงาน เทคนคการใชงาน การชารจ และการบำรงรกษาอาจยดหรอลดอายการใชงานโดยรวมได เนองจากแบตเตอรในผลตภณฑนเปนวสดสนเปลอง จำนวนการใชงานระหวางรอบชารจจะคอยๆ ลดลงจนกวาแบตเตอรจะเสอมสภาพโดยสมบรณ การเปลยนแบตเตอรทเสอมสภาพเนองจากการใชงานตามปกตถอเปนความรบผดชอบของเจาของ
หมายเหต: (แบตเตอรลเธยมไอออนเทานน): ตามสดสวนหลงจาก 2 ป โปรดดการรบประกนแบตเตอรสำหรบขอมลเพมเตม

## การรบประกนเพลาขอเหวยงตลอดชพ (ProStripe su 02657 เทานน)

Prostripe ซงตดตงดวยจานคลตชและคลตชเบรกใบมด (Crank-Safe Blade) ทหมนอยางปลอดภยของแทของ Toro (รวมถงคลตชเบรกใบมด (Blade Brake Clutch, BBC) + ชดจานคลตช) เปนอปกรณเดมและใชงานโดยผซอคนแรกตามขนตอนการใชงานและการบำรงรกษาทแนะนำ จะมการคมครองเพลาขอเหวยงของเครองยนตหกงอจากการรบประกนตลอดชพ เครองทตดตงดวยแหวนเสยดส, คลตชเบรกใบมด (Blade Brake Clutch, BBC) และอปกรณดงกลาวอนๆ ไมมการคมครองโดยการรบประกนเพลาขอเหวยงตลอดชพ

## เจาของตองรบผดชอบคาบำรงรกษาเอง

การปรบจนเครองยนต การหลอลน การทำความสะอาดและขดเงา การเปลยนไสกรอง นำหลอเยน และการบำรงรกษาทแนะนำทงหมดเปนการซอมบำรงผลตภณฑ Toro ตามปกตบางสวนทถอเปนคาใชจายของเจาของ

## เงอนไขทวไป

การซอมแซมโดยตวแทนจำหนายหรอผขายของ Toro ทไดรบอนญาตเปนวธเยยวยาทางเดยวภายใตการรบประกนน

**ทง The Toro Company และบรษท Toro Warranty ไมไดเปนผรบผดตอคาเสยหายโดยออม คาเสยหายอนเนองมาจากการผดสญญาหรอคาเสยหายจากผลสบเนอง ซงเกยวของกบการใชงานผลตภณฑ Toro ทมการคมครองตามการรบประกนน รวมถงตนทนหรอคาใชจายใดๆ ของการจดหาอปกรณทดแทนหรอการซอมบำรงในระหวางชวงเวลาทำงานผดปกตหรอในชวงทไมไดใชงานเพราะรอการซอมแซมเสรจสนภายใตการรบประกน ยกเวนการรบประกนดานมลพษทอางองดานลาง ถาม ไมมการรบประกนทชดแจงอนๆ การรบประกนโดยปรยายทงหมดเกยวกบความสามารถในการจำหนายไดและความเหมาะสมกบการใชงานจำกดเฉพาะตามระยะเวลาของการรบประกนทชดแจงน**

ในบางรฐไมอนญาตใหยกเวนคาเสยหายอนเนองมาจากการผดสญญาหรอคาเสยหายจากผลสบเนอง หรอจำกดระยะเวลาการรบประกนโดยปรยาย ดงนนขอยกเวนและขอจำกดอาจไมมผลบงคบใชกบคณ การรบประกนนระบสทธตามกฎหมายบางอยางของคณ และคณอาจมสทธอนๆ ทแตกตางกนไปในแตละรฐ

## หมายเหตเกยวกบการรบประกนดานมลพษ

ระบบควบคมมลพษในผลตภณฑของคณอาจไดรบความคมครองจากการรบประกนอนแยกตางหาก ซงเปนไปตามขอกำหนดของหนวยงานคมครองสงแวดลอม (EPA) ของสหรฐอเมรกา และ/หรอคณะกรรมการทรพยากรทางอากาศ (CARB) ของรฐแคลฟอรเนย ขดจำกดชวโมงทกำหนดขางตนไมมผลตอการรบประกนระบบควบคมมลพษ โปรดดคำชแจงการรบประกนการควบคมมลพษของเครองยนตใหมาพรอมกบผลตภณฑของคณ หรอระบในเอกสารของผผลตเครองยนต

## ประเทศอนๆ นอกเหนอจากสหรฐอเมรกาหรอแคนาดา

ลกคาทซอผลตภณฑ Toro ทสงออกจากสหรฐอเมรกาหรอแคนาดาควรตดตอตวแทนจำหนาย Toro (ผขาย) เพอขอนโยบายการรบประกนสำหรบประเทศ จงหวด หรอรฐของคณ หากคณไมพงพอใจกบบรการของตวแทนจำหนายหรอไมสามารถขอขอมลการรบประกนได ไมวาดวยเหตผลใดกตาม โปรดตดตอศนยบรการของ Toro ทไดรบอนญาต