Form No. 3445-265 Rev A

เครองตดหญา ProStripe® 560

หมายเลขรน 02657—หมายเลขซเรยล 407000000 และขนไป

คมอของผปฏบตงาน

ขอมลเบองตน

เครองตดหญาแบบเดนตามทใชใบมดโรตารนออกแบบมาเพอผรบจางใหบรการตดหญามออาชพ เหมาะสำหรบใชตดหญาบนสนามทมการดแลรกษาเปนอยางดในทพกอาศยหรอพนทเชงพาณชย การใชงานผลตภณฑนนอกเหนอจากวตถประสงคทกำหนดไวอาจเปนอนตรายตอคณและคนรอบขางได

กรณาอานเอกสารนอยางละเอยดเพอศกษาวธควบคมและบำรงรกษาผลตภณฑอยางเหมาะสม และเพอหลกเลยงการบาดเจบและความเสยหายตอผลตภณฑ คณมหนาทใชงานผลตภณฑอยางถกตองและปลอดภย

โปรดเขาไปทเวบไซต www.Toro.com เพอดเอกสารความปลอดภยของผลตภณฑและเอกสารฝกอบรมการใชงาน ขอมลอปกรณเสรม ความชวยเหลอเพอคนหาตวแทนจำหนาย หรอลงทะเบยนผลตภณฑ

หากคณตองการซอมบำรง อะไหลแทของ Toro หรอขอมลเพมเตม โปรดตดตอตวแทนบรการทไดรบอนญาตหรอฝายบรการลกคาของ Toro และเตรยมหมายเลขรนและหมายเลขซเรยลของผลตภณฑไวใหพรอม รป 1 บอกตำแหนงของหมายเลขรนและหมายเลขซเรยลบนผลตภณฑ จดบนทกหมายเลขในชองวางทกำหนดให

สำคญ: **นอกจากน คณสามารถใชอปกรณมอถอสแกนรหส QR บนสตกเกอรหมายเลขซเรยล (ถามตดอย) เพอเขาถงขอมลการรบประกน อะไหล และขอมลผลตภณฑอนๆ ได**

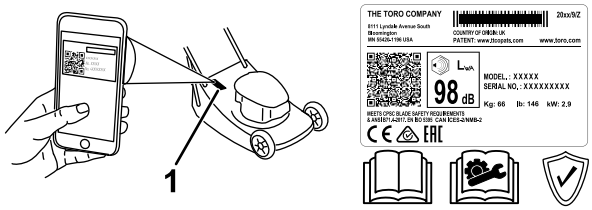

g338220

รป 1

1. ตำแหนงหมายเลขรนและหมายเลขซเรยล

เขยนรนผลตภณฑและหมายเลขซเรยลลงในชองดานลาง:

หมายเลขรน _____

หมายเลขซเรยล _____

คมอฉบบนใหขอมลเกยวกบอนตรายทอาจเกดขน และระบขอความความปลอดภยทแสดงดวยสญลกษณเตอนอนตราย (รป 2) ซงบงบอกอนตรายทอาจสงผลใหเกดการบาดเจบรายแรงหรอเสยชวตหากคณไมปฏบตตามขอควรระวงทแนะนำ

g000502

รป 2

สญลกษณเตอนอนตราย

คมอฉบบนใชคำ 2 คำในการเนนขอมล **สำคญ** เพอใหคณใสใจศกษาขอมลพเศษเกยวกบกลไกและ **หมายเหต** เพอเนนขอมลทวไปทควรใหความสนใจเปนพเศษ

© 2020—The Toro® Company
8111 Lyndale Avenue South
Bloomington, MN 55420

ลงทะเบยนท www.Toro.com.

CE

คำแนะนำเดม (TH)
ตพมพในสหราชอาณาจกร
สงวนสทธทกประการ

3445-265

ผลตภณฑนไดมาตรฐานตามคำสงยโรปทงหมดทเกยวของ หากตองการรายละเอยดเพมเตม โปรดดเอกสารรบรองมาตรฐาน (DOC) เฉพาะของผลตภณฑแยกตางหาก

การใชงานหรอการควบคมอปกรณนบนทดนทปกคลมดวยปา พมไม หรอหญาเปนการฝาฝนกฎหมายทรพยากรสาธารณะแหงแคลฟอรเนย มาตรา 4442 หรอ 4443 ยกเวนกรณทอปกรณตดตงเครองดกสะเกดไฟตามคำจำกดความในมาตรา 4442 โดยตองบำรงรกษาใหอยในสภาพด หรอเปนอปกรณทสรางขนมา ตดตง และบำรงรกษาเพอใหปองกนการเกดเพลงไหม

คมอเจาของเครองยนตทแนบมาจดทำขนมาเพอใหขอมลเกยวกบหนวยงานคมครองสงแวดลอม (EPA) ของสหรฐอเมรกาและกฎหมายของรฐแคลฟอรเนยวาดวยการควบคมการปลอยมลพษของระบบไอเสย การบำรงรกษา และการรบประกน อะไหลทดแทนสามารถสงซอไดจากผผลตเครองยนต

แรงบดขนตนหรอแรงบดสทธ:แรงบดขนตนหรอแรงบดสทธของเครองยนตนไดรบการประเมนในหองปฏบตการทดลองโดยผผลตเครองยนตตามมาตรฐาน J1940 หรอ J2723 ของสมาคมวศวกรรมยานยนต (SAE) เนองจากออกแบบและปรบแตงใหสอดคลองกบขอกำหนดดานความปลอดภย การปลอยไอเสย และการทำงาน แรงบดจรงของเครองยนตในเครองตดหญารนนจงนอยกวาอยางมนยสำคญ โปรดดขอมลของผผลตเครองยนตทใหมาพรอมกบอปกรณ

อยาแกไข ดดแปลง หรอปดอปกรณนรภยของเครองตดหญา และตรวจสอบการทำงานของอปกรณเปนประจำ อยาพยายามปรบหรอแกไขตวปรบรอบเครองยนต เพราะอาจจะสงผลใหเครองตดหญาทำงานอยางไมปลอดภยและทำใหเกดการบาดเจบได

⚠ คำเตอน

แคลฟอรเนย
คำเตอนขอเสนอ 65
ไอเสยเครองยนตจากผลตภณฑนมสารเคมทรฐแคลฟอรเนยทราบวาเปนสาเหตการเกดโรคมะเรง ความพการแตกำเนด หรออนตรายตอระบบสบพนธอนๆ

การใชผลตภณฑนอาจทำใหตองสมผสกบสารเคมทรฐแคลฟอรเนยทราบวาเปนสาเหตการเกดโรคมะเรง ความพการแตกำเนด หรออนตรายตอระบบสบพนธอนๆ

เนอหา

ขอมลเบองตน 1
ความปลอดภย 3
- ความปลอดภยทวไป 3
- สตกเกอรความปลอดภยและคำแนะนำ 4

การตงคา 6
- 1 การประกอบมอจบ 6
- 2 การตดตงถงเกบหญา 9
- 3 การเตมนำมนในเครองยนต 10

ภาพรวมผลตภณฑ 11
- ขอมลจำเพาะ 11

การปฏบตงาน 12
- กอนการปฏบตงาน 12
  - ความปลอดภยกอนการใชงาน 12
  - การเตมนำมน 12
  - การตรวจสอบระดบนำมนเครอง 13
  - การปรบความสงในการตด 13
  - การสตารทเครองยนต 16
  - การปรบใบมดใหอยในตำแหนงทำงาน 17
  - การปลดใบมด 17
  - การเลอกความเรว 18
- ระหวางการปฏบตงาน 19
  - ความปลอดภยระหวางการใชงาน 19
  - การใชระบบขบเคลอนดวยตวเอง 20
  - การดบเครองยนต 20
  - การเกบเศษหญา 21

เคลดลบการปฏบตงาน 22
หลงการปฏบตงาน 23
ความปลอดภยหลงจากการใชงาน 23
การทำความสะอาดอปกรณ 23
การบำรงรกษา 25
กำหนดการบำรงรกษาทแนะนำ 25
ความปลอดภยในการบำรงรกษา 25
การเตรยมการบำรงรกษา 25
การซอมบำรงไสกรองอากาศ 27
การเปลยนนำมนเครอง 28
การปรบสายระบบขบเคลอนดวยตวเอง 29
การเปลยนใบมด 30
การลบคมใบมด 32
การจดเกบ 34
ความปลอดภยเมอจดเกบ 34
การเตรยมเครองตดหญาสำหรบการจดเกบ 34
การนำเครองตดหญาออกจากทเกบ 34

ความปลอดภย

อปกรณนออกแบบมาตามมาตรฐาน EN ISO 5395 และ ANSI B71.4–2017

ความปลอดภยทวไป

อปกรณนอาจทำใหเกดการบาดเจบแกมอและเทา รวมถงเกดอนตรายจากวตถกระเดนได ดงนน ปฏบตตามคำแนะนำดานความปลอดภยทงหมดอยเสมอเพอหลกเลยงการบาดเจบรายแรงหรอเสยชวต

- อาน ทำความเขาใจ และปฏบตตามคำแนะนำและคำเตอนใน*คมอผใช*ฉบบน บนอปกรณและอปกรณตอพวงกอนตดเครอง
- อยานำมอหรอเทาเขาใกลชนสวนเคลอนไหวหรอใตอปกรณ หามขวางทอหรอชองเปดใดๆ โดยเดดขาด
- หากไมไดตดตงแผงกนและอปกรณนรภยอนๆ ทงหมด หรอแผงกนและอปกรณนรภยทำงานผดปกต กรณาอยาใชเครองตดหญา
- กนคนโดยรอบและเดกๆ ออกจากพนททำงาน หามเดกควบคมอปกรณโดยเดดขาด อนญาตใหใชงานเฉพาะผทมหนาทรบผดชอบ ผานการฝกฝนและคนเคยกบวธการทำงานมาเปนอยางด และมสมรรถนะรางกายแขงแรงเพยงพอสำหรบใชงานอปกรณเทานน
- หยดอปกรณ ดบเครองยนต และรอใหอปกรณหยดนง กอนซอมแซมบำรงรกษา เตมนำมน หรอทำความสะอาด

การใชงานหรอบำรงรกษาอยางไมถกตองอาจสงผลใหเกดการบาดเจบขนได เพอลดโอกาสทจะเกดการบาดเจบ ใหปฏบตตามคำแนะนำดานความปลอดภยและสงเกตสญลกษณเตอนอนตราย ⚠ ไดแก ขอควรระวง คำเตอน หรออนตราย ซงเปนคำแนะนำเพอความปลอดภยสวนบคคล การไมปฏบตตามคำแนะนำเหลานอาจสงผลใหบาดเจบหรอเสยชวตได

สตกเกอรความปลอดภยและคำแนะนำ

สตกเกอรและคำแนะนำดานความปลอดภยมองเหนไดชดเจน และตดอยใกลกบบรเวณทมโอกาสเกดอนตราย เปลยนสตกเกอรทเสยหายหรอหายไป

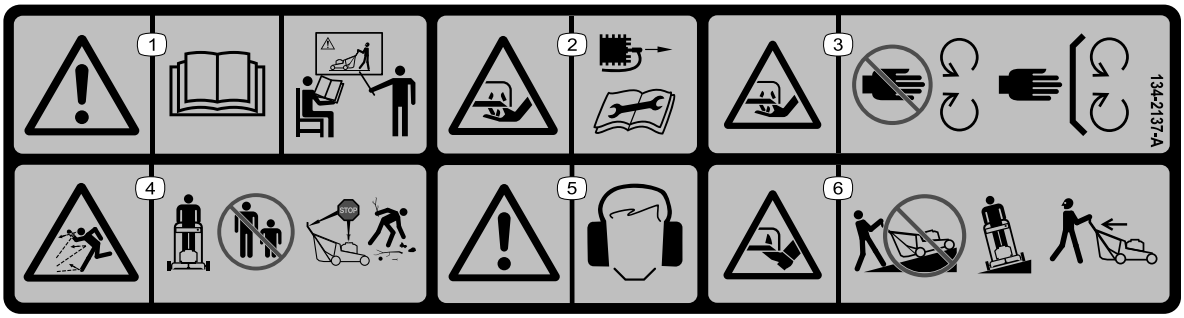

decal134-2137

134-2137

1. คำเตอน—อาน*คมอผใช* อยาใชอปกรณ ยกเวนวาคณไดรบการฝกอบรมมาเปนอยางด
2. อนตรายจากการถกบาด/ถกตดมอ ใบมดตดหญา—ถอดหวเทยนกอนการบำรงรกษา
3. อนตรายจากการถกบาด/ถกตดมอ ใบมดตดหญา—อยหางจากชนสวนเคลอนไหว ตดตงแผงกนและฝาครอบทงหมดใหเขาท
4. อนตรายจากวตถกระเดน—กนคนโดยรอบ ดบเครองยนตกอนออกจากอปกรณ เกบเศษวสดกอนการตดหญา
5. คำเตอน—สวมใสเครองปองกนการไดยน
6. อนตรายจากการถกบาด/ถกตดเทา ใบมดตดหญา—อยาตดหญาตอนขนและลงเนน ใหตดหญาบนเนนตามแนวขวางเทานน หนมองขางหลงและขางลางขณะตดหญาถอยหลง

---

decal94-8072

94-8072

1. คำเตอน—อนตรายจากการถกบาด/ถกตดมอหรอเทา กลไกการตด

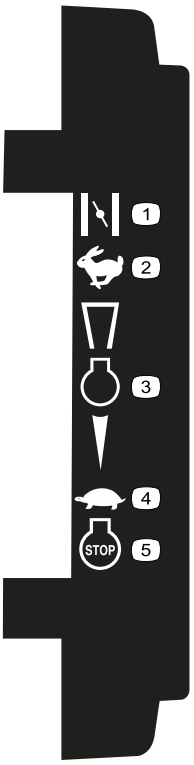

decal111-8959

111-8959

1. โชค
2. เรว
3. เครองยนต
4. ชา
5. เครองยนต—ดบเครอง

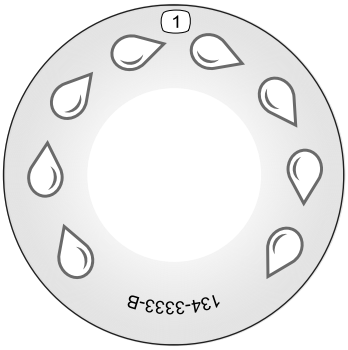

decal134-3333

134-3333

1. ชองลางเรว

---

decal133-8062

133-8062

การตงคา

สำคญ: **ถอดแผนพลาสตกปองกนทครอบเครองยนตและนำไปทง**

1

การประกอบมอจบ

ชนสวนทตองใชสำหรบขนตอนน:

2	มอจบดานลาง (ซาย)
2	มอจบดานลาง (ขวา)
2	แผนกด
2	สลกเกลยวสน
4	แหวนเรยบ
6	นอตลอก
4	แหวนโคง
4	สลกเกลยวยาว
1	มอจบดานบน
6	ฝา

ขนตอน

⚠ คำเตอน

การประกอบมอจบไมถกตองอาจทำใหสายไฟเสยหาย และทำใหการใชงานไมปลอดภย

- **อยาทำใหสายไฟเสยหายขณะประกอบมอจบ**
- **ตรวจดใหแนใจวาสายไฟเดนสายอยภายในมอจบ และไมตดกบแผงเบยงทศทางสวนทาย**
- **หากสายไฟชำรด ตดตงตดตอตวแทนบรการทไดรบอนญาต**

1. ถอดนอตหกเหลยมจากสลกเกลยว 2 ตวทเหนดานบนของฐาน
2. ตดตงมอจบดานลางทแตละฝงขอ งดานบนของฐานเครองตดหญาด วยแผนกดและนอตลอกหกเหลยมทถอดออกจากฐานในขนตอนกอนหนา (รป 3)

   หมายเหต: ทอมอจบดานลางมการงอตรงกลาง ตรวจดใหแนใจวาทอตดตงพอดโดยใหสวนทงอของทอหนเขาหาพน

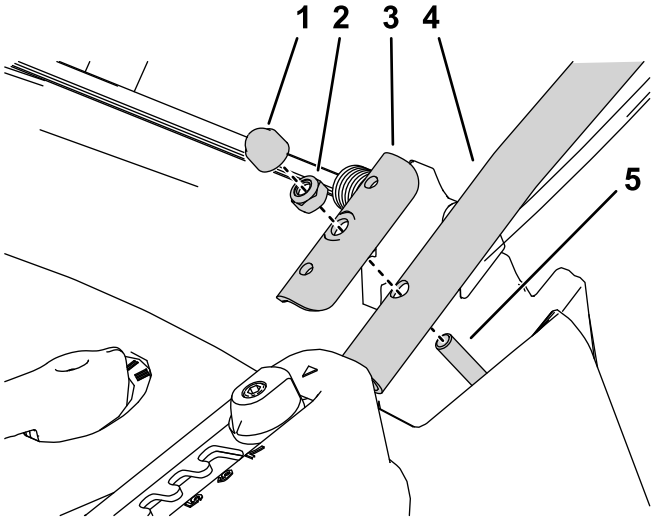

g281281

รป 3

แสดงดานซาย

1. ฝา
2. นอตลอกหกเหลยม
3. แผนกด
4. มอจบดานลาง
5. ถอดนอตหกเหลยมและตดตงมอจบดานลางทน

---

3. ตดตงสวนลางของมอจบคำเขาทแตละดานของฐานเครองตดหญาโดยใชสลกเกลยว แหวนเรยบทดานในและดานนอกของฐาน และนอตลอก (รป 4)

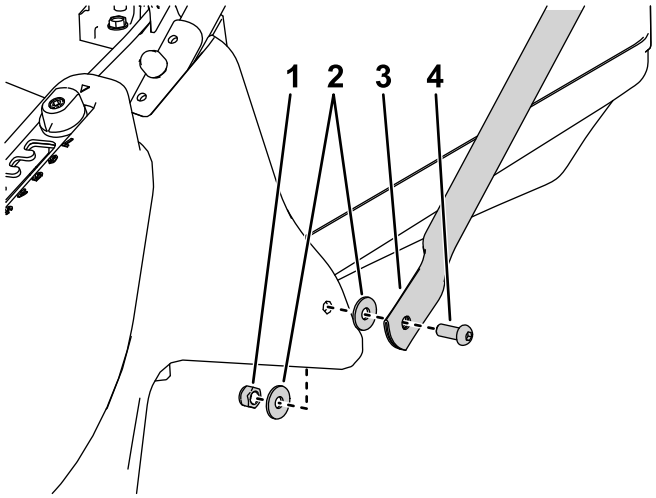

g281383

รป 4

แสดงดานซาย

1. นอตลอกหกเหลยม
2. แหวนเรยบ
3. มอจบคำ
4. สลกเกลยว

---

4. ตดตงมอจบดานบนและดานบนของมอจบคำเขากบมอจบดานลางดวยแหวนโคง 3 วง สลกเกลยว 2 ตว และนอตหกเหลยม 2 ตวทแตละดาน (รป 5)

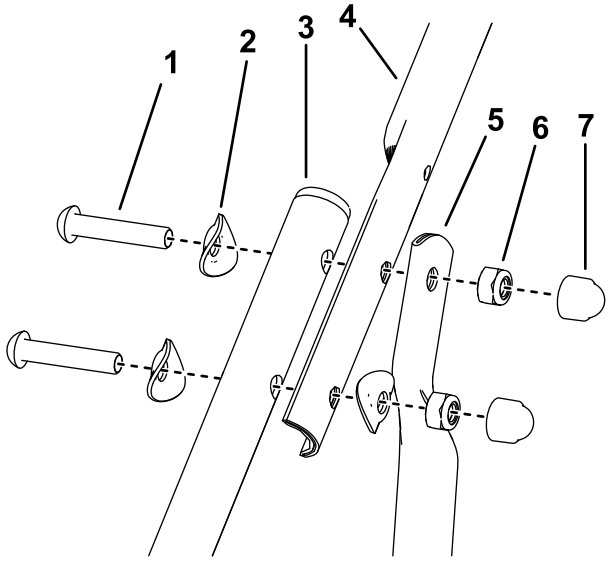

g281404

รูป 5

แสดงดานซาย

1. สลกเกลยว
2. แหวนโคง
3. มอจบดานลาง
4. มอจบดานบน
5. มอจบคำ
6. นอตลอกหกเหลยม
7. ฝา

5. ตดตงฝาครอบทบนอตมอจบทมองเหนทงหมด

2

การตดตงถงเกบหญา

ไมตองใชชนสวน

ขนตอน

1. เพอปองกนอบตเหต ตดรบบนสขาวทตดอยกบถงเกบหญาทงไป
2. สอดโครงเขาในถงเกบหญา โดยใหมอจบอยเหนอถงเกบหญา (รป 6)

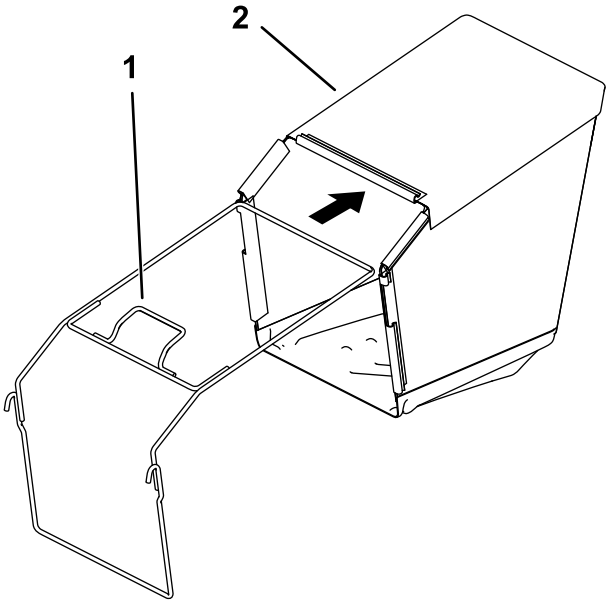

g281417

รป 6

1. มอจบโครง
2. ถงเกบหญา

3. ตดคลปพลาสตกเขากบโครงถงเกบหญา (รป 7)

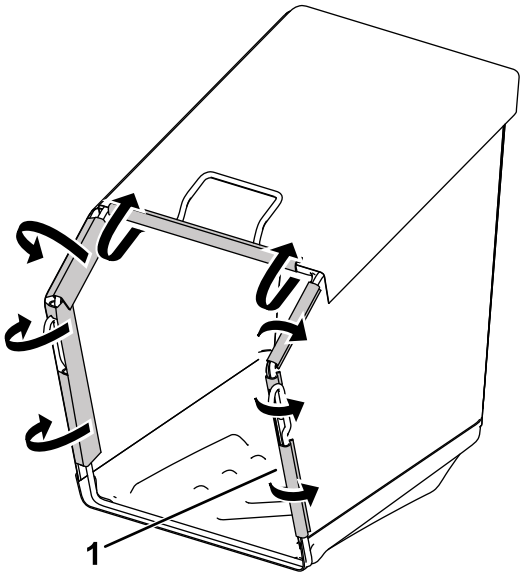

g281418

รป 7

1. คลปพลาสตก

3

การเตมนำมนในเครองยนต

ไมตองใชชนสวน

ขนตอน

สำคญ: **อปกรณของคณไมไดเตมนำมนเครองมาใหจากโรงงาน กอนสตารทเครอง ใหเตมนำมนเครอง**

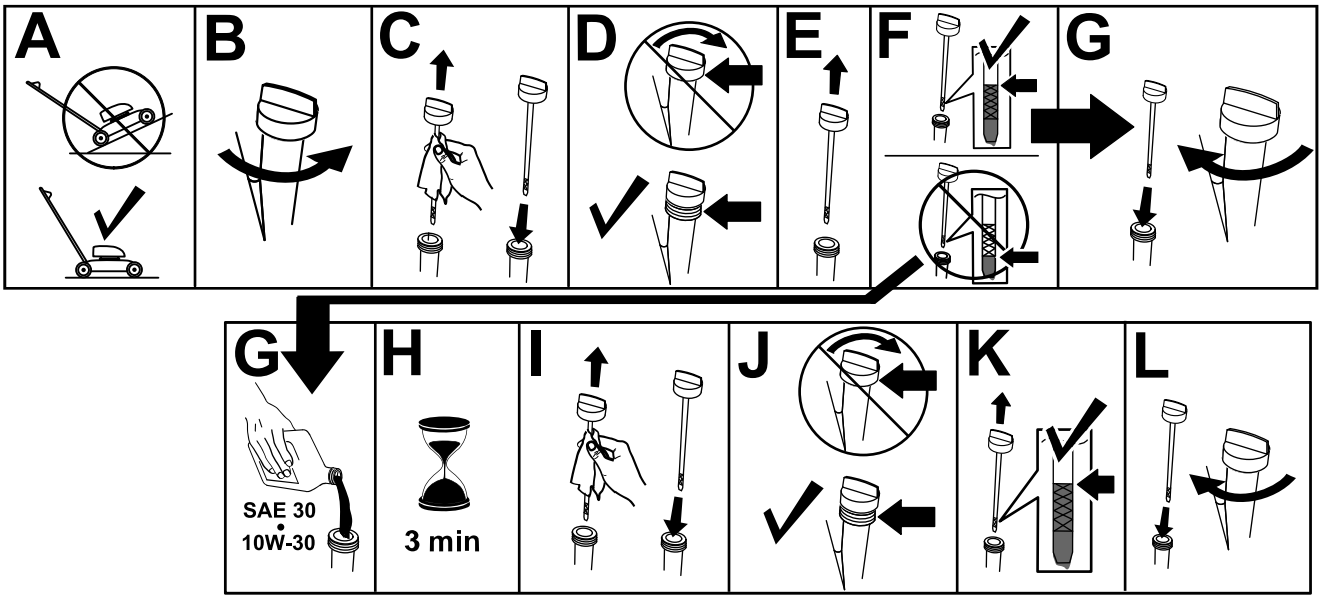

g235721

รป 8

ภาพรวมผลิตภัณฑ์

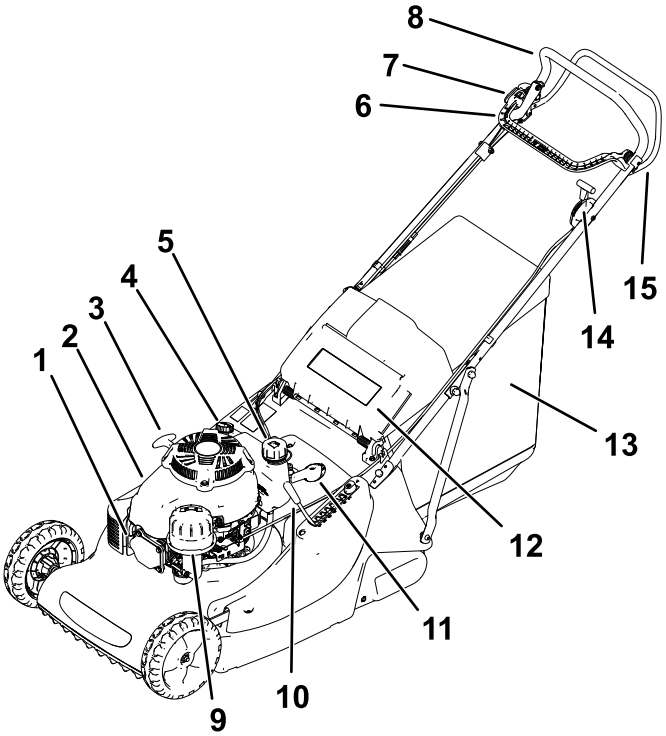

g281445

รูป 9

1. สายหัวเทียน
2. ฝาครอบเครื่องยนต์
3. มือจับสายสตาร์ท
4. ฝาช่องเติมน้ำมัน/ก้านวัด
5. ฝาช่องเติมเชื้อเพลิง
6. คันควบคุม BBC
7. ปุ่มสลัก BBC
8. มือจับ
9. กรองอากาศ
10. ตัวปรับความสูงในการตัด
11. คันเกียร์ 3 ระดับ
12. แผ่นเบี่ยงทิศทางสวนทาง
13. ชุดประกอบถังเก็บหญ้า
14. คันโยกปรับความเร็วเครื่องยนต์
15. ก้านปรับระบบขับเคลื่อนด้วยตัวเอง

ข้อมูลจำเพาะ

รุ่น	น้ำหนัก	ความยาว	ความกว้าง	ความสูง
02657	66 กก. (145.5 ปอนด์)	175.5 ซม. (69.1 นิ้ว)	58.6 ซม. (23 นิ้ว)	103.9 ซม. (40.9 นิ้ว)

การปฏิบตงาน

กอนการปฏิบตงาน

ความปลอดภยกอนการใชงาน

ความปลอดภยทวไป

- ดบเครองอปกรณทกครง รอใหชนสวนเคลอนไหวหยดนง และปลอยใหเครองยนตเยนลงกอนปรบ ซอมบำรง ทำความสะอาด หรอจดเกบอปกรณ
- ทำความคนเคยกบการใชงานอปกรณอยางปลอดภย ระบบควบคมของผขบข และปายความปลอดภย
- ตรวจสอบแผงกนและอปกรณนรภยทงหมด เชน ตรวจเชควาแผนกำบงและ/หรอตวดกหญา ตดตงและทำงานไดตามปกต
- ตรวจสภาพเครองตดหญาใหแนใจวาใบมดและสลกยดใบมดไมสกหรอหรอมความเสยหาย
- ตรวจสอบพนทบรเวณทตองการใชอปกรณและจดเกบวตถตางๆ ทอาจเปนอปสรรคตอการทำงานของอปกรณหรออาจกระเดนออกใหหมด
- การสมผสกบใบมดทเคลอนไหวจะทำใหบาดเจบรายแรงได อยาสอดนวเขาใตตวเรอน

ความปลอดภยดานเชอเพลง

- นำมนเชอเพลงตดไฟงายมากและเกดการระเบดไดงาย เพลงไหมและการระเบดทเกดจากเชอเพลงอาจทำใหคณและผอนได รบบาดเจบ รวมถงทำใหทรพยสนเสยหายได
  - เพอปองกนการเกดไฟฟาสถตทจดระเบดนำมนเชอเพลง ใหวางถงเชอเพลง และ/หรอเครองตดหญาไวบนพนกอนจะเตมเชอเพลง หามวางบนวตถหรอยานพาหนะใดๆ
  - ควรเตมเชอเพลงนอกอาคารในพนทโลงขณะทเครองยนตยงเยนอย เชดนำมนทหกออกมา
  - หามสบบหรหรอทำกจกรรมทกอประกายไฟขณะเตมนำมน
  - อยาเปดฝาถงนำมนหรอเตมนำมนในขณะทเครองยนตกำลงทำงานหรอรอนอย
  - หากนำมนหก อยาพยายามสตารทเครองยนต หลกเลยงการสรางประกายไฟจนกวาละอองนำมนจะระเหยไป
  - ใสนำมนในภาชนะทไดรบการรบรองและเกบใหหางจากมอเดก
- เชอเพลงเปนอนตราย อาจถงตายไดหากกลนเขาไป การสมผสกบไอเชอเพลงเปนเวลานานอาจทำใหไดรบบาดเจบหรอเจบปวยรายแรงได
  - หลกเลยงการสดดมไอเชอเพลงเปนเวลานาน
  - รกษาระยะหางระหวางใบหนากบหวจายหรอฝาถงเชอเพลง
  - อยาใหเชอเพลงเขาตาหรอถกผวหนง

การเตมนำมน

ชนด	นำมนเบนซนไรสารตะกว
คาออกเทนขนตำ	87 (สหรฐอเมรกา) หรอ 91 (คาออกเทนโดยวธวจย, นอกสหรฐอเมรกา)
เอทานอล	ไมเกน 10% ตามปรมาตร
เมทานอล	ไมม
MTBE (เมธลเทอรเทยรบวทลอเธอร)	นอยกวา 15% ตามปรมาตร
นำมน	อยาเตมลงในเชอเพลง

ใชเชอเพลงทสะอาดและใหม (อายไมเกน 30 วน) จากแหลงทมชอเสยง

สำคญ: **เพอลดปญหาการสตารท เตมสารคงสภาพ/หวเชอนำมนเชอเพลงลงในนำมนใหมตามคำแนะนำจากผผลตสารคงสภาพ/หวเชอนำมนเชอเพลง**

ดขอมลเพมเตมไดจากคมอเจาของเครองยนต

เตมนำมนลงในถงเชอเพลงตามทแสดงใน รป 10

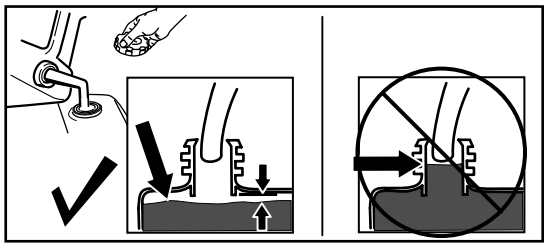

g230458

รป 10

การตรวจสอบระดบนำมนเครอง

ระยะการซอมบำรง: กอนการใชงานแตละครงหรอทกวน

สำคญ: **ถาระดบนำมนในเครองยนตสงหรอตำเกนไป แลวเดนเครอง อาจจะทำใหเครองยนตเสยหายได**

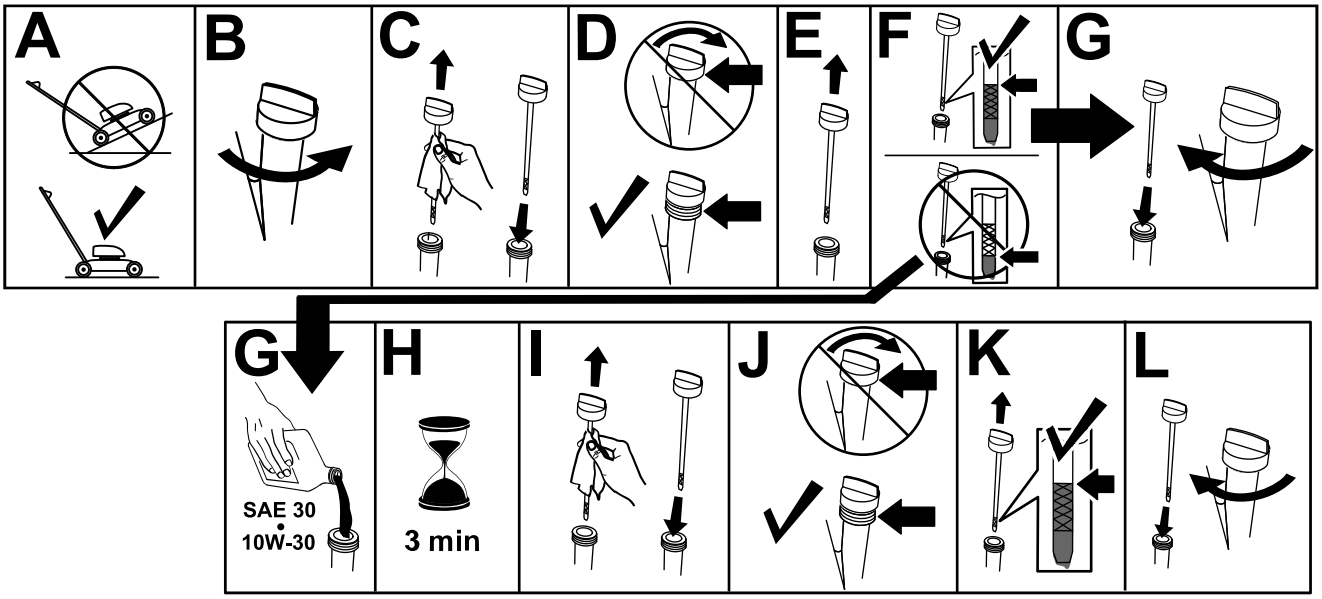

g235721

รป 11

การปรบความสงในการตด

⚠ อนตราย

ระหวางปรบความสงในการตด คณอาจแตะโดนใบมดทขยบอย ซงอาจจะทำใหบาดเจบได

- **ดบเครองยนตและรอใหชนสวนเคลอนไหวทงหมดหยดนงกอนจะปรบความสงในการตด**
- **อยาแหยนวมอเขาไปใตตวเครองขณะปรบความสงในการตด**

⚠ ขอควรระวง

ถาหากเครองยนตเดนอย ทอพกไอเสยจะรอนและลวกคณได

ดงนนอยใหหางจากทอพกไอเสยทรอน

การปรบความสงการตด

1. จบคนปรบความสงในการตดและดงไปดานขางเพอปลดออกจากรองลอก (รป 12)

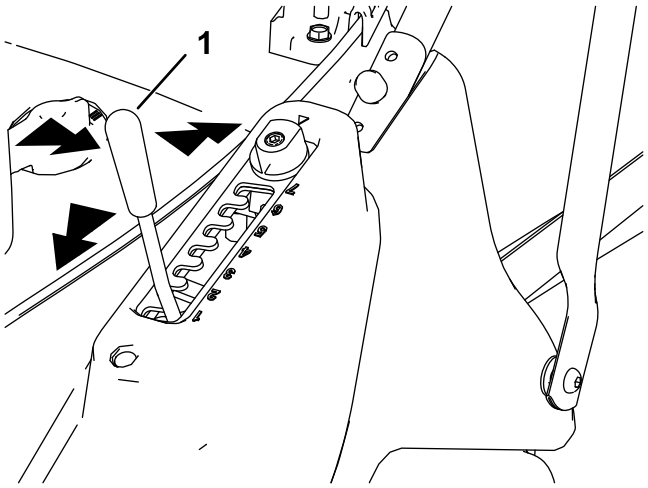

g281589

รป 12

1. คนปรบความสงในการตด

2. ดนคนปรบไปดานหนาเพอลดระดบหรอดงไปขางหลงเพอยกความสงในการตดขน (รป 12)
3. ปลอยคนปรบทตำแหนงทตองการ และดใหแนใจวาคนปรบลอกเขากบ 1 ใน 7 รองการตงคา (รป 12)

การตงคาความสง	ความสงในการตด
1	13.0 มม.
2	20.8 มม.
3	28.7 มม.
4	36.5 มม.
5	44.3 มม.
6	52.2 มม.
7	60.0 มม.

การปรบความสงในการตดโดยใช Matchcut

มการตงคาความสงเพมเตมอก 6 ระดบทปรบไดโดยใชการตงคาความสง Matchcut คณสมบตนชวยใหปรบแผนรองคนเลอกความสงในการตดไดในระดบครงหนงของการตงคาแตละระดบ

1. คลายสลกยดแผนรองคนเลอกดวยประแจหกเหลยม (รป 13)

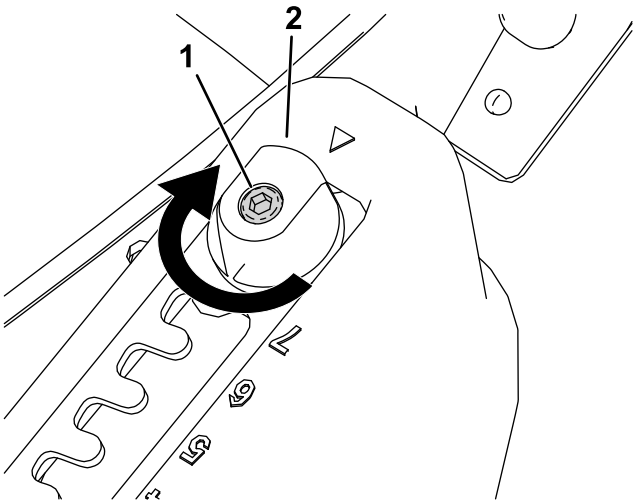

g281591

รป 13

1. สลกยด
2. ลกบดปรบ Matchcut

2. หมนลกบดปรบ Matchcut 180° (รป 13 และ รป 14)

   หมายเหต: เครองหมายจะปรากฏทดานลางของแผนรองคนเลอก บงบอกวาเปนการปรบ Matchcut

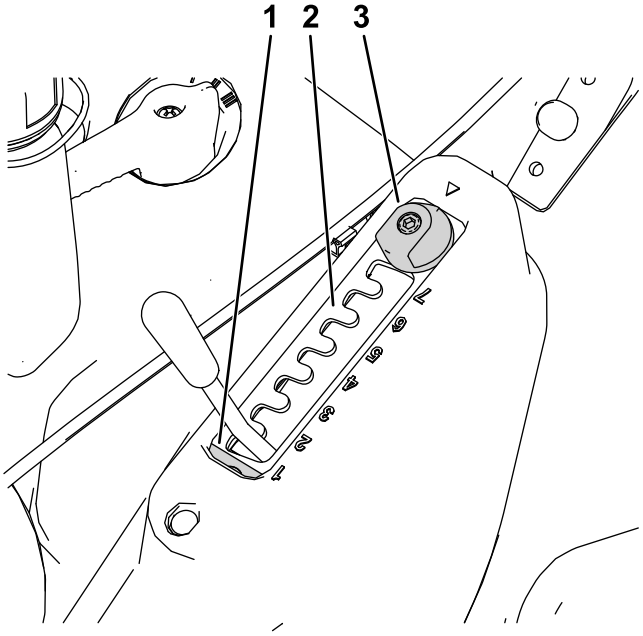

g281590

รป 14

1. เครองหมาย Matchcut
2. แผนรองคนเลอก
3. ลกบดปรบ Matchcut

3. ขนสลกยดแผนรองคนเลอกเพอยดแผนรองคนเลอกความสงการตดเขาท

การตงคาความสง (ดวย Matchcut)	ความสงในการตด
1.5	16.9 มม.
2.5	24.8 มม.
3.5	32.6 มม.
4.5	40.4 มม.
5.5	48.3 มม.
6.5	56.1 มม.

การสตารทเครองยนต

1. จบมอจบและขยบคนโยกปรบความเรวเครองยนตไปยงตำแหนง โชค ถาเครองยนตเยน หรอไปยงตำแหนง เรว ถาเครองยนตเพงทำงานเมอไมนานน

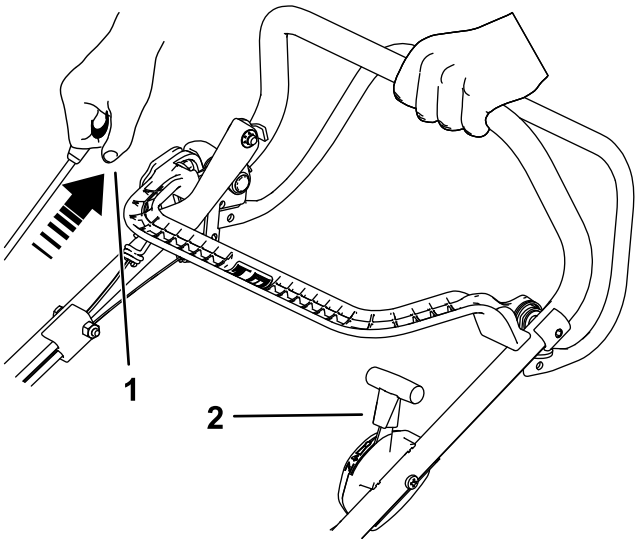

g281605

รป 15

1. ดงมอจบสายสตารท
2. คนควบคมลนเรงในตำแหนง โชค

2. ดงมอจบสายสตารทจนรสกถงแรงตาน แลวดงขนเรวๆ เพอสตารท เมอเครองยนตสตารทแลว คอยๆ คนคนโยกลนเรงไปตำแหนง เรว อยางชาๆ หากอยในตำแหนงโชค (รป 15)

   สำคญ: **เพอปองกนไมใหอปกรณเสยหาย อยาดงดงมอจบสายสตารทขณะทเครองยนตกำลงทำงาน**

   หมายเหต: หากเครองยนตไมสตารท โปรดตดตอตวแทนบรการทไดรบอนญาต

   หมายเหต: ใบมดจะไมอยในตำแหนงทำงานในขนตอนน โปรดด การปรบใบมดใหอยในตำแหนงทำงาน (หนา 17)

การปรบใบมดใหอยในตำแหนงทำงาน

1. ตรวจดใหแนใจวาคนควบคมลนเรงอยในตำแหนง เรว (รป 16)
2. กดปมสลกกานปรบควบคมคลตชใบมด (BBC) และดงคนควบคม BBC กลบเขาหามอจบ (รป 16)

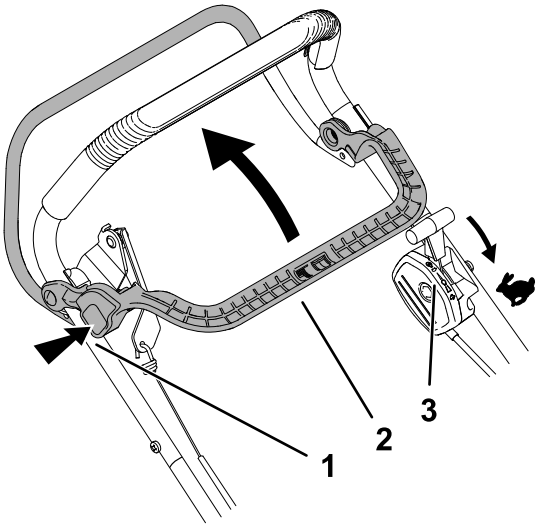

g284132

รป 16

1. กดปมสลก BBC
2. ดงคนควบคม BBC กลบเขาหามอจบ
3. ตรวจดใหแนใจวาคนควบคมลนเรงอยในตำแหนง เรว

การปลดใบมด

ปลอยคนควบคม BBC เพอปลดใบมด มอจบจะคนกลบไปทตำแหนงพก (รป 17)

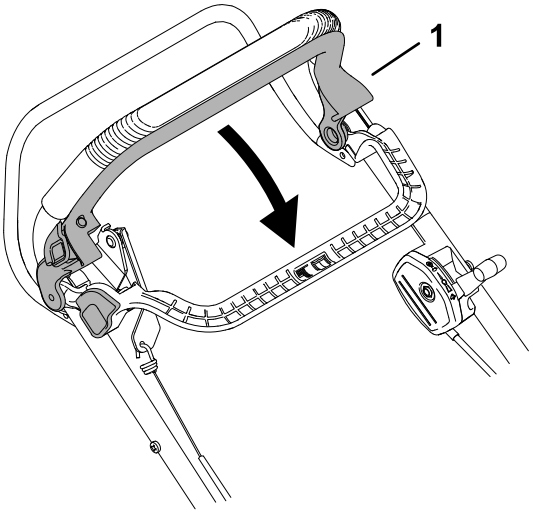

g284203

รป 17

1. ปลอยคนควบคม BBC เพอปลดใบมด

หมายเหต: เมอคณปลอยคนควบคม BBC ใบมดควรจะหยดทำงานภายใน 3 วนาท แตหากไมหยด ควรหยดใชงานเครองตดหญาทนทและตดตอตวแทนบรการทไดรบอนญาต

การเลอกความเรว

ความเรวเดนหนาของอปกรณมการตงคา 3 ระดบ หมนคนเกยร 3 ระดบทอยดานบนของเครองตดหญาไปยงหนงในการตงคาทง 3 ระดบเพอปรบความเรว

- I – เกยรหนง
- II – เกยรสอง
- III – เกยรสาม

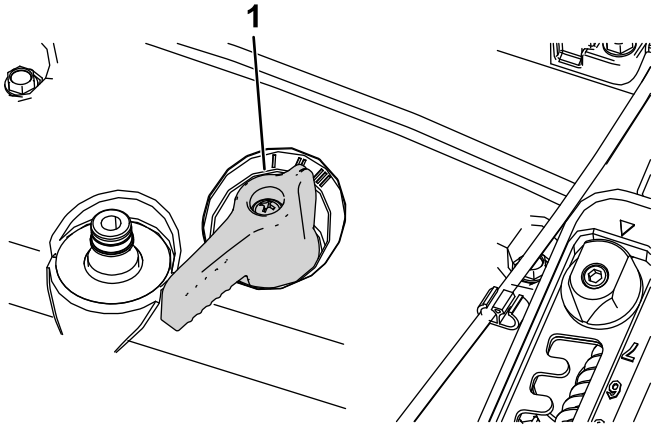

g283010

รป 18

1. คนควบคมความเรว

ระหวางการปฏบตงาน

ความปลอดภยระหวางการใชงาน

ความปลอดภยทวไป

- สวมใสเสอผาทเหมาะสม รวมถงอปกรณปองกนดวงตา กางเกงขายาว รองเทากนลนทแนนหนา และอปกรณปองกนการไดยน ถาผมยาวใหมดไปขางหลงและอยาสวมใสเสอผาหลวมหรอเครองประดบทหยอน
- โปรดมสมาธขณะควบคมอปกรณ อยาทำกจกรรมททำใหเสยสมาธ มฉะนนอาจสงผลใหเกดการบาดเจบหรอเกดความเสยหายตอทรพยสนได
- อยาขบรถขณะปวย เหนอยลา หรออยภายใตฤทธของแอลกอฮอลหรอยาเสพตด
- ใบมดคมมาก การสมผสโดนใบมดอาจทำใหไดรบบาดเจบรายแรง ดบเครองยนตและรอใหชนสวนเคลอนไหวทงหมดหยดนงกอนจะออกจากตำแหนงใชงาน
- เมอคณปลอยกานควบคมใบมด เครองยนตควรจะหยดทำงานและใบมดควรหยดภายใน 3 วนาท แตหากไมหยด ควรเลกใชงานอปกรณทนทและตดตอตวแทนบรการทไดรบอนญาต
- กนคนโดยรอบออกจากพนททำงาน กนเดกเลกออกจากพนททำงานและอยในความดแลของผใหญทมความรบผดชอบซง ไมไดใชงานอปกรณอย ดบเครองยนตเมอคนอนเขาใกล
- มองลงและมองไปขางหลงกอนทจะเขนเครองตดหญาถอยหลง
- ใชเครองตดหญาเฉพาะเมอทศนวสยดและสภาพอากาศเหมาะสมเทานน อยาใชเครองตดหญาเมอมความเสยงทจะเกดฟาผา
- หญาหรอใบไมแฉะอาจทำใหบาดเจบไดหากคณลนไปโดนใบมด ดงนนไมควรตดหญาในพนทชนแฉะ
- ใชความระมดระวงเมอเขาใกลมมอบ พมไม ตนไม หรอวตถอนๆ ทอาจขดขวางการมองเหน
- อยาระบายเศษวสดไปทางผอน หลกเลยงการระบายวสดไปยงกำแพงหรอสงกดขวาง เพราะวสดอาจกระเดนกลบมาหาคณได หยดใบมดเมอตองขามพนกรวด
- ระมดระวงหลมบอ แอง เนน หน หรอวตถอนๆ ทซอนอย ทางทไมราบเรยบอาจทำใหคณเสยสมดลหรอสะดดได
- หากอปกรณกระทบกบวตถหรอเรมสน ใหดบเครองยนตทนท จากนนรอใหชนสวนทเคลอนไหวทงหมดหยดนง แลวถอดสายไฟออกจากหวเทยนกอนจะตรวจสอบความเสยหายของอปกรณ ซอมแซมความเสยหายทงหมดกอนกลบไปใชงานตอ
- กอนลกออกจากตำแหนงใชงาน ใหดบเครองยนตและรอใหชนสวนเคลอนไหวทงหมดหยดนง
- ถาหากเครองยนตเดนอย เครองยนตจะรอนและลวกคณได ดงนนอยใหหางจากเครองยนตทรอน
- ใชงานเครองยนตในบรเวณทระบายอากาศไดดเทานน เพราะไอเสยมกาซคารบอนมอนอกไซด ซงเปนสารพษอนตรายทไรกลน
- ตรวจสอบชนสวนชดดกหญาและปลองระบายเปนประจำเพอหาวาชนสวนใดเสอมสภาพหรอไม และเปลยนชนสวนดงกลาวดวยชนสวนของแทของ Toro เมอจำเปน

ความปลอดภยบนทางลาด

- เขนรถตดหญาขวางทางลาดเอยง อยาเขนขนและลงทางลาด ใชความระมดระวงเปนพเศษตอนเปลยนทศทางบนเนน
- อยาตดหญาบนเนนทชนเกนไป เพราะการวางเทาไมถกตองอาจกอใหเกดอบตเหตจากการลนลมได
- ใหระมดระวงเวลาเขาใกลทางชน คลอง หรอทำนบ

การใชระบบขบเคลอนดวยตวเอง

หากตองการใชงานระบบขบเคลอนดวยตวเอง ใหบบกานปรบระบบขบเคลอนดวยตวเองเขาหามอจบ และจบใหอยกบท (รป 19)

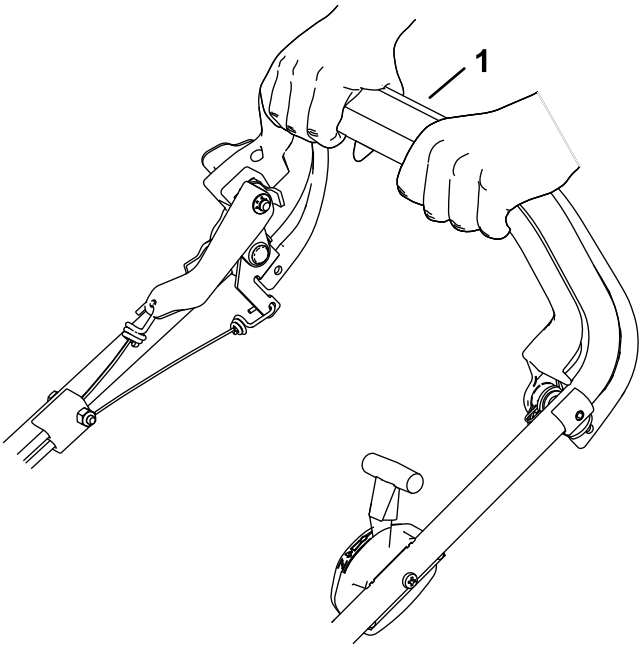

g282972

รป 19

1. กานปรบระบบขบเคลอนดวยตวเอง

หากตองการปลดระบบขบเคลอนดวยตวเอง ปลอยกานปรบระบบขบเคลอนดวยตวเอง

การดบเครองยนต

ปลอยกานปรบควบคมคลตชเบรกใบมดและกานปรบระบบขบเคลอนดวยตวเอง
ดนคนโยกควบคมความเรวเครองยนตไปยงตำแหนงหยด เพอดบเครองยนต

สำคญ: **เมอคณปลอยคนควบคมใบมด ใบมดควรจะหยดทำงานภายใน 3 วนาท แตหากไมหยด ควรเลกใชงานอปกรณทนทและตดตอตวแทนบรการทไดรบอนญาต**

การเกบเศษหญา

ตดตงถงเกบหญาเพอเกบเศษหญาและใบไมจากสนาม

⚠ คำเตอน

ถงเกบหญาทขาดอาจเหวยงเศษวสดและทำใหผใชงานหรอคนรอบขางบาดเจบสาหสหรอเสยชวตได

ตรวจสอบถงเกบหญาบอยๆ หากถงเสยหาย ใหใชถงใหมของ Toro

⚠ คำเตอน

ใบมดคมมาก การสมผสโดนใบมดอาจทำใหไดรบบาดเจบรายแรง

ดบเครองยนตและรอใหชนสวนเคลอนไหวทงหมดหยดนงกอนจะออกจากตำแหนงใชงาน

1. ดบเครองยนตและรอใหชนสวนเคลอนไหวทงหมดหยดนง
2. ยกแผงเบยงทศสวนทายไว
3. เกยวถงเกบหญาเขาท (รป 20)

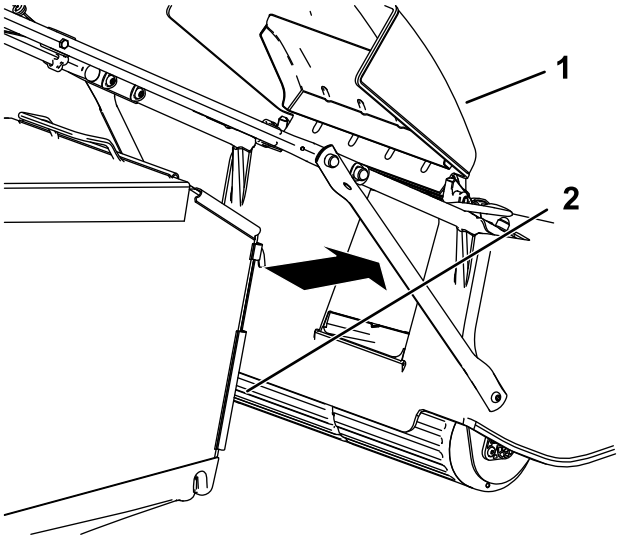

g283012

รป 20

1. แผงเบยงทศทางสวนทาย
2. ถงเกบหญา

4. ลดระดบแผงเบยงทศทางสวนทายลงมา

เคล็ดลับการปฏิบัติงาน

เคล็ดลับในการตัดหญ้าทั่วไป

- ตรวจสอบพื้นที่บริเวณที่ต้องการใช้เครื่องตัดหญ้าและจัดเก็บวัตถุต่างๆ ที่อาจกระเด็นออกให้หมด
- หลีกเลี่ยงไม่ให้ใบมีดชนกับวัตถุแข็ง หามเข็นเครื่องตัดหญ้าทับไปบนวัตถุใดๆ
- หากอุปกรณ์กระทบกับวัตถุหรือเริ่มสั่น ให้ดับเครื่องยนต์ทันที จากนั้นรอให้ชิ้นส่วนที่เคลื่อนไหวทั้งหมดหยุดนิ่ง ถอดสายไฟออกจากหัวเทียน และตรวจสอบความเสียหายของอุปกรณ์
- เพื่อประสิทธิภาพสูงสุด ตัดตั้งใบมีด Toro ใบใหม่ก่อนฤดูกาลตัดหญ้าจะเริ่ม หรือเมื่อจำเป็น

การตัดหญ้า

- ตัดเพียง ⅓ ของความสูงของใบหญ้าในแต่ละครั้ง อย่าตัดต่ำกว่า 64 มม. (2-½ นิ้ว) เว้นเสียแต่หญ้าไม่หนา หรือเป็นช่วงปลายฤดูใบไม้ร่วงที่หญ้าเริ่มจะเตี้ยโตช้าลง
- เมื่อตัดหญ้าที่สูงกว่า 15 ซม. (6 นิ้ว) ให้ตัดหญ้าด้วยความสูงในการตัดที่สูงที่สุด และเดินให้ช้าลง แล้วจึงตัดอีกครั้งที่ความสูงต่ำลงมาเพื่อให้สนามออกมาดูดีที่สุด หากหญ้ายาวเกินไป เครื่องตัดหญ้าอาจอุดตันและทำให้เครื่องยนต์ตัดขัด
- หญ้าและใบไม้เปียกอาจจะจับตัวเป็นก้อนบนพื้นสนาม ส่งผลให้เครื่องตัดหญ้าอุดตันหรือเครื่องยนต์ตัดขัดได้ ดังนั้นไม่ควรตัดหญ้าในพื้นที่ชื้นแฉะ
- ในฤดูแล้งอาจเกิดอันตรายจากไฟไหม้ได้ โปรดปฏิบัติตามคำเตือนเกี่ยวกับเพลิงไหม้ของท้องถิ่น และวางเครื่องตัดหญ้าในที่ที่ไม่มีหญ้าแห้งและเศษใบไม้แห้ง
- เปลี่ยนทิศทางการตัดไปเรื่อยๆ วิธีนี้ช่วยกระจายเศษหญ้าไปบนสนามเพื่อให้เป็นปุ๋ยอย่างทั่วถึง
- หากผลที่ออกมายังไม่น่าพอใจ ให้ลองทำตามขั้นตอนใดขั้นตอนหนึ่งดังต่อไปนี้:
  - เปลี่ยนใบมีดหรือถอดออกไปลับคม
  - เดินให้ช้าลงขณะตัด
  - เพิ่มความสูงในการตัด
  - ตัดหญ้าให้บ่อยขึ้น
  - ตัดหญ้าโดยทำให้แนวการตัดซ้อนกัน

การตัดใบไม้

- หลังจากตัดหญ้าบนสนามแล้ว ดูให้แน่ใจว่าสามารถมองเห็นสนามครั้งหนึ่งผ่านเศษหญ้าที่ปกคลุมได้ คุณอาจจะต้องเข็นเครื่องตัดหญ้าผ่านใบไม้มากกว่า 1 ครั้ง
- หากใบหญ้าในสนามยาวกว่า 13 ซม. (5 นิ้ว) ให้ตัดหญ้าด้วยความสูงในการตัดที่สูงขึ้น จากนั้นตัดอีกครั้งด้วยความสูงในการตัดที่ต้องการ
- ลดความเร็วในการตัดลง ถ้าเครื่องตัดหญ้าไม่สามารถตัดใบไม้ใหม่ความละเอียดเพียงพอ

หลงการปฏบตงาน

ความปลอดภยหลงจากการใชงาน

ความปลอดภยทวไป

- ดบเครองอปกรณทกครง รอใหชนสวนเคลอนไหวหยดนง และปลอยใหเครองยนตเยนลงกอนปรบ ซอมบำรง ทำความสะอาด หรอจดเกบอปกรณ
- กำจดหญาและสงสกปรกออกจากเครองตดหญาเพอปองกนไฟไหม กำจดนำมนและเชอเพลงทหก
- อยาจดเกบเครองตดหญาหรอภาชนะบรรจนำมนในททมเปลวไฟ ประกายไฟ หรอไฟนำรอง เชน บนเครองทำนำรอนหรอเครองใชไฟฟาอนๆ

ความปลอดภยในการขนยาย

- ใชความระมดระวงเมอยกเครองตดหญาขนหรอลง
- ยดเครองตดหญาไมไหพลกควำ

การทำความสะอาดอปกรณ

ระยะการซอมบำรง: หลงจากการใชงานแตละครง

⚠ คำเตอน

เครองตดหญาอาจจะปลอยวสดออกมาจากดานลาง

- **สวมใสแวนนรภย**
- **อยในตำแหนงใชงาน (หลงมอจบ) ในขณะทเครองยนตกำลงทำงานอย**
- **หามไมใหผอนอยใกลๆ ขณะทำงาน**

เพอผลลพธทดทสด ทำความสะอาดอปกรณทนทหลงจากตดหญาเสรจ

สำคญ: **ทำความสะอาดฐานอปกรณทนทหลงจากใชตดหญาทผานการพนสาร**

หมายเหต: อยาฉดนำใสเครองยนตขณะทำความสะอาด

1. เคลอนยายเครองตดหญาไปยงพนปนราบ
2. ดบเครองยนตและรอใหชนสวนเคลอนไหวทงหมดหยดนงกอนจะออกจากตำแหนงใชงาน
3. ปดเศษหญาออกจากดานบนตวเรอนฐานทนทหลงจากใชงาน
4. ปดเศษหญาและเศษวสดทงหมดออกจากเครองยนต รวมถงทอไอเสย/แผงกนทอไอเสย ชองอากาศทโครงกระจงหนา และฐานรอบๆ โดยใชแปรงหรอลมเปา
5. ลดอปกรณไปยงการตงคาความสงการตดระดบตำสด โปรดด การปรบความสงการตด (หนา 14)
6. ลางบรเวณใตประตทายทเศษหญาเขาไปจากดานลางของอปกรณเขาหาถงเกบหญา
7. ตอสายยางทตอกบกอกนำเขากบชองลาง (รป 21)

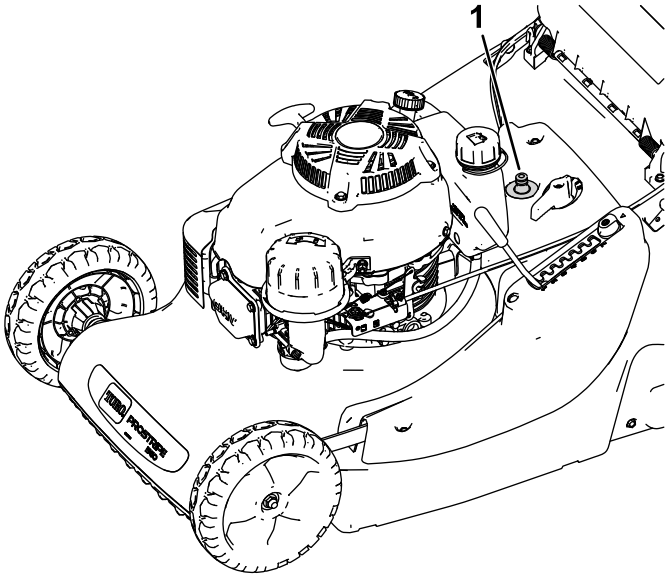

sU 21

1. ชองลาง

---

8. เปดนำ สตารทเครองยนต ปรบใบมดใหอยในตำแหนงทำงาน และเปดการทำงานจนกวาไมมเศษหญาออกมาจากใตอปกรณ
9. ดบเครองยนต ปดนำ ถอดสายยางออกจากอปกรณ
10. สตารทเครองยนต และปลอยใหทำงานสกครเพอใหดานลางของอปกรณแหง ปองกนการเกดสนม
11. ดบเครองยนต และปลอยใหอปกรณเยนลงกอนจดเกบไวในทปด
12. ทำความสะอาดนำมนหรอเชอเพลงทหก

การบำรงรกษา

หมายเหต: ดดานซายและขวาของเครองตดหญาจากตำแหนงปกตในการควบคมเครอง

กำหนดการบำรงรกษาทแนะนำ

ระยะการซอมบำรง	ขนตอนการบำรงรกษา
หลงจาก 8 ชวโมงแรก	• เปลยนนำมนเครอง
กอนการใชงานแตละครง หรอทกวน	• ตรวจสอบระดบนำมนเครอง • เครองยนตควรดบภายใน 3 วนาทหลงการปลอยกานควบคมใบมด • ตรวจสอบสภาพของใบมด • ตรวจสอบวาแผงปองกนและอปกรณนรภยทงหมดตดตงอยและทำงานไดตามปกต • ตรวจสอบใหแนใจวาฐานสะอาด และถงเกบหญามสภาพด (เปลยนถาชำรด)
หลงจากการใชงานแตละครง	• ทำความสะอาดเศษหญาและดนออกจากใตทองเครองตดหญา
ทก 25 ชวโมง	• ทำความสะอาดไสกรองโฟม (ทำความสะอาดบอยขนหากใชงานในสภาวะทมฝน) • ตรวจสอบสายระบบขบเคลอนดวยตวเองและปรบถาจำเปน • เปลยนใบมดหรอถอดออกไปลบคม (ทำใหบอยขนหากขอบทอเรว) • ลบใบมดใหคม
ทก 50 ชวโมง	• เปลยนนำมนเครอง (เปลยนบอยขนหากใชงานในสภาวะทมฝนมาก)
ทก 100 ชวโมง	• เปลยนหวเทยน
ทก 300 ชวโมง	• เปลยนไสกรองกระดาษ (เปลยนบอยขนหากใชงานในสภาวะทมฝน)
กอนจดเกบ	• ถายนำมนเชอเพลงกอนทำการซอมแซมตามคำแนะนำและกอนการจดเกบประจำป
ทกป	• เปลยนใบมดหรอถอดออกไปลบคม • โปรดดคมอเจาของเครองยนตสำหรบขนตอนการบำรงรกษารายปเพมเตม

สำคญ: **โปรดอางองคมอผใชของเครองยนตสำหรบขนตอนการบำรงรกษาเพมเตม**

ความปลอดภยในการบำรงรกษา

- ดบเครองอปกรณทกครง รอใหชนสวนเคลอนไหวหยดนง และปลอยใหเครองยนตเยนลงกอนปรบ ซอมบำรง ทำความสะอาด หรอจดเกบอปกรณ
- ถอดสายไฟหวเทยนจากหวเทยนกอนทำการบำรงรกษา
- สวมถงมอและแวนนรภยระหวางบำรงรกษาเครองตดหญา
- ใบมดคมมาก การสมผสโดนใบมดอาจทำใหไดรบบาดเจบรายแรง สวมถงมอขณะบำรงรกษาใบมด หามซอมแซมหรอดดแปลงใบมด
- หามแกไขเปลยนแปลงอปกรณนรภย และตรวจสอบเปนประจำวาอปกรณทำงานตามปกต
- การเอยงเครองตดหญาอาจทำใหเชอเพลงรวไหลได นำมนเชอเพลงตดไฟงายและเกดการระเบดได ซงทำใหเกดการบาดเจบได เดนเครองจนเชอเพลงหมด หรอถายเชอเพลงออกดวยปมมอ หามทำกาลกนำกบเชอเพลง
- เพอสมรรถนะสงสด โปรดใชเฉพาะอะไหลทดแทนและอปกรณเสรมของแทจาก Toro แทานน อะไหลทดแทนและอปกรณเสรมทผลตโดยผผลตรายอนอาจเปนอนตราย และการใชงานดงกลาวอาจทำใหการรบประกนผลตภณฑเปนโมฆะ

การเตรยมการบำรงรกษา

ระยะการซอมบำรง: ทก 100 ชวโมง

1. ดบเครองยนตและรอใหชนสวนเคลอนไหวทงหมดหยดนง
2. ถอดสายไฟหวเทยนจากหวเทยน (รป 22) กอนการบำรงรกษา

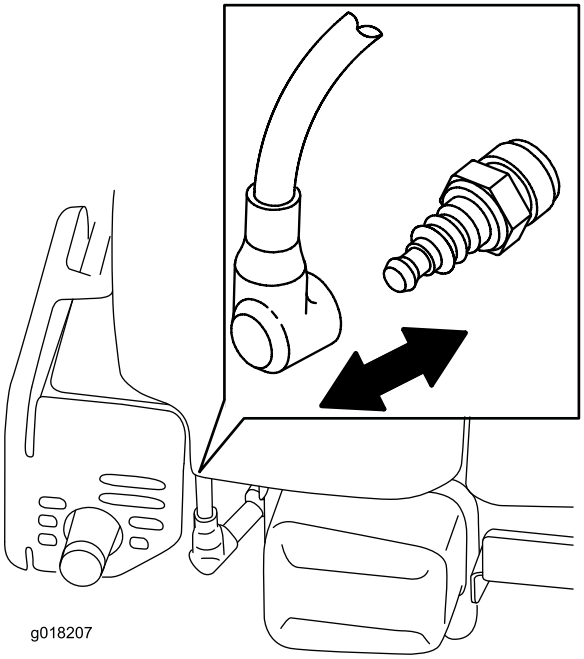

g018207

รป 22

3. หลงจากทำตามขนตอนการบำรงรกษาแลว เชอมตอสายหวเทยนเขากบหวเทยน

สำคญ: **กอนเอยงอปกรณเพอเปลยนนำมนหรอเปลยนใบมด ปลอยใหถงเชอเพลงหมดจากการใชงานตามปกตกอน หากคณตองเอยงอปกรณกอนจะใชเชอเพลงหมด ใหใชปมมอดดเชอเพลงออก เอยงเครองตดหญาขนโดยใหกรองอากาศหนขนเสมอ**

⚠ คำเตอน

การเอยงเครองตดหญาอาจทำใหเชอเพลงรวไหลได นำมนเชอเพลงตดไฟงายและเกดการระเบดได ซงทำใหเกดการบาดเจบได

เดนเครองจนเชอเพลงหมด หรอถายเชอเพลงออกดวยปมมอ หามทำกาลกนำกบเชอเพลง

การซอมบำรงไสกรองอากาศ

ระยะการซอมบำรง: ทก 25 ชวโมง—ทำความสะอาดไสกรองโฟม (ทำความสะอาดบอยขนหากใชงานในสภาวะทมฝน)

ทก 300 ชวโมง—เปลยนไสกรองกระดาษ (เปลยนบอยขนหากใชงานในสภาวะทมฝน)

สำคญ: **อยาเดนเครองอปกรณในขณะทถอดไสกรอง เพราะเครองยนตอาจเสยหายอยางรนแรงได**

1. ขนตอนการบำรงรกษาเชงปองกน โปรดด การเตรยมการบำรงรกษา (หนา 25)
2. ถอดฝาและทำความสะอาดใหทว (รป 23)

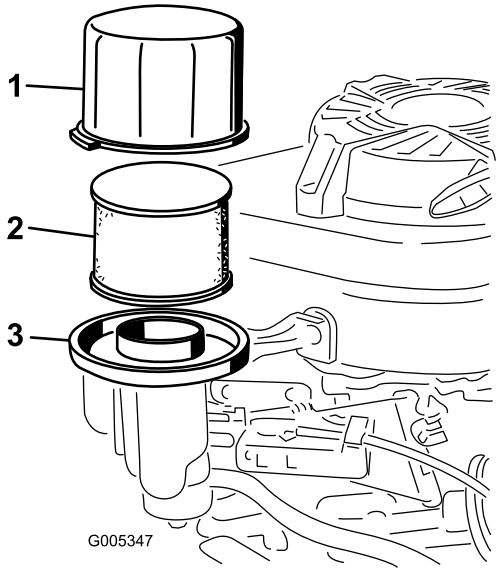

g005347

รป 23

1. ฝาครอบ
2. ไสกรองอากาศขนตนแบบโฟมและไสกรองอากาศกระดาษ
3. ฐานไสกรองอากาศ

---

3. ถอดไสกรองอากาศขนตนแบบโฟมและไสกรองอากาศกระดาษจากฐานไสกรองอากาศ (รป 23)
4. ถอดไสกรองอากาศขนตนแบบโฟมออกจากไสกรองอากาศกระดาษ และลางไสกรองอากาศขนตนแบบโฟมดวยผงซกฟอกออนๆ และนำ จากนนซบใหแหง
5. ตรวจสอบไสกรองกระดาษ และเปลยนอนใหม หากสกปรกมาก

   สำคญ: **อยาพยายามทำความสะอาดไสกรองกระดาษ**

6. ตดตงไสกรองอากาศขนตนแบบโฟมเขาในไสกรองอากาศกระดาษ
7. ตดตงไสกรองอากาศขนตนแบบโฟมและไสกรองอากาศกระดาษเขากบฐานไสกรองอากาศ
8. ตดตงฝาครอบ

การเปลยนนำมนเครอง

ระยะการซอมบำรง: หลงจาก 8 ชวโมงแรก

ทก 50 ชวโมง

เดนเครองประมาณ 2-3 นาทกอนการเปลยนนำมนเครองเพอใหนำมนเครองอน นำมนเครองอนจะไหลไดดกวาและดกจบสงสกปรกไดมากกวา

ขอมลจำเพาะของนำมนเครอง

ความจนำมนเครอง	0.65 ลตร (22 ออนซของเหลว)* ไมมตวกรองนำมน, 0.85 ลตร (29 ออนซของเหลว)* มไสกรองนำมน
ความหนดของนำมน	นำมนชะลาง SAE 30 หรอ SAE 10W-30
ประเภทบรการ API	SJ ขนไป

*มนำมนตกคางอยในหองขอเหวยงหลงจากระบายนำมน อยาเทนำมนลงในหองขอเหวยงรวดเดยวจนเตมความจ คอยๆ เตมนำมนลงในหองขอเหวยงตามขนตอนตอไปน

1. ขนตอนการบำรงรกษาเชงปองกน โปรดด การเตรยมการบำรงรกษา (หนา 25)
2. ระบายนำมนออกจากถงนำมน
3. วางอางนำมนใตกานวด/รระบายนำมน
4. ทำความสะอาดบรเวณรอบๆ กานวด
5. ถอดกานวดนำมนเครองโดยหมนฝาปดทวนเขมนาฬกา แลวดงออกมา
6. เอยงเครองตดหญาไปทาง**ดานขวา** (ไสกรองอากาศอยดานบน) เพอเทนำมนลงในอางนำมน
7. หลงจากถายนำมนเสรจ วางเครองตดหญากลบในตำแหนงใชงาน
8. เทนำมนประมาณ ¾ ของความจเครองยนตลงไปในทอเตมนำมนเครองอยางระมดระวง
9. รอ 3 นาทใหนำมนไหลเขาเครองยนตจนเขาท
10. เชดกานวดนำมนเครองดวยผาสะอาด
11. สอดกานวดลงในทอเตมนำมน โดย**ไมตอง**หมนเกลยวลงไป จากนนดงกานวดออก
12. อานระดบนำมนบนกานวด
    - ถาระดบนำมนบนกานวดตำเกนไป ใหเทนำมนลงไปในทอเตมอกเลกนอย รอ 3 นาท และทำซำขนตอน 10 ถง 12 จนกระทงนำมนเครองอยในระดบทถกตอง
    - ถาระดบนำมนสงเกนไป ใหถายนำมนสวนเกนออกมาจนไดระดบบนกานวดทเหมาะสม

    สำคญ: **ถาระดบนำมนในเครองยนตสงหรอตำเกนไป แลวเดนเครอง อาจจะทำใหเครองยนตเสยหายได**
13. สอดกานวดลงในทอเตมนำมนแลวหมนใหแนน
14. รไซเคลนำมนใชแลวใหถกวธ

การปรบสายระบบขบเคลอนดวยตวเอง

ระยะการซอมบำรง: ทก 25 ชวโมง

1. ดบเครองยนต
2. ดงอปกรณไปดานหลงในขณะทบบกานปรบระบบขบเคลอนดวยตวเองชาๆ จนกวาลกกลงหลงจะลอก

   หมายเหต: กานปรบระบบขบเคลอนดวยตวเองควรอยหางจากมอจบ 6 ซม. (2-⅜ นว)

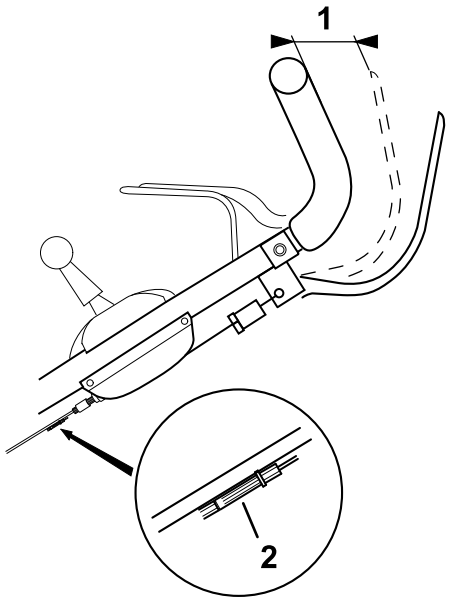

g283011

รป 24

1. 6 ซม. (2-⅜ นว)
2. ทปรบสาย

---

3. หากระยะหางระหวางกานปรบระบบขบเคลอนดวยตวเองกบมอจบไมถง 6 ซม. (2-⅜ นว) ใหปรบทปรบสายพลาสตกสดำเพอตงคาระยะหางทถกตอง

การเปลยนใบมด

ระยะการซอมบำรง: ทก 25 ชวโมง—เปลยนใบมดหรอถอดออกไปลบคม (ทำใหบอยขนหากขอบทอเรว)

ทกป

สำคญ: คณตองใชประแจวดแรงบดเพอใหตดตงใบมดไดอยางถกตอง
หากไมมประแจวดแรงบดหรอไมตองการทำขนตอนนดวยตวเอง โปรดตดตอตวแทนบรการทไดรบอนญาต

ตรวจสอบใบมดทกครงทเชอเพลงหมด หากใบมดชำรดหรอมรอยแตก ใหเปลยนทนท หากขอบใบมดทอหรอบน ใหถอดไปลบคมและปรบสมดล หรอเปลยนใบมด

⚠ คำเตอน

ใบมดคมมาก การสมผสโดนใบมดอาจทำใหไดรบบาดเจบรายแรง

สวมถงมอขณะบำรงรกษาใบมด

1. ถอดสายไฟหวเทยนจากหวเทยน โปรดด การเตรยมการบำรงรกษา (หนา 25)
2. เอยงอปกรณโดยใหกรองอากาศหนขนเสมอ
3. ใชบลอกไมเพอวางใบมดใหมนคง (รป 25)

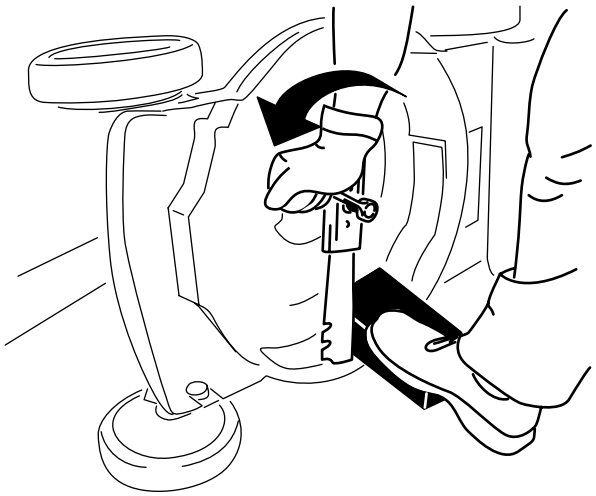

g231389

รป 25

4. ถอดใบมดและเกบอปกรณยดตดทงหมดไว (รป 25)
5. ตดตงใบมดใหมและอปกรณยดตดทงหมดเขาท (รป 26)

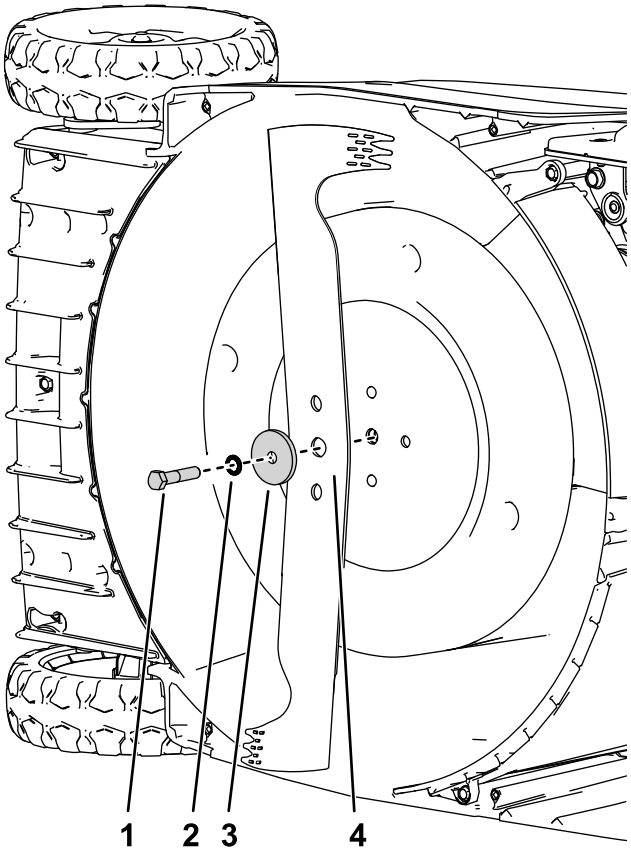

g338891

รป 26

1. สลกเกลยว
2. แหวนลอก
3. ตวคน
4. ใบมด

สำคญ: **วางปลายโคงของใบมดหนเขาหาตวเรอนอปกรณ**

6. **ใหประแจวดแรงบดขนสลกใบมดใหไดแรงบด 54 นวตนเมตร (40 ฟตปอนด)**

การลบคมใบมด

ระยะการซอมบำรง: กอนการใชงานแตละครงหรอทกวน
ทก 25 ชวโมง

ใบมดทสกเลกนอยอาจลบคมได ขอบใบมดทงหมดตองลบคมใหเทากนเพอรบรองความสมดล

1. ถอดใบมดออกจากอปกรณ โปรดด การเปลยนใบมด (หนา 30)
2. ทำความสะอาดใบมดโดยใชแปรงและนำ จากนนตรวจสอบใบมดหารองรอยความเสยหาย
3. ลบคมขอบตดทงสองฝงดวยตะไบเรยบ

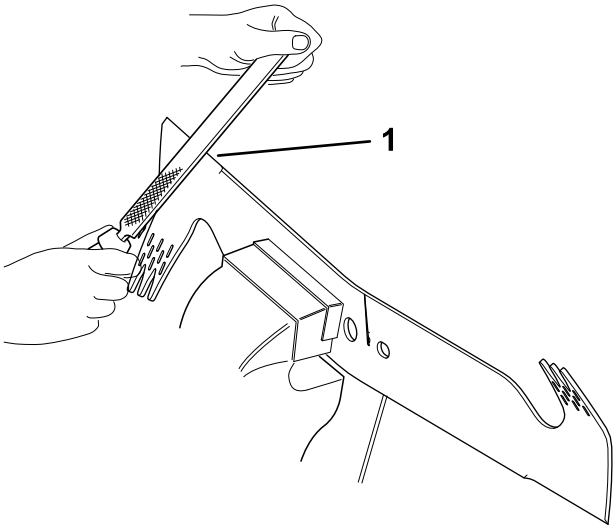

g338856

รป 27

1. ตะไบโดยทำมม 30° ถง 45° องศา

---

4. เลอนไขควงผานรตรงกลาง และจบใบมดไวในแนวนอน

   หมายเหต: ใบมดทสมดลจะคงอยในแนวนอน

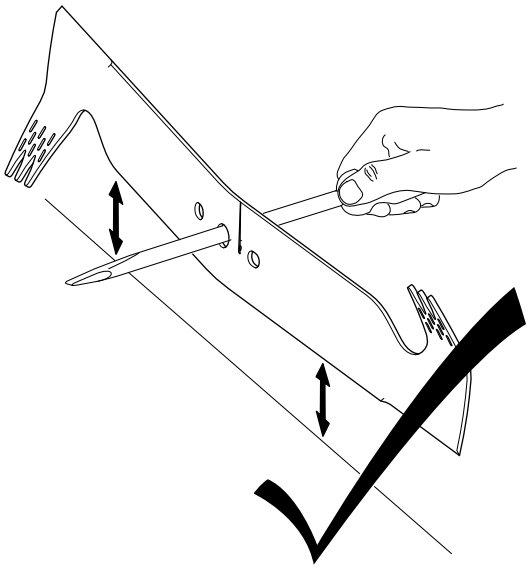

g338857

รป 28

---

5. ลบคมปลายฝงทหนกกวาจนกวาใบมดจะสมดล

   หมายเหต: หากใบมดไมสมดล ฝงทหนกกวาจะหมนลง

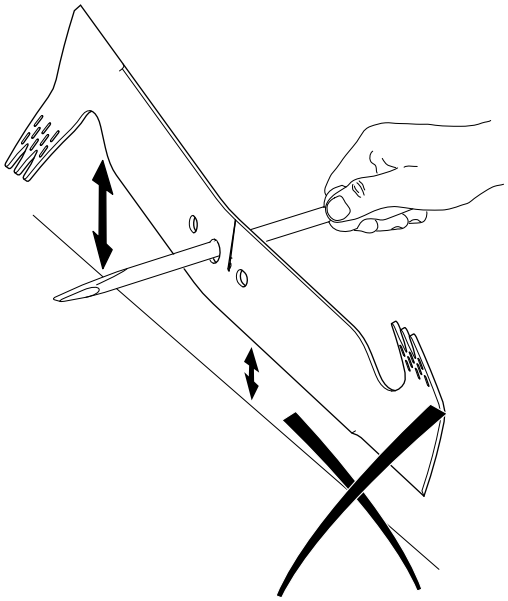

g338858

sU 29

การจดเกบ

เกบอปกรณในพนทเยน สะอาด และแหง

ความปลอดภยเมอจดเกบ

ดบเครองอปกรณทกครง รอใหชนสวนเคลอนไหวหยดนง และปลอยใหเครองยนตเยนลงกอนปรบ ซอมบำรง ทำความสะอาด หรอจดเกบอปกรณ

การเตรยมเครองตดหญาสำหรบการจดเกบ

1. ในการเตมเชอเพลงครงสดทายของป ใหเตมสารคงสภาพเชอเพลง (เชน Toro Premium Fuel Treatment) ลงไปในเชอเพลงตามทระบบนฉลาก
2. ทงเชอเพลงทไมไดใชอยางเหมาะสม รไซเคลตามกฎหมายทองถนหรอนำไปใชกบรถยนต

   สำคญ: **เชอเพลงเกาในถงเชอเพลงเปนสาเหตหลกการของสตารทตดยาก อยาจดเกบเชอเพลงโดยไมเตมสารคงสภาพเชอเพลงนานกวา 30 วน และอยาจดเกบเชอเพลงทเตมสารคงสภาพเกนกวาระยะเวลาทผผลตสารคงสภาพเชอเพลงนนแนะนำ**
3. เดนเครองจนกระทงเครองดบเนองจากนำมนหมด
4. สตารทเครองยนตอกครงและเดนเครองจนดบ เมอคณไมสามารถสตารทเครองยนตไดอกตอไป แสดงวาเครองไมมเชอเพลงเหลออยจรงๆ
5. ถอดสายไฟออกจากหวเทยน และตอสายไฟเขากบเสายด (ถาตดตง)
6. ถอดหวเทยน เตมนำมนเครอง 15 มล. (0.5 ออนซ) ผานรหวเทยน และดงสายสตารทชาๆ หลายๆ ครงเพอใหนำมนกระจายไปตามกระบอกสบ เพอปองกนไมใหกระบอกสบสกหรอในชวงทไมไดใชงาน
7. ตดตงหวเทยนและขนดวยประแจวดแรงบดจนไดแรงบด 23 นวตนเมตร (17 ฟตปอนด)
8. ขนนอต สลก สกรทงหมด

การนำเครองตดหญาออกจากทเกบ

1. ตรวจสอบและขนสลก นอต สกร ทงหมด
2. ดำเนนการตามขนตอนบำรงรกษา โปรดด การบำรงรกษา (หนา 25)
3. ตรวจสอบระดบนำมนเครอง โปรดด การตรวจสอบระดบนำมนเครอง (หนา 13)
4. เตมเชอเพลงใหมลงในถงเชอเพลง โปรดด การเตมนำมน (หนา 12)
5. ตอสายไฟเขากบหวเทยน

หมายเหตุ:

หมายเหตุ:

หมายเหตุ:

นโยบายความเปนสวนตวเขตเศรษฐกจยโรป/สหราชอาณาจกร

การใชขอมลสวนบคคลของ Toro

The Toro Company (“Toro”) เคารพความเปนสวนตวของคณ เมอคณซอผลตภณฑของเรา เราอาจรวบรวมขอมลสวนบคคลบางอยางเกยวกบคณ ทงรวบรวมโดยตรงจากคณหรอผานบรษท Toro ในทองถนหรอจากตวแทนจำหนาย Toro ใชขอมลนเพอปฏบตตามขอผกพนตามสญญา เชน ลงทะเบยนการรบประกนสนคา ดำเนนการขอใชสทธการรบประกนใหกบคณ หรอตดตอคณในกรณทมการเรยกคนผลตภณฑ และเพอวตถประสงคทางธรกจทถกตองตามกฎหมาย เชน เพอวดความพงพอใจของลกคา ปรบปรงผลตภณฑของเรา หรอใหขอมลผลตภณฑทคณอาจสนใจ Toro อาจแบงปนขอมลกบบรษทยอย บรษทในเครอ ตวแทนจำหนาย หรอพนธมตรทางธรกจอนๆ ทเกยวของกบกจกรรมเหลาน และเรายงอาจเปดเผยขอมลสวนบคคลเมอกฎหมายกำหนด หรอเมอเกยวของกบการขาย การซอ หรอการควบรวมธรกจ เราไมขายขอมลสวนบคคลของคณใหกบบรษทอนเพอวตถประสงคทางการตลาด

การเกบรกษาขอมลสวนบคคล

Toro จะเกบรกษาขอมลสวนบคคลของคณตราบเทาทจำเปนตามวตถประสงคขางตน และเปนไปตามขอกำหนดทางกฎหมาย หากตองการขอมลเพมเตมเกยวกบระยะเวลาการเกบรกษาทเกยวของ โปรดตดตอ legal@toro.com

พนธสญญาตอการรกษาความปลอดภยของ Toro

ขอมลสวนบคคลของคณอาจไดรบการประมวลผลในสหรฐอเมรกาหรอประเทศอนๆ ซงอาจมกฎหมายคมครองขอมลเขมงวดนอยกวาประเทศทพำนกของคณ เมอใดกตามทเราถายโอนขอมลของคณออกไปนอกประเทศทพำนกของคณ เราจะใชขนตอนทกำหนดตามกฎหมายเพอใหแนใจวามการปกปองทเหมาะสมสำหรบการคมครองขอมล และเพอใหแนใจวาขอมลไดรบการดแลอยางปลอดภย

การเขาถงและการแกไข

คณอาจมสทธทจะแกไขหรอตรวจสอบขอมลสวนบคคล หรอคดคานหรอจำกดการประมวลผลขอมลของคณ หากตองการใชสทธดงกลาว โปรดตดตอเราทางอเมล legal@toro.com หากคณมขอสงสยเกยวกบวธการจดการขอมลของ Toro เราขอแนะนำใหคณแจงเราโดยตรง โปรดทราบวา ผมถนพำนกในยโรปมสทธทจะรองเรยนไปยงหนวยงานกำกบดแลดานการคมครองขอมล

ขอเสนอท 65 ขอมลคำเตอนของรฐแคลฟอรเนย

คำเตอนนคออะไร

คณอาจเหนการจดจำหนายผลตภณฑทมฉลากคำเตอนดงตอไปน:

คำเตอน: มะเรงและเปนอนตรายตอระบบสบพนธ—www.p65Warnings.ca.gov

ขอเสนอท 65 คออะไร

ขอเสนอ 65 มผลบงคบใชกบบรษททดำเนนธรกจในรฐแคลฟอรเนย ขายผลตภณฑในรฐแคลฟอรเนย หรอผลตผลตภณฑทอาจขายหรอซอภายในรฐแคลฟอรเนย ระเบยบขอนบงคบใหผวาการรฐแคลฟอรเนยรกษาและเผยแพรรายการสารเคมททราบวาเปนสาเหตของมะเรง การพการแตกำเนด และ/หรอเปนอนตรายตอระบบสบพนธอนๆ รายการซงมการปรบปรงเปนรายป ประกอบดวยสารเคมนบรอยรายการทพบในสนคาทใชในชวตประจำวน วตถประสงคของขอเสนอท 65 คอเพอแจงขอมลแกสาธารณชนเกยวกบการสมผสกบสารเคมเหลาน

ขอเสนอท 65 ไมไดสงหามการขายผลตภณฑทประกอบดวยสารเคมเหลาน แตกำหนดใหมการตดคำเตอนบนผลตภณฑ บรรจภณฑ หรอเอกสารทมากบผลตภณฑ นอกจากน คำเตอนขอเสนอท 65 ไมไดหมายความวาผลตภณฑละเมดมาตรฐานหรอขอกำหนดดานความปลอดภยของผลตภณฑแตอยางใด ทจรงแลว รฐบาลแคลฟอรเนยมคำรบรองวาคำเตอนขอเสนอท 65 "ไมเหมอนกบการตดสนทางกฎหมายทระบวาผลตภณฑ 'ปลอดภย' หรอ 'ไมปลอดภย'" สารเคมเหลานหลายชนดมการใชงานในผลตภณฑในชวตประจำวนมาหลายปโดยไมมการบนทกถงอนตราย หากตองการขอมลเพมเตม เขาไปท https://oag.ca.gov/prop65/faqs-view-all.

คำเตอนขอเสนอท 65 หมายความวา บรษทได (1) ประเมนการสมผสสารและสรปวาการสมผสสารนนเกน "ระดบความเสยงทไมมนยสำคญ" หรอ (2) เลอกทจะระบคำเตอนตามความเขาใจของตนเกยวกบการมอยของสารเคมทอยในรายการโดยไมมการพยายามประเมนการสมผสสาร

กฎหมายนบงคบใชททกแหงหนหรอไม

คำเตอนขอเสนอท 65 เปนขอกำหนดภายใตกฎหมายของรฐแคลฟอรเนยเทานน คำเตอนเหลานเหนไดทวไปภายในรฐแคลฟอรเนยในสถานการณตางๆ รวมถงแตไมจำกดเฉพาะรานอาหาร รานขายของชำ โรงแรม โรงเรยน และโรงพยาบาล และบนผลตภณฑหลากหลายชนด นอกจากน รานคาออนไลนและรานคาทสงสนคาทางพสดยงระบคำเตอนขอเสนอท 65 ทางเวบไซตหรอในแคตตาลอกของตนอกดวย

คำเตอนของรฐแคลฟอรเนยเปนอยางไรเมอเทยบกบขดจำกดของสวนกลาง

มาตรฐานขอเสนอท 65 มกมความเขมงวดกวามาตรฐานของสวนกลางและมาตรฐานสากล มสสารมากมายทตองระบคำเตอนขอเสนอท 65 แตมระดบทตำกวาขดจำกดทตองดำเนนการของสวนกลางหลายเทา ตวอยางเชน มาตรฐานขอเสนอท 65 สำหรบคำเตอนตะกวคอ 0.5 ไมโครกรม/วน ซงตำกวามาตรฐานของสวนกลางและมาตรฐานสากลอยางมาก

เหตใดผลตภณฑทคลายคลงกนไมไดระบคำเตอนทงหมด

- ผลตภณฑทขายในรฐแคลฟอรเนยตองตดฉลากขอเสนอท 65 ในขณะทผลตภณฑคลายคลงกนทขายทอนไมตองตดฉลากน
- บรษททเกยวของในการฟองรองขอเสนอท 65 ทกำลงหาขอตกลงอาจจำเปนตองใชคำเตอนขอเสนอท 65 สำหรบผลตภณฑของตน แตบรษทอนๆ ทผลตผลตภณฑทคลายกนอาจไมจำเปนตองมขอกำหนดดงกลาว
- การบงคบใชขอเสนอท 65 นนไมสมำเสมอ
- บรษทอาจเลอกไมระบคำเตอนเพราะพวกเขาสรปวา ไมจำเปนตองทำตามขอเสนอท 65 การไมระบคำเตอนบนผลตภณฑไมไดหมายความวาผลตภณฑปราศจากสารเคมในรายการในระดบใกลเคยงกน

เหตใด Toro จงระบคำเตอนน

Toro เลอกทจะแจงขอมลแกผบรโภคใหมากทสดเททำได เพอใหผบรโภคสามารถตดสนใจไดอยางมขอมลเกยวกบผลตภณฑทตนซอและใชงาน Toro ระบคำเตอนในบางกรณ ตามทตนรวามสารเคมในรายการตงแตหนงรายการขนไป โดยไมมการประเมนระดบการสมผสสาร เนองจากสารเคมในรายการไมไดมขอกำหนดขดจำกดการสมผสสารทงหมด แมวาการสมผสสารจากผลตภณฑ Toro อาจละเลยไดหรออยภายในชวง "ความเสยงทไมมนยสำคญ" แมจะไมมความจำเปนแต Toro กเลอกทจะระบคำเตอนขอเสนอท 65 นอกจากน หาก Toro ไมไดระบคำเตอนเหลาน Toro อาจถกฟองรองโดยรฐแคลฟอรเนย หรอโดยบคคลเอกชนภายนอกทมองหาทางบงคบใชขอเสนอท 65 และตองโทษปรบจำนวนมาก

การรบประกนของ Toro

การรบประกนแบบจำกดเงอนไข 2 ปหรอ 1,500 ชวโมง

เงอนไขและผลตภณฑทคมครอง

The Toro Company และบรษทในเครอ และ Toro Warranty Company ตามขอตกลงระหวางกน รบประกนผลตภณฑเพอการพาณชยของ Toro (“ผลตภณฑ”) รวมกนวา ผลตภณฑปราศจากตำหนทางดานวสดและงานฝมอเปนเวลา 2 ปหรอการทำงาน 1,500 ชวโมง* แลวแตวาสงใดเกดกอน การรบประกนนมผลกบผลตภณฑทงหมด ยกเวนเครองเตมอากาศ (โปรดดคำชแจงการรบประกนแยกตางหากของผลตภณฑเหลาน) หากมเงอนไขทใชสทธการรบประกนได เราจะซอมแซมผลตภณฑใหคณโดยไมมคาใชจาย ซงรวมถงการวนจฉย แรงงาน อะไหล และการขนสง การรบประกนนเรมตนตงแตวนทสงมอบผลตภณฑใหแกผซอปลกคนแรก
* ผลตภณฑตดตงดวยมเตอรนบชวโมง

คำแนะนำสำหรบการขอบรการตามการรบประกน

คณเปนผรบผดชอบในการแจงตวแทนจำหนายผลตภณฑเพอการพาณชยหรอผขายผลตภณฑเพอการพาณชยทไดรบอนญาตทคณซอผลตภณฑมาทนททคณเชอวามเงอนไขทใชสทธการรบประกนไดเกดขน หากคณตองการความชวยเหลอเกยวกบการคนหาตวแทนจำหนายหรอผขายผลตภณฑเพอการพาณชยทไดรบอนญาต หรอคณมคำถามเกยวกบสทธการรบประกนหรอความรบผดชอบ คณสามารถตดตอเราได:

Toro Commercial Products Service Department
Toro Warranty Company
8111 Lyndale Avenue South
Bloomington, MN 55420-1196

952–888–8801 หรอ 800–952–2740
อเมล: commercial.warranty@toro.com

ความรบผดชอบของเจาของ

ในฐานะเจาของผลตภณฑ คณเปนผรบผดชอบในการบำรงรกษาและการปรบผลตภณฑตามทกำหนดใน*คมอผใช* การซอมแซมปญหาของผลตภณฑทเกดขนจากการไมปฏบตตามการบำรงรกษาและการปรบทกำหนดไมไดรบความคมครองในการรบประกนน

รายการและเงอนไขทไมคมครอง

ขอบกพรองหรอการทำงานผดปกตของผลตภณฑทเกดขนในระหวางระยะเวลารบประกนอาจไมใชขอบกพรองทางวสดหรองานฝมอทงหมด การรบประกนนไมคมครองสงตางๆ ตอไปน:

- ขอบกพรองของผลตภณฑซงเปนผลจากการใชอะไหลทดแทนทไมใชของ Toro หรอจากการตดตงและใชสวนขยายหรอดดแปลงใชอปกรณเสรมและอปกรณทไมใชแบรนด Toro
- ขอบกพรองของผลตภ ณฑซงเปนผลจากการไมปฏบตตามการบำรงรกษาและ/หรอการปรบทแนะนำ
- ขอบกพรองของผลตภณฑซงเปนผลจากการใชงานผลตภณฑในทางทผด การละเลย หรอไมใสใจ
- อะไหลทสกหรอจากการใชงานตามปกตไมใชขอบกพรอง ตวอยางของอะไหลทสกหรอหรอใชงานไปในระหวางการใชงานผลตภณฑตามปกต รวมถงแตไมจำกดเพยง ผาเบรกและแผนรองเบรก แผนคลตช ใบมด ใบมดพวงลกกลงและแบรง (มซลหรออดจาระบ) ใบมดลาง หวเทยน ลอเลอนและแบรงลอยาง ไสกรอง สายพาน สวนประกอบหวสเปรยบางอยาง เชน ไดอะแฟรม หวฉด มเตอรการไหล และเซควาลว
- ขอบกพรองทเกดจากอทธพลภายนอก รวมถงแตไมจำกดเพยงสภาพอากาศ หลกปฏบตในการจดเกบ การปนเปอน การใชเชอเพลง นำหลอเยน นำมนหลอลน สารเตมแตง ปย นำ หรอสารเคมทไมผานการรบรอง
- ขอบกพรองหรอปญหาดานประสทธภาพเนองจากการใชเชอเพลง (เชน เบนซน ดเซล หรอไบโอดเซล) ทไมเปนไปตามมาตรฐานอตสาหกรรมทเกยวของ
- เสยงรบกวน การสนสะเทอน การสกหรอและฉกขาด และการเสอมสภาพตามปกต “การสกหรอและฉกขาด” ตามปกตรวมถงแตไมจำกดเพยง ความเสยหายตอเบาะทนงเนองจากการสกหรอหรอขดขด สทหลดลอก สตกเกอรหรอหนาตางทมรอยขวน

อะไหล

อะไหลทมกำหนดการเปลยนตามการบำรงรกษาทกำหนดมการรบประกนตามระยะเวลาจนถงกำหนดการเปลยนทดแทนของอะไหลดงกลาว อะไหลทถกเปลยนทดแทนตามการรบประกนนมความคมครองตามระยะเวลาการรบประกนเดมของผลตภณฑ และกลายเปนทรพยสนของ Toro Toro จะเปนผตดสนใจสดทายวาจะซอมแซมอะไหลหรอชดเดม หรอเปลยนทดแทนให Toro อาจใชอะไหลทผานการผลตใหมมาซอมแซมภายใตการรบประกน

การรบประกนแบตเตอรชนดคายประจไดลกและชนดลเธยมไอออน

แบตเตอรชนดคายประจไดลกและชนดลเธยมไอออนมจำนวนกโลวตต-ชวโมงรวมตามทกำหนดทสามารถจายไฟไดตลอดอายการใชงาน เทคนคการใชงาน การชารจ และการบำรงรกษาอาจยดหรอลดอายการใชงานโดยรวมได เนองจากแบตเตอรในผลตภณฑนเปนวสดสนเปลอง จำนวนการใชงานระหวางรอบชารจจะคอยๆ ลดลงจนกวาแบตเตอรจะเสอมสภาพโดยสมบรณ การเปลยนแบตเตอรทเสอมสภาพเนองจากการใชงานตามปกตถอเปนความรบผดชอบของเจาของ
หมายเหต: (แบตเตอรลเธยมไอออนเทานน): โปรดดขอมลเพมเตมในใบรบประกนแบตเตอร

การรบประกนเพลาขอเหวยงตลอดชพ (ProStripe su 02657 เทานน)

Prostripe ซงตดตงดวยจานคลตชและคลตชเบรกใบมด (Crank-Safe Blade) ทหมนอยางปลอดภยของแทของ Toro (รวมถงคลตชเบรกใบมด (Blade Brake Clutch, BBC) + ชดจานคลตช) เปนอปกรณเดมและใชงานโดยผซอคนแรกตามขนตอนการใชงานและการบำรงรกษาทแนะนำ จะมการคมครองเพลาขอเหวยงของเครองยนตหกงอจากการรบประกนตลอดชพ เครองทตดตงดวยแหวนเสยดส, คลตชเบรกใบมด (Blade Brake Clutch, BBC) และอปกรณดงกลาวอนๆ ไมมการคมครองโดยการรบประกนเพลาขอเหวยงตลอดชพ

เจาของตองรบผดชอบคาบำรงรกษาเอง

การปรบจนเครองยนต การหลอลน การทำความสะอาดและขดเงา การเปลยนไสกรอง นำหลอเยน และการบำรงรกษาทแนะนำทงหมดเปนการซอมบำรงผลตภณฑ Toro ตามปกตบางสวนทถอเปนคาใชจายของเจาของ

เงอนไขทวไป

การซอมแซมโดยตวแทนจำหนายหรอผขายของ Toro ทไดรบอนญาตเปนวธเยยวยาทางเดยวภายใตการรบประกนน

ทง The Toro Company และบรษท Toro Warranty ไมไดเปนผรบผดตอคาเสยหายโดยออม คาเสยหายอนเนองมาจากการผดสญญา หรอคาเสยหายจากผลสบเนอง ซงเกยวของกบการใชงานผลตภณฑ Toro ทมการคมครองตามการรบประกนน รวมถงตนทนหรอคาใชจายใดๆ ของการจดหาอปกรณทดแทนหรอการซอมบำรงในระหวางชวงเวลาทำงานผดปกต หรอในชวงทไมไดใชงานเพราะรอการซอมแซมเสรจสนภายใตการรบประกน ยกเวนการรบประกนดานมลพษทอางองดานลาง ถาม ไมมการรบประกนทชดแจงอนๆ การรบประกนโดยปรยายทงหมดเกยวกบความสามารถในการจำหนายไดและความเหมาะสมกบการใชงานจำกดเฉพาะตามระยะเวลาของการรบประกนทชดแจงน

ในบางรฐไมอนญาตใหยกเวนคาเสยหายอนเนองมาจากการผดสญญาหรอคาเสยหายจากผลสบเนอง หรอจำกดระยะเวลาการรบประกนโดยปรยาย ดงนนขอยกเวนและขอจำกดอาจไมมผลบงคบใชกบคณ การรบประกนนระบสทธตามกฎหมายบางอยางของคณ และคณอาจมสทธอนๆ ทแตกตางกนไปในแตละรฐ

หมายเหตเกยวกบการรบประกนดานมลพษ

ระบบควบคมมลพษในผลตภณฑของคณอาจไดรบความคมครองจากการรบประกนอนแยกตางหาก ซงเปนไปตามขอกำหนดของหนวยงานคมครองสงแวดลอม (EPA) ของสหรฐอเมรกา และ/หรอคณะกรรมการทรพยากรทางอากาศ (CARB) ของรฐแคลฟอรเนย ขดจำกดชวโมงทกำหนดขางตนไมมผลตอการรบประกนระบบควบคมมลพษ โปรดดคำชแจงการรบประกนการควบคมมลพษของเครองยนตใหมาพรอมกบผลตภณฑของคณ หรอระบในเอกสารของผผลตเครองยนต

ประเทศอนๆ นอกเหนอจากสหรฐอเมรกาหรอแคนาดา

ลกคาทซอผลตภณฑ Toro ทสงออกจากสหรฐอเมรกาหรอแคนาดาควรตดตอตวแทนจำหนาย Toro (ผขาย) เพอขอนโยบายการรบประกนสำหรบประเทศ จงหวด หรอรฐของคณ หากคณไมพงพอใจกบบรการของตวแทนจำหนายหรอไมสามารถขอขอมลการรบประกนได ไมวาดวยเหตผลใดกตาม โปรดตดตอศนยบรการของ Toro ทไดรบอนญาต