Form No. 3445-414 Rev A

48 cm-es Super Recycler® fűnyíró

Modellsz. 21681—Sorszám 400000000 és ettől felfelé

Kezelői kézikönyv

Bevezetés

Ez a forgókéses, tolókaros fűnyíró lakóingatlanok tulajdonosai számára készült. Elsősorban házikerti füves területek jól karbantartott gyepén végzett fűnyírásra tervezték.

Gondosan olvassa el ezt a tájékoztatót, hogy a termék megfelelő üzemeltetését és karbantartását elsajátítva elkerülje a sérüléseket, valamint a termék károsodását. Ön felelős a termék megfelelő és biztonságos üzemeltetéséért.

Látogasson el a www.Toro.com weboldalra további információkért, például munkavédelmi tippekért, oktatóanyagokért, tartozékinformációkért, kérjen segítséget márkakereskedés kereséséhez, vagy regisztrálja termékét.

Ha szervizre, eredeti Toro-alkatrészekre vagy további információkra van szüksége, forduljon hivatalos márkaszervizhez vagy a Toro ügyfélszolgálatához, és tartsa kéznél terméke típus- és sorozatszámát. Az Ábra 1 jelzi a típus- és sorozatszám helyét a terméken. Írja a számokat a megfelelő helyre.

Fontos: **Mobileszköze segítségével a sorozatszámot tartalmazó címkén található QR-kódot (ha van) beolvasva elérheti a garanciális, az alkatrészekre vonatkozó és más termékinformációkat.**

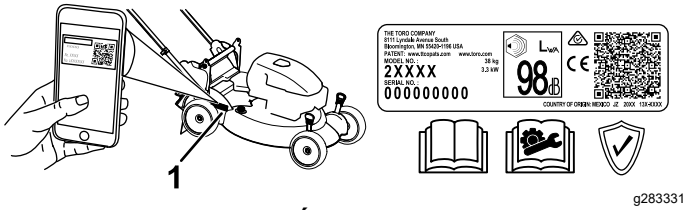

g283331

Ábra 1

1. Típus- és sorozatszámcímke helye

Modellsz. _____

Sorszám _____

A kézikönyv feltünteti a lehetséges veszélyeket, és a (Ábra 2) biztonsági figyelmeztető jelzéssel azonosított biztonsági üzeneteket tartalmaz. Ez a jelzés olyan veszélyre hívja fel a figyelmet, amely súlyos sérülést vagy halált okozhat, amennyiben Ön nem követi az ajánlott óvintézkedéseket.



g000502

Ábra 2

Biztonsági figyelmeztető jelzések

Ez a kézikönyv 2 szót használ az információ kiemelésére. A **Fontos** speciális műszaki információra hívja fel a figyelmet, a **Megjegyzés** külön figyelemre érdemes általános információt hangsúlyoz.

A termék megfelel minden vonatkozó európai irányelvnek; a részletekért kérjük, olvassa el a különálló termékspecifikus megfelelőségi nyilatkozatot (DOC).

Bruttó vagy nettó nyomaték: A motor bruttó vagy nettó forgatónyomatékát laboratóriumban állapította meg a gyártó az SAE J1940 vagy J2723 szabvány szerint. A biztonsági, károsanyag-kibocsátási és üzemeltetési követelmények teljesítése érdekében a motor tényleges nyomatéka ebben a fűnyíróosztályban jelentősen kisebb. Olvassa el a motorgyártó által a géphez mellékelt információkat.

Ne módosítsa illetéktelenül és ne hatástalanítsa a gép biztonsági berendezéseit, és rendszeresen ellenőrizze a megfelelő működésüket. Ne kísérelje meg beállítani vagy módosítani a motorfordulatszám-vezérlő rendszert; ezzel nem biztonságos üzemállapotot idézhet elő, amely személyi sérülést is okozhat.

Fontos: **Ha tartósan 1500 m tengerszint feletti magasság fölött használja a gépet, feltétlenül szerelje fel a nagy magasságú használhatósági készletet, hogy a motor megfeleljen a CARB/EPA kibocsátási előírásoknak. A nagy magasságú használhatósági készlet megnöveli a motor teljesítményét, miközben megelőzi a gyújtógyertya beköpését, a nehéz indítást és a megnövekedett kibocsátást. Ha felszerelte a készletet, ragassza fel a „nagy magasság” (high altitude) címkét a gépre a sorozatszámot tartalmazó címke mellé. A géphez való nagy magasságú használhatósági készlet és „nagy magasság” (high altitude) címke bármelyik hivatalos Toro-márkaszervizben beszerezhető.**

© 2019—The Toro® Company
8111 Lyndale Avenue South
Bloomington, MN 55420

Regisztráljon a következő címen:
www.Toro.com.

Az eredeti dokumentum fordítása (HU)
Mexikóban nyomtatva
Minden jog fenntartva

3445-414

Az Önhöz legközelebbi márkakereskedést megkeresheti webhelyünkön, a www.Toro.com címen, vagy hívja fel ügyfélszolgálatunkat a motor károsanyag-kibocsátást szabályozó rendszerére vonatkozó jótálláson található hívószámon.

Távolítsa el a készletet a motorról, és állítsa vissza a motort az eredeti gyári konfigurációjára, ha 1500 m alatt fogja használni a gépet. Ne működtesse a nagy magasságú üzemre átalakított motort alacsonyabb területeken, mert így a motor túlhevülhet és károsodhat.

Ha nem tudja biztosan, hogy gépét átalakították-e nagy magasságban történő használatra, keresse az alábbi címkét:

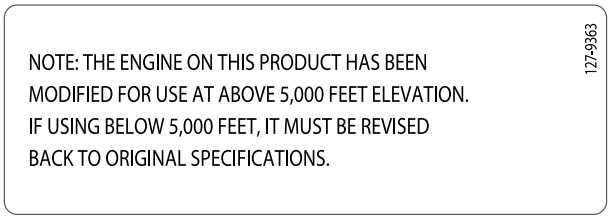

decal127-9363

Tartalom

Bevezetés 1
Biztonság 2
Általános óvintézkedések 2
Biztonsági és tájékoztató címkék 3
Felszerelés 4
1 A fogantyú kihajtása 4
2 A berántózsinór befűzése a zsinórvezetőbe 5
3 A forgattyúház feltöltése olajjal 5
4 A gyűjtőtartály összeszerelése 6
Termékáttekintés 7
Műszaki adatok 7
Üzemeltetés 7
Működtetés előtt 7
Biztonsági tudnivalók a működtetés előtt 7
Üzemanyag-utántöltés 8
A motor olajszintjének ellenőrzése 8
A fogantyú magasságának beállítása 9
A vágási magasság állítása 9
Működtetés közben 9
Üzem közben betartandó óvintézkedések 9
A motor beindítása 10
Az önjáró meghajtás használata 10
A motor leállítása 11
A kaszálék mulcsozása 11
A kaszálék összegyűjtése 11
A fűgyűjtő kar használata 11
A fűkaszálék hátsó kidobása 12
Üzemeltetési tanácsok 12
Működtetés után 13
A használatot követően betartandó óvintézkedések 13
A gép aljának tisztítása 13
A fogantyú behajtása 13
Karbantartás 15
Ajánlott karbantartási ütemterv(ek) 15
Biztonsági tudnivalók karbantartáskor 15
Felkészülés karbantartásra 15
A légszűrő karbantartása 16
A motorolaj cseréje 16
A gyújtógyertya szervizelése 17
A kés cseréje 18
Az önjáró meghajtás beállítása 19
Tárolás 19
Biztonságos tárolás 19
A gép felkészítése tárolásra 19
A gép kivétele tárolásból 19

Biztonság

A gép tervezése az EN ISO 5395 szabvány alapján történt.

Általános óvintézkedések

A termék végtagvesztést okozhat, továbbá tárgyakat dobhat ki. A súlyos sérülések elkerülése érdekében mindig kövesse a biztonsági utasításokat.

A termék nem rendeltetésszerű használata veszélyezteti az Ön és a közelben állók biztonságát.

- A motor beindítása előtt olvassa el, értelmezze és kövesse a *Kezelői kézikönyvben*, valamint a gépen látható összes utasítást és figyelmeztetést.
- Ne tegye kezét vagy lábát a gép mozgó részei közelébe vagy a gép alá. Maradjon távol a kidobónyílásoktól.
- Ne használja a gépet, ha a védőburkolatok és egyéb védőelemek nincsenek a helyükön és nem működnek.
- Tartsa távol a bámészkodókat és a gyerekeket a működtetési területtől. Ne engedje, hogy a gépet gyerekek üzemeltessék. Csak olyan személyek dolgozhatnak vele, akik felelősek, képzettek, ismerik az utasításokat, és fizikailag is képesek működtetni a gépet.
- Álljon meg a géppel, állítsa le a motort, és várja meg, amíg minden mozgó alkatrész leáll, mielőtt megkezdené a gép karbantartását, tankolását, vagy elhárítaná annak eltömődését.

A gép nem megfelelő használata vagy karbantartása személyi sérüléshez vezethet. A lehetséges sérülések elkerülése érdekében kövesse a biztonsági

útmutatóban leírtakat, és mindig ügyeljen a biztonsági figyelmeztető szimbólumra (⚠), amelynek jelentése lehet Figyelem, Vigyázat vagy Veszély – személyes biztonsági utasítások. Az utasítások be nem tartása súlyos személyi sérüléshez vagy halálhoz vezethet.

Biztonsági és tájékoztató címkék

A biztonsági címkék és utasítások a gépkezelő számára jól látható helyen, a potenciális veszélyforrás közelében találhatók. Cserélje ki vagy pótolja a megrongálódott vagy hiányzó címkét.

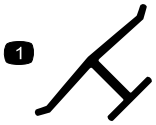

decaloemmarkt

Gyártói jelzés

1. Ez a jelzés azt mutatja, hogy a kés a gép eredeti gyártójától származó alkatrész.

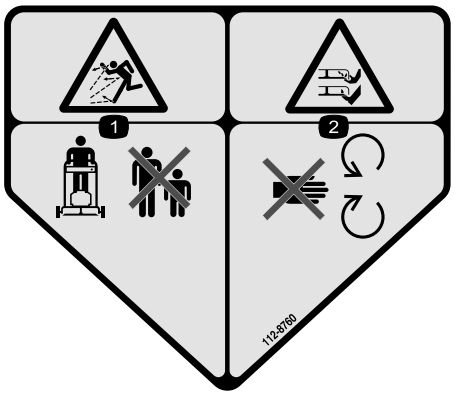

decal112-8760

112-8760

1. Repülő tárgyak okozta veszély – tartsa távol a közelben tartózkodó embereket.
2. Kéz vagy láb el- és levágásának veszélye, fűnyírókés – maradjon távol a mozgó alkatrészektől.



decal119-2283

119-2283

1. Vágásmagasság

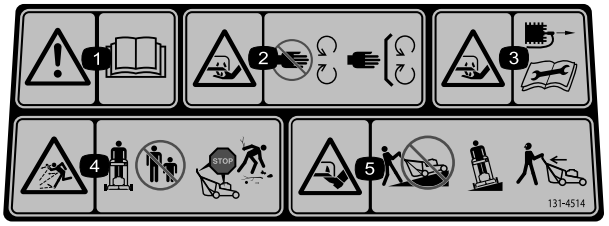

decal131-4514

131-4514

1. Figyelmeztetés – olvassa el a *Kezelői kézikönyvet*.
2. Kéz el- és levágásának a veszélye, fűnyírókés – ne érjen a mozgó alkatrészekhez, mindig legyen a helyén minden védőburkolat és egyéb védőelem.
3. Kéz el- és levágásának a veszélye, fűnyírókés – a karbantartás megkezdése előtt vegye le a gyertyapipát.
4. Repülő tárgyak okozta veszély – tartsa távol a közelben tartózkodó embereket.
5. Láb el- és levágásának veszélye, fűnyírókés – ne használja emelkedőn és lejtőn haladva; ferde talajon haladjon oldalirányban; állítsa le a motort, mielőtt elhagyja a gépet; a fűnyírás megkezdése előtt szedjen fel minden hulladékot; nézzen hátra, amikor hátrafelé halad.

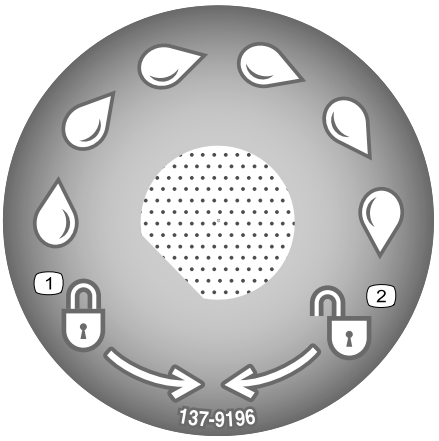

decal137-9196

137-9196

1. Lezárás
2. Kioldás

Felszerelés

Fontos: **Távolítsa el és dobja ki a motort burkoló műanyag védőlemezt, valamint minden egyéb műanyag elemet és csomagolást a gépről.**

1

A fogantyú kihajtása

Nincs szükség alkatrészre

Eljárás

⚠ FIGYELMEZTETÉS

A fogantyú nem megfelelő be- vagy kihajtása károsíthatja a kábeleket, ami nem biztonságos üzemeltetési körülményeket eredményezhet.

- **Ügyeljen a kábelek épségére a fogantyú be- vagy kihajtása során.**
- **Ha egy kábel károsodott, lépjen kapcsolatba hivatalos márkaszervizzel.**

Fontos: **Távolítsa el és dobja ki a motort burkoló műanyag védőlemezt, valamint minden egyéb műanyag elemet és csomagolást a gépről.**

1. Lazítsa meg a fogantyúgombokat (Ábra 4).

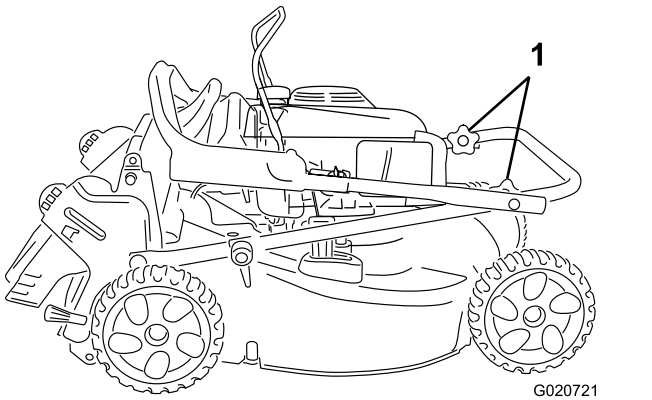

Ábra 4

1. Fogantyúgombok

2. Hajtsa óvatosan előre a fogantyú felső részét, amíg a két fele egy vonalba kerülve el nem helyezkedik az Ábra 5 szerint.

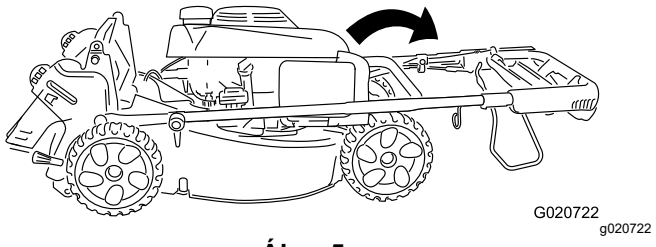

Ábra 5

3. Húzza meg kézzel szorosan a fogantyúgombokat.
4. Fordítsa hátra a fogantyút üzemi helyzetbe, és rögzítse a kívánt magasságban. Lásd: A fogantyú magasságának beállítása (oldal 9).

2

A berántózsinór befűzése a zsinórvezetőbe

Nincs szükség alkatrészre

Eljárás

Fontos: **A gép használatakor a motor biztonságos és könnyű beindítása érdekében fűzze be a berántózsinórt a zsinórvezetőbe.**

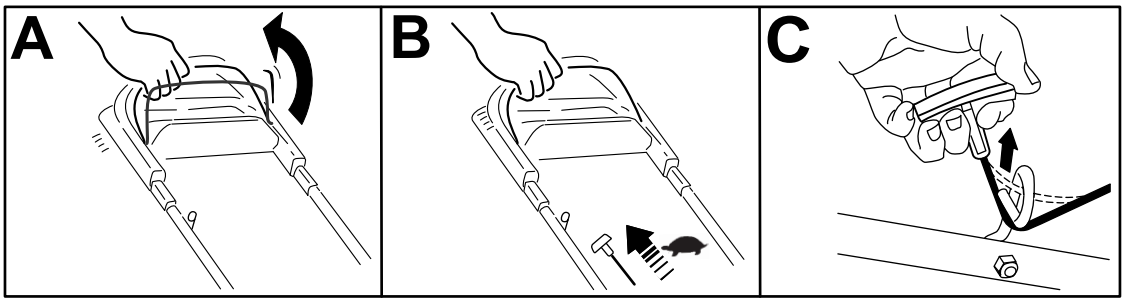

g230719

Ábra 6

3

A forgattyúház feltöltése olajjal

Nincs szükség alkatrészre

Eljárás

Fontos: **Ha túl alacsony vagy túl magas olajszinttel járatja, a motor károsodhat.**

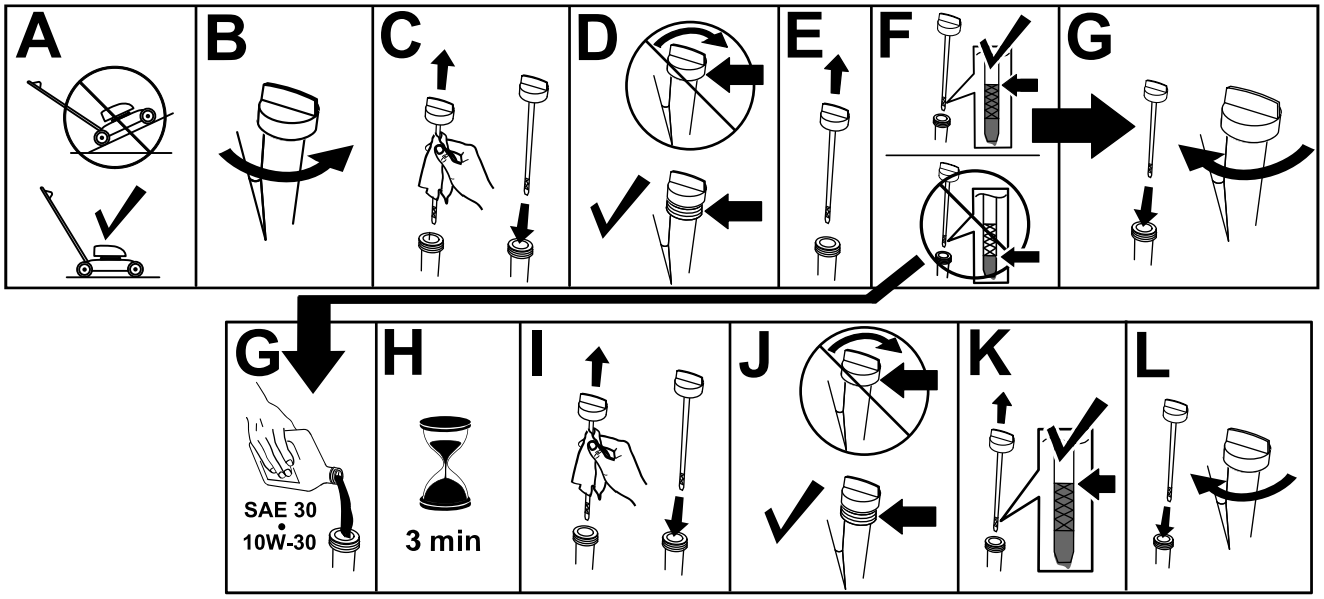

g235721

Ábra 7

4

A gyűjtőtartály összeszerelése

Nincs szükség alkatrészre

Eljárás

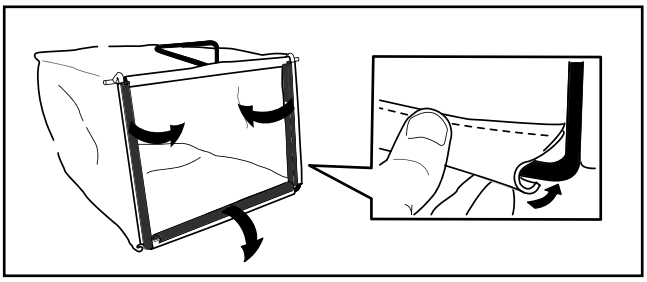

g241560

Ábra 8

Termékáttekintés

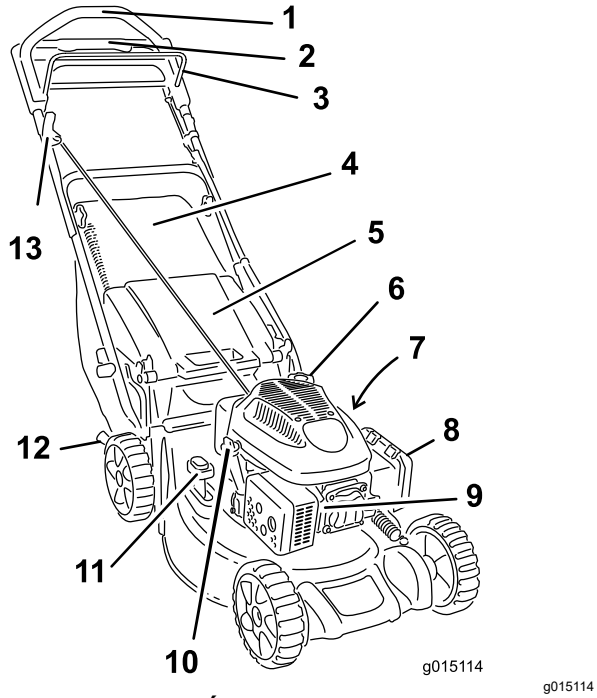

Ábra 9

1. Fogantyú felső része
2. Hajtást segítő kar
3. Késvezérlő rúd
4. Gyűjtőtartály
5. Hátsó terelőlemez
6. Tanksapka
7. Kimosócsatlakozó (a képen nem látható)
8. Légszűrő
9. Gyújtógyertya
10. Olajbetöltő cső/nívópálca
11. Fűgyűjtő kar
12. Vágásmagasság-állító kar (2)
13. Berántózsinór fogantyúja

Műszaki adatok

Modell	Tömeg	Hosszúság	Szélesség	Magasság
21681	39 kg	152 cm	53 cm	109 cm

Üzemeltetés

Megjegyzés: A gép jobb és bal oldalát a normál üzemeltetési helyzet alapján határozza meg.

Működtetés előtt

Biztonsági tudnivalók a működtetés előtt

Általános óvintézkedések

- Mindig állítsa le a gépet, és várja meg, amíg minden mozgó alkatrész megáll, majd hagyja lehűlni, mielőtt beállításba, javításba vagy tisztításba kezd, illetve mielőtt elteszi a gépet.
- Ismerkedjen meg a berendezés biztonságos üzemeltetésével, a kezelőszervekkel és a biztonsági jelzésekkel.
- Győződjön meg arról, hogy a védőburkolatok és az egyéb védőelemek, például a terelőlemezek és/vagy a fűgyűjtő a helyükön vannak és működőképesek.
- Mindig ellenőrizze a gépet, hogy a kések és a késcsavarok nem kopottak vagy nem sérültek-e.
- Vizsgálja át a területet, ahol a gépet használni fogja, és távolítson el onnan minden olyan tárgyat, amely zavarhatja a munkát vagy amelyet a gép eldobhat.
- A mozgó kés érintése súlyos sérülést okozhat. A vágásmagasság állítása közben ne nyúljon a nyíróasztal alá.

Üzemanyaggal kapcsolatos óvintézkedések

- Az üzemanyag rendkívül gyúlékony és robbanásveszélyes. Az üzemanyag okozta tűz vagy robbanás megégetheti Önt vagy másokat, és anyagi károkat okozhat.
  - Annak megakadályozása érdekében, hogy a statikus feltöltődés begyújtsa az üzemanyagot, tankolás előtt a tartályt és/vagy a gépet közvetlenül a földre helyezze, ne járműre vagy tárgyra.
  - A tankolást kültéren, nyílt területen végezze, amikor a motor hideg. Törölje fel a kiömlött üzemanyagot.
  - Ne kezeljen üzemanyagot dohányzás közben vagy nyílt láng és szikrák közelében.
  - Járó vagy meleg motornál ne vegye le a tanksapkát és ne tankoljon.

  - Ha az üzemanyag kiömlött, ne kísérelje meg beindítani a motort. Kerülje gyújtóforrás létrehozását, amíg az üzemanyag teljesen el nem párolgott.
  - Üzemanyagot csak jóváhagyott üzemanyagtartályban tároljon, gyerekek számára nem hozzáférhető helyen.
- Az üzemanyag lenyelése sérülést vagy halált okozhat. A gőzök belégzése hosszabb távon súlyos sérülést és megbetegedést okozhat.
  - Kerülje a gőzök hosszabb távú belégzését.
  - Tartsa távol arcát és kezeit a fúvókától és az üzemanyag-betöltő nyílástól.
  - Az üzemanyag szemtől és bőrtől távol tartandó.

Üzemanyag-utántöltés

- A legjobb eredmény elérése érdekében csak tiszta, friss, ((R+M)/2 besorolási módszer szerint) legalább 87-es oktánszámú ólommentes benzint használjon.
- Legfeljebb 10% (V/V) etanolt vagy 15% (V/V) MTBE-t tartalmazó, oxigéntartalmú üzemanyag használható.
- **Ne** használjon etanolt vagy olyan benzinkeveréket, mint az E15 vagy E85, amely több mint 10% (V/V) etanolt tartalmaz. Ez teljesítményproblémákat és/vagy olyan motorkárosodást okozhat, amelyre a garancia nem terjed ki.
- **Ne** használjon metanolt tartalmazó benzint.
- **Ne** tároljon télen üzemanyagot sem az üzemanyagtartályban, sem más tartályban, kivéve, ha üzemanyag-stabilizátort kever az üzemanyaghoz.
- **Ne** adjon olajat a benzinhez.

A tankot ismert márkanevű töltőállomásról származó ólmozatlan, normál benzinnel (Ábra 10) töltse fel.

Fontos: **Az indítási problémák csökkentése érdekében töltsön a friss üzemanyaghoz stabilizátort/kondicionálót az üzemanyag-stabilizátor gyártójának utasításai szerint.**

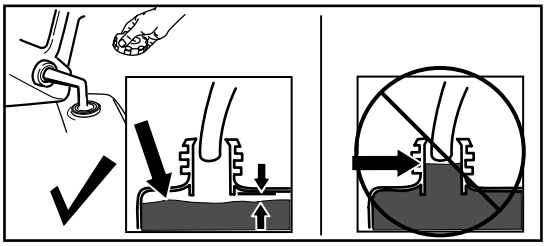

g230458

Ábra 10

A motor olajszintjének ellenőrzése

Szolgáltatásszünet: Minden egyes használat előtt, vagy naponta

Fontos: **Ha túl alacsony vagy túl magas olajszinttel járatja, a motor károsodhat.**

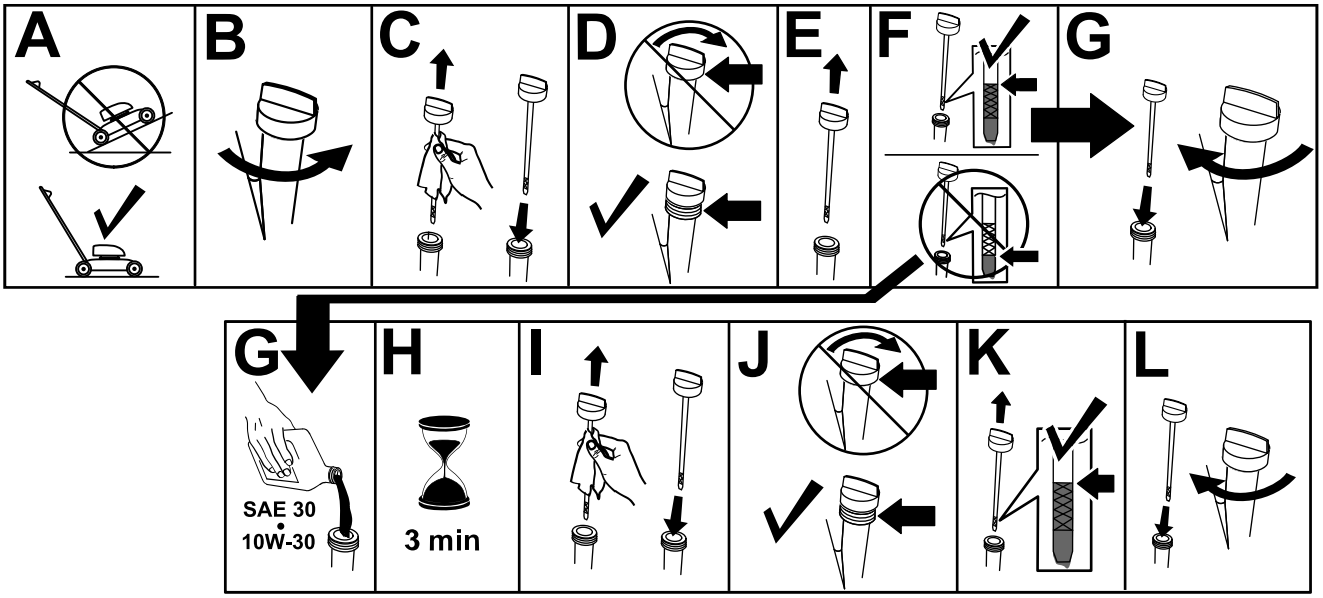

g235721

Ábra 11

A fogantyú magasságának beállítása

A fogantyú kényelmes magasságba emelhető vagy süllyeszthető.

Fordítsa el a fogantyút rögzítő kart, állítsa be a fogantyút a három lehetséges helyzet egyikébe, majd rögzítse a fogantyút ebben a helyzetben (Ábra 12).

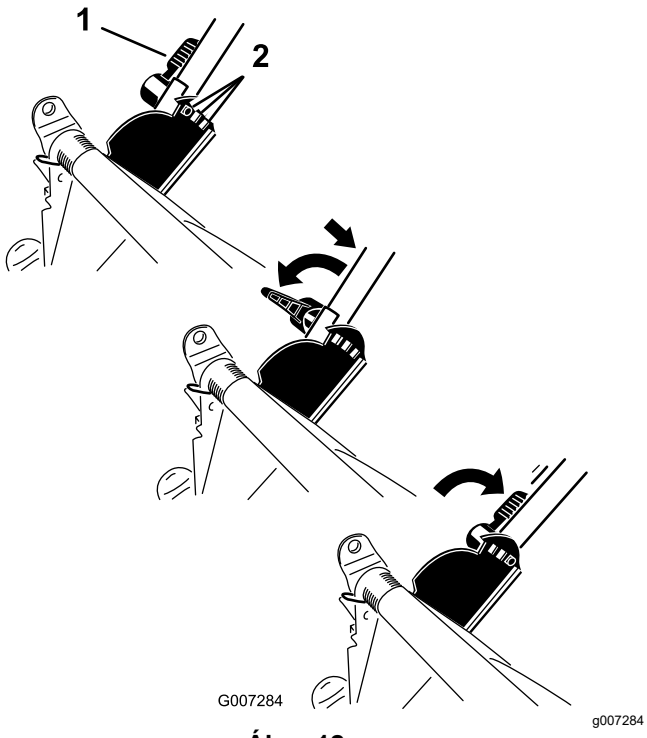

Ábra 12

1. Fogantyút rögzítő kar
2. A fogantyú rögzítési helyzetei

A vágási magasság állítása

Állítsa be a kívánt vágási magasságot. Állítsa be mindig azonos magasságba a vágásmagasság-állító karokat. Végezze el gép emelését vagy süllyesztését a Ábra 13 alapján.

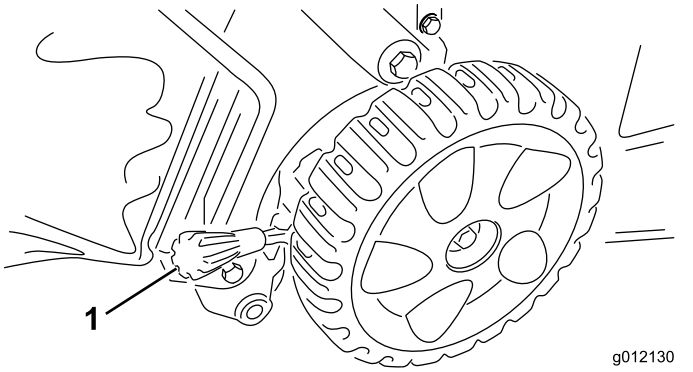

Ábra 13

1. Vágásmagasság-állító kar

Fontos: **A beállítható vágásmagasságok 25 mm, 38 mm, 51 mm, 64 mm, 83 mm, 95 mm, 108 mm.**

Működtetés közben

Üzem közben betartandó óvintézkedések

Általános óvintézkedések

- Viseljen megfelelő öltözéket, beleértve a védőszemüveget, a hosszú szárú nadrágot, a megfelelő, csúszásgátló lábbelit és a hallásvédelmi eszközt is. Hosszú haját kösse hátra, és ne viseljen laza ruházatot vagy ékszert.
- A gép használatát teljes odafigyeléssel végezze. Ne bonyolódjon olyan tevékenységbe, amely elvonhatja a figyelmét, különben személyi sérülés vagy anyagi kár lehet a következmény.
- Ne üzemeltesse a gépet betegen, fáradtan, illetve alkohol vagy gyógyszer hatása alatt.
- A kés éles; ha hozzáér, súlyosan megsérülhet. Állítsa le a motort, és várja meg, míg leállnak a mozgó alkatrészek, mielőtt a gépet az üzemi helyzetből elmozdítaná.
- Amikor elengedi a késvezérlő rudat, mind a motornak, mind a késnek 3 másodpercen belül le kell állnia. Ha nem így történik, azonnal hagyja abba a gép használatát, és lépjen kapcsolatba egy hivatalos márkaszervizzel.
- Tartsa távol a járókelőket a működtetési területtől. Tartsa a kisgyerekeket a működtetési területen kívül, olyan felelős felnőtt felügyelete alatt, aki nem a gépet kezeli. Ha valaki a területre lép, állítsa le a gépet.
- Mindig nézzen lefelé és maga mögé, mielőtt hátrafelé kezdene haladni a géppel.

- A gépet csak megfelelő időjárási és jó látási körülmények között használja. Ne használja a gépet, ha villámcsapás lehetősége áll fenn.
- A nedves fű vagy levelek súlyos sérülést okozhatnak, ha rajtuk megcsúszva hozzáér a késhez. Kerülje a fűnyírást nedves füvön.
- Különösen ügyeljen, amikor be nem látható kanyarokhoz, cserjékhez, fákhoz vagy más olyan tárgyakhoz közelít, melyek eltakarhatják a kilátást.
- Ne irányítsa senki felé a kidobott anyagot. Kerülje az anyag falra vagy akadályra való kidobását; az visszaverődhet a kezelő felé. Állítsa le a kés(eke)t, amikor kavicsos felületet keresztez.
- Ügyeljen a lyukakra, a keréknyomokra, a zökkenőkre, a kövekre és az egyéb rejtett tárgyakra. Egyenetlen terepen elveszítheti az egyensúlyát.
- Ha a gép valamilyen tárgyba ütközik, vagy rázkódni kezd, azonnal állítsa le a motort, várja meg, amíg minden mozgó alkatrész megáll, kösse le a gyújtógyertyáról a kábelét, majd vizsgálja át a gépet, hogy nem sérült-e meg. Az üzemeltetés folytatása előtt végezze el a szükséges javításokat.
- Mielőtt elmozdítaná az üzemi helyzetből, állítsa le a motort, és várja meg, míg leállnak a mozgó alkatrészek.
- Ha járt a motor, forró lehet, és súlyos égési sérülést okozhat. Maradjon távol a forró motortól.
- A motort csak jól szellőző helyen járassa. A kipufogógázok szén-monoxidot tartalmaznak, amely belélegezve halált okoz.
- Ellenőrizze rendszeresen a fűgyűjtő alkatrészeket és a kidobócsatornát kopás és elhasználódás szempontjából, és cserélje ki azokat eredeti Toro-alkatrészekre, ha szükséges.

Biztonsági tudnivalók lejtőn való használatkor

- A lejtőkön mindig keresztirányban dolgozzon, soha ne felfelé és lefelé. Legyen rendkívül óvatos a lejtőkön történő irányváltás közben.
- Ne végezzen fűnyírást túl meredek lejtőkön. A bizonytalan egyensúlyi helyzet megcsúszással és eleséssel járó balesetet okozhat.
- Fokozott körültekintéssel vágjon füvet átvágások, árkok vagy feltöltések közelében.

A motor beindítása

1. Tartsa a fogantyúnak húzva a késvezérlő rudat (Ábra 14, A).
2. Húzza meg a berántózsinór fogantyúját finoman, amíg ellenállásba nem ütközik, majd rántsa meg, utána engedje vissza lassan felcsévélődni (Ábra 14, B).

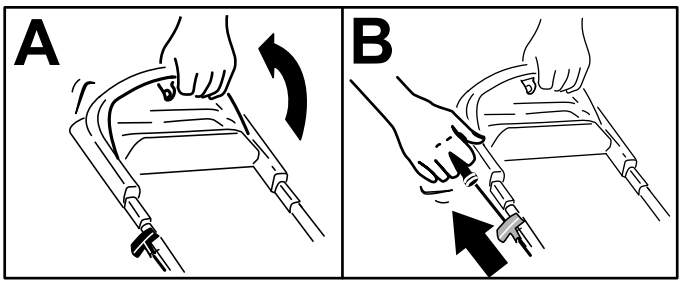

g230459

Ábra 14

Megjegyzés: Ha a gép néhány próbálkozás után nem indul be, lépjen kapcsolatba egy hivatalos márkaszervizzel.

Az önjáró meghajtás használata

Az önjáró meghajtás használatához egyszerűen lépkedjen a kezeit a felső fogantyún, a könyökét pedig maga mellett tartva; a gép automatikusan lépést tart Önnel (Ábra 15).

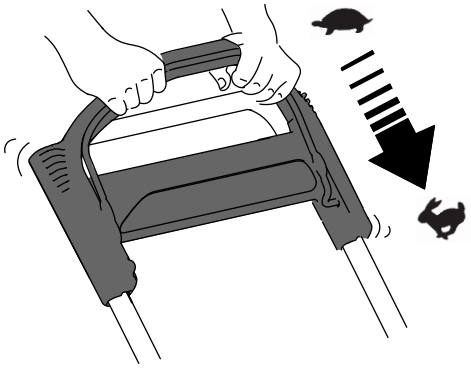

g233423

Ábra 15

Megjegyzés: Ha a gép az önjáró meghajtás használata után nem húzható szabadon hátrafelé, álljon meg, és kezeit a helyükön hagyva engedje a gépet néhány centit előre haladni a kerékhajtás leoldásához. Megpróbálhatja azt is, hogy megfogja közvetlenül a felső fogantyú alatti fémfogantyút, majd pár centit előretolja a gépet. Ha a gép továbbra sem húzható könnyen hátrafelé, lépjen kapcsolatba hivatalos márkaszervizzel.

A motor leállítása

Szolgáltatásszünet: Minden egyes használat előtt, vagy naponta

A motor leállításához engedje el a késvezérlő kart.

Fontos: **Amikor elengedi a késvezérlő kart, mind a motornak, mind a késnek 3 másodpercen belül le kell állnia. Ha nem állnak le megfelelően, azonnal hagyja abba a gép használatát, és lépjen kapcsolatba egy hivatalos márkaszervizzel.**

A kaszálék mulcsozása

A gép gyárilag alkalmas mulcsozásra és a levélkaszálék visszadolgozására a gyepbe.

Ha a gyűjtőtartály fel van szerelve a gépre, a fűgyűjtő kar pedig fűgyűjtési helyzetben áll, állítsa a kart mulcsozási helyzetbe; lásd A fűgyűjtő kar használata (oldal 11).

A kaszálék összegyűjtése

Használja a gyűjtőtartályt, ha össze kívánja gyűjteni a fűkaszálékot és a levélhulladékot a gyepről.

Ha a fűgyűjtő kar mulcsozási helyzetben van, állítsa fűgyűjtési helyzetbe; lásd A fűgyűjtő kar használata (oldal 11).

A gyűjtőtartály felszerelése

1. Hajtsa fel és tartsa meg így a hátsó terelőlemezt (Ábra 16, A).
2. Szerelje fel a gyűjtőtartályt, ügyelve arra, hogy a gyűjtőtartály csapjai beüljenek a fogantyú mélyedéseibe (Ábra 16, B).
3. Hajtsa le a hátsó terelőlemezt.

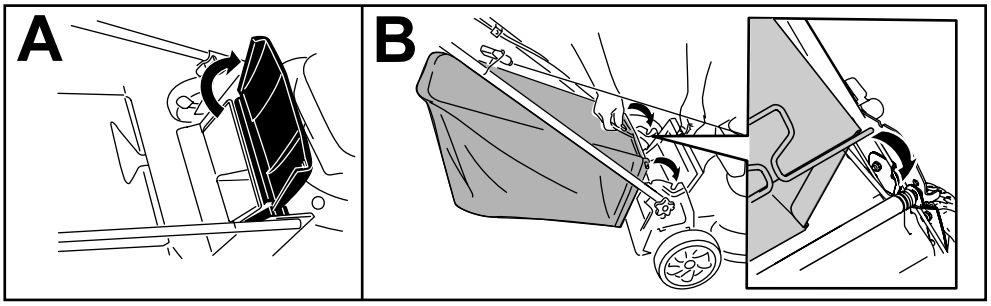

g233434

Ábra 16

A gyűjtőtartály leszerelése

A gyűjtőtartály eltávolításához végezze el az előző lépéseket fordított sorrendben, lásd A gyűjtőtartály felszerelése (oldal 11).

A fűgyűjtő kar használata

A kikapcsolható fűgyűjtés lehetővé teszi, hogy a gépre felszerelt gyűjtőtartállyal fűgyűjtő üzemmódban és mulcsozással is lehessen használni a gépet.

- **A levágott fű- és levélnyesedék gyűjtéséhez** nyomja meg a fűgyűjtő kar gombját, majd hajtsa előre a kart annyira, hogy a gombja újra kiugorjon (Ábra 17).

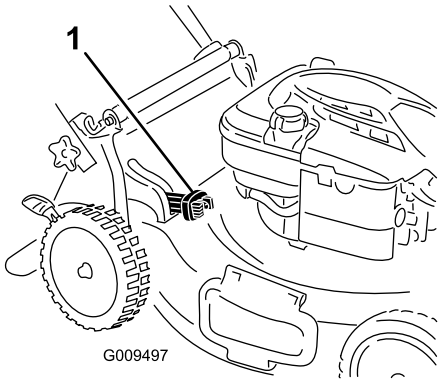

g009497

Ábra 17

1. Fűgyűjtő kar (fűgyűjtő helyzetben)

- **A levágott fű- és levélnyesedék mulcsozásához vagy oldalsó kidobásához** nyomja meg a fűgyűjtő kar gombját, majd hajtsa hátra a kart annyira, hogy a gombja újra kiugorjon.

  Fontos: **A megfelelő használathoz állítsa le a motort, várja meg, amíg minden mozgó alkatrész megáll, majd távolítson el minden fűnyesedéket és hulladékot a fűgyűjtő ajtajáról és a környező nyílásról (Ábra 18), mielőtt a fűgyűjtő kart az egyik helyzetből átállítja a másik helyzetbe.**

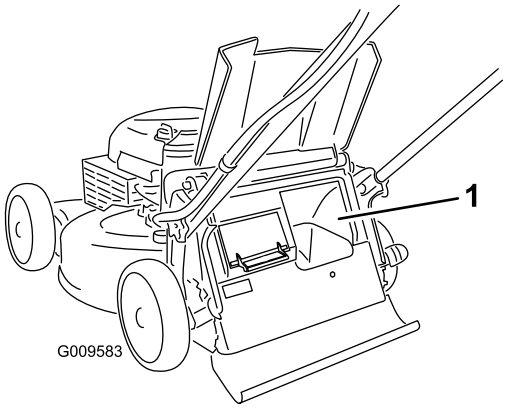

g009583

Ábra 18

1. Tisztítsa meg itt.

A fűkaszálék hátsó kidobása

Nagyon hosszúra nőtt fű nyírásakor használja a hátsó kidobást.

Megjegyzés: Ha a gyűjtőtartály a gépen van, a kaszálék hátsó kidobása előtt vegye le róla; lásd: A gyűjtőtartály leszerelése (oldal 11). A fűgyűjtő kar legyen FŰGYŰJTÉSI helyzetben a Ábra 16 szerint.

⚠ FIGYELMEZTETÉS

A kés éles; ha hozzáér, súlyosan megsérülhet.

Állítsa le a motort, és várja meg, míg leállnak a mozgó alkatrészek, mielőtt a gépet az üzemi helyzetből elmozdítaná.

Üzemeltetési tanácsok

Általános fűnyírási tanácsok

- Vizsgálja meg a területet, ahol a gépet használni fogja, és távolítson el minden olyan tárgyat, amelyet a gép feldobhat.
- Kerülje el a kés kemény tárgyakhoz csapódását. Szándékosan soha ne nyírjon tárgyak felett.
- Ha a gép valamilyen tárgyba ütközik vagy rázkódni kezd, azonnal állítsa le a motort, vegye ki az indítókulcsot (ha van), vegye le a gyertyapipát, majd vizsgálja át a gépet, nem sérült-e meg.
- A legjobb teljesítmény eléréséhez szereljen fel új kést az idény kezdete előtt.
- Szükség esetén cserélje ki a kést Toro-cserekésre.

Fűkaszálás

- Egyszerre a fűszálaknak csak mintegy harmadrészét vágja le. Ne vágjon az 51 mm-es beállítás alatt, hacsak nem gyér a fű, vagy csak késő ősszel, amikor a fű növekedése lelassul.
- A gyep legjobb kinézete érdekében 15 cm-nél magasabb fűnél kezdje a legnagyobb vágásmagassággal és haladjon lassabban; ezután menjen át a területen alacsonyabb beállítás mellett. Ha a fű túl hosszú, a gép eltömődhet, és a motor lefulladhat.
- A nedves fű és levelek hajlamosak összetapadni az udvaron, és a gép eltömődését vagy a motor leállását okozhatják. Kerülje a fűnyírást nedves füvön.
- Vegye figyelembe a rendkívül száraz időjárás esetén fennálló potenciális tűzveszélyt, kövesse a helyi tűzvédelmi figyelmeztetéseket, és tartsa tisztán a gépet a száraz fűtől és a törmeléktől.
- Váltogassa a fűnyírás irányát. Ez segít eloszlatni a kaszálékot a pázsiton az egyenletes trágyázás érdekében.
- Ha nem kielégítő a kész pázsit megjelenése, próbáljon ki egyet vagy akár többet a következő javaslatok közül:
  - Cserélje ki vagy éleztesse meg a kést.
  - Fűnyírás közben haladjon lassabb ütemben.
  - Növelje gépén a vágási magasságot.
  - Nyírja gyakrabban a füvet.

– Alkalmazzon átfedést a rendek között, ahelyett, hogy külön minden soron teljes szélességű rendet nyírna.

Levelek vágása

- A pázsit nyírását követően győződjön meg arról, hogy a fű fele kilátszik a levágott levéllepel alól. Lehetséges, hogy egynél többször kell áthaladnia egy soron a levelek felett.
- Ha több mint 13 cm vastagon áll a levél a gyepen, kezdje a fűnyírást nagyobb vágásmagassággal, majd menjen át újra a gyepen a kívánt beállítással.
- Ha a gép nem vágja elég finomra a leveleket, csökkentse a nyírás sebességét.

Működtetés után

A használatot követően betartandó óvintézkedések

Általános óvintézkedések

- Mindig állítsa le a gépet, és várja meg, amíg minden mozgó alkatrész megáll, majd hagyja lehűlni, mielőtt beállításba, javításba vagy tisztításba kezd, illetve mielőtt elteszi a gépet.
- A tűzesetek megelőzése érdekében tisztítsa meg a gépet a fűtől és a törmeléktől. Törölje fel a kiömlött olajat és az üzemanyagot.
- Soha ne tárolja a gépet vagy az üzemanyagtartályt olyan helyen, ahol nyílt láng, szikra vagy őrláng fordul elő, mint például vízmelegítőkön vagy más berendezéseken.

Biztonsági tudnivalók szállításkor

- Járjon el fokozott körültekintéssel a gép be- és kirakodásakor.
- Biztosítsa a gépet elgurulás ellen.

A gép aljának tisztítása

Szolgáltatásszünet: Minden egyes használat előtt, vagy naponta

A legjobb eredmény érdekében tisztítsa meg a gépet röviddel a fűnyírás befejezése után.

1. Engedje le a gépet a legalacsonyabb vágásmagasságra. Lásd: A vágási magasság állítása (oldal 9).
2. Helyezze a gépet sík felületre.
3. Csatlakoztasson egy vízcsapra kötött kerti locsolótömlőt a kimosócsatlakozóra (Ábra 19).

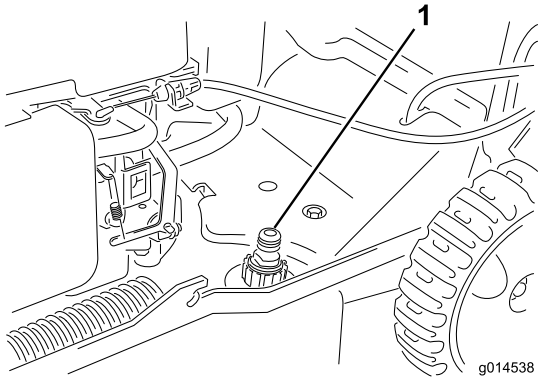

g014538

Ábra 19

1. Kimosócsatlakozó

4. Nyissa meg a vizet.
5. Indítsa be a motort, és járassa, amíg már nem távozik több nyesedék a gép alól.
6. Állítsa le a motort.
7. Zárja el a vizet, és kösse le a locsolótömlőt a gépről.
8. Indítsa be a motort, és járassa pár percig, hogy kiszáradjon a gép alja.
9. Állítsa le a motort és hagyja lehűlni.

A fogantyú behajtása

⚠ FIGYELMEZTETÉS

A fogantyú nem megfelelő be- vagy kihajtása károsíthatja a kábeleket, ami nem biztonságos üzemeltetési körülményeket eredményezhet.

- **Ügyeljen a kábelek épségére a fogantyú be- vagy kihajtása során.**
- **Ha egy kábel károsodott, lépjen kapcsolatba hivatalos márkaszervizzel.**

1. Lazítsa meg a fogantyúgombokat.
2. Hajtsa előre a teljes fogantyút (Ábra 20).

   Fontos: **A fogantyú felső részének lehajtása során a kábeleket a fogantyúgombokon kívül vezesse el.**

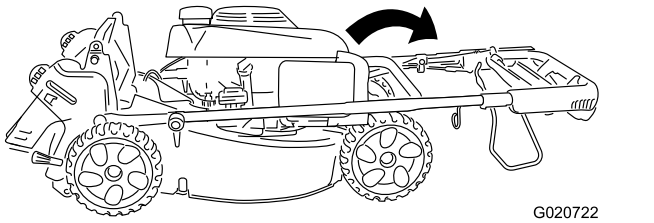

Ábra 20

3. Hajtsa előre a fogantyú felső részét a motor felé; lásd Ábra 21.

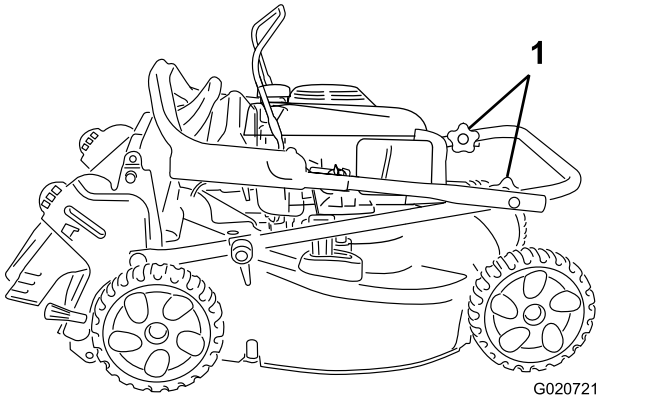

Ábra 21

1. Fogantyúgombok

Karbantartás

Ajánlott karbantartási ütemterv(ek)

Karbantartási időköz	Karbantartási intézkedés
Az első 5 óra után	• Cserélje le a motorolajat.
Minden egyes használat előtt, vagy naponta	• Ellenőrizze a motorolaj szintjét, szükség esetén töltsön utána. • Győződjön meg arról, hogy a motor a késvezérlő kar elengedését követően 3 másodpercen belül leáll. • Takarítsa le a gép aljáról a fűkaszálékot és a szennyeződést.
Minden 100 órában	• Végezze el a gyújtógyertya karbantartását.
Évente	• Végezze el a légszűrő karbantartását. • Cserélje le a motorolajat. • Cserélje ki vagy éleztesse meg a kést (ha hamar kimegy az éle, gyakrabban). • Tisztítsa meg a motort, eltávolítva a tetejéről és az oldaláról a koszt és hulladékot; poros körülmények között végezze a tisztítását gyakrabban.
Évente, vagy tárolás előtt	• Az útmutatás szerint ürítse le az üzemanyagtartályt javítás előtt, valamint az éves eltárolást megelőzően.

Biztonsági tudnivalók karbantartáskor

- Vegye le a gyertyapipát a gyújtógyertyáról, mielőtt bármilyen karbantartási munkába kezdene.
- A gép karbantartása során viseljen védőkesztyűt és védőszemüveget.
- A kés éles; ha hozzáér, súlyosan megsérülhet. A kés szervizelésekor viseljen védőkesztyűt. Ne végezzen a kése(ke)n javítást vagy átalakítást.
- Soha ne változtasson a biztonsági berendezéseken. Rendszeresen ellenőrizze megfelelő működésüket.
- A gép felbillentése az üzemanyag szivárgását okozhatja. Az üzemanyag gyúlékony, robbanásveszélyes, és személyi sérülést okozhat. Járassa a gépet az üzemanyag kifogyásáig, vagy távolítsa el az üzemanyagot kézi szivattyúval (soha ne használjon leszívócsövet).
- Az optimális teljesítmény érdekében csak eredeti Toro-pótalkatrészeket és -tartozékokat használjon. A más által gyártott pótalkatrészek és tartozékok használata veszélyes lehet, emellett ez a garanciát is érvényteleníti.

Felkészülés karbantartásra

1. Állítsa le a motort, és várja meg, míg leállnak a mozgó alkatrészek.
2. Vegye le a gyertyapipát a gyújtógyertyáról (Ábra 22).

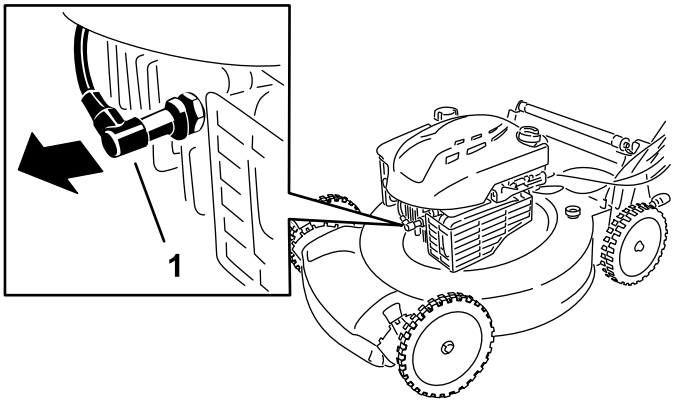

Ábra 22

1. Gyújtógyertyapipa

3. A karbantartási munka elvégzését követően tegye vissza a gyertyapipát.

Fontos: **Mielőtt felbillenti a gépet az olajcseréhez vagy a kés cseréjéhez, fogyassza ki az üzemanyagtartályt normál használattal. Ha már az üzemanyag kifogyasztása előtt fel kell billentenie a gépet, ürítse ki a tartályt kézi üzemanyag-szivattyúval. A gép oldalra billentésekor a nívópálca nézzen lefelé.**

A légszűrő karbantartása

Szolgáltatásszünet: Évente

1. Nyomja le a légszűrő tetején található biztosítófüleket (Ábra 23).

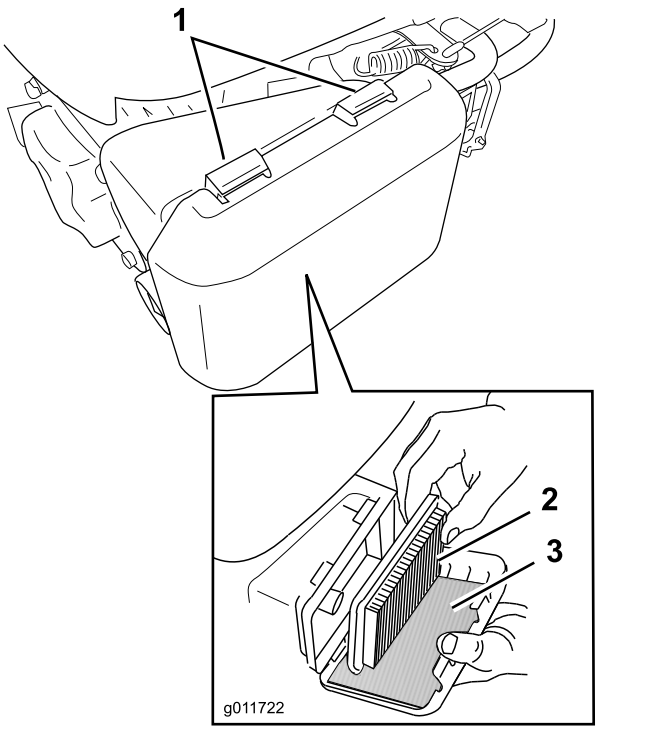

g011722

Ábra 23

1. Biztosítófülek
2. Papír légszűrő
3. Szivacs előszűrő

2. Nyissa fel a fedelet.
3. Vegye ki a papír légszűrőt és a szivacs előszűrőt (Ábra 23).
4. Vizsgálja meg a szivacs előszűrőt, és cserélje ki, ha károsodott vagy nagyon elszennyeződött.
5. Vizsgálja meg a papír légszűrőt.
   - Ha a légszűrő sérült, esetleg olajtól vagy üzemanyagtól nedves, cserélje ki.
   - Ha a légszűrő szennyezett, ütögesse több alkalommal egy kemény felülethez, vagy fúvassa át sűrített levegővel a gép felőli oldala felől kevesebb mint 2,07 bar nyomáson.

   Megjegyzés: A szűrőből a szennyeződést ne keféléssel távolítsa el; a kefélés a szennyeződést a rostok közé erőlteti.
6. Távolítsa el a szennyeződést a légszűrőházból és a fedélről egy nedves törlőruhával.

   Fontos: **Ne törölje bele a port a szívócsatornába.**
7. Tegye be a szivacs előszűrőt és a papír légszűrőt a légszűrő alapjába.
8. Szerelje helyére a fedelet.

A motorolaj cseréje

Szolgáltatásszünet: Az első 5 óra után

Évente

Megjegyzés: Néhány percig járassa a motort az olaj cseréje előtt, hogy felmelegedjen. A meleg olaj jobban folyik, és több szennyezőanyagot szállít.

Motorolaj-előírások

Motorolaj mennyisége	0,55 l
Az olaj viszkozitása	SAE 30 vagy SAE 10W-30 detergenstartalmú kenőolaj
API-besorolás	SJ vagy magasabb

1. Helyezze a gépet sík felületre.
2. Lásd: Felkészülés karbantartásra (oldal 15).
3. A sapkáját balra elforgatva húzza ki a nívópálcát (Ábra 24).

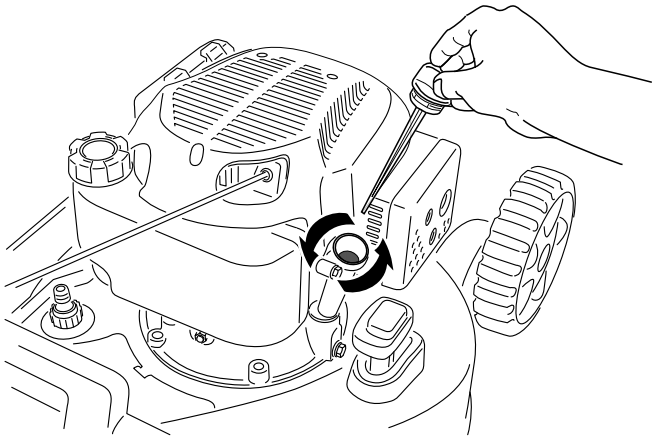

g235096

Ábra 24

4. Az elhasznált olaj olajbetöltő csövön keresztül történő kiürítéséhez billentse az oldalára a gépet (a légszűrő nézzen felfelé) (Ábra 24).

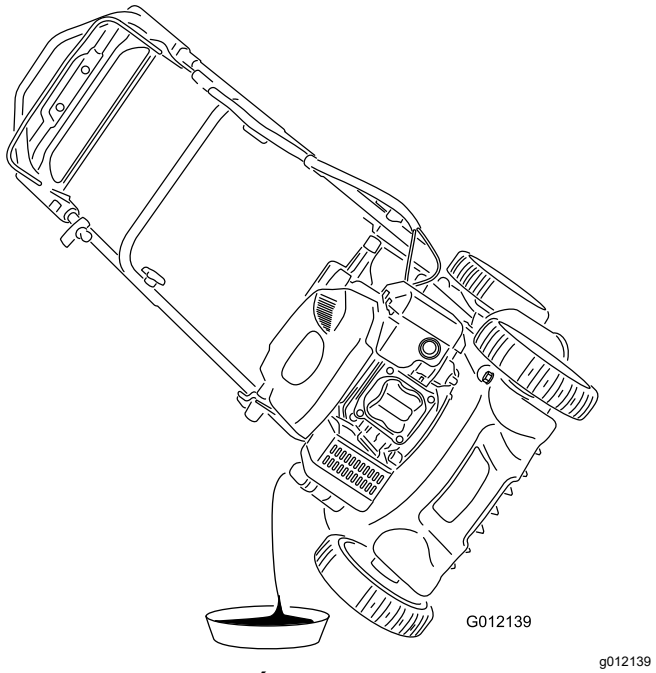

Ábra 25

5. Az elhasznált olaj kiürítése után fordítsa a gépet üzemi helyzetbe.
6. Töltse be óvatosan az előírt olajmennyiség ¾-ét az olajbetöltő csőbe.
7. Várjon 3 percet, hogy az olaj elhelyezkedjen a motorban.
8. Törölje meg a nívópálcát egy tiszta ronggyal.
9. Dugja vissza nívópálcát az olajbetöltő csőbe, **de ne csavarja be**, majd húzza ki.
10. Ellenőrizze az olajszintet a nívópálcán (A motor olajszintjének ellenőrzése (oldal 8)).
    - Ha a nívópálca alapján az olajszint túl alacsony, töltsön óvatosan némi olajat az olajbetöltő csőbe, várjon 3 percet, majd ismételje addig a 8–10. lépést, amíg a nívópálca alapján az olaj el nem éri a megfelelő szintet.
    - Ha az olajszint a nívópálca szerint túl magas, engedjen le az olajból annyit, hogy nívópálca alapján elérje a megfelelő szintet.

    Fontos: **Ha túl alacsony vagy túl magas olajszinttel járatja, a motor károsodhat.**
11. Szerelje be biztonságosan a nívópálcát az olajbetöltő csőbe.
12. Hasznosítsa újra az olajat környezetbarát módon.

A gyújtógyertya szervizelése

Szolgáltatásszünet: Minden 100 órában

Használjon **Champion RL87YC** vagy azzal egyenértékű gyújtógyertyát.

1. Állítsa le a motort, és várja meg, míg leállnak a mozgó alkatrészek.
2. Vegye le a gyújtógyertyáról a gyertyapipát (Ábra 22).
3. Tisztítsa körbe a gyújtógyertyát.
4. Szerelje ki a gyújtógyertyát a hengerfejből.

   Fontos: **Cserélje ki a repedt, elszennyeződött vagy piszkos gyújtógyertyát. Az elektródákat ne tisztítsa, mert a hengerbe bejutó szemcsék a motort károsíthatják.**
5. Állítsa a gyertyahézagot 0,76 mm-re a(z) Ábra 26. ábrán látható módon.

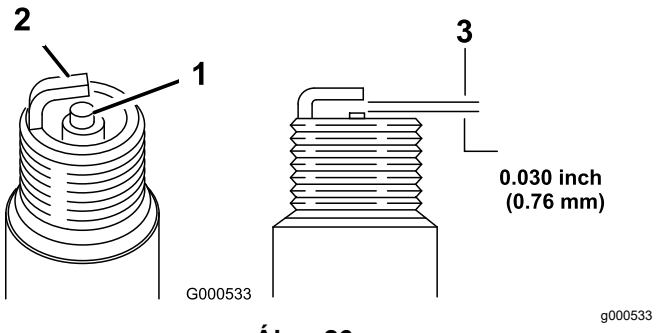

Ábra 26

1. Középső elektróda a szigetelőtesttel
2. Testelektróda
3. Elektródahézag (nem méretarányos)

6. Szerelje be a gyújtógyertyát.
7. Húzza meg a gyertyát 20 Nm nyomatékkal.
8. Csatlakoztassa a gyertyapipát a gyújtógyertyára.

A kés cseréje

Szolgáltatásszünet: Évente

***Fontos:* *A kés megfelelő felszereléséhez nyomatékkulcs szükséges*. Ha nem rendelkezik nyomatékkulccsal, vagy nem szívesen végezné el ezt a műveletet, forduljon márkaszervizhez.**

Mielőtt tankol, minden esetben vizsgálja meg a kést. Ha a kés megsérült vagy elrepedt, azonnal cserélje ki. Ha a kés eltompult vagy kicsorbult, éleztesse meg és egyensúlyoztassa ki, vagy cserélje ki.

⚠ FIGYELMEZTETÉS

A kés éles; ha hozzáér, súlyosan megsérülhet.

A kés szervizelésekor viseljen védőkesztyűt.

1. Lásd: Felkészülés karbantartásra (oldal 15).
2. Billentse az oldalára a gépet úgy, hogy a légszűrő nézzen felfelé.
3. A kést rögzítse egy fadarabbal (Ábra 27).

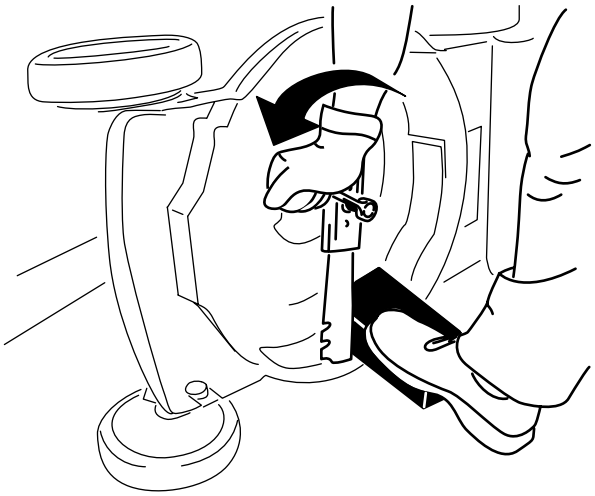

g231389

Ábra 27

4. Szerelje ki a kést, megőrizve minden rögzítőelemet (Ábra 27).
5. Szerelje be az új kést és az összes leszerelt rögzítőelemet (Ábra 28).

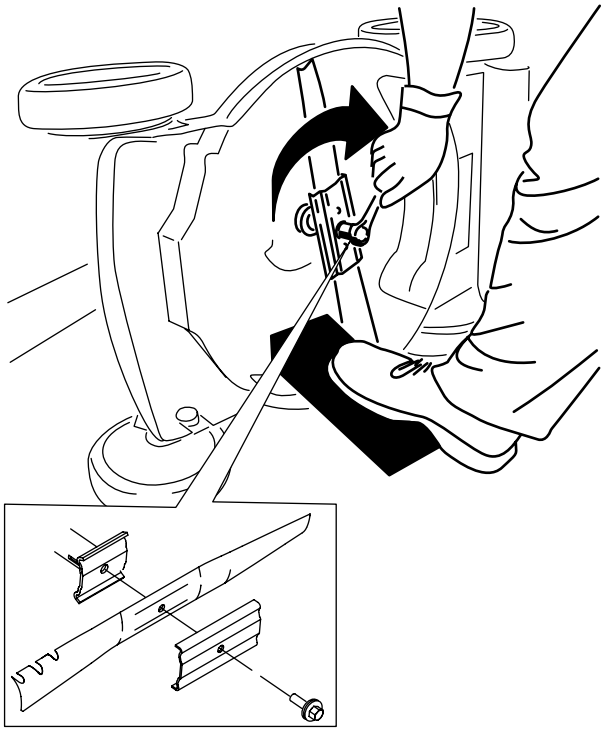

g231390

Ábra 28

***Fontos:* A kés hajlított végei nézzenek a gép burkolata felé.**

6. **Nyomatékkulcs segítségével húzza meg a kés csavarját 82 Nm nyomatékkal.**

***Fontos:* A 82 Nm nyomatékkal meghúzott csavar nagyon szoros. A kést egy fadarabbal kiékelve nehezedjen rá a racsnis hajtószárra vagy kulcsra, és húzza meg a csavart biztonságosan. Ezt a csavart nagyon nehéz túlhúzni.**

Az önjáró meghajtás beállítása

Csak önjáró típusok esetén

Állítsa be az önjáró meghajtást, ha új önjárómeghajtás-bovdent szerel be, vagy az önjáró meghajtás elállítódott.

1. A bovdenrögzítő szerkezet meglazításához forgassa a szorítóanyát az óra járásával ellenkező irányba (Ábra 29).

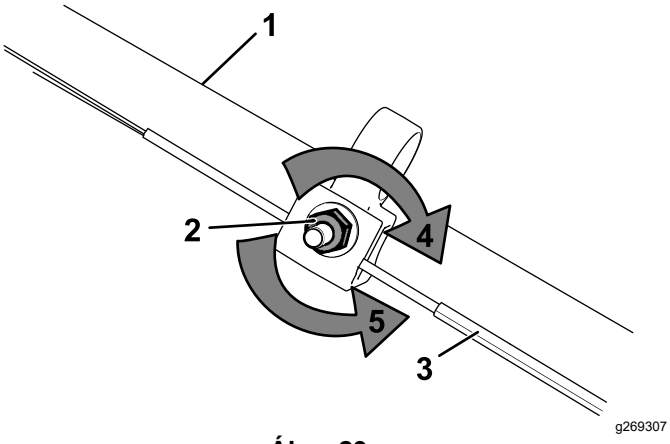

Ábra 29

1. Fogantyú (bal oldal)
2. Szorítóanya
3. Önjárómeghajtás-bovden
4. A bovdenrögzítő szerkezet meghúzásához forgassa az anyát az óra járásával megegyező irányba.
5. Forgassa el a szorítóanyát az óra járásával ellenkező irányba a bovdenrögzítő szerkezet meglazításához.

2. A feszessége módosításához (Ábra 29) húzza vissza vagy tolja előre a bovdent, és tartsa meg ebben a helyzetben.

   Megjegyzés: A vontatás erejének növeléséhez tolja a bovdent a motor felé; a csökkentéséhez húzza el a motortól.

3. Forgassa a szorítóanyát az óra járásával megegyező irányba a bovdenrögzítő meghúzásához.

   Megjegyzés: Húzza meg jól az anyát dugókulccsal vagy villáskulccsal.

Tárolás

A gépet hűvös, tiszta, száraz helyen tárolja.

Biztonságos tárolás

Mindig állítsa le a gépet, és várja meg, amíg minden mozgó alkatrész megáll, majd hagyja lehűlni, mielőtt beállításba, javításba vagy tisztításba kezd, illetve mielőtt elteszi a gépet.

A gép felkészítése tárolásra

1. Az év utolsó tankolásakor adjon az üzemanyaghoz stabilizálót (pl. Toro Premium Fuel Treatment adalékot), a címkén olvasható utasításoknak megfelelően.
2. A nem felhasznált üzemanyagot helyezze el megfelelő módon. Hasznosítsa újra a helyi előírásoknak megfelelően, vagy használja fel gépkocsijában.

   Fontos: **Az üzemanyagtartályban maradó régi üzemanyag nehéz indítást okozhat. Ne tárolja az üzemanyagot stabilizáló nélkül 30 napnál tovább, a stabilizált üzemanyagot pedig az üzemanyag-stabilizáló gyártója által megadott időszaknál hosszabban.**
3. Járassa addig a gépet, amíg az üzemanyag elfogyasztása miatt a motor le nem áll.
4. Indítsa be a motort, és hagyja járni, amíg le nem áll. Ha már nem képes újraindítani a motort, akkor kellően száraz.
5. Vegye le a gyertyapipát a gyújtógyertyáról, és tegye fel a tároló pólusra (ha van).
6. Szerelje ki a gyújtógyertyát, töltsön be 30 ml olajat a gyújtógyertya furatán keresztül, és húzza meg a berántózsinórt lassan több alkalommal, hogy jól eloszlassa az olajat a henger körül, amivel megakadályozható a henger korróziója az üzemen kívüli időszak során.
7. Szerelje be a gyújtógyertyát, de ne húzza meg.
8. Húzzon meg minden csavart és csavaranyát.

A gép kivétele tárolásból

1. Ellenőrizze és húzza meg az összes kötőelemet.
2. Szerelje ki a gyújtógyertyát és forgassa át a motort intenzíven a berántózsinór segítségével, hogy eltávozzon az olaj a hengerből.
3. Szerelje be a gyújtógyertyát, és húzza meg nyomatékkulccsal 20 Nm nyomatékkal.
4. Végezzen el minden előírt karbantartást; lásd: Karbantartás (oldal 15).

5. Ellenőrizze a motorolaj szintjét; lásd: A motor olajszintjének ellenőrzése (oldal 8).
6. Töltse fel az üzemanyagtartályt friss üzemanyaggal; lásd: Üzemanyag-utántöltés (oldal 8).
7. Csatlakoztassa a gyertyapipát a gyújtógyertyára.

Megjegyzések:

Megjegyzések:

EEA/UK-adatvédelmi nyilatkozat

A Toro az alábbi módon használja fel az Ön személyes adatait

A The Toro Company („Toro”) tiszteletben tartja személyes adatainak bizalmasságát. Amikor megvásárolja valamelyik termékünket, birtokunkba kerülhet néhány személyes adata közvetlenül Öntől vagy a helyi Toro vállalaton, illetve -kereskedőn keresztül. A Toro ezeket az információkat a szerződéses kötelezettségek teljesítése érdekében – például jótállás nyilvántartásba vételéhez, jótállási igény feldolgozása vagy termék visszahívása esetén történő kapcsolatfelvételre és jogszerű üzleti célokra – használja fel, például vevői elégedettség mérésére, termékeink javítására vagy olyan termékinformációk biztosítására, amelyek érdekesek lehetnek az Ön számára. A Toro a fenti tevékenységek bármelyikével kapcsolatban megoszthatja az Ön adatait a Toro leányvállalataival, kapcsolt vállalkozásaival, kereskedőivel vagy más üzleti partnereivel. Személyes adatait akkor is nyilvánosságra hozhatjuk, ha a törvény ezt előírja, vagy ha vállalkozás eladásával, megvásárlásával vagy egyesülésével kapcsolatban merül fel erre igény. Más vállalat számára soha nem adjuk ki az Ön személyes adatait marketingcélokból.

Személyes adatai megőrzése

A Toro a személyes adatait addig őrzi meg, amíg az a fenti célokból fontos lehet, valamint a jogszabályi előírásoknak megfelelően. A hatályos megőrzési időszakkal kapcsolatban további tájékoztatásért vegye fel a kapcsolatot a következő címmel: legal@toro.com.

A Toro biztonsággal kapcsolatos elkötelezettsége

Személyes adatait az Egyesült Államokban vagy más olyan országban is feldolgozhatják, amely kevésbé szigorú adatvédelmi jogszabályokkal rendelkezik, mint a lakóhely szerinti országa. Amikor adatait a lakóhelye szerinti országon kívül továbbítjuk, jogilag megkövetelt lépéseket teszünk annak biztosítására, hogy megfelelő intézkedések történjenek adatai védelme érdekében, valamint hogy azokat biztonságosan kezeljék.

Hozzáférés és helyesbítés

Önnek joga van személyes adatai kijavításához vagy felülvizsgálatához, illetve az adatok feldolgozásának tiltásához vagy korlátozásához. Ezek kapcsán írjon a legal@toro.com címre. Ha aggodalmai vannak azzal kapcsolatban, hogy a Toro miként kezeli az Ön adatait, bátran tegye fel kérdéseit közvetlenül nekünk. Felhívjuk figyelmét, hogy az európai lakosoknak jogukban áll panaszt tenni az adatvédelmi hatóságnál.



Count on it.