Form No. 3445-502 Rev A

TORO®

Count on it.

Kezelői kézikönyv

Topdresser 2500

Modellsz. 44507—Sorszám 403420001 és ettől felfelé

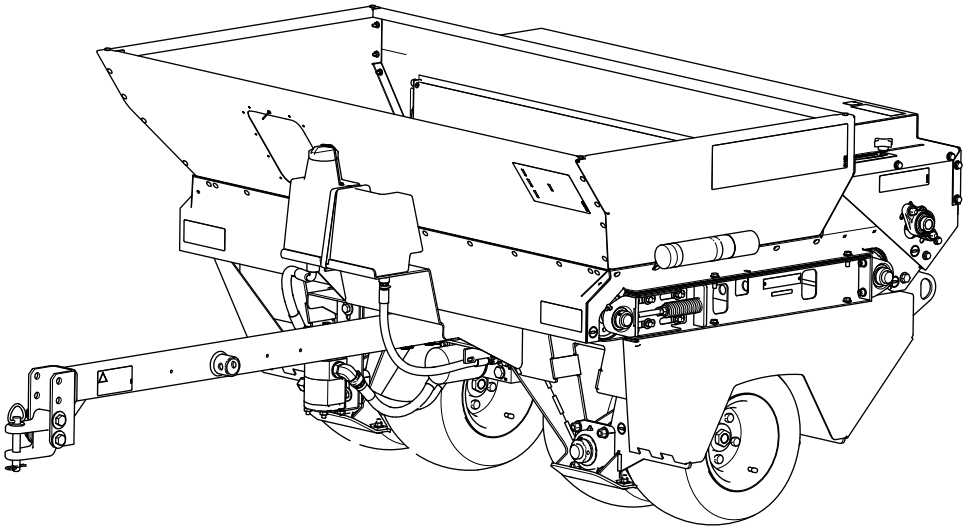

Regisztráljon a következő címen: www.Toro.com.
Az eredeti dokumentum fordítása (HU)

CE

3445-502

A termék megfelel minden vonatkozó európai irányelvnek; a részletekért kérjük, olvassa el a különálló termékspecifikus megfelelőségi nyilatkozatot (DOC).

⚠ FIGYELMEZTETÉS

KALIFORNIA
65-ös számú figyelmeztetés

A termék használata Kalifornia állam jogszabályai által rákkeltőnek, születési, illetve reprodukciós rendellenességet okozónak nyilvánított vegyi anyag vagy vegyi anyagok hatásának való kitettséget eredményezhet.

Bevezetés

A gép bérmunkában dolgozó szakképzett kezelők számára, kereskedelmi alkalmazásokra készült munkagép. Elsősorban fejtrágyázási anyagok szállítására, szabályozására és kijuttatására készült. A termék nem rendeltetésszerű használata veszélyezteti az Ön és a közelben tartózkodók biztonságát.

Gondosan olvassa el ezt a tájékoztatót, hogy a termék megfelelő üzemeltetését és karbantartását elsajátítva elkerülje a sérüléseket, valamint a termék károsodását. Ön felelős a termék megfelelő és biztonságos üzemeltetéséért.

A www.Toro.com webhelyen további információk is találhatók, például munkavédelmi tanácsok, oktatóanyagok, tartozékokról szóló információk, segítség márkakereskedés kereséséhez, valamint a termékregisztráció is itt végezhető el.

Ha szervizre, eredeti Toro-alkatrészekre vagy további információkra van szüksége, forduljon hivatalos márkaszervizhez vagy a Toro ügyfélszolgálatához, és készítse elő terméke típus- és sorozatszámát. Az Ábra 1 jelzi a típus- és sorozatszám helyét a terméken. Írja fel a számokat az erre előkészített helyre.

Fontos: **Mobileszköze segítségével a sorozatszámot tartalmazó adattáblán található QR-kódot (ha van) beolvasva elérheti a garanciális tudnivalókat, az alkatrészekre vonatkozó adatokat és az egyéb termékinformációkat.**

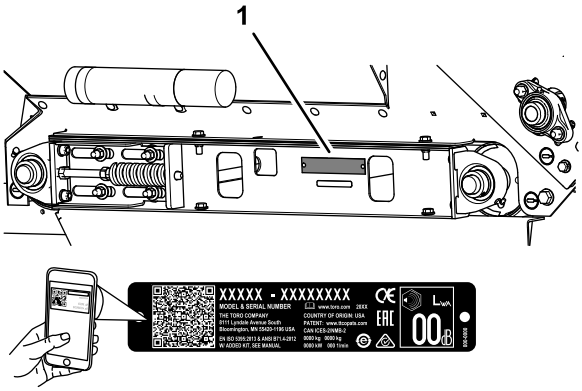

g269187

Ábra 1

1. Típus- és sorozatszámcímke helye

A kézikönyv feltünteti a lehetséges veszélyeket, és a (Ábra 2) biztonsági figyelmeztető jelzéssel azonosított biztonsági üzeneteket tartalmaz. Ez a jelzés olyan veszélyre hívja fel a figyelmet, amely súlyos sérülést vagy halált okozhat, amennyiben nem követi az ajánlott óvintézkedéseket.

g000502

Ábra 2

1. Biztonsági figyelmeztető jelzések

Ez a kézikönyv 2 szót használ az információ kiemelésére. A **Fontos** speciális műszaki információra hívja fel a figyelmet, a **Megjegyzés** külön figyelemre érdemes általános információt hangsúlyoz.

© 2019—The Toro® Company
8111 Lyndale Avenue South
Bloomington, MN 55420

Lépjen velünk kapcsolatba az alábbi címen: www.Toro.com.
Nyomtatva az Amerikai Egyesült Államokban
Minden jog fenntartva

Tartalom

Biztonság 4
Általános óvintézkedések 4
Biztonsági és tájékoztató címkék 4
Felszerelés 7
1 A vonónyúlvány felszerelése 7
2 A függesztő felszerelése a vontatóegység vonórúdjára 8
3 A választható vonónyúlvány-emelő felszerelése 8
4 A vezetékköteg beszerelése 9
5 A csúszkák rögzítése 9
Termékáttekintés 10
Kezelőelemek 10
Műszaki adatok 11
Szükséges kiegészítők 11
Rendelhető tartozékok 11
Javasolt tartozékok 11
Tartozékok/adapterek 11
Működtetés előtt 12
Biztonsági tudnivalók a működtetés előtt 12
Workman és egyéb vontatóegységekre vonatkozó külön utasítások 12
A gép használat előtti ellenőrzése 12
Működtetés közben 13
Üzem közben betartandó óvintézkedé-sek 13
A gép alátámasztása a választható emelővel 14
A választható emelő tárolása 15
A gép használata 15
A tartály feltöltése 15
Homokkijuttatási sebesség 15
Homokkal kapcsolatos óvintézkedések 16
Felkészülés a hideg időben történő használatra 16
Üzemeltetési tanácsok 16
Működtetés után 18
A használatot követően betartandó óvintézkedések 18
Karbantartás 19
Biztonsági tudnivalók karbantartáskor 19
Ajánlott karbantartási ütemterv(ek) 19
Karbantartás előtti intézkedések 20
Felkészülés karbantartásra 20
A gép megemelése 20
Kenés 20
Kenőzsírra vonatkozó előírások 20
A csapágyak és perselyek zsírzása 20
Hajtóműrendszer karbantartása 21
A gumiabroncsok nyomásának ellenőrzése 21
A kerékcsavarok meghúzása 21
A kerékhajtás láncfeszességének beállítása 21
A szállítószalag láncfeszességének beállítása 22
Ékszíjak karbantartása 23
A szállítószalag feszességének beállítása 23
A szállítószalag cseréje 23
Hidraulikarendszer karbantartása 27
A hidraulika-rendszerrel kapcsolatos óvintézkedések 27
A hidraulikus vezetékek és tömlők ellenőrzése 27
A hidraulikafolyadékra vonatkozó előírások 27
A hidraulikafolyadék szintjének ellenőrzése 28
A hidraulikaszűrő cseréje 28
A hidraulikafolyadék cseréje 29
A kefe karbantartása 30
A kefe helyzetének és kopásának ellenőrzése 30
A kefe helyzetének beállítása 30
Tisztítás 31
A gép lemosása 31
Tárolás 32
Biztonságos tárolás 32
A gép felkészítése tárolásra 32
Hibakeresés és elhárítás 33
Kapcsolási vázlat 34

Biztonság

Általános óvintézkedések

A termék végtagvesztést okozhat, továbbá tárgyakat dobhat ki.

- Olvassa el és értelmezze a jelen *Kezelői kézikönyvet* és a Workman jármű kezelői kézikönyvét is, mielőtt használni kezdené a gépet. Gondoskodjon arról, hogy minden felhasználója ismerje a termék és a Workman jármű használatát, valamint a figyelmeztetések jelentését.
- A gép működtetését teljes odafigyeléssel végezze. Ne bonyolódjon olyan tevékenységbe, amely elvonhatja a figyelmét, különben személyi sérülés vagy anyagi kár lehet a következmény.
- Tartsa távol kezét és lábát a gép mozgó alkatrészeitől.
- Ne használja a gépet, ha a védőburkolatok és egyéb védőelemek nincsenek a helyükön, és nem működnek.
- Tartsa távol a járókelőket és a gyerekeket a működtetési területtől. Soha ne engedje, hogy a gépet gyerekek üzemeltessék.
- Parkolja le a gépet sík talajon, húzza be a rögzítőféket, állítsa le a vontatóegység motorját, vegye ki a kulcsot, és várja meg, amíg minden mozgó alkatrész megáll, mielőtt belekezdene a gép szervizelésébe, vagy elhárítaná annak eltömődését. Hagyja lehűlni a gépet, mielőtt beállítási, szervizelési, tisztítási vagy tárolási munkába kezd rajta.

A gép nem megfelelő használata vagy karbantartása személyi sérüléshez vezethet. A lehetséges sérülések elkerülése érdekében kövesse a biztonsági útmutatóban leírtakat, és mindig ügyeljen a biztonsági figyelmeztető szimbólumra (⚠), amelynek jelentése lehet Figyelem, Vigyázat vagy Veszély – személyes biztonsági utasítások. Az utasítások be nem tartása súlyos személyi sérüléshez vagy halálhoz vezethet.

Biztonsági és tájékoztató címkék

A biztonsági címkék és utasítások a kezelő számára feltűnő helyen, a potenciálisan veszélyes területek közelében találhatók. A sérült vagy hiányzó matricát cserélje le, illetve pótolja.

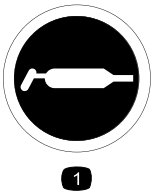

decal58-6520

58-6520

1. Zsírzás

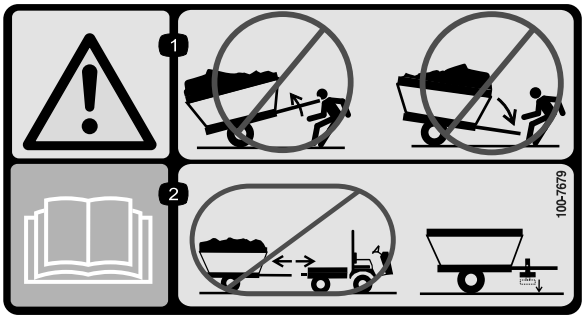

decal100-7679

100-7679

1. Figyelmeztetés – ne csatlakoztasson le kiegyensúlyozatlan rakományt hordozó pótkocsit; a pótkocsi fel- vagy lecsapódhat, és így személyi sérülést okozhat Önnek.
2. Olvassa el a *Kezelői kézikönyvet* – emelőállvány nélkül ne csatlakoztassa le a pótkocsit.

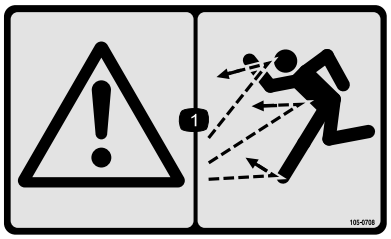

decal105-0708

105-0708

1. Figyelmeztetés – repülő tárgyak okozta veszély

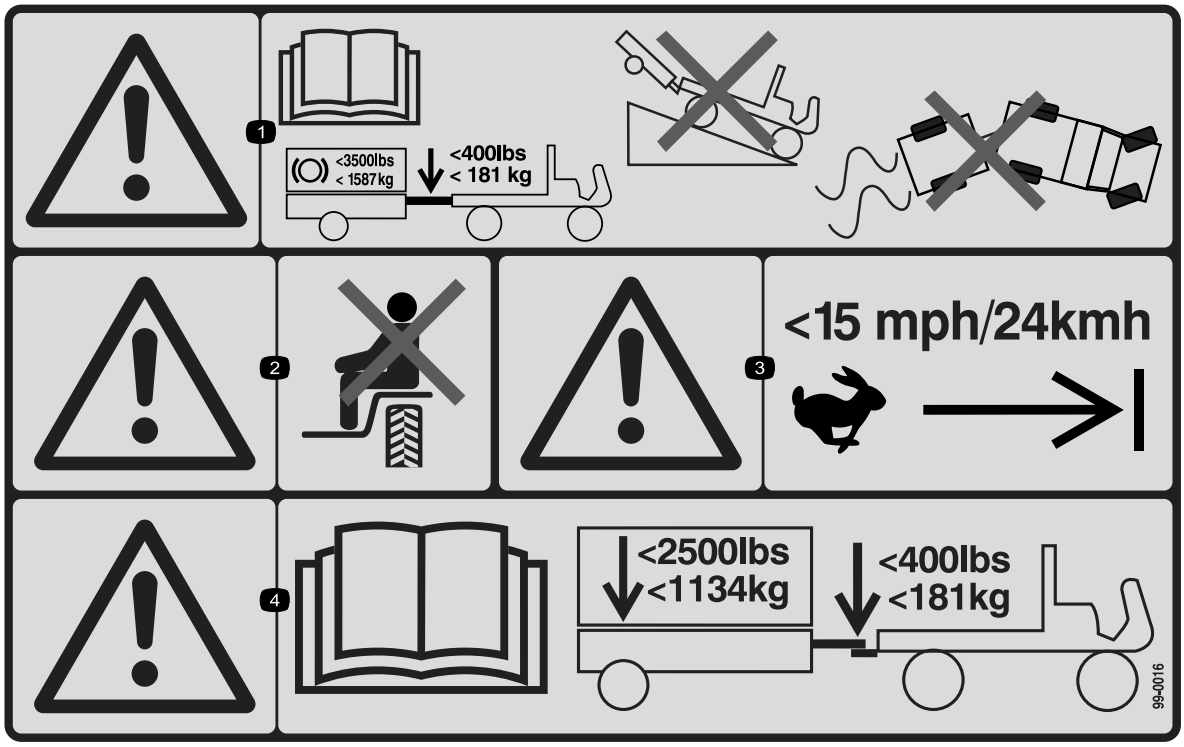

decal99-0016

99-0016

1. Figyelmeztetés – olvassa el a *Kezelői kézikönyvet*; a maximális fékezési terhelés 1587 kg; a vonóhorgot terhelő maximális tömeg 181 kg; ne hajtson domboldalon lefelé pótkocsit vontató járművel; ne veszítse el a jármű és a pótkocsi feletti irányítást.
2. Figyelmeztetés – személyt szállítani tilos!
3. Figyelmeztetés – ne lépje túl a 24 km/h sebességet.
4. Figyelmeztetés – olvassa el a *Kezelői kézikönyvet*; a pótkocsi maximális tömege 1134 kg; a vonóhorgot terhelő maximális tömeg 181 kg.

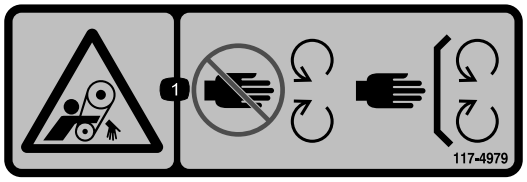

decal117-4979

117-4979

1. Beakadásveszély, ékszíj – ne nyúljon a mozgó alkatrészek közelébe, tartsa a védőelemeket a helyükön.

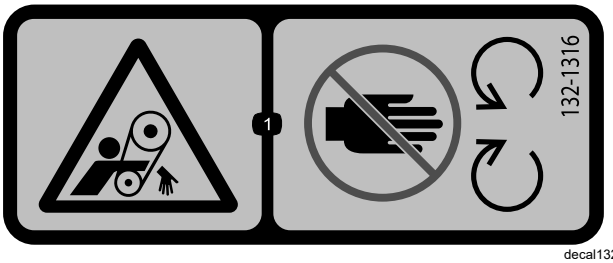

decal132-1316

132-1316

1. Beakadásveszély, hajtószíj – maradjon távol a mozgó alkatrészektől.

decal133-8061

133-8061

decal138-5940

138-5940

1. Kar beakadásának veszélye – tartsa távol a járókelőket; ne végezzen személyszállítást.

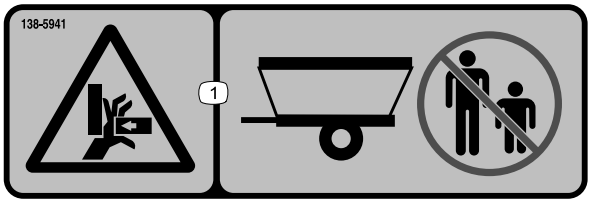

decal138-5941

138-5941

1. Kéz zúzódásának veszélye – tartsa távol a közelben tartózkodó embereket.

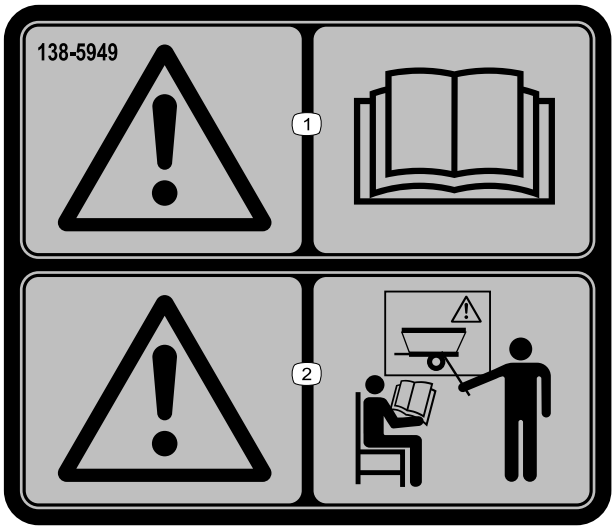

decal138-5949

138-5949

1. Figyelmeztetés – olvassa el a *Kezelői kézikönyvet*.
2. Figyelmeztetés – vegyen részt képzésen, mielőtt használni kezdené a gépet.

Felszerelés

Mellékelt alkatrészek

Használja az alábbi táblázatot, hogy megállapítsa, valamennyi alkatrész leszállításra került-e.

Eljárás	Megnevezés	Mennyiség	Alkalmazás
1	Vonónyúlvány-szerelvény Biztosítócsap Kengyelcsapszeg	1 4 2	A vonónyúlvány felszerelése.
2	Nincs szükség alkatrészre	–	A függesztő felszerelése a vontatóegység vonórúdjára.
3	Emelő (választható)	1	A választható vonónyúlvány-emelő felszerelése.
4	Vezetékköteg-egység (a homokszóró kötege, a vezérlőegység kötege és a vontatójármű kötege)	1	A vezetékköteg beszerelése.
5	Csúszka Kapupántcsavar Lapos alátét Önbiztosító anya	4 8 8 8	A csúszkák rögzítése.

Média és egyéb részek

Megnevezés	Mennyiség	Alkalmazás
Kezelői kézikönyv	1	Tekintse meg a gép működtetése előtt
Megfelelőségi tanúsítvány	1	CE-tanúsítvány

1

A vonónyúlvány felszerelése

Ehhez az eljáráshoz szükséges alkatrészek:

1	Vonónyúlvány-szerelvény
4	Biztosítócsap
2	Kengyelcsapszeg

Eljárás

1. Illessze be a vonónyúlványt az elülső foglalaton, a gépvázon, majd a hátsó foglalaton keresztül (Ábra 3).

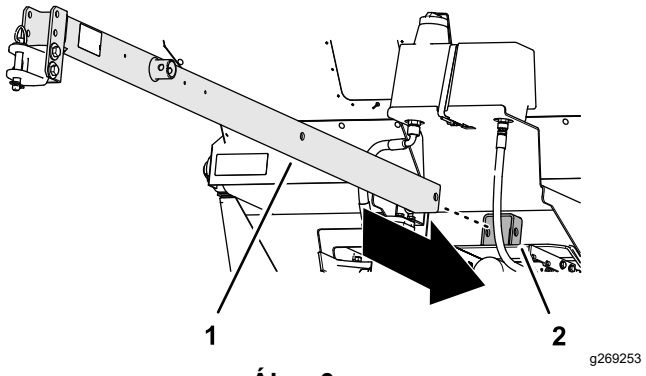

Ábra 3

1. Vonónyúlvány
2. Elülső foglalat

2. Igazítsa össze a vonónyúlványon található furatokat a foglalatok furataival, majd a 2 kengyelcsapszeggel és a 4 biztosítócsappal rögzítse a vonónyúlványt a foglalatokhoz (Ábra 4).

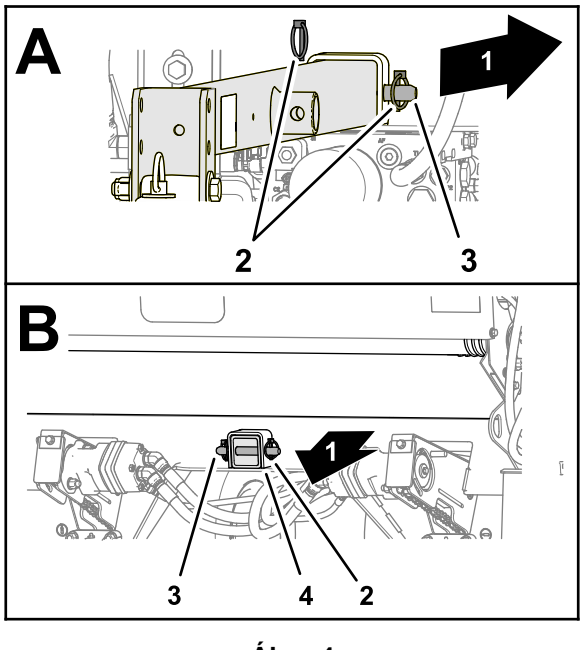

Ábra 4

1. A gép hátulja
2. Biztosítócsapok
3. Kengyelcsapszeg
4. Hátsó foglalat

2

A függesztő felszerelése a vontatóegység vonórúdjára

Nincs szükség alkatrészre

Eljárás

1. Állítsa be úgy a függesztő kengyelének vonónyúlványhoz viszonyított helyzetét, hogy a vonónyúlvány egy szintben legyen a vontatóegység vonórúdjával (Ábra 5).

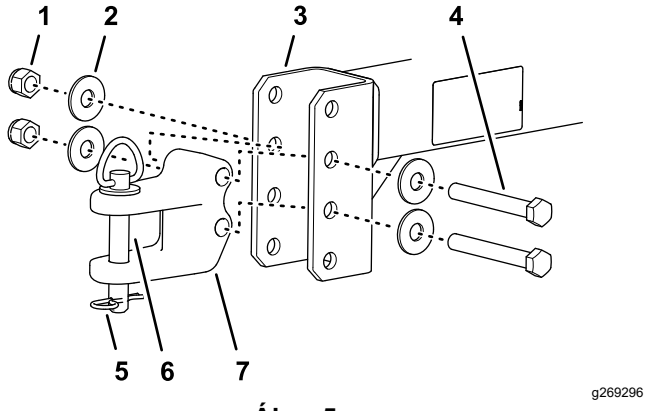

Ábra 5

1. Önbiztosító anya
2. Alátét
3. Vonónyúlvány
4. Fejescsavar
5. Sasszeg
6. Függesztőcsap
7. Függesztő kengyele

2. A 2 fejescsavar, 4 alátét és 2 önbiztosító anya segítségével szerelje a függesztő kengyelét a vonónyúlványhoz (Ábra 5).
3. Húzza meg a fejescsavarokat és önbiztosító anyákat 183–223 N·m nyomatékkal.
4. Erősítse a függesztőt a függesztőcsappal és a sasszeggel a vonórúdhoz (Ábra 5).

3

A választható vonónyúlvány-emelő felszerelése

Ehhez az eljáráshoz szükséges alkatrészek:

1	Emelő (választható)

A választható vonónyúlvány-emelő összeszerelése

1. Csúsztassa rá az emelőt a vonónyúlvány emelőkonzolcsövére (Ábra 6).

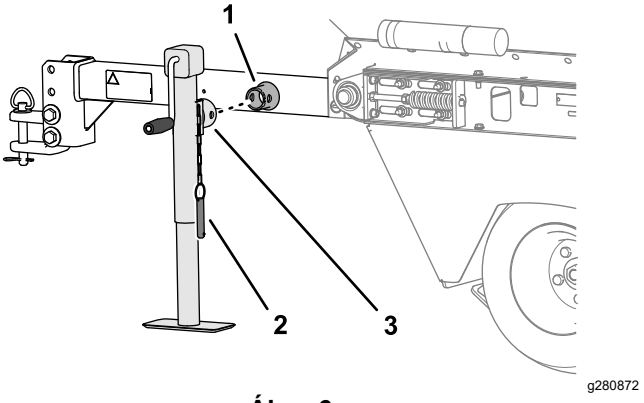

Ábra 6

1. Emelőkonzolcső (vonónyúlvány)
2. Emelő
3.

2. Igazítsa össze az emelőn található furatokat a konzolcső furataival, majd rögzítse az emelőt a kengyelcsapszeggel (Ábra 6).

4

A vezetékköteg beszerelése

Ehhez az eljáráshoz szükséges alkatrészek:

1	Vezetékköteg-egység (a homokszóró kötege, a vezérlőegység kötege és a vontatójármű kötege)

Eljárás

1. Helyezze be a homokszóró vezetékkötegének csatlakozóját a gép mágnesszelepének elektromos csatlakozójába (Ábra 7).

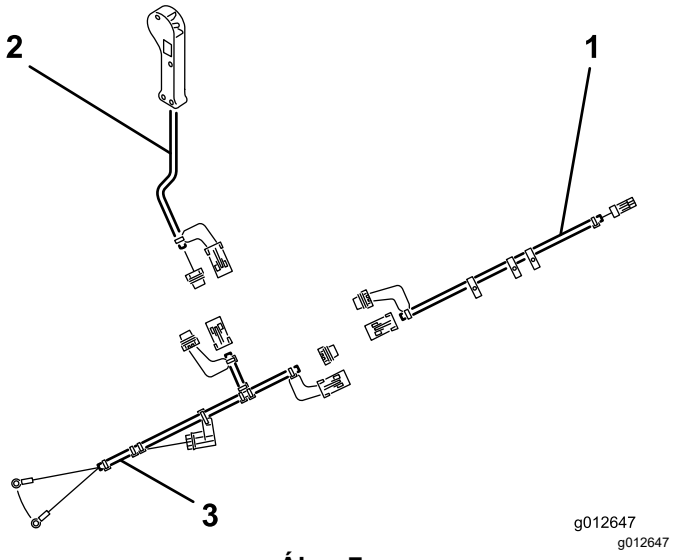

Ábra 7

1. Homokszóró kötege
2. Vezérlőegység kötege
3. Vontatójármű kötege

2. Vezesse el a vontatójármű kötegének gyűrűs saruit a vontatóegység akkumulátorához.
3. A vontatójármű kötegében lévő fekete vezeték gyűrűs saruját illessze az akkumulátor negatív kábeléhez.
4. A piros vezeték gyűrűs saruját illessze az akkumulátor pozitív kábeléhez.
5. Húzza ki a visszavezető csatlakozókat az egyes kötegekből, majd csatlakoztassa egymáshoz a homokszóró, a vezérlőegység és a vontatójármű kötegét.

   Megjegyzés: A kötegcsatlakozó-tűk szennyeződésének vagy korróziójának megelőzése érdekében a visszavezető csatlakozókat minden alkalommal kösse az elektromos csatlakozókhoz, amikor sor kerül a jármű vezetékkötegének leválasztására a homokszóró kötegéről.
6. Vezesse el a homokszóró kötegét a vonónyúlvány mentén, és kábelkötözőkkel rögzítse a vonónyúlványhoz.
7. Helyezze be a vezérlőegység kötegének csatlakozóját a homokszóró vezetékkötegének csatlakozójába.
8. Vezesse el a vezérlőegység kötegét a vontatóegység kezelőállásához, majd kábelkötözőkkel rögzítse a köteget az alvázkeret mentén.

Megjegyzés: A vezetékkötegek olyan eltávolítható csatlakozókkal rendelkeznek, amelyek lehetővé teszik a vontatójármű vezetékkötegének állandó összekötését a vontatóegységgel, illetve a homokszóró vezetékkötegét a géppel.

5

A csúszkák rögzítése

Ehhez az eljáráshoz szükséges alkatrészek:

4	Csúszka
8	Kapupántcsavar
8	Lapos alátét
8	Önbiztosító anya

Eljárás

1. Helyezze a csúszkát az itt látható pozícióba: Ábra 8.

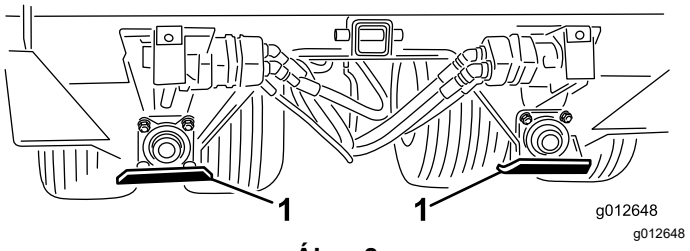

Ábra 8

1. Csúszka (4)

2. Rögzítse a csúszkát a rögzítőkerethez a 2 kapupántcsavarral, 2 lapos alátéttel és 2 rögzítőanyával.
3. Ismételje meg az 1. és 2. lépést a további 3 rögzítőkereten lévő csúszka esetében.

Termékáttekintés

Kezelőelemek

Kapuszabályozó kezelőszerv

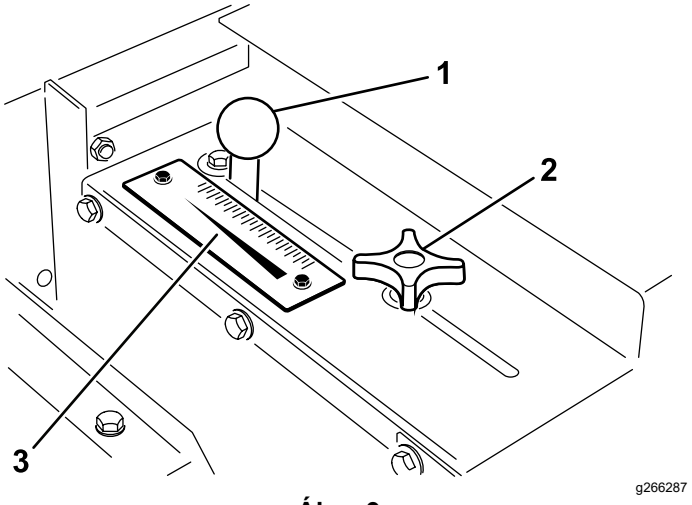

Ábra 9

1. Beállítófogantyú
2. Kapurögzítő gomb
3. Fokskála

A kapurögzítő gomb és a beállítófogantyú a gép bal hátsó oldalán találhatók, és a kapu kívánt magasságú nyitott pozícióba történő beállítására és reteszelésére szolgálnak (Ábra 9).

1. Lazítsa ki a beállító kapurögzítő gombot annyira, hogy lehetővé tegye a kapu és a gomb szabad csúszását a nyílásban.
2. A beállítófogantyú mozgatásával állítsa a kaput a kívánt pozícióba, majd a kapurögzítő gomb meghúzásával rögzítse azt.

Kézi vezérlőkapcsoló

A kézi vezérlőkapcsoló megnyomásával elindíthatja vagy megállíthatja az anyag homokszóróból történő kiáramlását (Ábra 10).

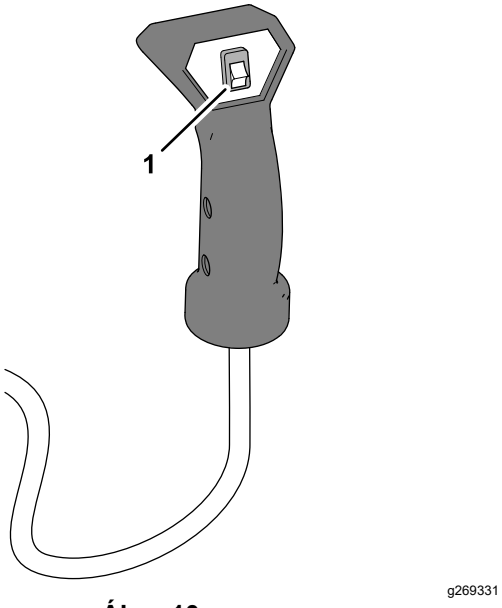

Ábra 10

1. Kézi vezérlőkapcsoló

Műszaki adatok

Hosszúság	A vonónyúlvánnyal	254 cm
	A vonónyúlvány nélkül	153,7 cm
Szélesség		185 cm
Magasság		107,9 cm
Nettó tömeg		660 kg
Tartály űrtartalma		0,7 m³
Maximális anyagterhelés		930 kg
Maximális vontatási sebesség	Üresen	24 km/h
	Teljes rakománnyal	13 km/h

Szükséges kiegészítők

Topdresser hidraulikus fékkészlet	cikkszám 106-9680

Rendelhető tartozékok

Vonónyúlvány-emelő (CE)	cikkszám 106-9699
Mobil EAL 224 H biológiailag lebomló hidraulikafolyadék (19 literes tartályban)	cikkszám 100-7674
Olajszűrő	cikkszám 86-3010
Kiegészítő jármű-vezetékköteg	cikkszám 99-0198

Javasolt tartozékok

Kézigázkészlet	Típusjel 07420

Tartozékok/adapterek

A Toro által jóváhagyott tartozékok és adapterek széles választéka kapható a géphez, amelyek javítják és bővítik annak képességeit. A jóváhagyott tartozékok és adapterek listájáért forduljon hivatalos márkaszervizhez, hivatalos Toro-forgalmazóhoz, vagy látogasson el a www.Toro.com webhelyre.

Az optimális teljesítmény és a gép folyamatos tanúsított biztonsága érdekében csak eredeti Toro-pótalkatrészeket és tartozékokat használjon. A más által gyártott pótalkatrészek és tartozékok használata veszélyes lehet, emellett ez a garanciát is érvényteleníti.

Üzemeltetés

Működtetés előtt

Biztonsági tudnivalók a működtetés előtt

- Más berendezéstípusokhoz képest a gép eltérő egyensúly-, tömeg- és kezelési jellemzőkkel rendelkezik. A gép üzemeltetése előtt olvassa el és értelmezze a *Kezelői kézikönyv* tartalmát. Ismerkedjen meg az összes kezelőszerv működésével és a gyors megállás módjával.
- Soha ne engedje, hogy gyermekek vagy oktatásban nem részesült személyek üzemeltessék vagy szervizeljék a gépet. A helyi szabályozás korlátozhatja a kezelő életkorát. Az összes kezelő és szerelő képzéséért a tulajdonos tartozik felelősséggel.
- Ismerkedjen meg a berendezés biztonságos üzemeltetésével, a kezelőszervekkel és a biztonsági jelzésekkel.
- Parkolja le a gépet sík talajon, húzza be a rögzítőféket, állítsa le a vontatóegység motorját, vegye ki a kulcsot, és várja meg, amíg minden mozgó alkatrész megáll, mielőtt belekezdene a gép szervizelésébe, vagy elhárítaná annak eltömődését. Hagyja lehűlni a gépet, mielőtt beállítási, szervizelési, tisztítási vagy tárolási munkába kezd rajta.
- Ismerje meg, hogyan kell gyorsan megállítani a gépet és leállítani a motorját.
- Mindig legyen a helyén minden védőburkolat és védőberendezés. Ha egy védőburkolat, biztonsági berendezés vagy címke használhatatlanná vált vagy hiányzik, a gép használata előtt javítsa meg vagy cserélje ki.
- Húzzon meg minden esetleg meglazult anyát és csavart, hogy biztosítsa a gép biztonságos üzemállapotát. Győződjön meg arról, hogy a gép alkatrészei a helyükön vannak, és szorosan rögzülnek.
- A jármű szállítójával vagy gyártójával egyeztetve győződjön meg arról, hogy a járműve alkalmas az ilyen tömegű munkaeszközzel történő használatra.
- Semmilyen módon ne módosítsa a berendezést.
- A gépen a vonónyúlvány jelenti azt a területet, ahol a függesztő a vontatójárműhöz kapcsolódik. A vonónyúlvány tömege befolyásolja a gép stabilitását.
  - A negatív vagy pozitív vonónyúlványtömeg személyi sérülést okozhat, amikor a gépet a vontatójárműhöz csatlakoztatja. Felszerelése esetén gondoskodjon a választható emelőállvány megfelelő csatlakoztatásáról.
  - Amikor a vonónyúlvány tömege felfelé hatva nehezedik a vontatójármű függesztőjére, negatív vonónyúlványtömeg jön létre.
  - Amikor a vonónyúlvány tömege lefelé hatva nehezedik a vontatójármű függesztőjére, pozitív vonónyúlványtömeg jön létre.
- Sose csatlakoztassa a gépet a vontatóegységhez, illetve ne távolítsa el azt a vontatóegységről, ha anyag található a tartályban. A vonónyúlvány hirtelen felpattanhat, ami személyi sérülést okozhat.

Workman és egyéb vontatóegységekre vonatkozó külön utasítások

Fontos: **Használjon 680 kg névleges terheléssel rendelkező függesztővel és fékekkel felszerelt vontatóegységet.**

Megjegyzés: A jobb tapadás érdekében, illetve a gép vontatásakor terhelje súllyal a vontatóegység rakfelületét.

- Golfpályán történő üzemeltetés során a flotációs abroncsokkal felszerelt legtöbb vontatóegység képes vontatni a gépet.
- A greenek dombos vagy földpadkás megközelítéséhez a négykerékmeghajtású (4WD) vontatóegység a legalkalmasabb.
- A gépet dombos terepen üzemeltetve használjon pótkocsifékeket. A Workman járműhöz speciális pótkocsi-fékkészlet érhető el. Ezt a készletet egyéb vontatóegységek számára is alkalmassá teheti a féklámpákhoz való 12 V-os fényforrással.

A gép használat előtti ellenőrzése

Naponta végezze el az alábbi ellenőrzéseket:

- A hidraulikafolyadék szintjének ellenőrzése (oldal 28)
- A gumiabroncsok nyomásának ellenőrzése (oldal 21)
- A hidraulikus vezetékek és tömlők ellenőrzése (oldal 27)

Működtetés közben

Üzem közben betartandó óvintézkedések

- A tulajdonos/üzemeltető felelős a balesetekért, amelyek személyi sérülést is okozhatnak, és megakadályozhatja azokat.
- Viseljen megfelelő öltözéket, beleértve a védőszemüveget, a hosszú szárú nadrágot, a megfelelő, csúszásgátló lábbelit és a hallásvédelmi eszközt is. Hosszú haját kösse hátra, és ne viseljen laza ruházatot vagy ékszert.
- Ne üzemeltesse a gépet, ha fáradt, vagy amíg alkohol vagy gyógyszer befolyása alatt áll.
- A gép működtetését teljes odafigyeléssel végezze. Ne bonyolódjon olyan tevékenységbe, amely elvonhatja a figyelmét, különben személyi sérülés vagy anyagi kár lehet a következmény.
- Tartsa távol kezét és lábát a tartály belsejétől.
- A gép mozgása közben mindig maradjon az ülésen.
- A gép használata figyelmet igényel. Ha nem biztonságosan üzemelteti a járművet, annak baleset, a jármű felborulása, illetve súlyos, akár halálos személyi sérülés lehet a következménye. Vezessen óvatosan, és a borulás vagy az irányítás elvesztésének megelőzése érdekében tegye az alábbiakat:
  - Legyen rendkívül óvatos, csökkentse a sebességet, és tartson biztonságos távolságot a homokcsapdák, árkok, veszélyes vizek, rámpák, ismeretlen területek és egyéb veszélyek közelében.
  - Csökkentse a megrakott gép sebességét, amikor leküzdi a terep egyenetlenségeit, hogy ezáltal megakadályozza a gép instabillá válását.
  - A gépet csak a jó láthatóság esetén működtesse, hogy elkerülhesse a gödröket vagy rejtett veszélyeket.
  - Tolatás előtt nézzen hátra és lefelé, hogy szabad-e az út.
  - Ügyeljen, amikor be nem látható kanyarokhoz, cserjékhez, fákhoz vagy más olyan tárgyakhoz közelít, amelyek akadályozhatják a látást.
  - Meredek lejtőkön fokozott körültekintéssel használja a gépet. A lejtőkön egyenesen haladjon felfelé és lefelé. Éles kanyar előtt vagy domboldalban kanyarodás előtt lassítson le. Amikor csak lehetséges, kerülje a kanyarodást a domboldalakon.
  - Járjon el különös óvatossággal, amikor nedves talajon, nagyobb sebességgel vagy teljes terhelés mellett működteti a gépet. Teljes terhelés mellett megnő a megálláshoz szükséges idő. Hegymenet vagy ereszkedés megkezdése előtt váltson alacsonyabb fokozatba.
  - Kerülje a hirtelen megállásokat és elindulásokat. Ne váltson hátramenetből előremenetbe, illetve előremenetből hátramenetbe anélkül, hogy teljesen megállna.
  - Ne próbáljon élesen kanyarodni, hirtelen manővereket vagy egyéb olyan nem biztonságos vezetési műveletet végezni, amely miatt elveszítheti az irányítást a gép felett.
  - Figyeljen a környezetére, amikor fordul vagy tolat a géppel. Ügyeljen arra, hogy a területen ne legyenek emberek, és tartson távol minden járókelőt a működési területtől. Haladjon lassan.
  - Lassítson és járjon el figyelmesen, amikor kanyarodik, illetve utakat vagy járdákat keresztez a géppel. Mindig adja meg az elsőbbséget.
  - Mindig figyelje és kerülje el az alacsonyan lévő túlnyúlásokat (pl. faágak, ajtófélfák, felüljárók stb.). Ügyeljen arra, hogy elegendő hely legyen arra, hogy a jármű és a feje is könnyedén átférjen a felső akadály alatt.
  - A gépet csak megfelelő időjárás és jó látási körülmények között használja. Ne használja a gépet, ha villámcsapás lehetősége áll fenn.
  - Ha kétségei vannak a biztonságos üzemeltetést illetően, hagyja abba a munkát és kérdezze meg felettesét.
  - Ne hagyja felügyelet nélkül a gépet járó vontatójármű mellett.
- Rakodás előtt gondoskodjon a gép vontatójárműhöz csatlakoztatásáról.
- Ne szállítson olyan rakományt, amely meghaladja a gép vagy a vontatójármű terhelési korlátját.
- A rakományok stabilitása változó lehet – a magas rakományok például magasabb súlyponttal rendelkeznek. A stabilitás fokozása érdekében szükség szerint csökkentse a maximális terhelési korlátokat.
- A gép felbillenését okozó helyzetek elkerülése érdekében tegye a következőket:
  - Alaposan kísérje figyelemmel a rakomány magasságát és tömegét. A magasabb és nehezebb rakományok növelhetik a felborulás kockázatát.
  - Egyenletesen ossza el a rakományt a rakfelület elülső és hátsó, illetve a két oldalsó része között.
  - Legyen óvatos kanyarodáskor, és kerülje a nem biztonságos manővereket.

– Rakodás előtt mindig gondoskodjék a gép járműhöz csatlakoztatásáról.
– Ne helyezzen nagy vagy nehéz tárgyakat a tartályba. Ezzel károsíthatná a szalagot és a görgőket. Győződjön meg továbbá a rakomány egységes textúrájáról is. A gép kiszámíthatatlan módon apróbb köveket dobhat ki a homokkal.

- A kezelőállás elhagyása előtt végezze el az alábbiakat:
  – Parkolja le a gépet sík talajon.
  – Állítsa le a motort.
  – Húzza be a rögzítőféket.
  – Állítsa le a motort és vegye ki az indítókulcsot (ha van).
  – Várja meg, amíg minden mozgó alkatrész megáll.
- Kirakodáskor ne álljon a gép mögé.
- Kizárólag sík felületen rakodja ki a homokszórót, illetve csatlakoztassa le azt a járműről.
- Kirakodás előtt győződjön meg arról, hogy a gép csatlakozik a vontatójárműhöz.
- Állítsa le a munkaeszközt, amikor emberek, járművek, illetve járművek vagy gyalogosok által használt útkereszteződés közelébe ér.
- A felszerelt hidraulikus pótkocsifékek hatására túlmelegedhet a folyadék a hidraulikakörben, ha a fékek folyamatosan működésben vannak. Hosszú domboldali leereszkedés esetén mindig válasszon alacsonyabb sebességfokozatot. Üzemeltesse szakaszosan a fékeket, hogy a jármű és a homokszóró számára egyaránt lehetővé tegye a hűtési ciklusok beiktatását.

Lejtőkkel kapcsolatos óvintézkedések

- A jármű műszaki adatainak áttekintésével győződjön meg arról, hogy nem haladja meg a jármű lejtőn való használattal kapcsolatos képességeit.
- A lejtők a megcsúszásos és borulásos balesetek fő tényezői, amelyek súlyos sérülésekhez vezethetnek. A kezelő a felelős a lejtőn történő biztonságos munkavégzésért. A gép üzemeltetése bármilyen lejtőn különös óvatosságot igényel.
- A kezelőnek ki kell értékelnie a helyszíni körülményeket, hogy meghatározza, a lejtő biztonságos-e a gép üzemeltetésére, ideértve a helyszín felmérését is. Mindig használja józan eszét és ítélőképességét a felmérés során.
- A gép lejtőn történő használata tekintetében a kezelőnek át kell olvasnia a lejtőre vonatkozó alábbi óvintézkedéseket. Az aznapi üzemeltetési körülményeket mérlegelje, amikor eldönti, hogy használható-e a gép a helyszínen. A terep változásával megváltozhatnak a gép lejtőn való üzemeltetésének körülményei is.
- Kerülje a lejtőn való elindulást, megállást vagy kanyarodást. Ne változtassa hirtelen se a sebességét, se a haladási irányát. Lassan és fokozatosan kanyarodjon.
- Ne működtesse a gépet, ha a tapadása, a kormányzása vagy a stabilitása kérdéses lehet.
- Távolítsa el vagy jelölje meg az akadályokat, például árkot, lyukakat, keréknyomot, kiemelkedéseket, köveket és egyéb rejtett veszélyeket. A magas fű akadályokat rejthet. Egyenetlen terepen a gép fel is borulhat.
- Ne felejtse el, hogy nedves fűben, rézsűn vagy lejtőn haladva a gép elveszítheti a tapadását. Ha a hajtókerekek elveszítik a tapadásukat, a gép megcsúszhat, és megszűnhet a fékhatás és a kormányozhatóság.
- Nagyon óvatosan dolgozzon a géppel suvadás, árok, töltés, veszélyes vizek és más veszélyek közelében. A gép hirtelen felborulhat, ha egy kereke alól eltűnik a talaj. Tartson biztonságos távot a gép és bármilyen veszély között.

A gép alátámasztása a választható emelővel

Használja az emelőt, amikor leszereli a gépet a vontatóegységről.

1. Távolítsa el a kengyelcsapszeget.
2. Fordítsa az emelőt függőleges helyzetbe (Ábra 11).

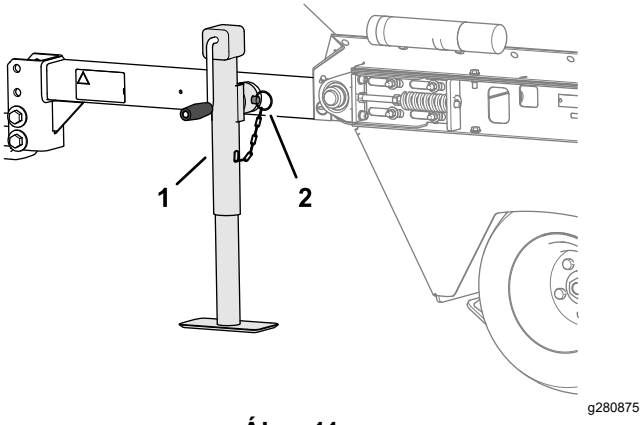

Ábra 11

1. Emelő (függőleges helyzetben)
2. Kengyelcsapszeg

3. A kengyelcsapszeggel rögzítse a konzolcsőhöz (Ábra 11).
4. Engedje ki az emelőt a gép alátámasztásához.

A választható emelő tárolása

1. Csatlakoztassa a gépet a vontatójárműhöz.
2. Tolja ki teljesen az emelőt.
3. Távolítsa el a kengyelcsapszeget.
4. Fordítsa az emelőt vízszintes helyzetbe (Ábra 12).

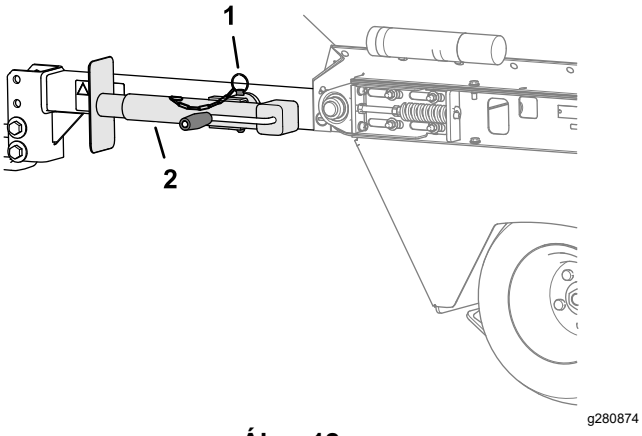

Ábra 12

1. Kengyelcsapszeg
2. Emelő (vízszintes helyzetben)

5. A kengyelcsapszeggel rögzítse az emelőt a konzolcsőhöz (Ábra 12).

A gép használata

Fontos: **A gép használata előtt mindig olvassa át és értelmezze a vontatóegység kezelői kézikönyvét.**

1. Indítsa el a vontatóegységet, lásd a vontatóegység kezelői kézikönyvét.
2. Mielőtt anyagot töltene a tartályba, a szalag zökkenőmentes mozgásának ellenőrzése érdekében vezesse a vontatóegységet és a homokszórót.

   Megjegyzés: A gép hideg időben történő üzemeltetésével kapcsolatban lásd: Felkészülés a hideg időben történő használatra (oldal 16).
3. Töltsön homokot és más fejtrágyázási anyagot a tartályba; lásd: A tartály feltöltése (oldal 15).

   Fontos: **A tartály túltöltése a gumiabroncs oldalfali behajlását okozhatja, ami nyomot hagyhat a greenen az első néhány menetben. Ellenőrizze a levegőnyomást az összes gumiabroncsban; lásd: A gumiabroncsok nyomásának ellenőrzése (oldal 21).**
4. Szállítsa a gépet a fejtrágyázandó területre.
5. Állítsa a szabályozókaput a kívánt kijuttatási fokozatra, majd a kapurögzítő gombbal reteszelje a kaput ebben a helyzetben.

   Homok kijuttatásakor további információkért lásd: Homokkijuttatási sebesség (oldal 15).
6. A legjobb eredmény érdekében változtassa a vontatóegység helyzetét az ALACSONY tartománynak megfelelő pozícióra. A kívánt munkasebességgel hajtson előremenetben a vontatóegységgel.
7. A kézi vezérlőkapcsoló megnyomásával elindíthatja vagy megállíthatja az anyag homokszóróból történő kiáramlását.

A tartály feltöltése

- A tartályba töltött anyag maximális térfogata 0,7 m³.
- Általában a száraz homok tömege 1602 kg/m³, a nedves homoké pedig 1922–2082 kg/m³. Túlterheli a gépet, ha több mint 930 kg homokot tölt a tartályba.
- A rakomány tömegét egyenletesen ossza el a rakfelület elülső és hátsó, illetve a két oldalsó része között.
- A teljes rakománnyal történő szállítás vagy fejtrágyázás a homok elmozdulását okozhatja. Ez az elmozdulás leggyakrabban kanyarodáskor, hegymenetnél vagy ereszkedésnél, hirtelen sebességváltozáskor vagy egyenetlen felületen való áthaladáskor következik be. A rakomány elmozdulása felboruláshoz vezethet. Óvatosan járjon el, amikor teljes rakománnyal végzi a szállítást vagy fejtrágyázást.
- A nehéz rakomány megnöveli a megálláshoz szükséges távolságot, és csökkenti a felborulás nélküli gyors fordulás képességét.

Homokkijuttatási sebesség

A homok kijuttatási sebessége a kapu beállításától függ. Nedvességtartalmát és durvaságát (szemcseméretét) tekintve a homok eltérő típusú lehet, ami hatással van a kijuttatás sebességére. Ezeket a tényezőket kell mérlegelni, amikor meghatározza a kijuttatás szükséges homokmennyiségét. A helyes mennyiség megállapításához végezzen próbát egy kis területen. A kijuttatási sebesség növeléséhez nyissa a kaput egy magasabb skálajelzésű pozícióba.

A gép talajmeghajtású, ami gondoskodik az egyenletes kijuttatásról greenről greenre, amennyiben 3,2 és 13 km/h közötti sebességgel vontatja a gépet.

Homokkal kapcsolatos óvintézkedések

A gép rugalmas kapuszéllel (Ábra 13) és rugós kioldómechanizmussal rendelkezik, hogy csökkentse a homokrögök vagy kövek működés közbeni beragadásának valószínűségét. A szalag hosszú élettartamának biztosítása érdekében rostálja át vagy vizsgálja meg a homokot olyan éles szélű kövek után kutatva, amelyek károsíthatják a szállítószalagot.

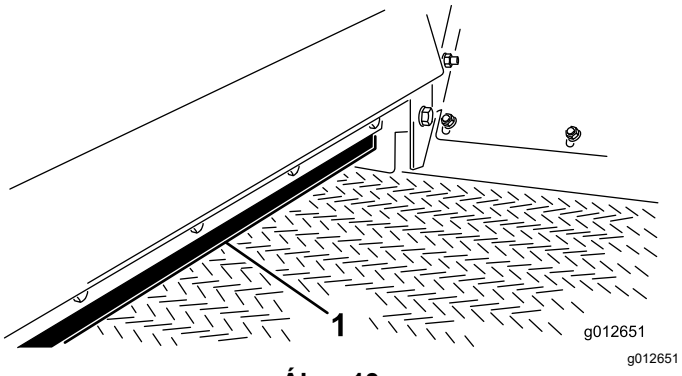

Ábra 13

1. Kapuszél

Felkészülés a hideg időben történő használatra

Bár a hajtókerekek tapadása korlátozó tényezőnek számít, a gépet hideg időben is használhatja. Bizonyos korlátozásokkal a gépet a járda jégmentesítésre is használhatja, hogy só-homok keveréket juttasson a felületre. A szállítószalag PVC-anyaga rendkívül merevvé válik hideg időben, így nagyobb teljesítményre van szükség a szalag üzemeltetéséhez. A szalag élettartama körülbelül 50%-kal csökken, ha 5 °C alatti hőmérsékleten üzemeltetik.

Fontos: **Ne használja a homokszórót -7 °C-on vagy ennél alacsonyabb hőmérsékleten.**

1. Növelje a szállítószalag feszességét azáltal, hogy 101 mm-re állítja a rugó összenyomását; lásd: A szállítószalag feszességének beállítása (oldal 23).
2. Működtesse a szalagot, mielőtt anyagot töltene a tartályba, hogy meggyőződjön a szalagrendszer szabad mozgásáról.

   Fontos: **Ha a szalag/hajtógörgő csúszik, bekövetkezhet a szalag vagy a görgő károsodása.**

Fontos: **Mielőtt meleg időben üzemeltetné a gépet, állítsa át a szalag feszességét a rugó 112 mm-es összenyomásával.**

Üzemeltetési tanácsok

- A homokszóró anyagkijuttatási rendszere talajmeghajtású, ezért a gép vontatásával kell ellenőriznie a szalag és a kefe működését.
- A fejtrágyázás akkor működik a legjobban, ha 3,2 és 13 km/h közötti sebességgel vontatják a gépet. A gép kiegyenlíti a menetsebességben bekövetkező változásokat, és egyenletes elosztást biztosít, még akkor is, ha a greenen keresztüli nyomvonalban megváltozik a menetsebesség. A kezelőnek/pályafelügyelőnek ki kell választania a kapu beállítását (⅛-os lépésekben 13-ig), majd az első nyomvonalon haladva megállapítania, hogy megfelelő-e a kijuttatás.

  Homok kijuttatásakor további információkért lásd: Homokkijuttatási sebesség (oldal 15).
- Mozgásba hozását követően a gép működése akkor kezdődik, amikor aktiválják a kézi vezérlőkapcsolót. Gyakorlást igényelhet, hogy a green vagy az elütőhely (tee box) kívánt területén elindítsák és leállítsák az anyag kiáramlását.
- A tartály megtöltése előtt győződjön meg arról, hogy a homokszóró megfelelően csatlakozik a vontatójárműhöz; így megelőzheti a felborulást vagy a vonónyúlvány nem szándékos elmozdulását. Ne csatlakoztassa le a homokszórót a vontatójárműről, amíg anyag található a tartályban. A vonónyúlvány hirtelen felpattanhat, ami személyi sérülést okozhat.
- A homokszóró szélesebb a legtöbb vontatóegységnél. Mielőtt szűk területeken, például kapukon, bejáratokon stb. haladna át, a továbbhajtás előtt ellenőrizze a nyílás szélességét, és szánjon elegendő helyet a gép megfordítására.
- A homokszóró vontatási többletsúlyt jelent a vontatóegység számára. Vezesse biztonságosan.
  - Ne hajtson fel az autópályára vagy közútra.
  - Kanyarhoz közeledve és a kanyar bevétele közben mindig lassítson a vontatóegységgel.
  - Ismeretlen területen vagy egyenetlen terepen hajtva mindig lassítson a vontatóegységgel.
  - A haladási irány megváltoztatása vagy a megállásra való felkészülés esetén mindig lassítson a vontatóegységgel.
  - A géppel való kanyarodás vagy lejtőn való haladás során mindig lassítson a vontatóegységgel, majd csak ezután forduljon a géppel, hogy megakadályozza az irányítás elveszítését és a lehetséges felborulást.
  - Ne tegyen hirtelen vagy éles fordulatokat. Ne változtasson hirtelen a haladási irányán lejtőn, rámpán, kaptatón, meredeken vagy hasonló terepviszonyok mellett.

– Mindig igazítsa a vontatóegység sebességét a meglévő talajviszonyokhoz, például a nedves vagy síkos felületekhez, laza homokhoz vagy kavicságyhoz, illetve a korlátozott látási körülményekhez, például a tompított vagy erős megvilágításhoz, ködhöz, esőhöz.
– Legyen különösen óvatos, amikor emelkedőn vagy lejtőn hajt erősen megrakott járművel. Amikor csak lehetséges, egyenesen előre hajtson felfelé és lefelé a járművel az emelkedőkön, lejtőkön és kaptatókon. Lehetőség szerint kerülje a keresztirányú haladást az emelkedőkön. Fennáll a gép felborításának kockázata, amely súlyos, akár halálos személyi sérülést is okozhat.

⚠ FIGYELMEZTETÉS

A vontatójármű domboldalon bekövetkező felborulása vagy átfordulása súlyos személyi sérüléssel jár.

- **Ha a motor lefulladna vagy nem tudna előremenetben feljutni az emelkedő tetejére, sose próbáljon megfordulni a vontatójárművel.**
- **Mindig hátramenetben, egyenesen tolasson a domb aljáig.**
- **Sose tolasson lejtmenetben üres állásba kapcsolt sebességváltóval vagy bekapcsolt tengelykapcsolóval, csak a fékeket használva.**
- **Sose szereljen fel a tartály tetejére oldalfalakat vagy paneleket, hogy megnövelje a teherszállítási kapacitását. A többletsúly hatására a vontatójármű felborul vagy átfordul, ami súlyos személyi sérüléshez vezet.**
- **Sose hajtson keresztirányban domboldalon, mindig egyenesen felfelé vagy lefelé haladjon. Domboldalakon kerülje a kanyarodást. Ne engedje fel minden átmenet nélkül a tengelykapcsolót, és ne fékezzen hirtelen. A hirtelen sebességváltozás felborulást eredményezhet.**

- Az olyan szűk területeken, ahol a greenen keresztüli egyenes nyomvonal bejárása nem lehetséges, károkozás nélkül betolathat a géppel a területre, és továbbhajtva megkezdheti a fejtrágyázást.
- A tolatás megkezdése előtt nézzen hátra, és ellenőrizze, hogy senki sincs a gép mögött. A tolatást lassan, a gépet alaposan figyelve végezze.
- A gép és a vontatóegység tolatásakor rendkívüli körültekintéssel járjon el, és hajtson lassan.
- A gép ajánlott maximális vontatási sebessége üresen 24 km/h, rakománnyal pedig 13 km/h. Mint minden pótkocsinál, úgy itt is mindig legyen óvatos, ha fordul vagy tolat. Figyeljen a homokszóró haladási irányához közel tartózkodó személyekre és tárgyakra.
- Ügyeljen a forgalomra, ha úton kell átkelnie vagy út mentén dolgozik. Mindig adja meg az elsőbbséget a gyalogosoknak és más járműveknek.
- Ha a homokszóró rendellenesen kezd rázkódni, állítsa le a vontatóegységet, húzza be a rögzítőféket, kapcsolja ki a motort, vegye ki az indítókulcsot, és várja meg, amíg minden mozgó alkatrész megáll. A gép vontatása előtt javítson meg minden elkopott vagy károsodott alkatrészt.
- Ha a gép golfpályán történő szállítása közben kavitációs zajt hall, lassítson, térjen vissza karbantartás céljából és vizsgálja meg az okát. Ne lépje túl a 13 km/h vontatási sebességet. A gépet nem autópályán történő haladásra tervezték. A gép 24 km/h sebességet meghaladó vontatása károsítani fogja a belső hidraulikus részegységeket.
- A homokszóró szervizelése vagy bármilyen beállításának végrehajtása előtt:
  – Állítsa le a vontatóegységet, és húzza be a rögzítőféket.
  – Állítsa le a motort, vegye ki az indítókulcsot, és várja meg, amíg az összes mozgó alkatrész leáll, csak ezután hagyja el a kezelőülést.
- Tartsa az összes kötőelemet jól meghúzva. Szerelje be a karbantartás vagy beállítás során eltávolított összes szervizelhető alkatrészt.
- A fejtrágyázási anyagok tartályba történő betöltésekor ügyeljen arra, hogy a rakodó- vagy csúszókerekes vödör ne üsse vagy sértse meg a tartályt. Bár a tartály elég széles kialakítású ahhoz, hogy befogadja a legtöbb vödör tartalmát, ahhoz nem elég erős, hogy elviselje az érintkezést, így a fémlemez eldeformálódhat.
- Az anyagok kijuttatása mindig száraz anyag esetén a legjobb, de a géppel nedves homok is kiszórható. Előfordulhat, hogy igazítania kell a kapu beállításán, de az anyagnak viszonylag zökkenőmentesen és egyenletesen kell kiáramlania és szétszóródnia. Ha a szalag csúszik, ellenőrizze a feszességét és a tisztítási intézkedéseket.
- A fejtrágyázási anyagok szemcseméretüket és nedvességtartalmukat tekintse egyaránt különfélék lehetnek. Olyan szennyezőanyagokat is tartalmazhatnak, amelyek károsíthatják a green

nyírókat vagy a növényi szöveteket. Mindig ellenőrizze a fejtrágyázási anyagok forrását, továbbá körültekintően járjon el az anyag kezelése és betöltése során.

- A tartály elülső paneljén kémlelőablak található, amelyen keresztül figyelemmel kísérhető a fejtrágyázási anyag fennmaradó mennyisége. Bevált gyakorlatnak számít a kijuttatás előtt ellenőrizni a kémlelőablakot és a tartály űrtartalmát, hogy biztosan ne fogyjon ki a fejtrágyázási anyagból a nyomvonal közepén.
- A gépben található speciális lengő hajtótengelyek kialakításukból eredően folyamatos meghajtást biztosítanak a hidraulika-rendszer számára, miközben a gép áthalad a green vagy tee felszíni egyenetlenségein. A jelentősebb földpadkákat mindig lassan közelítse meg, hogy elkerülje a talaj tengelyekre gyakorolt hirtelen behatását, és csökkentse a green megközelítése során a gumiabroncsok által hagyott lehetséges nyomokat.

⚠ FIGYELMEZTETÉS

A gép forgó alkatrészei behúzhatják vagy becsíphetik a testrészeit vagy ruhadarabjait.

Az egység működése közben maradjon távol a kefétől és a szállítószalagtól.

- A biztonságos üzemeltetés már azelőtt elkezdődik, hogy kivinné a homokszórót a napi munka ellátására. A homokszóró használata előtt mindig olvassa át és értelmezze a Toro Workman vontatóegység kezelői utasításait vagy az egyéb vontatóegység kezelői kézikönyvét.

Működtetés után

A használatot követően betartandó óvintézkedések

- Parkolja le a gépet sík talajon, húzza be a rögzítőféket, állítsa le a vontatóegység motorját, vegye ki a kulcsot, és várja meg, amíg minden mozgó alkatrész megáll, mielőtt belekezdene a gép szervizelésébe, vagy elhárítaná annak eltömődését. Hagyja lehűlni a gépet, mielőtt beállítási, szervizelési, tisztítási vagy tárolási munkába kezd rajta.
- Kerülje a puha talajt, mivel az emelő talpa belesüllyedhet, ami a gép felborulását okozhatja.
- Szállítása közben, vagy ha nem használja, mindig kapcsolja ki a gépet.
- Tartsa a gép összes részegységét megfelelő üzemállapotban, a kötőelemeket pedig kellően meghúzva.
- Cserélje ki az összes kopott, sérült vagy hiányzó matricát.

Karbantartás

Megjegyzés: A gép jobb és bal oldalát normál üzemeltetési helyzetben határozza meg.

Biztonsági tudnivalók karbantartáskor

- A kezelőállás elhagyása előtt végezze el az alábbiakat:
  - Parkolja le a gépet sík talajon.
  - Állítsa le a motort.
  - Húzza be a rögzítőféket.
  - Állítsa le a motort és vegye ki az indítókulcsot (ha van).
  - Várja meg, amíg minden mozgó alkatrész megáll.
- A karbantartás megkezdése előtt hagyja a gép elemeit lehűlni.
- Csak a kézikönyvben ismertetett karbantartási tevékenységeket végezze el. Ha nagyobb javítás szükséges, vagy segítségre van szüksége, vegye fel a kapcsolatot egy hivatalos Toro-forgalmazóval.
- Ha lehetséges, járó gépen ne végezzen karbantartást. Tartsa távol magát a mozgó alkatrészektől.
- Ne ellenőrizze vagy állítsa a lánc feszességét, ha éppen jár a jármű motorja.
- Az energiát tároló alkatrészekből engedje ki óvatosan a nyomást.
- Bakolja alá a gépet, ha alatta végez munkát.
- A gép karbantartása vagy beállítása után gondoskodjon az összes védőburkolat felszereléséről.
- Tartsa a gép összes részegységét megfelelő üzemállapotban, a kötőelemeket pedig kellően meghúzva.
- Cseréljen ki minden kopott vagy sérült matricát.
- A biztonságos, optimális teljesítmény érdekében csak eredeti Toro-pótalkatrészeket használjon. A más által gyártott cserealkatrészek használata veszélyes lehet, és emellett a jótállást is érvényteleníti.

Ajánlott karbantartási ütemterv(ek)

Karbantartási időköz	Karbantartási intézkedés
Az első óra után	• Húzza meg a kerékcsavarokat.
Az első 10 óra után	• Húzza meg a kerékcsavarokat.
Minden egyes használat előtt, vagy naponta	• Ellenőrizze a gumiabroncsok nyomását. • Ellenőrizze a hidraulikus vezetékeket és tömlőket. • Ellenőrizze a hidraulikafolyadék szintjét.
Minden 40 órában	• Ellenőrizze a kefét az elhelyezkedése és kopása szempontjából.
Minden 200 órában	• Az összes zsírzószem zsírzása. • Húzza meg a kerékcsavarokat.
Minden 800 órában	• Ha nem a javasolt hidraulikafolyadékot használja, vagy valaha is alternatív folyadékot töltött a tartályba, cserélje ki a hidraulikaszűrőt. • Ha nem a javasolt hidraulikafolyadékot használja, vagy valaha is alternatív folyadékot töltött a tartályba, cserélje le a hidraulikafolyadékot.
Minden 1000 órában	• Ha a javasolt hidraulikafolyadékot használja, cserélje ki a hidraulikaszűrőt.
Minden 2000 órában	• Ha a javasolt hidraulikafolyadékot használja, cserélje le a hidraulikafolyadékot.

Karbantartás előtti intézkedések

Felkészülés karbantartásra

1. Kapcsolja ki a homokszóró kézi vezérlőkapcsolóját.
2. Helyezze a gépet sík felületre.
3. Húzza be a vontatóegység rögzítőfékét, állítsa le a motort, vegye ki az indítókulcsot, és várja meg, amíg az összes mozgó alkatrész leáll, csak ezután hagyja el a kezelőülést.

A gép megemelése

1. Ürítse ki a tartályt.
2. Végezze el az itt bemutatott lépéseket: Felkészülés karbantartásra (oldal 20).
3. Emelési pontokként használja a csúszkákat.

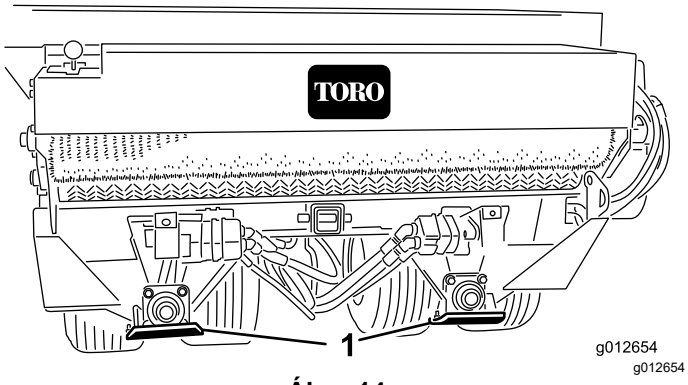

Ábra 14

1. Csúszka (4)

4. Támassza alá a gépet emelőállványokkal.
5. A kerekeken végzett munkálatok során a kerékcsavarok felfedéséhez forgassa őket felfelé vagy lefelé.

   Fontos: **Ha eltávolítja a kerekeket, a beszerelés után húzza meg a kerékcsavarokat az itt megadott nyomatékkal: A kerékcsavarok meghúzása (oldal 21). A helytelen csavarmeghúzási nyomaték alkalmazása a kerék meghibásodásához vagy elvesztéséhez vezethet.**

Kenés

Kenőzsírra vonatkozó előírások

2. sz. lítiumos zsír

A csapágyak és perselyek zsírzása

Szolgáltatásszünet: Minden 200 órában/Évente (amelyik előbb van)

1. Végezze el az itt bemutatott lépéseket: Felkészülés karbantartásra (oldal 20).
2. A megadott kenőzsírral végezze el a zsírzószemek táblázatában feltüntetett egyes zsírzószemek zsírzását.

Zsírzószemek táblázata

Helyszín	Mennyiség
Görgőtengely csapágya (Ábra 15)	4
Kefetengely csapágya (Ábra 15)	1
Forgócsapágy (Ábra 16	4
Kerékcsapágy (Ábra 16)	4

Fontos: **Úgy végezze be a csapágyak zsírzását, hogy fenntartsa a csapágyak és házak közötti csekély mértékű átszivárgást. A túl sok kenőzsír túlmelegedést okozhat, vagy károsíthatja a tömítéseket.**

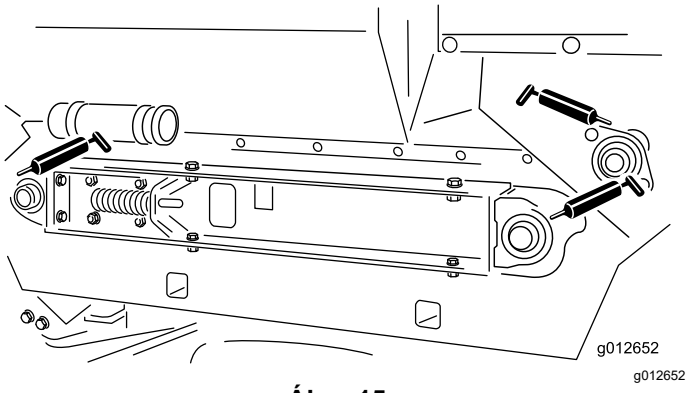

Ábra 15

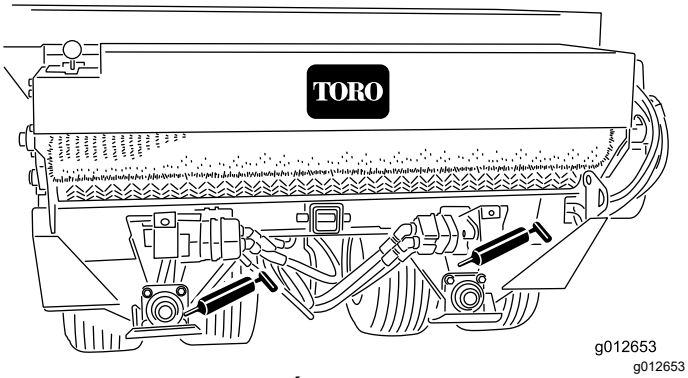

Ábra 16

Megjegyzés: Csak akkor végezze el a hajtóláncok zsírzását, ha azok merevvé váltak a rozsdától. Rozsdásodó lánc esetén enyhén kenje meg száraz típusú kenőanyaggal. Ez csökkenti a homoklerakódás, illetve a lánchoz tapadó egyéb fejtrágyázási anyagok felhalmozódásának esélyét.

Hajtóműrendszer karbantartása

A gumiabroncsok nyomásának ellenőrzése

Szolgáltatásszünet: Minden egyes használat előtt, vagy naponta

1. Végezze el az itt bemutatott lépéseket: Felkészülés karbantartásra (oldal 20).
2. Ellenőrizze a gumiabroncsok nyomását.

   1,38 és 2,07 bar közötti levegőnyomást kell mérnie.
3. Ha a gumiabroncs levegőnyomása túl alacsony vagy túl magas, levegő befúvásával vagy kiengedésével állítsa be a gumiabroncs 1,38 és 2,07 bar között mért értékét.

A kerékcsavarok meghúzása

Szolgáltatásszünet: Az első óra után

Az első 10 óra után

Minden 200 órában

Fontos: **A helyes csavarmeghúzási nyomaték alkalmazásának elmulasztása a kerék meghibásodásához vagy elvesztéséhez vezethet.**

1. Végezze el az itt bemutatott lépéseket: Felkészülés karbantartásra (oldal 20).
2. Húzza meg a 20 kerékcsavart 109–122 N·m nyomatékkal.

A kerékhajtás láncfeszességének beállítása

1. Végezze el az itt bemutatott lépéseket: Felkészülés karbantartásra (oldal 20).
2. Lazítsa meg a hidraulikus motort/szivattyút a tengelytartóhoz rögzítő kapupántcsavarokat és anyákat (Ábra 17).

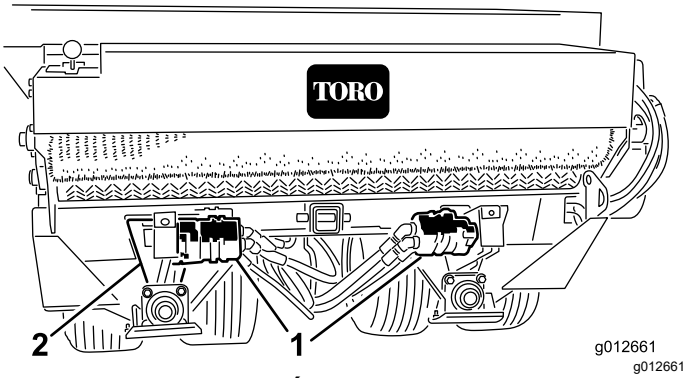

Ábra 17

1. Hidraulikus motor
2. Tengelytartó kivágása

3. Fordítsa el addig a motorlánckerék-egységet (Ábra 17), amíg a kerékhajtás láncának belógása 3,2 mm nem lesz.

   Megjegyzés: A láncot a tengelytartó alsó oldalán található kivágáson keresztül lehet elérni.

   Fontos: **Ne húzza túl feszesre a láncot, mert a lánc idő előtt elkopik. Kerülje a láncfeszesség elégtelen beállítását is, mivel az a lánckerék kopásához vezet.**

4. Húzza meg a rögzítőcsavarokat.

A szállítószalag láncfeszességének beállítása

1. Végezze el az itt bemutatott lépéseket: Felkészülés karbantartásra (oldal 20).
2. Távolítsa el a lánc burkolatát (Ábra 18).

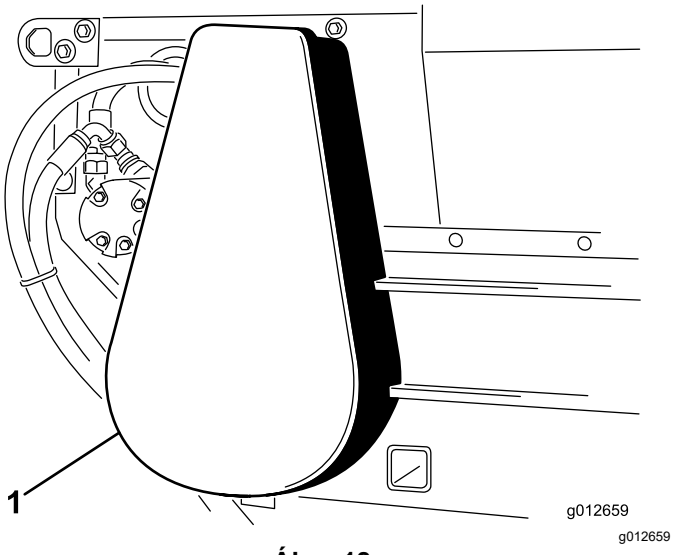

Ábra 18

1. Láncburkolat

3. Lazítsa meg a motorból és a lánckerékből álló egységet az alvázkerethez rögzítő csavarokat és anyákat (Ábra 19).
4. Fordítsa el addig a motorból és lánckerékből álló egységet (Ábra 19) a szerelőnyílásokban, amíg a szállítószalag láncának belógása 3,2 mm nem lesz.

   Fontos: **Ne húzza túl feszesre a láncot, mert a lánc idő előtt elkopik. Kerülje a láncfeszesség elégtelen beállítását is, mivel az a lánckerék kopásához vezet.**

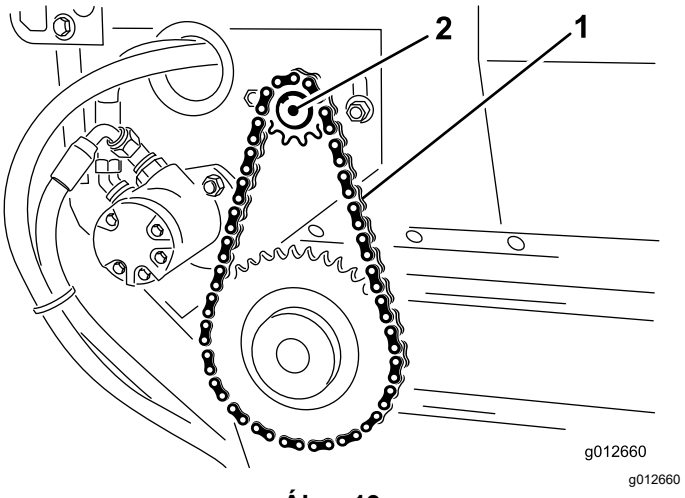

Ábra 19

1. Szállítószalaglánc
2. Motor-lánckerék egység

5. Húzza meg a rögzítőcsavarokat (Ábra 19).
6. Szerelje fel a láncburkolatot (Ábra 18).

Ékszíjak karbantartása

A szállítószalag feszességének beállítása

A szállítószalag megfelelő beállítása esetén az egyes nyomórugók összenyomott hosszának 112 mm-nek kell lennie. Állítsa be a szállítószalagot az alábbiak szerint:

1. Ürítse ki a tartályt.
2. Végezze el az itt bemutatott lépéseket: Felkészülés karbantartásra (oldal 20).
3. Lazítsa meg a hátsó ellenanyát (Ábra 20).

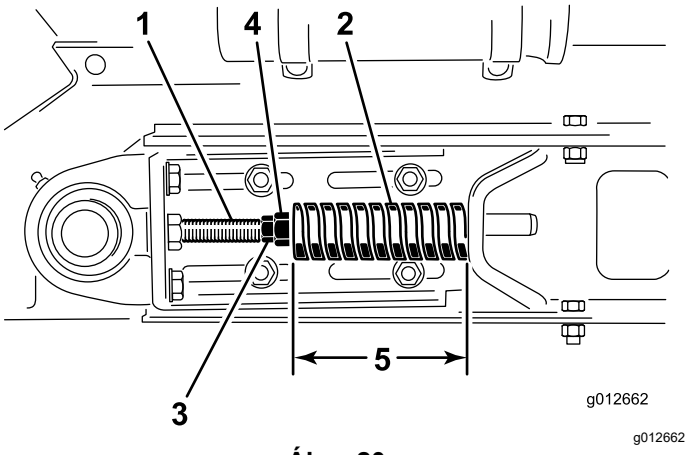

Ábra 20

1. Feszítőrúd
2. Nyomórugó
3. Ellenanya (előre)
4. Ellenanya (hátra)
5. Rugó összenyomva: 112 mm

4. Állítsa be úgy az előre kerülő ellenanyát, hogy a nyomórugó 112 mm-es legyen.
5. Húzza meg a hátra kerülő ellenanyát.
6. Ismételje meg a 3–5. lépést a gép másik oldalán.
7. Mérje meg a szalag görgőtengelyeinek középpontja közötti távolságot a gép mindkét oldalán, hogy meggyőződjön a mért értékek egyezéséről (Ábra 21).

   A mért egyenlő távolságérték kb. 895 mm lesz.

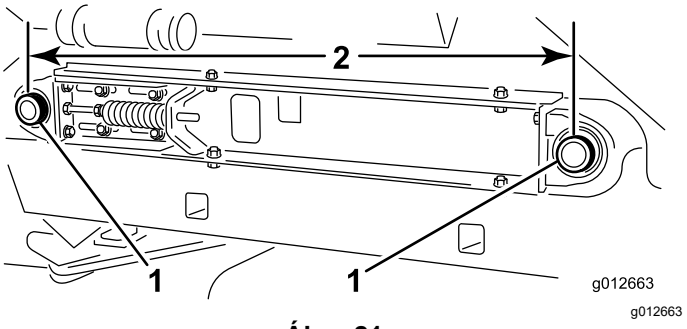

Ábra 21

1. Szalag görgőtengelyei
2. 895 mm

A szállítószalag cseréje

A gép előkészítése

1. Ürítse ki a tartályt.
2. Végezze el az itt bemutatott lépéseket: Felkészülés karbantartásra (oldal 20).
3. Vizsgálja meg a tartály tömítéseit és a kapuszélt kopott vagy szakadt peremek szempontjából (Ábra 22).

   Az új szállítószalag megfelelő működésének biztosítása érdekében cserélje ki a kopott vagy károsodott alkatrészeket.

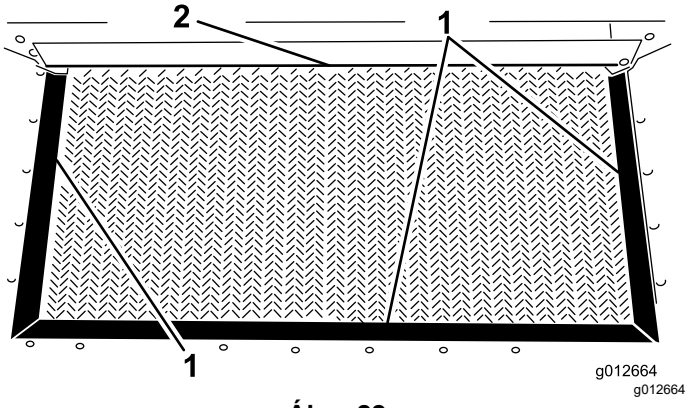

Ábra 22

1. Tartály tömítése
2. Kapuszél

A szállítólánc eltávolítása

1. Távolítsa el a lánc burkolatát (Ábra 23).

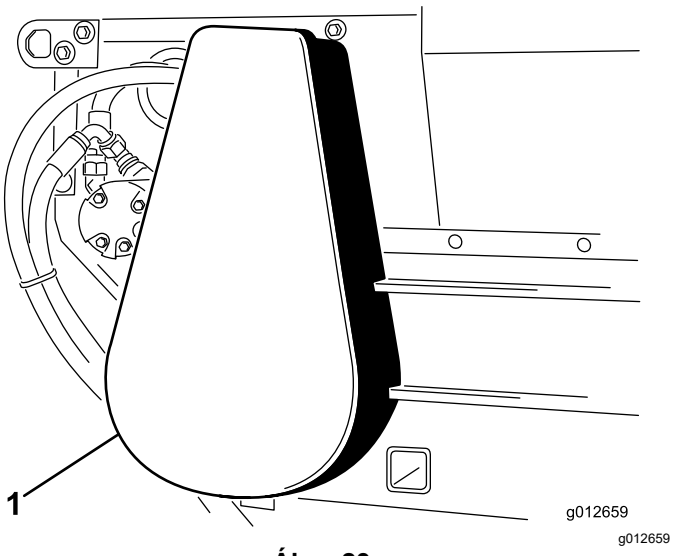

Ábra 23

1. Láncburkolat

2. Távolítsa el a láncból a fő lánctagot, majd vegye le a láncot a kis lánckerékről (Ábra 24).

   A fő lánctag eltávolításához szükség esetén lazítsa meg a motort rögzítő csavarokat.

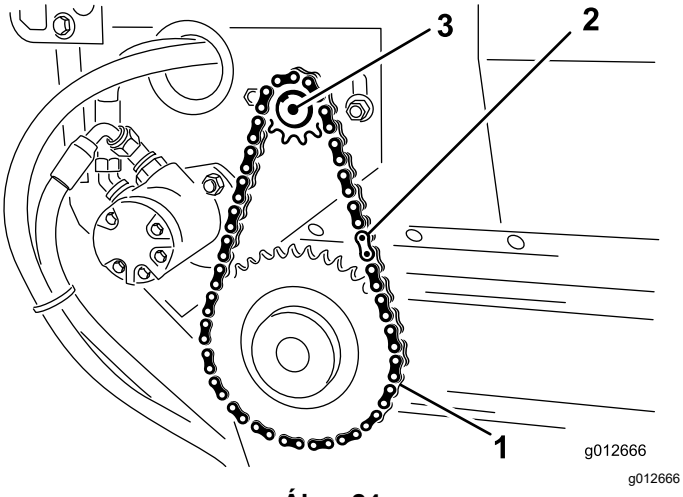

Ábra 24

1. Hajtólánc
2. Fő lánctag
3. Motor

A csúszóágy szétszerelése

1. A rugó feszességének oldásához lazítsa meg a feszítőrúdon előre és hátra kerülő ellenanyákat (Ábra 25).

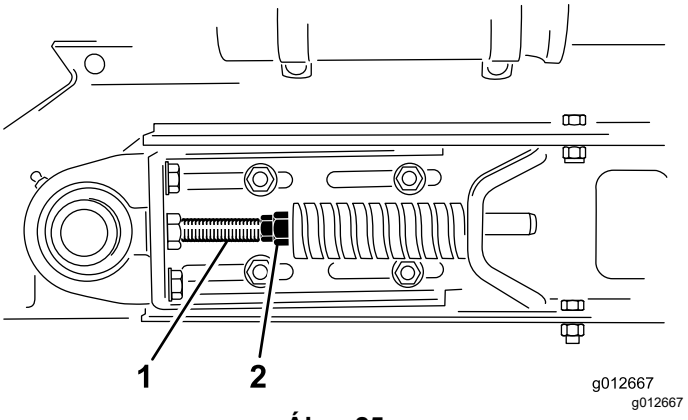

Ábra 25

1. Feszítőrudak
2. Ellenanya

2. A gép mindkét oldalán távolítsa el a 2 fejescsavart, a 2 alátétet és a 2 önbiztosító anyát, amelyek a tartályt rögzítik a csúszókeretes sínekhez (Ábra 26).

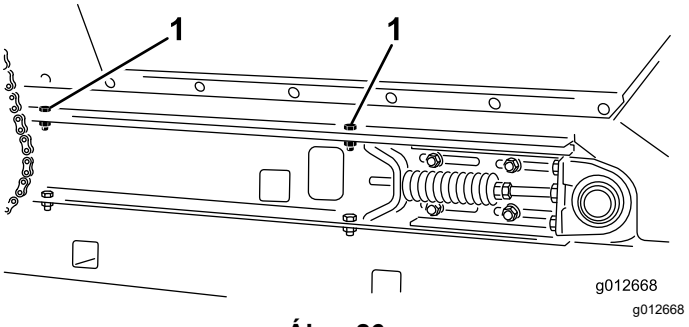

Ábra 26

A képen a gép jobb oldala látható.

1. Fejescsavarok (tartály rögzítése)

3. Hajtsa hátra a tartályt, és támassza a falhoz, oszlophoz, létrához stb. (Ábra 27).

   Fontos: **A kefe vagy a hidraulikus csatlakozók károsodásának elkerülése érdekében ne hagyja, hogy a tartály a gép hátsó oldalához támaszkodjon.**

   Ügyeljen arra, hogy a tartályt a középvonalát meghaladóan felhajtsa és/vagy a falhoz vagy oszlophoz támassza, megakadályozva a tartály véletlen leesését a munkaterületre (Ábra 27).

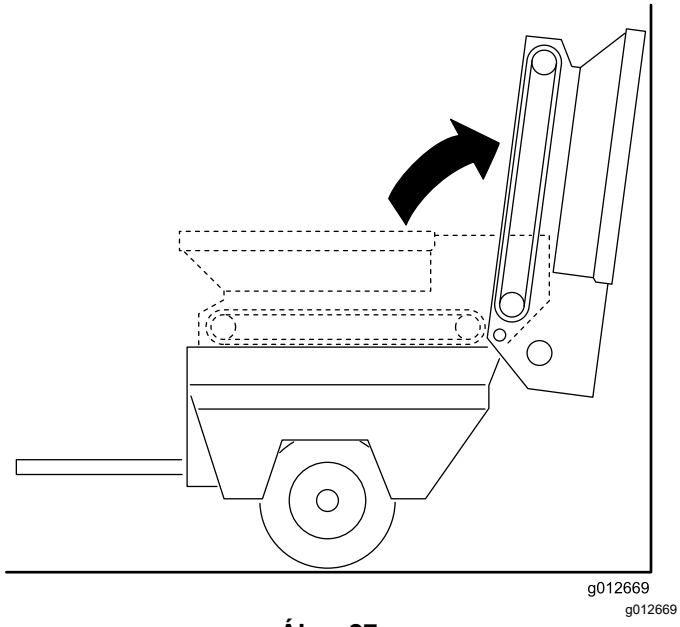

Ábra 27

4. A gép jobb oldalán lazítsa meg a csúszókeretes sínt a jobb oldali lökhárítóhoz rögzítő 2 fejescsavart (Ábra 28). Ügyeljen arra, hogy a fejescsavarok elég lazák legyenek a csúszóágy felhajtásához.

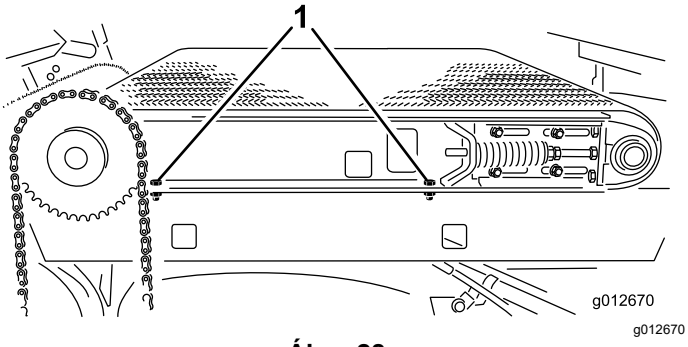

Ábra 28

1. Fejescsavarok (csúszókeretes sín)

5. A gép bal oldalán szerelje ki a csúszókeretes sínt a bal oldali lökhárítóhoz rögzítő 2 fejescsavart és 2 alátétet (Ábra 29).

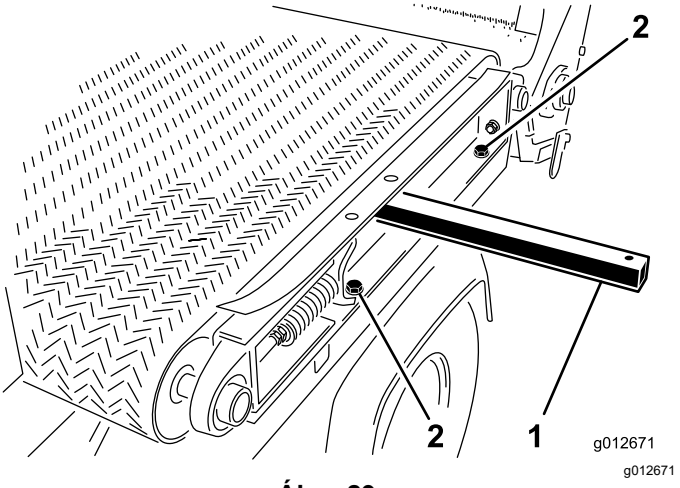

Ábra 29

1. Emelőrúd
2. Fejescsavarok (csúszókeretes sín)

A szalag eltávolítása

Vágja el a szalagot és távolítsa el a görgőkről.

A szalag beszerelése

1. A bal oldali csúszókeretes sínen lévő furaton keresztül illessze be az emelőrudat, majd azt megemelve enyhén hajtsa fel a keretsínt; lásd: Ábra 29, A csúszóágy szétszerelése (oldal 24).
2. Helyezze a szalagot az emelőrúd és a görgők fölé, amennyire lehetséges.
3. Helyezzen műanyag szalagszerszámot az egyes görgők és a szalag közé.

   Forgassa addig a görgőket, amíg minden szerszám az adott görgő külső oldalára nem kerül. Helyezze a szerszámot a szalag közepén lévő bordán túlra.
4. Addig csúsztassa tovább a szalagot és a szalagszerszámokat a görgőkre, amíg a szalag a görgők közepére nem kerül.
5. Távolítsa el a szalagszerszámokat.
6. Igazítsa meg a szalagot, hogy a szalagborda az egyes görgőkön lévő illesztési barázdákba kerüljön.

A csúszóágy összeszerelése

1. A gép bal oldalán szerelje a csúszókeretes sínt a bal oldali lökhárítóhoz (Ábra 30) azzal a 2 fejescsavarral és 2 alátéttel, amelyet A csúszóágy szétszerelése (oldal 24)című szakaszban távolított el, majd húzza meg a fejescsavarokat.

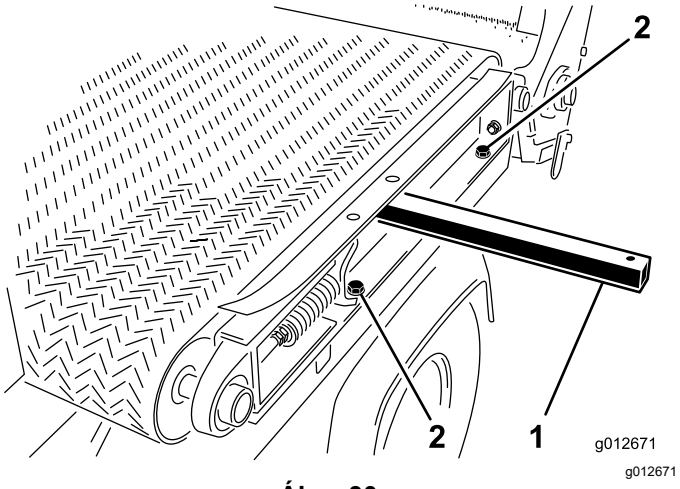

Ábra 30

1. Emelőrúd
2. Fejescsavarok (csúszókeretes sín)

2. A gép jobb oldalán húzza meg a csúszókeretes sínt a jobb oldali lökhárítóhoz rögzítő 2 fejescsavart (Ábra 31).

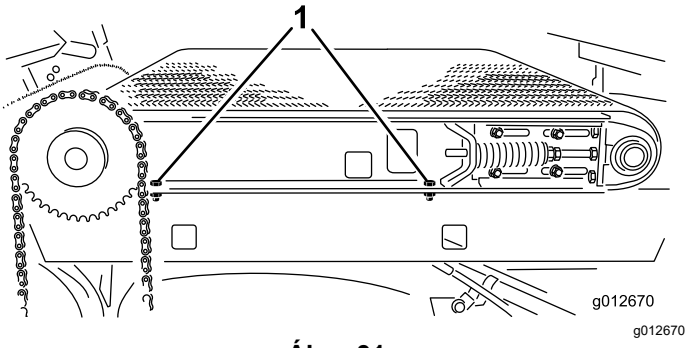

Ábra 31

1. Fejescsavarok (csúszókeretes sín)

3. Óvatosan fordítsa le a tartályt, rá a csúszókeretes sínekre; lásd: Ábra 27, A csúszóágy szétszerelése (oldal 24).
4. A gép mindkét oldalán rögzítse a tartályt a csúszókeretes sínekhez (Ábra 32) azzal a 2 fejescsavarral, 2 alátéttel és 2 önbiztosító anyával, amelyet A csúszóágy szétszerelése (oldal 24)című szakaszban távolított el.

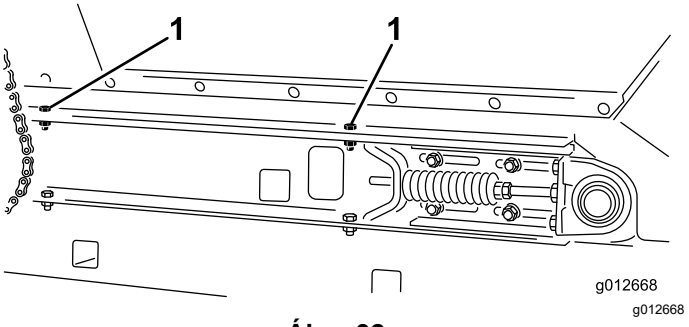

Ábra 32

A képen a gép jobb oldala látható.

1. Fejescsavarok (tartály rögzítése)

5. Állítsa be a szállítószalag feszességét; lásd: A szállítószalag feszességének beállítása (oldal 23).

A szállítólánc beszerelése

1. Helyezze fel a láncot a kis lánckerékre, majd rögzítse a láncot a fő lánctaggal (Ábra 33).

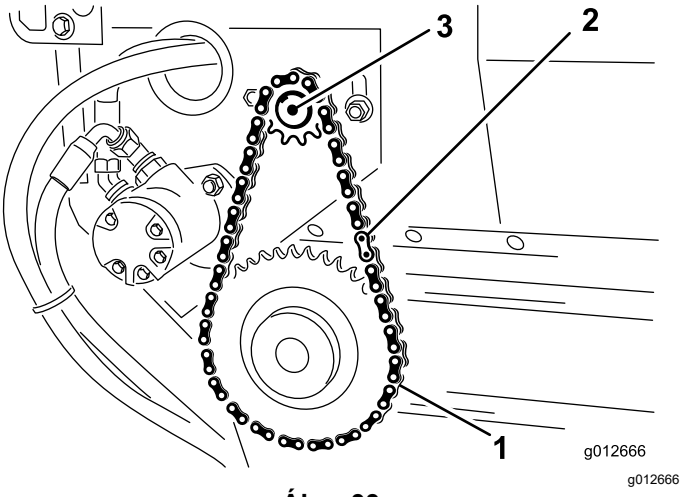

Ábra 33

1. Hajtólánc
2. Fő lánctag
3. Motor

2. Ha meglazította a motorrögzítő csavarokat, állítsa be a szállítószalaglánc feszességét, lásd: A szállítószalag láncfeszességének beállítása (oldal 22).
3. Szerelje fel a láncburkolatot (Ábra 34).

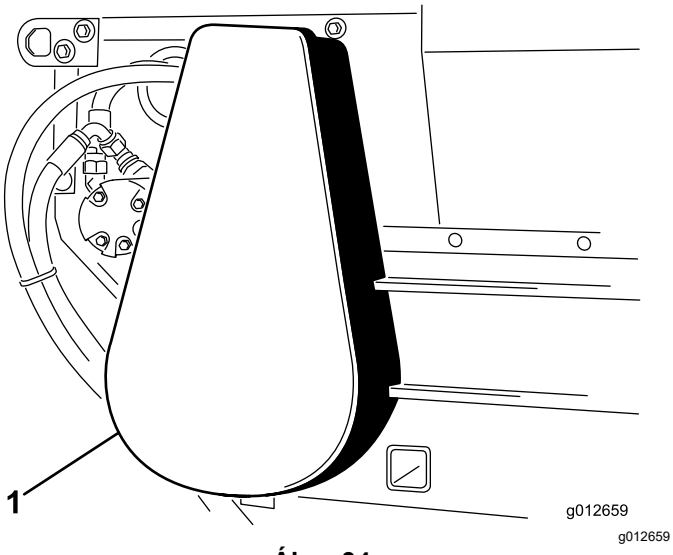

Ábra 34

1. Láncburkolat

Hidraulikarendszer karbantartása

A hidraulika-rendszerrel kapcsolatos óvintézkedé-sek

- Azonnal kérjen orvosi segítséget, ha hidraulikafolyadék került a bőre alá. A bejutott folyadékot pár órán belül orvossal sebészileg el kell távolíttatni.
- Mielőtt nyomás alá helyezi a hidraulika-rendszert, győződjön meg arról, hogy minden hidraulikatömlő és -vezeték megfelelő állapotban van, és az összes hidraulikus csatlakozó és szerelvény szorosan illeszkedik.
- Egyetlen testrészével se kerüljön közel olyan szivárgó lyukakhoz, fúvókákhoz, ahonnan nagynyomású hidraulikafolyadék távozhat.
- A hidraulikafolyadék esetleges szivárgását ellenőrizze kartonlap vagy papírlap segítségével.
- Szüntesse meg biztonságosan a nyomást a hidraulika-rendszerben, mielőtt bármilyen munkába kezd rajta.

A hidraulikus vezetékek és tömlők ellenőrzése

Szolgáltatásszünet: Minden egyes használat előtt, vagy naponta

Ellenőrizze naponta a hidraulikavezetékeket és -tömlőket szivárgás, megcsavarodott tömlők, laza tartóelemek, kopás, időjárás miatti öregedés és kémiai elhasználódás szempontjából. A gép használatának megkezdése előtt végezze el az összes szükséges javítást.

A hidraulikafolyadékra vonatkozó előírások

A tartályt gyárilag kiváló minőségű hidraulikafolyadékkal töltik fel. Ellenőrizze a hidraulikafolyadék szintjét, mielőtt először beindítja a motort, majd utána naponta; lásd: A hidraulikafolyadék szintjének ellenőrzése (oldal 28).

Javasolt hidraulikafolyadék: Toro PX Extended Life Hydraulic Fluid (megnövelt élettartamú hidraulikafolyadék); kapható 19 literes kannában és 208 literes hordóban.

Megjegyzés: A javasolt cserefolyadék használata esetén ritkábban kell cserélni a folyadékot és a szűrőt.

Alternatív hidraulikafolyadékok: ha a Toro PX Extended Life Hydraulic Fluid nem kapható, használhat hagyományos, olyan petróleumalapú hidraulikafolyadékot, amelynek a tulajdonságai megfelelnek az alábbi anyagjellemzőknek és megfelel az iparági szabványoknak. Ne használjon szintetikus folyadékot. Forduljon a kenőanyag forgalmazójához a megfelelő termékkel kapcsolatban.

Megjegyzés: A Toro nem vállalja a felelősséget a nem megfelelő helyettesítő termék használatából eredő károkért, használja ezért megbízható, neves gyártó termékét.

Magas viszkozitásindexű/alacsony dermedéspontú, kopásgátló hidraulikafolyadék, ISO VG 46

Anyagjellemzők:

Viszkozitás, ASTM D445	40 °C-on 44–48 cSt
Viszkozitási index, ASTM D2270	140 vagy magasabb
Dermedéspont, ASTM D97	-37 °C és -45 °C között
Iparági előírások:	Eaton Vickers 694 (I-286-S, M-2950-S/35VQ25 vagy M-2952-S)

Megjegyzés: Sok hidraulikafolyadék majdnem színtelen, ezért nehéz észrevenni a szivárgását. A hidraulikafolyadékhoz piros festékadalék kapható 20 ml-es palackban. A palack tartalma 15–22 l hidraulikafolyadékhoz elegendő. 44-2500 cikkszámon megrendelhető a hivatalos Toro-forgalmazótól.

Fontos: **A Toro által egyedüliként elfogadott, biológiailag lebomló szintetikus hidraulikafolyadék a Toro Premium Synthetic Biodegradable Hydraulic Fluid. Ez a folyadék kompatibilis a Toro hidraulika-rendszereiben használt elasztomerekkel, és széles hőmérséklet-tartományban használható. Ez a folyadék kompatibilis a hagyományos ásványi olajokkal, de maximális a teljesítménye, és biológiailag lebomlik. A hidraulika-rendszerből alaposan ki kell mosni a hagyományos folyadékot. Az olaj 19 literes kannában és 208 literes hordóban kapható a hivatalos Toro-márkakereskedésekben.**

A hidraulikafolyadék szintjének ellenőrzése

Szolgáltatásszünet: Minden egyes használat előtt, vagy naponta

1. Végezze el az itt bemutatott lépéseket: Felkészülés karbantartásra (oldal 20).
2. Tisztítsa meg a hidraulikatartály betöltőnyaka és sapkája körüli területet, majd távolítsa el a sapkát (Ábra 35).

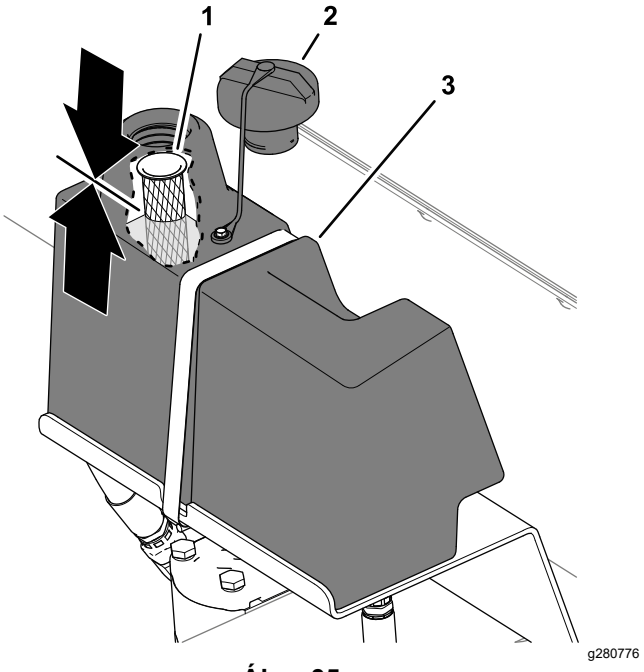

Ábra 35

1. Rostély (töltőnyílás)
2. Hidraulikatartály-sapka
3. Hidraulikatartály

3. Ellenőrizze a hidraulikafolyadék szintjét.

   A folyadékszintnek a tőltőnyílásban lévő rostély felénél kell lennie (Ábra 35).
4. Ha a szint alacsony, a szint növeléséhez töltsön be a megadott hidraulikafolyadékból.
5. Szerelje vissza a hidraulikatartály-sapkát (Ábra 35).

A hidraulikaszűrő cseréje

Szolgáltatásszünet: Minden 1000 órában—**Ha a javasolt hidraulikafolyadékot használja,** cserélje ki a hidraulikaszűrőt.

Minden 800 órában—**Ha nem a javasolt hidraulikafolyadékot használja, vagy valaha is alternatív folyadékot töltött a tartályba,** cserélje ki a hidraulikaszűrőt.

1. Végezze el az itt bemutatott lépéseket: Felkészülés karbantartásra (oldal 20).
2. Tisztítsa meg a szűrő és a hidraulikus vezérlőtömb körüli területet, helyezzen egy felfogóedényt a szűrő alá, majd távolítsa el a szűrőt (Ábra 36).

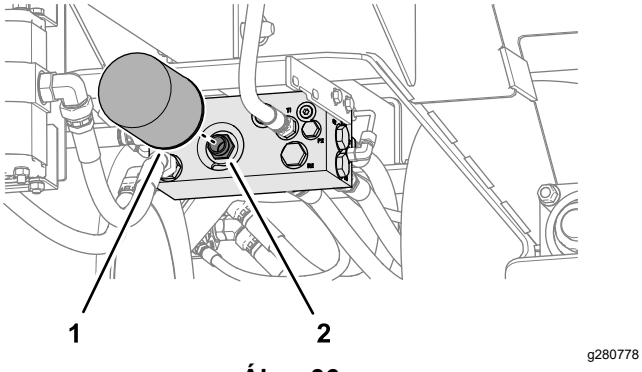

Ábra 36

1. Hidraulikaszűrő
2. Szűrőtartó (hidraulikus vezérlőtömb)

3. Kenje meg az új szűrő tömítését a megadott hidraulikafolyadékkal; lásd: A hidraulikafolyadékra vonatkozó előírások (oldal 27).
4. Tisztítsa meg a hidraulikus vezérlőtömb szűrőtartó területét (Ábra 36).
5. Csavarja rá a szűrőt a szűrőtartóra a tömítés csonkjáig, majd fél fordulattal húzza meg a szűrőt.
6. Vontassa a gépet a hidraulika-rendszer meghajtásához, majd ellenőrizze a hidraulikafolyadék szivárgását.

A hidraulikafolyadék cseréje

Szolgáltatásszünet: Minden 2000 órában—**Ha a javasolt hidraulikafolyadékot használja,** cserélje le a hidraulikafolyadékot.

Minden 800 órában—**Ha nem a javasolt hidraulikafolyadékot használja, vagy valaha is alternatív folyadékot töltött a tartályba,** cserélje le a hidraulikafolyadékot.

A hidraulikafolyadék-tartály űrtartalma: kb. 9,5 l

Fontos: **Ha a folyadék elszennyeződött, forduljon a hivatalos Toro-forgalmazóhoz, mivel a teljes hidraulika-rendszert le kell eresztenie. A szennyezett folyadék a tiszta olajhoz képest tejszerűnek vagy feketének tűnik.**

1. Végezze el az itt bemutatott lépéseket: Felkészülés karbantartásra (oldal 20).
2. Helyezzen egy 9,5 l űrtartalmú felfogóedényt a hidraulikus vezérlőtömb alá (Ábra 37).

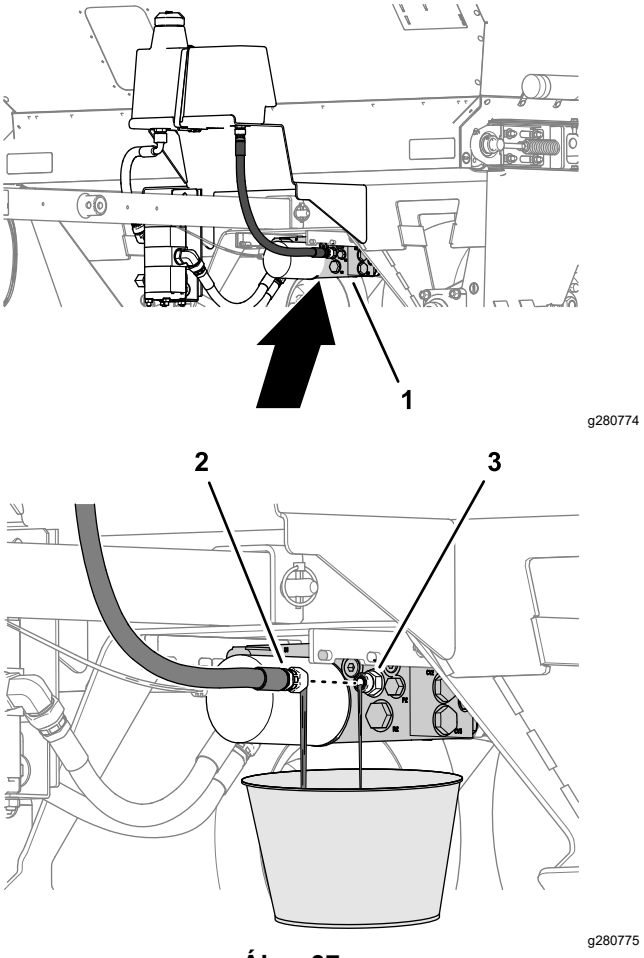

Ábra 37

1. Hidraulikus vezérlőtömb
2. Visszatérő ági tömlő
3. Szerelvény (hidraulikus vezérlőtömb)

3. Távolítsa el a visszatérő ági tömlőt a hidraulikus vezérlőtömb szerelvényéről, majd ürítse le az összes hidraulikafolyadékot a tartályból (Ábra 37).
4. Szerelje vissza és húzza meg a visszatérő ági tömlőt (Ábra 37).
5. Tisztítsa meg a hidraulikatartály betöltőnyaka és sapkája körüli területet, majd távolítsa el a sapkát; lásd: Ábra 35, A hidraulikafolyadék szintjének ellenőrzése (oldal 28).
6. Töltsön be kb. 9,5 l mennyiséget a megadott hidraulikafolyadékból; lásd: A hidraulikafolyadékra vonatkozó előírások (oldal 27).

   Fontos: **Csak a megadott hidraulikafolyadékot használja. Az egyéb folyadékok károsíthatják a hidraulika-rendszer részegységeit.**
7. Ellenőrizze a folyadékszintet, majd töltsön be elegendő mennyiséget a következő szakaszban

megadottak szerint: A hidraulikafolyadék szintjének ellenőrzése (oldal 28).

Fontos: **Ne töltse túl a tartályt hidraulikafolyadékkal.**

8. Szerelje vissza a hidraulikatartály-sapkát; lásd: Ábra 35, A hidraulikafolyadék szintjének ellenőrzése (oldal 28).

A kefe karbantartása

A kefe helyzetének és kopásának ellenőrzése

Szolgáltatásszünet: Minden 40 órában

A kefének elég közeli érintkezésbe kell lépnie a szállítószalaggal ahhoz, hogy szétszórja a fejtrágyázási anyagot, ugyanakkor a szalag nem korlátozhatja a kefe forgását. Beállításuk ellenőrzése céljából egy darab kemény papír helyezhető a szállítószalag és a kefe közé.

1. Helyezzen egy darab kemény papírt a szállítószalag és a kefe közé, hogy ellenőrizze a beállításukat.
2. Ellenőrizze, hogy a kefe magassága minden oldalon megegyezik-e.
3. Ellenőrizze a kefesörték állapotát.

   Ha a sörték túlságosan elkoptak, cserélje ki a kefét. Amennyiben a sörték egyenetlenül koptak el, cserélje ki a fejét, vagy állítsa be a kefe helyzetét; lásd: A kefe helyzetének beállítása (oldal 30).

A kefe helyzetének beállítása

Megjegyzés: Nedves fejtrágyázási anyag használata esetén szükség lehet a kefe helyzetének beállítására, hogy a sörték anélkül seperjék ki az anyagot a szállítószalag egyes bordái közül, hogy eközben túlságosan közelről érintenék a szalag sima részét.

1. Lazítsa meg a csapágyházat rögzítő anyákat (Ábra 38) a gép jobb oldalán.

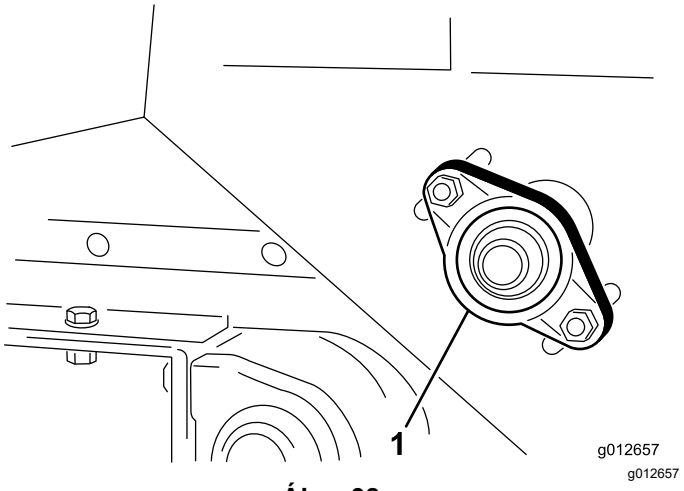

Ábra 38

1. Csapágyház

2. Lazítsa meg a kefemotort rögzítő anyákat (Ábra 39) a gép bal oldalán.

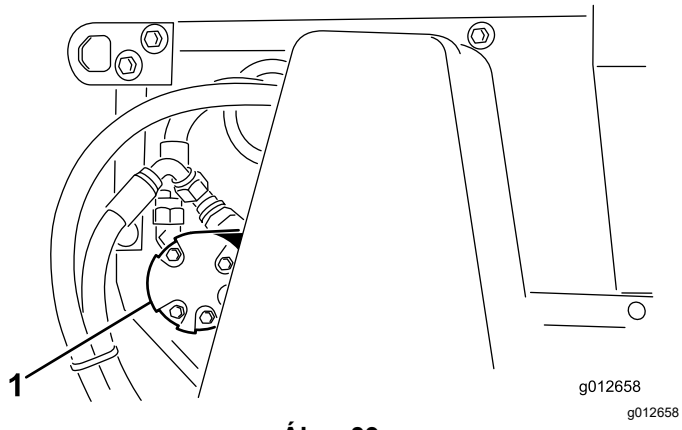

Ábra 39

1. Kefemotor

3. Csúsztassa a kefét a helyére a jobb oldalon, és rögzítse az anyákat.
4. Csúsztassa a kefét a helyére a bal oldalon, és rögzítse az anyákat.
5. Helyezzen egy darab kemény papírt a kefe és a szállítószalag közé.

   A kefe magasságának oldalról oldalra egyeznie kell.
6. Ha megfelelő a kefe helyzete, húzza meg az anyákat.

   Ha a kefe helyzete nem megfelelő, ismételje meg az 1–6. lépést.

Tisztítás

A gép lemosása

- Alaposan tisztítsa meg a gépet, különösen a tartály belsejét. Tisztítsa meg a tartály és a szállítószalag területét a homokszemcséktől.
- Mossa le a gépet szükség szerint csak vízzel vagy enyhe mosószerrel is. A gép lemosásához rongyot is használhat.

Fontos: **A gép tisztítására ne használjon sós vizet (brakkvíz), se tisztított szennyvizet.**

Fontos: **Ne használjon nagynyomású mosót a gépen. A nagynyomású mosó károsíthatja az elektromos rendszert, lelazíthat fontos címkéket, vagy kimoshatja a fontos zsírt a súrlódó pontokból. Kerülje a túlzott vízhasználatot a vezetékek és a hidraulikus vezérlőtömb közelében.**

Tárolás

Biztonságos tárolás

- Állítsa le a gépet, vegye ki az indítókulcsot (ha van), és várja meg, amíg az összes mozgó alkatrész leáll, csak ezután hagyja el a kezelőülést. Hagyja lehűlni a gépet, mielőtt beállítási, szervizelési, tisztítási vagy tárolási munkába kezd rajta.
- Ne tárolja a gépet vagy az üzemanyagtartályt olyan helyen, ahol nyílt láng, szikra vagy őrláng fordul elő, mint például vízmelegítőkön vagy más eszközökön.

A gép felkészítése tárolásra

- Parkolja le a gépet kemény, sík talajon, húzza be a rögzítőféket, állítsa le a motort, vegye ki az indítókulcsot és várja meg, amíg minden mozgó alkatrész megáll, mielőtt elhagyja a gépet.
- A választható emelő felszerelése esetén fordítsa el a vízszintes (utazó) helyzetből függőleges helyzetbe.
- Alaposan tisztítsa meg a homokszórót, különösen a tartály belsejét. A tartály és a szállítószalag területének maradék homokszemcséktől mentesnek kell lennie.
- Húzza meg az összes kötőelemet.
- Zsírozza be az összes zsírzószemet és csapágyat. Törölje le a felesleges kenőanyagot.
- A szállítószalag élettartamának meghosszabbítása érdekében a berendezést közvetlen napfénytől védett helyen kell tárolni. Szabadtéri tárolása esetén ajánlott fedéllel lezárni a tartályt.
- Ellenőrizze a hajtólánc feszességét. Szükség esetén állítsa be a feszességet.
- Ellenőrizze a szállítószalag feszességét. Szükség esetén állítsa be a feszességet.
- A homokszóró tárolásból történő elővétele során ellenőrizze a szalag egyenletes működését, mielőtt anyagot töltene a tartályba.

Hibakeresés és elhárítás

Probléma	Lehetséges ok	Javító intézkedés
A vezérlő vezetékeket nehéz csatlakoztatni vagy leválasztani.	1. A vontatóegység nem megfelelő csatlakozóval rendelkezik. 2. A be-/kikapcsolási csatlakozások kapcsolása a fékvezetékekkel együtt történik.	1. Vásároljon másik vezetékköteget hivatalos Toro-forgalmazójától. 2. Javítsa meg a csatlakozásokat.
A homokszórót nehéz a vontatóegységgel húzni.	1. A kerékmotorok/-szivattyúk nem forognak. 2. Aktiválódott a fék mágnestekercse. 3. A hidraulikafolyadék forró.	1. A hidraulika-rendszer csöveit fordítva kötötték be. 2. Ellenőrizze a vezetékeket. 3. Hárítsa el a fennálló állapotot.
A gépből hidraulikafolyadék szivárog.	1. A szerelvények lazák. 2. Az olajszűrő laza. 3. Egy szerelvényből hiányzik az O-gyűrű. 4. A hidraulikatartályt túltöltötték folyadékkal.	1. Húzza meg a szerelvényeket. 2. Húzza meg az olajszűrőt. 3. Szerelje be a hiányzó O-gyűrűt. 4. Távolítson el némi hidraulikafolyadékot a tartályból.
A szállítószalag és/vagy a kefe nem működik.	1. A mágnestekercs vezetéke nem szolgáltat 12 V-ot. 2. Megsérült vagy elhasználódott a kézi vezérlőkapcsoló. 3. A hidraulikus motorok/-szivattyúk nem forognak. 4. A szállítószalag csúszik.	1. Ellenőrizze a biztosítékot és az elektromos csatlakozásokat. 2. Ellenőrizze a folytonosságot a kapcsoló mentén, és vizsgálja meg a mágnestekercs csatlakozójában lévő diódát. 3. Ellenőrizze a kerékhajtás láncát. 4. Ellenőrizze a szállítószalag feszességét.
A szállítószalag elállítódott vagy elmozdult a pályáról.	1. A görgők között nem egyenlő a középponti távolság. 2. A szalag feszessége nem megfelelő. 3. A csapágyzárgyűrűk rögzítőgörgője nem feszes. 4. A szalagborda nem illeszkedik a görgőkön lévő barázdába.	1. Állítsa be az oldalankénti távolságot. 2. Gondoskodjon a rugók egyenlő összenyomásáról a gép mindkét oldalán. 3. Húzza meg a csapágyzárgyűrűket. 4. Igazítsa össze a szalagbordát a görgőkön lévő barázdákkal.

Kapcsolási vázlat

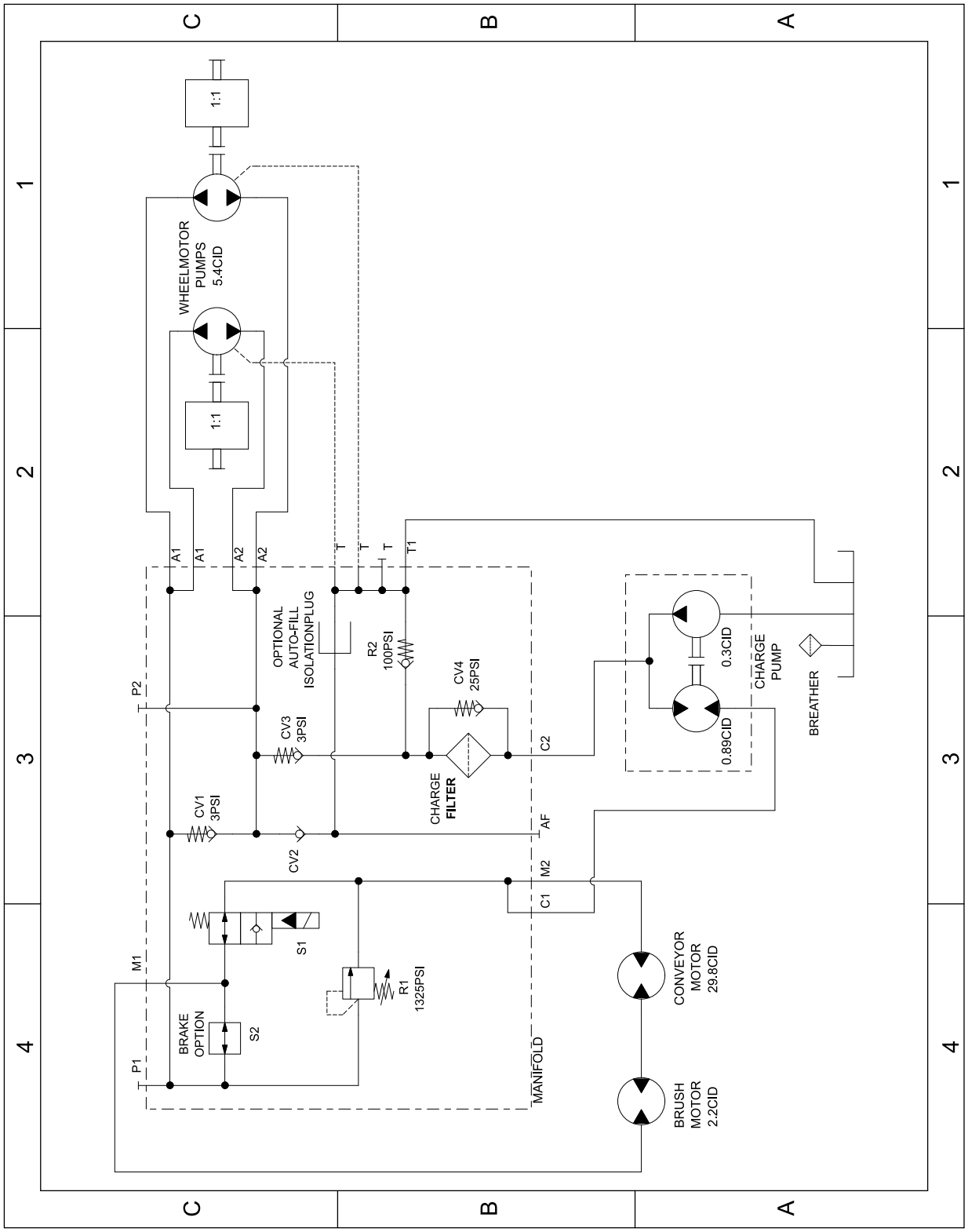

Hidraulikus rendszerrajz, 138-5972 (Rev. A)

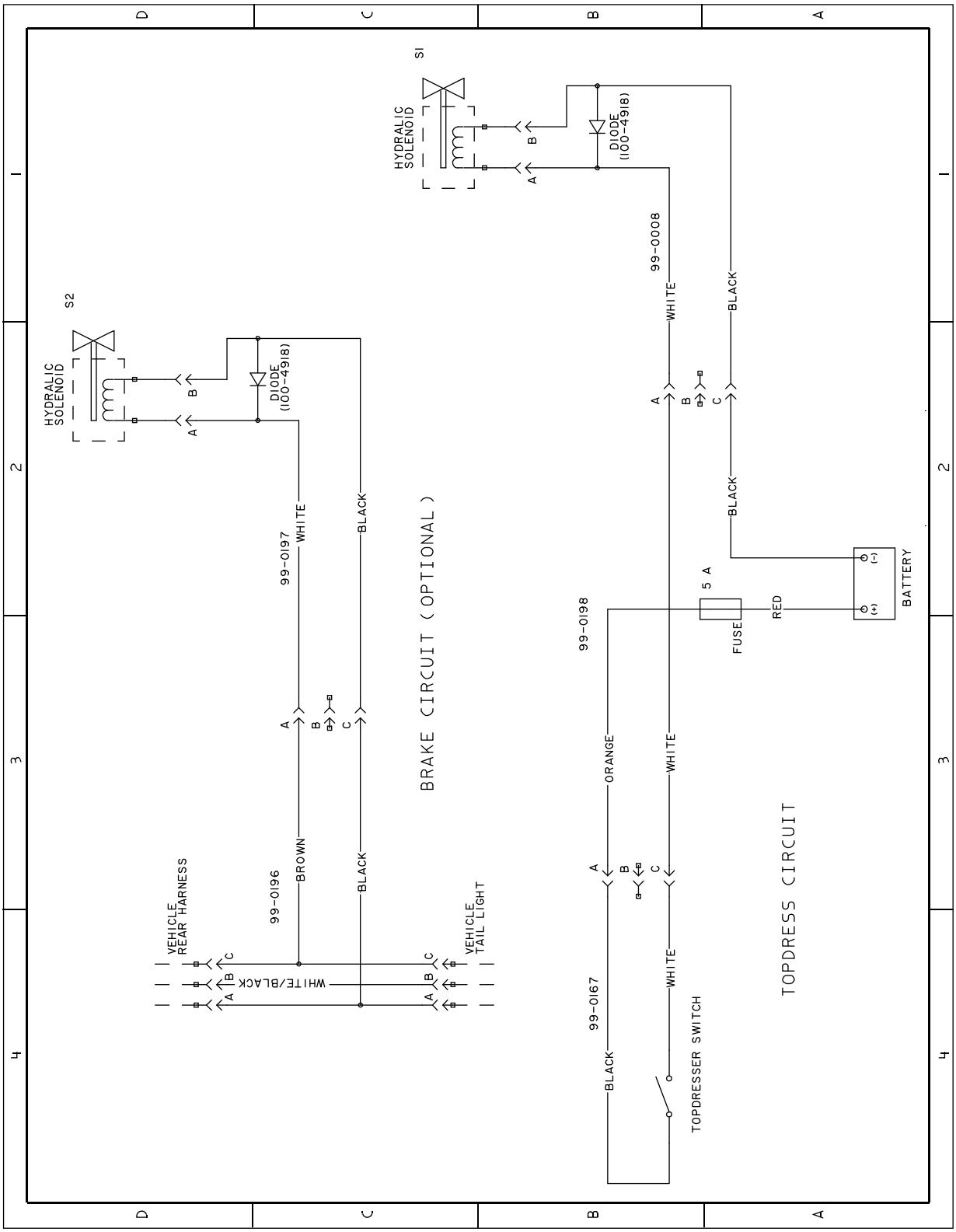

g269551

Kapcsolási rajz, 100-7687 (Rev. A)

Megjegyzések:

Megjegyzések:

EEA/UK adatvédelmi nyilatkozat

A Toro az alábbi módon használja fel az Ön személyes adatait

A The Toro Company („Toro”) tiszteletben tartja személyes adatainak bizalmasságát. Amikor megvásárolja valamelyik termékünket, birtokunkba kerülhet néhány személyes adata közvetlenül Öntől vagy a helyi Toro vállalaton, illetve -kereskedőn keresztül. A Toro ezeket az információkat a szerződéses kötelezettségek teljesítése céljából – például jótállás nyilvántartásba vételére, jótállási igény feldolgozása vagy termék visszahívása esetén történő kapcsolatfelvételre és jogszerű üzleti célokra – használja fel, például a vevői elégedettség mérése, termékeink javítása vagy olyan termékinformációk biztosítása érdekében, amelyek érdekesek lehetnek az Ön számára. A Toro a fenti tevékenységek bármelyikével kapcsolatban megoszthatja az Ön adatait a Toro kapcsolt vállalkozásaival, kereskedőivel vagy más üzleti partnereivel. Személyes adatait akkor is nyilvánosságra hozhatjuk, ha a törvény ezt előírja, vagy ha vállalkozás eladásával, vásárlásával vagy egyesülésével kapcsolatban merül fel erre igény. Marketingcélokból soha nem adjuk ki az Ön személyes adatait más vállalat számára.

Személyes adatai megőrzése

A Toro a személyes adatait addig őrzi meg, amíg az a fenti célokból fontos lehet, valamint a jogszabályi előírásoknak megfelelően. A hatályos megőrzési időszakkal kapcsolatos további tájékoztatásért vegye fel a kapcsolatot a következő címmel: legal@toro.com.

A Toro biztonsággal kapcsolatos elkötelezettsége

Személyes adatait az Egyesült Államokban vagy más olyan országban is feldolgozhatják, amely kevésbé szigorú adatvédelmi jogszabályokkal rendelkezik, mint a lakóhely szerinti országa. Amikor adatait a lakóhelye szerinti országon kívül továbbítjuk, megtesszük a jogilag megkövetelt lépéseket adatai védelmének biztosítása érdekében, valamint annak biztosítására, hogy azokat biztonságosan kezeljék.

Hozzáférés és helyesbítés

Önnek joga van személyes adatai kijavításához vagy felülvizsgálatához, illetve az adatok feldolgozásának tiltásához vagy korlátozásához. Ezek kapcsán írjon a legal@toro.com címre. Ha aggodalmai vannak azzal kapcsolatban, hogy a Toro miként kezeli az Ön adatait, bátran tegye fel kérdéseit közvetlenül nekünk. Felhívjuk figyelmét, hogy az európai lakosoknak jogukban áll panaszt tenni az adatvédelmi hatóságnál.

65. számú kaliforniai indítvány, figyelmeztetési információk

Mi ez a figyelmeztetés?

Találkozhat olyan termékkel, amelyen az alábbi figyelmeztető címke látható:

FIGYELMEZTETÉS: Rákot okozó és a szaporítószervekre káros hatások – www.p65Warnings.ca.gov.

Mi az a 65. indítvány?

A 65. indítvány hatálya minden olyan vállalatra érvényes, amely Kaliforniában működik, Kaliforniában értékesít termékeket, Kaliforniában gyárt vagy oda hoz be termékeket. Az indítvány engedélyezi, hogy a kaliforniai kormányzó kezelje és közzétegye a rákot, a születési rendellenességeket és/vagy más reproduktív károkat okozó vegyi anyagok jegyzékét. Az évente frissülő listán több száz, a mindennapi használatú cikkekben megtalálható vegyi anyag szerepel. A 65. indítvány célja a nyilvánosság tájékoztatása az ilyen vegyi anyagoknak való kitettségről.

A 65. indítvány nem tiltja be az ilyen vegyi anyagokat tartalmazó termékek értékesítését, csak előírja, hogy jelenjen meg az ezzel kapcsolatos figyelmeztetés a terméken, annak csomagolásán vagy a hozzá mellékelt dokumentációban. A 65. indítvány figyelmeztetése azt sem jelenti, hogy a termék megsért bármilyen termékbiztonsági szabványt vagy előírást. California kormánya egyértelművé tette, hogy a 65. indítvány figyelmeztetése „nem szabályozási határozat, amely szerint a termék »biztonságosnak« vagy »nem biztonságosnak« tekinthető”. Sok ilyen vegyi anyag évek óta használatos a mindennapi termékekben, dokumentált károsító hatás nélkül. További tájékoztatás:https://oag.ca.gov/prop65/faqs-view-all.

A 65. indítvány figyelmeztetése azt jelenti, hogy a vállalat (1) értékelte a kitettséget, és arra a megállapításra jutott, hogy az meghaladja a „nem jelentős kockázati szintet”; vagy (2) úgy döntött, hogy a figyelmeztetést saját belátása szerint kihelyezi a felsorolt vegyi anyagok jelenléte miatt, anélkül, hogy felmérné az esetleges kitettség mértékét.

Ez a törvény mindenütt érvényes?

A 65. indítvány figyelmeztetései kizárólag a kaliforniai törvények hatálya alatt kötelező érvényűek. A figyelmeztetések Kaliforniában számos helyen, beleértve, de nem kizárólagosan éttermekben, élelmiszerboltokban, szállodákban, iskolákban és kórházakban, valamint termékek széles skáláján láthatók. Emellett egyes online és postai úton forgalmazó kiskereskedők is kihelyezik a 65. indítvány figyelmeztetéseit a weboldalukon vagy a katalógusaikban.

Hogyan viszonyulnak a kaliforniai figyelmeztetések a szövetségi határokhoz?

A 65. indítvány előírásai gyakran szigorúbbak a szövetségi és nemzetközi előírásoknál. Számos olyan anyag létezik, amelynél ki kell helyezni a 65. indítvány figyelmeztetését már olyan szint elérésekor is, amely jóval alacsonyabb a szövetségileg előírt határértéknél. A 65. indítvány előírt figyelmeztetési szintje ólom esetében például 0,5 µg/nap, amely jóval alacsonyabb a szövetségi és a nemzetközi szabványok szerinti értéknél.

Miért nem látható minden hasonló terméken ez a figyelmeztetés?

- A Kaliforniában értékesített termékeken kötelező a 65. indítvány szerinti feliratozás, a máshol értékesítettek esetében viszont nem.
- A 65. indítvány által érintett vállalat köthet olyan megállapodást, amely előírja a 65. indítvány figyelmeztetéseinek kihelyezését a termékeire, míg más hasonló termékeket gyártó vállalatokra esetleg nem érvényes ilyen követelmény.
- A 65. indítvány hatálya nem konzisztens.
- Dönthet úgy a vállalat, hogy nem ad figyelmeztetést, mert arra a következtetésre jut, hogy a 65. indítvány szerint nem kötelesek erre; de a termékre vonatkozó figyelmeztetések hiánya nem jelenti azt, hogy a termék mentes a felsorolt vegyi anyagoktól hasonló szinteken.

Miért teszi ki a Toro ezt a figyelmeztetést?

A Toro úgy döntött, hogy a lehető legtöbb információt megadja vásárlóinak a termékeiről, hogy jól megalapozott döntést hozhassanak a megvásárolni kívánt termékkel és annak használatával kapcsolatban. A Toro egyes esetekben egy vagy több felsorolt vegyi anyag jelenlétének ismeretében a kitettség szintjének értékelése nélkül ad figyelmeztetést, mivel nem minden felsorolt vegyi anyag rendelkezik kitettségi határértékkel. Habár a Toro-termékek esetében a kitettség elhanyagolható, vagy jóval a „nem jelentős kockázat” tartományába esik, a biztonság érdekében a Toro úgy határozott, hogy kihelyezi a 65. indítvány figyelmeztetéseit. Továbbá ha a Toro nem biztosítja ezeket a figyelmeztetéseket, California állam vagy egyes magánügyfelek pert indíthatnak, hogy érvényt szerezzenek a 65. indítvány betartásának, ami jelentős büntetéssel jár.

A Toro jótállása

Két év vagy 1500 üzemóra korlátozott jótállás

Feltételek és a hatálya alá tartozó termékek

A The Toro Company és társult vállalata, a Toro Warranty Company egy megállapodás értelmében közösen szavatolják, hogy az Ön kereskedelmi Toro-terméke („termék") 2 évig vagy 1500 üzemórán* át (amelyik előbb következik be) mentes az anyag- és gyártási hibáktól. Ez a szavatosság alkalmazható valamennyi termékre a gyepszellőztetők kivételével (lásd e termékek külön szavatossági nyilatkozatait). Ahol jótállási feltétel áll fenn, költségtérítés nélkül megjavítjuk a terméket, beleértve a diagnosztika, a munkadíj, az alkatrészek és a szállítás költségét. Ez a szavatosság azzal a nappal kezdődik, amelyen a terméket az eredeti kiskereskedelmi vásárlóhoz kiszállították.
* Üzemóra-számlálóval felszerelt termék

Utasítások a szavatossági szolgáltatások igénybevételéhez

Ön felelős a kereskedelmi termékforgalmazó vagy a jogosult kereskedelmi termékértékesítő értesítéséért, akitől Ön a terméket vásárolta, amint úgy gondolja, hogy jótállási feltétel áll fenn. Ha segítségre van szüksége egy kereskedelmi termékforgalmazó vagy jogosult kereskedelmi termékértékesítő telephelyének megállapításához, vagy kérdései vannak szavatossági jogai vagy felelősségei tekintetében, a következő címen léphet velünk kapcsolatba:

Toro Commercial Products Service Department
Toro Warranty Company
8111 Lyndale Avenue South
Bloomington, MN 55420-1196

952–888–8801 vagy 800–952–2740
E-mail: commercial.warranty@toro.com

A tulajdonos felelősségei

A termék tulajdonosaként Ön felelős a *Kezelői kézikönyvben* ismertetett szükséges karbantartások és beállítások végrehajtásáért. A jótállás nem terjed ki a termék szükséges karbantartásának és beállításainak elmulasztásából adódó javításokra.

Tételek és körülmények, amelyek nem tartoznak a szavatosság hatálya alá

A szavatossági időszak alatt előforduló termékhibák vagy meghibásodások nem mindegyike számít anyag- vagy gyártási hibának. Jelen szavatosság nem vonatkozik a következőkre:

- Olyan termékhibák, amelyek a nem a Toro által gyártott cserealkatrészek használata vagy járulékos alkatrészek, illetve módosított, nem Toro márkájú tartozékok és termékek beszerelése és használata miatt következnek be.
- Olyan termékhibák, amelyeket a javasolt karbantartás vagy beállítások végrehajtásának elmulasztása eredményez.
- Olyan termékhibák, amelyek oka a termék helytelen, hanyag vagy felelőtlen használata.
- A használat során elhasznált olyan alkatrészek, amelyek hibátlanok. Példák a termék normál üzemeltetése során elhasználódott vagy felhasznált alkatrészekre, a teljesség igénye nélkül: fékpofák és fékbetétek, tengelykapcsoló-betétek, kések, orsók, görgők és csapágyak (zárt vagy kenhető), alsókések, gyújtógyertyák, önbeálló kerekek és csapágyaik, gumiabroncsok, szűrők, szíjak és a permetező bizonyos alkatrészei, például membránok, fúvókák és visszacsapó szelepek.
- Külső hatásnak számít – a teljesség igénye nélkül – az időjárás, a tárolási mód, a szennyeződések, a nem engedélyezett üzemanyagok, hűtőfolyadékok, kenőanyagok, adalékanyagok, műtrágyák, víz és vegyi anyagok használata.
- A vonatkozó iparági szabványoknak nem megfelelő üzemanyagok (pl. benzin, gázolaj vagy biodízel) használata által okozott meghibásodások vagy teljesítményproblémák.
- Normál zaj, rezgés, elhasználódás és tönkremenetel. A normál elhasználódás körébe tartozik (a teljesség igénye nélkül): az ülések kopás és dörzsölés okozta károsodása, a lekopott festett felületek, az összekarcolt címkék és figyelőablakok.

Alkatrészek

Azok az alkatrészek, amelyek cseréjét szükséges karbantartás keretében ütemezték, az ütemezett cseréig terjedő időszakra szavatoltak. Az e szavatosság hatálya alatt kicserélt alkatrészekre az eredeti termékszavatosság időtartama érvényes, és a Toro tulajdonává válnak. A Toro hozza meg bármely meglévő alkatrész vagy szerelvény javításának vagy cseréjének végső döntését. A szavatosság keretében végzett javításokra a Toro használhat felújított alkatrészeket.

Ciklusálló és lítiumionos akkumulátorokra vonatkozó jótállás

A ciklusálló és a lítiumionos akkumulátorokat az előírt összes kilowattóra-érték jellemzi, amelyet élettartamuk során szolgáltatni tudnak. Az üzemeltetési, újratöltési és karbantartási technikák a teljes akkumulátor-élettartamot meghosszabbíthatják vagy csökkenthetik. Mivel ebben a termékben az akkumulátorok elhasználódnak, az egyes töltések közötti időközökben a hasznos munka mennyisége lassan csökken, amíg az akkumulátor teljesen el nem használódik. A normál fogyasztás következtében elhasználódott akkumulátorok cseréje a terméktulajdonos felelőssége. Megjegyzés: (csak lítiumionos akkumulátor): az elhasználódás arányosan 2 év után várható. További tájékoztatásért lásd az akkumulátorra adott jótállást.

Forgattyús tengelyre adott élettartam-garancia (csak ProStripe 02657 esetén)

Az eredeti berendezésként eredeti Toro dörzstárcsával és a motorindítást biztosító késfékező tengelykapcsolóval (egybeépített késfékező tengelykapcsoló [BBC] + dörzstárcsaegységgel) felszerelt ProStripe esetén az első vásárló számára a motor forgattyús tengelyének meggörbülésére élettartam-garanciát adunk, ha az üzemeltetést az előírt használati és karbantartási eljárások szerint végzi. A súrlódó alátétekkel, késfékező tengelykapcsolóval (BBC) és egyéb hasonló egységekkel szerelt gépekre a forgattyús tengelyre vonatkozó élettartam-garancia nem terjed ki.

Karbantartás a tulajdonos költségén

Motorbeállítás, kenés, tisztítás és fényezés, a szavatosság hatálya alá nem tartozó tételek cseréje, szűrők, hűtőfolyadék, az ajánlott karbantartás elvégzése és néhány normál, a Toro-termékek által igényelt szervizmunka a tulajdonos költségén végezhető.

Általános feltételek

A hivatalos Toro-termékforgalmazó vagy -értékesítő által végzett javítás az egyedüli jogorvoslati lehetőség e szavatosság időtartama alatt.

Sem a The Toro Company, sem pedig a Toro Warranty Company nem felel a közvetett, előre nem látott vagy következményes károkért e szavatosság hatálya alá tartozó Toro-termékek használatával kapcsolatban, beleértve a hibás működés vagy a használat hiányának észszerű időtartamára biztosított helyettesítő berendezés vagy szolgáltatás bármely költségét és kiadását a jelen szavatosság hatálya alá tartozó, függőben lévő javítások befejezéséig. Az alább hivatkozott károsanyag-kibocsátási szavatosságot kivéve (ha az alkalmazható) nincs egyéb kifejezett szavatosság. Az eladhatósággal és a használatra való alkalmassággal kapcsolatos minden beleértett szavatosság ezen kifejezett szavatosság időtartamára korlátozódik.

Némely állam nem engedélyezi a véletlenszerű vagy következményes károk kizárását vagy a beleértett szavatosság időtartamának korlátozását, ezért előfordulhat, hogy a fenti kizárások és korlátozások Önre nem vonatkoznak. Jelen szavatosság Önt speciális törvény adta jogokkal ruházza fel, azonban Ön rendelkezhet egyéb jogokkal is, amelyek államonként eltérőek.

Megjegyzés a károsanyag-kibocsátásra adott jótállásról

A termék károsanyag-kibocsátást szabályozó rendszerére külön szavatossági nyilatkozat vonatkozhat, amely kielégíti az USA környezetvédelmi hivatala (EPA) és/vagy a levegő minőségére vonatkozó California Air Resources Board (CARB) jogszabály rendelkezéseit. A károsanyag-kibocsátást szabályozó rendszer szavatosságára a fent felsorolt üzemóra-korlátozások nem vonatkoznak. Olvassa el a motor károsanyag-kibocsátást szabályozó rendszerére vonatkozó jótállást, amely a termékhez mellékelve vagy a motor gyártója által biztosított dokumentációban található.

Az Egyesült Államokon és Kanadán kívüli országok

Azoknak a vevőknek, akik az Amerikai Egyesült Államokból vagy Kanadából exportáltak Toro-terméket, kapcsolatba kell lépniük a helyi Toro-márkakereskedővel az adott országra vagy régióra vonatkozó garanciaszabályokért. Ha Ön bármilyen okból elégedetlen márkakereskedője szolgáltatásával, vagy nem tudja beszerezni a jótállásra vonatkozó információkat, lépjen kapcsolatba a hivatalos Toro-szervizközponttal.