Form No. 3445-554 Rev A

TORO®

Count on it.

Notendahandbók

Sand Pro® 2040Z

Tegundarnúmer 08706—Raðnúmer 403300001 og upp úr

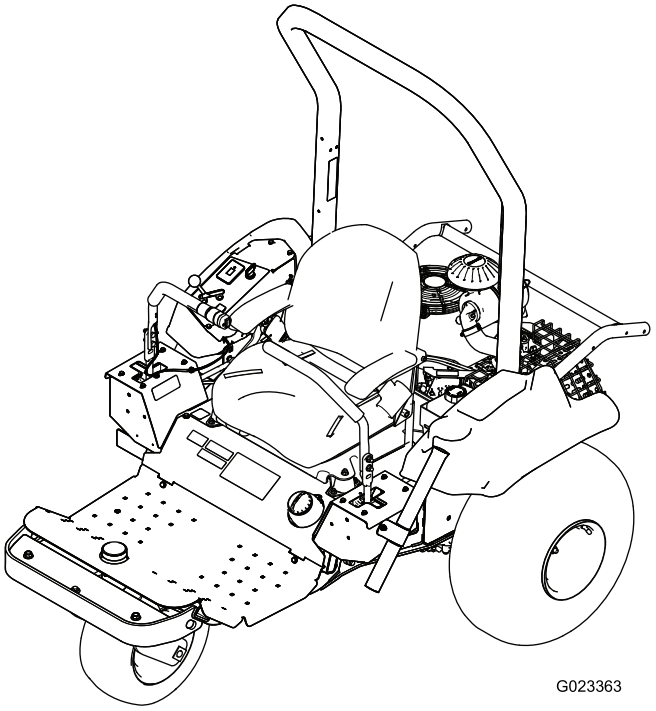

Skráning á www.Toro.com.
Upprunalegar leiðbeiningar (IS)

CE

Þessi vara uppfyllir allar viðeigandi evrópskar reglugerðir; frekari upplýsingar er að finna á aðskildu samræmisyfirlýsingarskjali vörunnar.

Notkun vélarinnar á skógivaxið, runnavaxið eða grasivaxið landsvæði telst brjóta í bága við almenningsauðlindalöggjöf Kaliforníu, hluta 4442 eða 4443, nema vélin sé búin neistavara, samkvæmt skilgreiningu í hluta 4442, henni sé haldið í góðu vinnuástandi eða hún hefur verið byggð, útbúin og viðhaldið þannig að komið sé í veg fyrir eldsvoða.

Neistavara er krafist á vél þessarar vinnuvélar á sumum svæðum samkvæmt staðbundnum reglugerðum eða fylkis- eða alríkislögum og af þeim sökum er hann í boði sem aukabúnaður. Leitið til viðurkennds sölu- og þjónustuaðila Toro ef þörf er á neistavara.

Meðfylgjandi notendahandbók vélarinnar inniheldur upplýsingar um Umhverfisverndarstofnun Bandaríkjanna (EPA) og útblástursreglugerð Kaliforníu fyrir útblásturskerfi, viðhald þeirra og ábyrgð. Hægt er að panta varahluti hjá framleiðanda vélarinnar.

⚠ VIÐVÖRUN

KALIFORNÍA
Viðvörun, tillaga 65

Vélarútblástur frá þessari vöru inniheldur efni sem Kaliforníuríki eru kunnugt um að geti valdið krabbameini og fæðingargöllum eða öðrum æxlunarskaða.

Rafgeymaskaut og tengihlutir innihalda blý og blýsambönd, efni sem Kaliforníuríki er kunnugt um að geti valdið krabbameini og æxlunarskaða. Þvoið hendur eftir meðhöndlun.

Notkun á þessari vöru getur valdið snertingu við efni sem Kaliforníuríki er kunnugt um að geti valdið krabbameini og fæðingargöllum eða öðrum æxlunarskaða.

Inngangur

Þessi vinnuvél, með stýri og sæti fyrir ökumann, er ætluð fyrir fagfólk og verktaka til atvinnunota. Hún er ætluð til viðhalds sandgryfja á golfvöllum og verslunarsvæðum.

Lesið þessar upplýsingar vandlega til að læra að stjórna og sinna réttu viðhaldi á vörunni og til að koma í veg fyrir meiðsl og skemmdir á vörunni. Eigandi ber ábyrgð á réttri og öruggri notkun vörunnar.

Á www.Exmark.com er að finna kennsluefni tengt öryggi og notkun vörunnar, upplýsingar um aukabúnað, upplýsingar um söluaðila og vöruskráningu.

Þegar þörf er á þjónustu, varahlutum frá Toro eða frekari upplýsingum skal hafa samband við viðurkenndan þjónustu- og söluaðila eða þjónustuver Toro og hafa tegundar- og raðnúmer vörunnar við höndina. Mynd 1 sýnir hvar tegundar- og raðnúmerin eru á vörunni. Skrifið númerin í kassann hér á síðunni.

Mikilvægt: **Hægt er að nálgast upplýsingar um ábyrgð, varahluti og aðrar vöruupplýsingar með því að skanna QR-kóðann (ef hann er til staðar) á raðnúmersplötunni með fartæki.**

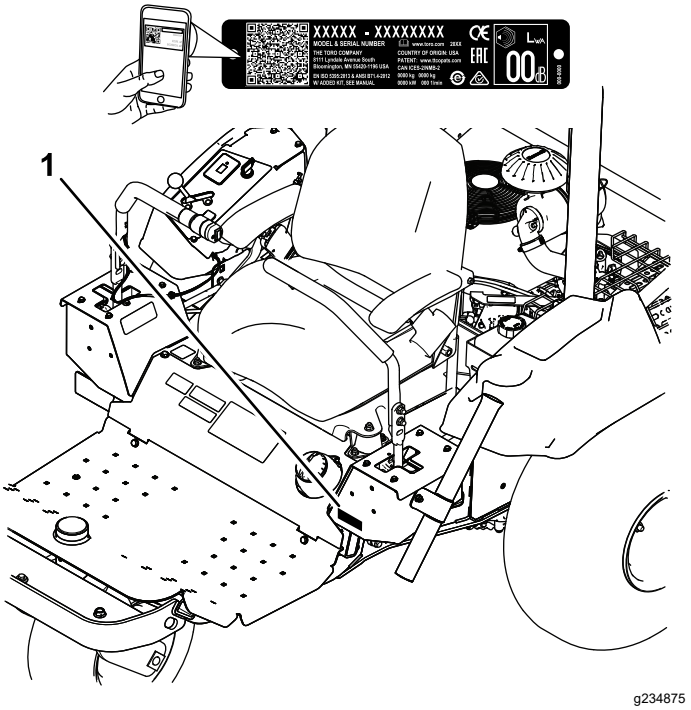

Mynd 1

1. Staðsetning tegundar- og raðnúmera

Tegundarnúmer _____

Raðnúmer _____

© 2018—The Toro® Company
8111 Lyndale Avenue South
Bloomington, MN 55420

Hafið samband í www.Toro.com.
Prentað í Bandaríkjunum
Allur réttur áskilinn

Þessi handbók auðkennir mögulega hættu og í henni eru öryggismerkingar auðkenndar með öryggistáknum (Mynd 2), sem sýna hættu sem kann að valda alvarlegum meiðslum eða dauða ef ráðlögðum varúðarráðstöfunum er ekki fylgt.

g000502

Mynd 2

Öryggistákn

Þessi handbók notar 2 orð til að auðkenna upplýsingar. „**Mikilvægt**“ vekur athygli á sérstökum vélrænum upplýsingum og „**Athugið**“ undirstrikar almennar upplýsingar sem vert er að lesa vandlega.

Efnisyfirlit

Öryggi 4
Almennt öryggi 4
Öryggis- og leiðbeiningarmerkingar 5
Uppsetning 10
1 Flutningskubburinn fjarlægður 11
2 Tengitæki sett á 11
3 Uppsetning mótvægis að framan 11
4 Rafgeymirinn tengdur 12
5 CE-viðhaldsmerkingin sett á (aðeins CE) 12
6 Uppsetning veltigrindar 13
Yfirlit yfir vöru 14
Stjórntæki 14
Tæknilýsing 16
Tengitæki/aukabúnaður 16
Fyrir notkun 17
Öryggi fyrir notkun 17
Tilkeyrsla vinnuvélarinnar 17
Mótvægi sett upp og fjarlægð 17
Staða smurolíu könnuð 18
Áfylling á eldsneytisgeyminn 19
Staða glussa athuguð 20
Þrýstingur hjólbarða kannaður 21
Hersla felguróa 21
Meðan á notkun stendur 21
Öryggi við notkun 21
Gangsetning og stöðvun vélar 22
Notkun handbremsu 23
Notkun öryggissamlæsingarkerfis 23
Vinnuvélinni ekið 24
Sléttun sandgryfju 25
Eftir notkun 26
Öryggi eftir notkun 26
Vinnuvélinni ýtt eða hún dregin 26
Vinnuvélin flutt 27
Vinnuvél ekið á vagn/pall 28
Uppsetning þráðlauss vinnustundamælis 28
Viðhald 30
Öryggi við viðhaldsvinnu 30
Ráðlögð viðhaldsáætlun/-áætlanir 30
Gátlisti fyrir daglegt viðhald 31
Undirbúningur fyrir viðhald 32
Vinnuvélinni lyft 32
Smurning 32
Vinnuvélin smurð 32
Viðhald vélar 33
Vélaröryggi 33
Viðhald tengt smurolíu og síu 33
Unnið við loftsíuna 35
Viðhald kerta 36
Ventlabil kannað og stillt 36
Hreinsun og samslípun ventilsæta 36
Viðhald eldsneytiskerfis 37
Skipt um síu í viðarkolahylki 37
Skipt um eldsneytissíu 37
Viðhald rafkerfis 38
Öryggi tengt rafkerfi 38
Vinnuvélin gangsett með startköplum 38
Skipt um kerti 39
Unnið við rafgeymi 39
Viðhald drifkerfis 42
Rek kannað 42
Stefnustilling 42
Skipt um drifreim og strekkjaratrissu 42
Viðhald stýrikerfis 43
Staða stjórnstanga stillt 43
Tengibúnaður stjórnstanga stilltur 44
Demparar stjórnstanga stilltir 45
Stilling viðnáms læstrar hlutlausrar stöðu 45
Stjórntæki vélar stillt 46
Viðhald vökvakerfis 48
Öryggi tengt vökvakerfi 48
Vökvakerfið skoðað 48
Skipt um glussa og síur 48
Glussalagnir og slöngur skoðaðar 50
Þrif 50
Skoðun og þrif vinnuvélar 50
Geymsla 51
Vinnuvélin sett í geymslu 51
Bilanaleit 52

Öryggi

Þessi vinnuvél er hönnuð í samræmi við tilskipun 2006/42/EB og ANSI B71.4-2017. Þegar tengitæki eru tengd við vinnuvélina þarf aftur á móti að setja mótvægi á hana, eins og tilgreint er, til að uppfylla staðla.

Almennt öryggi

Þessi vara getur valdið meiðslum á fólki. Fylgið alltaf öryggisleiðbeiningum til að koma í veg fyrir meiðsl á fólki.

Notkun þessarar vöru við annað en tilætlaða notkun getur skapað hættu fyrir stjórnanda og nærstadda.

- Lesið vandlega efni þessarar *notendahandbókar* áður en vélin er gangsett. Gangið úr skugga um að allir sem nota vinnuvélina kunni að nota hana og skilji viðvaranirnar.
- Ekki setja hendur eða fætur nærri íhlutum á hreyfingu.
- Sýnið árvekni á meðan unnið er á vinnuvélinni. Ekki gera neitt sem veldur truflun; slíkt kann að leiða meiðsla eða eignatjóns.
- Ekki nota vinnuvélina án hlífa og annars öryggisbúnaðar á sínum stað á vinnuvélinni og í nothæfu ástandi.
- Haldið nærstöddum í öruggri fjarlægð frá vinnuvélinni þegar hún er á ferð.
- Haldið börnum utan vinnusvæðisins. Aldrei skal leyfa börnum að vinna á vinnuvélinni.
- Stöðvið vinnuvélina og drepið á vélinni áður en unnið er við hana eða fyllt er á eldsneytið.

Röng notkun eða viðhald þessarar vinnuvélar getur leitt til meiðsla. Til að draga úr slysahættu skal fara eftir þessum öryggisleiðbeiningum og vera ávallt vakandi fyrir öryggistákninu ⚠, sem merkir „Aðgát“, „Viðvörun“ eða „Hætta“ – öryggisleiðbeiningar. Ef ekki er farið eftir þessum leiðbeiningum er hætta á meiðslum á fólki eða dauða.

Frekari öryggisupplýsingar er að finna þar sem við á í þessari handbók.

Öryggis- og leiðbeiningarmerkingar

Öryggismerkingar og leiðbeiningar sjást greinilega og eru hjá öllum svæðum þar sem möguleg hætta er til staðar. Skiptið um skemmdar eða týndar merkingar.

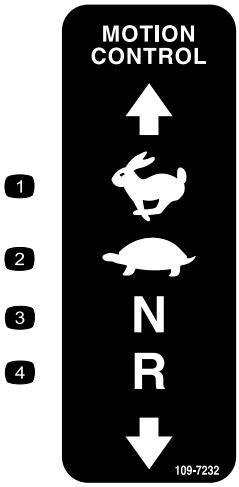

decal109-7232

109-7232

1. Hratt
2. Hægt
3. Hlutlaus gír
4. Aftur á bak

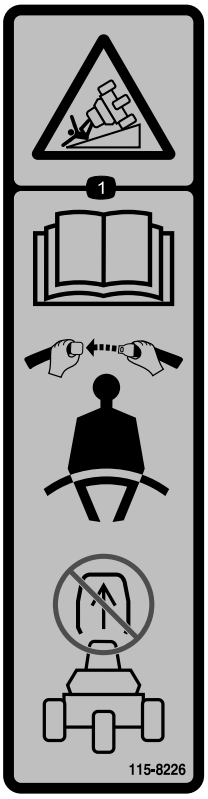

decal115-8226

115-8226

1. Hætta á veltu – lesið *notendahandbókina*; notið alltaf sætisbeltið við vinnu; ekki fjarlægja veltigrindina.

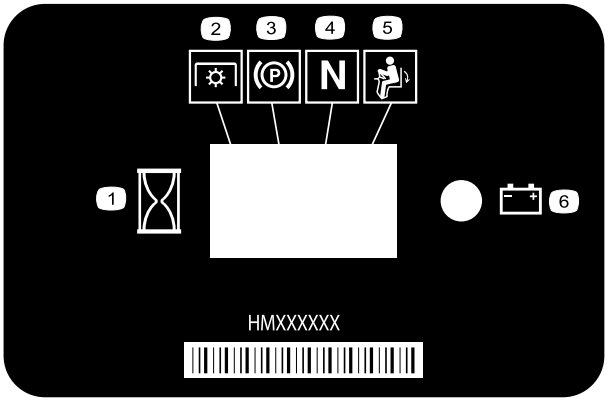

decal116-5610

116–5610

1. Vinnustundamælir
2. Aflúttak
3. Stöðuhemill
4. Hlutlaus gír
5. Viðverurofi stjórnanda
6. Rafgeymir

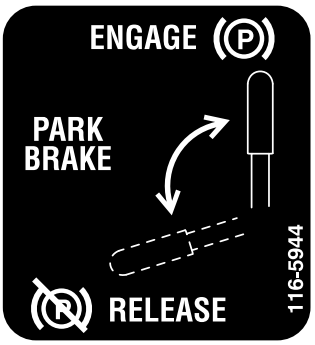

decal116-5944

116-5944

decal133-8062

133-8062

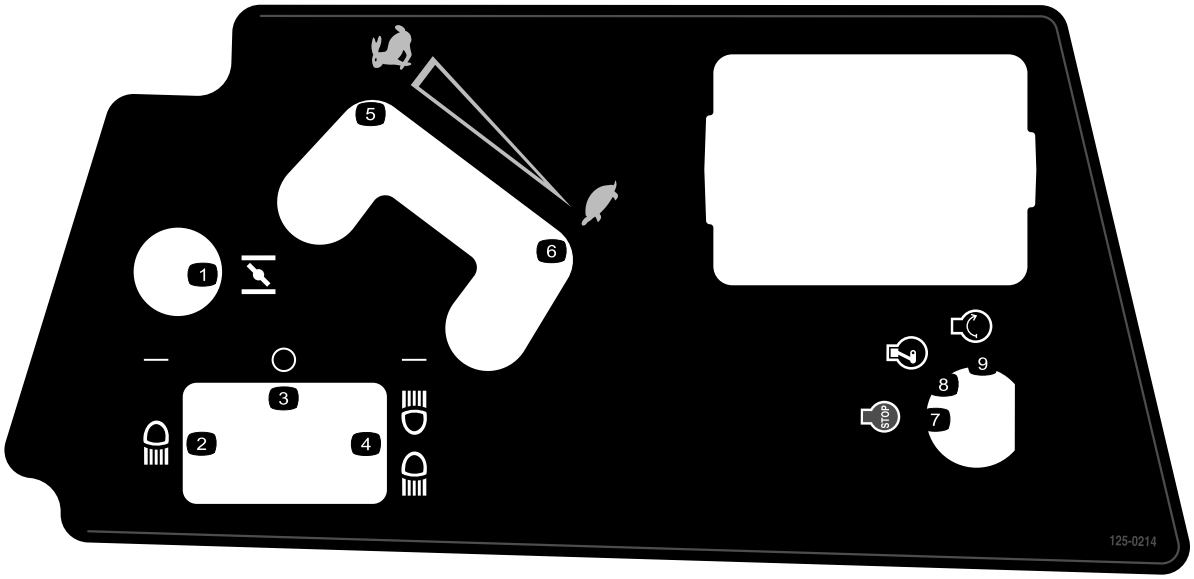

decal125-0214

125–0214

1. Innsog
2. Aðalljós
3. Slökkt
4. Aðalljós og afturljós
5. Hratt
6. Hægt
7. Drepa á vél
8. Keyra vél
9. Gangsetja vél

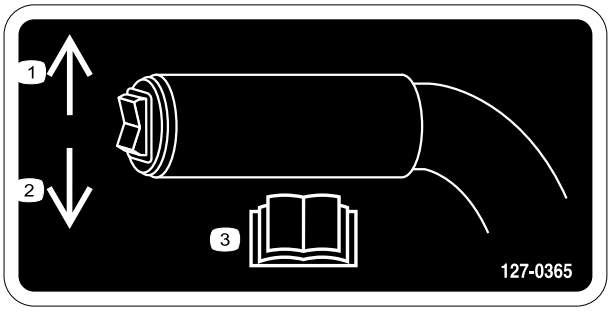

decal127-0365

127–0365

1. Ýtið upp til að lyfta tengitækinu.
2. Ýtið niður til að láta tengitækið síga.
3. Lesið *notendahandbókina*.

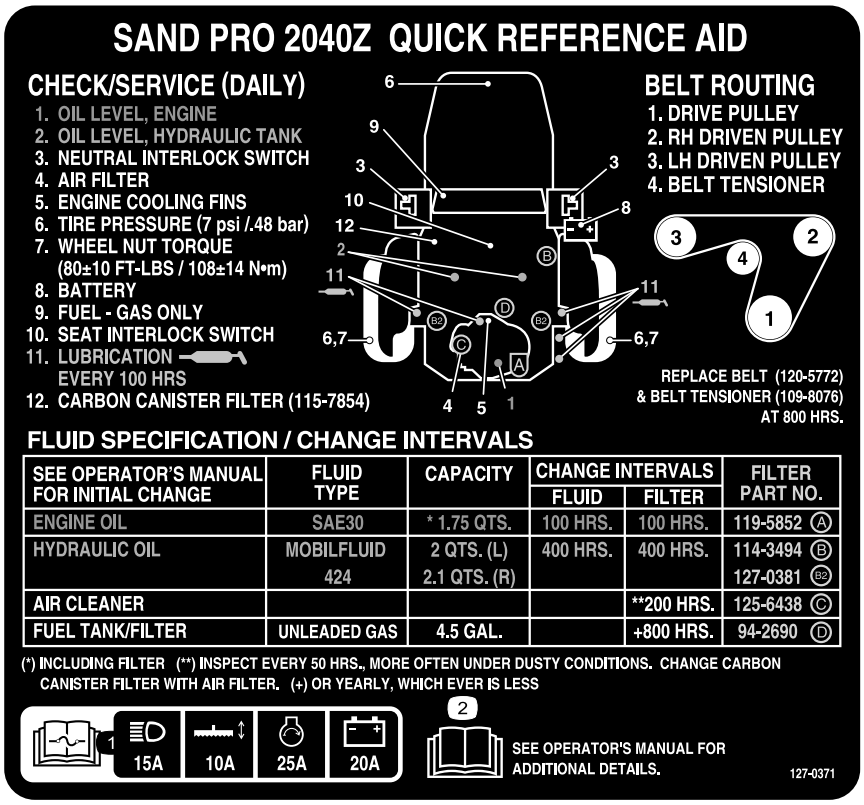

decal127-0371

127–0371

1. Upplýsingar um öryggi er að finna í *notendahandbókinni* – aðalljós 15 amper; tengitæki 10 amper; gangsetning 25 amper, rafgeymir 20 amper.
2. Lesið *notendahandbókina*.

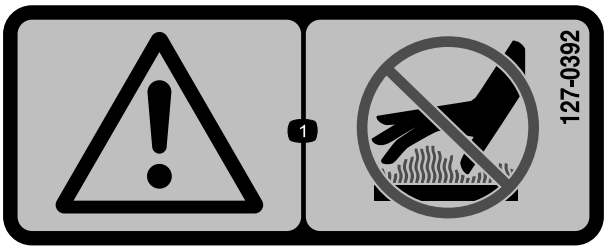

decal127-0392

127–0392

1. Viðvörun – haldið öruggri fjarlægð frá heitum flötum.

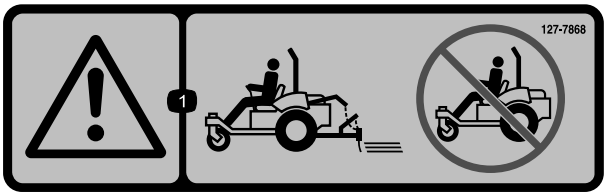

decal127-7868

127–7868

1. Viðvörun – ekki nota vinnuvélina án uppsetts tengitækis.

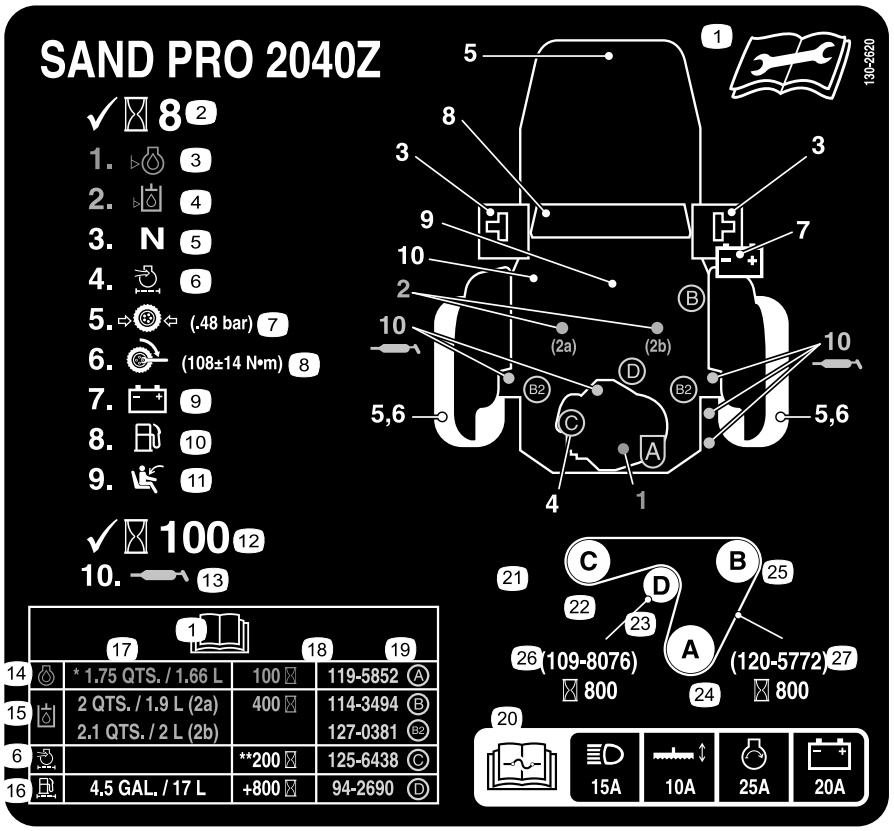

decal130-2620

130–2620

Aðeins CE

1. Upplýsingar um viðhald er að finna í *notendahandbókinni*.
2. Kanna á 8 vinnustunda fresti.
3. Olíuhæð – vél
4. Olíuhæð – glussageymir
5. Samlæsingarrofi hlutlauss gírs
6. Loftsía
7. Þrýstingur í hjólbörðum (0,48 bör)
8. Hersluátak fyrir felguró (61 til 75 N·m)
9. Rafgeymir
10. Eldsneyti – eingöngu bensín
11. Samlæsingarrofi sætis
12. Kanna á 100 vinnustunda fresti.
13. Smurning
14. Smurolía
15. Glussi
16. Eldsneytisgeymir/sía
17. Afkastageta
18. Viðhaldstími
19. Hlutarnúmer síu
20. Upplýsingar um öryggi er að finna í *notendahandbókinni* – aðalljós 15 amper; tengitæki 10 amper; gangsetning 25 amper, rafgeymir 20 amper.
21. Lega reimar
22. Vinstri trissa
23. Reimastrekkjari
24. Reimhjól
25. Hægri trissa
26. Reimastrekkjari – hlutarnúmer (skipta um á 800 vinnustunda fresti)
27. Reim – hlutarnúmer (skipta um á 800 vinnustunda fresti)

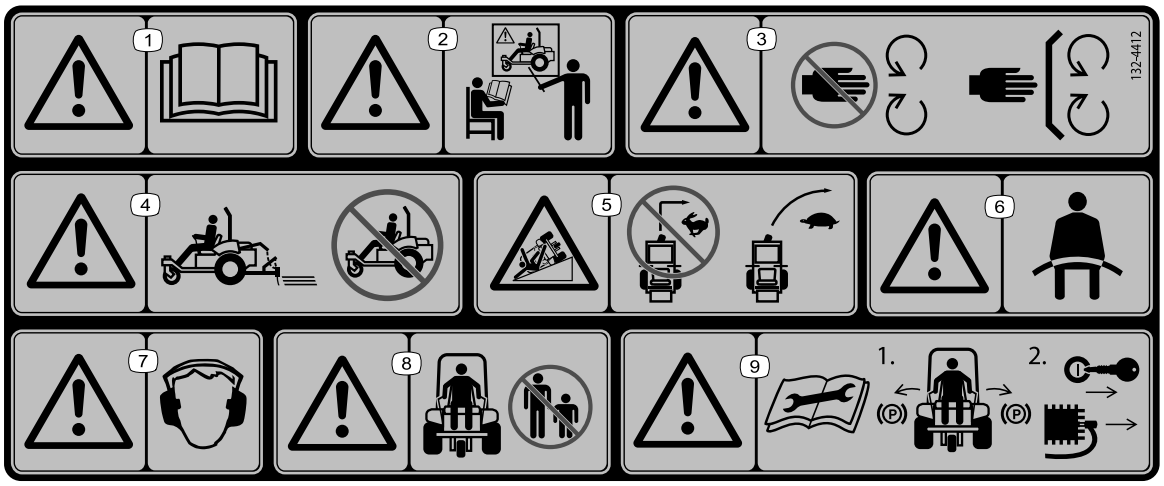

decal132-4412

132-4412

1. Viðvörun – lesið *notendahandbókina*.
2. Viðvörun – ekki má nota vinnuvélina nema viðkomandi hafi fengið þjálfun til þess.
3. Viðvörun – haldið öruggri fjarlægð frá hlutum á hreyfingu; tryggið að hlífar séu á sínum stað.
4. Viðvörun – ekki nota vinnuvélina án uppsetts tengitækis.
5. Veltuhætta, halli – ekki beygja á miklum hraða; hægið á og beygið rólega.
6. Viðvörun – notið sætisbelti.
7. Viðvörun – notið heyrnarhlífar.
8. Viðvörun – tryggið að nærstaddir haldi sig í öruggri fjarlægð.
9. Viðvörun – lesið *notendahandbókina* áður en viðhaldi er sinnt; 1) Setjið stöðuhemilinn á; 2) Takið lykilinn úr svissinum og aftengið vírinn frá kertinu.

decalbatterysymbols

Tákn á rafgeymi

Sum eða öll þessara tákna eru á rafgeyminum

1. Sprengihætta
2. Eldur, óvarinn logi eða reykingar bannaðar
3. Hætta á brunasárum vegna ætandi vökva/efna
4. Notið hlífðargleraugu.
5. Lesið *notendahandbókina*.
6. Haldið öllum nærstöddum í öruggri fjarlægð frá rafgeyminum.
7. Notið hlífðargleraugu; sprengifimar lofttegundir geta valdið blindu eða öðrum meiðslum.
8. Rafgeymissýra getur valdið blindu eða alvarlegum brunasárum.
9. Skolið augu tafarlaust með vatni og leitið læknishjálpar svo fljótt sem auðið er.
10. Inniheldur blý; fargið ekki; endurvinnið

Uppsetning

Lausir hlutar

Notaðu eftirfarandi töflu til að staðfesta að allir hlutar hafi verið sendir.

Verklag	Lýsing	Magn	Notkun
1	Engir hlutar nauðsynlegir	–	Fjarlægja flutningskubbinn.
2	Tengitæki og tengdir hlutir (seld sérstaklega)	–	Setja upp tengitæki.
3	Mótvægi að framan (eftir þörfum hvers tengitækis)	–	Setja upp mótvægi að framan.
4	Bolti (5/16 x ¾ to.) Ró (5/16 to.)	1 2	Tengja rafgeyminn.
5	Viðhaldsmerking (130-2620)	1	Setja CE-viðhaldsmerkinguna á, ef með þarf (aðeins CE).
6	Veltigrind Bolti Sjálflæsandi ró Gormaskinna Festing	1 4 4 4 2	Setja upp veltigrindina.

Margmiðlun og aukahlutir

Lýsing	Magn	Notkun
Notendahandbók Notendahandbók vélar Fylgiskjal vegna skoðunar fyrir afhendingu	1 1 1	Lesið fylgiskjalið áður en vinna hefst.
Samræmisvottorð	1	Vottorðið staðfestir CE-vottun.
Hnappur	2	Gangsetjið vélina.

Ath.: Miðið vinstri og hægri hlið vinnuvélarinnar út frá hefðbundinni vinnustöðu.

Ath.: Fjarlægið og fargið hlutum og festingum sem tengjast flutningi vörunnar.

1

Flutningskubburinn fjarlægður

Engir hlutar nauðsynlegir

Verklag

⚠ VIÐVÖRUN

Ef vinnuvélin er flutt án flutningskubbsins eða uppsetts tengitækis er hætta á að hún velti og valdi meiðslum á fólki eða eignaskemmdum.

Flytjið vinnuvélina eingöngu með flutningskubbinn eða tengitæki uppsett.

Fjarlægja þarf flutningskubbinn áður en tengitæki er sett á.

1. Leggið vinnuvélinni á jafnsléttu, setjið stjórntæki í læsta hlutlausa stöðu, setjið stöðuhemilinn á, drepið á vélinni og takið lykilinn úr.
2. Fjarlægið rærnar, boltana og skinnurnar sem festa flutningskubbinn við afturhluta vinnuvélarinnar (Mynd 3).

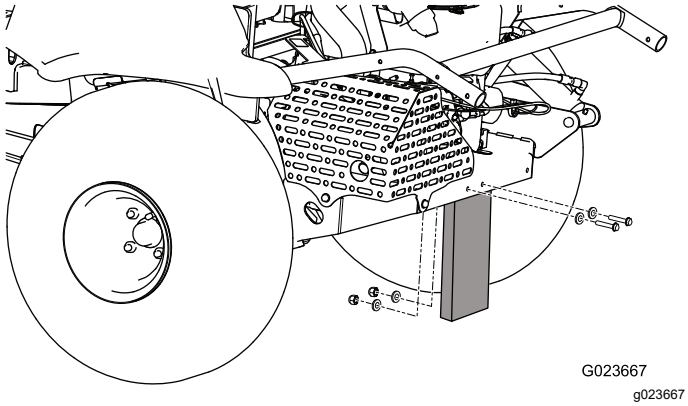

Mynd 3

3. Fargið festingunum og flutningskubbinum.

2

Tengitæki sett á

Hlutar sem þarf fyrir þetta verk:

–	Tengitæki og tengdir hlutir (seld sérstaklega)

Verklag

⚠ VIÐVÖRUN

Ef vinnuvélinni er ekið án uppsetts tengitækis er hætta á að hún velti og valdi meiðslum á fólki eða eignaskemmdum.

Akið henni eingöngu með uppsettu viðurkenndu tengitæki.

Leggið vinnuvélinni á jafnsléttu, setjið stjórntæki í læsta hlutlausa stöðu, setjið stöðuhemilinn á, drepið á vélinni og takið lykilinn úr.

Upplýsingar um uppsetningu tengitækisins er að finna í *uppsetningarleiðbeiningum* þess.

3

Uppsetning mótvægis að framan

Hlutar sem þarf fyrir þetta verk:

–	Mótvægi að framan (eftir þörfum hvers tengitækis)

Verklag

Þessi vinnuvél er hönnuð í samræmi við 2006/42/EB og ANSI B71.4-2012.

Þegar tengitæki eru tengd við vinnuvélina þarf aftur á móti að setja mótvægi á hana, eins og tilgreint er, til að uppfylla staðla.

Notið töfluna hér að neðan til að ákvarða hversu mörg mótvægislóð þarf að nota. Fjögur mótvægislóð fylgja vinnuvélinni. Hverju tengitæki fylgja nauðsynleg viðbótarlóð, sé þeirra þörf.

Tengitæki	Nauðsynlegur fjöldi lóða
Flex-hrífa	4
Flex-hrífa með yfirferðarbursta	6

Tengitæki	Nauðsynlegur fjöldi lóða
Herfi	6
Herfi með yfirferðarmottu	8

Frekari upplýsingar eru í Mótvægi sett upp og fjarlægð (síða 17).

4

Rafgeymirinn tengdur

Hlutar sem þarf fyrir þetta verk:

1	Bolti (5/16 x ¾ to.)
2	Ró (5/16 to.)

Verklag

1. Klippið sundur plastbandið sem festir rafgeymiskaplana við grindina og fargið því (Mynd 4).

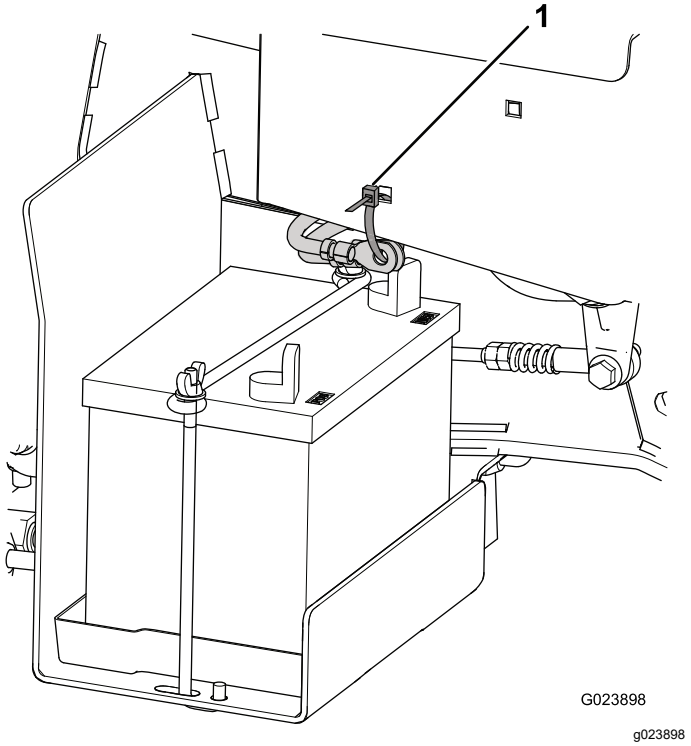

Mynd 4

1. Plastband

2. Takið rauðu plasthlífina af plússkauti rafgeymisins (Mynd 5).

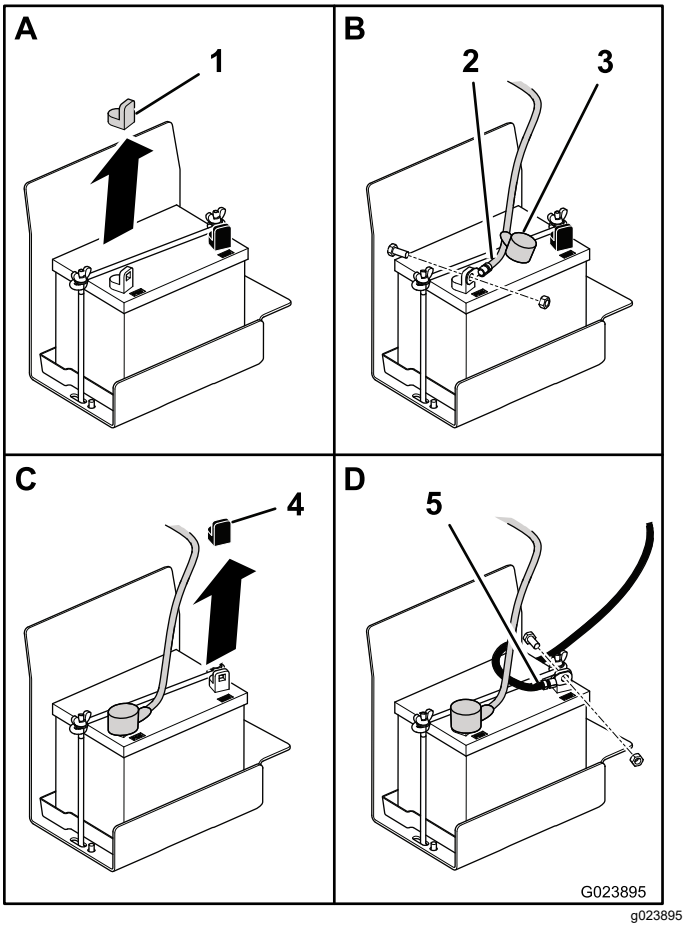

Mynd 5

1. Rauð hlíf
2. Plúskapall
3. Hlíf
4. Svört hlíf
5. Mínuskapall

3. Rennið rauðu hlífinni frá enda plúskapalsins og notið bolta (5/16 x ¾ tommu) og ró (5/16 tommu) til að festa plúskapalinn við plússkaut rafgeymisins.
4. Rennið rauðu hlífinni yfir skautið og festingarnar.
5. Takið svörtu plasthlífina af mínusskauti rafgeymisins.
6. Notið bolta (5/16 x ¾ tommu) og ró (5/16 tommu) til að festa mínuskapalinn við mínusskaut rafgeymisins.

5

CE-viðhaldsmerkingin sett á (aðeins CE)

Hlutar sem þarf fyrir þetta verk:

1	Viðhaldsmerking (130-2620)

Verklag

Sé þess krafist að vinnuvélin sé CE-vottuð (Evrópa) skal festa CE-viðhaldsmerkinguna (130-2620) yfir fyrirliggjandi viðhaldsmerkingu (127–0371).

6

Uppsetning veltigrindar

Hlutar sem þarf fyrir þetta verk:

1	Veltigrind
4	Bolti
4	Sjálflæsandi ró
4	Gormaskinna
2	Festing

Verklag

1. Takið veltigrindina úr kassanum.
2. Setjið hana á vinnuvélina eins og sýnt er á Mynd 6.

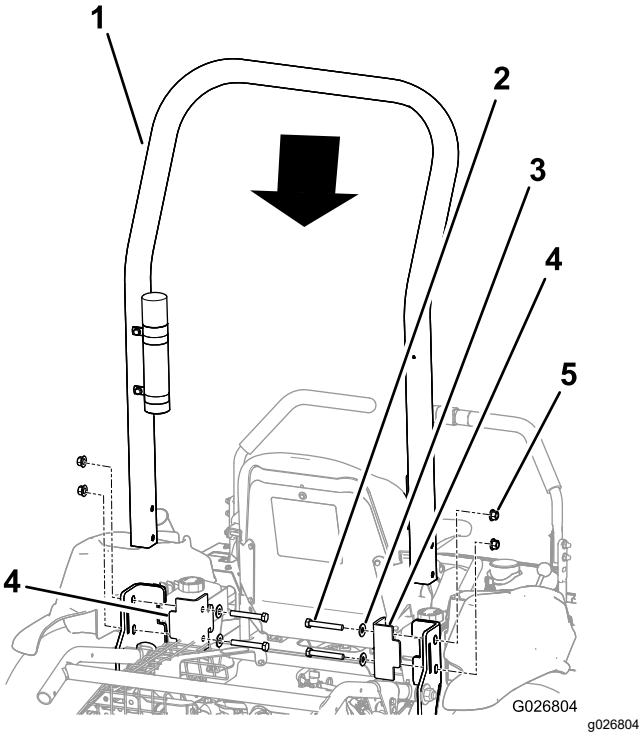

Mynd 6

1. Veltigrind
2. Bolti (4)
3. Spenniskífa (4)
4. Festing (2)
5. Sjálflæsandi ró (4)

3. Setjið festingarnar á grind vinnuvélarinnar.

   Mikilvægt: **Tryggið að inngjafarvírinn og innsogsvírinn séu ekki fyrir, þar sem hætta er á að þeir klemmist undir veltigrindinni eða festingu.**

4. Stillið af göt festinganna, veltigrindarinnar og grindarinnar.
5. Setjið bolta, og spenniskífu, í gegnum hvert gat.

   Mikilvægt: **Tryggið að kúpta hlið hverrar spenniskífu snúi að boltahausnum eins og sýnt er á Mynd 7.**

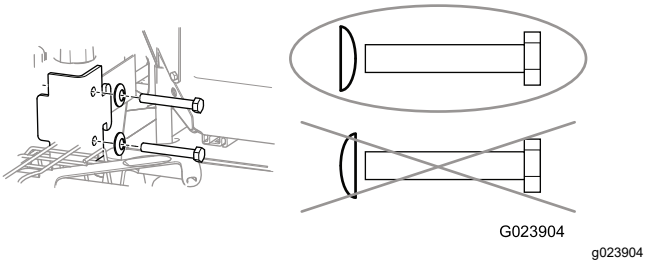

Mynd 7

6. Skrúfið sjálflæsandi ró á hvern bolta og herðið í 102 N·m.

Yfirlit yfir vöru

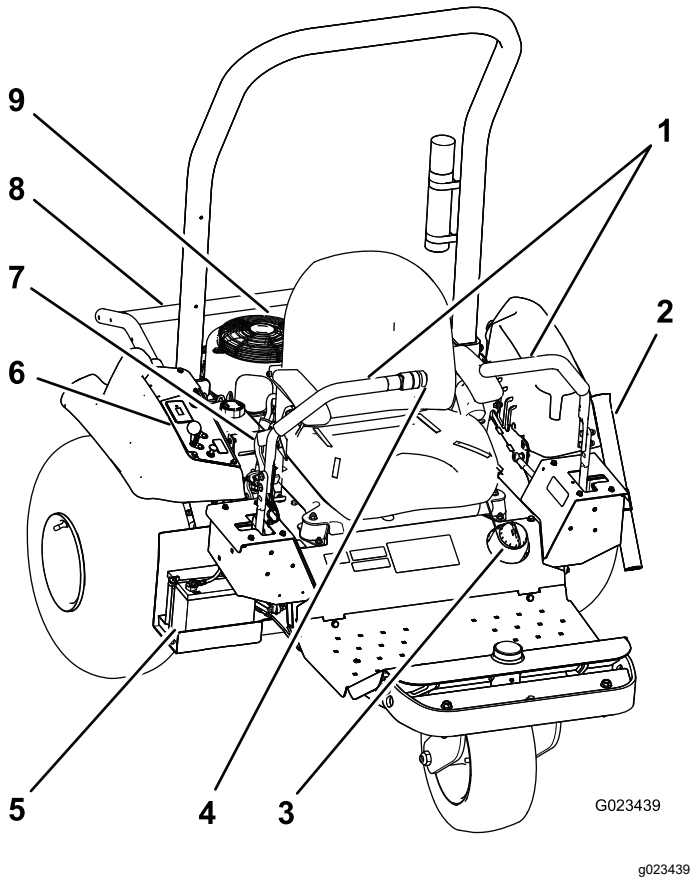

Mynd 8

1.	Stjórnstangir	4.	Tengitækisrofi	7.	Stöðuhemill
2.	Hrífurör	5.	Rafgeymir	8.	Lyftibúnaður tengitækis
3.	Eldsneytislok	6.	Stjórnborð	9.	Vél

Stjórntæki

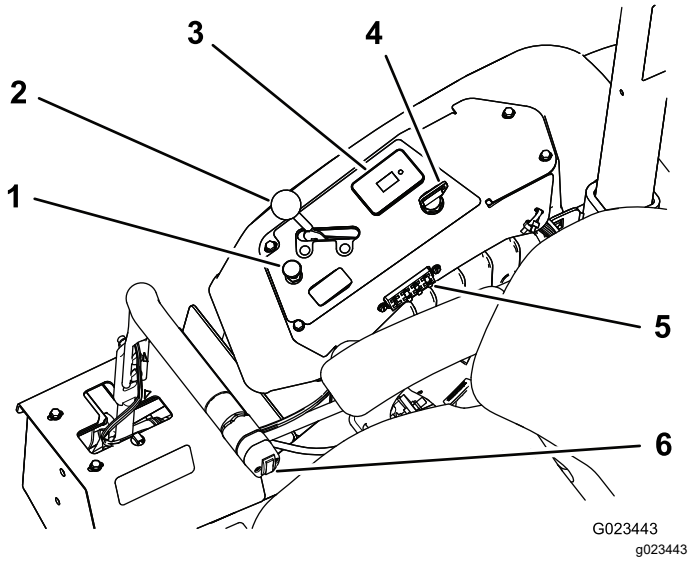

Mynd 9

1.	Innsog	4.	Sviss
2.	Inngjafarstöng	5.	Öryggi
3.	Vinnustundamælir; skjár öryggissamlæsingar	6.	Tengitækisrofi

Stjórnstangir

Notið stjórnstangirnar (Mynd 8) til að aka vinnuvélinni áfram og afturábak og til að beygja.

Sviss

Svissinn (Mynd 9), sem notaður er til að gangsetja og drepa á vélinni, hefur þrjár stöður: STÖÐVA, GANGUR og GANGSETJA. Snúið lyklinum réttsælis á GANGSETNINGARSTÖÐU til að gangsetja vélina. Sleppið lyklinum þegar vélin fer í gang. Lykillinn fer sjálfkrafa aftur í GANGSTÖÐU. Drepið er á vélinni með því að snúa lyklinum rangsælis á stöðu til að STÖÐVA.

Innsog

Þegar köld vél er gangsett þarf að loka innsogi blöndungsins með því að toga innsogshnappinn (Mynd 9) upp í LOKAÐA stöðu. Þegar vélin er komin í gang er innsogið stillt af til að tryggja mjúkan gang. Um leið og hægt er skal opna innsogið með því að ýta hnappinum niður í OPNA stöðu.

Ath.: Heit vél þarf aðeins lítið eða ekkert innsog.

Inngjafarstöng

Inngjafarstöng (Mynd 9) stjórnar snúningshraða vélarinnar. Þegar inngjafarstöngin er færð fram í HRAÐA stöðu eykst snúningshraði vélarinnar. Þegar hún er færð aftur í HÆGA stöðu minnkar snúningshraði vélarinnar.

Ath.: Ekki er hægt að drepa á vélinni með inngjafarstönginni.

Tengitækisrofi

Tengitækinu ert lyft með því að ýta á efri hluta tengitækisrofans (Mynd 10) og látið síga með því að ýta á neðri hluta tengitækisrofans.

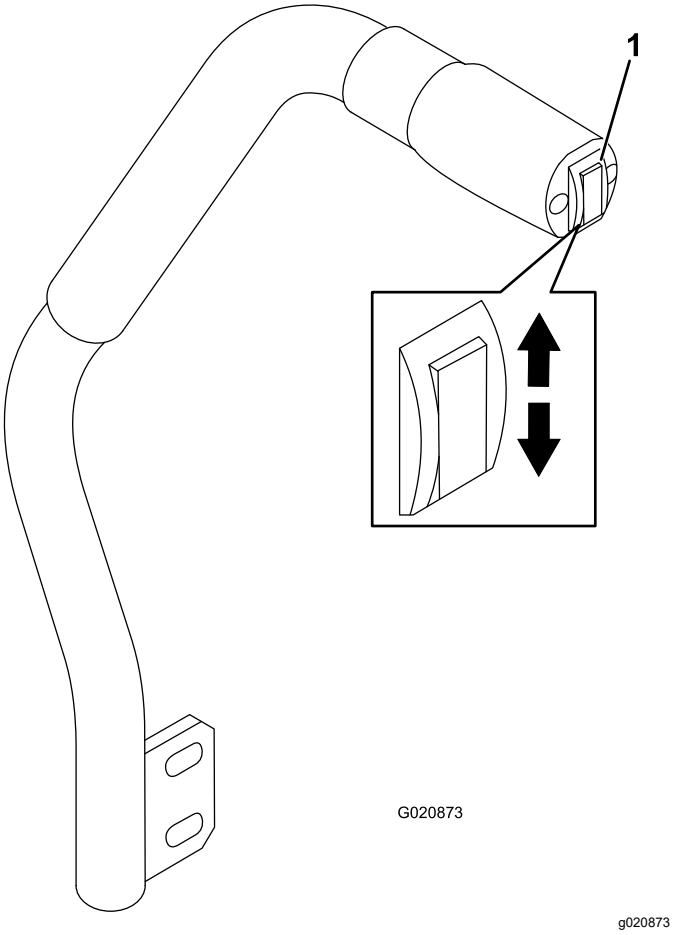

Mynd 10

1. Tengitækisrofi

Ath.: Vinnuvélin er með tvívirkan lyftitjakk. Hægt er að beita niðurþrýstingi á tengitækið við tiltekin vinnuskilyrði.

Stöðuhemill

Togið í stöðuhemilshandfangið til að setja stöðuhemilinn á (Mynd 8). Ýtið því fram til að taka stöðuhemilinn af.

Vinnustundamælir

Vinnustundamælirinn (Mynd 9) sýnir heildarfjölda vinnustunda. Vinnustundamælirinn telur um leið og svissað er Á, svo lengi sem rafgeymirinn er fullhlaðinn (13,8 volt eða meira) eða stjórnandi situr í sætinu, og sætisrofinn er þar með í virkri stöðu.

Hægt er að fá þráðlausan vinnustundamæli hjá viðurkenndum dreifingaraðila Toro. Upplýsingar um uppsetningu eru í Uppsetning þráðlauss vinnustundamælis (síða 28).

Stillistöng sætis

Þegar stjórnandi situr í sætinu er hægt að hreyfa stöngina fyrir framan sætið (Mynd 11) til vinstri og renna sætinu í æskilega stöðu. Sleppið stönginni til að læsa stöðu sætisins.

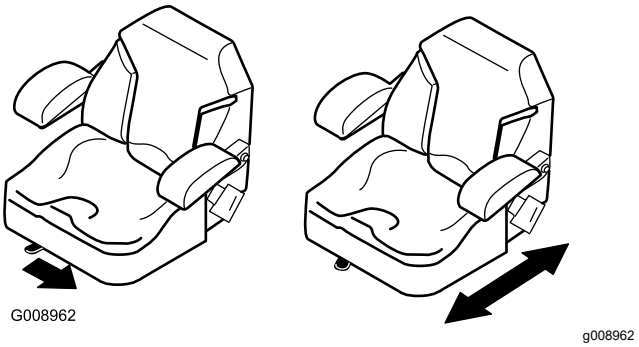

Mynd 11

Tæknilýsing

Ath.: Tæknilýsingar og hönnun geta breyst án fyrirvara.

	Vinnuvél ein og sér	Með Flex-hrífu	Með herfi	Með herfi og yfirferðarmottu
Þyngd	399 kg*	417 kg**	439 kg**	445 kg**
Breidd	147 cm	213 cm	182 cm	198 cm
Lengd	186 cm	226 cm	215 cm	297 cm
Hæð	185 cm			
Hjólhaf	147 cm			

* með fjórum mótvægislóðum, tómum eldsneytisgeymi og engum stjórnanda

** með tengitæki og mótvægislóðum, tómum eldsneytisgeymi og engum stjórnanda

Tengitæki/aukabúnaður

Úrval tengitækja og aukabúnaðar sem Toro samþykkir er í boði fyrir vinnuvélina til að auka við afkastagetu hennar. Hafið samband við viðurkenndan þjónustu- og söluaðila eða dreifingaraðila Toro eða farið á www.Exmark.com þar sem finna má lista yfir öll samþykkt tengitæki og aukabúnað.

Notið varahluti frá Toro til að tryggja endingu fjárfestingarinnar og viðhalda hámarksafköstum búnaðar frá Toro. Áreiðanleiki er tryggður með Toro-varahlutum sem eru nákvæmlega hannaðir eftir forskriftum búnaðar frá Toro. Notið alltaf varahluti frá Toro til að tryggja hugarró.

Notkun

Ath.: Miðið vinstri og hægri hlið vinnuvélarinnar út frá hefðbundinni vinnustöðu.

Fyrir notkun

Öryggi fyrir notkun

Almennt öryggi

- Aldrei leyfa börnum eða óþjálfuðum einstaklingum að vinna á eða við vinnuvélina. Gildandi reglur á hverjum stað kunna að setja takmörk við aldur stjórnanda. Eigandinn ber ábyrgð á að þjálfa stjórnendur og vélvirkja.
- Kynnið ykkur örugga notkun búnaðarins, stjórntækjanna og öryggismerkinganna.
- Leggið vinnuvélinni á jafnsléttu, setjið stöðuhemilinn á, drepið á vélinni, takið lykilinn úr og bíðið þar til allir hlutar hafa stöðvast áður en stigið er af vinnuvélinni.
- Lærið að stöðva vinnuvélina og drepa á vélinni á skjótan máta.
- Gangið úr skugga um að kerfi fyrir nærveru stjórnanda, öryggisrofar og hlífar séu á sínum stað og virki rétt. Ekki nota vinnuvélina ef þessir hlutir virka ekki rétt.
- Skoðið vinnuvélina alltaf fyrir notkun til að ganga úr skugga um að íhlutir og festingar séu í góðu ásigkomulagi. Skiptið um slitna eða skemmda íhluti og festingar.

Öryggi í kringum eldsneyti

- Gætið ýtrustu varúðar við meðhöndlun eldsneytis. Það er mjög eldfimt og eldsneytisgufur eru sprengifimar.
- Drepið í sígarettum, vindlum, pípum og öðrum kveikjuvöldum.
- Notið eingöngu samþykkt eldsneytisílát.
- Ekki fjarlægja eldsneytislokið eða fylla á eldsneytisgeyminn með vélina í gangi eða á meðan hún er heit.
- Fyllið hvorki á né tappið af eldsneyti í lokuðu rými.
- Geymið ekki vinnuvélina eða eldsneytisílát nærri óvörðum loga, neistaflugi eða kveikiloga, á borð við vatnshitara eða önnur heimilistæki.
- Ef eldsneyti hellist niður skal ekki reyna að gangsetja vélina og forðast að kveikja minnsta neista þar til eldsneytisgufurnar hafa dreifst.

Tilkeyrsla vinnuvélarinnar

Dálítill tími líður þar nýjar vélar ná fullu afli. Meiri núningur myndast í nýjum drifkerfum og það veldur viðbótarálagi á vélina.

Notið fyrstu átta vinnustundirnar til tilkeyrslu.

Þar sem fyrstu vinnustundirnar skipta miklu máli fyrir áreiðanleika vinnuvélarinnar síðar meir skal fylgjast vel með aðgerðum og afköstum til að greina og leiðrétta öll smávægileg vandamál, sem gætu leitt til meiriháttar bilana þegar fram í sækir. Skoðið vinnuvélina oft meðan á tilkeyrslu stendur til að greina mögulegan olíuleka, lausar festingar eða aðrar bilanir.

Mótvægi sett upp og fjarlægð

Vinnuvélin uppfyllir staðla ANSI B71.4-2012 við framleiðslu. Þegar eftirfarandi tengitæki eru uppsett á vinnuvélinni þarf aftur á móti að bæta við mótvægislóðum til að uppfylla staðlana. Notið töfluna hér að neðan til að ákvarða hversu mörg mótvægislóð þarf að nota. Fjögur mótvægislóð fylgja vinnuvélinni. Hverju tengitæki fylgja nauðsynleg viðbótarlóð, sé þeirra þörf.

Tengitæki	Nauðsynlegur fjöldi lóða
Flex-hrífa	4
Flex-hrífa með yfirferðarbursta	6
Herfi	6
Herfi með yfirferðarmottu	8

1. Fjarlægið boltana tvo og rærnar tvær sem festa fyrirliggjandi mótvægislóð framan á vinnuvélinni (Mynd 12).

   Ath.: Ef vinnuvélin er með ljósasett þarf að fjarlægja róna og boltann sem festa framljósið við vinnuvélina. Geymið alla hluta; sjá *uppsetningarleiðbeiningar fyrir ljósasett*.

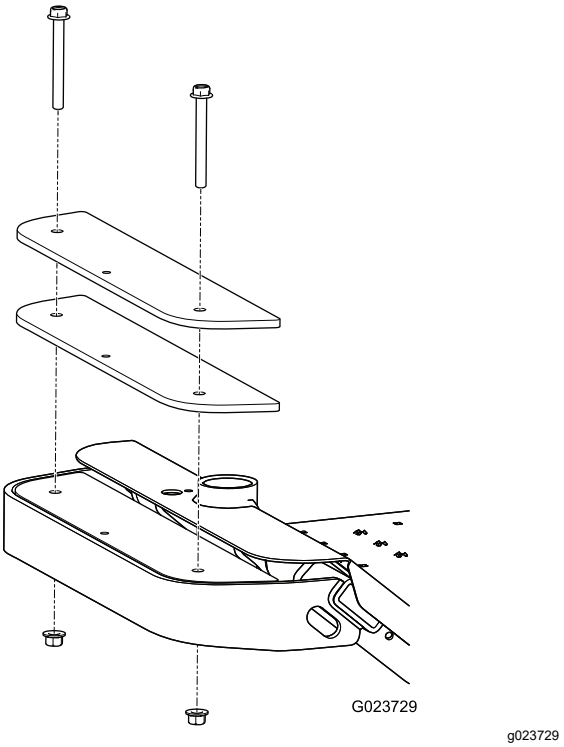

Mynd 12

2. Bætið við eða fjarlægið mótvægi eftir þörfum.
3. Festið mótvægið með boltunum tveimur og rónum tveimur.
   - Hægt er að nota fyrirliggjandi bolta fyrir flest tengitæki.
   - Tveir lengri boltar fylgja með yfirferðarmottunni til að festa þau viðbótarlóð sem hún krefst að séu notuð.

   Ath.: Ef vinnuvélin er með ljósasett er framljósið fest við vinnuvélina með því að stinga bolta í gegnum mótvægislóðin og festa hann með ró; sjá *uppsetningarleiðbeiningar fyrir ljósasett*.

Staða smurolíu könnuð

Viðhaldstími: Fyrir hverja notkun eða daglega—Kanna stöðu smurolíu.

Fyrsta flokks smurolía frá Toro fæst hjá viðurkenndum dreifingaraðila Toro.

Rúmtak sveifarhúss: 1,8 l með síuskiptum

Notið fjórgengisolíu sem uppfyllir eða er umfram eftirfarandi kröfur:

- **API-þjónustuflokkur:** SJ, SL, SM eða hærra
- **Seigjustig:** SAE 30; frekari upplýsingar er að finna í eftirfarandi töflu yfir önnur seigjustig (Mynd 13):

  Mikilvægt: **Notkun fjölþykktarolía, á borð við 10W-30, eykur olíunotkun. Kannið olíuhæð oftar þegar þær eru notaðar.**

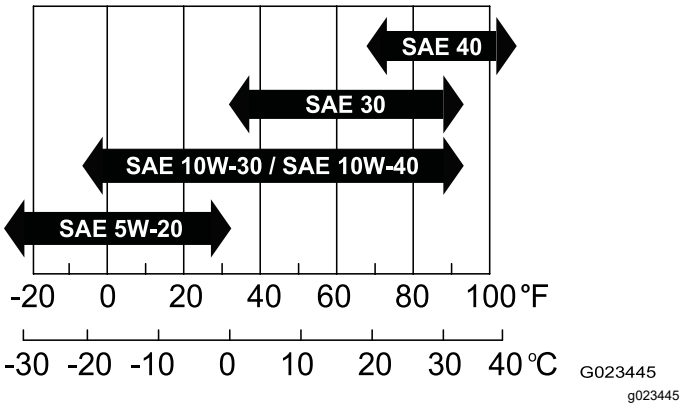

Mynd 13

1. Leggið vinnuvélinni á jafnsléttu, látið tengitækið síga, setjið stjórnstangirnar í læsta hlutlausa stöðu, setjið stöðuhemilinn á, drepið á vélinni og takið lykilinn úr.
2. Takið olíukvarðann (Mynd 14) úr og strjúkið af honum með hreinum klút (Mynd 15).

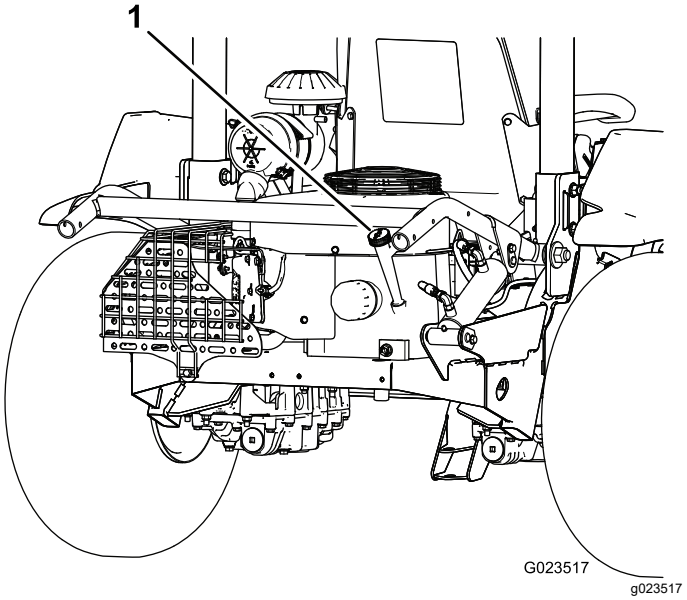

Mynd 14

1. Olíukvarði

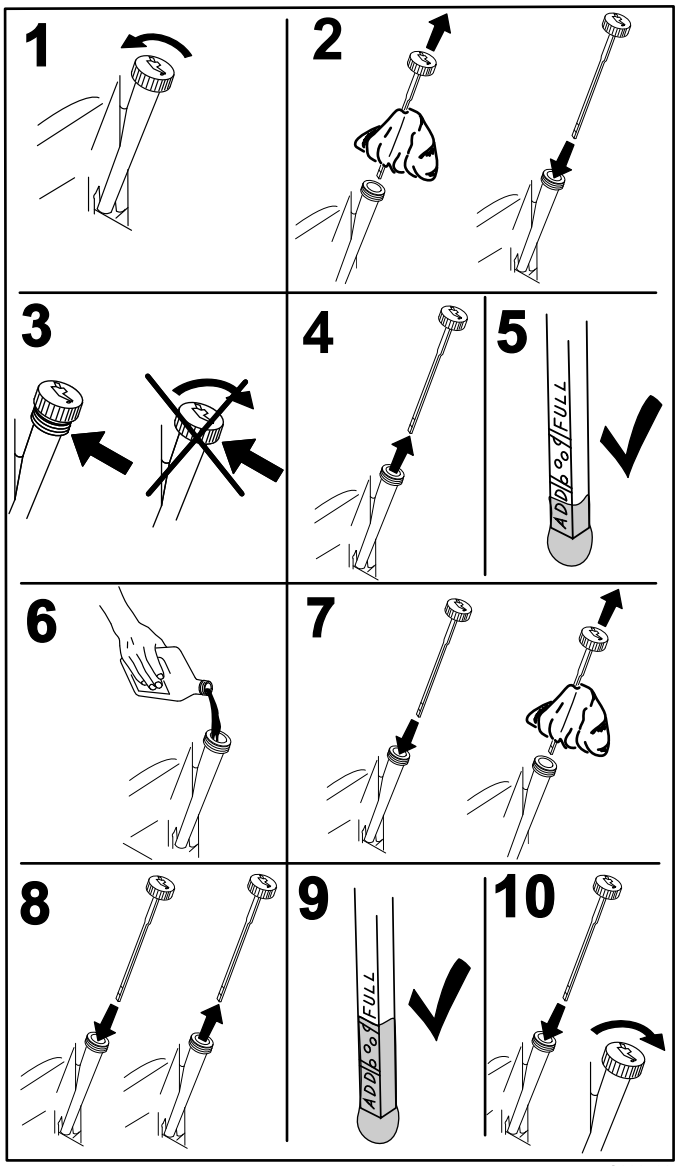

G008792
g008792

Mynd 15

3. Stingið olíukvarðanum í áfyllingarrörið en skrúfið hann ekki fastan.
4. Takið olíukvarðann úr rörinu og kannið olíuhæðina. Ef olíuhæðin er lág skal hella nægri olíu til að hækka olíuhæðina að efri mörkunum á olíukvarðanum

   Mikilvægt: **Haldið hæð olíunnar á milli efri og neðri markanna á olíukvarðanum. Ef vélin er látin ganga með of mikilli eða of lítilli smurolíu er hætta á vélarbilun.**
5. Festið olíukvarðann tryggilega.

   Mikilvægt: **Olíukvarðinn þarf að sitja tryggilega í rörinu til að loft komist ekki í sveifarhús vélarinnar. Léleg þétting sveifarhúss getur leitt til skemmda á vélinni.**

Áfylling á eldsneytisgeyminn

Rúmtak eldsneytisgeymis: 17 l

Ráðlagt eldsneyti:

- Best er að nota eingöngu hreint og nýtt (ekki yfir 30 daga gamalt) blýlaust bensín með oktantölu upp á 87 eða hærri (flokkunaraðferð (R+M)/2).
- Etanól: Hægt er að nota bensín með allt að 10% etanóli (blýlaust bensín+etanól) eða 15% MTBE (metýltertbútýleter). Etanól og MTBE eru ekki eins. Ekki má nota bensín með 15% etanóli (E15). **Aldrei nota** bensín sem inniheldur meira en 10% etanól, svo sem E15 (15% etanólinnihald), E20 (20% etanólinnihald) eða E85 (85% etanólinnihald). Notkun bensíns sem ekki hefur verið samþykkt getur valdið neikvæðum áhrifum á afköst og/eða skemmdum á vél sem ekki falla undir ábyrgð.
- **Ekki** nota bensín sem inniheldur metanól.
- **Ekki** geyma bensín í eldsneytisgeyminum eða eldsneytisílátum yfir vetrartímann nema notað sé varðveisluefni fyrir eldsneyti.
- **Ekki** blanda olíu saman við bensín.

1. Leggið vinnuvélinni á jafnsléttu, látið tengitækið síga, setjið stjórnstangirnar í læsta hlutlausa stöðu, setjið stöðuhemilinn á, drepið á vélinni og takið lykilinn úr.
2. Hreinsið svæðið í kringum eldsneytislokið (Mynd 16).

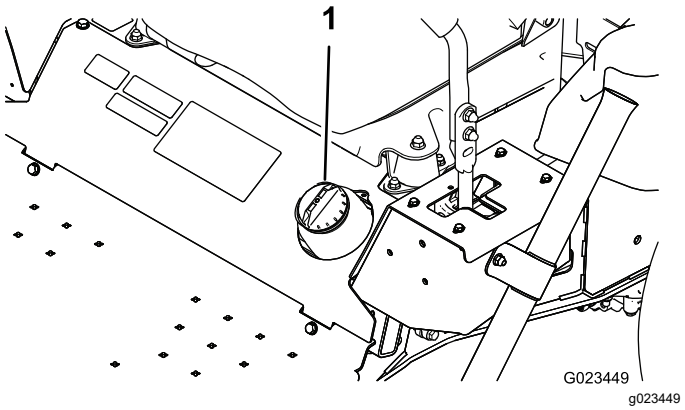

G023449
g023449

Mynd 16

1. Eldsneytislok

3. Skrúfið eldsneytislokið af.
4. Fyllið geyminn þar til eldsneytisyfirborðið er um 25 mm frá efsta hluta geymisins (neðri brún áfyllingarstútsins). **Yfirfyllið ekki.**
5. Setjið lokið á.

6. Þurrkið upp eldsneyti sem kann að hellast niður til að koma í veg fyrir eldhættu.

Staða glussa athuguð

Viðhaldstími: Fyrir hverja notkun eða daglega—Athugið stöðu glussa.

Mikilvægt: **Til að tryggja nákvæmni skal eingöngu kanna stöðu glussa þegar vél og vökvakerfi eru köld.**

Í verksmiðjunni er fyllt er á geyma vinnuvélarinnar með fyrsta flokks glussa. Best er að kanna stöðu glussa þegar hann er kaldur. Best er að hafa vinnuvélina í flutningsstöðu. Ef staða glussa er undir efsta hluta lárétta hluta hæðarglersins aftan á glussageymunum (Mynd 17) þarf að fylla á glussann. **Ekki yfirfylla geymana.** Ef staða glussa er við efsta hluta lárétta hluta hæðarglersins þarf ekki að fylla á. Ráðlagður glussi fyrir glussaskipti er:

Gerð glussa: Toro Premium Transmission/Hydraulic Tractor Fluid eða Mobilfluid® 424

Rúmtak:

- Vinstri hlið – 1,9 l
- Hægri hlið – 2,0 l

Aðrar gerðir glussa: Ef tilgreindur glussi er ekki í boði er hægt að nota aðrar gerðir alhliða UTHF-glussa en þeir mega þó eingöngu vera **hefðbundnir jarðolíuglussar**, ekki tilbúnir eða lífbrjótanlegir. Forskriftirnar verða að falla innan uppgefins sviðs fyrir alla efniseiginleika og glussinn þarf að uppfylla uppgefna iðnaðarstaðla. Leitið upplýsinga hjá söluaðila glussa um hvort glussinn uppfylli þessar forskriftir.

Ath.: Toro tekur ekki ábyrgð á skemmdum vegna notkunar rangrar gerðar af glussa og því skal eingöngu nota vörur frá áreiðanlegum framleiðendum sem geta ábyrgst vörur sínar.

Efniseiginleikar:	
Seigja, ASTM D445	cSt @ 40°C 55 til 62
Seigjustuðull, ASTM D2270	140 til 152
Rennslismark, ASTM D97	-37°C til -43°C
Forskriftir iðnaðarstaðla: API GL-4, AGCO Powerfluid 821 XL, Ford New Holland FNHA-2-C-201.00, Kubota UDT, John Deere J20C, Vickers 35VQ25 og Volvo WB-101/BM	

Ath.: Margar gerðir glussa eru nánast litlausar og því erfitt að greina þær við leka. Rautt litarefni fyrir glussa er í boði í 20 ml flöskum. Ein flaska dugar fyrir 15 til 22 l af glussa. Pantið hlutarnr. 44-2500 frá viðurkenndum dreifingaraðila Toro.

1. Leggið vinnuvélinni á jafnsléttu, látið tengitæki síga, setjið stöðuhemilinn á, drepið á vélinni og takið lykilinn úr.
2. Kíkið á opin á festingum glussageymanna til að kanna stöðu glussa.

   Ath.: Glussinn ætti að ná að neðri brún opanna, eins og sýnt er á Mynd 17.

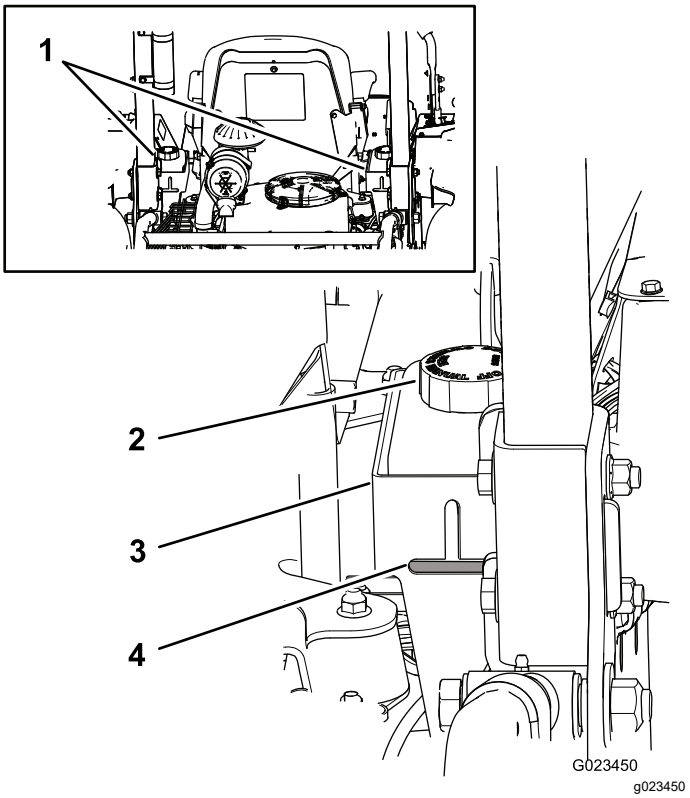

Mynd 17

1. Glussageymar
2. Glussageymislok
3. Festing
4. Vökvahæð

3. Ef staða glussa er of lág í öðrum hvorum geyminum skal fylla á hann sem hér segir:
   A. Hreinsið svæðið í kringum glussageymislokin til að koma í veg fyrir að óhreinindi komist í kerfið (Mynd 17).
   B. Skrúfið lokin af geymunum.
   C. Fyllið rólega á geyminn með viðeigandi glussa, þar til glussinn nemur við neðri brún opanna á festingunum.

   Mikilvægt: **Hreinsið ofan af glussageyminum áður en hann er opnaður til að koma í veg fyrir að óhreinindi komist í kerfið. Tryggið að stútur áfyllingarílátsins og trektin séu hrein.**

   Mikilvægt: **Ekki yfirfylla geymana.**

D. Skrúfið lokin aftur á geymana.

Þrýstingur hjólbarða kannaður

Viðhaldstími: Fyrir hverja notkun eða daglega

Leggið vinnuvélinni á jafnsléttu, látið tengitæki síga, setjið stöðuhemilinn á, drepið á vélinni og takið lykilinn úr.

Kannið loftþrýsting í hjólbörðum áður en vinnuvélin er notuð (Mynd 18).

Þrýstingur: 48 kPa (7 psi)

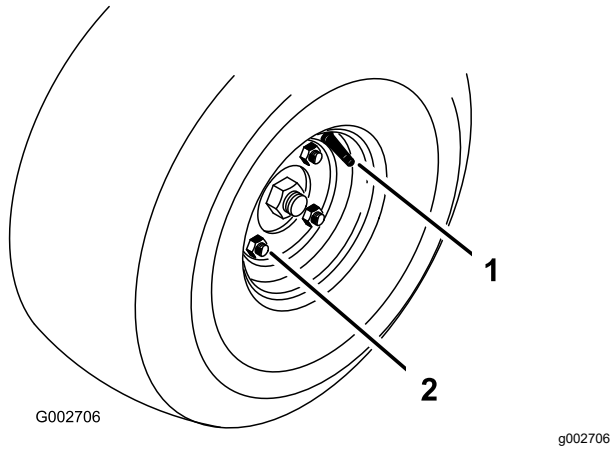

Mynd 18

1. Ventilleggur
2. Felguró

Hersla felguróa

Viðhaldstími: Eftir fyrstu 8 klukkustundirnar
Á 100 klukkustunda fresti

Leggið vinnuvélinni á jafnsléttu, látið tengitæki síga, setjið stöðuhemilinn á, drepið á vélinni og takið lykilinn úr.

Herðið felgurærnar (Mynd 18) í 61 til 75 N·m.

Meðan á notkun stendur

Öryggi við notkun

Almennt öryggi

- Eigandinn/stjórnandinn getur komið í veg fyrir og ber ábyrgð á slysum sem geta valdið meiðslum á fólki eða eignatjóni.
- Klæðist viðeigandi klæðnaði, þar á meðal hlífðargleraugum, síðbuxum, sterkum skófatnaði með skrikvörn og heyrnarhlífum. Takið sítt hár í tagl og ekki klæðast víðum fatnaði eða hangandi skartgripum.
- Sýnið árvekni á meðan unnið er á vinnuvélinni. Ekki gera neitt sem veldur truflun; slíkt kann að leiða meiðsla eða eignatjóns.
- Notið ekki vinnubílinn veik, þreytt eða undir áhrifum áfengis eða annarra vímuefna.
- Leyfið aldrei farþega á vinnuvélinni og haldið nærstöddum og gæludýrum í öruggri fjarlægð frá vinnuvélinni meðan á vinnu stendur.
- Vinnið eingöngu á vinnuvélinni með góða yfirsýn til að forðast holur og duldar hættur.
- Áður en vélin er gangsett þarf að tryggja að öll drif séu í hlutlausri stöðu, stöðuhemillinn sé á og að stjórnandinn sitji í sætinu.
- Lítið aftur fyrir og niður áður en bakkað er til að tryggja að leiðin sé greið.
- Sýnið aðgát þegar komið er að blindhornum, runnum, trjám eða öðrum hlutum sem kunna að takmarka útsýnið.
- Stöðvið vinnuvélina og skoðið tengitækið ef það rekst í hlut eða ef vinnuvélin titrar óeðlilega. Sinnið öllum nauðsynlegum viðgerðum áður en vinnu er haldið áfram.
- Hægið á og sýnið aðgát í beygjum og þegar vinnuvélinni er ekið yfir vegi eða gangstíga. Umferð frá hægri á alltaf réttinn.
- Látið vélina aldrei ganga á svæðum þar sem útblástursloftegundir safnast upp.
- Skiljið vinnuvélina aldrei eftir í gangi án eftirlits.
- Gerið eftirfarandi áður en svæði stjórnanda er yfirgefið:
  - Leggið vinnuvélinni á jafnsléttu.
  - Látið tengitæki síga.
  - Setjið stöðuhemilinn á.
  - Drepið á vélinni og takið lykilinn úr.
  - Bíðið þar til hlutir á hreyfingu hafa stöðvast.
- Ekki nota vinnuvélina þegar hætta er á eldingum.
- Ekki nota vinnuvélina sem dráttartæki.
- Þegar með þarf skal bleyta yfirborð til að draga úr rykmyndun.
- Eingöngu skal nota aukabúnað, tengitæki og varahluti sem samþykkt hafa verið af Toro® Company.

Öryggi veltigrindar

- **Ekki** fjarlægja veltigrindina af vinnuvélinni.
- Gangið úr skugga um að sætisbeltið sé fest og hægt sé að losa það hratt í neyðartilvikum.
- Fylgist vandlega með fyrirstöðum fyrir ofan vinnuvélina og komið í veg fyrir að vinnuvélin komist í snertingu við þær.

- Tryggið að veltigrindin sé í góðu ásigkomulagi með því að skoða hana reglulega og leita eftir skemmdum og herða allar festingar tryggilega.
- Skiptið út skemmdri veltigrind. Ekki gera við hana eða breyta henni.
- Veltigrindin er ómissandi öryggisbúnaður.
- Notið sætisbeltið undantekningalaust.

Öryggi í halla

- Setjið saman eigin verkferli og reglur fyrir vinnu í halla. Þessi verkferli þurfa að innihalda skoðun vinnusvæðisins til að hægt sé að kanna hvort þar sé að finna of mikinn halla fyrir vinnuvélina. Beitið almennu hyggjuviti og sýnið góða dómgreind við þessa skoðun.
- Brekkur valda mikilli hættu á stjórnmissi eða veltu sem leitt getur til alvarlegra meiðsla eða dauða. Stjórnandinn er ábyrgur fyrir öruggri notkun í halla. Sýna þarf sérstaka aðgát þegar vinnuvélinni er ekið í halla.
- Brekkur valda mikilli hættu á stjórnmissi eða veltu sem leitt getur til alvarlegra meiðsla eða dauða. Sýna þarf sérstaka aðgát þegar vinnuvélinni er ekið í halla.
- Akið hægt þegar ekið er í halla.
- Ef stjórnanda finnst óþægilegt að vinna á vinnuvélinni í halla skal viðkomandi sleppa því.
- Verið vakandi fyrir holum, skorningum, ójöfnum, grjóti eða öðrum huldum hlutum. Óslétt undirlag getur valdið því að vinnuvélin velti. Hátt gras getur hulið hindranir.
- Akið hægt til að ekki þurfi að stöðva eða skipta um gír í halla.
- Velta getur átt sér stað áður en hjólbarðar missa grip.
- Forðist að aka vinnuvélinni á blautu grasi. Hjólbarðar geta misst grip; hvort sem hemlar eru til staðar eða virka sem skyldi.
- Forðist að taka af stað, stöðva eða beygja vinnuvélinni í halla.
- Tryggið að allar hreyfingar í halla séu hægar og jafnar. Breytið hvorki hraða né stefnu vinnuvélarinnar skyndilega.
- Vinnið ekki á vinnuvélinni nálægt háum bökkum, skurðum, vegköntum eða vatni. Vinnuvélin getur oltið mjög skyndilega ef hjól fer út fyrir brún eða brún gefur sig. Haldið öruggri fjarlægð á milli vinnuvélarinnar og hvers kyns hættu (tvær vinnuvélarbreiddir).

Gangsetning og stöðvun vélar

1. Færið stjórnstangirnar í læsta hlutlausa stöðu (Mynd 19).

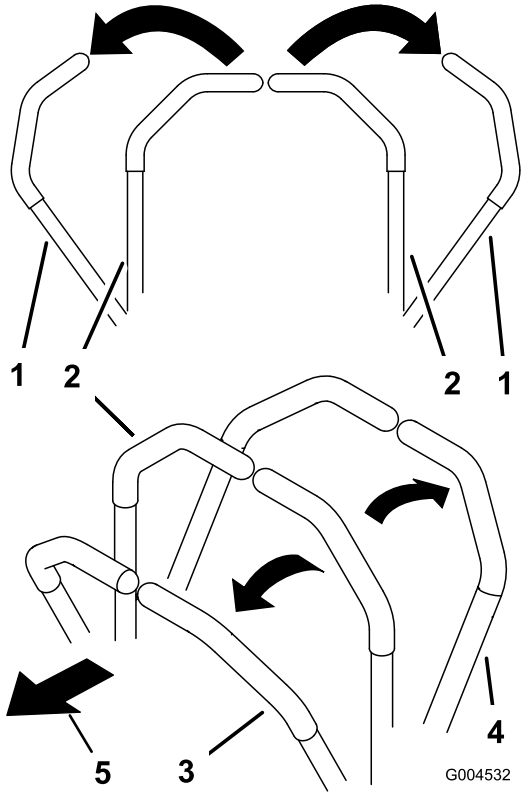

g004532

Mynd 19

1. Stjórnstöng (læst hlutlaus staða)
2. Miðja, ólæst staða
3. Áfram
4. Aftur á bak
5. Framhlið vinnuvélarinnar

2. Setjið stöðuhemilinn á; sjá Stöðuhemill settur á (síða 23).
3. Togið innsogið upp í KVEIKTA stöðu (við gangsetningu kaldrar vélar) og stillið inngjafarstöngina á HÆGAN snúning.

   Mikilvægt: **Þegar unnið er á vinnuvélinni við hitastig undir 0°C skal gefa henni tíma til að hitna áður en vinna hefst. Þetta kemur í veg fyrir skemmdir á vökvakerfinu.**
4. Setjið lykilinn í svissinn og snúið réttsælis til að gangsetja vélina. Sleppið lyklinum þegar vélin fer í gang. Stillið innsogið þannig að vélin gangi mjúklega.

   Mikilvægt: **Til að koma í veg fyrir að startarinn ofhitni skal ekki halda svissinum í GANGSETNINGARSTÖÐU lengur en 10 sekúndur. Eftir 10 sekúndna tilraun til gangsetningar skal bíða í eina mínútu þar til reynt er aftur.**

5. Drepið er á vélinni með því að stilla inngjöfina á HÆGAN snúning og snúa lyklinum á SLÖKKTA stöðu. Takið lykilinn úr svissinum til að koma í veg fyrir gangsetningu í ógáti.

   Ath.: Í neyðartilvikum er lyklinum einfaldlega snúið á SLÖKKTA stöðu.

Notkun handbremsu

Setjið stöðuhemilinn alltaf á þegar vinnuvélin er stöðvuð eða skilin eftir eftirlitslaus.

Stöðuhemill settur á

⚠ VIÐVÖRUN

Stöðuhemillinn heldur mögulega ekki við vinnuvél sem lagt er í halla og það getur leitt til meiðsla á fólki eða eignatjóns.

Ekki leggja í halla án þess að skorða hjólin.

Stöðuhemillinn er settur á með því að toga handfangið upp (Mynd 20).

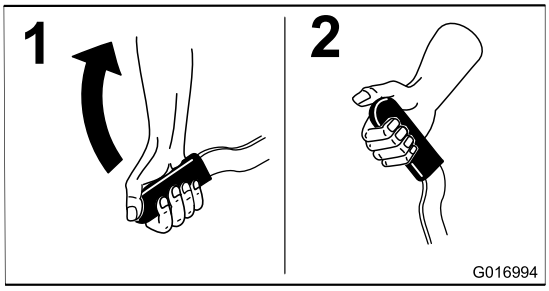

g016994

Mynd 20

Stöðuhemill tekinn af

Stöðuhemillinn er tekinn af með því að ýta handfanginu niður (Mynd 21).

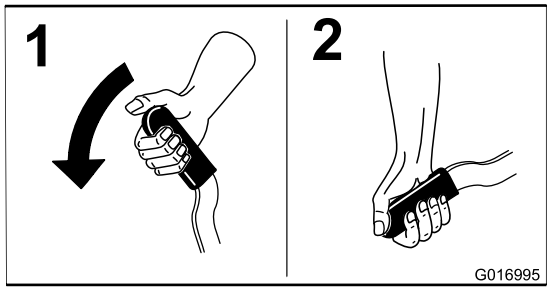

g016995

Mynd 21

Notkun öryggissamlæsing-arkerfis

⚠ VARÚÐ

Ef rofar öryggissamlæsingarinnar eru aftengdir eða skemmdir kann vinnuvélin að fara óvænt af stað og valda hættu á meiðslum á fólki.

- **Ekki fikta í samlæsingarrofunum.**
- **Kannið virkni samlæsingarrofanna daglega og skiptið um skemmda rofa áður en unnið er á vinnuvélinni.**

Öryggissamlæsingarkerfið er hannað til að koma í veg fyrir að vélin fari í gang nema þegar:

- Stöðuhemillinn er á.
- Stjórnstangir eru í læstri hlutlausri stöðu

Öryggissamlæsingarkerfið drepur einnig á vélinni þegar stjórnstangirnar eru hreyfðar úr læstri hlutlausri stöðu þegar enginn situr í sætinu eða stöðuhemillinn er á.

Vinnustundamælirinn er með táknum sem segja til um þegar íhlutur samlæsingar er í réttri stöðu. Þegar íhluturinn er í réttri stöðu kviknar á þríhyrningi í samsvarandi kassa (Mynd 22).

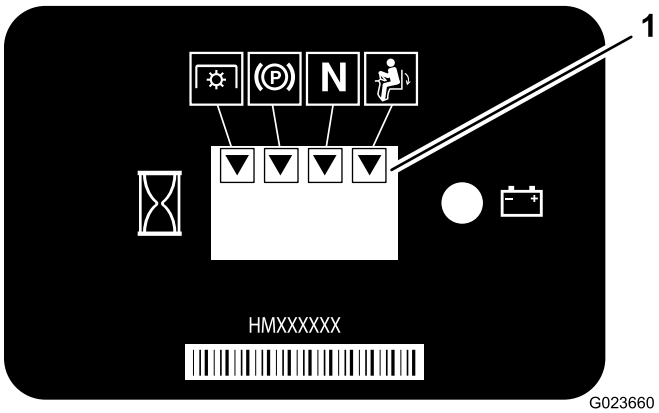

g023660

Mynd 22

1. Þríhyrningar birtast þegar íhlutir samlæsingarinnar eru í réttum stöðum.

Ath.: Samlæsing aflúttaks er ekki notuð á þessari vinnuvél.

Öryggissamlæsingarkerfið prófað

Viðhaldstími: Fyrir hverja notkun eða daglega

Ef öryggissamlæsingarkerfið virkar ekki eins og lýst er hér að neðan skal tafarlaust panta viðgerð hjá viðurkenndum dreifingaraðila Toro.

1. Setjist í sætið, færið stjórnstangirnar í hlutlausa stöðu og setjið stöðuhemilinn á.
2. Gangsetjið vélina.
3. Standið upp úr sætinu og færið hvora stjórnstöng hægt áfram eða aftur á bak.

   Vélin ætti að drepa á sér eftir eina til þrjár sekúndur eftir að önnur hvor stjórnstöngin er hreyfð. Ef það gerist ekki er bilun til staðar. Endurtakið skref 2 og 3 fyrir hina stjórnstöngina.
4. Setjist í sætið og setjið stöðuhemilinn á. Færið aðra hvora stjórnstöngina úr læstri hlutlausri stöðu. Reynið að gangsetja vélina; hún á ekki að fara í gang. Endurtakið þetta skref með hinni stjórnstönginni.

Vinnuvélinni ekið

⚠ VARÚÐ

Notkun vinnuvélarinnar krefst árvekni til að koma í veg fyrir veltu eða stjórnmissi.

- **Sýnið aðgát þegar ekið er inn á eða út úr sandgryfjum.**
- **Gætið fyllstu varúðar í nágrenni skurða, lækja eða annarrar hættu.**
- **Sýnið aðgát þegar unnið er á vinnuvélinni í miklum halla.**
- **Dragið úr hraða þegar taka á krappar beygjur eða þegar beygt er í halla.**
- **Forðist að nema staðar og taka af stað skyndilega.**
- **Ekki skipta úr bakkgír í framgír án þess að stöðva vinnuvélina að fullu á milli.**

⚠ VARÚÐ

Vinnuvélin getur snúist mjög hratt. Röng notkun stjórnstanganna getur valdið stjórnmissi og leitt til meiðsla á fólki eða skemmda á vinnuvélinni eða öðrum eignum.

- **Sýnið aðgát í beygjum.**
- **Hægið á vinnuvélinni áður en teknar eru krappar beygjur.**

Notkun stjórnstanga

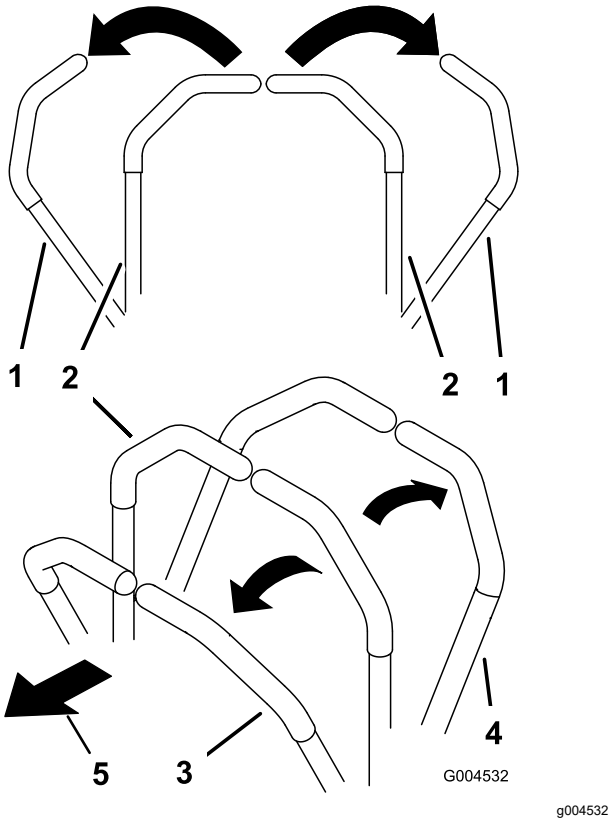

Mynd 23

1. Stjórnstöng (læst hlutlaus staða)
2. Miðja, ólæst staða
3. Áfram
4. Aftur á bak
5. Framhlið vinnuvélarinnar

Vinnuvélinni ekið áfram

Ath.: Vélin drepur á sér ef stjórnstangirnar eru hreyfðar á meðan stöðuhemillinn er á.

1. Takið stöðuhemilinn af; sjá Stöðuhemill tekinn af (síða 23).
2. Færið stjórnstangirnar í ólæsta miðstöðu.
3. Ekið er áfram með því að ýta stjórnstöngunum rólega fram á við (Mynd 24).

   Vinnuvélin er stöðvuð með því að setja stjórnstangirnar aftur í hlutlausa stöðu.

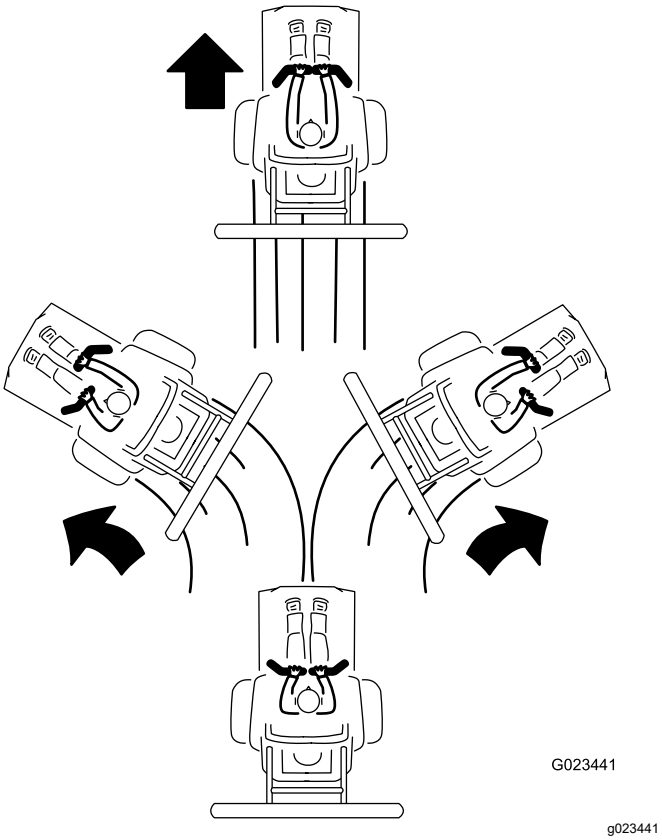

Mynd 24

Vinnuvélinni bakkað

1. Tryggið að tengitækið sé í æskilegri stöðu.
2. Færið stjórnstangirnar í ólæsta miðstöðu.
3. Lítið aftur fyrir vinnuvélina áður en bakkað er og togið svo stjórnstangirnar rólega aftur á bak (Mynd 25).

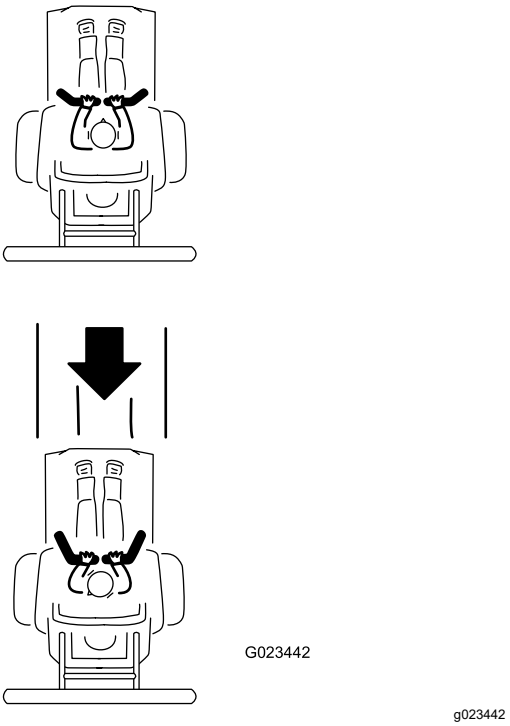

Mynd 25

Sléttun sandgryfju

Lesið þennan hluta um sléttun vandlega yfir áður en byrjað er að slétta sandgryfju. Margir þættir hafa áhrif á hvers konar stillingar eru nauðsynlegar. Áferð og dýpt sands, rakastig, gróður og þéttni eru allt þættir sem eru ólíkir á milli golfvalla og jafnvel á milli gryfja innan sama vallar. Stillið hrífuna til að tryggja besta mögulega árangur á hverju svæði fyrir sig.

Sléttunarþjálfun

Æfa skal sléttun í stórri og sléttri sandgryfju á golfvelli. Æfið að taka af stað og stöðva, beygja, hífa hrífuna og láta hana síga, akstur inn í og út úr gryfju o.s.frv. Æfið með vélina á hæfilegum snúningshraða og á hægum aksturshraða. Slík æfing gerir stjórnanda kleift að læra á vinnuvélina.

Ráðlagt mynstur við sléttun gryfju er sýnt á Mynd 26. Þetta mynstur kemur í veg fyrir óþarfa skörun, heldur þjöppun í lágmarki og skilar áferðarfallegu mynstri í sandinn. Þetta er skilvirkasta sléttunaraðferðin en þó er nauðsynlegt að breyta sléttunarmynstrinu með reglulegu millibili til að koma í veg fyrir myndun þvottabrettis.

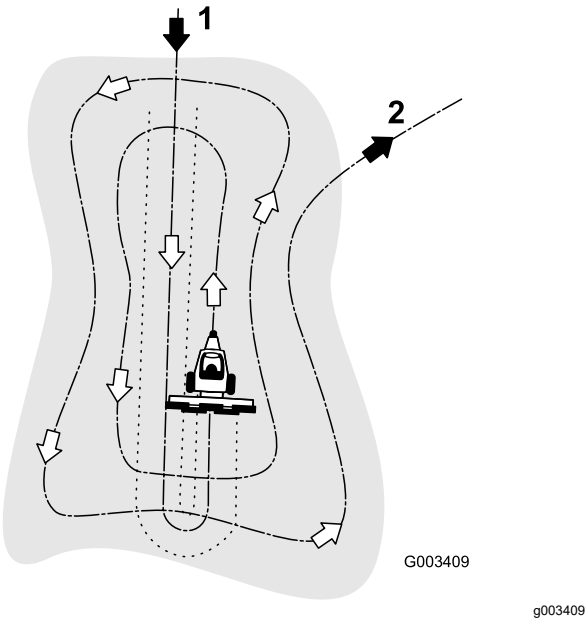

Mynd 26

1. Akið á langveginn á sléttu svæði inn í beina gryfju.
2. Akið út úr gryfjunni á sléttu svæði hægra megin.

Akið á langveginn inn í beina gryfju, þar sem bakkinn er lægstur. Akið í gegnum miðju gryfjunnar, næstum út að hinum enda hennar, og takið svo eins skarpa beygju og hægt er í aðra hvora áttina og akið næstu yfirferð til baka. Akið í spíral út á við eins og sýnt er á Mynd 26 og akið út úr gryfjunni á sléttu svæði hægra megin.

Skiljið eftir bratta og stutta bakka og dældir og sléttið þau svæði í höndunum.

Ráðleggingar fyrir sléttun

- Ef sandurinn er nógu djúpur er hægt að slétta alveg upp að brún sandgryfjunnar þar sem hún er slétt.
- Ef sandurinn liggur út á grassvörðinn þarf að halda góðri fjarlægð frá brúninni til að rífa ekki upp jarðveginn.
- Ekki slétta of nálægt stuttum, bröttum bökkum. Við það rennur sandurinn einfaldlega niður að botni gryfjunnar.
- Stundum þarf að slétta í höndunum við bratta bakka, í litlum dældum o.s.frv.

Ekið inn í og út úr gryfjunni

Þegar ekið er inn í gryfju skal ekki láta hrífuna síga fyrr en hún er öll fyrir ofan sand. Þannig er komið í veg fyrir að grassvörðurinn skemmist eða gras eða önnur óhreinindi berist í gryfjuna. Látið hrífuna síga á meðan vinnuvélinni er ekið áfram.

Þegar ekið er út úr gryfjunni skal byrja að hífa hrífuna um leið framdekkin eru komin úr gryfjunni. Þannig er hrífan komin á loft þegar vinnuvélin ekur út úr gryfjunni og enginn sandur berst yfir á grasið.

Með tíð og tíma lærir stjórnandinn rétta tímasetningu við akstur inn í og út úr gryfjunni.

Eftir notkun

Öryggi eftir notkun

- Hreinsið gras og óhreinindi af hljóðkút og úr vélarrými til að koma í veg fyrir hættu á íkveikju. Hreinsið upp olíu- eða eldsneytisleka.
- Leggið vinnuvélinni á jafnsléttu, setjið stöðuhemilinn á, drepið á vélinni, takið lykilinn úr og bíðið þar til allir hlutar hafa stöðvast áður en stigið er af vinnuvélinni.
- Leyfið vélinni að kólna áður en vinnuvélin er sett í geymslu innandyra.
- Lokið fyrir eldsneyti áður en vinnuvélin er sett í geymslu eða flutt.
- Aldrei geyma vinnuvélina eða eldsneytisílát nærri óvörðum loga, neistaflugi eða kveikiloga, á borð við vatnshitara eða öðrum heimilistækjum.
- Haldið öllum hlutum vinnuvélarinnar í góðu ásigkomulagi og tryggið að vélbúnaður sé vel hertur.
- Haldið sætisbeltum við og þrífið eftir þörfum.
- Skiptið um slitnar eða skemmdar merkingar.

Vinnuvélinni ýtt eða hún dregin

⚠ VIÐVÖRUN

Vélin og vökvagírskiptingin geta orðið mjög heitar og valdið hættu á alvarlegum brunasárum.

Bíðið þar til vél og vökvagírskipting eru orðnar alveg kaldar áður en unnið er við hjáveitulokastangirnar.

Mikilvægt: **Ekki draga vinnuvélina langt eða á miklum hraða. Slíkt gæti skemmt vinnuvélina. Hægt er að draga vinnuvélina rólega af svæðinu sem verið er að vinna á upp á eftirvagn.**

Hjáveitulokastangirnar eru ofan á vökvagírskipting-unum.

Mikilvægt: **Tryggið að hjáveitulokastangirnar vísi alveg fram þegar unnið er á vinnuvélinni. Annars er hætta á miklum skemmdum á vökvakerfinu.**

1. Leggið vinnuvélinni á jafnsléttu, látið tengitækið síga, setjið stjórnstangirnar í læsta hlutlausa

stöðu, setjið stöðuhemilinn á, drepið á vélinni og takið lykilinn úr.

2. Undir vinnuvélinni er hjáveitulokastöngunum (Mynd 27 og Mynd 28) snúið þannig að þær vísi inn, að miðju vinnuvélarinnar (Mynd 29) og því næst er stöðuhemillinn tekinn af; sjá Notkun handbremsu (síða 23).

   Ath.: Þetta veitir glussanum framhjá dælunum til að dekkin geti snúist óheft.

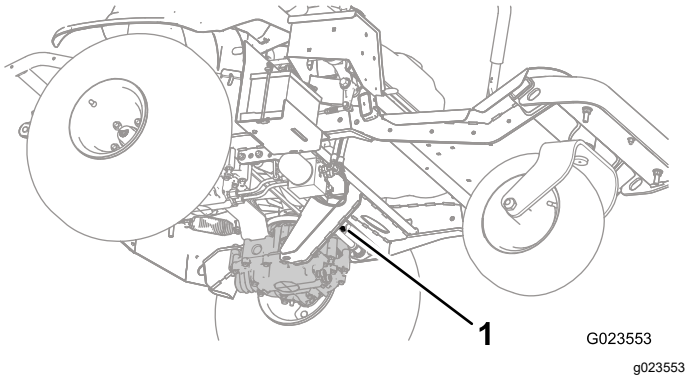

Mynd 27
Vinstri hjáveitulokastöng

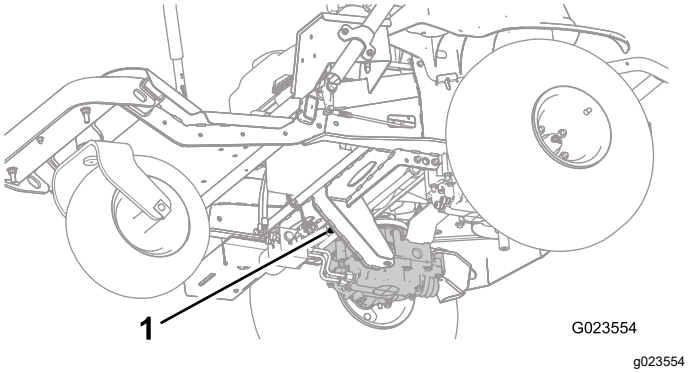

Mynd 28
Hægri hjáveitulokastöng

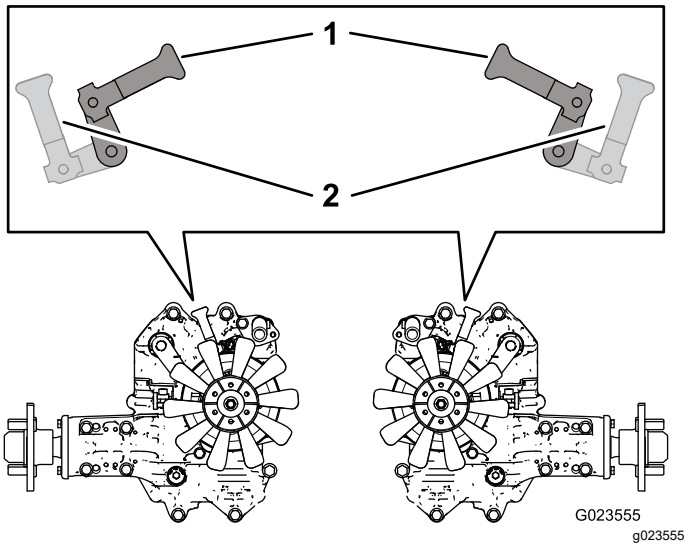

Mynd 29

1. Inn þegar ýta eða draga þarf vinnuvélina
2. Fram til aka vinnuvélinni

3. Þegar vinnuvélinni hefur verið ýtt eða hún dregin skal snúa hjáveitulokastöngunum þannig að þær vísi að framhluta vinnuvélarinnar til að hægt sé að aka henni (Mynd 29).

Vinnuvélin flutt

⚠ VIÐVÖRUN

Hættulegt er að aka á götum eða þjóðvegi án stefnuljósa, ljósa, endurskinsmerkja eða merkingar um hægfara ökutæki og slíkt kann að leiða til slysa og meiðsla á fólki.

Ekki aka vinnuvélinni á götum eða vegum.

1. Ef eftirvagn er notaður þarf að tengja hann við dráttarbílinn og festa öryggiskeðjurnar.
2. Tengið hemla eftirvagnsins, ef við á.
3. Akið vinnuvélinni upp á eftirvagn eða pall.
4. Setjið stjórnstangirnar í læsta hlutlausa stöðu, setjið stöðuhemilinn á, drepið á vélinni og takið lykilinn úr.
5. Notið bindiaugun á vinnuvélinni (Mynd 30) til að festa hana tryggilega við flutningsökutækið með stroffum, keðjum, vírum eða köðlum.

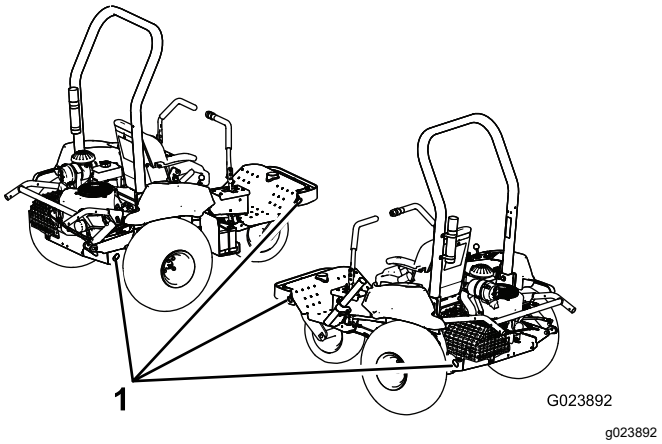

Mynd 30

1. Festipunktar

Vinnuvél ekið á vagn/pall

Sýnið ýtrustu aðgát þegar vinnuvélinni er ekið á eða af eftirvagni eða palli. Notið til þess skábraut í fullri breidd sem er breiðari en vinnuvélin.

Mikilvægt: **Ekki nota mjóar aðskildar skábrautir fyrir hvora hlið vinnuvélarinnar.**

Tryggið lágmarkshorn á milli eftirvagns/palls og skábrautar til að koma í veg fyrir að tengitæki vinnuvélarinnar rekist niður þegar henni er ekið upp á skábrautina.

Ef verið er að aka vinnuvélinni upp á eftirvagn/pall í eða nærri halla skal leggja eftirvagninum/vörubílnum neðar í hallanum og láta skábrautina liggja upp í hallann til að lágmarka hornið.

⚠ VIÐVÖRUN

Þegar vinnuvélinni er ekið á flutningsökutæki er aukin hætta á veltu og alvarlegum meiðslum eða dauða.

- **Gætið fyllstu varúðar þegar vinnuvélinni er ekið á skábraut.**
- **Tryggið að veltigrindin sé uppsett og tryggilega fest og notið sætisbelti þegar vinnuvélinni er ekið upp á eða niður af eftirvagni eða palli. Gangið úr skugga um að veltigrindin passi undir loft í lokuðum eftirvagni.**
- **Notið eingöngu skábraut í fullri breidd; ekki nota aðskildar skábrautir fyrir hvora hlið vinnuvélarinnar.**
- **Forðist skyndilega inngjöf eða hemlun þegar vinnuvélinni er ekið á skábraut þar sem slíkt getur valdið hættu á stjórnmissi eða veltu.**
- **Tryggið að tengitækið sé fest og í efstu stöðu þegar vinnuvélinni er ekið á flutningsökutæki.**

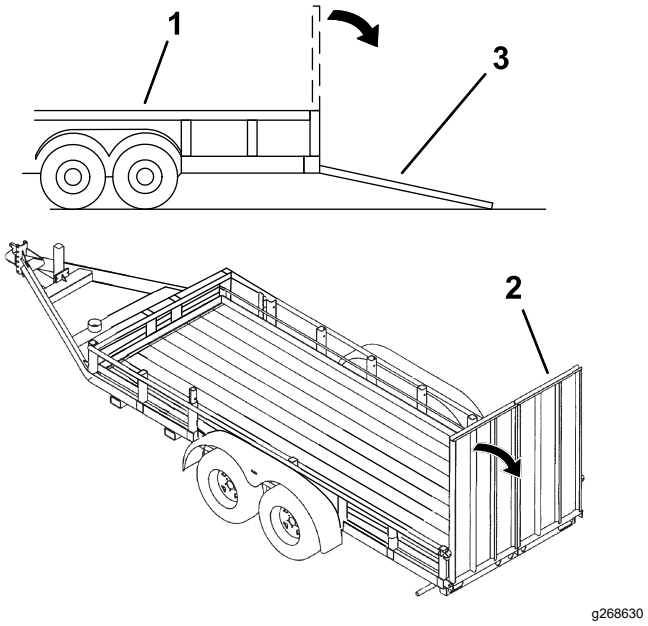

Mynd 31

1. Eftirvagn
2. Skábraut í fullri breidd
3. Skábraut í fullri breidd – frá hlið

Uppsetning þráðlauss vinnustundamælis

Hægt er að fá þráðlausan vinnustundamæli hjá viðurkenndum dreifingaraðili Toro.

Frekari upplýsingar er að finna í handbókinni fyrir *þráðlaust vinnustundamæliskerfi*.

1. Leggið vinnuvélinni á jafnsléttu, látið tengitæki síga, setjið stöðuhemilinn á, drepið á vélinni og takið lykilinn úr.
2. Fjarlægið stjórnborðið (Mynd 32).

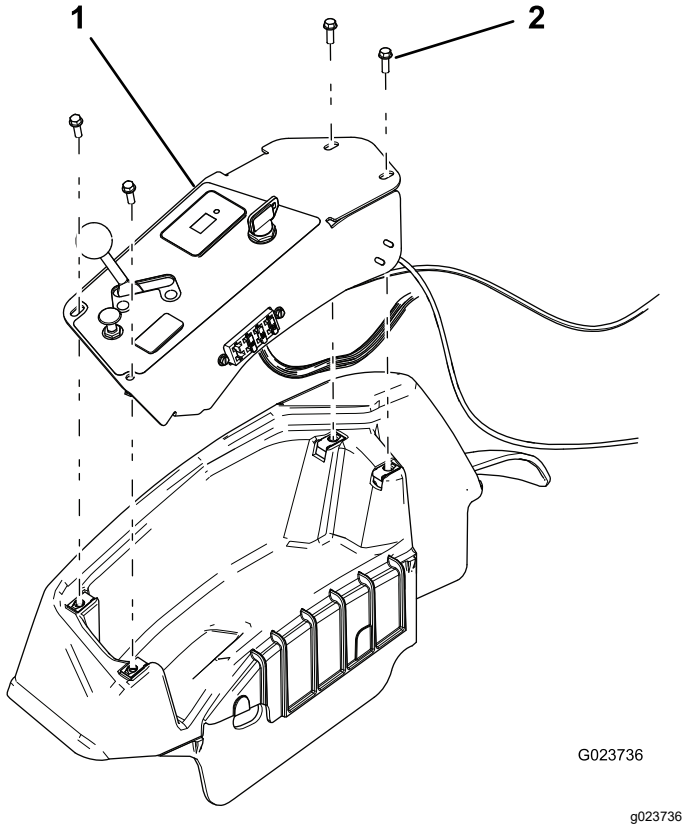

Mynd 32

1. Stjórnborð
2. Skrúfa (4)

3. Finnið tengivír þráðlausa vinnustundamælisins.

   Ath.: Tengivírinn er merktur.
4. Tengið þráðlausa vinnustundamælinn.
5. Festið þráðlausa vinnustundamælinn við rafleiðsluknippið til að koma í veg fyrir óþarfa hreyfingu í stokknum.
6. Setjið stjórnborðið aftur á.

Viðhald

Ath.: Miðið vinstri og hægri hlið vinnuvélarinnar út frá hefðbundinni vinnustöðu.

⚠ VARÚÐ

Ef lykillinn er skilinn eftir í svissinum getur hver sem er óvart gangsett vélina og valdið alvarlegum meiðslum á stjórnanda eða öðrum nærstöddum.

Takið lykilinn úr svissinum áður en viðhaldi er sinnt.

Öryggi við viðhaldsvinnu

- Gerið eftirfarandi áður en stillingum, þrifum eða viðgerðum er sinnt á vinnuvélinni eða hún er yfirgefin:
  - Leggið vinnuvélinni á jafnsléttu.
  - Stillið inngjöfina á hægan lausagang.
  - Látið tengitækið síga.
  - Gangið úr skugga um að vinnuvélin sé í hlutlausum gír.
  - Setjið stöðuhemilinn á.
  - Drepið á vélinni og takið lykilinn úr.
  - Bíðið þar til hlutir á hreyfingu hafa stöðvast.
  - Látið íhluti vélarinnar kólna áður en viðhaldi er sinnt.
- Ekki sinna viðhaldi með vélina í gangi, ef því verður við komið. Haldið öruggri fjarlægð frá hlutum á hreyfingu.
- Notið búkka til að styðja við vinnuvélina eða íhluti þegar á þarf að halda.
- Losið varlega uppsafnaðan þrýsting í íhlutum.

Ráðlögð viðhaldsáætlun/-áætlanir

Tíðni viðhaldsþjónustu	Viðhaldsferli
Eftir fyrstu 8 klukku-stundirnar	• Herða felgurærnar. • Skiptið um smurolíu. • Skiptið um smurolíusíu. • Skipta um glussa og síur.
Fyrir hverja notkun eða daglega	• Kanna stöðu smurolíu. • Athugið stöðu glussa. • Kannið þrýsting í hjólbörðum. • Kanna öryggissamlæsingarkerfið. • Kannið ástand glussalagna og slanga. • Skoða og þrífa vinnuvélina.
Á 100 klukkustunda fresti	• Herða felgurærnar. • Smyrjið vinnuvélina. • Skiptið um smurolíu (oftar við mjög rykug eða aurug vinnsluskilyrði). • Skiptið um smurolíusíu (oftar við mjög rykug eða aurug vinnsluskilyrði). • Sinna viðhaldi kerta. • Skoðið tengingar rafgeymiskapla.
Á 200 klukkustunda fresti	• Skiptið um loftsíu (oftar við rykugar aðstæður). • Skipta um síu í viðarkolahylki.
Á 300 klukkustunda fresti	• Kanna og stilla ventlabil. • Hreinsa og samslípa ventilsæti.
Á 400 klukkustunda fresti	• Skipta um glussa og síur.
Á 800 klukkustunda fresti	• Skiptið um eldsneytissíu.

Mikilvægt: **Frekari upplýsingar um viðhaldsferli eru í notendahandbók vélarinnar.**

Gátlisti fyrir daglegt viðhald

Afritið þessa blaðsíðu til að skrá reglubundið viðhald.

Viðhaldsatriði	**Vika:**						
	Mán.	**Þri.**	**Mið.**	**Fim.**	**Fös.**	**Lau.**	**Sun.**
Kannið virkni öryggissamlæsingarinnar.							
Kannið virkni stöðuhemilsins.							
Kannið virkni stjórnstanganna.							
Athugið eldsneytisstöðu.							
Athugið stöðu smurolíu.							
Kannið ástand loftsíu.							
Þrífið kælifanir vélarinnar.							
Hlustið eftir óeðlilegum vélarhljóðum.							
Hlustið eftir óeðlilegum vinnsluhljóðum.							
Athugið stöðu glussa.							
Leitið eftir skemmdum á vökvaslöngum.							
Leitið eftir leka.							
Kannið þrýsting í hjólbörðum.							
Athugið virkni verkfæris.							
Smyrjið alla smurkoppa.[1]							
Lagið lakkskemmdir.							

1. Strax eftir hverja hreinsun, óháð tímanum milli þrifa sem gefinn er upp.

Athugasemdir um atriði/svæði sem þarf að athuga betur		
Skoðun framkvæmd af:		
Atriði	Dagsetning	Upplýsingar

Undirbúningur fyrir viðhald

Vinnuvélinni lyft

⚠ VIÐVÖRUN

Vélrænir tjakkar eða vökvatjakkar geta fallið/gefið sig undan þyngd vinnuvélarinnar og valdið alvarlegum meiðslum.

Notið búkka til að halda vinnuvélinni uppi.

Frekari upplýsingar um stuðningsstaði er að finna í Mynd 33.

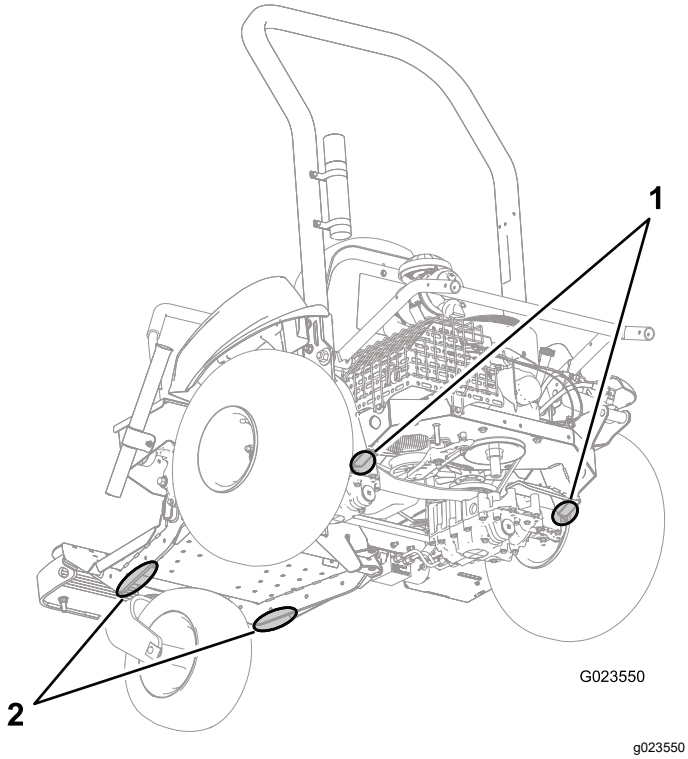

Mynd 33

1. Stuðningsstaðir (að aftan)
2. Stuðningsstaðir (að framan)

Smurning

Vinnuvélin smurð

Viðhaldstími: Á 100 klukkustunda fresti

Smurfeiti: Litíumfeiti nr. 2

Sprautið í alla smurkoppa á hjólnöf að framan, reimastrekkjara og lyftibúnaði tengitækis sem hér segir:

1. Leggið vinnuvélinni á jafnsléttu, látið tengitækið síga, setjið stjórnstangirnar í læsta hlutlausa stöðu, setjið stöðuhemilinn á, drepið á vélinni og takið lykilinn úr.
2. Þurrkið af smurkoppnum til að aðskotaefni komist ekki inn í leguna eða fóðringuna.
3. Festið smursprautuna við smurkoppinn og dælið feiti í hann.
4. Þurrkið umframfeiti af.

- Hjólalega að framan (1) – Mynd 34

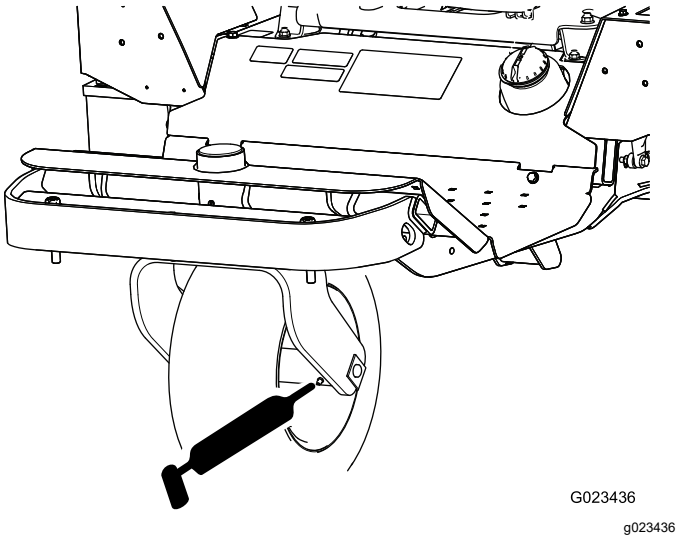

Mynd 34

- Reimastrekkjari (1) – Mynd 35

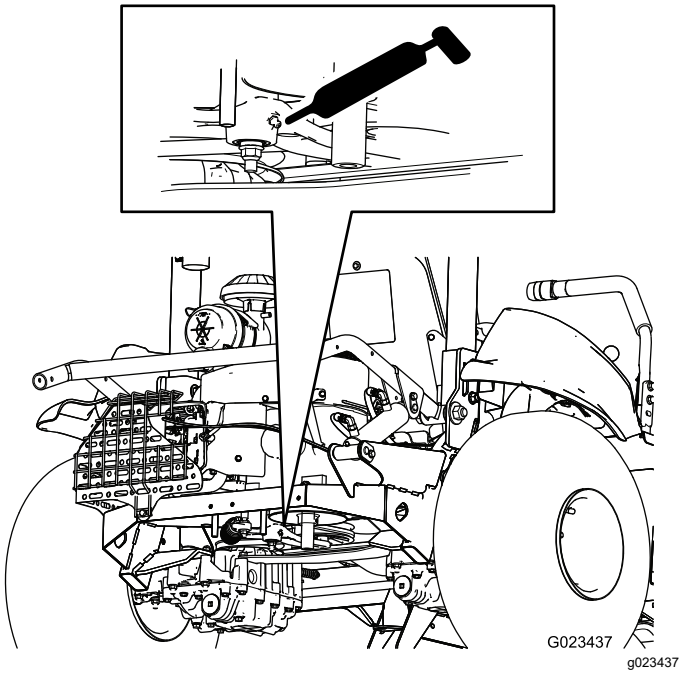

Mynd 35

- Lyftibúnaður tengitækis (4) – Mynd 36

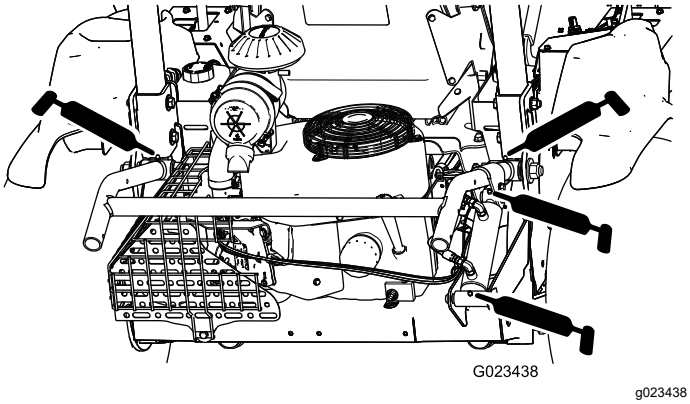

Mynd 36

Viðhald vélar

Vélaröryggi

- Drepið á vélinni áður en olían er könnuð eða olíu hellt á sveifarhúsið.
- Ekki breyta gangráðshraðanum eða setja vélina á yfirsnúning.

Viðhald tengt smurolíu og síu

Skipt um smurolíu

Viðhaldstími: Eftir fyrstu 8 klukkustundirnar—Skiptið um smurolíu.

Á 100 klukkustunda fresti—Skiptið um smurolíu (oftar við mjög rykug eða aurug vinnsluskilyrði).

Fyrsta flokks smurolía frá Toro fæst hjá viðurkenndum dreifingaraðila Toro.

Rúmtak sveifarhúss: 1,66 l með síuskiptum

Notið fjórgengisolíu sem uppfyllir eða er umfram eftirfarandi kröfur:

- **API-þjónustuflokkur:** SJ, SL, SM eða hærra
- **Seigjustig:** SAE 30; frekari upplýsingar er að finna í eftirfarandi töflu yfir önnur seigjustig (Mynd 37):

  Mikilvægt: **Notkun fjölþykktarolía, á borð við 10W-30, eykur olíunotkun. Kannið olíuhæð oftar þegar þær eru notaðar.**

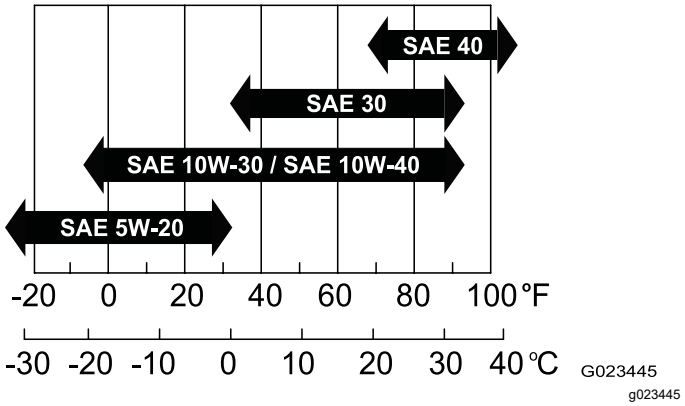

Mynd 37

1. Látið vélina ganga í nokkrar mínútur til að hita olíuna.
2. Leggið vinnuvélinni á jafnsléttu, látið tengitækið síga, setjið stjórnstangirnar í læsta hlutlausa stöðu, setjið stöðuhemilinn á, drepið á vélinni og takið lykilinn úr.

3. Takið botntappann (Mynd 39) úr og tappið allri olíunni af í hentugt ílát. Þegar olían hættir að leka út er botntappinn settur aftur í.

   Ath.: Setjið pappírssnifsi eða pappaspjald í afrennslisopið til að beina olíunni frá vélarfestiplötunni (Mynd 38).

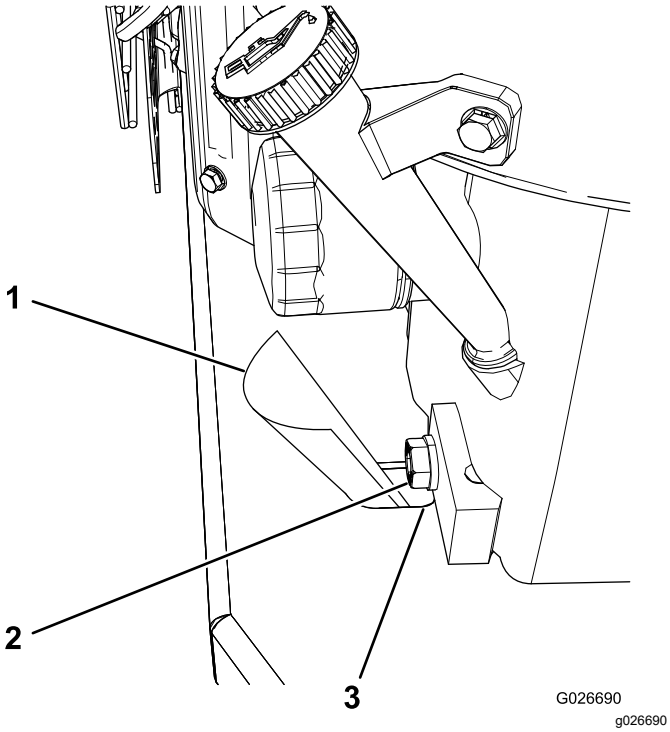

Mynd 38

1. Pappi
2. Botntappi
3. Frárennslisop

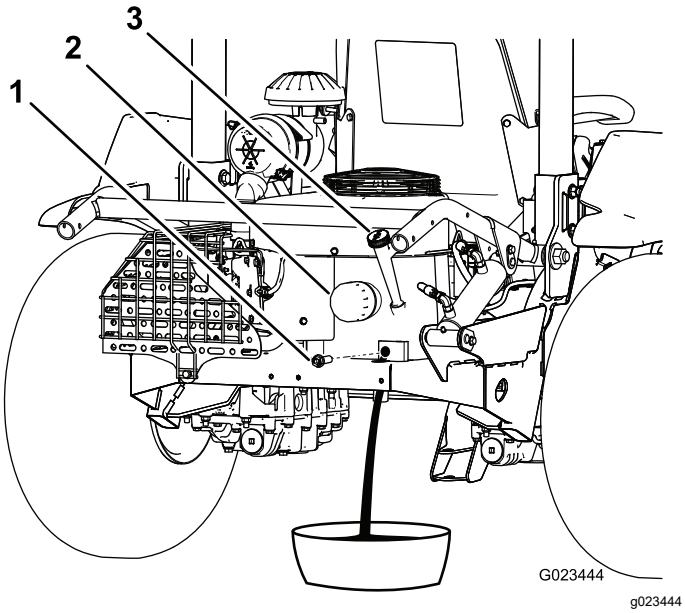

Mynd 39

1. Botntappi
2. Olíusía
3. Olíukvarði

4. Takið olíukvarðann úr og strjúkið af honum með hreinum klút (Mynd 40).

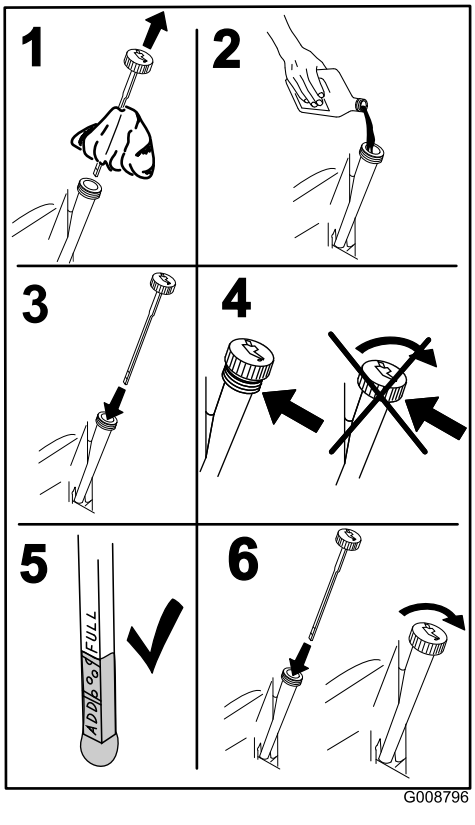

Mynd 40

5. Hellið nýrri olíu á í gegnum áfyllingarrörið.
6. Gangsetjið vélina og látið hana ganga í þrjár mínútur til að tryggja að enginn leki sé til staðar.
7. Drepið á vélinni.
8. Kannið olíuhæðina og bætið olíu við ef með þarf.
9. Setjið olíukvarðann í.
10. Fargið notaðri olíu í samræmi við lög og reglur á hverjum stað.

Skipt um smurolíusíu

Viðhaldstími: Eftir fyrstu 8 klukkustundirnar—Skiptið um smurolíusíu.

Á 100 klukkustunda fresti—Skiptið um smurolíusíu (oftar við mjög rykug eða aurug vinnsluskilyrði).

1. Látið vélina ganga í nokkrar mínútur til að hita olíuna.
2. Leggið vinnuvélinni á jafnsléttu, látið tengitækið síga, setjið stjórnstangirnar í læsta hlutlausa stöðu, setjið stöðuhemilinn á, drepið á vélinni og takið lykilinn úr.
3. Tappið smurolíunni af; sjá Viðhald tengt smurolíu og síu (síða 33).

4. Komið íláti fyrir undir olíusíunni og snúið henni rangsælis til að fjarlægja hana (Mynd 41).

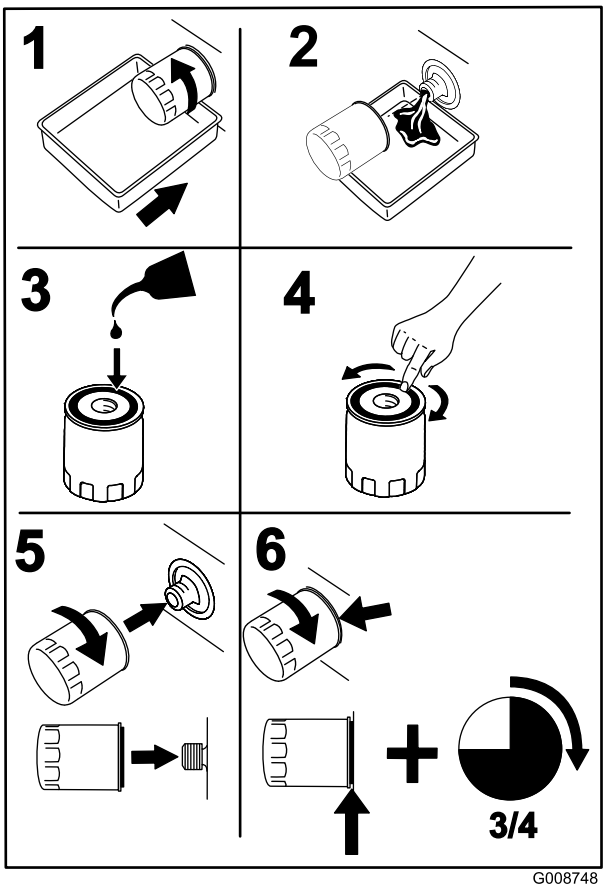

Mynd 41

5. Smyrjið þunnu lagi af hreinni olíu á pakkningu nýju síunnar.
6. Setjið nýju síuna á sinn stað, snúið henni í höndunum þar til hún situr tryggilega á sætinu og herðið svo um ¾ úr snúningi í viðbót.

   Mikilvægt: **Ekki herða síuna um of.**
7. Kannið olíuhæðina; sjá Staða smurolíu könnuð (síða 18).
8. Ef með þarf skal bæta á olíuna í gegnum áfyllingarrörið.
9. Gangsetjið vélina og látið hana ganga í þrjár mínútur til að tryggja að enginn leki sé til staðar.
10. Drepið á vélinni.
11. Kannið olíuhæðina og bætið olíu við ef með þarf.

    Ath.: Sían inniheldur alltaf einhverja olíu og því kann olíuhæðin að lækka þegar ný sía er sett í.
12. Setjið olíukvarðann í.
13. Fargið notaðri olíu í samræmi við lög og reglur á hverjum stað.

Unnið við loftsíuna

Skipt um loftsíu

Viðhaldstími: Á 200 klukkustunda fresti (oftar við rykugar aðstæður).

Ath.: Ef skipt er um loftsíu áður en þess er þörf eykst hættan á að óhreinindi komist í vélina þegar sían er fjarlægð.

1. Leggið vinnuvélinni á jafnsléttu, látið tengitækið síga, setjið stjórnstangirnar í læsta hlutlausa stöðu, setjið stöðuhemilinn á, drepið á vélinni og takið lykilinn úr.
2. Losið klinkurnar sem festa loftsíulokið af loftsíuhúsinu (Mynd 42).

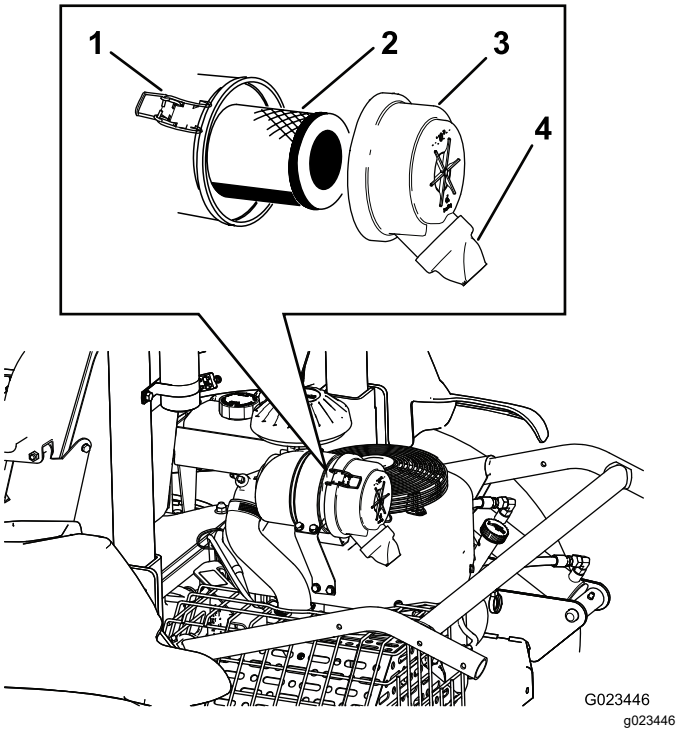

Mynd 42

1. Klinka (2)
2. Loftsía
3. Lok
4. Losunarop fyrir óhreinindi

3. Losið lokið af loftsíuhúsinu.
4. Fjarlægið gömlu síuna og setjið nýja síu í.

   Ath.: Leitið eftir skemmdum á nýju síunni og skoðið þéttin á síunni og húsinu. Ekki nota skemmda síu. Setjið nýju síuna í með því að þrýsta ytri brún síunnar í sæti hylkisins. Ekki beita þrýstingi á sveigjanlegan miðhluta síunnar.

   Ath.: Ekki þrífa notaða síu, þar sem það getur skemmt síuefnið.

5. Hreinsið losunarop fyrir óhreinindi á lokinu.
6. Setjið lokið á þannig að losunarop fyrir óhreinindi vísi niður.
7. Festið klinkurnar.
8. Leitið eftir leka, skemmdum eða lausum hosuklemmum á inntakskerfinu.

Viðhald kerta

Viðhaldstími: Á 100 klukkustunda fresti

Gerð: NGK BPR4ES (eða samsvarandi)

Bil: 0,76 mm

Ath.: Kertin endast yfirleitt lengi. Hins vegar er góð regla að skoða þau í hvert sinn sem vélarbilun kemur upp.

1. Leggið vinnuvélinni á jafnsléttu, látið tengitækið síga, setjið stjórnstangirnar í læsta hlutlausa stöðu, setjið stöðuhemilinn á, drepið á vélinni og takið lykilinn úr.
2. Hreinsið svæðið í kringum kertin til að koma í veg fyrir að aðskotahlutir komist í strokkana þegar kertin eru tekin úr.

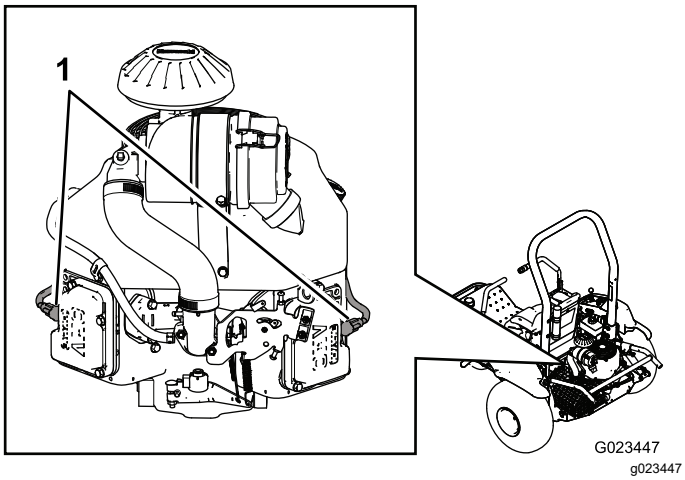

Mynd 43

1. Kertavírar

3. Aftengið kertavírana frá kertunum og takið kertin úr strokklokinu.
4. Gangið úr skugga um að engar skemmdir séu sjáanlegar á hliðarrafskauti, miðjurafskauti og einangrun.

   Mikilvægt: **Skiptið um kerti með sprungum, kámug og óhrein kerti eða kerti sem eru á annan hátt biluð. Ekki þrífa rafskautin vegna þess að aðskotahlutir sem komast í strokk geta skemmt vélina.**
5. Stillið bil á milli miðjurafskauts og hliðarrafskauts í 0,76 mm á hverju kerti; sjá Mynd 44. Setjið rétt stillt kerti í með pakkningu og herðið í 22 N·m.

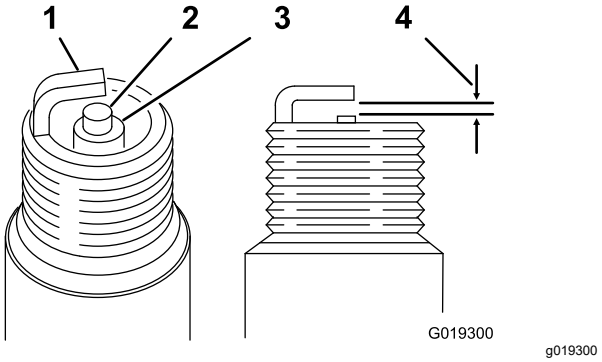

Mynd 44

1. Hliðarrafskaut
2. Miðjurafskaut
3. Einangrari
4. 0,76 mm bil

Ventlabil kannað og stillt

Viðhaldstími: Á 300 klukkustunda fresti

Þessi vinna krefst réttra verkfæra. Leitið til viðurkennds söluaðila Kawasaki-véla vegna viðhaldsvinnu ef rétti búnaðurinn og viðeigandi þekking á vélum er ekki til staðar.

Hreinsun og samslípun ventilsæta

Viðhaldstími: Á 300 klukkustunda fresti

Þessi vinna krefst réttra verkfæra. Leitið til viðurkennds söluaðila Kawasaki-véla vegna viðhaldsvinnu ef rétti búnaðurinn og viðeigandi þekking á vélum er ekki til staðar.

Viðhald eldsneytiskerfis

Skipt um síu í viðarkolahylki

Viðhaldstími: Á 200 klukkustunda fresti

1. Leggið vinnuvélinni á jafnsléttu, látið tengitækið síga, setjið stjórnstangirnar í læsta hlutlausa stöðu, setjið stöðuhemilinn á, drepið á vélinni og takið lykilinn úr.
2. Fjarlægið festingarnar sem festa sætið við vinnuvélina.

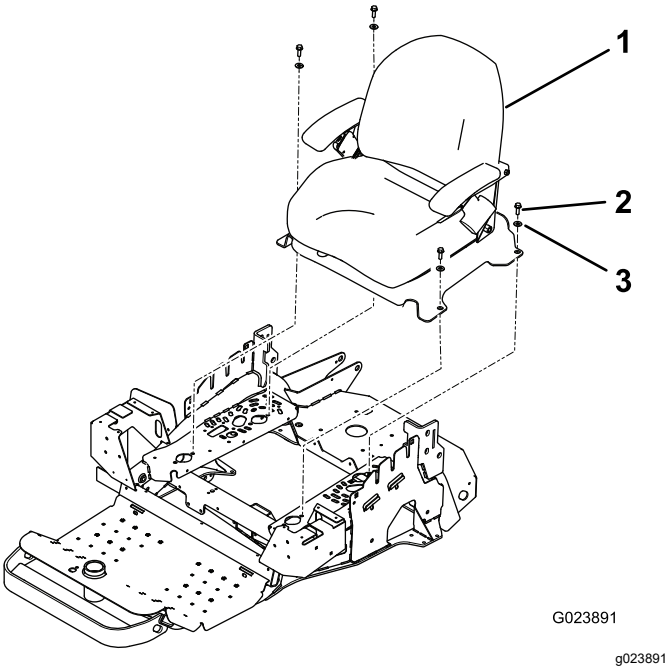

Mynd 45

1. Sætissamstæða
2. Bolti (4)
3. Skífa (4)

3. Aftengið síuna frá viðarkolahylkinu (Mynd 46).

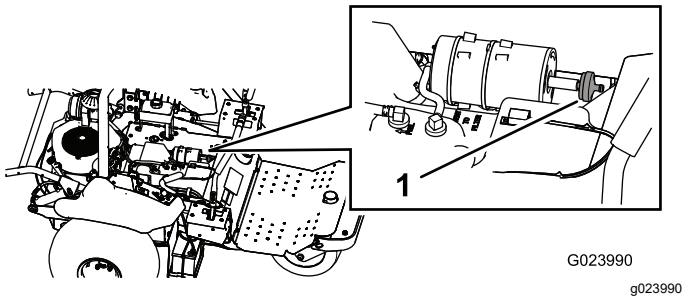

Mynd 46

1. Sía í viðarkolahylki

4. Tengið nýju síuna við viðarkolahylkið.
5. Setjið stuðningsplötu sætisins og sæti á aftur.

Skipt um eldsneytissíu

Viðhaldstími: Á 800 klukkustunda fresti

Eldsneytisleiðslan er með innbyggða eldsneytissíu. Skiptið um sem hér segir:

1. Leggið vinnuvélinni á jafnsléttu, látið tengitækið síga, setjið stjórnstangirnar í læsta hlutlausa stöðu, setjið stöðuhemilinn á, drepið á vélinni og takið lykilinn úr.
2. Losið hosuklemmuna af blöndungshlíð síunnar og fjarlægið eldsneytisleiðsluna af síunni (Mynd 47 og Mynd 48).

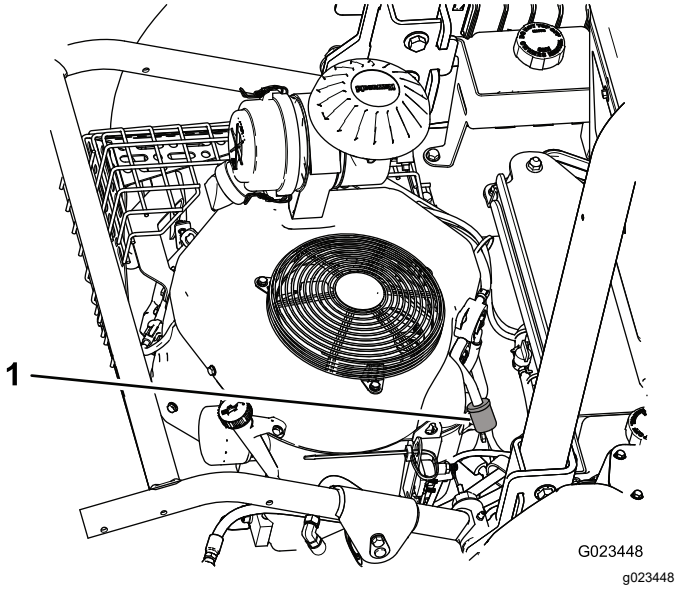

Mynd 47

1. Eldsneytissía

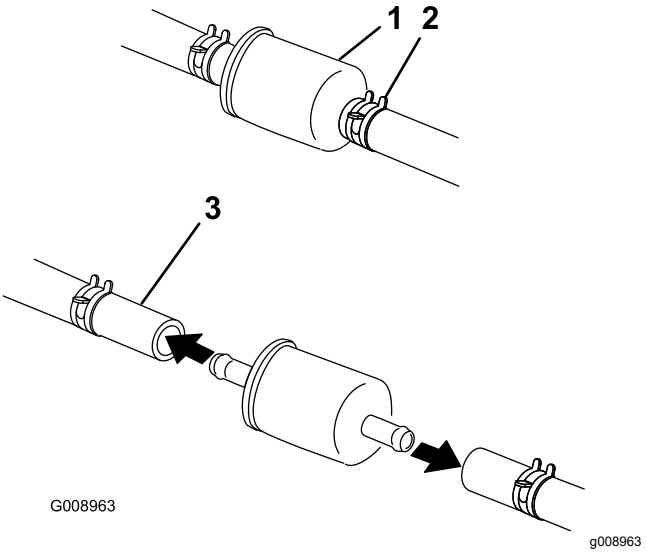

Mynd 48

1. Eldsneytissía
2. Hosuklemma, (2)
3. Eldsneytisleiðsla

3. Setjið afrennslispönnu undir síuna, losið hina hosuklemmuna og fjarlægið síuna.
4. Rennið hosuklemmunum á enda eldsneytisleiðslnanna.
5. Ýtið eldsneytisleiðslunum á nýju eldsneytissíuna og festið þær með hosuklemmunum.

   Ath.: Setjið nýju síuna á þannig að örin á síuhúsinu vísi frá eldsneytisgeyminum (að blöndungnum).

Viðhald rafkerfis

Öryggi tengt rafkerfi

- Aftengið rafgeyminn áður en gert er við vinnuvélina. Aftengið mínusskautið fyrst og plússkautið síðast. Tengið plússkautið fyrst og mínusskautið síðast.
- Hlaðið rafgeyminn á opnu og vel loftræstu svæði, fjarri neistum og opnum eldi. Takið hleðslutækið úr sambandi áður en rafgeymirinn er tengdur eða aftengdur.
- Klæðist hlífðarfatnaði og notið einangruð verkfæri.

Vinnuvélin gangsett með startköplum

1. Hreinsið tæringu af rafgeymaskautunum og tryggið að tengingin sé trygg áður en vinnuvélinni er gefið start.

   Mikilvægt: **Tæring eða lausar tengingar geta valdið óæskilegum spennutoppum við gangsetninguna, sem aftur getur valdið skemmdum á vélinni.**

   Ekki gefa vinnuvélinni start ef rafgeymaskautin eru laus eða tærð.

   ⚠ HÆTTA

   Þegar lítið hlöðnum rafgeymi, sem er með sprungum, er frosinn, með lítinn rafvökva eða rafgeymishólf með opna straumrás/skammhlaup, er gefið start er hætta á sprengingu sem getur valdið alvarlegum meiðslum á fólki.

   Ekki gefa lítið hlöðnum rafgeymi start ef þessi skilyrði eru fyrir hendi.

2. Gangið úr skugga um að hleðslurafgeymirinn sé fullhlaðinn blýsýrurafgeymir, minnst 12,6 V, í góðu ásigkomulagi. Notið stutta startkapla í réttri stærð til að draga úr spennufalli á milli kerfa. Tryggið að kaplarnir séu litakóðaðir eða merktir til að tengt sé á milli rétta skauta.

   Ath.: Tryggið að lok á loftunaropum séu vel hert og samsíða. Setjið rakan klút, ef hann er til staðar, yfir loftunaropalokin á hvorum rafgeymi. Tryggið að vinnuvélarnar snertist ekki, að slökkt sé á báðum rafkerfum og þau hafi sömu uppgefnu kerfisspennu. Þessar leiðbeiningar eru eingöngu fyrir kerfi með mínusjörð.

3. Tengið plúskapalinn (+) við plússkaut (+) tóma rafgeymisins sem er tengdur við startarann eða segulliðann eins og sýnt er á Mynd 49.

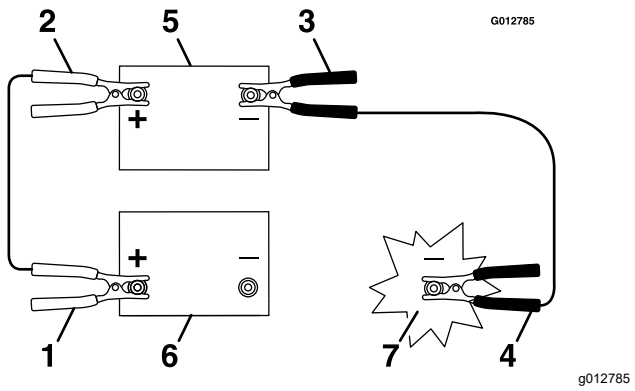

Mynd 49

1. Plúskapall (+) á tómum rafgeymi
2. Plúskapall (+) á hleðslurafgeymi
3. Mínuskapall (-) á hleðslurafgeymi
4. Mínuskapall (-) á strokkstykki
5. Hleðslurafgeymir
6. Tómur rafgeymir
7. Strokkstykki

4. Tengið hinn enda plúskapalsins við plússkaut hleðslurafgeymisins.
5. Tengið svarta mínuskapalinn (-) við hitt skautið (mínus) á hleðslurafgeyminum.
6. Tengið að lokum við **strokkstykki** (ekki mínusskaut rafgeymisins) vinnuvélarinnar með tóma rafgeyminn, fjarri rafgeyminum og haldið öruggri fjarlægð (Mynd 50).

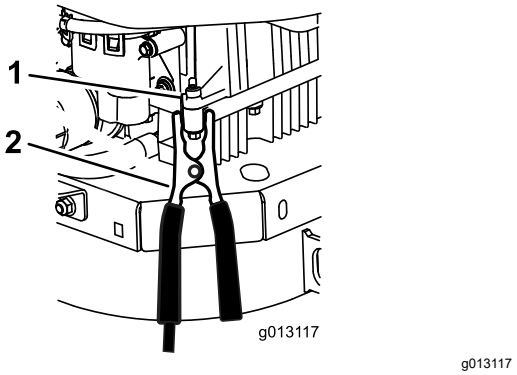

Mynd 50

1. Strokkstykki
2. Mínuskapall (-)

7. Gangsetjið vélina og takið kaplana af í öfugri röð við þegar þeir voru tengdir.

   Ath.: Aftengið fyrst kapalinn sem var tengdur við strokkstykkið (svarti kapallinn).

Skipt um kerti

Leggið vinnuvélinni á jafnsléttu, látið tengitækið síga, setjið stjórnstangirnar í læsta hlutlausa stöðu, setjið stöðuhemilinn á, drepið á vélinni og takið lykilinn úr.

Öryggjaboxið (Mynd 51) er hjá stjórnborðinu.

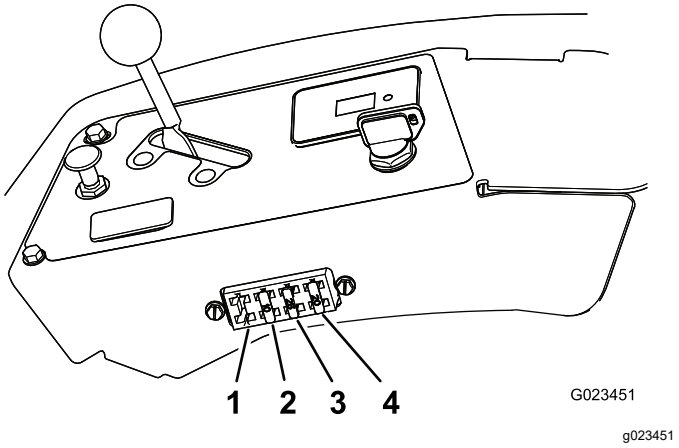

Mynd 51

1. Ljós (seld sérstaklega)
2. Tengitæki – 10 amper
3. Gangsetning vélar – 25 amper
4. Rafgeymir – 20 amper

Skipt er um öryggi með því að toga það úr öryggjaboxinu og setja nýtt í staðinn

Mikilvægt: **Notið alltaf öryggi sömu gerðar og með sama straumstyrk við skipti. Að öðrum kosti er hætta á að rafkerfið skemmist. Merkingin aftan á sætinu inniheldur upplýsingar um virkni og straumstyrk hvers öryggis.**

Unnið við rafgeymi

Hleðsla rafgeymis

⚠ VIÐVÖRUN

Hleðsla rafgeymisins myndar sprengifimar lofttegundir sem geta valdið alvarlegum meiðslum á fólki.

Aldrei reykja nærri rafgeymi og verjið hann gegn neistaflugi og opnum eldi.

Mikilvægt: **Tryggið að rafgeymirinn sé ávallt fullhlaðinn. Þetta er sérstaklega mikilvægt til að koma í veg fyrir skemmdir á rafgeyminum við hitastig undir 0°C.**

1. Leggið vinnuvélinni á jafnsléttu, látið tengitækið síga, setjið stjórnstangirnar í læsta hlutlausa stöðu, setjið stöðuhemilinn á, drepið á vélinni og takið lykilinn úr.

2. Hlaðið rafgeyminn í 10 til 15 mínútur við 25 til 30 amper eða 30 mínútur við 10 amper.
3. Þegar rafgeymirinn er fullhlaðinn er hleðslutækið tekið úr sambandi við rafmagnsinnstunguna og því næst er það aftengt frá rafgeymaskautunum (Mynd 52).
4. Setjið rafgeyminn í vinnuvélina og tengið rafgeymiskaplana; sjá Rafgeymir settur í (síða 41).

Mikilvægt: **Ekki láta vinnuvélina ganga án þess að vera með rafgeyminn tengdan, annars er hætta á að rafkerfið skemmist.**

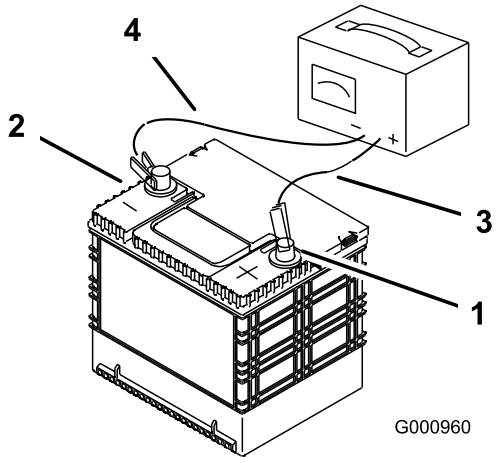

g000960

Mynd 52

1. Plúsrafgeymaskaut
2. Mínusrafgeymaskaut
3. Rauð hleðslusnúra (+)
4. Svört hleðslusnúra (-)

Skiptið um rafgeymi sem er hættur að halda hleðslu; sjá Rafgeymir fjarlægður (síða 40) og Rafgeymir settur í (síða 41).

Rafgeymir fjarlægður

1. Leggið vinnuvélinni á jafnsléttu, látið tengitækið síga, setjið stjórnstangirnar í læsta hlutlausa stöðu, setjið stöðuhemilinn á, drepið á vélinni og takið lykilinn úr.
2. Fjarlægið vængjarær og skinnur sem festa rafgeyminn (Mynd 53).

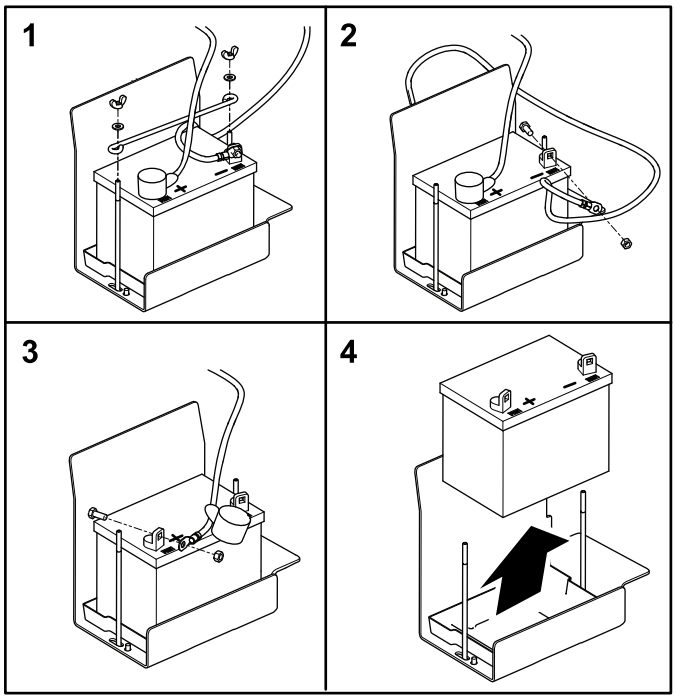

G023653

g023653

Mynd 53

3. Aftengið mínusjarðtenginguna (-) frá rafgeymaskautinu.

⚠ VIÐVÖRUN

Rangt lagðir rafgeymiskaplar geta valdið skemmdum á vinnuvélinni og köplunum sem leitt geta til neistaflugs. Neistar geta kveikt í lofttegundunum frá rafgeyminum og valdið sprengingu og meiðslum á fólki.

- **Aftengið alltaf mínusrafgeymiskapalinn (svartur) áður en plúskapallinn (rauður) er aftengdur.**
- **Tengið alltaf plúsrafgeymiskapalinn (rauður) áður en mínuskapallinn (svartur) er tengdur.**

⚠ VIÐVÖRUN

Rafgeymaskaut eða verkfæri úr málmi geta valdið skammhlaupi í málmhluta vinnuvélarinnar með meðfylgjandi neistaflugi. Neistar geta kveikt í lofttegundunum frá rafgeyminum og valdið sprengingu og meiðslum á fólki.

- **Þegar rafgeymirinn er tekinn úr eða settur í þarf að koma í veg fyrir að rafgeymaskautin snerti málmhluta vinnuvélarinnar.**
- **Komið í veg fyrir að verkfæri úr málmi valdi skammhlaupi á milli rafgeymaskautanna og málmhluta vinnuvélarinnar.**

4. Rennið rauðu skauthlífinni af plússkauti (+) rafgeymisins og fjarlægið plúskapalinn (rauður).
5. Fjarlægið rafgeyminn.

Rafgeymir settur í

1. Setjið rafgeyminn í bakkann.

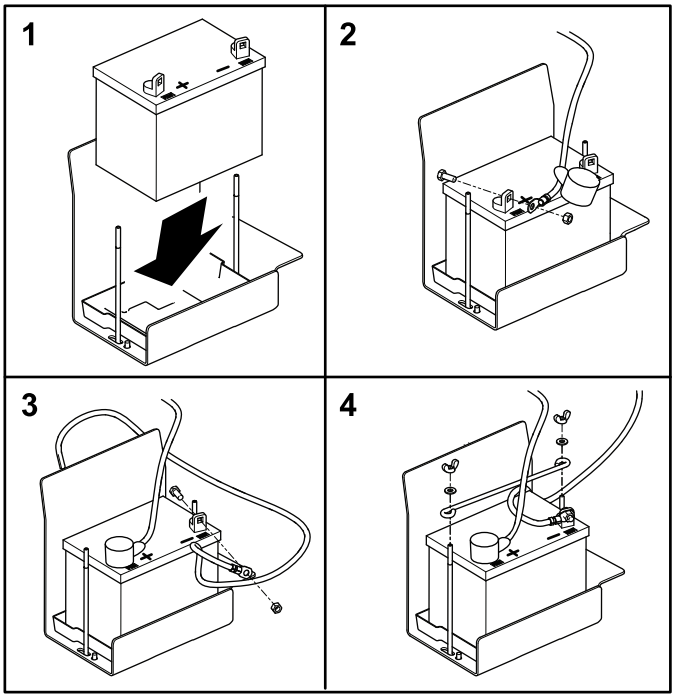

G023659
g023659

Mynd 54

2. Setjið plúskapalinn (rauður) á plússkaut (+) rafgeymisins og herðið róna á boltann.

   Mikilvægt: **Rauði kapallinn er mögulega klæddur. Plúskapallinn er með rauða skauthlíf.**

3. Tengið mínusjarðarkapalinn (svartur) við mínusskaut (-) rafgeymisins og herðið róna á boltann.
4. Rennið rauðu skauthlífinni á plússkaut (+) rafgeymisins.
5. Setjið festinguna á og herðið hana með vængjaróm og skinnum.

Skoðun og hreinsun rafgeymis

Viðhaldstími: Á 100 klukkustunda fresti—Skoðið tengingar rafgeymiskapla.

Leggið vinnuvélinni á jafnsléttu, látið tengitækið síga, setjið stjórnstangirnar í læsta hlutlausa stöðu, setjið stöðuhemilinn á, drepið á vélinni og takið lykilinn úr.

Þurrkið ofan af rafgeyminum. Ef vinnuvélin er geymd á stað þar sem hiti verður mjög hár afhleðst rafgeymirinn hraðar en ef vinnuvélin er geymd við svalari skilyrði.

Haldið efri hluta rafgeymisins hreinum með því að þrífa hann með bursta bleyttum í ammoníaki eða matarsódalausn. Skolið hann með vatni að þrifum loknum. Ekki taka áfyllingarlokin af áður en rafgeymirinn er hreinsaður.

Rafgeymiskaplarnir þurfa að vera vel hertir á skautunum til að tryggja góða rafmagnstengingu.

Ef skautin byrja að tærast þarf að aftengja kaplana, mínuskapalinn (-) fyrst, og skrapa af klemmunum og skautunum. Tengið kaplana, plúskapalinn (+) fyrst, og berið vaselín á skautin.

Viðhald drifkerfis

Rek kannað

1. Akið á slétt og opið svæði og færið stjórnstangirnar í læsta hlutlausa stöðu.
2. Stillið inngjöf miðja vegu á milli MIKILLAR og LÍTILLAR inngjafar.
3. Færið báðar stjórnstangirnar alveg fram þar til þær ná stoppunum í T-raufinni.
4. Fylgist með í hvaða átt vinnuvélin leitar.

Stefnustilling

1. Leggið vinnuvélinni á jafnsléttu, látið tengitækið síga, setjið stjórnstangirnar í læsta hlutlausa stöðu, setjið stöðuhemilinn á, drepið á vélinni og takið lykilinn úr.
2. Gerið eftirfarandi, eftir því í hvaða átt vinnuvélin leitar:
   - Ef vinnuvélin leitar til hægri skal losa boltana og færa vinstri stoppplötuna aftar þar til hún hættir að leita til hliðar (Mynd 55).
   - Ef vinnuvélin leitar til vinstri skal losa boltana og færa hægri stoppplötuna aftar þar til hún hættir að leita til hliðar (Mynd 55).

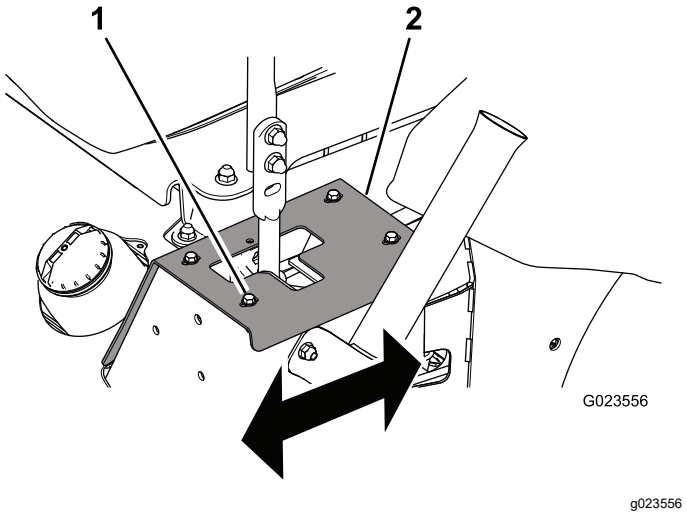

Mynd 55

Vinstri stjórnstöng sýnd

1. Bolti (4)
2. Stoppplata

3. Herðið boltana til að festa stoppplötuna (Mynd 55).

Mikilvægt: **Tryggið að báðar stjórnstangirnar stöðvist við stoppplötuna en ekki innra stopp gírskiptingarinnar.**

Skipt um drifreim og strekkjaratrissu

1. Leggið vinnuvélinni á jafnsléttu, látið tengitækið síga, setjið stjórnstangirnar í læsta hlutlausa stöðu, setjið stöðuhemilinn á, drepið á vélinni og takið lykilinn úr.
2. Lyftið vinnuvélinni upp að aftan og setjið búkka undir hana; sjá Vinnuvélinni lyft (síða 32).

⚠ VIÐVÖRUN

Vélrænir tjakkar eða vökvatjakkar geta fallið/gefið sig undan þyngd vinnuvélarinnar og valdið alvarlegum meiðslum.

Notið búkka til að halda vinnuvélinni uppi.

3. Setjið skrall í ferkantaða gatið á strekkjaraarminum til að vinna gegn átaki strekkjaragormsins (Mynd 56) og takið reimina af strekkjaratrissunni.

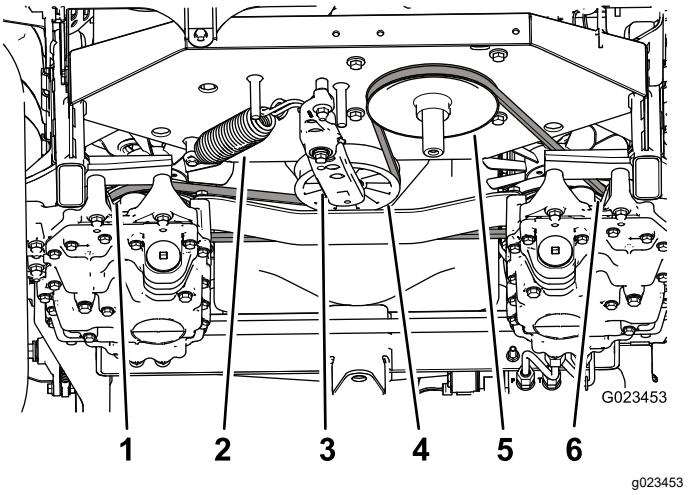

Mynd 56

1. Vinstri gírskiptingartrissa
2. Strekkjaragormur
3. Strekkjaraarmur
4. Strekkjarahjól
5. Vélartrissa
6. Hægri gírskiptingartrissa

4. Losið strekkjaragorminn af strekkjaraarminum og grindinni (Mynd 56).
5. Fjarlægið róna sem festi strekkjarasamstæðuna við grindina (Mynd 57).

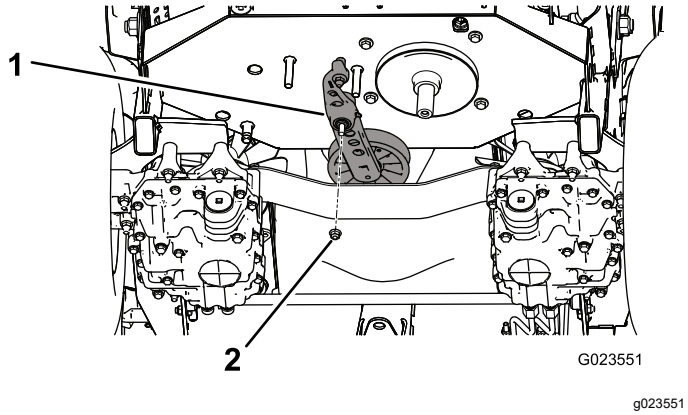

Mynd 57

1. Strekkjarasamstæða
2. Ró

6. Fjarlægið boltann sem festi gömlu strekkjaratrissuna við strekkjaraarminn og setjið á nýja trissu (Mynd 58).

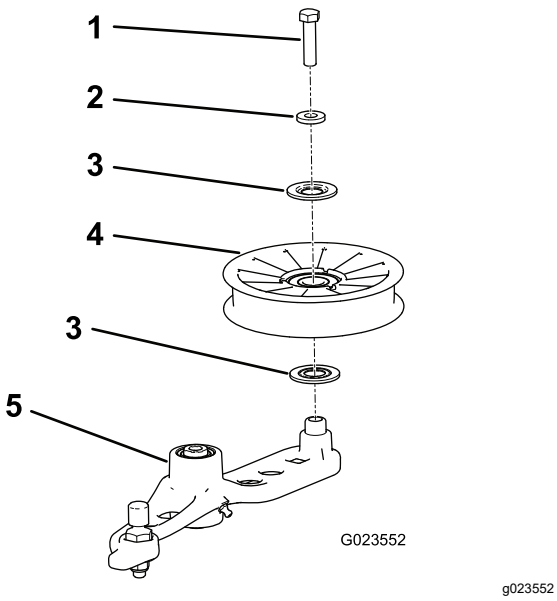

Mynd 58

1. Bolti
2. Stöðuhólkur
3. Þétti
4. Trissa
5. Strekkjaraarmur

7. Takið reimina af gírskiptingartrissunum og vélartrissunni.
8. Setjið nýja reim um vélartrissuna og gírskiptingartrissurnar tvær.
9. Setjið gorminn á strekkjaraarminn og grindina (Mynd 56).
10. Setjið skrall í ferkantaða gatið á strekkjaraarminum til að strekkja tímabundið á strekkjaragorminum og stilla reimina af við strekkjaratrissuna.

Viðhald stýrikerfis

Staða stjórnstanga stillt

Tvær hæðarstillingar eru í boði fyrir stjórnstangirnar: há og lág.

1. Leggið vinnuvélinni á jafnsléttu, látið tengitækið síga, setjið stjórnstangirnar í læsta hlutlausa stöðu, setjið stöðuhemilinn á, drepið á vélinni og takið lykilinn úr.
2. Losið boltana og flansrærnar sem festa handföngin við stangirnar (Mynd 59).

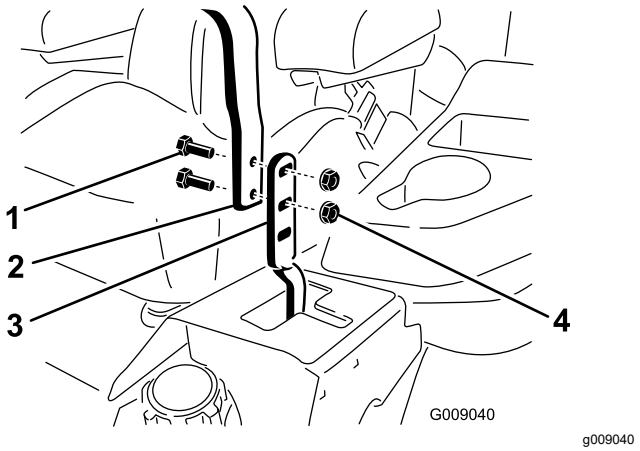

Mynd 59

1. Bolti
2. Stjórnstöng
3. Stöng
4. Sjálflæsandi ró

3. Stillið fram- og afturstöðu handfanganna með því að færa þau saman í hlutlausa stöðu og renna þeim til þar til þau eru samsíða (Mynd 60).

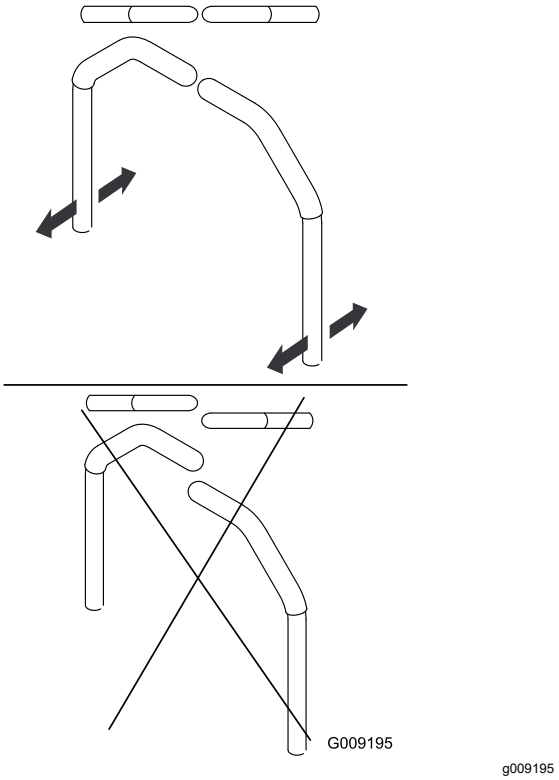

Mynd 60

4. Herðið boltana og flansrærnar til að festa handföngin við stangirnar.

Tengibúnaður stjórnstanga stilltur

Rærnar tvær á tengibúnaði stjórnstanganna bjóða upp á fínstillingu til að tryggja að vinnuvélin færist ekki í stað í hlutlausum gír. Stillið eingöngu fyrir hlutlausa stöðu.

⚠ VIÐVÖRUN

Vélin þarf að vera í gangi við stillingu tengibúnaðar stjórnstanga og hægt þarf að vera að snúa drifhjólunum. Snerting við hluti á hreyfingu eða heita fleti getur valdið meiðslum á fólki.

Haldið höndum, fótum, öðrum líkamshlutum og fatnaði fjarri hlutum sem snúast og heitum flötum.

1. Leggið vinnuvélinni á jafnsléttu, látið tengitækið síga, setjið stjórnstangirnar í læsta hlutlausa stöðu, setjið stöðuhemilinn á, drepið á vélinni og takið lykilinn úr.
2. Lyftið öllum þremur hjólum vinnuvélarinnar upp af gólfinu og setjið búkka undir hana þannig að hún standi nógu hátt til að drifhjólin snúist óheft; sjá Vinnuvélinni lyft (síða 32).

⚠ VIÐVÖRUN

Vélrænir tjakkar eða vökvatjakkar geta fallið/gefið sig undan þyngd vinnuvélarinnar og valdið alvarlegum meiðslum.

Notið búkka til að halda vinnuvélinni uppi.

3. Ýtið niður á sætið eða setjið þyngd á sætið til að ýta samlæsingarrofanum niður.
4. Gangsetjið vélina og færið inngjafarstöngina á mikla inngjöf.
5. Takið þyngdina af sætinu.
6. Takið stöðuhemilinn af.
7. Á annarri hlið vinnuvélarinnar skal snúa rólega rónum tveimur á tengibúnaðinum (Mynd 61) þangað til hjólið þeim megin byrjar að snúast og snúa svo rónum í hina áttina þar til hjólið byrjar að snúast í hina áttina.

   Ath.: Stjórnstangirnar þurfa að vera í hlutlausri stöðu á meðan nauðsynlegum stillingum er sinnt.

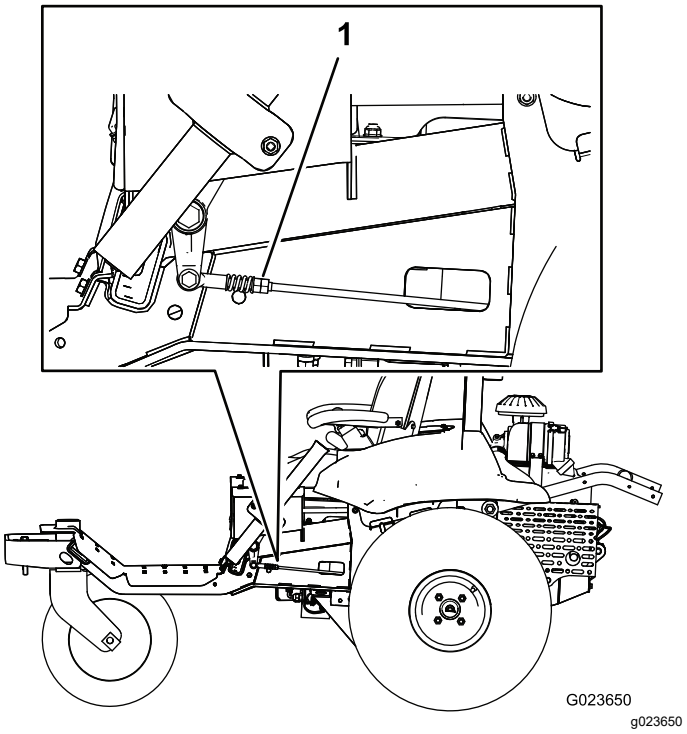

Mynd 61

1. Tvær rær

8. Snúið rónum tveimur aftur til baka þar til þær eru **miðja vegu** á milli staðsetninganna tveggja.
9. Endurtakið skref 7 og 8 á hinni hliðinni.
10. Drepið á vélinni.

11. Fjarlægið búkkana og látið vinnuvélina síga varlega til jarðar.
12. Gangsetjið vélina aftur og tryggið að vinnuvélin skríði ekki af stað í hlutlausum gír þegar stöðuhemillinn er ekki á.

Demparar stjórnstanga stilltir

Hægt er að stilla demparafestiboltann til að breyta viðnámi stjórnstangar.

1. Leggið vinnuvélinni á jafnsléttu, látið tengitækið síga, setjið stjórnstangirnar í læsta hlutlausa stöðu, setjið stöðuhemilinn á, drepið á vélinni og takið lykilinn úr.
2. Til að komast að demparafestiboltunum þarf að fjarlægja boltana sem festa stoppplöturnar við grindina (Mynd 62).

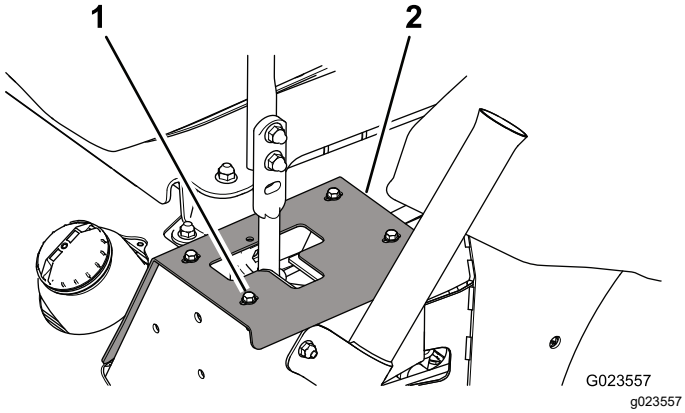

Mynd 62
Vinstri hlið sýnd

1. Bolti (4)
2. Stoppplata

3. Fjarlægið lásróna, færið demparafestiboltann í æskilega stöðu og setjið lásróna á. Frekari upplýsingar um mögulegar festingar er að sjá á Mynd 63.

   Ath.: Herðið lásróna í 22,6 N·m. Boltinn þarf að standa út úr lásróni að herslu lokinni.

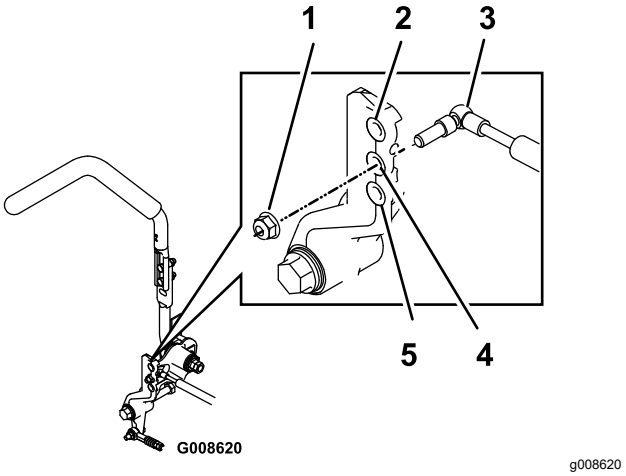

Mynd 63
Hægri hlið sýnd

1. Lásró
2. Mesta viðnám (mesta átak)
3. Dempari
4. Miðlungsviðnám (miðlungsátak)
5. Minnsta viðnám (minnsta átak)

4. Stillið stefnuna; sjá Stefnustilling (síða 42).

Stilling viðnáms læstrar hlutlausrar stöðu

Hægt er að stilla viðnám stjórnstanganna út til hliðanna, þegar þær eru færðar í og úr læstri hlutlausri stöðu, á eftirfarandi máta:

1. Leggið vinnuvélinni á jafnsléttu, látið tengitækið síga, setjið stjórnstangirnar í læsta hlutlausa stöðu, setjið stöðuhemilinn á, drepið á vélinni og takið lykilinn úr.
2. Losið festiróna (Mynd 64).

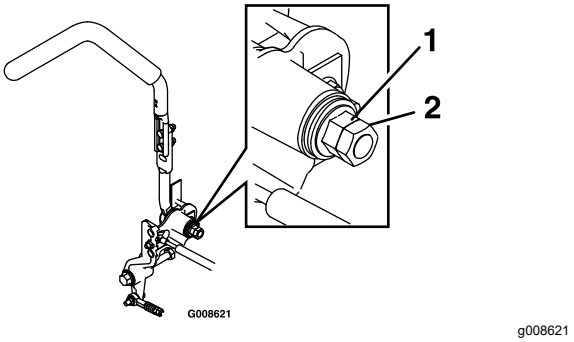

Mynd 64

1. Sjálflæsandi ró
2. Festiró

3. Herðið eða losið sjálflæsandi róna með æskilegu hersluátaki.
   - Herðið sjálflæsandi róna til að auka viðnám.
   - Losið sjálflæsandi róna til að minnka viðnám.

4. Herðið róna.
5. Endurtakið þetta fyrir hina stjórnstöngina.

Stjórntæki vélar stillt

Inngjöfin stillt

Rétt virkni inngjafar ræðst af réttri stillingu hennar. Gangið úr skugga um að inngjöfin virki rétt áður en farið er í að stilla blöndunginn.

1. Leggið vinnuvélinni á jafnsléttu, látið tengitækið síga, setjið stjórnstangirnar í læsta hlutlausa stöðu, setjið stöðuhemilinn á, drepið á vélinni og takið lykilinn úr.
2. Losið skrúfuna sem festir inngjafarsnúruhúsið við vélina (Mynd 65).

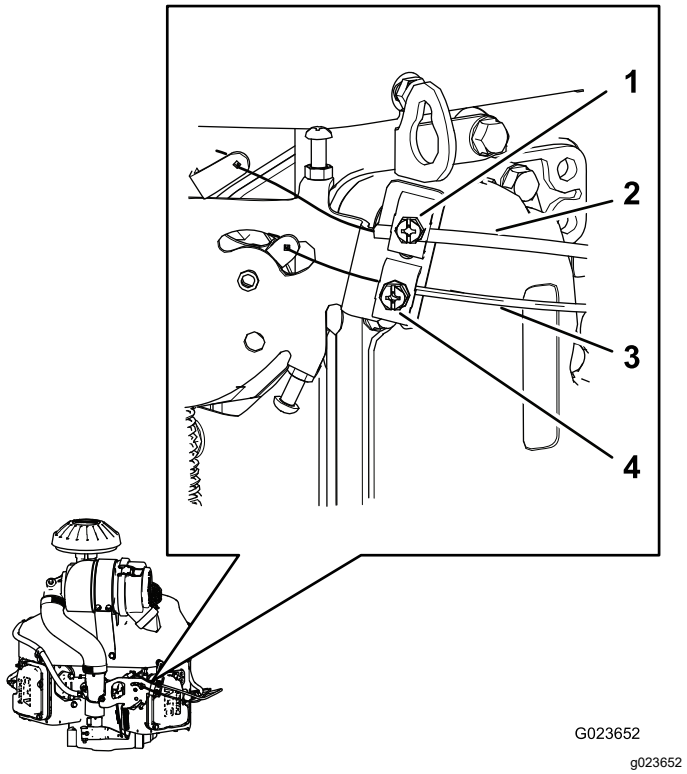

Mynd 65

1. Skrúfa (innsogssnúruhús)
2. Innsogssnúruhús
3. Inngjafarsnúruhús
4. Skrúfa (inngjafarsnúruhús)

3. Færið inngjöfina í stöðu mikillar inngjafar.
4. Togið upp snúruhús inngjafarsnúrunnar (Mynd 65) þar til nánast enginn slaki er eftir í inngjafarsnúrunni og herðið svo skrúfuna.
5. Herðið skrúfuna og athugið snúningshraða vélarinnar:
   - Hraður lausagangur: 2750 til 2950 sn./mín.
   - Hægur lausagangur: 1450 til 1650 sn./mín.

Innsog stillt

1. Leggið vinnuvélinni á jafnsléttu, látið tengitækið síga, setjið stjórnstangirnar í læsta hlutlausa stöðu, setjið stöðuhemilinn á, drepið á vélinni og takið lykilinn úr.
2. Losið skrúfuna sem festir innsogssnúruhúsið við vélina (Mynd 65).
3. Ýtið innsoginu niður í OPNA stöðu; sjá Innsog (síða 14).
4. Gangið úr skugga um að innsogsloki blöndungsins sé alveg opinn.
5. Togið upp snúruhús innsogssnúrunnar (Mynd 65) þar til nánast enginn slaki er eftir í innsogssnúrunni og herðið svo skrúfuna.
6. Gangið úr skugga um að innsogslokinn fari í lokaða stöðu þegar innsogið er togað út og í opna stöðu þegar innsoginu er ýtt niður.

Gangráðshraðastjórnun vélar stillt

⚠ VIÐVÖRUN

Vélin þarf að vera í gangi á meðan gangráðshraðastjórnun vélar er stillt. Snerting við hluti á hreyfingu eða heita fleti getur valdið meiðslum á fólki.

- **Tryggið að stjórnstangirnar séu í læstri hlutlausri stöðu og setjið stöðuhemilinn á áður en stilling fer fram.**
- **Haldið höndum, fótum, fatnaði og öðrum líkamshlutum í öruggri fjarlægð frá hlutum sem snúast, hljóðkútnum og öðrum heitum flötum.**

Stillið hægan lausagang sem hér segir:

1. Setjið vélina í gang og látið hana ganga á hálfri inngjöf í um 5 mínútur til að hita hana upp.
2. Stillið LITLA inngjöf.
3. Ýtið gormenda gangráðsarmsins niður (Mynd 66).

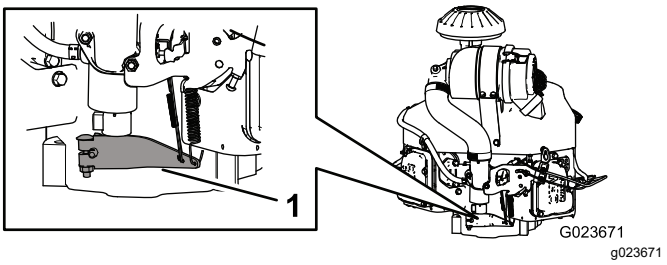

Mynd 66

1. Gangráðsarmur

4. Stillið stoppskrúfuna á blöndungnum (Mynd 67) þannig að snúningshraði í lausagangi sé á milli 1350 og 1550 sn./mín.

   Ath.: Athugið snúningshraðann á snúningshraðamælinum.

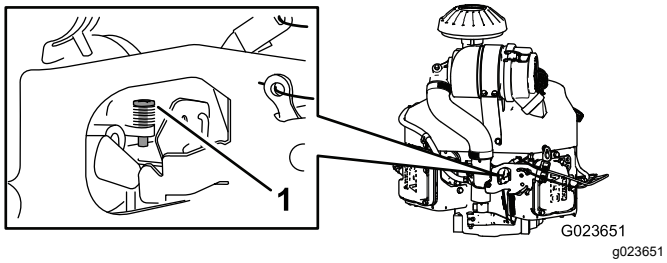

Mynd 67

1. Stoppskrúfa

5. Sleppið gangráðsarminum aftur í upphafleg stöðu.
6. Losið festiróna á stilliskrúfu fyrir hægan lausagang.
7. Stillið stilliskrúfu hægs lausagangs þannig að snúningshraði í lausagangi sé á milli 1450 og 1650 sn./mín.
8. Herðið róna.

Stillið hraðan lausagang á eftirfarandi máta:

Mikilvægt: **Ekki stilla hraðan lausagang ef loftsían er ekki á.**

1. Gangsetjið vélina og bíðið þar til hún er orðin vel heit.
2. Losið festiróna á stilliskrúfu fyrir hraðan lausagang um nokkra hringi.
3. Stillið inngjöf þannig að snúningshraði í lausagangi sé á milli 2750 og 2950 sn./mín.
4. Herðið stilliskrúfu hraðs lausagangs þannig að hún snerti flipann á hraðastjórnstönginni.

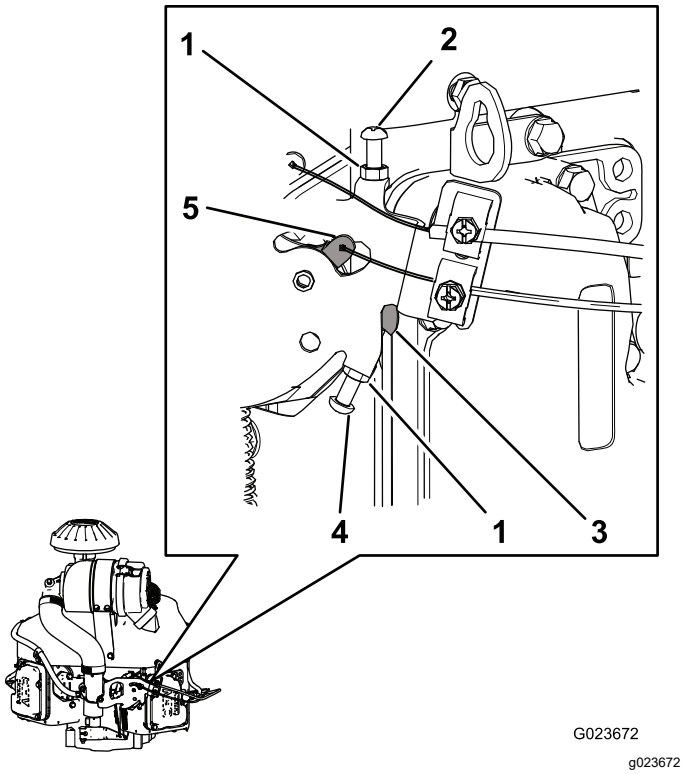

Mynd 68

1. Festiró
2. Stilliskrúfa hægs lausagangs
3. Flipi (á hraðastjórnstöng)
4. Stilliskrúfa hraðs lausagangs
5. Hraðastjórnstöng

5. Herðið róna.

Viðhald vökvakerfis

Öryggi tengt vökvakerfi

- Leitið tafarlaust til læknis ef glussi sprautast undir húð. Læknir verður að fjarlægja glussa sem kemst undir húð með skurðaðgerð innan nokkurra klukkustunda frá slysi.
- Tryggið að allar vökvaslöngur og -leiðslur séu í góðu ásigkomulagi og að öll vökvatengi séu vel hert áður en þrýstingi er hleypt á vökvakerfið.
- Haldið líkama og höndum í öruggri fjarlægð frá hárfínum leka eða stútum sem sprauta út glussa undir miklum þrýstingi.
- Notið bylgjupappa eða pappír til að finna glussaleka.
- Losið allan þrýsting af vökvakerfinu áður en unnið er við það.

Vökvakerfið skoðað

Þegar gert er við eða skipt um íhlut vökvakerfis þarf að skipta um glussasíurnar og yfirfara vökvakerfið til að tryggja að það virki rétt.

Mikilvægt: **Gangið úr skugga um að glussageymarnir og sían í greininni séu alltaf full af glussa á meðan vökvakerfið er skoðað.**

1. Leggið vinnuvélinni á jafnsléttu, látið tengitækið síga, setjið stjórnstangirnar í læsta hlutlausa stöðu, setjið stöðuhemilinn á, drepið á vélinni og takið lykilinn úr.
2. Lyftið öllum þremur hjólum vinnuvélarinnar upp af gólfinu og setjið búkka undir hana þannig að hún standi nógu hátt til að drifhjólin snúist óheft; sjá Vinnuvélinni lyft (síða 32).

⚠ VIÐVÖRUN

Vélrænir tjakkar eða vökvatjakkar geta fallið/gefið sig undan þyngd vinnuvélarinnar og valdið alvarlegum meiðslum.

Notið búkka til að halda vinnuvélinni uppi.

3. Gangsetjið vélina og stillið inngjöfina á hægan lausagang.
4. Færið stjórnstangirnar í fremstu stöðu og kannið hvort drifhjólin snúist mjúklega.
5. Færið stjórnstangirnar í öftustu stöðu og kannið hvort drifhjólin snúist mjúklega.
6. Ýtið á tengitækisrofann þar til lyftitjakksbullan hefur gengið inn og út nokkrum sinnum.

   Ef tjakkbullan hefur ekki hreyfst eftir 10 til 15 sekúndur eða dælan gefur frá sér óeðlileg hljóð skal tafarlaust drepa á vélinni og leita eftir orsökinni.

   Leitið eftir eftirfarandi ástandi og framkvæmið nauðsynlegar viðgerðir eða leitið til viðurkennds dreifingaraðila Toro:

   - Reimin dottin af eða mikið slitin.
   - Glussastaða undir mörkum.
   - Laus glussasía.
   - Hleðsludæla slitin.
   - Hleðslulosunarsía slitin.
   - Bilun tengd rofanum eða leiðslunum.
   - Stíflaður segulloki.

Skipt um glussa og síur

Viðhaldstími: Eftir fyrstu 8 klukkustundirnar

Á 400 klukkustunda fresti

Rúmtak:

- Vinstri hlið – 1,9 l
- Hægri hlið – 2,0 l

Gerð glussa: Toro Premium Transmission/Hydraulic Tractor Fluid eða Mobilfluid® 424

1. Leggið vinnuvélinni á jafnsléttu, látið tengitækið síga, setjið stjórnstangirnar í læsta hlutlausa stöðu, setjið stöðuhemilinn á, drepið á vélinni og takið lykilinn úr.
2. Setjið afrennslispönnu undir vökvagírskiptinguna vinstra megin.
3. Takið úr botntappann á dæluhliðinni og botntappann á gírhliðinni (Mynd 69) og tappið öllum glussanum af.

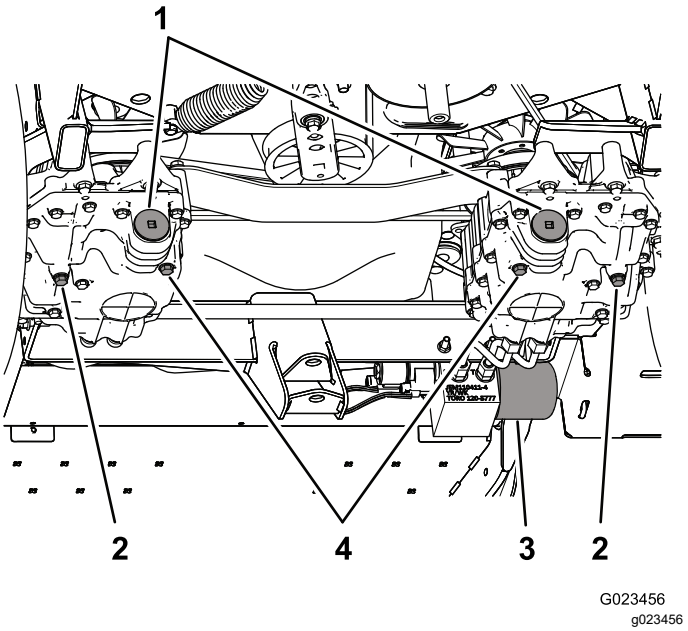

Mynd 69

1. Síulok
2. Botntappi – gírhlið
3. Sía í grein
4. Botntappi – dæluhlið

4. Fjarlægið síulokið og togið síuna úr gírskiptingunni (Mynd 70).

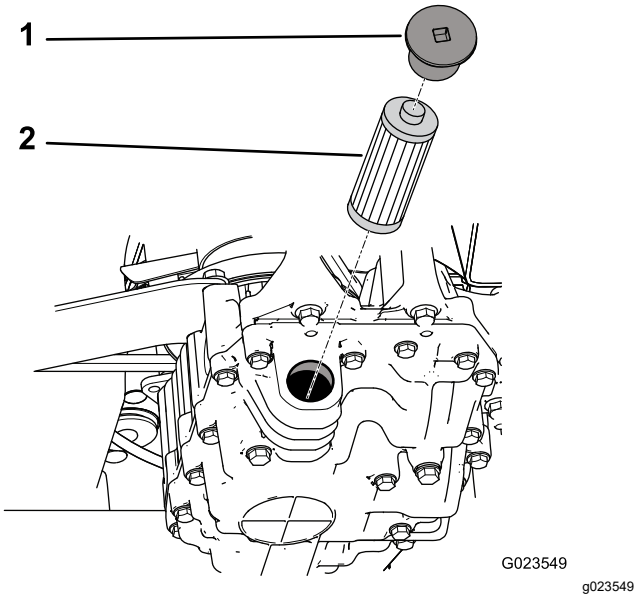

Mynd 70

1. Lok
2. Sía

5. Setjið nýja síu í og skrúfið síulokið á.
6. Endurtakið skref 2 til 5 á vökvagírskiptingunni hægra megin.
7. Hreinsið svæðið í kringum síuna í greininni, hægra megin á vinnuvélinni.
8. Setjið afrennslispönnu undir síuna (Mynd 71).

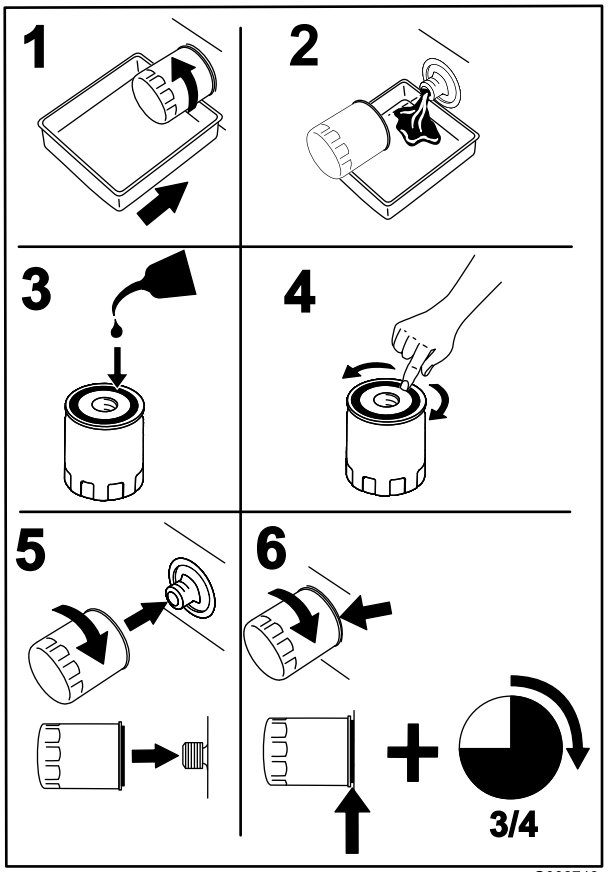

Mynd 71

9. Losið síuna í greininni rólega þar til glussi rennur út hjá pakkningunni.
10. Takið síuna úr þegar rennsli glussans minnkar.
11. Smyrjið pakkninguna á nýju síunni með hreinum glussa og skrúfið hana í með höndunum þar til pakkningin snertir sætið.
12. Herðið síuna um ¾ úr snúningi í viðbót.
13. Fyllið báða glussageymana með nýjum glussa, upp að neðsta hluta hæðarglersins á geymafestingunum.

Mikilvægt: **Ekki yfirfylla vökvakerfið. Frekari upplýsingar eru í Staða glussa athuguð (síða 20).**

Ath.: Hægt er að fjarlægja tappann (Mynd 72) ofan á vökvagírskiptingunum til að glussinn renni hraðar á kerfið. Þegar glussi byrjar að streyma úr gatinu er tappinn settur í og haldið áfram að fylla á geyminn þar til hann hefur náð réttri hæð.

Mikilvægt: **Gangið úr skugga um að tapparnir séu á sínum stað og vel festir áður en vélin er gangsett.**

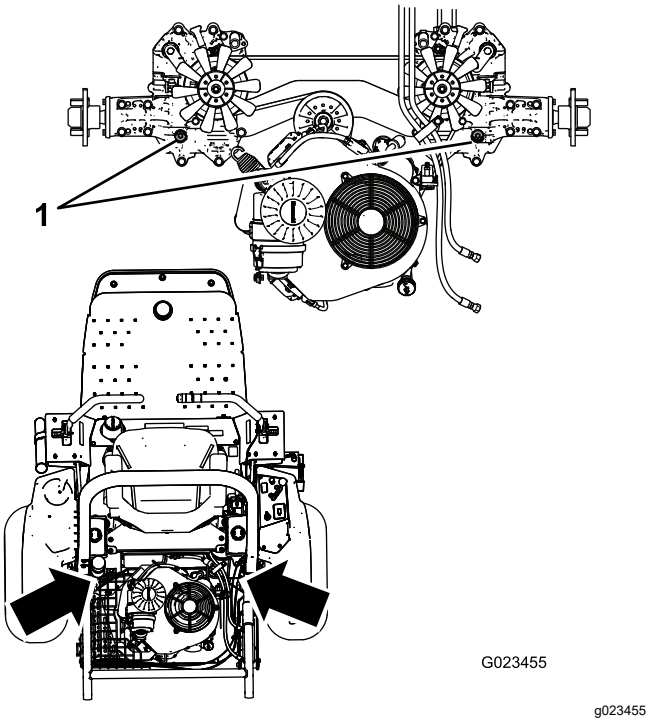

Mynd 72

1. Tappar ofan á

14. Gangsetjið vélina og látið hana ganga. Notið lyftitjakkinn þar til hann lengist og dregst saman.
15. Gangið úr skugga um að hægt sé að aka vinnuvélinni áfram og aftur á bak.
16. Drepið á vélinni og kannið glussahæðina í geymunum. Fyllið á eftir þörfum.
17. Leitið eftir leka við tengingar og gangið úr skugga um að vökvakerfið vinni rétt; sjá Vökvakerfið skoðað (síða 48).
18. Fargið notuðum glussa á viðeigandi máta.

Glussalagnir og slöngur skoðaðar

Viðhaldstími: Fyrir hverja notkun eða daglega

Leitið daglega eftir leka, beygluðum lögnum, lausum festingum, sliti, lausum tengjum, veðrun og tæringu af völdum íðefna á glussalögnum og slöngum. Framkvæmið nauðsynlegar viðgerðir fyrir notkun.

Þrif

Skoðun og þrif vinnuvélar

Viðhaldstími: Fyrir hverja notkun eða daglega

1. Þegar vinnu er lokið skal leggja vinnuvélinni á jafnsléttu, láta tengitækið síga, setja stjórnstangirnar í læsta hlutlausa stöðu, setja stöðuhemilinn á, drepa á vélinni og taka lykilinn úr.
2. Skolið vel af vinnuvélinni með garðslöngu – án stúts – til að koma í veg fyrir að of mikill vatnsþrýstingur valdi mengun í og skemmdum á þéttum og legum.
3. Gangið úr skugga um að kælifanir og svæðið í kringum inntak kælilofts fyrir vélina séu laus við óhreinindi. Eftir þrif skal leita eftir glussaleka, skemmdum og sliti á íhlutum vökvakerfis og vélrænum íhlutum.

Geymsla

Vinnuvélin sett í geymslu

1. Leggið vinnuvélinni á jafnsléttu, setjið stjórntæki í læsta hlutlausa stöðu, setjið stöðuhemilinn á, drepið á vélinni og takið lykilinn úr.
2. Þrífið vinnuvélina, tengitæki og vél vandlega.
3. Kannið þrýsting í hjólbörðum. Dælið 48 kPa (7 psi) í hjólbarðana.
4. Kannið hvort festingar hafi losnað; herðið eftir þörfum.
5. Sprautið feiti í eða smyrjið alla smurkoppa og snúningspunkta. Þurrkið burtu umframsmurefni.
6. Pússið með fínum sandpappír og blettið í lakkaða fleti sem hafa rispast, tærst eða flísast hefur úr.
7. Skiptið um smurolíu og síu; sjá Viðhald tengt smurolíu og síu (síða 33).
8. Undirbúið eldsneytiskerfið eins og hér segir:
   A. Bætið jarðolíublönduðu varðveisluefni/bætiefni fyrir eldsneyti á geyminn. Fylgið leiðbeiningum um blöndun frá framleiðanda varðveisluefnisins. **Ekki nota** alkóhólblönduð varðveisluefni (etanól eða metanól).

      Eldsneytisvarðveisluefni frá Toro fást hjá næsta viðurkennda dreifingaraðila Toro.

      Mikilvægt: **Ekki geyma eldsneyti sem inniheldur varðveisluefni/bætiefni lengur en framleiðandi eldsneytisvarðveisluefnisins mælir með.**

      Ath.: Varðveisluefni/bætiefni fyrir eldsneyti er best að blanda í ferskt eldsneyti og best er að nota það alltaf.

   B. Látið vélina ganga í fimm mínútur til að dreifa meðhöndluðu eldsneyti í gegnum eldsneytiskerfið.
   C. Drepið á vélinni, bíðið þar til hún kólnar og tappið af eldsneytisgeyminum með dælu. Fargið eldsneyti á viðeigandi máta; endurvinnið samkvæmt gildandi reglum.
   D. Gangsetjið vélina og látið hana ganga þar til hún drepur á sér.
   E. Setjið innsogið á.
   F. Gangsetjið vélina og látið hana ganga þar til ekki er hægt að gangsetja hana aftur.
9. Hreinsið vandlega og þjónustið loftsíuna. Frekari upplýsingar eru í Unnið við loftsíuna (síða 35).
10. Þéttið inntak loftsíu og útblástursúttak með veðurþolnu málningarlímbandi.
11. Skoðið olíukvarðann og eldsneytisgeymislokið til að tryggja að þau séu tryggilega skrúfuð á.
12. Þjónustið rafgeyminn og kaplana eins og hér segir:
    A. Fjarlægið kaplaskautin af rafgeymaskautunum.
    B. Hreinsið rafgeyminn og skautin með vírbursta og matarsódalausn.
    C. Berið Grafo 112X-húðunarfeiti (Toro hlutarnúmer 505-47) eða vaselín á kaplaskautin og rafgeymaskautin til að koma í veg fyrir tæringu.
    D. Hlaðið rafgeyminn hægt í sólarhring á 60 daga fresti til að hefta myndun blýsúlfats í rafgeyminum.

       Ath.: Eðlisþyngd fullhlaðins rafgeymis er 1,250.

Ath.: Geymið rafgeyminn í svölu umhverfi til að koma í veg fyrir að hann afhlaðist of hratt. Gangið úr skugga um að rafgeymirinn sé fullhlaðinn til að koma í veg fyrir að það frjósi á honum.

Bilanaleit

Vandamál	Möguleg orsök	Aðgerð til úrbóta
Startarinn gangsetur ekki.	1. Stöðuhemillinn er ekki á. 2. Stjórnstangir eru ekki í læstri hlutlausri stöðu. 3. Stjórnandinn situr ekki í sætinu. 4. Rafgeymirinn er tómur. 5. Raftengi eru tærð eða laus. 6. Öryggi er sprungið. 7. Rafliði eða rofi er slitinn.	1. Setjið stöðuhemilinn á. 2. Færið stjórnstangirnar í læsta hlutlausa stöðu. 3. Setjist í sætið. 4. Hlaðið rafgeyminn. 5. Gangið úr skugga um raftengingar hafi góða tengingu. 6. Skiptið um sprungna öryggið. 7. Hafið samband við viðurkenndan þjónustu- og söluaðila Toro.
Vélin fer ekki í gang, erfitt er að gangsetja hana eða hún drepur á sér	1. Eldsneytisgeymirinn er tómur. 2. Olíustaðan í sveifarhúsinu er lág. 3. Inngjöfin er ekki í réttri stöðu. 4. Óhreinindi í eldsneytissíu. 5. Eldsneytiskerfið inniheldur óhreinindi, vatn eða staðið eldsneyti. 6. Loftsían er óhrein. 7. Sætisrofinn virkar ekki rétt. 8. Raftengi eru tærð eða laus. 9. Rafliði eða rofi er slitinn. 1 0. Kertin eru slitin. 1 1. Kertavír er ótengdur.	1. Fyllið á eldsneytisgeyminn með nýju eldsneyti. 2. Fyllið á olíu í sveifarhúsinu. 3. Tryggið að inngjöfin sé mitt á milli HÆGRAR og HRAÐRAR stöðu. 4. Skiptið um eldsneytissíu. 5. Hafið samband við viðurkenndan þjónustu- og söluaðila Toro. 6. Hreinsið eða skiptið um loftsíu. 7. Skoðið vísi sætisrofans. Skiptið um sætisrofa ef með þarf. 8. Gangið úr skugga um raftengingar hafi góða tengingu. Hreinsið tengin vandlega með hreinsiefni fyrir rafmagnssnertur, berið einangrunarfeiti á þau og tengið aftur. 9. Hafið samband við viðurkenndan þjónustu- og söluaðila. 1 0. Stillið eða skiptið um kerti. 1 1. Tengið kertavírana.
Vélin missir afl.	1. Of mikið álag á vélinni. 2. Loftsían er óhrein. 3. Olíustaðan í sveifarhúsinu er lág. 4. Kælifanir og loftgöng fyrir ofan vélin eru stífluð. 5. Óhreinindi í eldsneytissíunni. 6. Eldsneytiskerfið inniheldur óhreinindi, vatn eða staðið eldsneyti.	1. Dragið úr aksturshraða. 2. Hreinsið loftsíuna. 3. Fyllið á olíu í sveifarhúsinu. 4. Losið stíflur úr kælifönum og loftgöngum. 5. Skiptið um eldsneytissíu. 6. Hafið samband við viðurkenndan þjónustu- og söluaðila Toro.
Vélin ofhitnar.	1. Of mikið álag á vélinni. 2. Olíustaðan í sveifarhúsinu er lág. 3. Kælifanir og loftgöng fyrir ofan vélin eru stífluð.	1. Dragið úr aksturshraða. 2. Fyllið á olíu í sveifarhúsinu. 3. Losið stíflur úr kælifönum og loftgöngum.
Vinnuvélin leitar til vinstri eða hægri (með stjórnstangir í fremstu stöðu).	1. Þörf er á stefnustillingu. 2. Rangur þrýstingur í hjólbörðum drifhjóla.	1. Stillið stefnuna. 2. Stillið þrýstinginn í hjólbörðum drifhjóla.

Vandamál	Möguleg orsök	Aðgerð til úrbóta
Ekki er hægt að aka vinnuvélinni.	1. Annar eða báðir hjáveitulokarnir eru ekki nógu vel lokaðir. 2. Drifreimin er slitin, laus eða skemmd. 3. Drifreimin er dottin af trissunni. 4. Strekkjaragormurinn er skemmdur eða dottinn af. 5. Glussastaða er lág. 6. Glussinn er of heitur.	1. Herðið hjáveitulokana. 2. Skiptið um reimina. 3. Skiptið um reimina. 4. Skiptið um gorminn. 5. Fyllið á glussa í geyminum. 6. Bíðið þar til glussinn hefur kólnað.
Vinnuvélin titrar óeðlilega mikið.	1. Einn eða fleiri festiboltar vélar hafa losnað. 2. Trissa vélarinnar eða strekkjaratrissan hefur losnað. 3. Trissa vélarinnar er skemmd.	1. Herðið festiboltana. 2. Herðið viðeigandi trissu. 3. Hafið samband við viðurkenndan þjónustu- og söluaðila Toro.

Persónuverndaryfirlýsing fyrir EES/Bretland

Notkun Toro á persónuupplýsingum

The Toro Company („Toro“) virðir rétt þinn til persónuverndar. Þegar þú kaupir vörur okkar kunnum við að safna vissum upplýsingum um þig, annaðhvort beint frá þér eða í gegnum fyrirtæki eða söluaðila Toro á þínu svæði. Toro notar þessar upplýsingar til að uppfylla samningsbundnar skyldur sínar – svo sem að skrá ábyrgðina þína, vinna ábyrgðarkröfur eða hafa samband við þig vegna innköllunar vöru – og í löglegum viðskiptatilgangi – svo sem að mæla ánægju viðskiptavina, bæta vörur okkar og bjóða upp á vöruupplýsingar sem þú kannt að hafa áhuga á. Toro kann að deila upplýsingunum þínum með dótturfyrirtækjum sínum, hlutdeildarfélögum sínum, söluaðilum eða öðrum samstarfsaðilum í tengslum við þetta. Við kunnum einnig að birta persónuupplýsingar þegar þess er krafist samkvæmt lögum eða í tengslum við sölu, kaup eða sameiningu fyrirtækisins. Við munum aldrei selja persónuupplýsingarnar þínar öðru fyrirtæki í markaðslegum tilgangi.

Geymsla persónuupplýsinga

Toro geymir persónuupplýsingarnar þínar eins lengi og við á samkvæmt tilganginum hér á undan og eins og krafist er samkvæmt lögum. Frekari upplýsingar um viðeigandi geymslutímabil er hægt að nálgast í gegnum netfangið legal@toro.com.

Áhersla Toro á öryggi

Persónuupplýsingar þínar kunna að vera unnar í Bandaríkjunum eða öðru landi þar sem gagnaverndarlög kunna að vera rýmri en í þínu heimalandi. Þegar við flytjum upplýsingarnar þínar út fyrir heimaland þitt munum við grípa til aðgerða, sem krafist er samkvæmt lögum, til að tryggja að gripið sé til viðeigandi öryggisráðstafana til að verja upplýsingarnar þínar og tryggja að þær séu meðhöndlaðar á öruggan máta.

Aðgangur og leiðrétting

Þú kannt að hafa rétt til að leiðrétta eða fara yfir persónuupplýsingarnar þínar eða hafna eða takmarka vinnslu þeirra. Hafðu samband við okkur í gegnum netfangið legal@toro.com til að gera það. Ef þú hefur áhyggjur af því hvernig Toro fer með upplýsingarnar þínar hvetjum við þig til að hafa beint samband við okkur. Hafðu í huga að Evrópubúar geta sent kvörtun til gagnaverndaryfirvalda.

Upplýsingar um viðvörun vegna tillögu 65 í Kalifornía (California Proposition 65)

Hvaða viðvörun er þetta?

Mögulega sérðu vöru til sölu með viðvörunarmerkingu á borð við eftirfarandi:

VIÐVÖRUN: Hætta á krabbameini og skaða á æxlunarfærum – www.p65Warnings.ca.gov.

Hvað er tillaga 65?

Tillaga 65 nær til allra fyrirtækja sem starfa í Kalifornía, selja vörur í Kalifornía eða framleiða vörur sem kunna að vera seldar eða keyptar í Kalifornía. Samkvæmt henni skal ríkisstjóri Kalifornía viðhalda og birta lista yfir íðefni sem vitað er að valdi krabbameini, fæðingargöllum og/eða öðrum æxlunarskaða. Listinn er uppfærður árlega og inniheldur hundruð íðefna sem finna má í mörgum hversdagslegum hlutum. Tilgangur tillögu 65 er að upplýsa almenning um váhrif þessara íðefna.

Tillaga 65 bannar ekki sölu vara sem innihalda þessi íðefni en krefst þess í stað að viðvaranir séu settar á vörur, vöruumbúðir eða fylgiskjöl viðkomandi vara. Enn fremur gefur viðvörun á grunni tillögu 65 ekki til kynna að vara brjóti gegn öryggisstöðlum eða -kröfum vara. Yfirvöld Kalifornía hafa í raun útskýrt að viðvörun á grunni tillögu 65 jafngildi ekki ákvörðun á grunni reglugerða um hvort vara er „örugg“ eða „óörugg“. Mörg þessara íðefna hafa verið notuð í hversdagslegum vörum um árabil án skráðs skaða. Frekari upplýsingar er að finna áhttps://oag.ca.gov/prop65/faqs-view-all.

Viðvörun á grunni tillögu 65 þýðir að fyrirtæki hefur annaðhvort (1) metið váhrifin og komist að þeirri niðurstöðu að hættustig sé hverfandi; eða (2) hefur valið að birta viðvörunina vegna þess að íðefni af listanum er til staðar án þess að váhrifin hafi verið metin.

Gilda þessi lög alls staðar?

Viðvaranir á grunni tillögu 65 eru eingöngu áskildar samkvæmt lögum Kalifornía. Þessar viðvaranir er að finna víðs vegar um Kalifornía, í mismunandi samhengi, þar á meðal en ekki takmarkað við á veitingastöðum, kjörbúðum, hótelum, skólum og spítölum og á ýmis konar vörum. Við þetta bætist að sumar netverslanir og vörulistaverslanir birta viðvaranir á grunni tillögu 65 á vefsvæðum sínum og í vörulistum.

Hvernig standa viðvaranir Kalifornía í samanburði við mörk í landslögum?

Staðlar tillögu 65 eru oft mun strangari en í landslögum og alþjóðlegum stöðlum. Ýmis efni krefjast viðvörunar á grunni tillögu 65 í mun minni styrk en krafist er samkvæmt bandarískum landslögum. Til dæmis eru mörk tillögu 65 fyrir viðvörun vegna blýs 0,5 µg/dag, sem er mun lægra en samkvæmt bandarískum landslögum og alþjóðlegum stöðlum.

Af hverju bera ekki allar sambærilegar vörur viðvörunina?

- Vörur sem seldar eru í Kalifornía þarf að merkja samkvæmt tillögu 65 á meðan ekki þarf að merkja sambærilegar vörur sem seldar eru annars staðar.
- Fyrirtæki sem nær samkomulagi vegna málsóknar á grunni tillögu 65 þarf mögulega að merkja vörur sínar með viðvörunum á grunni tillögu 65 en önnur fyrirtæki sem framleiða samsvarandi vörur þurfa þess ekki.
- Ekki er samræmi í því hvernig tillögu 65 er framfylgt.
- Fyrirtæki kunna að sleppa því að nota þessar viðvaranir vegna þess að viðkomandi fyrirtæki telja sig ekki þurfa þess samkvæmt tillögu 65; það að vara sé ekki með viðvörun merkir ekki að viðkomandi vara sé án þeirra íðefna og í þeim styrk sem listinn segir til um.

Af hverju notar Toro þessa viðvörun?

Toro hefur kosið að veita neytendum eins miklar upplýsingar og hægt er til að þeir geti tekið upplýstar ákvarðanir um vörurnar sem þeir kaupa og nota. Toro notar þessar viðvaranir í tilteknum tilvikum vegna þess að það veit af tilvist eins eða fleiri skráðra íðefna án þess að leggja mat á váhrif, þar sem ekki fylgja öllum skráðum íðefnum upplýsingar um váhrifamörk. Þótt váhrif af völdum vara frá Toro kunni að vera hverfandi eða langt innan þeirra marka sem segja til um hverfandi hættu hefur Toro ákveðið að kjósa frekar meiri aðgát en minni og valið að nota viðvaranir á grunni tillögu 65. Enn fremur skal hafa í huga að ef Toro birtir ekki þessar viðvaranir kann það að verða lögsótt af Kaliforníuríki eða einkaaðilum sem framfylgja vilja tillögu 65 og gert að greiða umtalsverðar sektir.

Ábyrgð Toro

Takmörkuð tveggja ára ábyrgð

Skilmálar og vörur sem falla undir ábyrgð

Toro Company og tengdur aðili þess, Toro Warranty Company ábyrgjast sameiginlega gagnvart þér, samkvæmt samkomulagi á milli þessara tveggja aðila, að Toro-varan („vara“) þín sé laus við efnis- og smíðagalla í tvö ár eða 1500 vinnustundir*, hvort sem kemur á undan. Þessi ábyrgð nær til allra vara nema loftunarbúnaðar (sjá aðskildar ábyrgðaryfirlýsingar fyrir þær vörur). Komi upp tilvik sem falla undir ábyrgð önnumst við viðgerð á vörunni þér að kostnaðarlausu, þar með talið greining, vinna, varahlutir og flutningur. Þessi ábyrgð tekur gildi þegar varan er afhent fyrsta kaupanda.
* Varan er búin vinnustundamæli.

Leiðbeiningar um hvernig skal nálgast ábyrgðarþjónustu

Þú berð ábyrgð á að tilkynna dreifingaraðila eða vottuðum söluaðila sem þú keyptir vöruna frá um ábyrgðartilvik um leið og það kemur í ljós. Ef þú þarfnast aðstoðar við að finna næsta dreifingaraðila eða vottaða söluaðila eða ef þú hefur spurningar um ábyrgðarréttindi þín eða skyldur geturðu haft samband við okkur á:

Toro Commercial Products Service Department
Toro Warranty Company
8111 Lyndale Avenue South
Bloomington, MN 55420-1196

952–888–8801 eða 800–952–2740
Netfang: commercial.warranty@toro.com

Skyldur eiganda

Sem eigandi vörunnar berð þú ábyrgð á nauðsynlegu viðhaldi og stillingum sem lýst er í *notendahandbókinni.* Ef reglubundið viðhald og stillingar eru ekki framkvæmd er möguleiki á að ábyrgð falli úr gildi.

Hlutir og ástand sem ekki fellur undir ábyrgð

Ekki eru allar bilanir sem upp koma innan ábyrgðartímabilsins vegna efnis- eða smíðagalla. Þessi ábyrgð nær ekki yfir eftirfarandi:

- Bilanir í vöru sem rekja má til notkunar varahluta sem ekki eru frá Toro eða uppsetningar og notkunar viðbóta eða aukahluta og vara sem ekki eru frá Toro. Hugsanlega býður framleiðandi þessara hluta upp á að sína eigin ábyrgð.
- Bilanir í vöru sem rekja má til þess að ráðlögðu viðhaldi og/eða stillingum var ekki sinnt. Ef Toro-vörunni er ekki viðhaldið í samræmi við ráðlagt viðhald í *notendahandbókinni* kann ábyrgðarkröfum að verða hafnað.
- Bilanir í vöru sem rekja má til misnotkunar, hirðulausrar eða ógætilegrar notkunar.
- Íhluti sem slitna við notkun, nema þeir reynist gallaðir. Dæmi um varahluti sem eru notaðir, eða gernýttir, við hefðbundna notkun eru, en ekki takmarkaðir við, bremsuklossar og -borðar, kúplingsborðar, hnífar, kefli, rúllur og legur (einangraðar og smurðar), fastir hnífar, kerti, eltihjól og legur, hjólbarðar, síur, reimar og tilteknir úðaraíhlutir á borð við himnur, stúta og einstefnuloka o.s.frv.
- Bilanir vegna utanaðkomandi þátta. Aðstæður sem teljast til utanaðkomandi þátta teljast vera, en eru ekki takmarkaðar við, geymsluvenjur, mengun, notkun ósamþykkts eldsneytis, kælivökva, smurefni, íblöndunarefni, áburð, vatn eða íðefni o.s.frv.
- Bilanir eða skert afköst vegna notkunar eldsneytis (t.d. bensíns, dísilolíu eða lífdísils) sem ekki uppfyllir viðeigandi iðnaðarstaðla.
- Eðlilegan hávaða, titring, slit og tæringu.
- Eðlilegt slit telst t.d., en er ekki takmarkað við, skemmdir á sætum vegna slits eða svörfunar, slit á máluðum flötum, rispur á merkingum eða rúðum o.s.frv.

Íhlutir

Íhlutir sem skipta þarf um í tengslum við nauðsynlegt viðhald falla undir ábyrgð fram að þeim tíma sem skipta þarf um þá samkvæmt reglubundnu viðhaldi. Íhlutir sem skipt er út í tengslum við þessa ábyrgð falla undir ábyrgð út gildistíma upprunalegrar ábyrgðar vörunnar og þeir eru eign Toro. Toro tekur lokaákvörðun um hvort á að gera við fyrirliggjandi íhlut eða samstæðu eða hvort skipta eigi um hana. Toro kann að nota endurgerða varahluti við viðgerðir sem falla undir ábyrgð.

Ábyrgð á Li-ion djúphleðslurafhlöðu:

Li-ion djúphleðslurafhlöður eru með tiltekinn heildarfjölda kílówattstunda sem þær geta afkastað út endingartíma sinn. Notkun, hleðsla og viðhald geta lengt eða dregið úr endingartíma rafhlöðunnar. Þegar rafhlöður eru notaðar í þessari vöru minnkar sú vinna sem hægt er að sinna á milli hleðslulota þar til á endanum að rafhlaðan heldur ekki lengur hleðslu. Skipti á úrsérgengnum rafhlöðum, eftir eðlilega notkun, er á ábyrgð eiganda vörunnar. Hugsanlega þarf að skipta um rafgeymi innan hefðbundins ábyrgðartímabils vörunnar á kostnað eiganda. Athugið: (eingöngu Li-ion rafhlöður): Li-ion rafhlaða er eingöngu með hlutfallslega ábyrgð á varahlutum frá og með þriðja ári og út það fimmta, á grunni vinnustunda og kílówattstunda. Frekari upplýsingar er að finna í *notendahandbókinni*.

Eigandi greiðir fyrir viðhald

Vélarstilling, smurning, þrif og bón, síuskipti, kælivökvaskipti og framkvæmd reglulegs viðhalds er á meðal hefðbundinnar þjónustu sem sinna þarf á vörum Toro og sem er á kostnað eigandans.

Almennir skilmálar

Viðgerð hjá vottuðum dreifingar- eða söluaðila Toro er þitt eina úrræði samkvæmt þessari ábyrgð.

Hvorki Toro Company né Toro Warranty Company bera ábyrgð á óbeinu, tilfallandi eða afleiddu tjóni vegna notkunar Toro-vara sem undir þessa ábyrgð falla, þar á meðal kostnaði eða útgjöldum vegna staðgöngubúnaðar eða þjónustu á bilunartíma eða stöðvunar fram að lokum viðgerða samkvæmt þessari ábyrgð. Engin önnur bein ábyrgð er í boði, utan útblástursábyrgðarinnar sem vísað er til hér að neðan, ef hún á við. Allar óbeinar ábyrgðir á söluhæfi og notagildi takmarkast við endingartíma þessarar beinu ábyrgðar.

Sum ríki leyfa ekki takmörkun á ábyrgð vegna tilfallandi eða afleidds tjóns, eða takmörkun á því hversu lengi óbein ábyrgð er í gildi, og því kunna takmarkanirnar hér á undan ekki að gilda um þig. Þessi ábyrgð veitir eiganda sérstök lagaleg réttindi, auk annarra mögulegra réttinda sem kunna að vera mismunandi á milli ríkja.

Varðandi ábyrgð á vél:

Útblástursstjórnkerfi vörunnar þinnar kann að falla undir aðskilda ábyrgð sem uppfyllir kröfur Umhverfisverndarstofnunar Bandaríkjanna (EPA) og/eða loftslagsráðs Kalifornía (CARB). Vinnustundamörk sem gefin eru upp hér á undan tengjast ekki ábyrgð útblástursstjórnkerfisins. Frekari upplýsingar eru í ábyrgðaryfirlýsingu Kalifornía fyrir útblástursstjórnkerfi sem fylgir vörunni eða sem er að finna í fylgiskjölum vélarframleiðanda

Önnur lönd en Bandaríkin eða Kanada

Viðskiptavinir sem kaupa Toro-vörur sem fluttar er út frá Bandaríkjunum eða Kanada skulu hafa samband við viðkomandi dreifingaraðila (söluaðila) Toro vegna upplýsinga um ábyrgð í viðkomandi landi, héraði eða ríki. Ef þú ert af einhverjum sökum óánægð(ur) með þjónustu dreifingaraðilans eða átt í erfiðleikum með að nálgast ábyrgðarupplýsingar skaltu hafa samband við innflytjanda Toro.