Form No. 3445-564 Rev A

TORO®

Count on it.

Notendahandbók

# ProPass 200-dreifari með tvöföldum dreifibúnaði

**Tegundarnúmer 44701—Raðnúmer 403320001 og upp úr**
**Tegundarnúmer 44751—Raðnúmer 403320001 og upp úr**

Skráning á www.Toro.com.
Upprunalegar leiðbeiningar (IS)

CE

*3445-564*

Þessi vara uppfyllir allar viðeigandi evrópskar reglugerðir; frekari upplýsingar er að finna á aðskildu samræmisyfirlýsingarskjali vörunnar.

**Rafsegulsviðssamhæfni**

**Innanlands:** Þetta tæki uppfyllir 15. hluta reglna FCC. Notkun er háð eftirtöldum tveimur skilyrðum: (1) Þetta tæki má ekki valda skaðlegum truflunum og (2) þetta tæki verður að taka við öllum truflunum, þ.m.t. truflunum sem geta valdið óæskilegri virkni.

Þessi búnaður myndar og notar útvarpsbylgjur og ef hann er ekki settur upp og notaður á viðeigandi hátt, í samræmi við leiðbeiningar framleiðanda, getur hann valdið truflunum á útvarps- og sjónvarpsmóttöku. Búnaðurinn hefur verið gerðarprófaður og telst samræmast takmörkunum fyrir tölvubúnað í B-flokki undir FCC í samræmi við tæknilýsingu í undirhluta J í 15. hluta reglna FCC, eins og fram kemur hér að ofan. Hins vegar er engin trygging fyrir því að truflanir eigi sér ekki stað á tilteknu svæði. Ef þessi búnaður veldur truflunum á útvarps- eða sjónvarpsmóttöku, sem hægt er að ákvarða með því að kveikja og slökkva á búnaðinum, er notandinn hvattur til að beita einni eða fleiri eftirfarandi ráðstafana til að koma í veg fyrir truflanirnar:Endurstillið móttökuloftnetið, flytjið fjarstýrða móttakarann með hliðsjón af útvarps-/sjónvarpsloftnetinu eða stingið stjórnbúnaðinum í aðra innstungu svo stjórnbúnaðurinn og útvarpið/sjónvarpið séu á sitthvorri greininni.Ef nauðsyn krefur ætti notandinn að ráðfæra sig við söluaðilann eða reyndan útvarps-/sjónvarpstæknimann til að fá frekari tillögur.Notandanum gæti þótt eftirfarandi bæklingur frá FCC (Federal Communications Commission) gagnlegur: „How to Identify and Resolve Radio-TV Interference Problems“. Þessi bæklingur fæst hjá U.S. Government Publishing Office, Washington, DC 20402. Birgðanr. 004-000-00345-4.

**FCC-kenni: W7OMRF24J40MDME-Base, OA3MRF24J40MA-Hand Held**

**IC: 7693A-24J40MDME-Base, 7693A-24J40MA-Hand Held**

Notkun er háð eftirtöldum tveimur skilyrðum: (1) Þetta tæki má ekki valda truflunum, og (2) þetta tæki verður að taka við öllum truflunum, þ.m.t. truflunum sem geta valdið óæskilegri virkni þess.

**Vottun á rafsegulsviðssamhæfi í Japan**

| | |
|---|---|
| Þráðlaus fjarstýring: | R 204-520022 |
| RF2CAN: | R 204-520297 |

**Vottun á rafsegulsviðssamhæfi í Mexíkó**

| | |
|---|---|
| Þráðlaus fjarstýring: | IFETEL : RCPMIMR15-2209 |
| RF2CAN: | IFETEL : RCPMIMR15-0142 |

**Vottun á rafsegulsviðssamhæfi í Kóreu**(merking fylgir með í öðru setti)

| | |
|---|---|
| Þráðlaus fjarstýring: | MSIP-CRM-TZQ-LGHH<br>해당 무선설비는 전파혼신 가능성이 있으므로<br>인명안전과 관련된 서비스는 할 수 없음 |
| RF2CAN: | MSIP-CRM-TZQ-MRF-E<br>MSIP-CRM-TZQ-RF2CAN<br>해당 무선설비는 전파혼신 가능성이 있으므로<br>인명안전과 관련된 서비스는 할 수 없음 |

**Vottun á rafsegulsviðssamhæfi í Singapúr**

| | |
|---|---|
| Þráðlaus fjarstýring: | TWM240008_IDA_N4023-15 |
| RF2CAN: | TWM-240005_IDA_N4024-15 |

**Vottun á rafsegulsviðssamhæfi í Marokkó**

AGREE PAR L’ANRT MAROC

| | |
|---|---|
| NUMERO d’agrement: | MR 14078 ANRT 2017 |
| Delivre d'agrement:: | 29/05/2017 |

DOT-hjólbarðaupplýsingarnar eru staðsettar á hlið hvers hjólbarða. Þessar upplýsingar sýna uppgefið gildi fyrir burðargetu og hraða. Þegar skipt er um hjólbarða skal nota hjólbarða með sömu eða meiri uppgefinni getu. Í Tæknilýsing (síða 17) er finna frekari upplýsingar til að tryggja að hjólbarðarnir uppfylli þyngdarskilyrði vinnuvélarinnar.

**⚠ VIÐVÖRUN**

**KALIFORNÍA**
**Viðvörun, tillaga 65**

**Notkun á þessari vöru getur valdið snertingu við efni sem Kaliforníuríki er kunnugt um að geti valdið krabbameini og fæðingargöllum eða öðrum æxlunarskaða.**

# Inngangur

Þessi vinnuvél er ætluð fyrir fagfólk og verktaka til atvinnunota. Hún er aðallega hönnuð fyrir skömmtun og dreifingu efna, við mismunandi rakastig, án þess að stíflast eða skila mjög breytilegri dreifingu.

***Mikilvægt:*** **Lesið þessar upplýsingar vandlega til að læra að stjórna og sinna réttu viðhaldi á vörunni og til að koma í veg fyrir meiðsl og skemmdir á vörunni. Eigandi ber ábyrgð á réttri og öruggri notkun vörunnar.**

Þegar þörf er á þjónustu, varahlutum frá Toro eða frekari upplýsingum skal hafa samband við viðurkenndan þjónustu- og söluaðila eða þjónustuver Toro og hafa tegundar- og raðnúmer vörunnar við höndina. Mynd 1 sýnir hvar tegundar- og raðnúmerin eru á vörunni. Skrifið númerin í kassann hér á síðunni.

**© 2018—The Toro® Company**
**8111 Lyndale Avenue South**
**Bloomington, MN 55420**



**Hafið samband í www.Toro.com.**
**Prentað í Bandaríkjunum**
**Allur réttur áskilinn**

***Mikilvægt:*** **Hægt er að nálgast upplýsingar um ábyrgð, varahluti og aðrar vöruupplýsingar með því að skanna QR-kóðann (ef hann er til staðar) á raðnúmersplötunni með fartæki.**

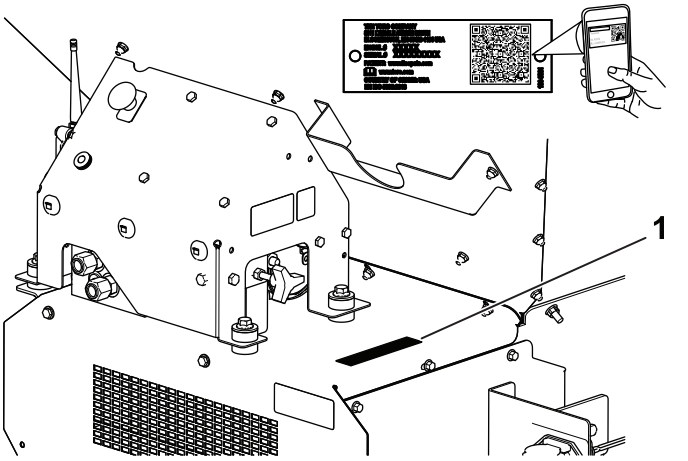


**Mynd 1**

1. Staðsetning tegundar- og raðnúmera

**Tegundarnúmer** _____

**Raðnúmer** _____

Þessi handbók auðkennir mögulega hættu og í henni eru öryggismerkingar auðkenndar með öryggistáknum (Mynd 2), sem sýna hættu sem kann að valda alvarlegum meiðslum eða dauða ef ráðlögðum varúðarráðstöfunum er ekki fylgt.

g000502

**Mynd 2**

1. Öryggistákn

Þessi handbók notar 2 orð til að auðkenna upplýsingar. „**Mikilvægt**“ vekur athygli á sérstökum vélrænum upplýsingum og „**Athugið**“ undirstrikar almennar upplýsingar sem vert er að lesa vandlega.

# Efnisyfirlit


Öryggi ..... 4
Almennt öryggi ..... 4
Öryggis- og leiðbeiningarmerkingar ..... 5
Uppsetning ..... 8
1 Uppsetning á grunngerð vinnuvélarinnar ..... 9
2 Rafmagnsknippi sett á ..... 10
3 Framlengingarsett fyrir skammtara sett upp ..... 11
4 Skammtari festur á dráttarvagn ..... 11
5 Rafleiðslukerfi tengt ..... 12
6 Fjarstýring til að kveikja/slökkva tengd ..... 13
7 Þráðlausa fjarstýringin sett saman ..... 13
8 Þráðlausa fjarstýringin sett upp ..... 14
Yfirlit yfir vöru ..... 15
Stjórntæki ..... 15
Tæknilýsing ..... 17
Tengitæki/aukabúnaður ..... 17
Fyrir notkun ..... 18
Öryggi fyrir notkun ..... 18
Daglegt eftirlit ..... 18
Val á dráttartæki ..... 18
Vinnuvélin tengd við dráttartæki ..... 19
Undirbúningur fyrir notkun ..... 20
Meðan á notkun stendur ..... 23
Öryggi við notkun ..... 23
Eiginleikar við notkun ..... 24
Afli vinnuvélarinnar stjórnað ..... 24
Notkun vinnuvélarinnar ..... 25
Öryggi þráðlausrar fjarstýringar ..... 25
Notkun vökvastjórnbúnaðar og aukabúnaðar ..... 26
Notkun þráðlausu fjarstýringarinnar ..... 28
Færibandi og aukabúnaði stýrt með þráðlausu fjarstýringunni ..... 30
Forstillingar þráðlausu fjarstýringarinnar ..... 32
Skammtarinn hlaðinn ..... 33
Skammtarinn tæmdur ..... 33
Akstur ..... 33
Eftir notkun ..... 34
Öryggi eftir notkun ..... 34
Vinnuvélin aftengd frá dráttartæki ..... 34
Vinnuvélinni lagt ..... 34
Notkun geymslustandsins ..... 35
Vinnuvélin flutt ..... 36
Viðhald ..... 37
Öryggi við viðhaldsvinnu ..... 37
Smurning ..... 37
Skoðun á hjólbörðum og hjólum ..... 38
Öryggi tengt vökvakerfi ..... 38
Forskrift fyrir glussa ..... 38
Vökvakerfið skoðað ..... 39
Viðhaldi sinnt á botni og skammtara ..... 39
Viðhaldi sinnt á færibandinu ..... 39
Vinnuvélin þrifin ..... 40

Geymsla ..... 41
Bilanaleit ..... 42
Bilunarkóðar athugaðir ..... 42
Skilaboð þráðlausu fjarstýringarinnar..... 43

# Öryggi

## Almennt öryggi

Þessi vara getur valdið meiðslum á fólki. Fylgið alltaf öryggisleiðbeiningum til að koma í veg fyrir meiðsl á fólki.

Notkun þessarar vöru við annað en tilætlaða notkun getur skapað hættu fyrir stjórnanda og nærstadda.

- Lesið efni þessarar *notendahandbókar* og notendahandbókar dráttartækisins til hlítar áður en vinnuvélin er notuð. Gangið úr skugga um að allir sem nota vinnuvélina kunni að nota hana og dráttartækið og skilji viðvaranirnar.
- Ekki setja hendur eða fætur nærri íhlutum á hreyfingu.
- Ekki nota vinnuvélina án hlífa og annars öryggisbúnaðar á sínum stað á vinnuvélinni og í nothæfu ástandi.
- Haldið nærstöddum í öruggri fjarlægð frá vinnuvélinni þegar hún er á ferð.
- Haldið börnum utan vinnusvæðisins. Aldrei skal leyfa börnum að vinna á vinnuvélinni.
- Stöðvið vinnuvélina, svissið af, setjið stöðuhemilinn á, fjarlægið lykilinn og bíðið þar til allir hlutir á hreyfingu hafa stöðvast áður en fyllt er á eldsneyti, stífla í vinnuvélinni er losuð eða viðhaldi er sinnt á vinnuvélinni.

Röng notkun eða viðhald þessarar vinnuvélar getur leitt til meiðsla. Til að draga úr slysahættu skal fara eftir þessum öryggisleiðbeiningum og vera ávallt vakandi fyrir öryggistákninu ⚠, sem merkir „Aðgát“, „Viðvörun“ eða „Hætta“ – öryggisleiðbeiningar. Ef ekki er farið eftir þessum leiðbeiningum er hætta á meiðslum á fólki eða dauða.

Frekari öryggisupplýsingar er að finna þar sem við á í þessari handbók.

# Öryggis- og leiðbeiningarmerkingar

Öryggismerkingar og leiðbeiningar sjást greinilega og eru hjá öllum svæðum þar sem möguleg hætta er til staðar. Skiptið um skemmdar eða týndar merkingar.

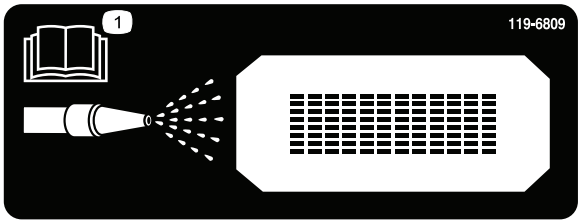


decal119-6809

**119-6809**

1. Upplýsingar um þrif á vinnuvélinni má finna í *notendahandbókinni*.

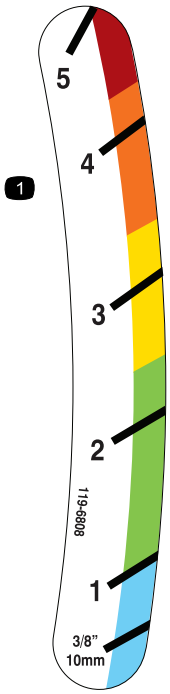


decal119-6808

**119-6808**

1. Hæðarvísir afturhlera

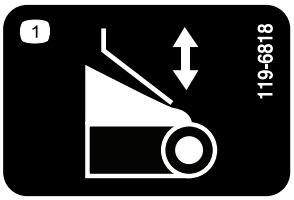


decal119-6818

**119-6818**

1. Stilling á afturhlera

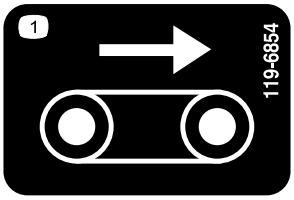


decal119-6854

**119-6854**

1. Hraði færibands

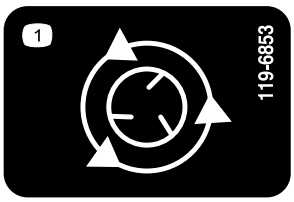


decal119-6853

**119-6853**

1. Hraði dreifibúnaðar

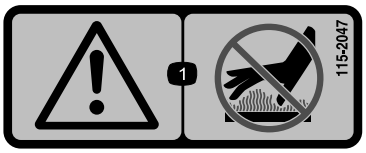


decal115-2047

**115-2047**

1. Viðvörun – snertið ekki heita flötinn.

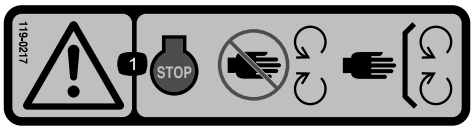


decal119-0217

**119-0217**

1. Viðvörun – svissið af; haldið öruggri fjarlægð frá hlutum á hreyfingu; tryggið að hlífar séu á sínum stað.

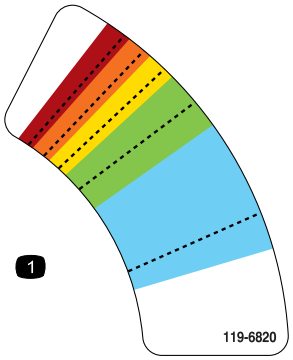


decal119-6820

**119-6820**

1. Stilling á hraða dreifibúnaðar

---

decal119-6855

**119-6855**

1. Hraði dreifibúnaðar

---

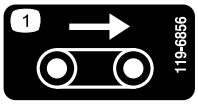


decal119-6856

**119-6856**

1. Hraði færibands

---

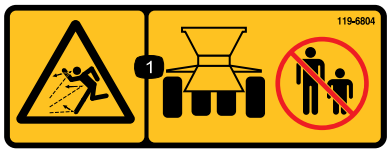


decal119-6804

**119-6804**

1. Hætta á fljúgandi hlutum – haldið nærstöddum í öruggri fjarlægð frá vinnuvélinni.

---

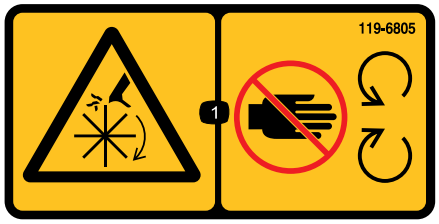


decal119-6805

**119-6805**

1. Hætta á skurði/aflimun við skófluhjól – haldið öruggri fjarlægð frá hlutum á hreyfingu, tryggið að allar hlífar séu á sínum stað.

---

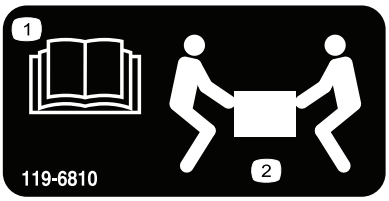


decal119-6810

**119-6810**

1. Lesið *notendahandbókina*.
2. Tvo þarf til að lyfta búnaðinum

---

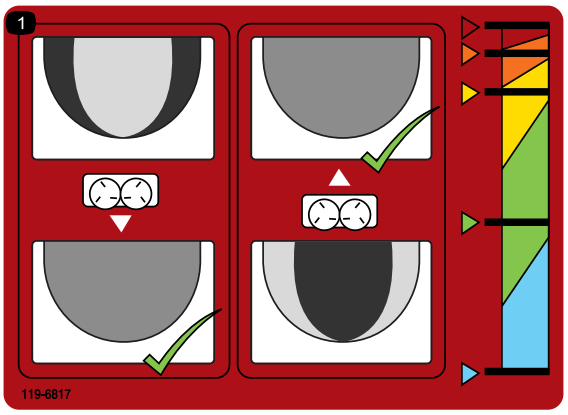


decal119-6817

**119-6817**

1. Fínstilling dreifibúnaðar

---

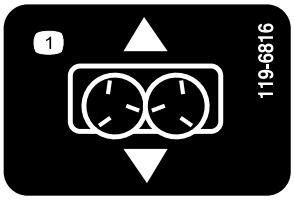


decal119-6816

**119-6816**

1. Rennustilling

---

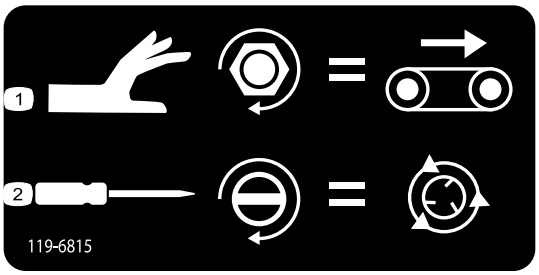


decal119-6815

**119-6815**

1. Stilling á hraða færibands
2. Stilling á hraða dreifibúnaðar

---

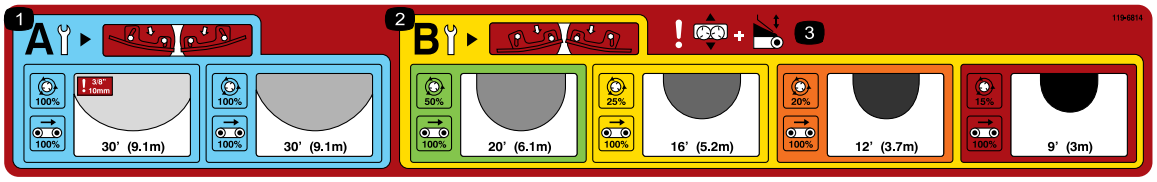


decal119-6814

**119-6814**

1. Stillingar dreifibúnaðar fyrir létta dreifingu (frekari upplýsingar eru í hlutanum „Notkun“).
2. Stillingar dreifibúnaðar fyrir þétta dreifingu (frekari upplýsingar eru í hlutanum „Notkun“).
3. Viðvörun – stilling á rennu og afturhlera.

decal119-6806

**119-6806**

1. Viðvörun – lesið *notendahandbókina.*
2. Viðvörun – ekki má nota vinnuvélina nema viðkomandi hafi fengið þjálfun til þess.
3. Hætta á fljúgandi hlutum – haldið nærstöddum í öruggri fjarlægð frá vinnuvélinni.
4. Viðvörun – svissið af, fjarlægið svisslykilinn og lesið *notendahandbókina* áður en viðhaldi er sinnt á vinnuvélinni.
5. Viðvörun – leyfið enga farþega á vinnuvélinni
6. Viðvörun – haldið öruggri fjarlægð frá hlutum á hreyfingu; tryggið að hlífar séu á sínum stað.

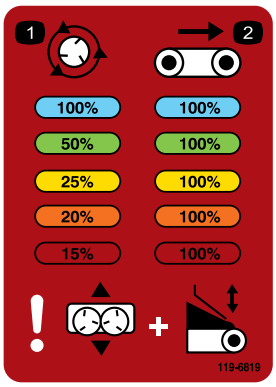


decal119-6819

**119-6819**

1. Hraðahlutfall dreifibúnaðar
2. Hraðahlutfall færibands

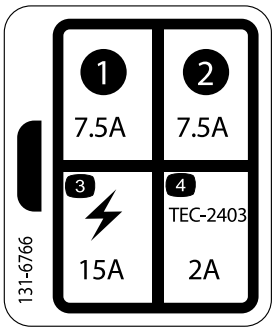


decal131-6766

**131-6766**

1. 7,5 A
2. 7,5 A
3. Rafknúinn aukabúnaður (15 A)
4. TEC-2403 (2 A)

decal133-8061

**133-8061**

# Uppsetning

## Lausir hlutar

Notaðu eftirfarandi töflu til að staðfesta að allir hlutar hafi verið sendir.

| Verklag | Lýsing | Magn | Notkun |
|---|---|---|---|
| **1** | Hlíf á skammtara<br>Sexkantsbolti með kúptum haus (¼ x ⅝ to.)<br>Lásró | 1<br>3<br>3 | Setja upp grunngerð vinnuvélarinnar. |
| **2** | Rafmagnsknippi<br>Tengilfesting<br>Tengilfesting, þung<br>Borðabolti<br>Sjálflæsandi ró<br>Skrúfa<br>Sjálflæsandi ró | 1<br>1<br>1<br>2<br>2<br>2<br>2 | Uppsetning rafmagnsknippis. |
| **3** | Framlenging fyrir skammtara (að framan)<br>Framlenging fyrir skammtara (að aftan)<br>Bolti<br>Sjálflæsandi ró | 1<br>1<br>9<br>9 | Setja upp framlengingarsett fyrir skammtara. |
| **4** | Bolti (5/16 x 1 to.)<br>Sjálflæsandi ró (5/16 to.) | 6<br>6 | Festa skammtara á dráttarvagn. |
| **5** | Rafleiðslukerfi | 1 | Tengja rafleiðslukerfi. |
| **6** | Fjarstýring til að kveikja/slökkva | 1 | Tengja fjarstýringu til að kveikja/slökkva (aðeins fyrir gerð 44701). |
| **7** | Þráðlaus fjarstýring<br>AA-rafhlöður<br>Segulfesting<br>Skrúfur, litlar | 1<br>4<br>1<br>6 | Setja saman þráðlausa fjarstýringu (aðeins fyrir gerð 44751). |
| **8** | Fjarstýringarhalda<br>Þráðlaus fjarstýringarsamstæða | 1<br>1 | Setja upp þráðlausu fjarstýringuna (aðeins fyrir gerð 44751). |

## Margmiðlun og aukahlutir

| Lýsing | Magn | Notkun |
|---|---|---|
| Notendahandbók | 1 | Lesið hana áður en unnið er á vinnuvélinni. |
| Samræmisyfirlýsing | 1 | Tryggir reglufylgni. |

**Ath.:** Miðið vinstri og hægri hlið vinnuvélarinnar út frá hefðbundinni vinnustöðu.

# 1

# Uppsetning á grunngerð vinnuvélarinnar

**Hlutar sem þarf fyrir þetta verk:**

| | |
|---|---|
| 1 | Hlíf á skammtara |
| 3 | Sexkantsbolti með kúptum haus (¼ x ⅝ to.) |
| 3 | Lásró |

## Verklag

1. Fjarlægið grunngerð vinnuvélarinnar úr flutningskassanum.
2. Fjarlægið boltann og róna aftan á tvöfalda dreifibúnaðinum sem festa flutningsfestingu lyftibúnaðar vinnuvélarinnar við dreifibúnaðinn (Mynd 3).

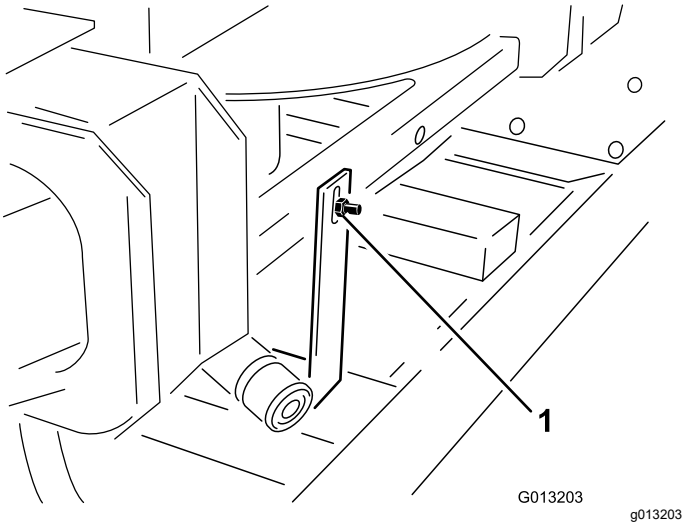


**Mynd 3**

1. Flutningsfesting

3. Fjarlægið boltana tvo og rærnar framan á tvöfalda dreifibúnaðinum sem festa flutningsfestingu lyftibúnaðar vinnuvélarinnar við dreifibúnaðinn (Mynd 4).

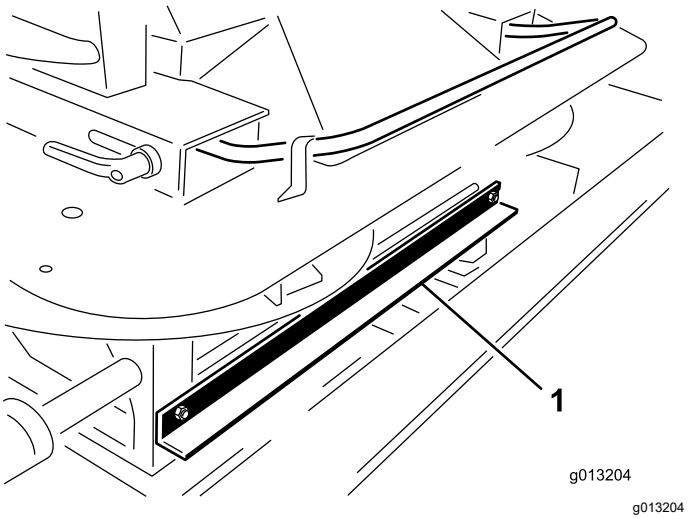


**Mynd 4**

1. Flutningsfesting

4. Lyftið tvöfalda dreifibúnaðinum úr skammtaranum með því að nota ytri handföngin og leggið dreifibúnaðareininguna á jörðina (Mynd 5).

   **Ath.:** Tvo þarf fyrir þetta skref.

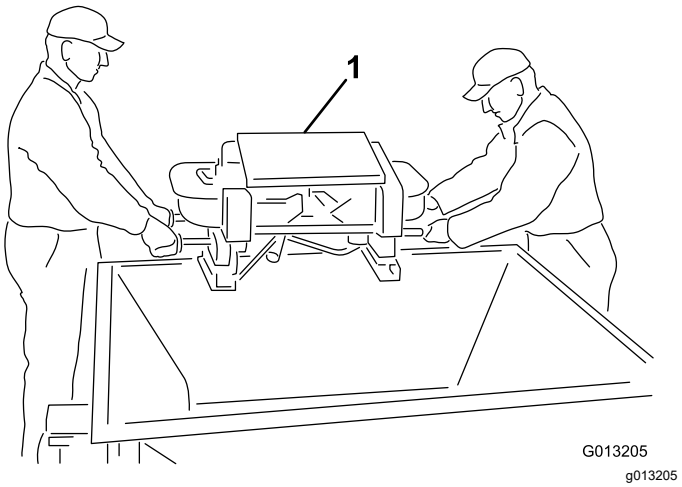


**Mynd 5**

1. Tvöfaldur dreifibúnaður

5. Fjarlægið skrúfurnar fjórar úr fótum tvöfalda dreifibúnaðarins. Lyftið tvöfalda dreifibúnaðinum og fjarlægið frauðplastið og festingarnar (Mynd 6).

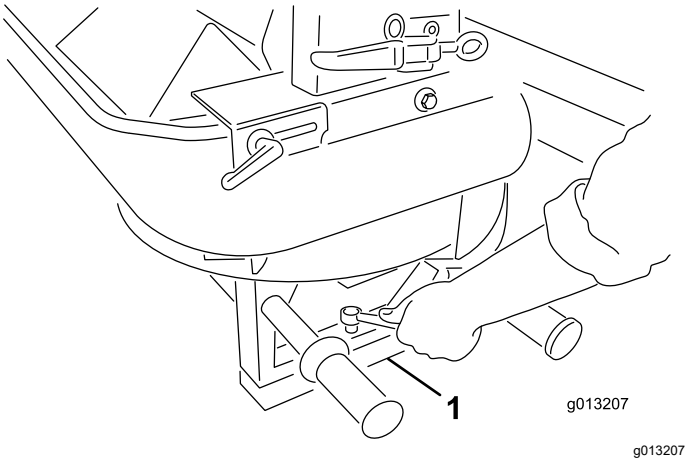


**Mynd 6**

1. Frauðplast og festingar

6. Setjið hlífina á skammtaranum upp með sexkantsboltum með kúptum haus (¼ x ⅝ tommu) og nælonlásrónum sem fylgdu með (Mynd 7).

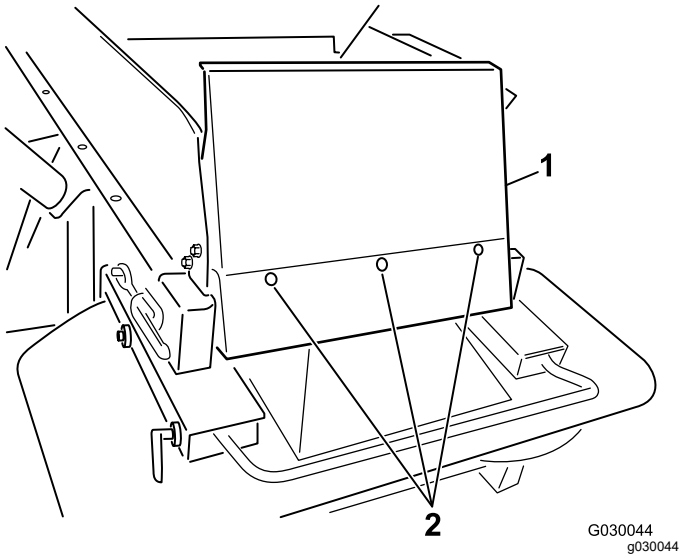


**Mynd 7**

1. Framhlíf á skammtara
2. Boltar

# 2

# Rafmagnsknippi sett á

**Hlutar sem þarf fyrir þetta verk:**

| | |
|---|---|
| 1 | Rafmagnsknippi |
| 1 | Tengilfesting |
| 1 | Tengilfesting, þung |
| 2 | Borðabolti |
| 2 | Sjálflæsandi ró |
| 2 | Skrúfa |
| 2 | Sjálflæsandi ró |

## Verklag

Rafmagnsknippi dráttartækisins veitir rafmagni til stjórnkerfa vinnuvélarinnar. Komið þessu knippi fyrir á ökutækinu sem á að nota til að stjórna vinnuvélinni. Ef fleira en eitt ökutæki er notað með vinnuvélinni skal kaupa annað rafmagnsknippi frá dreifingaraðila Toro.

1. Festið tengilfestinguna við fastan punkt aftan á dráttartækinu með einni af meðfylgjandi festingum (Mynd 8).

   **Ath.:** Ef dráttartækið er búið sturtupalli skal tryggja að tengilfestingin komi ekki við neina hluta dráttartækisins.

   ***Mikilvægt:*** **Tryggið engar raflagnir séu lausar eða fyrir vélrænum íhlutum.**

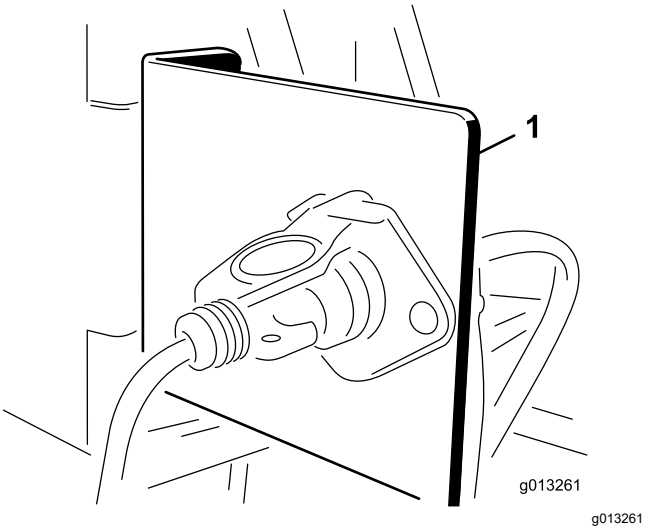


**Mynd 8**

1. Tengilfesting

2. Leiðið og festið raflagnir frá rafgeyminum í rafmagnstengilinn (Mynd 9).

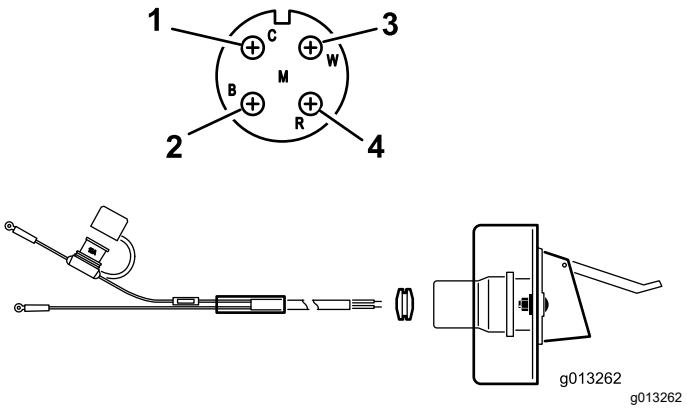


**Mynd 9**

1. Hvítur vír (látún)
2. Enginn vír (silfur)
3. Enginn vír (látún)
4. Svartur vír (látún)

3. Leiðið raflagnirnar í gegnum tengilfestinguna og setjið svarta gúmmíkragann yfir raflagnirnar (Mynd 9).
4. Festið tengilinn við tengilfestinguna með boltunum (¼ to.).
5. Tengið rauða vírinn (afl) við plússkautið á rafgeyminum og svarta vírinn (jörð) við mínusskautið á rafgeyminum.

# 3

# Framlengingarsett fyrir skammtara sett upp

### Hlutar sem þarf fyrir þetta verk:

| | |
|---|---|
| 1 | Framlenging fyrir skammtara (að framan) |
| 1 | Framlenging fyrir skammtara (að aftan) |
| 9 | Bolti |
| 9 | Sjálflæsandi ró |

## Verklag

1. Takið framlengingarnar fyrir skammtarann úr kassanum og finnið út hvor er að framan og hvor að aftan (Mynd 10 og Mynd 11).

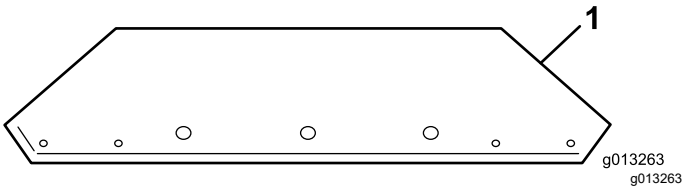


**Mynd 10**

1. Framlenging framan á skammtara (sýnir legu gata)

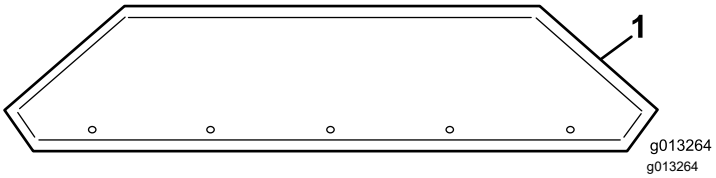


**Mynd 11**

1. Framlenging aftan á skammtara (sýnir legu gata)

2. Festið framlengingarnar á skammtarann með meðfylgjandi festingum. Setjið rærnar utan á skammtarann.

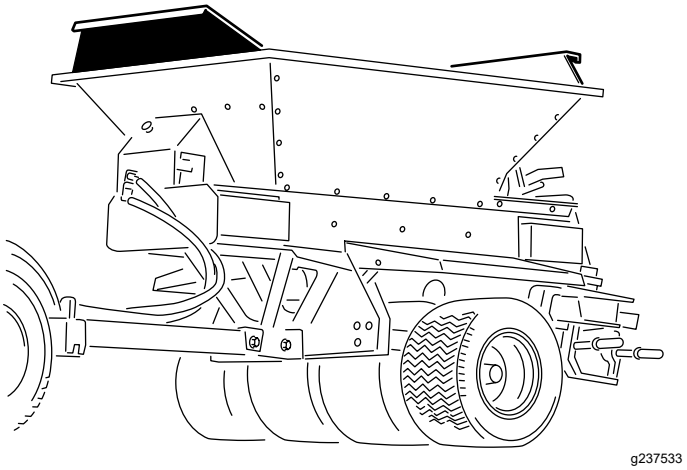


**Mynd 12**

Framlengingarsett fyrir skammtara uppsett

# 4

# Skammtari festur á dráttarvagn

## Aðeins stillingar fyrir dráttarvagn

**Hlutar sem þarf fyrir þetta verk:**

| | |
|---|---|
| 6 | Bolti (5/16 x 1 to.) |
| 6 | Sjálflæsandi ró (5/16 to.) |

## Verklag

**⚠ VIÐVÖRUN**

**Sé botninum og skammtaranum lyft af vinnuvélinni á meðan þeir eru fastir við dráttarvagn, ProGator, Workman eða TDC-vagn getur það skemmt lyftifestingarnar og valdið alvarlegum meiðslum á stjórnanda eða öðrum nærstöddum.**

**Losið botninn frá dráttarvagninum, ProGator, Workman eða TDC-vagninum og lyftið aðeins pallinum og skammtaranum.**

**Ath.:** Ef ProPass-dreifarinn er settur á eitthvað annað en dráttarvagn skal ráðfæra sig við uppsetningarleiðbeiningar fyrir viðkomandi notkun.

1. Festið lyftibúnað við lyftifestinguna sem fest er innan á framlengingarsamstæðuna (Mynd 13).

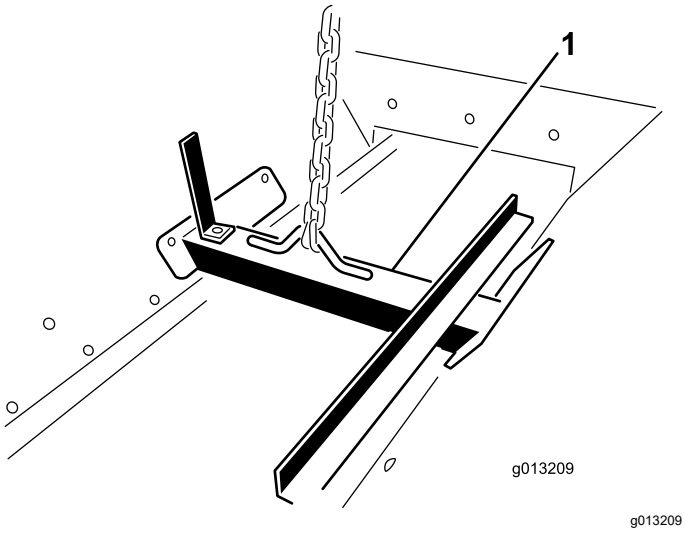


**Mynd 13**

1. Lyftifesting

2. Notið lyftibúnað til að koma skammtaranum fyrir yfir dráttarvagninum.
3. Stillið af festigötin sex (þrjú á hvorri hlið) og komið boltunum (5/16 x 1 tomma) og sjálflæsandi rónum (5/16 tommu) fyrir.

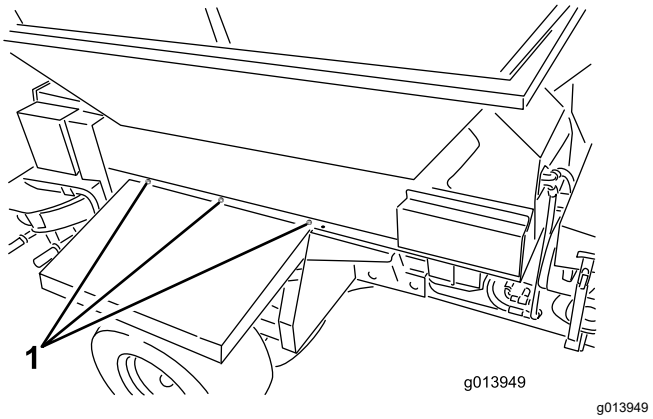


**Mynd 14**

1. Staðsetningar festinga (þrjár á hvorri hlið)

4. Takið lyftifestinguna úr hliðum skammtarans og komið boltunum þar fyrir.

   **Ath.:** Geymið lyftifestinguna til síðari nota; ekki henda henni.

# 5

# Rafleiðslukerfi tengt

**Hlutar sem þarf fyrir þetta verk:**

| | |
|---|---|
| 1 | Rafleiðslukerfi |

## Verklag

Stingið rafleiðslukerfinu í samband við tengil rafmagnsknippisins á vinnuvélinni (Mynd 15 eða Mynd 16).

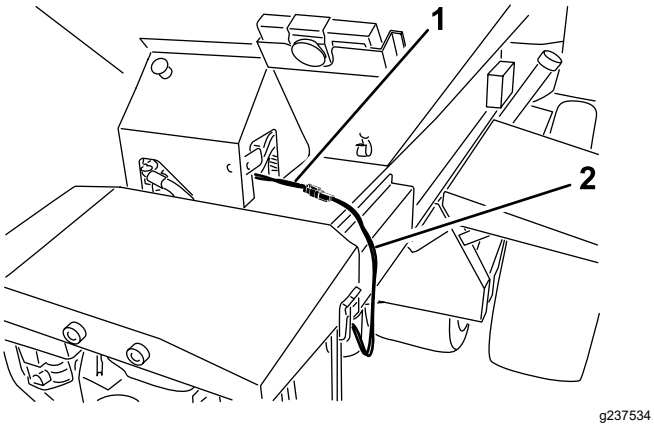


**Mynd 15**
Gerð 44751

1. Rafmagnsknippi
2. Rafleiðslukerfi

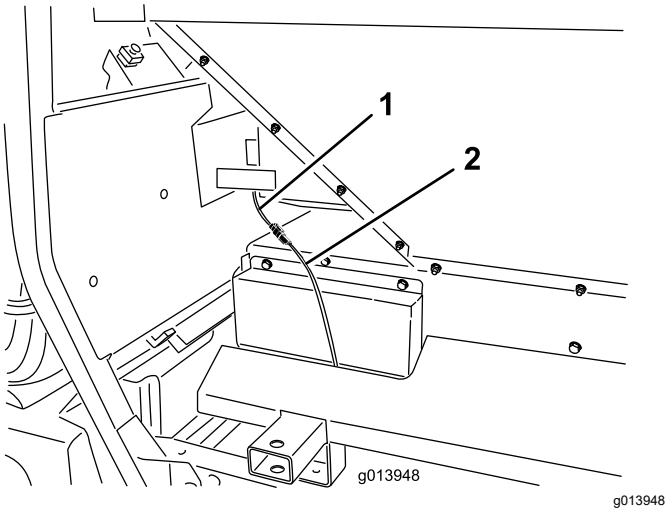


**Mynd 16**
Gerð 44701

1. Rafmagnsknippi
2. Rafleiðslukerfi

# 6

# Fjarstýring til að kveikja/slökkva tengd

## Gerð 44701

**Hlutar sem þarf fyrir þetta verk:**

| | |
|---|---|
| 1 | Fjarstýring til að kveikja/slökkva |

## Verklag

Stingið tenglinum á fjarstýringunni til að kveikja/slökkva í tengilinn á vinnuvélinni (Mynd 17).

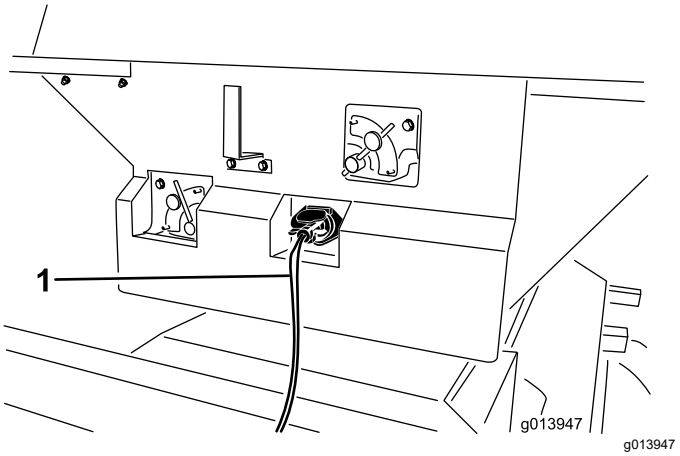


**Mynd 17**

1. Fjarstýring til að kveikja/slökkva

# 7

# Þráðlausa fjarstýringin sett saman

## Gerð 44751

### Hlutar sem þarf fyrir þetta verk:

| | |
|---|---|
| 1 | Þráðlaus fjarstýring |
| 4 | AA-rafhlöður |
| 1 | Segulfesting |
| 6 | Skrúfur, litlar |

## Verklag

1. Fjarlægið gúmmíteygjurnar sem halda báðum helmingum fjarstýringarinnar saman og fjarlægið bakhliðina.
2. Setjið rafhlöðurnar í tengistöðina og passið upp á rétta skautun. Á stöðinni eru merkingar fyrir skautun fyrir hvert tengi (Mynd 18).

   **Ath.:** Ef rafhlöðurnar eru settar rangt í mun þráðlausa fjarstýringin ekki virka.

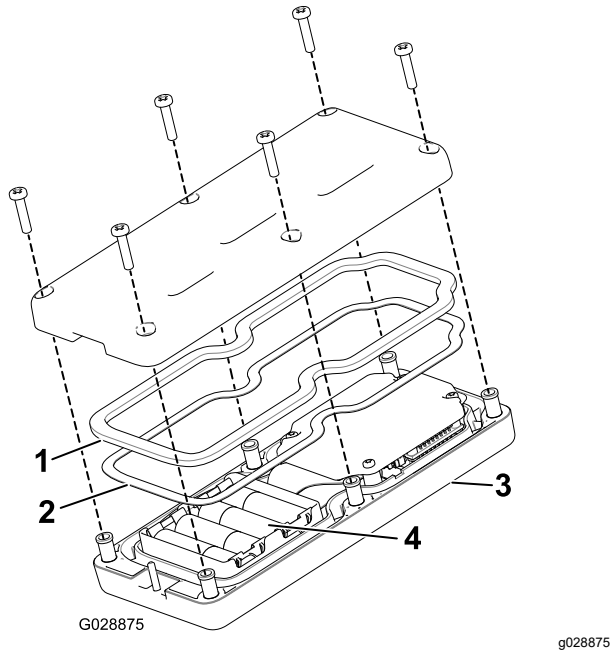


**Mynd 18**

1. Gúmmíþétti
2. Stálþétti
3. Þráðlaus fjarstýring
4. 4 AA-rafhlöður

3. Gangið úr skugga um að stálþéttið og gúmmíþéttið sitji í rásinni í þráðlausu fjarstýringunni og setjið bakhliðina aftur á sinn stað (Mynd 18).
4. Festið bakhliðina með sex skrúfum (Mynd 18) og herðið þær í 1,5 til 1,7 N·m.
5. Setjið þráðlausu fjarstýringuna í segulfestinguna, rennið festingarhelmingunum saman og herðið boltann í seglinum (Mynd 19).

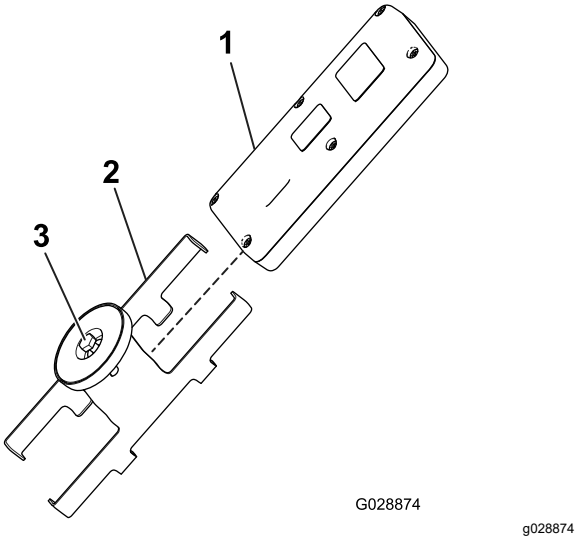


**Mynd 19**

1. Þráðlaus fjarstýring
2. Segulfesting fyrir fjarstýringu
3. Bolti í seglinum

# 8

# Þráðlausa fjarstýringin sett upp

## Gerð 44751

### Hlutar sem þarf fyrir þetta verk:

| | |
|---|---|
| 1 | Fjarstýringarhalda |
| 1 | Þráðlaus fjarstýringarsamstæða |

## Verklag

Setjið fjarstýringarhölduna í glasahaldara eða svipað op í dráttartækinu og geymið þráðlausu fjarastýringuna þar. Segull þráðlausu fjarstýringarinnar festist við öll stályfirborð.

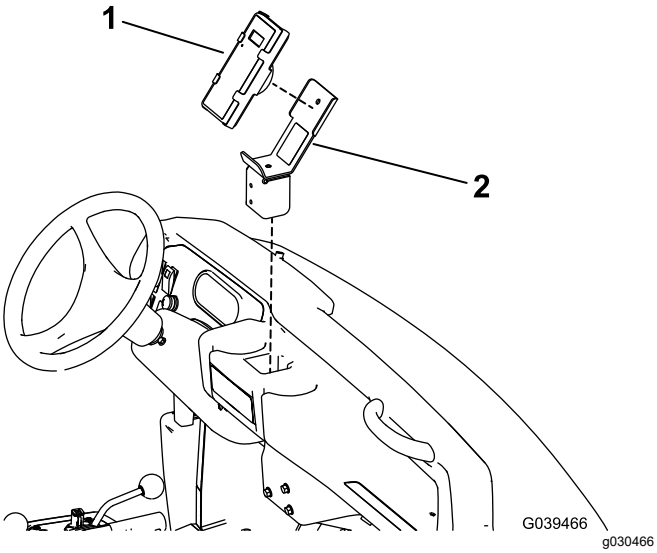


**Mynd 20**

Workman Heavy Duty-ökutæki sýnt

1. Þráðlaus fjarstýring
2. Fjarstýringarhalda

# Yfirlit yfir vöru

## Stjórntæki

### Flæðistjórnunarloki fyrir færiband

**Gerð 44701**

Vökvaknúinn flæðistjórnunarloki stýrir hraða færibandsins.

Hraðasta stillingin er 10 og er dæmigerð fyrir flesta notkun sem finna má á litakóðuðu merkingunum fyrir stjórnkerfið. Notið lægri stillingu fyrir mjög létta notkun.

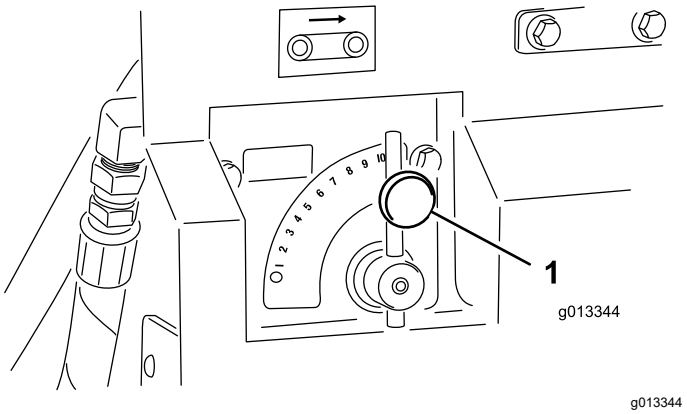


**Mynd 21**

1. Stjórnloki fyrir færiband

### Flæðistjórnunarloki fyrir aukabúnað

**Gerð 44701**

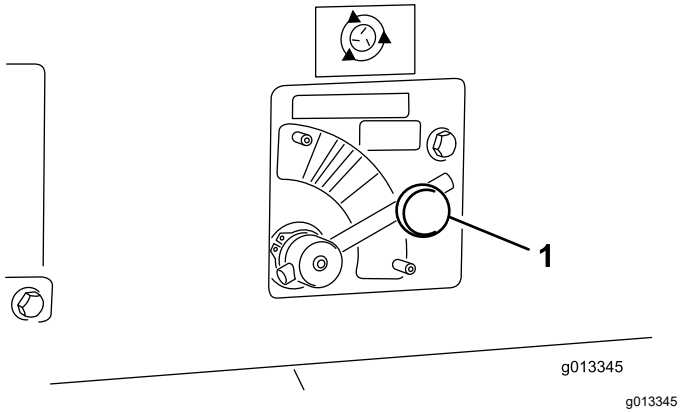


**Mynd 22**

1. Stjórnloki fyrir aukabúnað

Vökvaknúinn flæðistjórnunarloki stýrir hraða aukabúnaðarins (tvöfaldur dreifibúnaður). Tákn dreifibúnaðarins gefur aðeins til kynna hraðahlutfallið fyrir þráðlausu fjarstýringuna. Fyrir hefðbundin

vökvakerfi skal stilla stjórnina á viðeigandi litasvæði, sem hefst á punktalínunni, og stilla síðan hraðann innan litaða svæðisins eins og þörf er á.

## Fjarstýring til að kveikja/slökkva

**Gerð 44701**

Notið rofana tvo á fjarstýringunni til að kveikja/slökkva til að ræsa færibandið eða aukabúnaðinn (Mynd 23). Stjórnandinn skal hafa fjarstýringuna til að kveikja/slökkva innan seilingar.

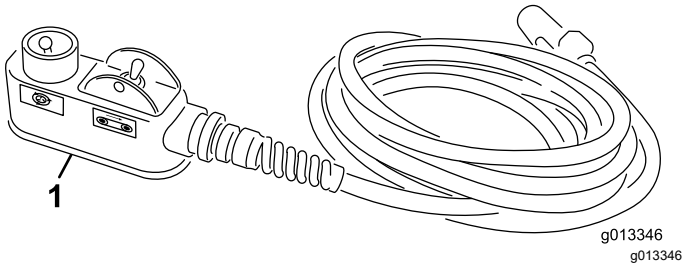


**Mynd 23**

1. Fjarstýring til að kveikja/slökkva

## Neyðarstöðvunarhnappur

**Gerð 44751**

Þegar vinnu á vinnuvélinni er lokið skal alltaf ýta á NEYÐARSTÖÐVUNARHNAPPINN (Mynd 24) til að aftengja rafkerfið. Þegar vinna er hafin á vinnuvélinni þarf að toga NEYÐARSTÖÐVUNARHNAPPINN aftur út áður en kveikt er á þráðlausu fjarstýringunni.

**Ath.:** Þegar notkun vinnuvélarinnar er lokið skal ýta á neyðarstöðvunarhnappinn til að koma í veg fyrir afhleðslu rafgeymisins í dráttartækinu.

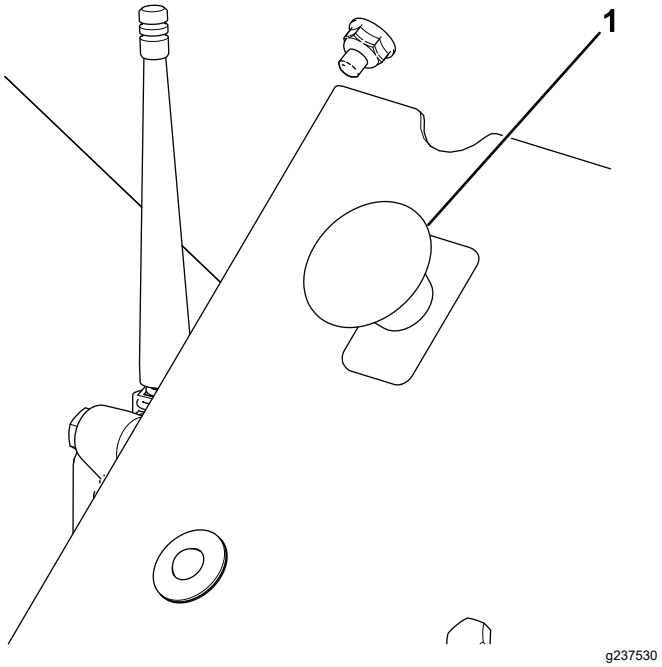


**Mynd 24**

1. NEYÐARSTÖÐVUNARHNAPPUR

## Virkni LED-ljóss fyrir bilanagreiningu

Þegar NEYÐARSTÖÐVUNARHNAPPURINN er togaður upp kviknar á LED-ljósinu fyrir bilanagreiningu (Mynd 25) og það logar í 5 sekúndur, slokknar í 5 sekúndur og byrjar síðan að blikka við 3 Hz (þrjú blikk á sekúndu) þar til kveikt er á þráðlausu fjarstýringunni. Ef það kviknar á ljósinu í 5 sekúndur og það byrjar síðan að blikka við 10 Hz (með eða án 5 sekúndna hlés) er bilun til staðar í vinnuvélinni; sjá Bilunarkóðar athugaðir (síða 42).

**Ath.:** Ef kveikt er á þráðlausu fjarstýringunni þegar NEYÐARSTÖÐVUNARHNAPPURINN er togaður upp mun ljósið ekki blikka við 3 Hz (þrjú blikk á sekúndu) eftir að það slokknar á því í 5 sekúndur.

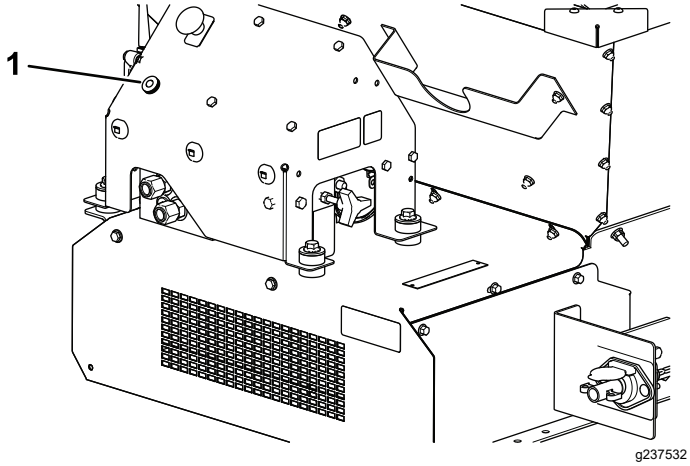


**Mynd 25**

1. LED-ljós fyrir bilanagreiningu

## Þráðlaus fjarstýring

### Gerð 44751

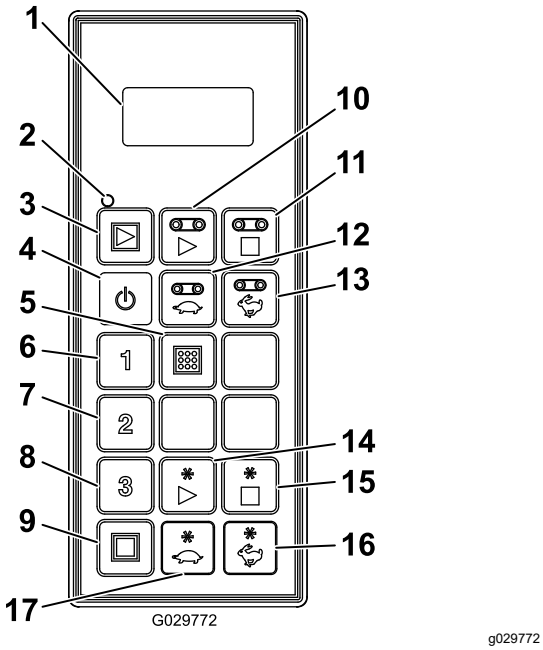


**Mynd 26**

1. LCD-skjár
2. LED-stöðuljós fyrir fjarstýringu
3. Ræsa allt: ræsir færiband og aukabúnað
4. Kveikt/slökkt
5. Vista: vistar forstillingar
6. Forstilling 1
7. Forstilling 2
8. Forstilling 3
9. Stöðva allt: stöðvar allar aðgerðir
10. Ræsa færiband
11. Stöðva færiband
12. Draga úr hraða færibands
13. Auka hraða færibands
14. Ræsa aukabúnað
15. Stöðva aukabúnað
16. Auka hraða aukabúnaðar
17. Draga úr hraða aukabúnaðar

# Tæknilýsing

| Þyngd | |
|---|---|
| Grunngerð | 248 kg |
| Tvöfaldur dreifibúnaður | 68 kg |

| Fjarskiptatæki (gerð 44751) | |
|---|---|
| Tíðni | 2,4 GHz |
| Hámarksafl | 19,59 dBm |

# Tengitæki/aukabúnaður

Úrval tengitækja og aukabúnaðar sem Toro samþykkir er í boði fyrir vinnuvélina til að auka við afkastagetu hennar. Hafið samband við viðurkenndan þjónustu- og söluaðila eða dreifingaraðila Toro eða farið á www.Toro.com þar sem finna má lista yfir öll samþykkt tengitæki og aukabúnað.

Notið eingöngu varahluti og aukabúnað frá Toro til að tryggja hámarksafköst og áframhaldandi öryggisvottun vinnuvélarinnar. Varahlutir og aukabúnaður frá öðrum framleiðendum geta reynst hættulegir og notkun þeirra kann að fella ábyrgðina úr gildi.

# Notkun

## *Fyrir notkun*

## Öryggi fyrir notkun

- Vinnuvélin er með aðra jafnvægis-, þyngdar- og stjórnunareiginleika í samanburði við sumar aðrar gerðir af dráttarbúnaði. Lesið vandlega efni þessarar *notendahandbókar* áður en vinnuvélin er notuð. Lærið á öll stjórntæki og flýtistöðvunareiginleika.
- Aldrei leyfa börnum eða óþjálfuðum einstaklingum að vinna á eða við vinnuvélina. Gildandi reglur á hverjum stað kunna að setja takmörk við aldur stjórnanda. Eigandinn ber ábyrgð á að þjálfa stjórnendur og vélvirkja.
- Kynnið ykkur örugga notkun búnaðarins, stjórntækjanna og öryggismerkinganna.
- Lærið að stöðva vinnuvélina og drepa á vélinni á skjótan máta.
- Gangið úr skugga um að kerfi fyrir nærveru stjórnanda, öryggisrofar og hlífar séu á sínum stað og virki rétt. Ekki nota vinnuvélina ef þessir hlutir virka ekki rétt.
- Hafið allar hlífar og öryggisbúnað á sínum stað. Ef hlíf, öryggisbúnaður eða merking er ólæsileg eða vantar skal gera við eða skipta út viðkomandi hlut áður en vinnuvélin er notuð.
- Herðið allar lausar rær, bolta og skrúfur til að tryggja öruggt ástand vinnuvélarinnar. Gangið úr skugga um að íhlutir vinnuvélarinnar séu fastir og á sínum stað.
- Leitið upplýsinga um hvort dráttartækið henti fyrir notkun með verkfæri af þessari þyngd hjá birgi eða framleiðanda dráttartækisins.
- Leggið vinnuvélinni á jafnsléttu, setjið stöðuhemilinn á, drepið á vélinni, takið lykilinn úr og bíðið þar til allir hlutar hafa stöðvast áður en stigið er af vinnuvélinni.

## Daglegt eftirlit

Í byrjun hvers dags skal ljúka þessum öryggisathugunum áður en vinnuvélin er notuð. Tilkynna skal öll öryggisvandamál til yfirmanns. Frekari upplýsingar er að finna í öryggisleiðbeiningunum í þessari handbók.

- Skoðun á hjólbörðum og hjólum (síða 38)
- Vökvakerfið skoðað (síða 39)
- Afturhlerinn skoðaður (síða 39)
- Geymsla og skoðun á upphækkanlegu fótunum (síða 39)
- Skoðun á öðrum íhlutum (síða 39)
- Þétti færibandsins og þétti afturhlerans skoðað (síða 39)

## Val á dráttartæki

**⚠ VIÐVÖRUN**

**Alltaf skal nota viðeigandi dráttartæki til að færa vinnuvélina, jafnvel stuttar vegalengdir. Óhentugt dráttartæki getur skemmt vinnuvélina eða valdið meiðslum eða dauða.**

**Aðgangur að hnekkingu er ökumannsmegin á vökvakerfinu; sjá Mynd 43 í Handvirk hnekking (síða 27).**

Hentugt dráttartæki verður að hafa minnst 1405 kg dráttargetu.

Á dráttarvagni er hámarksburðargeta vinnuvélarinnar 907 kg og þyngd á króki er 113 kg. Töruþunginn (án farms) er 499 kg og þyngd á króki er 23 kg.

Þyngd á króki fyrir vinnuvél með 11 hö. vökvaaflseiningu við notkun með fullum farmi er 145 kg. Þyngd á króki án farms er 48 kg. Töruþunginn (án farms) er 599 kg.

Á beintengdum Truckster-vagni er hámarksburðargetan fyrir vinnuvélina 907 kg og 272 kg þyngd er flutt yfir á dráttartækið. Töruþunginn (án farms) er 544 kg og 52 kg þyngd er flutt yfir á dráttartækið.

# Vinnuvélin tengd við dráttartæki

**⚠ VIÐVÖRUN**

**Ef staðið er á milli vinnuvélarinnar og dráttartækisins við tengingu getur það valdið alvarlegum meiðslum.**

**Ekki standa á milli vinnuvélarinnar og dráttartækisins við tengingu.**

1. Stillið hæð króksins með því að snúa handfangi/handföngum upphækkanlegs fótar til að halda vinnuvélinni láréttri.
2. Tengið U-laga krókinn á vinnuvélinni við dráttartækið með því að nota 18 mm öryggisvottaðan krókpinna og öryggisklemmu (fylgir ekki með). Stingið krókpinnanum í gegnum krókinn á vinnuvélinni og dráttarbitann á dráttarvagninum eða í gegnum meðfylgjandi festingu á beintengdum Truckster-vagni.
3. Látið krókinn síga með upphækkanlegum fæti.
4. Þegar full þyngd vinnuvélarinnar hefur verið flutt yfir á dráttarbita dráttartækisins af upphækkanlegum fæti skal toga í pinnann sem heldur fætinum á sínum stað.
5. Geymið upphækkanlega fætur á eftirfarandi hátt:
   - Á dráttarvagni skal snúa fætinum í 90 gráður rangsælis þar til neðri hluti fótarins bendir í átt að afturhluta vinnuvélarinnar. Þetta er akstursstaðan.
   - Á beintengdum Truckster-vagni skal færa fæturna yfir á afturhluta vinnuvélarinnar og snúa þeim í 90 gráður þar til neðri hluti beggja fóta bendir í átt að miðju vinnuvélarinnar. Þetta er akstursstaðan
6. Festið þrýstingsslönguna og bakflæðisslönguna við rétt vökvaúttök á dráttartækinu. Einstefnuloki er í bakflæðisslöngunni. Ef slöngunum er víxlað eru sumir eiginleikar vinnuvélarinnar keyrðir aftur á bak eða þeir virka ekki. Prófið vökvakerfið áður en vinnuvélin er notuð í fyrsta skipti.

   ***Mikilvægt:*** **Ekki láta vökvaleiðslurnar, rafmagnssnúruna og snúrurnar í fjarstýringuna dragast eftir jörðinni. Forðist staðsetningar þar sem þær kunna að klemmast eða hætta er á skurði.**
7. Stingið rafleiðslukerfinu í samband við rafmagnstengilinn á dráttartækinu.
8. Athugið stöðu glussans í geyminum og fyllið á hann ef með þarf. Frekari upplýsingar eru í notendahandbók dráttartækisins.

# Undirbúningur fyrir notkun

Vinnuvélin er búin einstöku litakóðuðu stjórnkerfi sem auðveldar uppsetningu vinnuvélarinnar. Aðeins þarf að velja dreifingu, auðkenna litinn og breyta hverri stillingu svo að hún samsvari litnum til að fá fullkomna dreifingu í hvert sinn.

## Merking fyrir aðalnotkun

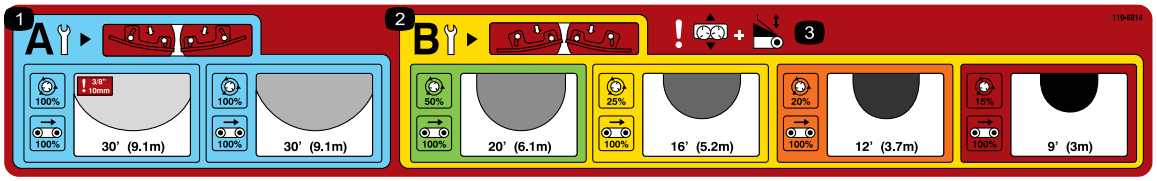


decal119-6814

**Mynd 27**

1. Stillingar fyrir dreifibúnað með léttri dreifingu
2. Stillingar fyrir dreifibúnað með þéttri dreifingu
3. Viðvörun – stilling á rennu og afturhlera

## Dreifing valin

Veljið dreifingu með því að lesa merkinguna fyrir aðalnotkun á afturhlera vinnuvélarinnar (Mynd 27).

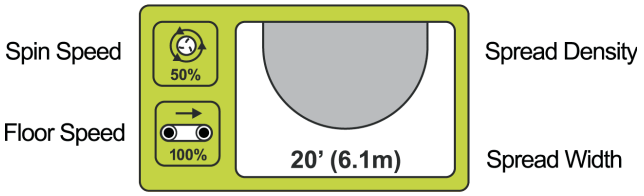


g013715

**Mynd 28**

Þessi merking sýnir tiltæk dreifingarsvið og flokkar þau eftir lit (Mynd 28). Hver litur stendur fyrir mismunandi dreifingarhraða, allt frá mjög léttri til mjög þéttrar dreifingar. Þéttleikinn er gefinn til kynna með skyggðu hringjunum (létt til þétt). Áætluð breidd er einnig gefin.

## Tennurnar skoðaðar

**Ath.:** Vinnuvélin kemur með snúningstennurnar í STÖÐU B.

Léttari dreifingin (bláa svæðið) gefur til kynna að tryggja þurfi að snúningstennurnar séu í STÖÐU A (Mynd 29).

g013716

**Mynd 29**

**Þegar tennurnar eru í STÖÐU A eru innri boltarnir (næst miðju disksins) þétt upp við hlið tannarinnar og ytri boltarnir (næst jaðri disksins) fjarri hlið tannarinnar.**

**Þetta er mjög mikilvægt** því þessi staða er hönnuð til að veita bestu dreifinguna á miklum hraða og með litlum sandi.

Fyrir þéttari stillingar (gyllta svæðið) ættu tennurnar að vera í STÖÐU B til að veita bestu dreifinguna með meira sandmagni og hægari diskhraða (Mynd 30).

g013717

**Mynd 30**

**Þegar tennurnar eru í STÖÐU B eru innri boltarnir (næst miðju disksins) fjarri hlið tannarinnar og ytri boltarnir (næst jaðri disksins) þétt upp við hlið tannarinnar.**

***Mikilvægt:*** **Röng staðsetning á tönn er algeng ástæða fyrir röngu dreifingarmynstri.**

## Afturhlerinn, hraði dreifibúnaðarins, rennan og hraði færibandsins stillt

Þegar rétt dreifing hefur verið valin og gengið hefur verið úr skugga um að tennurnar séu rétt stilltar skal stilla aðra hluti vinnuvélarinnar.

Hver stilling er gefin til kynna á vinnuvélinni með samsvarandi lituðum merkingum (Mynd 31).

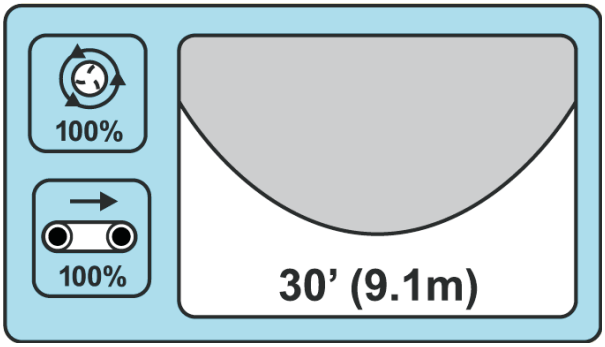


g013718

**Mynd 31**

Ef þú vilt létta dreifingu gefur bláa svæðið til kynna að afturhlerinn, hraði færibandsins, hraði dreifibúnaðarins og rennustilling grunneiningarinnar eigi að vera í bláu stöðunni (Mynd 31).

**LÉTT**

Áætluð breidd: 9,1 m

Staða tannar: A

Hraði færibands: 100%

Hraði dreifibúnaðar: blátt/100%
Afturhleri: blátt

Rennustilling: blátt

Til að fylla upp í loftunargöt skal færa allar stillingar á RAUTT.

**MJÖG ÞÉTT**

Áætluð breidd: 2,7 m

Staða tannar: B

Hraði færibands: 100%

Hraði dreifibúnaðar: rautt/15%
Afturhleri: rautt

Rennustilling: rautt

## Afturhlerinn stilltur

Afturhlerinn stjórnar magni efnis sem flæðir frá ProPass (Mynd 32).

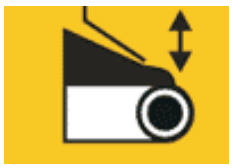

g013699

**Mynd 32**
Merking fyrir afturhlera

5 tommu afturhleranum er skipt niður í liti með æskilegri upphafslínu á hverju listasvæði (Mynd 33). Hægt er að auka eða draga út magni efnis með afturhleranum svo lengi sem viðkomandi heldur sér innan samsvarandi litasvæðis.

g013705

**Mynd 33**

**Ath.:** Litir merkingarinnar sem sýndir eru á Mynd 33 samsvara litunum á merkingunni fyrir aðalnotkun (Mynd 27).

## Hraði dreifibúnaðar stilltur

**Ath.:** Litir merkinganna sem sýndir eru á Mynd 35 og Mynd 36 samsvara litunum á merkingunni fyrir aðalnotkun (Mynd 27).

g013706

**Mynd 34**
Merking fyrir dreifibúnað

**Hefðbundið vökvakerfi (gerð 44701):** Stillið vökvastjórnbúnaðinn á upphafspunktalínuna á samsvarandi litasvæði (Mynd 35). Hægt er að breyta hraðanum eftir þörfum innan samsvarandi litasvæðis.

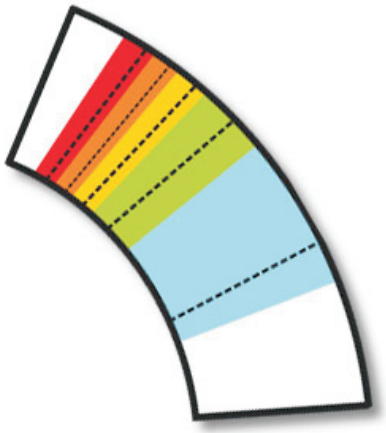

g013707

**Mynd 35**

**Þráðlaus stýring (gerð 44751):** Stillið í samræmi við hlutfallið sem gefið er upp á litasvæðinu á merkingunni og í töflunni aftan á þráðlausu fjarstýringunni (Mynd 36).

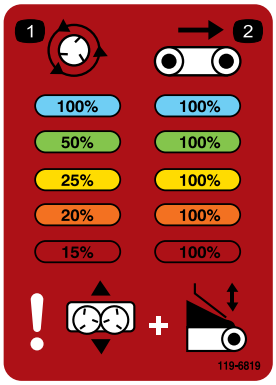


decal119-6819

**Mynd 36**

## Rennan stillt

Rennustillingin stjórnar stöðu sandsins þegar hann fellur á diskana. Merkingin gefur ekki aðeins upp litakóðaða upphafsstöðu fyrir hverja notkun heldur sýnir hún einnig réttu stillinguna fyrir fínstillingu dreifingar; sjá Fínstilling (síða 22).

g013709

**Mynd 37**

Merking fyrir rennu

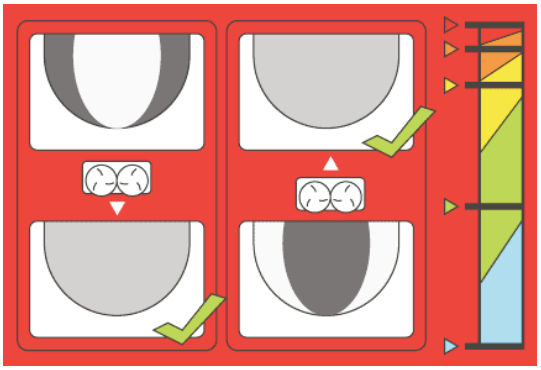

g013710

**Mynd 38**

**Ath.:** Litir merkingarinnar sem sýndir eru á Mynd 38 samsvara litunum á merkingunni fyrir aðalnotkun (Mynd 27).

## Hraði færibands stilltur

**Hraði færibands fyrir hverja stillingu er yfirleitt 100%**. Þetta var gert til að fækka þáttunum sem stilla þarf í litakóðaða stjórnkerfinu um einn. Almennt ætti að nota afturhlerann til að draga úr efnismagni, ekki hraða færibandsins. Ef lágmarkshæð afturhlerans dugar hins vegar ekki til að draga úr efnisflæði skal hægja á færibandinu.

g013711

**Mynd 39**

Merking fyrir hraða færibands

# Fínstilling

Litakóðaða stjórnkerfið var hannað til að auðvelda stillingu fyrir fullkomna dreifingu. Hins vegar getur dreifingin engu að síður verið ójöfn, þar sem breyturnar eru margar, t.d. þyngd sands, kornastærð, rakainnihald og fleira.

Til að leiðrétta þetta er skýringarmynd á **stillingum grunneiningarinnar** sem gefur til kynna rétta stöðu hennar (Mynd 40).

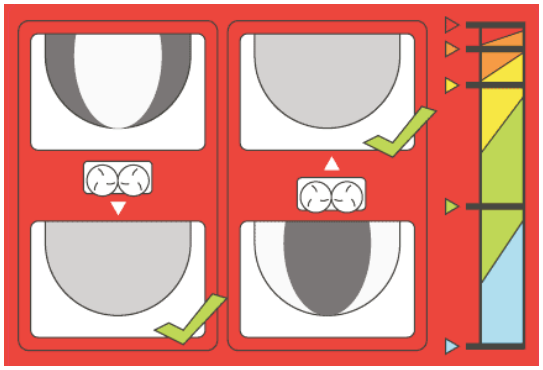

g013710

**Mynd 40**

Þegar dreifingarmynstrið er þétt innarlega í dreifingunni þarf einfaldlega að renna grunneiningunni inn – í átt að skammtaranum. Ef dreifingarmynstrið er þétt að utan skal renna grunneiningunni út – í átt frá skammtaranum.

**Ath.:** Litir merkingarinnar sem sýndir eru á Mynd 40 samsvara litunum á merkingunni fyrir aðalnotkun (Mynd 27).

# *Meðan á notkun stendur*

## Öryggi við notkun

- Eigandinn/stjórnandinn getur komið í veg fyrir og ber ábyrgð á slysum sem geta valdið meiðslum á fólki eða eignatjóni.
- Klæðist viðeigandi klæðnaði, þar á meðal hlífðargleraugum, síðbuxum, sterkum skófatnaði með skrikvörn og heyrnarhlífum. Takið sítt hár í tagl, festið lausan fatnað og berið ekki hangandi skartgripi.
- Sýnið árvekni á meðan unnið er á vinnuvélinni. Ekki gera neitt sem veldur truflun; slíkt kann að leiða meiðsla eða eignatjóns.
- Notkun vinnuvélarinnar er bönnuð ef stjórnandi er þreyttur, veikur eða undir áhrifum áfengis eða annarra vímuefna.
- Leyfið aldrei farþega á vinnuvélinni og haldið nærstöddum og gæludýrum í öruggri fjarlægð frá vinnuvélinni meðan á vinnu stendur.
- Haldið höndum og fótum fjarri skammtaranum.
- Sitjið þegar dráttartækið er á hreyfingu.
- Notkun vinnuvélarinnar krefst árvekni. Sé dráttartækinu ekki stjórnað á öruggan hátt getur það valdið slysi, veltu eða alvarlegum meiðslum eða dauða. Akið gætilega og gerið eftirfarandi til að koma í veg fyrir að veltu eða stjórnmissi:
  - Gætið fyllstu varúðar, dragið úr hraða og haldið öruggri fjarlægð frá sandgryfjum, skurðum, vatni, skábrautum, óþekktum svæðum eða annarri hættu.
  - Dragið úr hraða hlaðinnar vinnuvélar þegar ekið er yfir ójafnt undirlag til að forðast að vinnuvélin verði óstöðug.
  - Gætið að holum og öðrum duldum hættum.
  - Sýnið aðgát þegar unnið er í miklum halla. Akið beint upp og niður halla. Dragið úr hraða þegar taka á krappar beygjur eða þegar beygt er í halla. Forðist að taka beygjur í halla þar sem það er hægt.
  - Sýnið sérstaka aðgát þegar unnið er á blautu yfirborði, á miklum hraða eða með fullhlaðna vinnuvél. Stöðvunartími lengist þegar fullur farmur er á vinnuvélinni. Skiptið yfir í lægri gír áður en ekið er upp eða niður halla.
  - Forðist að nema staðar og taka af stað skyndilega. Ekki fara úr bakkgír í framgír eða öfugt án þess að stöðva vinnuvélina alveg.
  - Forðist krappar beygjur, skyndilegar stefnubreytingar og annan glæfraakstur sem getur valdið því að ökumaðurinn missi stjórn á vinnuvélinni.
  - Hafið gætur á umhverfinu þegar vinnuvélinni er beygt eða ekið aftur á bak. Gangið úr skugga um að svæðið sé autt og haldið öllum nærstöddum í öruggri fjarlægð. Akið varlega.
  - Gætið ykkar á umferð þegar ekið er við eða yfir vegi. Víkið alltaf fyrir gangandi vegfarendum og öðrum ökutækjum. Fylgið öllum umferðarreglum og staðbundnum reglugerðum um notkun vinnuvélarinnar við eða á þjóðvegum.
  - Verið alltaf vakandi fyrir og forðist hindranir fyrir ofan vinnuvélina, svo sem trjágreinar, dyrastafi, göngubrýr o.s.frv. Tryggið að nægt rými sé fyrir ofan dráttartækið og höfuð ökumanns.
  - Ekki nota vinnuvélina þegar hætta er á eldingum.
  - Ef óvissa ríkir um örugga notkun skal hætta vinnu og ráðfæra sig við yfirmann.
  - Skiljið vinnuvélina ekki eftir eftirlitslausa þegar hún er í gangi.
- Tryggið að vinnuvélin sé tengd við dráttartækið fyrir hleðslu eða losun.
- Ekki aka með meiri þyngd en hleðslumörk vinnuvélarinnar eða dráttartækisins segja til um.
- Stöðugleiki farms getur verið breytilegur – til dæmis hefur hár farmur hærri þungamiðju. Lækkið hámarkshleðslumörkin til að tryggja betri stöðugleika, ef þörf er á.
- Gerið eftirfarandi til að forðast að vinnuvélin velti:

  - Fylgist vel með hæð og þyngd farmsins. Hærri og þyngri farmur getur aukið hættu á að vinnuvélin velti.
  - Dreifið farminum jafnt, fram og aftur og til hliðanna.
  - Sýnið aðgát í beygjum og forðist hættulegar stefnubreytingar.
  - Tryggið alltaf að vinnuvélin sé tengd við dráttartækið fyrir hleðslu.
  - Setjið ekki stóra eða þunga hluti í skammtarann. Það getur skemmt færibandið og keflin. Tryggið einnig að áferð farmsins sé samfelld. Vinnuvélin getur óvænt skotið út litlum steinum í sandinum.
- Ekki standa fyrir aftan vinnuvélina við losun eða dreifingu. Tvöfaldi dreifibúnaðurinn, krossfæribandið og vinnslubúnaðurinn geta skotið út ögnum og ryki á miklum hraða.
- Losið farminn af vinnuvélinni eða aftengið hana frá dráttartækinu á jafnsléttu.
- Ekki aka vinnuvélinni í fullreistri stöðu. Það eykur líkurnar á því að hún velti.
- Ekki aka vinnuvélinni á varúðarsviðinu (gult/svart). Ef ekkert tengitæki er tengt við vinnuvélina skal aka henni í lækkaðri stöðu.
- Slökkvið á tengitækinu þegar vinnuvélin nálgast fólk, ökutæki, heimkeyrslur eða gangbrautir.
- Gætið fyllstu varúðar þegar ekið er í halla, sérstaklega í beygjum.
  - Hætta er á að vinnuvélin velti eða hún eða dráttartækið missi grip ef ekið er í miklum halla með vinnuvélina fullhlaðna.
  - Takið léttari farm þegar ekið er í miklum halla og forðist að hlaða honum hátt.

## Öryggi í halla

- Farið yfir tæknilýsinguna fyrir dráttartækið til að tryggja að ekki sé farið fram úr getu þess í halla.
- Brekkur valda mikilli hættu á stjórnmissi eða veltu sem leitt getur til alvarlegra meiðsla eða dauða. Stjórnandinn er ábyrgur fyrir öruggri notkun í halla. Sýna þarf sérstaka aðgát þegar vinnuvélinni er ekið í halla.
- Stjórnandinn þarf að meta og kanna aðstæður á vinnusvæðinu til að ákvarða hvort hallinn er öruggur til vinnu. Beitið almennu hyggjuviti og sýnið góða dómgreind við þessa skoðun.
- Stjórnandinn verður að fara yfir hallaupplýsingarnar sem taldar eru upp hér að neðan fyrir notkun vinnuvélarinnar í halla. Hafið vinnuskilyrði dagsins í huga til að ákvarða hvort nota eigi vinnuvélina á vinnusvæðinu. Breytingar á undirlagi geta leitt til breytinga á notkun vinnuvélarinnar í halla.
- Forðist að taka af stað, stoppa eða beygja vinnuvélinni í halla. Forðist skyndilegar hraðabreytingar eða stefnubreytingar. Beygið hægt og rólega.
- Vinnið ekki á vinnuvélinni við neinar aðstæður þar sem grip, stjórn eða stöðugleiki eru skert.
- Fjarlægið eða merkið hindranir á borð við skurði, holur, hjólför, ójöfnur, grjót eða aðrar duldar hættur. Hátt gras getur hulið hindranir. Óslétt undirlag getur valdið því að vinnuvélin velti.
- Hafið í huga að vinnuvélin getur misst grip þegar unnið er í blautu grasi, þvert á halla eða niður brekku. Ef dekkin missa grip er hætta á að vinnuvélin renni til, missi hemlagetu og verði stjórnlaus.
- Gætið fyllstu varúðar þegar unnið er á vinnuvélinni nálægt háum bökkum, skurðum, bökkum, vatni eða annarri hættu. Vinnuvélin getur oltið mjög skyndilega ef hjól fer út fyrir brún eða brún gefur sig. Haldið öruggri fjarlægð á milli vinnuvélarinnar og hvers kyns hættu.

# Eiginleikar við notkun

Vinnuvélin er með jafnvægis-, þyngdar- og stjórnunareiginleika sem kunna að vera aðrir en í öðrum gerðum búnaðar sem er dreginn. Lesið þessa *notendahandbók* vandlega.

Verið vakandi fyrir fríbili frá jörðu þegar ekið er í halla með aukabúnað uppsettan. Fríbil frá jörðu fyrir vinnuvél á dráttarvagni er 33 cm án farms. Fríbil frá jörðu fyrir vinnuvél á beintengdum Truckster-vagni er 43 cm án farms.

# Afli vinnuvélarinnar stjórnað

## Slökkt eða kveikt á vinnuvélinni

### Gerð 44701

Notið fjarstýringuna til að stöðva vinnuvélina þegar vinnu er lokið. Þegar vinna er hafin á vinnuvélinni skal gangsetja ökutækið eða afleininguna til að ná upp þrýstingi í vökvakerfinu og nota fjarstýringuna til að ræsa vinnuvélina.

## Slökkt eða kveikt á vinnuvélinni

### Gerð 44571

Þegar vinnu á vinnuvélinni er lokið skal alltaf ýta á NEYÐARSTÖÐVUNARHNAPPINN (Mynd 41) til að aftengja rafkerfið. Þegar vinna er hafin á vinnuvélinni þarf að toga NEYÐARSTÖÐVUNARHNAPPINN aftur út áður en kveikt er á þráðlausu fjarstýringunni.

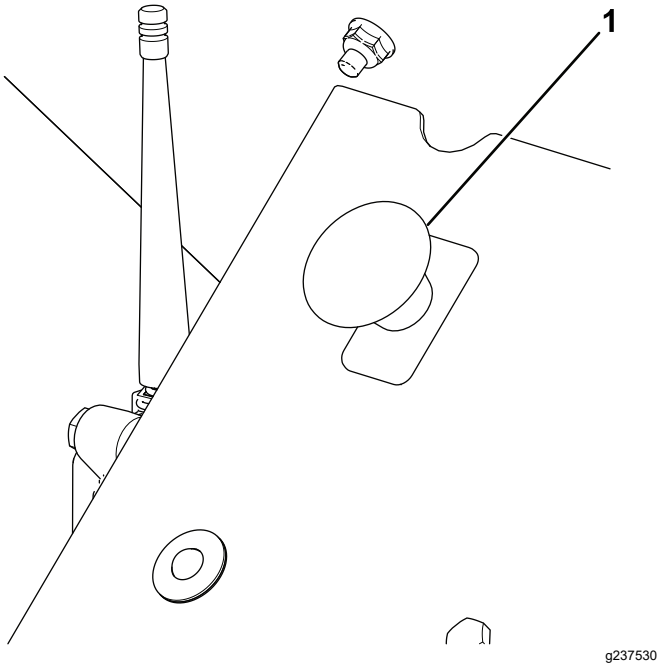


**Mynd 41**

1. NEYÐARSTÖÐVUNARHNAPPUR

***Mikilvægt:*** **Þegar notkun vinnuvélarinnar er lokið skal ýta á NEYÐARSTÖÐVUNARHNAPPINN til að koma í veg fyrir afhleðslu rafgeymisins í dráttartækinu.**

# Notkun vinnuvélarinnar

1. Fyllið skammtara vinnuvélarinnar með efninu sem á að dreifa.
2. Gangið úr skugga um að tvöfaldi dreifibúnaðurinn sé uppsettur.
3. Stillið hæð hliðsins í æskilega stöðu.
4. Stillið báða flæðistjórnunarlokana á æskilega stillingu. Stillið hraða færibands og aukabúnaðar á æskilega stillingu (yfirleitt ætti hraði færibandsins að vera: þráðlaust – 100%, hefðbundið vökvakerfi – nr. 10).
5. Leggið dráttartækinu 3 m fyrir framan svæðið sem dreifa á yfir.
6. Gangið úr skugga um að slökkt sé á báðum rofunum á fjarstýringunni til að kveikja/slökkva. Á þráðlausum gerðum skal tryggja að eiginleikar fjarstýringarinnar séu stöðvaðir.
7. Virkið vökvakerfið (annaðhvort í dráttartækinu eða vökvaknúnu afleiningu tengitækisins).
8. Aukið snúningshraða dráttartækisins. Kveikið á aukabúnaðinum með fjarstýringunni til að kveikja/slökkva eða þráðlausu fjarstýringunni fyrir þráðlausar gerðir.
9. Akið áfram að svæðinu sem dreifa á yfir, aukið snúningshraða dráttartækisins í ákjósanlegt notkunarsvið.
10. Þegar aukabúnaður vinnuvélarinnar er beint fyrir ofan byrjun dreifingarsvæðisins skal nota fjarstýringuna til að kveikja/slökkva eða stjórntækin á þráðlausum gerðum til að kveikja á færibandinu.

    **Ath.:** Fyrir þráðlausar gerðir skal nota aðgerðina ALL START (ræsa allt) í staðinn fyrir aðgerðirnar OPTION START (ræsa aukabúnað) og FLOOR START (ræsa færiband) sem eina ræsiaðgerð. Aukabúnaðurinn er ræstur á undan færibandinu.
11. Akið í beinni línu og dreifið efninu á stöðugum hraða þar til dreifingin nær að jöðrum dreifingarsvæðisins.
12. Slökkvið á færibandinu, snúið vinnuvélinni við og stillið hana af fyrir næstu umferð.
13. Áður en tekin er önnur umferð skal athuga dreifingarmynstrið á jörðinni. Aðlagið stillingar vinnuvélarinnar ef þörf er á.
14. Endurtakið skref 10 til 13 þar til búið er að dreifa yfir svæðið eða skammtarinn er tómur
15. Slökkvið á færibandinu og aukabúnaðinum, lækkið snúningshraða dráttartækisins og aftengið vökvakerfið.

    **Ath.:** Slökkvið alltaf fyrst á færibandinu.

# Öryggi þráðlausrar fjarstýringar

## Gerð 44751

Þráðlausa fjarstýringin virkjar hluti sem snúast hratt og getur valdið hættu á því að klemmast. Gangið úr skugga um að ProPass sé í sjónlínu þegar þráðlausa fjarstýringin er í notkun eða hún stillt eða forrituð.

Til að tryggja að virkjun dreifibúnaðarins og færibandsins hafi verið með vilja gerð þarf að ýta tvisvar á ræsihnappinn: einu sinni til að velja og einu sinni til að virkja. Þetta hjálpar til við að koma í veg fyrir óviljandi ræsingu þegar handvirkar breytingar eru gerðar á vinnuvélinni

Ef ekki er ýtt á neina hnappa í 10 sekúndur við forritun eða undirbúning fyrir notkun á þráðlausu fjarstýringunni fer hún í biðstöðu og fer aftur í síðasta kerfi eða stillingu sem var vistuð.

**⚠ VARÚÐ**

**Glussi sem spýtist út undir þrýstingi getur komist í gegnum húð og valdið alvarlegum meiðslum.**

**Slökkvið á þráðlausu fjarstýringunni og vinnubílnum (til að tryggja að ekkert vökvaflæði sé til staðar) áður en breytingar eru gerðar á tönnunum eða færibandinu.**

# Notkun vökvastjórnbúnaðar og aukabúnaðar

## Gerð 44751

## Fjarstýrt kerfi

Fjarstýrða kerfið samanstendur af þráðlausri fjarstýringu, +12 til +14,4 VDC grunneiningu og rafleiðslukerfi.

### Þráðlaus fjarstýring

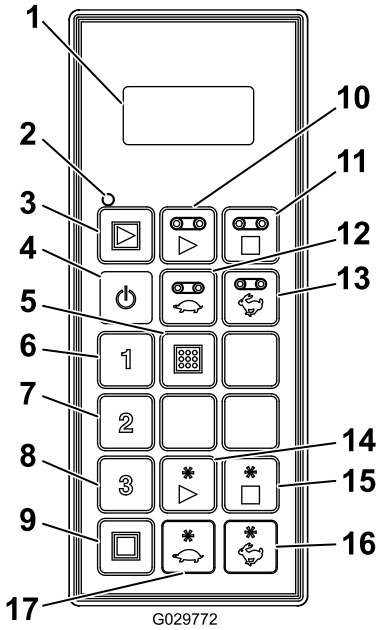


g029772

**Mynd 42**

1. LCD-skjár
2. LED-stöðuljós fyrir fjarstýringu
3. Ræsa allt: ræsir færiband og aukabúnað
4. Kveikt/slökkt
5. Vista: vistar forstillingar
6. Forstilling 1
7. Forstilling 2
8. Forstilling 3
9. Stöðva allt: stöðvar allar aðgerðir
10. Ræsa færiband
11. Stöðva færiband
12. Draga úr hraða færibands
13. Auka hraða færibands
14. Ræsa aukabúnað
15. Stöðva aukabúnað
16. Auka hraða aukabúnaðar
17. Draga úr hraða aukabúnaðar

### Hnappar

| Hnappur | Heiti | Aðgerð |
|---|---|---|
| | KVEIKT/SLÖKKT | Kveikir eða slekkur á þráðlausu fjarstýringunni. |
| | RÆSA ALLT | Veitir stjórn á aðgerðum færibandsins og aukabúnaðar, þ.m.t. kveikja/slökkva og birta hraða. |
| | RÆSA FÆRIBAND | Veitir stjórn á aðgerðum færibands skammtarans, þ.m.t. kveikja/slökkva og birta hraða færibandsins. |
| | STÖÐVA FÆRIBAND | Stöðvar færibandið. |

| Hnappur | Heiti | Aðgerð |
|---|---|---|
| | DRAGA ÚR HRAÐA FÆRI-BANDS | Dregur úr hraða færibands. |
| | AUKA HRAÐA FÆRI-BANDS | Eykur hraða færibands. |
| 1 | FORS-TILLING 1 | Forstillt gildi sem hægt er að vista fyrir hraða færibands og aukabúnaðar. |
| 2 | FORS-TILLING 2 | |
| 3 | FORS-TILLING 3 | |
| | VISTA | Notað með hnappinumFORSTILLING til að vista eða búa til forstillingarminni. |
| | RÆSA AUKA-BÚNAÐ | Veitir stjórn á aðgerðum aukabúnaðar að aftan, þ.m.t. kveikja/slökkva og birta hraða aukabúnaðar. |
| | STÖ-ÐVA AUKA-BÚNAÐ | Stöðvar aukabúnaðinn. |
| | DRAGA ÚR HRAÐA AUKA-BÚN-AÐAR | Dregur úr hraða aukabúnaðar. |
| | AUKA HRAÐA AUKA-BÚN-AÐAR | Eykur hraða aukabúnaðar. |
| | STÖ-ÐVA ALLT | Stöðvar bæði færiband og aukabúnað. |

### Kveikt á þráðlausu fjarstýringunni

Ýtið á hnappinn KVEIKT/SLÖKKT á fjarstýringunni og bíðið þar til hún finnur grunneininguna. Gangið úr skugga um að ekki sé ýtt á aðra hnappa á þráðlausu fjarstýringunni meðan á ræsingunni stendur.

### LED-stöðuljósið fyrir fjarstýringuna útskýrt

**Gerð 44751**

LED-stöðuljósið fyrir fjarstýringuna blikkar hægt við 2Hz (tvisvar á sekúndu) þegar þráðlausa fjarstýringin sendir en ekki er ýtt á neina hnappa og hnapparnir fyrir færibandið og aukabúnað eru virkir. Þegar ýtt er á hnapp blikkar ljósið við 10 Hz.

## Lykilaðgerðir

- Þegar kveikt er á þráðlausu fjarstýringunni ætti **FLR OFF** og **OPT OFF** að standa á skjánum eftir u.þ.b. 5 sekúndur. Ef orðin „waiting for base“ (bíður eftir grunneiningu) birtast á skjánum skal tryggja að grunneiningin sé tengd við rafmagn og að NEYÐARSTÖÐVUNARHNAPPURINN á grunneiningunni hafi verið togaður út.
- **Virkt vinnuminni** er alltaf til staðar. Virkt vinnuminni er ekki forstilling. Þegar kveikt er á þráðlausu fjarstýringunni notar hún vinnustillinguna sem síðast var vistuð í virka vinnuminninu.
- Notkunarröð ræsihnappa þráðlausu fjarstýringarinnar:
  1. Ef ýtt er einu sinni á ræsihnappinn (RÆSA ALLT, RÆSA FÆRIBAND eða RÆSA AUKABÚNAÐ) er stilling virks vinnuminnis sem vistuð er í þráðlausu fjarstýringunni kölluð fram.
  2. Ýtt er á sama ræsihnappinn aftur til að kveikja á íhlutnum ef vökvakerfið er virkt (tölur byrja að birtast á skjánum).
  3. Ýtt er á sama ræsihnappinn í þriðja skiptið til að vista nýju stillinguna í vinnuminni fjarstýringarinnar.
- Eftir að ýtt er á ræsihnappinn einu sinni til að sjá stillingu virka vinnuminnisins utan vinnustillingar hefur viðkomandi u.þ.b. 10 sekúndur til að byrja að breyta stillingunni eða einingunni áður en fjarstýringin slekkur á sér. Í vinnustillingu gildir þessi 10-sekúndna regla ekki.
- Til að forrita forstillingu þarf að **virkja eða tengja** allar einingarnar fyrst.
- Í forstillingu sérðu hraðahlutfall einninganna á skjánum til að virkja eða tengja þær. Ef **OFF** (slökkt) birtist á skjánum þarf að afturkalla forstillinguna.

## Handvirk hnekking

Ef þráðlausa fjarstýringin er týnd, skemmd eða bilar er enn hægt að nota vinnuvélina til að ljúka við verkefni eða halda dreifingarverki áfram.

Aðgangur að hnekkingu er ökumannsmegin á vökvakerfinu (Mynd 43).

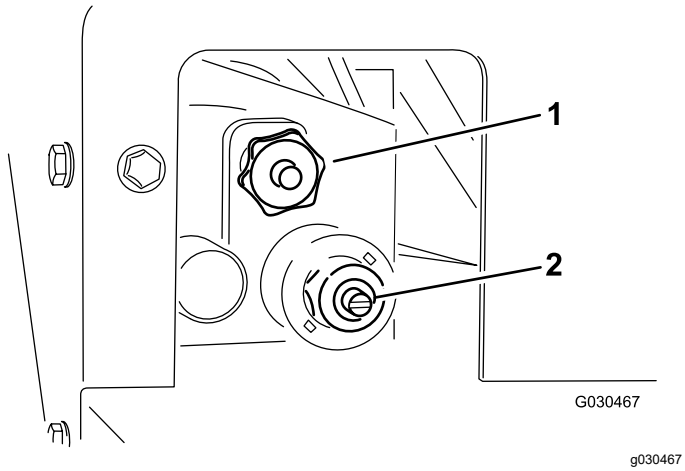


**Mynd 43**

1. Hraði færibands
2. Hraði dreifibúnaðar

- Til að stilla hraða færibands (Mynd 44) skal snúa rofanum réttsælis. Notið hámarkshraða færibandsins í litakóðaða stjórnkerfinu þegar ekkert vökvaflæði er til staðar. Þessi stilling er gagnleg þegar skammtarinn er fullur af sandi.

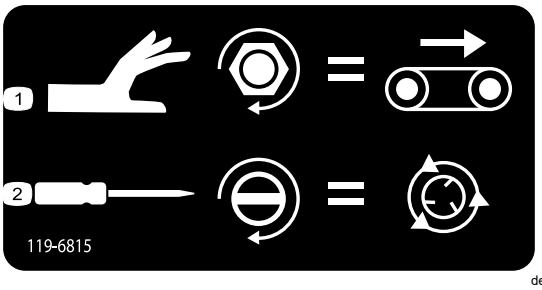


**Mynd 44**

Merking fyrir handvirka hnekkingu

1. Stilling á hraða færibands
2. Stilling á hraða dreifibúnaðar

- Til að stilla hraða dreifibúnaðarins (Mynd 44) skal nota flatt skrúfjárn og snúa skrúfunni réttsælis til að auka hraða dreifibúnaðarins eða rangsælis til að minnka hraða hans.

**Ath.:** Ef verið er að stilla vinnuvélina með vökvakerfið virkt þarf að slökkva á færibandinu ef ekki á að dreifa sandi um leið.

Að stillingu lokinni skal nota vökvaflæðisstjórnunina á dráttartækinu til að kveikja og slökkva á kerfinu við notkun.

# Notkun þráðlausu fjarstýringarinnar

## Gerð 44751

## LCD-skjár

LCD-skjárinn rúmar tvær línur, hvor með átta stöfum. Hann sýnir stöðu og aðgerðir þegar ýtt er á hnappana á þráðlausu fjarstýringunni. Skjárinn er með stillanlega baklýsingu og skerpu. Breytingarnar eru vistaðar í virku vinnuminni fjarstýringarinnar. Þegar slökkt er á tækinu vistar skjárinn síðustu virku stillingu fyrir skerpu og baklýsingu og hún er notuð þegar kveikt er aftur á tækinu.

### Baklýsing stillt

Haldið hnöppunum STÖÐVA ALLT og DRAGA ÚR HRAÐA FÆRIBANDS inni samtímis þar til réttri baklýsingu er náð á skjánum.

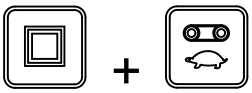

**Ath.:** Stillingarnar eru þrjár: OFF (slökkt), LOW (lítil) og HIGH (mikil).

Baklýsing notar mestu rafhlöðuorkuna af öllum aðgerðum þráðlausu fjarstýringarinnar. Ef baklýsing er aukin eykst orkunotkunin og ending rafhlaðanna styttist. Því minni sem baklýsingin er því lengur endast rafhlöðurnar.

### Skerpa aukin

Haldið hnöppunum STÖÐVA ALLT og AUKA HRAÐA AUKABÚNAÐAR inni samtímis þar til réttri skerpu er náð á skjánum.

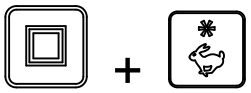

**Ath.:** Stillingarnar eru þrjár: OFF (slökkt), LOW (lítil) og HIGH (mikil).

### Skerpa minnkuð

Haldið hnöppunum STÖÐVA ALLT og DRAGA ÚR HRAÐA AUKABÚNAÐAR inni samtímis þar til réttri skerpu er náð á skjánum.

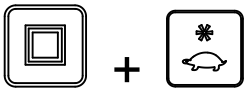

**Ath.:** Stillingarnar eru þrjár: OFF (slökkt), LOW (lítil) og HIGH (mikil).

## Rafhlöðuending, vinnslutíðni og auðkenni grunneiningar og fjarstýringar skoðuð

Haldið hnöppunum STÖÐVA ALLT og STÖÐVA AUKABÚNAÐ inni samtímis til að birta margar gerðir upplýsinga.

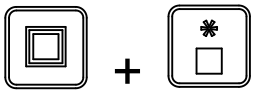

Þegar hnöppunum er haldið inni er flett í gegnum upplýsingar á skjánum á u.þ.b. tveggja sekúndna fresti. Fyrst koma upplýsingar um rafhlöðuendingu í prósentum eða núverandi rafhlöðuspenna, næst upplýsingar um vinnslutíðnina (rás) sem tækið notar, síðan auðkennisnúmer þráðlausu fjarstýringarinnar og að lokum auðkenni grunneiningarinnar.

## Umhirða þráðlausu fjarstýringar-innar

Þó svo að þráðlausa fjarstýringin sé sterkbyggð má ekki missa hana á harða fleti. Þurrkið af fjarstýringunni með mjúkum klút, vættum í vatni eða mildri hreinsilausn. Forðist að rispa LCD-skjáinn.

## Skipt um rafhlöður í þráðlausu fjarstýringunni

Þráðlausa fjarstýringin er knúin með fjórum rafhlöðum (AA-alkaline, 1,5 V hver) og hún vinnur á 2,4–3,2 V. Rafhlöðuending er u.þ.b. 300 klukkustundir (samfelld notkun með slökkt á baklýsingu) en lengd rafhlöðuendingar fer eftir notkunarþáttum, þá sérstaklega styrk baklýsingar – því meiri sem baklýsingin er því meiri rafhlöðuorka er notuð, sem skilar sér í styttri rafhlöðuendingu.

***Mikilvægt:*** **Hafið alltaf nýjar rafhlöður við höndina þegar þráðlausa fjarstýringin er notuð.**

1. Losið boltann í seglinum á segulfestingu fjarstýringarinnar (Mynd 45).

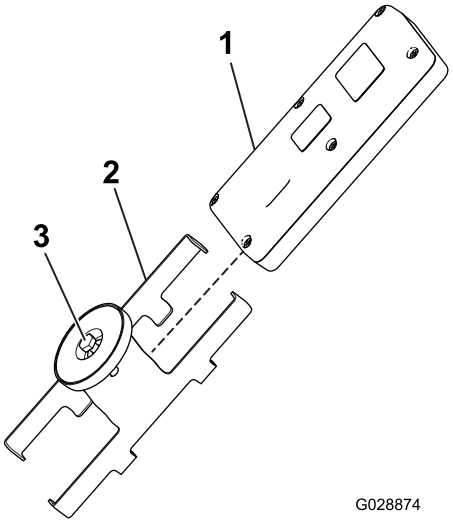


g028874

**Mynd 45**

1. Þráðlaus fjarstýring
2. Segulfesting fyrir fjarstýringu
3. Bolti í seglinum

2. Rennið hliðum festingarinnar í sundur og fjarlægið fjarstýringuna (Mynd 45).
3. Losið skrúfurnar sex aftan á fjarstýringunni og fjarlægið bakhliðina (Mynd 46).

   **Ath.:** Hafið gúmmíþéttið og stálþéttið í rásinni, ef hægt er, þegar bakhliðin og rafhlöðurnar eru fjarlægðar.

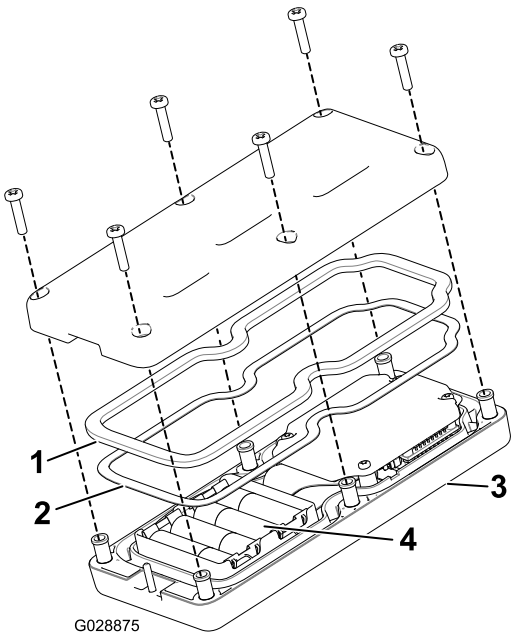


g028875

**Mynd 46**

1. Gúmmíþétti
2. Stálþétti
3. Þráðlaus fjarstýring
4. 4 AA-rafhlöður

4. Fjarlægið tómu rafhlöðurnar og fargið þeim í samræmi við gildandi reglur á hverjum stað.

5. Setjið rafhlöðurnar í tengistöðina og passið upp á rétta skautun. Á stöðinni eru merkingar fyrir skautun fyrir hvert tengi (Mynd 46).

   **Ath.:** Ef rafhlöðurnar eru settar rangt í mun þráðlausa fjarstýringin ekki virka.
6. Ef gúmmíþéttið og stálþéttið eru óvart fjarlægð skal koma þeim varlega fyrir í rásinni á þráðlausu fjarstýringunni (Mynd 46).
7. Setjið bakhliðina aftur á, festið hana með skrúfunum sex sem voru áður losaðar (Mynd 46) og herðið þær í 1,5 til 1,7 N·m.
8. Setjið þráðlausu fjarstýringuna í segulfestinguna, rennið helmingunum saman til að festa þráðlausu fjarstýringuna og herðið boltann í seglinum (Mynd 45).

## Þráðlausa fjarstýringin tengd við grunneininguna

Verksmiðjan tengir fjarstýringuna í upphafi við grunneininguna til að koma á samskiptum þar á milli. Stundum kemur þó fyrir að tengja þurfi fjarstýringuna aftur við grunneininguna.

1. Ýtið á neyðarstöðvunarhnappinn til að taka afl af grunneiningunni og tryggið að slökkt sé á þráðlausu fjarstýringunni.
2. Standið nálægt grunneiningunni, í beinni sjónlínu.
3. Ýtið samtímis á hnappana KVEIKJA/SLÖKKVA og STÖÐVA ALLT og haldið þeim inni.

   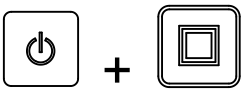

   Þráðlausa fjarstýringin fer í gegnum ræsingarskjámyndirnar og stoppar á **ASSOC PENDING**.
4. Haldið áfram báðum hnöppunum inni og sleppið þeim síðan þegar **ASSOC ACTIVE** birtist (u.þ.b. 4 sekúndur).

   Á skjánum stendur **PRESS STORE**.
5. Haldið hnappinum VISTA inni.

   Á fjarstýringunni stendur **POW UP BASE**.
6. Haldið hnappinum VISTA áfram inni og togið út NEYÐARSTÖÐVUNARHNAPPINN til að ræsa grunneininguna.

   Þráðlausa fjarstýringin tengist við grunneininguna. Ef tengingin tekst stendur **ASSOC PASS** á skjánum.
7. Sleppið hnappinum VISTA.

***Mikilvægt:*** **Ef *ASSOC EXIT* stendur á skjánum tókst tengingin ekki.**

**Ath.:** Skoðið tengingu þráðlausu fjarstýringarinnar og grunneiningarinnar með því að halda hnöppunum STÖÐVA ALLTog STÖÐVA AUKABÚNAÐ samtímis.

Flett er í gegnum upplýsingarnar og á skjánum koma fram valin rás og auðkenni grunneiningarinnar.

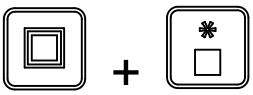

# Færibandi og aukabúnaði stýrt með þráðlausu fjarstýringunni

## Gerð 44751

Notið eftirfarandi verkferli til að stilla og stjórna færibandinu og aukabúnaðinum (t.d. tvöfalda dreifibúnaðinum eða öðru tengitæki):

- Stilling og notkun færibands
- Stilling og notkun aukabúnaðar
- Stilling og notkun bæði færibands og aukabúnaðar

## Stilling og notkun færibands

Þegar ýtt er fyrst á hnappinn RÆSA FÆRIBAND (þegar færibandið er ekki í gangi) er vistaða stillingin og S sýnt fyrir aftan FLR á skjá fjarstýringarinnar (þ.e. **FLRS**), sem gefur til kynna að þráðlausa fjarstýringin er aðeins til stillingar. Í þessari stillingu er hægt að færa stillinguna upp eða niður, en áfram er slökkt á færibandinu. Þetta gerir notandanum kleift að velja hraða færibandsins eða nota vistuðu stillinguna án þess að það fari óvænt af stað. Þegar hraðinn hefur verið valinn skal ýta á hnappinnRÆSA FÆRIBAND til að virkja færibandið á valdri stillingu (ef vökvakerfi er tengt fer færibandið í gang). Ýtið í þriðja sinn á RÆSA FÆRIBAND til að vista núverandi gildi í minni.

**Ath.:** Breytingar sem gerðar eru á stillingum færibandsins á meðan færibandið er í gangi eru strax virkar, en þær eru tímabundnar nema nýja stillingin sé vistuð með því að ýta aftur á RÆSA FÆRIBAND eftir að stillingunni er breytt. Dæmi: Breyting er gerð á meðan skjárinn sýnir **FLRS**, ýtt er á „Ræsa færiband“ til að ræsa færibandið á breyttu stillingunni og síðan er slökkt á þráðlausu fjarstýringunni án þess að ýta aftur á RÆSA FÆRIBAND til að vista breytinguna. Næst þegar fjarstýringin er notuð fer stillingin aftur á það gildi sem áður var vistað.

**Ath.:** 10 sekúndna teljari fer í gang þegar ýtt er á RÆSA FÆRIBAND og FLRS (aðeins til stillingar) er sýnt. Ef ekki er ýtt á neinn hnapp á þessum 10 sekúndum fer skjárinn á FLR og fyrri staða/gildi er sýnt og virkjað. Teljarinn er endurstilltur á 10 sekúndur ef ýtt er á einhvern hnapp á meðan þráðlausa fjarstýringin er aðeins til stillingar.

1. Ýtið á hnappinn RÆSA FÆRIBAND.

Forskoðunargildi og FLRS er sýnt.

2. Breytið hraðastillingunni með því að nota hnappinn AUKA HRAÐA FÆRIBANDS eða hnappinn DRAGA ÚR HRAÐA FÆRIBANDS.

eða

3. Ýtið á hnappinn RÆSA FÆRIBAND til að ræsa færibandið.

4. Ýtið á hnappinn RÆSA FÆRIBAND til að vista gildið fyrir færibandið.

Á skjánum stendur **FLOOR STORE**. Valda gildið er notað þegar færibandið er ræst síðar þar til stillingunni er aftur breytt.

## Stilling og notkun aukabúnaðar

Þegar ýtt er fyrst á hnappinn RÆSA AUKABÚNAÐ (þegar aukabúnaðurinn er ekki í gangi) er vistaða stillingin og S sýnt fyrir aftan OPT á skjá þráðlausu fjarstýringarinnar (þ.e. **OPTS**), sem gefur til kynna að fjarstýringin er aðeins til stillingar. Í þessari stillingu er hægt að færa stillinguna upp eða niður, en áfram er slökkt á aukabúnaðinum. Þetta gerir notandanum kleift að velja hraða aukabúnaðarins eða nota vistuðu stillinguna án þess að hann hreyfist óvænt. Þegar hraðinn hefur verið valinn skal ýta á hnappinn RÆSA AUKABÚNAÐ til að virkja aukabúnaðinn á valdri stillingu (ef vökvakerfi er tengt fer aukabúnaðurinn í gang). Ýtið í þriðja sinn á RÆSA AUKABÚNAÐ til að vista núverandi gildi í minni.

**Ath.:** Breytingar sem gerðar eru á stillingum aukabúnaðarins á meðan aukabúnaðurinn er í gangi eru strax virkar, en þær eru tímabundnar nema nýja stillingin sé vistuð með því að ýta aftur á RÆSA AUKABÚNAÐ eftir að stillingunni er breytt. Dæmi: Breyting er gerð á meðan skjárinn sýnir **OPTS**, ýtt er á RÆSA AUKABÚNAÐ til að ræsa aukabúnaðinn á breyttu stillingunni og síðan er slökkt á þráðlausu fjarstýringunni án þess að ýta aftur á RÆSA AUKABÚNAÐ til að vista breytinguna. Næst þegar fjarstýringin er notuð fer stillingin aftur á það gildi sem áður var vistað.

**Ath.:** 10 sekúndna teljari fer í gang þegar ýtt er á RÆSA AUKABÚNAÐ og FLRS (aðeins til stillingar) er sýnt. Ef ekki er ýtt á neinn hnapp á þessum 10 sekúndum fer skjárinn á FLR og fyrri staða/gildi er sýnt og virkjað. Teljarinn er endurstilltur á 10 sekúndur ef ýtt er á einhvern hnapp á meðan þráðlausa fjarstýringin er aðeins til stillingar.

1. Ýtið á hnappinn RÆSA AUKABÚNAÐ.

Forskoðunargildi og FLRS er sýnt.

2. Breytið hraðastillingunni með því að nota hnappinn AUKA HRAÐA AUKABÚNAÐAR eða hnappinn DRAGA ÚR HRAÐA AUKABÚNAÐAR.

eða

3. Ýtið á hnappinn RÆSA AUKABÚNAÐ til að ræsa aukabúnaðinn.

4. Ýtið á hnappinn RÆSA AUKABÚNAÐ til að vista gildi aukabúnaðarins.

Á skjánum stendur **OPTION STORE**. Valda gildið er notað þegar aukabúnaðurinn er ræstur síðar þar til stillingunni er aftur breytt.

## Stilling og notkun bæði færibands og aukabúnaðar

Þegar ýtt er fyrst á hnappinn RÆSA ALLT (þegar aukabúnaðurinn er ekki í gangi) eru vistuðu stillingarnar fyrir færibandið og aukabúnaðinn og S

sýnt fyrir aftan FLR og OPT á skjá fjarstýringarinnar (þ.e. **FLRS** og **OPTS**), sem gefur til kynna að þráðlausa fjarstýringin er aðeins til stillingar. Í þessari stillingu er hægt að færa stillinguna upp eða niður, en áfram er slökkt á færibandinu og aukabúnaðinum. Þetta gerir notandanum kleift að velja hraða eða nota vistuðu stillingarnar án þess að búnaðurinn hreyfist óvænt. Þegar hraði hefur verið stilltur skal ýta á hnappinn RÆSA ALLT til að virkja færibandið og aukabúnaðinn á valdri stillingu (ef vökvakerfi er tengt fer færibandið og aukabúnaðurinn í gang). Ýtið í þriðja sinn á RÆSA ALLT til að vista núverandi gildi í minni.

**Ath.:** Breytingar sem gerðar eru á stillingunum á meðan færibandið og aukabúnaðurinn er í gangi eru strax virkar, en þær eru tímabundnar nema nýja stillingin sé vistuð með því að ýta aftur á RÆSA ALLT eftir að stillingunni er breytt. Dæmi: Breyting er gerð á meðan skjárinn sýnir **FLRS** og **OPTS**, ýtt er á RÆSA ALLT til að ræsa færibandið og aukabúnaðinn á breyttu stillingunni og síðan er slökkt á þráðlausu fjarstýringunni án þess að ýta aftur á RÆSA ALLT til að vista breytinguna. Næst þegar fjarstýringin er notuð fara stillingarnar aftur á þau gildi sem áður voru vistuð.

**Ath.:** 10 sekúndna teljari hefst þegar ýtt er á RÆSA ALLT og skjárinn sýnir að nú er aðeins hægt að stilla. Ef ekki er ýtt á neinn hnapp á þessum 10 sekúndum fer skjárinn á FLR og OPT og fyrri staða/gildi er sýnt og notað. Teljarinn er endurstilltur á 10 sekúndur ef ýtt er á einhvern hnapp á meðan þráðlausa fjarstýringin er aðeins til stillingar.

1. Ýtið á hnappinn RÆSA ALLT.

Forskoðunargildin og FLRS og OPTS er sýnt.

2. Breytið hraðastillingunum á eftirfarandi hátt:
   - Breytið hraðastillingu færibandsins með því að nota hnappinn AUKA HRAÐA FÆRIBANDS eða hnappinn DRAGA ÚR HRAÐA FÆRIBANDS.

eða

   - Breytið hraðastillingu aukabúnaðarins með því að nota hnappinn AUKA HRAÐA AUKABÚNAÐAR eða hnappinn DRAGA ÚR HRAÐA AUKABÚNAÐAR.

eða

3. Ýtið á hnappinn RÆSA ALLT til að ræsa færibandið og aukabúnaðinn.

4. Ýtið á hnappinn RÆSA ALLT til að vista gildin.

Á skjánum stendur **ALL STORE**. Valda gildið er notað þegar aukabúnaðurinn er ræstur síðar þar til stillingunni er aftur breytt.

**Ath.:** Ræsa verður bæði færibandið og aukabúnaðinn til að vista stillingarnar með því að nota hnappinn RÆSA ALLT. Ef hvorki færibandið né aukabúnaðurinn eða aðeins annað þeirra er í gangi, verða annaðhvort bæði ræst eða það sem ekki var í gangi þegar ýtt er á hnappinn RÆSA ALLT. Ekkert er vistað og þær stillingar fyrir færibandið og aukabúnaðinn sem áður voru vistaðar verða sýndar.

Mikilvægt er að gera sér grein fyrir því að vistuðu skipanirnar fyrir færibandið og aukabúnaðinn eru notaðar tvisvar, einu sinni ef gefin er stök skipun með hnappinum RÆSA FÆRIBAND eða RÆSA AUKABÚNAÐ og einu sinni við sameinaða aðgerð með hnappinum RÆSA ALLT, í báðum tilvikum er fjöldinn sá sami.

# Forstillingar þráðlausu fjarstýringarinnar

## Gerð 44751

## Forstillingarhnappar 1, 2 og 3 stilltir

Þráðlausa fjarstýringin er með þrjá FORSTILLINGAR-HNAPPA sem hægt er að forrita með hraðastillingum fyrir færibandið og aukabúnaðinn. Hver FORSTILL-INGARHNAPPUR virkar eins og forskoðunarstilling fyrir hnappinn RÆSA ALLT, nema þeir nota önnur hraðagildi sem notandi skilgreinir.

Ef færibandið og/eða aukabúnaðurinn er í gangi á sama tíma og þú ýtir á FORSTILLINGARHNAPP er forskoðunargildi fyrir bæði færibandið og aukabúnaðinn sýnt. Ef síðan er ýtt á hnappinn RÆSA ALLT er núverandi vinnslugildum skipt út fyrir forstilltu gildin. Ef ekki er ýtt á hnappinn RÆSA ALLT innan 10 sekúndna fer kerfið aftur á gildin sem áður voru vistuð.

Notið eftirfarandi verkferli til að stilla gildi FORSTILLINGARHNAPPS:

1. Ræsið bæði færibandið og aukabúnaðinn, hvort fyrir sig eða með því að nota hnappinn RÆSA ALLT.

2. Veljið hraða fyrir bæði færibandið og aukabúnaðinn með því að nota viðeigandi hnappa til að AUKA og DRAGA ÚR hraða fyrir hvert úttak.
3. Haldið hnappinum VISTA inni og ýtið síðan á viðkomandi FORSTILLINGARHNAPP (1, 2 eða 3).

Á skjánum stendur PRESET SAVED.

**Ath.:** Ef hnappinum VISTA er haldið inni og ýtt er á FORSTILLINGARHNAPP þegar slökkt er annaðhvort á færibandinu eða aukabúnaðinum verða engin ný gildi vistuð fyrir færibandið eða aukabúnaðinn. Forstillingarhnappurinn heldur gildinu sem áður var vistað.

## Forstilling notuð

1. Ýtið á viðkomandi FORSTILLINGARHNAPP (1, 2 eða 3) til að birta stillingar fyrir færibandið og aukabúnaðinn.
2. Ýtið á hnappinn RÆSA ALLT til að setja færibandið af stað sem og aukabúnaðinn (ef kveikt er á vökvakerfinu).
3. Notið hnappana RÆSA og STÖÐVA til að stjórna færibandinu og aukabúnaðinum.

# Skammtarinn hlaðinn

***Mikilvægt:*** **Flytjið ekki farþega í skammtaranum.**

***Mikilvægt:*** **Ekki aka með meiri þyngd en hleðslumörk vinnuvélarinnar eða dráttartækisins segja til um. Frekari upplýsingar eru í Tæknilýsing (síða 17).**

***Mikilvægt:*** **Stöðugleiki farms getur verið breytilegur – til dæmis hefur hár farmur hærri þungamiðju. Lækkið hámarkshleðslumörkin til að tryggja betri stöðugleika, ef þörf er á.**

1. Tengið vinnuvélina við dráttartækið.
2. Setjið efni í skammtarann.

   ***Mikilvægt:*** **Setjið ekki stóra eða þunga hluti í skammtarann. Efni sem er stærra en opið við afturhlerann getur skemmt færibandið og afturhlerann. Tryggið einnig að áferð farmsins sé samfelld. Vinnuvélin getur óvænt skotið út litlum steinum í sandinum.**

   Gerið eftirfarandi til að forðast að vinnuvélin velti (sjá öryggismerkingar í þessari handbók):

   - Fylgist vel með hæð og þyngd farmsins. Hærri og þyngri farmur getur aukið hættu á að vinnuvélin velti.
   - Dreifið farminum jafnt, fram og aftur og til hliðanna.
   - Gætið ykkar í beygjum og forðist hættulega stefnubreytingu.

# Skammtarinn tæmdur

**⚠ VIÐVÖRUN**

**Vinnuvélin getur valdið aflimun.**

**Haldið höndum og fótum fjarri skammtarahlífinni á hlíf dreifibúnaðarins og dreifibúnaðinum þegar vinnuvélin er í gangi eða þegar vökvaknúna afleiningin, í dráttartækinu, er í gangi.**

Ekki standa fyrir aftan vinnuvélina við losun eða dreifingu. Tvöfaldi dreifibúnaðurinn skýtur út ögnum og ryki á miklum hraða.

Ekki losa farm af vinnuvélinni í halla.

**⚠ VIÐVÖRUN**

**Ef farmur er losaður af vinnuvélinni þegar hún er ekki tengd við dráttartæki getur farmurinn færst til og vinnuvélin oltið.**

**Tryggið að vinnuvélin sé tengd við dráttartækið fyrir losun.**

# Akstur

Vinnuvélin er aðeins hönnuð til notkunar utan vega. Ráðlagður hámarkshraði án farms er 24 km/klst.

Viðhaldið öruggri stjórn á vinnuvélinni. Forðist krappar beygjur, skyndilegar stefnubreytingar og annan glæfraakstur.

Hægið ferðina áður en beygt er, sérstaklega á blautu, sendnu og hálu yfirborði. Fríbil í beygjum er takmarkað ef aukabúnaður er uppsettur á vinnuvélinni.

**⚠ VARÚÐ**

**Ef vinnuvélin er notuð á óöruggan hátt getur það valdið alvarlegum meiðslum eða dauða.**

**Hafið gætur á umhverfinu þegar vinnuvélinni er beygt eða ekið aftur á bak. Gangið úr skugga um að svæðið sé autt og haldið öllum nærstöddum í öruggri fjarlægð. Akið varlega.**

Slökkvið á aukabúnaðinum þegar vinnuvélin nálgast fólk, ökutæki, heimkeyrslur eða gangbrautir.

**Ath.:** Þungur farmur og blautt eða gróft yfirborð geta lengt tímann sem það tekur að stöðva og skert getu til að beygja snöggt og á öruggan hátt.

# *Eftir notkun*

## Öryggi eftir notkun

- Leggið vinnuvélinni á stöðugu og sléttu undirlagi. Forðist mjúkt undirlag vegna þess að upphækkanlegi fóturinn gæti sokkið og valdið því að vinnuvélin velti.
- Ekki aftengja vinnuvélina frá dráttartækinu í halla, eða án þess að læsa upphækkanlegu fótunum að framan og aftan.
- Tryggið að aftari upphækkanlegi fóturinn og skammtarinn séu niðri. Setjið undirstöðu (t.d. viðarbút) undir afturfótinn þegar bilið að undirlagi er meira en 5 cm.
- Þegar vinnuvélin er aftengd skal alltaf skorða hjólin til að koma í veg fyrir að hún renni af stað.
- Haldið öllum hlutum vinnuvélarinnar í góðu ásigkomulagi og tryggið að vélbúnaður sé vel hertur.
- Skiptið um slitnar eða skemmdar merkingar og setjið nýjar í stað merkinga sem vantar.

## Vinnuvélin aftengd frá dráttartæki

1. Leggið dráttartækinu og vinnuvélinni á þurru og sléttu undirlagi.
2. Setjið stöðuhemilinn á dráttartækinu á, drepið á vélinni og takið lykilinn úr.
3. Setjið skorður við tvö hjól vinnuvélarinnar (að framan og aftan).
4. Losið þrýstinginn á vökvakerfinu.
5. Aftengið vökvaslöngurnar, vefjið þeim upp og geymið þær framan á vinnuvélinni.
6. Aftengið rafmagnssnúruna frá dráttartækinu.
7. Lækkið upphækkanlegu fæturna á eftirfarandi hátt:
   - Á dráttarvagni skal snúa fætinum í 90 gráður (réttsælis) niður til að halda vinnuvélinni uppi
   - Á beintengdum Truckster-vagni skal færa fæturna yfir á framhluta vinnuvélarinnar og snúa þeim í 90 gráður þar til neðri hluti beggja fóta vísar að jörðu.
8. Lyftið vinnuvélinni með upphækkanlegu fótunum þar til þyngdin er losuð af dráttarbita dráttartækisins.
9. Togið krókpinnann út.
10. Gangið úr skugga um að engin tenging sé á milli vinnuvélarinnar og dráttartækisins.

## Vinnuvélinni lagt

Leggið vinnuvélinni alltaf á jafnsléttu. Setjið skorður við tvö hjól vinnuvélarinnar (að framan og aftan ef hægt er að aka henni).

**⚠ VIÐVÖRUN**

**Ef vinnuvélin er aftengd frá dráttartækinu í halla gæti það valdið því að vinnuvélin renni óvænt af stað.**

**Ekki aftengja vinnuvélina frá dráttartækinu í halla. Gangið úr skugga um að fremri upphækkanlegi fóturinn sé í stuðningsstöðu.**

Til að snúa upphækkanlega fætinum úr lóðréttri stöðu (stuðningur) í lárétta stöðu (akstur) skal toga út stoðpinnann á upphækkanlega fætinum og snúa honum. Gangið úr skugga um að upphækkanlegi fóturinn sé fastur við vinnuvélina og í réttri stöðu við notkun. Á Toro-dráttarvögnum er upphækkanlegi fóturinn á dráttarbeislinu (Mynd 47). Tveir upphækkanlegir fætur eru á beintengdum Truckster-vagni (Mynd 48). Notið geymslufestingarnar fyrir fæturna aftan á vagninum við notkun.

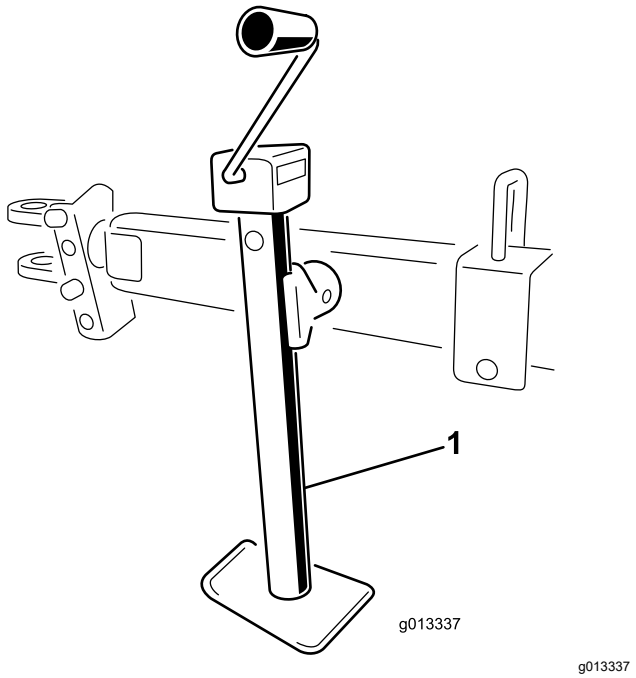


**Mynd 47**

1. Upphækkanlegur fótur á dráttarvagni

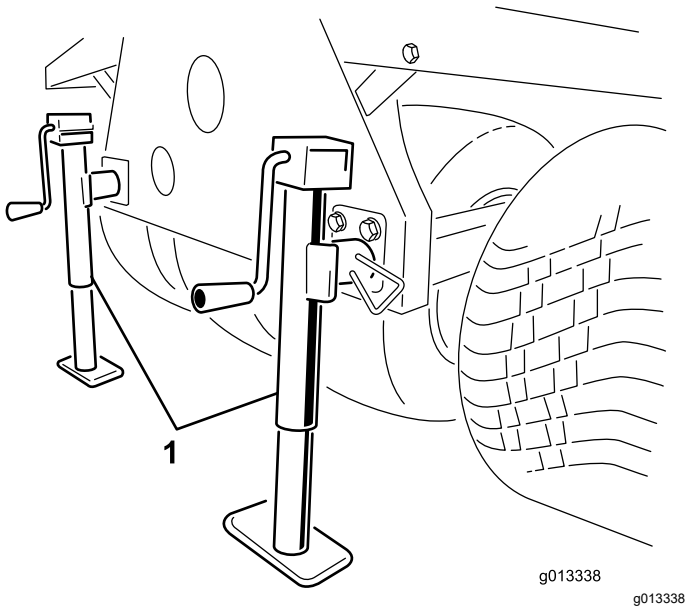


**Mynd 48**

1. Upphækkanlegir fætur á beintengdum Truckster-vagni

# Notkun geymslustandsins

1. Leggið vinnubílnum á geymslustað vinnuvélarinnar.

   **Ath.:** Geymslustaðurinn verður að vera hart og jafnt yfirborð.

2. Aftengið raftenginguna frá vinnubílnum.
3. Aftengið vökvaleiðslur vinnuvélarinnar frá vinnubílnum.
4. Setjið vinnubílinn í hlutlausan gír, setjið stöðuhemilinn á og gangsetjið vélina.
5. Notið lyftitjakk bílsins til að lyfta framhluta vinnuvélarinnar nógu hátt til að hægt sé að koma geymslustöndunum að framan fyrir.
6. Drepið á vélinni.

**⚠ VIÐVÖRUN**

**Hætta er á alvarlegum meiðslum eða dauða ef unnið er við vinnuvélina á geymslustandinum.**

**Ekki fara undir vinnuvélina eða sinna viðhaldi á henni þegar hún er á geymslustandinum.**

7. Stingið geymslufótunum að framan og upphækkanlegu fótunum að aftan í hólkana á vinnuvélinni og festið þá með láspinnunum (Mynd 49).

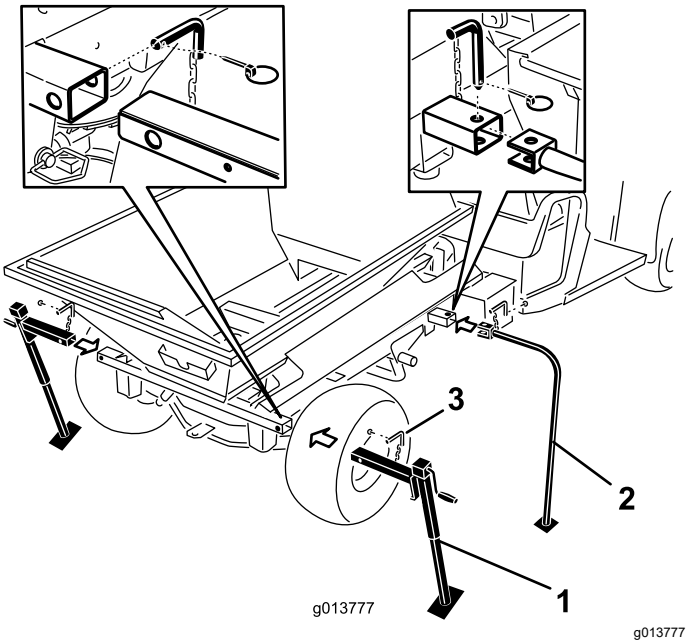


**Mynd 49**

1. Upphækkanlegir fætur að aftan
2. Geymslufætur að framan
3. Láspinni

8. Notið lyftitjakk ökutækisins til að lækka framhluta vinnuvélarinnar þar til geymslustandarnir að framan snerta jörðina.
9. Lyftið upphækkanlegu geymslufótunum að aftan þar til enginn þrýstingur er á festipinnunum sem festa krosshólk vinnuvélarinnar við undirvagn Workman-bílsins.
10. Fjarlægið splittin, krókpinnana og skinnurnar að aftan (Mynd 50).

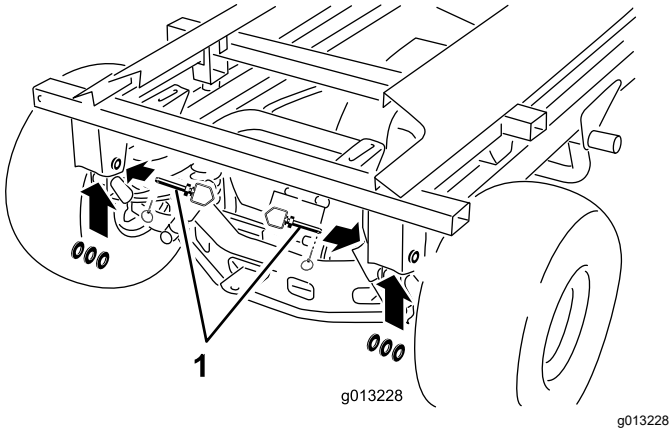


**Mynd 50**

1. Krókpinni, skinnur og splitti

11. Haldið lyftitjakknum með annarri hendi. Fjarlægið láspinna lyftitjakksins með hinni hendinni (Mynd 51).

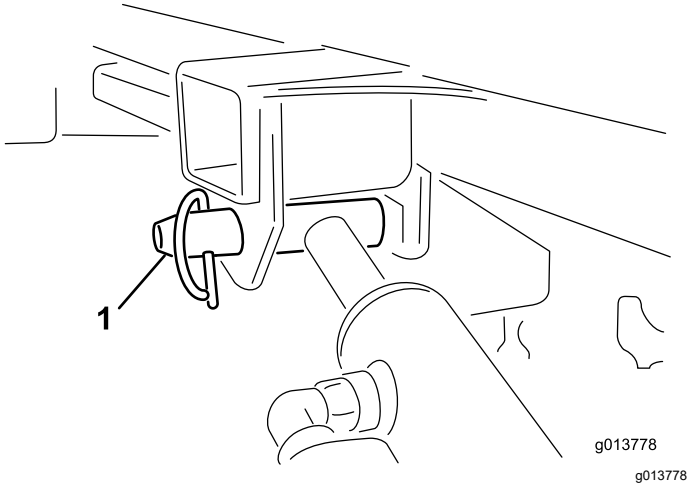


**Mynd 51**

1. Láspinni lyftitjakks

12. Geymið tjakkana í geymslufestingunum. Læsið lásstöng vökvaknúna tjakksins á bílnum til að koma í veg fyrir að hann opnist óvart.
13. Lyftið upphækkanlegu fótunum að aftan þar til hægt er að aka bílnum frá vinnuvélinni.
14. Gangið í kringum vinnuvélina. Gangið úr skugga um að hún liggi ekki á grind vinnubílsins og að allir fjórir geymslufæturnir séu öruggir.
15. Setjið vinnubílinn í hlutlausan gír, setjið stöðuhemilinn á og gangsetjið vélina.
16. Losið stöðuhemilinn og akið vinnubílnum varlega áfram í burtu frá vinnuvélinni á geymslustandinum.

# Vinnuvélin flutt

***Mikilvægt:*** **Áður en vinnuvélinni er ekið á eða af eftirvagninum skal fjarlægja tvöfalda dreifibúnaðinn til að koma í veg fyrir að hann skemmist.**

- Sýnið aðgát þegar vinnuvélin er sett á eða tekin af eftirvagni eða palli.
- Notið skábrautir í fullri breidd við að aka vinnuvélinni á eftirvagn eða pall.

Frekari upplýsingar um festistaði vinnuvélarinnar er að finna í *notendahandbókinni* fyrir dráttarvagninn og dráttartækið.

**Ath.:** Ef það er ekki hægt skal binda vélarhlífina fasta við grindina með stroffu eða taka hana af og flytja og festa aðskilið; að öðrum kosti er hætta á að vélarhlífin fjúki af við flutninga.

1. Fjarlægið tvöfalda dreifibúnaðinn ef hann er uppsettur.
2. Akið dráttartækinu upp skábrautina.
3. Drepið á vélinni, fjarlægið lykilinn og setjið stöðuhemilinn á.
4. Bindið vinnuvélina niður nálægt hjólunum með stroffum, keðjum eða vírum.

   **Ath.:** Í staðbundnum reglugerðum er að finna kröfur um festingar.
5. Festið skorður við hjól vinnuvélarinnar við pallinn eða gólf eftirvagnsins.

# Viðhald

**Ath.:** Farið á www.Toro.com og leitið að viðkomandi vinnuvél í gegnum handbókartengilinn á heimasíðunni til að sækja ókeypis eintak af teikningum rafkerfis eða vökvakerfis.

**⚠ VIÐVÖRUN**

**Hætta er á meiðslum á fólki eða dauða ef unnið er við vinnuvélina áður en allir aflgjafar hafa verið aftengdir.**

**Aftengið alla aflgjafa vinnuvélarinnar áður en viðhaldi er sinnt.**

# Öryggi við viðhaldsvinnu

- Stöðvið vinnuvélina, svissið af, setjið stöðuhemilinn á, fjarlægið lykilinn og bíðið þar til allir hlutir á hreyfingu hafa stöðvast áður en breytingar eru gerðar eða viðhaldi sinnt á vinnuvélinni.
- Framkvæmið aðeins viðhald samkvæmt leiðbeiningum í þessari handbók. Ef þörf er á miklum viðgerðum eða notandi vill leita aðstoðar skal hafa samband við viðurkenndan dreifingaraðila Toro.
- Tryggið að vinnuvélin sé í öruggu ástandi með því að herða allar rær, bolta og skrúfur.
- Ekki sinna viðhaldi með vélina í gangi, ef því verður við komið. Haldið öruggri fjarlægð frá hlutum á hreyfingu.
- Ekki athuga eða breyta keðjustrekkingunni þegar vél dráttartækisins er í gangi.
- Losið varlega uppsafnaðan þrýsting í íhlutum.
- Styðjið við vinnuvélina með búkkum eða geymslustandi þegar unnið er undir henni. Aldrei treysta á vökvakerfi dráttartækisins til að halda vinnuvélinni uppi.
- Athugið festibolta tindanna daglega til að ganga úr skugga um að þeir séu hertir með tilskildu átaki.
- Eftir viðhald eða breytingar á vinnuvélinni skal ganga úr skugga um að vélarhlífin sé lokuð og fest og að allar hlífar séu á sínum stað.

# Smurning

## Vinnuvélin smurð

### Grunngerð

**Viðhaldstími:** Eftir fyrstu 25 klukkustundirnar

Á 40 klukkustunda fresti Smyrjið vinnuvélina daglega þegar unnið er við mjög rykugar og skítugar aðstæður.

- Notið alhliða smurfeiti fyrir ökutæki.
- Smyrjið allar legur, fóðringar og keðjur.

Nokkrir smurkoppar eru á vinnuvélinni (Mynd 52 og Mynd 53).

1. Hreinsið smurkoppana.
2. Dælið smurfeitinni inn í legurnar og fóðringarnar.
3. Þurrkið umframfeiti af.

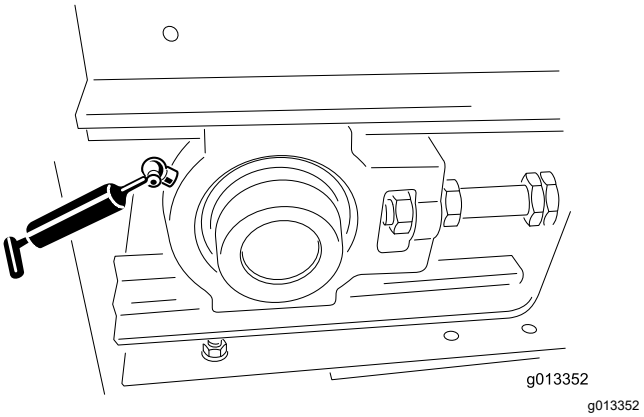


g013352

**Mynd 52**

Smurkoppur (einn vinstra megin að framan, einn hægra megin að framan)

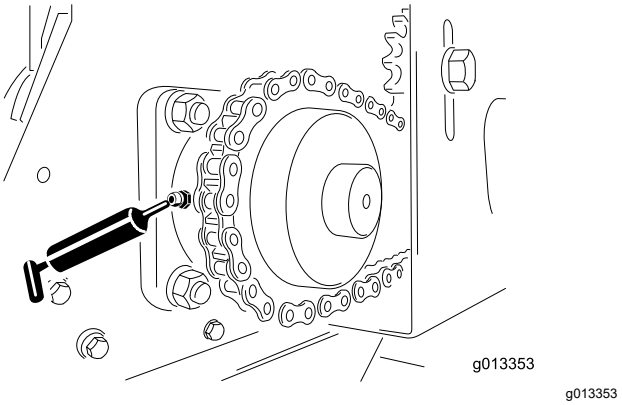


g013353

**Mynd 53**

Smurkoppur (einn vinstra megin að aftan, einn hægra megin að aftan)

## Dráttarvagninn smurður

**Viðhaldstími:** Eftir fyrstu 25 klukkustundirnar

Árlega eða fyrir geymslu

Notið alhliða smurfeiti fyrir ökutæki.

1. Hreinsið smurkoppana (Mynd 54).
2. Dælið smurfeitinni inn í legurnar og fóðringarnar.
3. Þurrkið umframfeiti af.

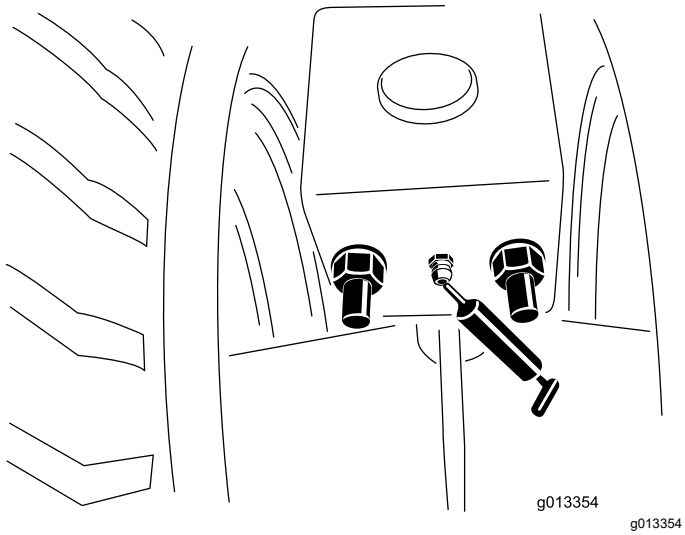


**Mynd 54**

Smurkoppar (að framan og aftan, vinstra og hægra megin).

## Hjólalegur smurðar

### Valfrjáls dráttarvagn

**Viðhaldstími:** Á 300 klukkustunda fresti/Árlega (hvort sem verður á undan)

Hreinsið hjólalegurnar.

# Skoðun á hjólbörðum og hjólum

## Valfrjáls dráttarvagn

**Viðhaldstími:** Fyrir hverja notkun eða daglega

- Athugið loftþrýsting í hjólbörðum dráttartækisins daglega. Frekari upplýsingar eru í *notendahandbókinni* fyrir dráttartækið.
- Stillið loftþrýstinginn í hjólbörðum valfrjálsa dráttarvagnsins á 69 kPa (10 psi), eða eins og framleiðandi hjólbarðans ráðleggur.
- Leitið að miklum skemmdum eða sliti á hjólbörðunum.
- Tryggið að felgurærnar séu vel hertar og að enga vanti.

# Öryggi tengt vökvakerfi

- Tryggið að allar vökvaslöngur og -leiðslur séu í góðu ásigkomulagi og að öll vökvatengi séu vel hert áður en þrýstingi er hleypt á vökvakerfið.
- Leitið tafarlaust til læknis ef glussi sprautast undir húð. Læknir verður að fjarlægja glussa sem kemst undir húð með skurðaðgerð innan nokkurra klukkustunda frá slysi.
- Haldið líkama og höndum í öruggri fjarlægð frá hárfínum leka eða stútum sem sprauta út glussa undir miklum þrýstingi.
- Notið bylgjupappa eða pappír til að finna glussaleka.
- Losið allan þrýsting af vökvakerfinu áður en unnið er við það.

# Forskrift fyrir glussa

Vinnuvélin kemur frá verksmiðjunni fyllt með fyrsta flokks glussa. Athugið stöðu glussans áður en vinnuvélin er ræst í fyrsta skipti og daglega eftir það. Ráðlagður glussi fyrir glussaskipti er eftirfarandi:

**Toro Premium Transmission/Hydraulic Tractor Fluid**
(fæst í 19 lítra fötum eða 208 lítra tunnum. Hlutanúmer má finna í varahlutaskrá eða hjá dreifingaraðila Toro.)

Aðrar gerðir glussa: Ef tilgreindur glussi er ekki í boði er hægt að nota aðrar gerðir alhliða UTHF-glussa en þeir mega þó eingöngu vera **hefðbundnir jarðolíuglussar**, ekki tilbúnir eða lífbrjótanlegir. Forskriftirnar verða að falla innan uppgefins sviðs fyrir alla efniseiginleika og glussinn þarf að uppfylla uppgefna iðnaðarstaðla. Leitið upplýsinga hjá söluaðila glussa um hvort glussinn uppfylli þessar forskriftir.

**Ath.:** Toro tekur ekki ábyrgð á skemmdum vegna notkunar rangrar gerðar af glussa og því skal eingöngu nota vörur frá áreiðanlegum framleiðendum sem geta ábyrgst vörur sínar.

| Efniseiginleikar: | |
|---|---|
| Seigja, ASTM D445 | cSt @ 40°C 55 til 62 |
| Seigjustuðull, ASTM D2270 | 140 til 152 |
| Rennslismark, ASTM D97 | -37°C til -43°C |
| Forskriftir iðnaðarstaðla::<br>API GL-4, AGCO Powerfluid 821 XL, Ford New Holland FNHA-2-C-201.00, Kubota UDT, John Deere J20C, Vickers 35VQ25 og Volvo WB-101/BM | |

**Ath.:** Margar gerðir glussa eru nánast litlausar og því erfitt að greina þær við leka. Rautt litarefni fyrir glussa er í boði í 20 ml flöskum. Ein flaska dugar fyrir 15 til 22 l af glussa. Pantið hlutarnr. 44-2500 frá viðurkenndum dreifingaraðila Toro.

# Vökvakerfið skoðað

**Viðhaldstími:** Fyrir hverja notkun eða daglega

- Leitið eftir leka í vökvakerfinu. Ef leki finnst skal herða tengið eða skipta út eða gera við skemmda hlutinn.
- Leitið eftir sliti eða sýnilegum skemmdum á vökvaslöngum.
- Kannið stöðu glussans í geyminum fyrir vinnuvélar með valfrjálsu vökvaknúnu afleininguna. Fyllið á geyminn, ef þörf er á.
- Athugið stöðu glussans í dráttartækinu fyrir vinnuvélar sem nota vökvaafl frá dráttartækinu. Frekari upplýsingar eru í *notendahandbókinni* fyrir dráttartækið.

# Viðhaldi sinnt á botni og skammtara

## Afturhlerinn skoðaður

**Viðhaldstími:** Fyrir hverja notkun eða daglega

Athugið hvort stillanlegur hluti afturhlerans opnist og lokist án þess að festast.

## Geymsla og skoðun á upphækkanlegu fótunum

**Viðhaldstími:** Fyrir hverja notkun eða daglega

- Geymið upphækkanlega fætur í uppréttri stöðu fyrir akstur. Á beintengda Truckster-vagninum skal geyma upphækkanlegu fæturna aftan á vinnuvélinni.
- Athugið hvort krókpinninn og upphækkanlegi fóturinn séu skemmdir og að öryggispinninn sé á sínum stað. (Skiptið um öryggispinna ef þá vantar eða þeir eru skemmdir).
- Athugið hvort króktengingarnar séu vel hertar.

## Skoðun á öðrum íhlutum

**Viðhaldstími:** Fyrir hverja notkun eða daglega

- Leitið eftir sliti á tönnum disksins í tvöfalda dreifibúnaðinum. Skiptið þeim út þegar slit er orðið mikið.
- Leitið eftir sprungumyndun eða tæringu í húsi tvöfalda dreifibúnaðarins. Skiptið um slitplötur eftir þörfum.
- Athugið hvort öryggismerkingar séu óskemmdar og læsilegar. Ef ekki skal skipta þeim út.

# Viðhaldi sinnt á færibandinu

## Þétti færibandsins og þétti afturhlerans skoðað

**Viðhaldstími:** Fyrir hverja notkun eða daglega

- Leitið eftir sliti eða skemmdum á öllum gúmmíþéttum. Skiptið um þétti eða gerið við þau ef þau fara að leka.
- Athugið og stillið sköfuna fyrir hreinsun færibandsins. Gangið úr skugga um að skafan snerti færibandið yfir alla breiddina.

## Skoðun á færibandinu og keflunum

- Gangið úr skugga um að færibandið færist beint yfir keflin og renni ekki til – lagfærið það ef þörf krefur; sjá Stefna færibandsins stillt (síða 40).
- Leitið eftir sliti eða sýnilegum skemmdum á legum keflanna að framan og aftan á tveggja mánaða fresti.
- Athugið ástand og strekkingu drifkeðjunnar og keðjuhjólanna.

  ***Mikilvægt:*** **Leitið að föstu efni milli botns færibandsins, færibandsins og keflanna. Frekari upplýsingar eru í Vinnuvélin þrifin (síða 40).**

## Strekking færibands stillt

Strekkið aðeins færibandið ef það rennur af, ef því hefur verið skipt út eða ef það hefur verið losað til að skipta um aðra íhluti.

1. Setjið stýriborða færibandsins í brautir keflanna að framan og aftan.
2. Herðið stillirærnar tvær á færibandinu jafnt þar til færibandið liggur þétt að.

   **Ath.:** Fjarlægið hlífina á millikeflinu að framan og hlífina á rennunni að aftan.
3. Fullhlaðið vinnuvélina með þyngsta efninu sem áætlað er að nota.
4. Haldið enda strekkistangarinnar kyrrum með lyklunum tveimur og losið síðan stoppróna, sem er róin sem er næst enda stangarinnar (Mynd 55).

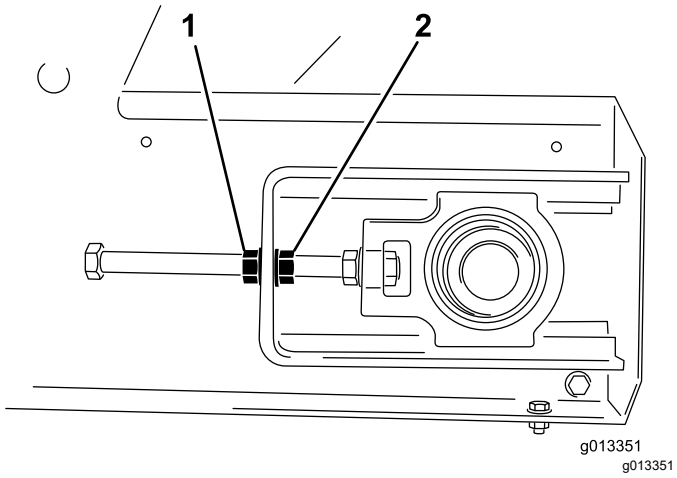


**Mynd 55**

1. Stoppró
2. Stilliró

5. Kveikið á færibandinu og athugið hvort beltið renni af.
6. Ef svo er skal stöðva færibandið og herða báðar stillirærnar um hálfan snúning. Ekki ofherða það.
7. Endurtakið skref 5 og 6 þar til færibandið hættir að renna af.
8. Herðið stopprærnar og setjið upp gulu öryggishlífarnar

## Stefna færibandsins stillt

Færibandakerfið stjórnar stefnu sinni sjálft. Bæði fremri og aftari keflin eru með gróp í miðjunni fyrir stýriborða færibandsins. Stundum færist færibandið upp úr grópunum. Gerið eftirfarandi til að stilla stefnu færibandsins:

1. Ákvarðið til hvorrar hliðar beltið leitar.
2. Takið öryggishlífarnar af báðum framhornunum.
3. Haldið enda strekkistangarinnar kyrrum, þeim megin sem færibandið leitar til, losið stoppróna og herðið síðan stilliróna um tvær hliðar á rónni (Mynd 55).
4. Herðið báðar stopprærnar og kveikið á færibandinu.
5. Fylgist með stefnunni. Endurtekið ofangreind skref þar til færibandið fer aftur í rétta stöðu.

   ***Mikilvægt:*** **Sýnið þolinmæði! Ekki ofherða færibandið.**

6. Setjið báðar öryggishlífarnar upp.

# Vinnuvélin þrifin

Salt, tjara, trjákvoða, áburður eða íðefni geta skemmt lakkið á vinnuvélinni. Þvoið þessi óhreinindi af eins fljótt og hægt er með hreinsiefni og vatni. Hugsanlega þarf að nota önnur hreinsiefni eða leysa, en gangið úr skugga um að þessi efni megi nota á lakkaða fleti.

**⚠ VIÐVÖRUN**

**Eldfimir vökvar og hreinsiefni sem gefa frá sér eitraðar gufur eru hættuleg heilsu manna.**

**Ekki nota eldfima vökva eða hreinsiefni sem gefa frá sér eitraðar gufur. Fylgið tilmælum framleiðanda.**

***Mikilvægt:*** **Ekki nota háþrýstidælu. Hún getur fjarlægt lakk, öryggismerkingar og smurfeiti og einnig skemmt íhluti.**

1. Fjarlægið aukabúnaðinn fyrir þrif og þvoið hann sér.
2. Fjarlægið þráðlausu fjarstýringuna.
3. Þvoið yfirbyggingu vinnuvélarinnar með volgu vatni og mildu hreinsiefni
4. Skolið leifar af hreinsiefnum af með hreinu vatni áður en þær þorna.
5. Fjarlægið sköfusamstæðuna fyrir hreinsun færibandsins aftan á vinnuvélinni (Mynd 56).

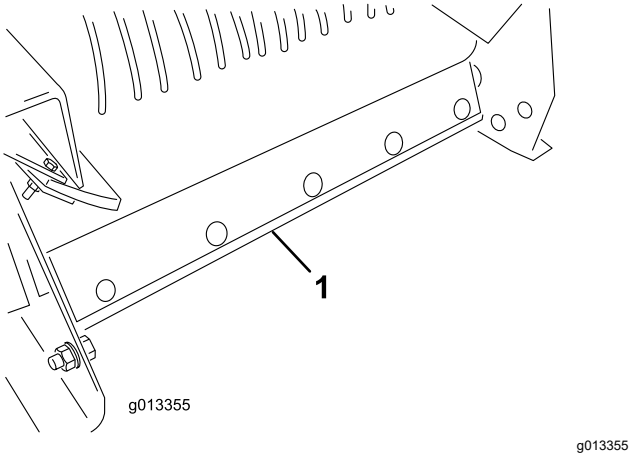


**Mynd 56**

1. Sköfusamstæða fyrir hreinsun færibands

6. Lyftið framhluta vinnuvélarinnar eins hátt og þörf er á.
7. Ef vinnuvélin er á bíl skal nota lyftitjakk dráttartækisins. (Sjá eigendahandbók dráttartækisins.)
8. Ef vinnuvélin er á dráttarvagni eða beintengdum Truckster-vagni skal nota upphækkanlega fótinn á vagninum.

9. Opnið afturhlerann alveg og sprautið vatni inn í skammtarann og á svæðið í kringum afturhlerann. Skoðið hliðarþéttin og skiptið þeim út ef þörf er á.

10. Finnið hreinsunarmerkinguna framan á vinnuvélinni (Mynd 57) og sprautið með garðslöngu í gegnum möskvann á framhlífinni þar til ekkert efni er eftir á undirvagninum (Mynd 58).

    **Ath.:** Þegar hlífarnar eru fjarlægðar fyrir smurningu skal nýta tækifærið til að þvo burt allt efni sem hefur orðið eftir.

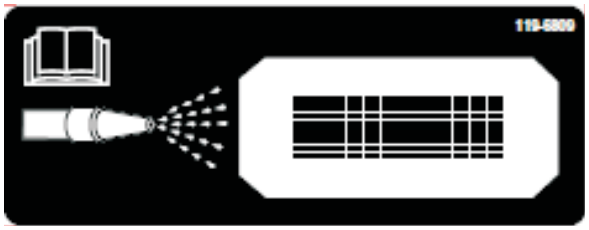


**Mynd 57**

1. Hreinsunarmerking

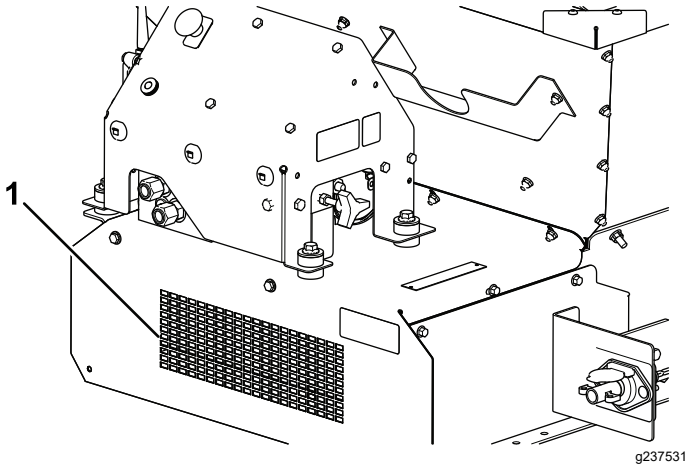


**Mynd 58**

1. Hreinsun að framan

11. Skoðið skammtarann, botnhlífina, færibandið, botninn og keflin til að ganga úr skugga um að allt efni hafi verið hreinsað burt.

12. Látið vinnuvélina síga aftur í venjulega vinnustöðu

13. Setjið upp sköfusamstæðuna fyrir hreinsun færibands. Ýtið festistönginni fyrir sköfuna á færibandið. Gangið úr skugga um að skafan sé eins lóðrétt og hægt er, en snerti þó færibandið.

# Geymsla

Gerið eftirfarandi áður en vinnuvélin er sett í geymslu:

1. Leggið vinnuvélinni á jafnsléttu, setjið stöðuhemilinn á, drepið á vélinni, takið lykilinn úr og bíðið þar til allir hlutar hafa stöðvast áður en stigið er af vinnuvélinni.
2. Þrífið vinnuvélina vandlega. Fjarlægið íhluti ef þörf er á.
3. Fjarlægið þráðlausu fjarstýringuna.
4. Gangið úr skugga um að ýtt sé á neyðarstöðvunarhnappinn.
5. Skoðið allar festingar og herðið, ef þörf er á.
6. Smyrjið alla smurkoppa og snúningspunkta. Þurrkið burtu umframsmurefni.
7. Pússið með fínum sandpappír og blettið í lakkaða fleti sem hafa rispast, tærst eða flísast hefur úr.
8. Geymið vinnuvélina innandyra, ef það er hægt.

# Bilanaleit

## Bilunarkóðar athugaðir

### Gerð 44751

Ef LED-ljósið fyrir bilanagreiningu gefur til kynna kerfisbilun skal skoða bilunarkóðana til að ákvarða hvað sé bilað í vinnuvélinni; sjá Virkni LED-ljóss fyrir bilanagreiningu (síða 16).

#### Tafla yfir bilunarkóða

| Kóði | Blikkmynstur LED-ljóss | Hegðun | Nánari upplýsingar |
|---|---|---|---|
| Bilanir í vinnuvél | | | |
| 11 | Eitt blikk, hlé, eitt blikk, langt hlé og þetta síðan endurtekið | Samskipti við grunneiningu rofnuðu. | Tengillinn er ekki í sambandi, finnið og stingið lausa eða aftengda tengli rafleiðslukerfisins í samband. |
| | | | Eitthvað er að rafleiðslukerfinu; hafið samband við dreifingaraðila Toro. |
| | | | Grunneiningin er biluð; hafið samband við dreifingaraðila Toro. |
| 12 | Eitt blikk, hlé, tvö blikk, langt hlé og þetta síðan endurtekið | Útgáfa grunneiningar og/eða þráðlausu fjarstýringarinnar passa ekki saman | Rangur hugbúanaður er uppsettur (setjið upp rétta hugbúnaðinn úr greiningareiginleika Toro). Hafið samband við dreifingaraðila Toro. |
| 13 | Eitt blikk, hlé, þrjú blikk, langt hlé og þetta síðan endurtekið | Röng þráðlaus fjarstýring – ekki innleidd í RevA | Röng vara tengd við þráðlausu fjarstýringuna (þ.e. reynt er að stjórna ProPass-einingu með þráðlausri fjarstýringu fyrir MH-400) |

## Greiningarstilling opnuð og kóðarnir skoðaðir

1. Ýtið NEYÐARSTÖÐVUNARHNAPPINUM niður til að taka rafmagnið af.
2. Togið tappann af hliðtengdu greiningartenglunum tveimur (Mynd 59, A).
3. Tengið hliðtengdu greiningartenglana saman (Mynd 59, B).

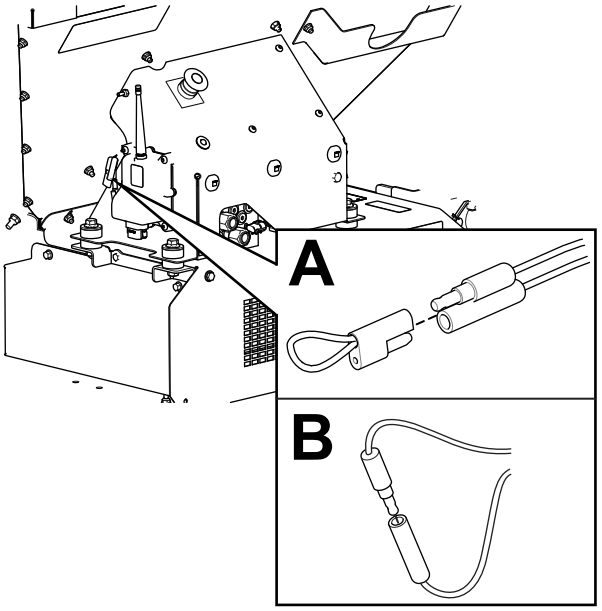


g238424

**Mynd 59**

4. Togið NEYÐARSTÖÐVUNARHNAPPINN upp til að hleypa rafmagni á.

5. Teljið fjölda blikka til að finna rétta bilunarkóðann. Notið síðan töfluna yfir bilunarkóða til að finna rót vandans.

   **Ath.:** Ef margar villur koma upp blikkar ljósið fyrir báðar villurnar, síðan kemur langt hlé og blikkröðin er endurtekin.

## Bilunarkóði endurstilltur

Þegar vandamálið hefur verið leyst skal endurstilla bilunarkóðana með því að aftengja greiningartenglana og tengja þá aftur. Ljósið fyrir bilanagreiningu blikkar samfellt í 1 Hz (1 blikk á sekúndu).

## Greiningarstillingu lokað

1. Ýtið NEYÐARSTÖÐVUNARHNAPPINUM niður til að taka rafmagnið af; sjá Neyðarstöðvunarhnappur (síða 16).
2. Aftengið hliðtengdu greiningartenglana (Mynd 59, B).
3. Ýtið tappanum á hliðtengdu greiningartenglana tvo (Mynd 59, A).
4. Togið NEYÐARSTÖÐVUNARHNAPPINN upp til að hleypa rafmagni á.

# Skilaboð þráðlausu fjarstýringarinnar

## Gerð 44751

### Skilaboðatafla

| Birt skilaboð | Lýsing |
|---|---|
| ASSOC PENDING | Tengingu hefur ekki verið náð. |
| ASSOC ACTIVE | Verið er að reyna að tengja. |
| POWER UP BASE | Ræsa grunneiningu. |
| ASSOC PASS | Tenging tókst. |
| ASSOC EXIT | Tengingarstillingu lokað. |
| ASSOC FAIL | Tenging mistókst. |
| PRESS STORE | Ýtið á hnappinn VISTA. |
| ALL STORE | Öll núverandi gildi eru vistuð í virka vinnuminninu. |
| OPTION STORE | Núverandi stilling fyrir aukabúnað er vistuð í virka vinnuminninu. |
| BELT STORE | Núverandi stilling fyrir færiband er vistuð í virka vinnuminninu. |
| PRESET 1 STORE | Núverandi stilling fyrir forstillingu 1 er vistuð í virka vinnuminninu. |
| PRESET 2 STORE | Núverandi stilling fyrir forstillingu 2 er vistuð í virka vinnuminninu. |
| PRESET 3 STORE | Núverandi stilling fyrir forstillingu 3 er vistuð í virka vinnuminninu. |
| WAITING FOR BASE | Þráðlausa fjarstýringin býður eftir svari frá grunneiningunni. |
| HOPPER UP | Þráðlausa fjarstýringin sendir skipun um að lyfta skammtaranum. |
| HOPPER DOWN | Þráðlausa fjarstýringin sendir skipun um að láta skammtarann síga. |
| PROPASS REV XX | Varan sem kerfið á að stjórna. |
| MH400 REV XX | Varan sem kerfið á að stjórna. |
| BAT XX%<br>Battery X.X V | Endingartími rafhlöðu í prósentum.<br>Endingartími rafhlöðu í voltum. |
| CHANNEL X | Rásin sem kerfið notar. |
| HH ID XXXXXX | Auðkenni þráðlausu fjarstýringarinnar. |
| BASE ID XXXXXX | Auðkenni grunneiningarinnar |
| FLR XX%<br>OPT XX% | Hraði færibands í prósentum.<br>Hraði aukabúnaðar í prósentum. |

## Skilaboðatafla (cont'd.)

| Birt skilaboð | Lýsing |
|---|---|
| FLRS XX%<br>OPTS XX% | Sýnir vistaðan venjulegan hraða færibands og aukabúnaðar með 0% skipun úttaks, gerir stjórnandanum kleift að ákveða að nota núverandi stillingu eða breyta henni. |
| FLR OFF<br>OPT OFF | Sýnir stöðu færibands og aukabúnaðar þegar slökkt er á þeim. |
| SERVICE ACTIVE | Þjónustuverkfærið er virkt. |
| SERVICE NO APP | Þjónustan hefur ekkert gilt forrit til að keyra. |

# Athugasemdir:

## Persónuverndaryfirlýsing fyrir Evrópu

Upplýsingarnar sem Toro safnar
Toro Warranty Company (Toro) leggur áherslu á persónuvernd þína. Til að geta afgreitt ábyrgðarkröfur viðskiptavina og haft samband við þá vegna innköllunar vöru óskum við eftir því að viðskiptavinir okkar deili með okkur tilteknum persónuupplýsingum, annaðhvort beint eða í gegnum næsta útibú eða söluaðila Toro.

Ábyrgðarkerfi Toro er vistað á netþjónum utan Bandaríkjanna þar sem persónuverndarlög kunna að vera slakari en í landi viðskiptavinarins.

ÞEGAR VIÐSKIPTAVINUR DEILIR PERSÓNUUPPLÝSINGUM MEÐ OKKUR SAMÞYKKIR VIÐKOMANDI VINNSLU ÞEIRRA EINS OG HENNI ER LÝST Í ÞESSARI PERSÓNUVERNDARYFIRLÝSINGU.

Hvernig Toro notar upplýsingar
Toro kann að nota persónuupplýsingar viðskiptavinar til að vinna ábyrgðarkröfur, hafa samband við viðkomandi vegna innköllunar vöru og á annan hátt sem við tilgreinum nánar fyrir viðskiptavini. Toro kann að deila upplýsingum viðskiptavina með hlutdeildarfélögum Toro, söluaðilum eða öðrum samstarfsaðilum í tengslum við þetta. Við munum aldrei selja persónuupplýsingar viðskiptavina öðru fyrirtæki. Við áskiljum okkur rétt til að birta persónuupplýsingar til að fara eftir viðeigandi lögum og í tengslum við beiðnir viðeigandi yfirvalda, til að tryggja að kerfin okkar virki rétt eða til að verja okkur eða aðra notendur.

Geymsla persónuupplýsinga
Við geymum persónuupplýsingar viðskiptavina eins lengi og við þurfum í þeim tilgangi sem þeim var fyrst aflað fyrir eða af öðrum lagalegum ástæðum (svo sem reglufylgni) eða eins og krafist er samkvæmt lögum.

Áhersla Toro á öryggi persónuupplýsinga viðskiptavina
Við grípum til viðeigandi ráðstafana til að verja öryggi persónuupplýsinga viðskiptavina. Við grípum einnig til ráðstafana til að tryggja nákvæmni og rétta stöðu persónuupplýsinga.

Aðgangur að og leiðrétting á persónuupplýsingum
Ef viðskiptavinur vill fara yfir eða leiðrétta persónuupplýsingar sínar skal viðkomandi hafa samband við okkur í gegnum netfangið legal@toro.com.

## Áströlsk neytendalöggjöf

Viðskiptavinir í Ástralíu geta fundið upplýsingar sem tengjast ástralskri neytendalöggjöf annaðhvort í umbúðunum eða hjá næsta söluaðila Toro.

# Upplýsingar um viðvörun vegna tillögu 65 í Kalifornía (California Proposition 65)

## Hvaða viðvörun er þetta?

Mögulega sérðu vöru til sölu með viðvörunarmerkingu á borð við eftirfarandi:

**VIÐVÖRUN:** Hætta á krabbameini og skaða á æxlunarfærum – www.p65Warnings.ca.gov.

## Hvað er tillaga 65?

Tillaga 65 nær til allra fyrirtækja sem starfa í Kalifornía, selja vörur í Kalifornía eða framleiða vörur sem kunna að vera seldar eða keyptar í Kalifornía. Samkvæmt henni skal ríkisstjóri Kalifornía viðhalda og birta lista yfir íðefni sem vitað er að valdi krabbameini, fæðingargöllum og/eða öðrum æxlunarskaða. Listinn er uppfærður árlega og inniheldur hundruð íðefna sem finna má í mörgum hversdagslegum hlutum. Tilgangur tillögu 65 er að upplýsa almenning um váhrif þessara íðefna.

Tillaga 65 bannar ekki sölu vara sem innihalda þessi íðefni en krefst þess í stað að viðvaranir séu settar á vörur, vöruumbúðir eða fylgiskjöl viðkomandi vara. Enn fremur gefur viðvörun á grunni tillögu 65 ekki til kynna að vara brjóti gegn öryggisstöðlum eða -kröfum vara. Yfirvöld Kalifornía hafa í raun útskýrt að viðvörun á grunni tillögu 65 jafngildi ekki ákvörðun á grunni reglugerða um hvort vara er „örugg“ eða „óörugg“. Mörg þessara íðefna hafa verið notuð í hversdagslegum vörum um árabil án skráðs skaða. Frekari upplýsingar er að finna áhttps://oag.ca.gov/prop65/faqs-view-all.

Viðvörun á grunni tillögu 65 þýðir að fyrirtæki hefur annaðhvort (1) metið váhrifin og komist að þeirri niðurstöðu að hættustig sé hverfandi; eða (2) hefur valið að birta viðvörunina vegna þess að íðefni af listanum er til staðar án þess að váhrifin hafi verið metin.

## Gilda þessi lög alls staðar?

Viðvaranir á grunni tillögu 65 eru eingöngu áskildar samkvæmt lögum Kalifornía. Þessar viðvaranir er að finna víðs vegar um Kalifornía, í mismunandi samhengi, þar á meðal en ekki takmarkað við á veitingastöðum, kjörbúðum, hótelum, skólum og spítölum og á ýmis konar vörum. Við þetta bætist að sumar netverslanir og vörulistaverslanir birta viðvaranir á grunni tillögu 65 á vefsvæðum sínum og í vörulistum.

## Hvernig standa viðvaranir Kalifornía í samanburði við mörk í landslögum?

Staðlar tillögu 65 eru oft mun strangari en í landslögum og alþjóðlegum stöðlum. Ýmis efni krefjast viðvörunar á grunni tillögu 65 í mun minni styrk en krafist er samkvæmt bandarískum landslögum. Til dæmis eru mörk tillögu 65 fyrir viðvörun vegna blýs 0,5 µg/dag, sem er mun lægra en samkvæmt bandarískum landslögum og alþjóðlegum stöðlum.

## Af hverju bera ekki allar sambærilegar vörur viðvörunina?

- Vörur sem seldar eru í Kalifornía þarf að merkja samkvæmt tillögu 65 á meðan ekki þarf að merkja sambærilegar vörur sem seldar eru annars staðar.
- Fyrirtæki sem nær samkomulagi vegna málsóknar á grunni tillögu 65 þarf mögulega að merkja vörur sínar með viðvörunum á grunni tillögu 65 en önnur fyrirtæki sem framleiða samsvarandi vörur þurfa þess ekki.
- Ekki er samræmi í því hvernig tillögu 65 er framfylgt.
- Fyrirtæki kunna að sleppa því að nota þessar viðvaranir vegna þess að viðkomandi fyrirtæki telja sig ekki þurfa þess samkvæmt tillögu 65; það að vara sé ekki með viðvörun merkir ekki að viðkomandi vara sé án þeirra íðefna og í þeim styrk sem listinn segir til um.

## Af hverju notar Toro þessa viðvörun?

Toro hefur kosið að veita neytendum eins miklar upplýsingar og hægt er til að þeir geti tekið upplýstar ákvarðanir um vörurnar sem þeir kaupa og nota. Toro notar þessar viðvaranir í tilteknum tilvikum vegna þess að það veit af tilvist eins eða fleiri skráðra íðefna án þess að leggja mat á váhrif, þar sem ekki fylgja öllum skráðum íðefnum upplýsingar um váhrifamörk. Þótt váhrif af völdum vara frá Toro kunni að vera hverfandi eða langt innan þeirra marka sem segja til um hverfandi hættu hefur Toro ákveðið að kjósa frekar meiri aðgát en minni og valið að nota viðvaranir á grunni tillögu 65. Enn fremur skal hafa í huga að ef Toro birtir ekki þessar viðvaranir kann það að verða lögsótt af Kaliforníuríki eða einkaaðilum sem framfylgja vilja tillögu 65 og gert að greiða umtalsverðar sektir.

# Ábyrgð Toro

Takmörkuð tveggja ára ábyrgð

## Skilmálar og vörur sem falla undir ábyrgð

Toro Company og tengdur aðili þess, Toro Warranty Company ábyrgjast sameiginlega gagnvart þér, samkvæmt samkomulagi á milli þessara tveggja aðila, að Toro-varan („vara“) þín sé laus við efnis- og smíðagalla í tvö ár eða 1500 vinnustundir*, hvort sem kemur á undan. Þessi ábyrgð nær til allra vara nema loftunarbúnaðar (sjá aðskildar ábyrgðaryfirlýsingar fyrir þær vörur). Komi upp tilvik sem falla undir ábyrgð önnumst við viðgerð á vörunni þér að kostnaðarlausu, þar með talið greining, vinna, varahlutir og flutningur. Þessi ábyrgð tekur gildi þegar varan er afhent fyrsta kaupanda.
* Varan er búin vinnustundamæli.

## Leiðbeiningar um hvernig skal nálgast ábyrgðarþjónustu

Þú berð ábyrgð á að tilkynna dreifingaraðila eða vottuðum söluaðila sem þú keyptir vöruna frá um ábyrgðartilvik um leið og það kemur í ljós. Ef þú þarfnast aðstoðar við að finna næsta dreifingaraðila eða vottaða söluaðila eða ef þú hefur spurningar um ábyrgðarréttindi þín eða skyldur geturðu haft samband við okkur á:

Toro Commercial Products Service Department
Toro Warranty Company
8111 Lyndale Avenue South
Bloomington, MN 55420-1196

952–888–8801 eða 800–952–2740
Netfang: commercial.warranty@toro.com

## Skyldur eiganda

Sem eigandi vörunnar berð þú ábyrgð á nauðsynlegu viðhaldi og stillingum sem lýst er í *notendahandbókinni.* Ef reglubundið viðhald og stillingar eru ekki framkvæmd er möguleiki á að ábyrgð falli úr gildi.

## Hlutir og ástand sem ekki fellur undir ábyrgð

Ekki eru allar bilanir sem upp koma innan ábyrgðartímabilsins vegna efnis- eða smíðagalla. Þessi ábyrgð nær ekki yfir eftirfarandi:

- Bilanir í vöru sem rekja má til notkunar varahluta sem ekki eru frá Toro eða uppsetningar og notkunar viðbóta eða aukahluta og vara sem ekki eru frá Toro. Hugsanlega býður framleiðandi þessara hluta upp á að sína eigin ábyrgð.
- Bilanir í vöru sem rekja má til þess að ráðlögðu viðhaldi og/eða stillingum var ekki sinnt. Ef Toro-vörunni er ekki viðhaldið í samræmi við ráðlagt viðhald í *notendahandbókinni* kann ábyrgðarkröfum að verða hafnað.
- Bilanir í vöru sem rekja má til misnotkunar, hirðulausrar eða ógætilegrar notkunar.
- Íhluti sem slitna við notkun, nema þeir reynist gallaðir. Dæmi um varahluti sem eru notaðir, eða gernýttir, við hefðbundna notkun eru, en ekki takmarkaðir við, bremsuklossar og -borðar, kúplingsborðar, hnífar, kefli, rúllur og legur (einangraðar og smurðar), fastir hnífar, kerti, eltihjól og legur, hjólbarðar, síur, reimar og tilteknir úðaraíhlutir á borð við himnur, stúta og einstefnuloka o.s.frv.
- Bilanir vegna utanaðkomandi þátta. Aðstæður sem teljast til utanaðkomandi þátta teljast vera, en eru ekki takmarkaðar við, geymsluvenjur, mengun, notkun ósamþykkts eldsneytis, kælivökva, smurefni, íblöndunarefni, áburð, vatn eða íðefni o.s.frv.
- Bilanir eða skert afköst vegna notkunar eldsneytis (t.d. bensíns, dísilolíu eða lífdísils) sem ekki uppfyllir viðeigandi iðnaðarstaðla.
- Eðlilegan hávaða, titring, slit og tæringu.
- Eðlilegt slit telst t.d., en er ekki takmarkað við, skemmdir á sætum vegna slits eða svörfunar, slit á máluðum flötum, rispur á merkingum eða rúðum o.s.frv.

## Íhlutir

Íhlutir sem skipta þarf um í tengslum við nauðsynlegt viðhald falla undir ábyrgð fram að þeim tíma sem skipta þarf um þá samkvæmt reglubundnu viðhaldi. Íhlutir sem skipt er út í tengslum við þessa ábyrgð falla undir ábyrgð út gildistíma upprunalegrar ábyrgðar vörunnar og þeir eru eign Toro. Toro tekur lokaákvörðun um hvort á að gera við fyrirliggjandi íhlut eða samstæðu eða hvort skipta eigi um hana. Toro kann að nota endurgerða varahluti við viðgerðir sem falla undir ábyrgð.

## Ábyrgð á Li-ion djúphleðslurafhlöðu:

Li-ion djúphleðslurafhlöður eru með tiltekinn heildarfjölda kílówattstunda sem þær geta afkastað út endingartíma sinn. Notkun, hleðsla og viðhald geta lengt eða dregið úr endingartíma rafhlöðunnar. Þegar rafhlöður eru notaðar í þessari vöru minnkar sú vinna sem hægt er að sinna á milli hleðslulota þar til á endanum að rafhlaðan heldur ekki lengur hleðslu. Skipti á úrsérgengnum rafhlöðum, eftir eðlilega notkun, er á ábyrgð eiganda vörunnar. Hugsanlega þarf að skipta um rafgeymi innan hefðbundins ábyrgðartímabils vörunnar á kostnað eiganda. Athugið: (eingöngu Li-ion rafhlöður): Li-ion rafhlaða er eingöngu með hlutfallslega ábyrgð á varahlutum frá og með þriðja ári og út það fimmta, á grunni vinnustunda og kílówattstunda. Frekari upplýsingar er að finna í *notendahandbókinni*.

## Eigandi greiðir fyrir viðhald

Vélarstilling, smurning, þrif og bón, síuskipti, kælivökvaskipti og framkvæmd reglulegs viðhalds er á meðal hefðbundinnar þjónustu sem sinna þarf á vörum Toro og sem er á kostnað eigandans.

## Almennir skilmálar

Viðgerð hjá vottuðum dreifingar- eða söluaðila Toro er þitt eina úrræði samkvæmt þessari ábyrgð.

**Hvorki Toro Company né Toro Warranty Company bera ábyrgð á óbeinu, tilfallandi eða afleiddu tjóni vegna notkunar Toro-vara sem undir þessa ábyrgð falla, þar á meðal kostnaði eða útgjöldum vegna staðgöngubúnaðar eða þjónustu á bilunartíma eða stöðvunar fram að lokum viðgerða samkvæmt þessari ábyrgð. Engin önnur bein ábyrgð er í boði, utan útblástursábyrgðarinnar sem vísað er til hér að neðan, ef hún á við. Allar óbeinar ábyrgðir á söluhæfi og notagildi takmarkast við endingartíma þessarar beinu ábyrgðar.**

Sum ríki leyfa ekki takmörkun á ábyrgð vegna tilfallandi eða afleidds tjóns, eða takmörkun á því hversu lengi óbein ábyrgð er í gildi, og því kunna takmarkanirnar hér á undan ekki að gilda um þig. Þessi ábyrgð veitir eiganda sérstök lagaleg réttindi, auk annarra mögulegra réttinda sem kunna að vera mismunandi á milli ríkja.

## Varðandi ábyrgð á vél:

Útblástursstjórnkerfi vörunnar þinnar kann að falla undir aðskilda ábyrgð sem uppfyllir kröfur Umhverfisverndarstofnunar Bandaríkjanna (EPA) og/eða loftslagsráðs Kalifornía (CARB). Vinnustundamörk sem gefin eru upp hér á undan tengjast ekki ábyrgð útblástursstjórnkerfisins. Frekari upplýsingar eru í ábyrgðaryfirlýsingu Kalifornía fyrir útblástursstjórnkerfi sem fylgir vörunni eða sem er að finna í fylgiskjölum vélarframleiðanda

## Önnur lönd en Bandaríkin eða Kanada

Viðskiptavinir sem kaupa Toro-vörur sem fluttar er út frá Bandaríkjunum eða Kanada skulu hafa samband við viðkomandi dreifingaraðila (söluaðila) Toro vegna upplýsinga um ábyrgð í viðkomandi landi, héraði eða ríki. Ef þú ert af einhverjum sökum óánægð(ur) með þjónustu dreifingaraðilans eða átt í erfiðleikum með að nálgast ábyrgðarupplýsingar skaltu hafa samband við innflytjanda Toro.