Form No. 3445-693 Rev A

Count on it.

Návod k obsluze

Hnací jednotka Sand Pro® 2040Z

Číslo modelu 08706—Výrobní číslo 403300001 a vyšší

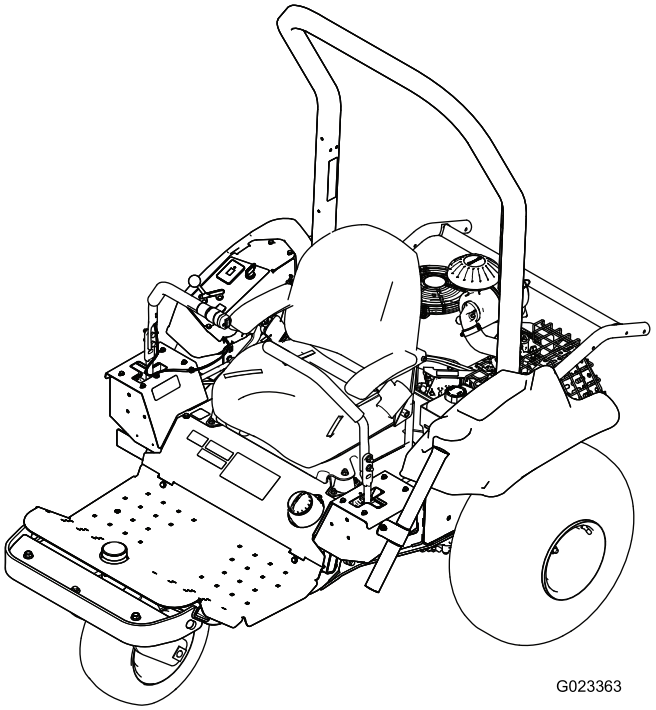

Zaregistrujte svůj výrobek na adrese www.Toro.com.
Překlad originálu (CS)

CE

3445-693

Tento výrobek splňuje všechny relevantní směrnice Evropské unie. Podrobné informace naleznete v Prohlášení o shodě k tomuto výrobku.

Použití nebo provoz motoru v zalesněných, křovinatých nebo travnatých místech bez řádně funkčního a udržovaného lapače jisker (jak je uvedeno v oddílu 4442) nebo motoru, který není vhodným způsobem zkonstruován, vybaven a udržován k zajištění prevence vzniku požáru, je porušením oddílu 4442 a 4443 zákona o veřejných zdrojích státu Kalifornie.

Vzhledem k tomu, že v některých oblastech platí místní, státní nebo federální předpisy, jež vyžadují použití lapače jisker na motoru tohoto stroje, na přání je k dispozici lapač jisker. Pokud vyžadujete lapač jisker, obraťte se na autorizovaného servisního prodejce společnosti Toro.

Přiložená provozní příručka k motoru obsahuje informace o předpisech pro ochranu životního prostředí vydaných organizacemi EPA (US Environmental Protection Agency) a Řízení kontroly emisí státu Kalifornie (California Emission Control Regulation) a týkajících se emisních systémů, údržby a záruky. Náhradní provozní příručku k motoru je možné objednat u výrobce motoru.

⚠ DŮLEŽITÉ UPOZORNĚNÍ

CALIFORNIA
Důležité upozornění, poučka 65

Výfukové plyny tohoto výrobku obsahují chemikálie, které podle znalostí státu Kalifornie mohou způsobit rakovinu, vrozené vady a jiná poškození spojená s reprodukčním systémem.

Vývody baterie, svorky a související příslušenství obsahují olovo a slouceniny olova, tj. chemikálie, které jsou ve státe Kalifornie známy jako látky škodlivé pro reprodukcní orgány a vyvolávající rakovinu. Po manipulaci s baterií si rádne omyjte ruce.

Používání tohoto výrobku může způsobit vystavení účinkům chemikálií, které jsou státu Kalifornie známy jako karcinogenní, mutagenní nebo reprotoxické.

Úvod

Tento stroj je užitkové zařízení se sedačkou řidiče, které je určeno k použití najímanými profesionálními pracovníky pro komerční účely. Sloužit by měl především k úpravě písečných bunkrů na udržovaných golfových hřištích a komerčních pozemcích.

Přečtěte si pečlivě následující informace. Dozvíte se, jak správně výrobek používat a jak jej udržovat. Dále získáte informace, jak zabránit poškození výrobku a úrazu při práci s ním. Za správný a bezpečný provoz výrobku nese odpovědnost majitel.

Na stránkách www.Exmark.com najdete informace o bezpečnosti výrobku, podklady pro zaškolení obsluhy a informace o příslušenství. Můžete zde také vyhledat prodejce výrobků Toro nebo zaregistrovat svůj výrobek.

Kdykoli budete potřebovat servis, originální náhradní díly Toro nebo další informace, kontaktujte autorizované servisní středisko nebo centrum zákaznických služeb Toro. Připravte si informace o názvu modelu a sériové číslo. Obrázek 1 znázorňuje umístění čísla modelu a sériového čísla na produktu. Tyto údaje zapište do následujícího pole.

Důležité: **Potřebujete-li informace o záruce, náhradních dílech a jiné údaje o výrobku, pomocí mobilního telefonu můžete naskenovat QR kód (dle výbavy) na štítku sériového čísla.**

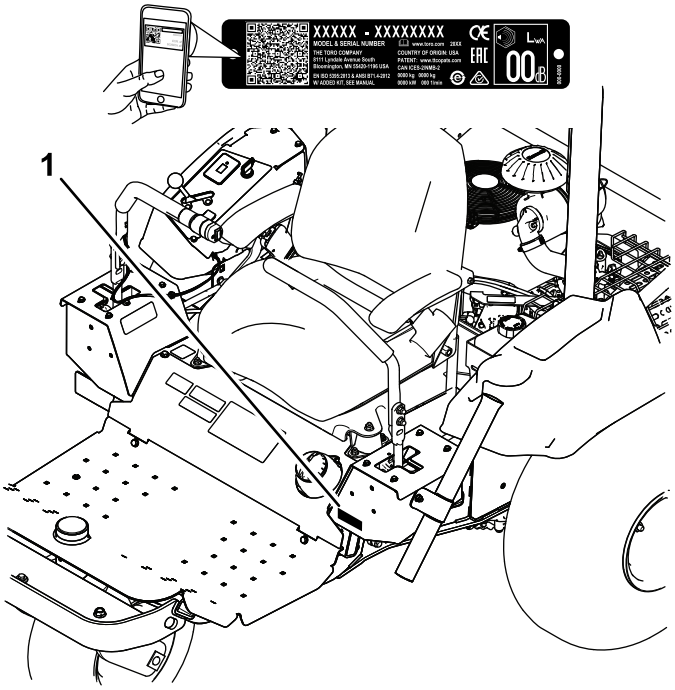

Obrázek 1

1. Umístění čísla modelu a sériového čísla

© 2018—The Toro® Company
8111 Lyndale Avenue South
Bloomington, MN 55420

Navštivte nás na adrese www.Toro.com.
Vytištěno v USA
Všechna práva vyhrazena

Číslo modelu	_____
Výrobní číslo	_____

Tato příručka identifikuje potenciální rizika a uvádí bezpečnostní sdělení označená varovným bezpečnostním symbolem (Obrázek 2) signalizujícím riziko, které může vést k vážnému úrazu nebo usmrcení, nebudete-li doporučená opatření dodržovat.

g000502

Obrázek 2

Varovný bezpečnostní symbol

Ke zdůraznění informací se v této příručce používají dva výrazy. **Důležité** upozorňuje na speciální technické informace a **Poznámka** zdůrazňuje obecné informace, kterým je třeba věnovat zvláštní pozornost.

Obsah

Bezpečnost 4
Obecné bezpečnostní informace 4
Bezpečnostní a instrukční štítky 5
Nastavení 10
1 Demontáž přepravní desky 11
2 Montáž přídavného zařízení 11
3 Montáž předních závaží 11
4 Připojení akumulátoru 12
5 Připevnění servisního štítku CE (pouze CE) 12
6 Montáž ochranného oblouku 13
Součásti stroje 14
Ovládací prvky 14
Technické údaje 16
Přídavná zařízení / příslušenství 16
Před provozem 17
Bezpečnostní kroky před použitím 17
Zajíždění stroje 17
Montáž a demontáž závaží 17
Kontrola hladiny motorového oleje 18
Doplňování paliva do nádrže 19
Kontrola hladiny hydraulické kapaliny 20
Kontrola tlaku v pneumatikách 21
Utahování upevňovacích matic kol 21
Během provozu 21
Bezpečnostní kroky během použití 21
Spuštění a vypnutí motoru 22
Použití parkovací brzdy 23
Použití bezpečnostního blokovacího systému 24
Jízda se strojem 24
Uhrabávání písečného bunkru 26
Po provozu 27
Bezpečnostní kroky po provozu 27
Tlačení nebo vlečení stroje 27
Přeprava vozidla 28
Naložení stroje 28
Instalace bezdrátového měřiče provozních hodin 29
Údržba 30
Bezpečnost při provádění úkonů údržby 30
Doporučený harmonogram údržby 30
Seznam denní údržby 31
Postupy před údržbou stroje 32
Zvednutí stroje 32
Mazání 32
Mazání vozidla 32
Údržba motoru 33
Bezpečnost při údržbě motoru 33
Výměna motorového oleje a filtru 33
Údržba čističe vzduchu 36
Údržba zapalovacích svíček 36
Kontrola a seřízení vůle ventilů 37
Čištění a lapování dosedací plochy ventilů 37
Údržba palivového systému 37
Výměna filtru nádrže s aktivním uhlím 37
Výměna palivového filtru 38
Údržba elektrického systému 39
Bezpečnost při práci s elektrickým systémem 39
Použití startovacích kabelů 39
Výměna pojistek 40
Údržba akumulátoru 40
Údržba hnací soustavy 42
Kontrola pojezdu 42
Seřízení pojezdu 42
Výměna hnacího řemenu a napínací řemenice 43
Údržba ovládacích prvků 44
Nastavení polohy ovládací páky 44
Nastavení táhel ovládacích pák 44
Nastavení tlumičů ovládacích pák 45
Nastavení odporu zámku neutrálu 46
Seřízení ovládacích prvků motoru 46
Údržba hydraulického systému 48
Bezpečnost při práci s hydraulickým systémem 48
Kontrola hydraulického systému 48
Výměna hydraulické kapaliny a filtrů 49
Kontrola hydraulického potrubí a hadic 50
Čištění 51
Kontrola a čištění stroje 51
Uskladnění 51
Odstavení stroje 51
Odstraňování závad 53

Bezpečnost

Tento stroj byl navržen v souladu se směrnicí 2006/42/ES a normou ANSI B71.4-2017. Pokud však na stroj montujete přídavná zařízení, v zájmu zajištění souladu s normami musíte ke stroji přidat další závaží podle specifikací.

Obecné bezpečnostní informace

Tento výrobek může způsobit zranění. Vždy dodržujte všechny bezpečnostní pokyny, abyste zamezili vážnému úrazu.

Používání tohoto výrobku pro jiné účely, než ke kterým je určen, může být nebezpečné uživateli i okolostojícím osobám.

- Před spuštěním motoru si přečtěte tuto *provozní příručku*, abyste porozuměli jejímu obsahu. Každá osoba, jež používá tento výrobek, musí znát správný způsob jeho používání a rozumět všem výstrahám.
- Nepřibližujte ruce ani nohy do blízkosti rotujících částí stroje.
- Při práci se strojem vynakládejte maximální pozornost. Neprovádějte žádné činnosti, jež by mohly vaši pozornost odvádět. V takovém případě vám hrozí zranění nebo poškození majetku.
- Nikdy neprovozujte stroj, pokud nejsou všechny jeho kryty a jiná bezpečnostní ochranná zařízení funkční a ve správné poloze.
- Při sekání se strojem se zdržujte v bezpečné vzdálenosti od přihlížejících osob.
- Děti musí být v bezpečné vzdálenosti od pracovního prostoru. Nikdy nedovolte dětem stroj řídit.
- Před prováděním údržby nebo doplňováním paliva zastavte stroj a vypněte motor.

Nesprávné používání nebo údržba této sekačky mohou vést ke zranění. Z důvodu snížení rizika zranění dodržujte tyto bezpečnostní pokyny a vždy věnujte pozornost výstražnému symbolu ⚠, který znamená upozornění, výstrahu nebo nebezpečí – pokyny k zajištění osobní bezpečnosti. Nedodržení těchto pokynů může mít za následek zranění osob nebo jejich usmrcení.

Více doplňujících informací o bezpečnosti je uvedeno v této příručce tam, kde jsou potřebné.

Bezpečnostní a instrukční štítky

Bezpečnostní štítky a pokyny jsou umístěny na viditelném místě v blízkosti každého prostoru představujícího potenciální nebezpečí. V případě ztráty nebo poškození původní nálepky nahraďte nálepku novou.

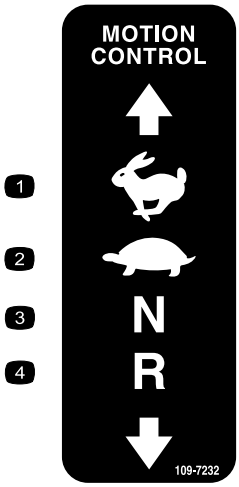

decal109-7232

109-7232

1. Rychle
2. Pomalu
3. Neutrál
4. Zpětný chod

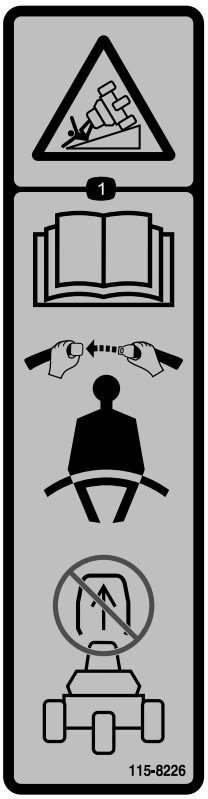

decal115-8226

115-8226

1. Nebezpečí převrácení – přečtěte si *provozní příručku*; při provozu se vždy poutejte bezpečnostním pásem; nedemontujte systém ochrany proti převrácení (ROPS).

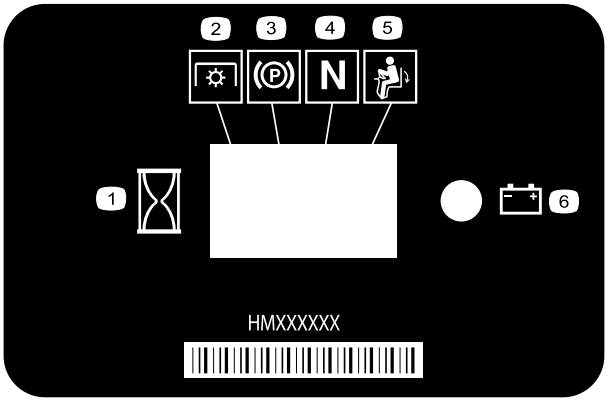

decal116-5610

116–5610

1. Měřič provozních hodin
2. Vývodová hřídel (PTO)
3. Parkovací brzda
4. Neutrál
5. Spínač přítomnosti obsluhy
6. Akumulátor

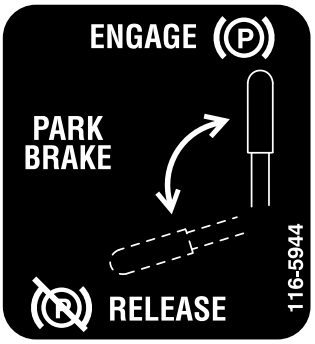

decal116-5944

116-5944

decal133-8062

133-8062

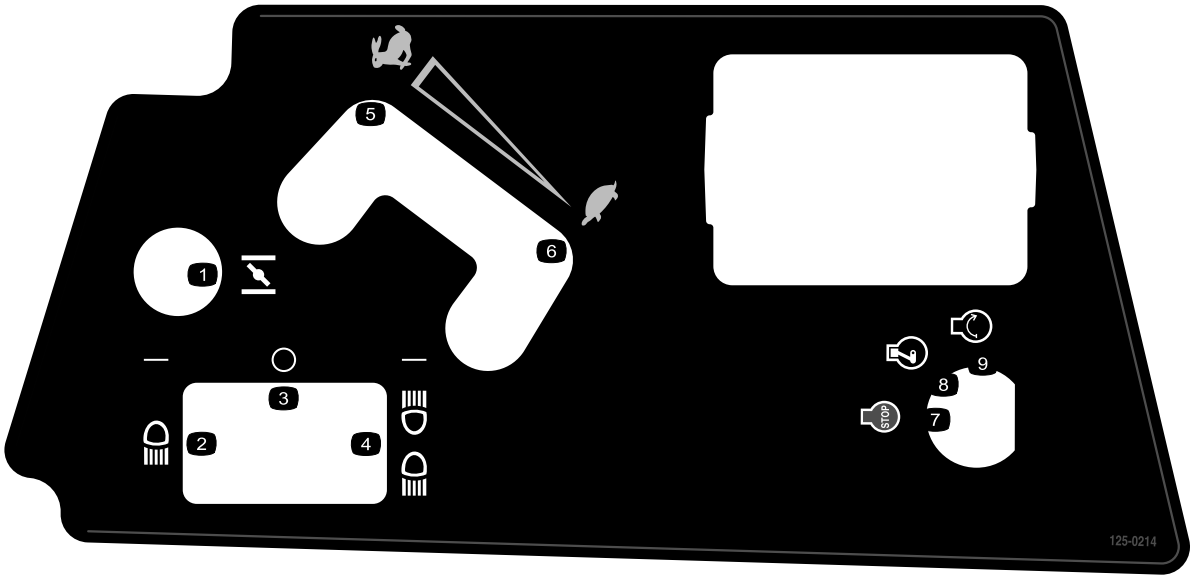

decal125-0214

125–0214

1. Sytič
2. Světlomet
3. Vypnuto
4. Světlomet a koncové světlo
5. Rychle
6. Pomalu
7. Vypnutí motoru
8. Chod motoru
9. Spuštění motoru

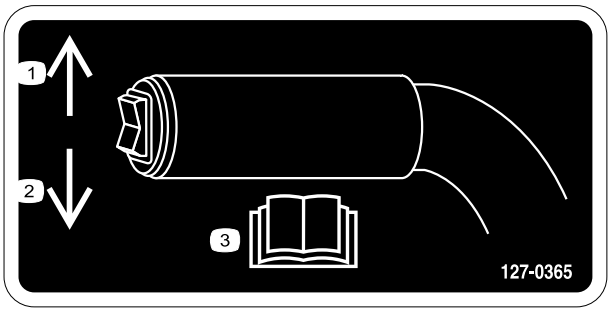

decal127-0365

127–0365

1. Přepnutím nahoru zvednete přídavné zařízení.
2. Přepnutím dolů spustíte přídavné zařízení dolů.
3. Přečtěte si *provozní příručku*.

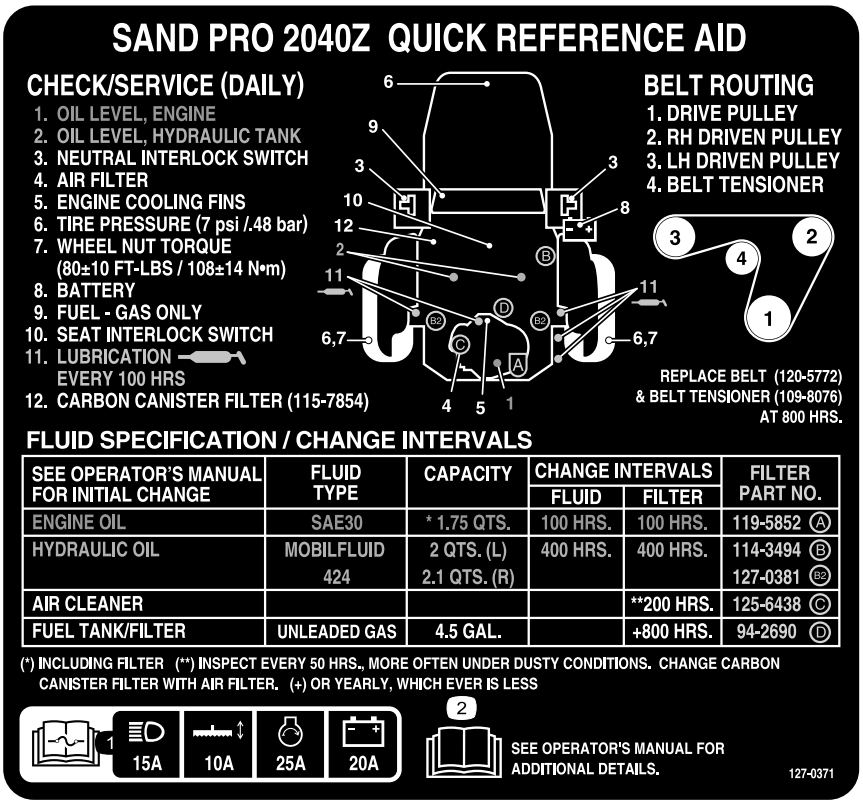

decal127-0371

127–0371

1. Informace o pojistkách naleznete v *provozní příručce* – světlomety 15 A, přídavné zařízení 10 A, startér motoru 25 A, akumulátor 20 A.
2. Přečtěte si *provozní příručku*.

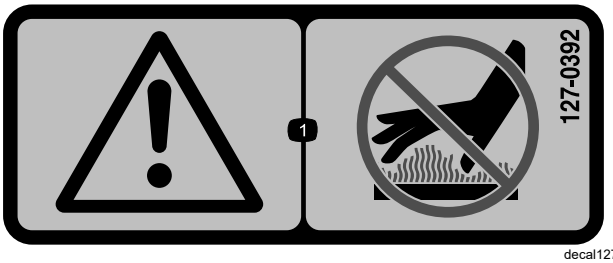

decal127-0392

127–0392

1. Výstraha – nepřibližujte se k horkým povrchům.

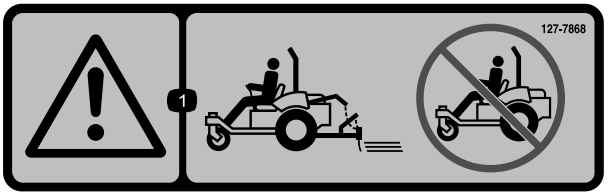

decal127-7868

127–7868

1. Výstraha – nepracujte se strojem bez namontovaného přídavného zařízení.

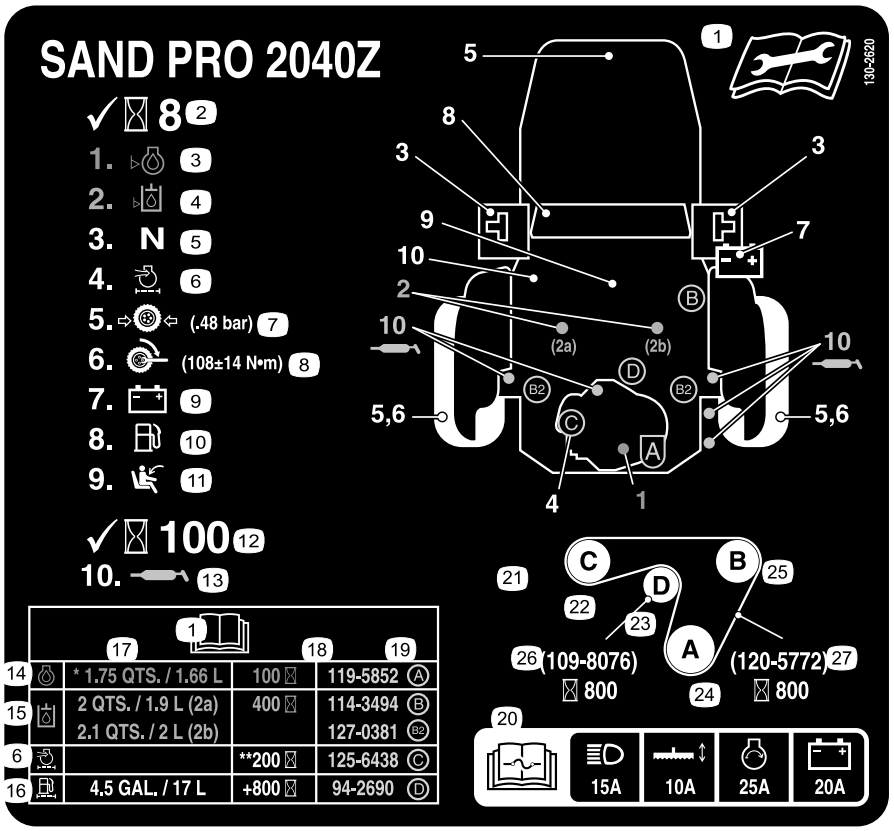

decal130-2620

130–2620

Pouze CE

1. Informace o údržbě naleznete v *provozní příručce*.
2. Zkontrolujte každých 8 provozních hodin.
3. Hladina oleje – motor
4. Hladina oleje – nádrž hydraulické kapaliny
5. Blokovací spínač neutrálu
6. Vzduchový filtr
7. Tlak v pneumatikách (0,48 bar, tj. 48 kPa)
8. Utahovací moment matic kol (61 až 75 Nm)
9. Akumulátor
10. Palivo – pouze benzin
11. Blokovací spínač sedadla
12. Zkontrolujte každých 100 provozních hodin.
13. Mazání
14. Motorový olej
15. Hydraulický olej
16. Palivová nádrž/filtr
17. Objem
18. Servisní interval
19. Číslo dílu filtru
20. Informace o pojistkách naleznete v *provozní příručce* – světlomety 15 A, přídavné zařízení 10 A, startér motoru 25 A, akumulátor 20 A.
21. Vedení řemenu
22. Levá hnaná řemenice
23. Napínák řemenu
24. Hnací řemenice
25. Pravá hnaná řemenice
26. Napínák řemenu – číslo dílu (výměna každých 800 provozních hodin)
27. Řemen – číslo dílu (výměna každých 800 hodin)

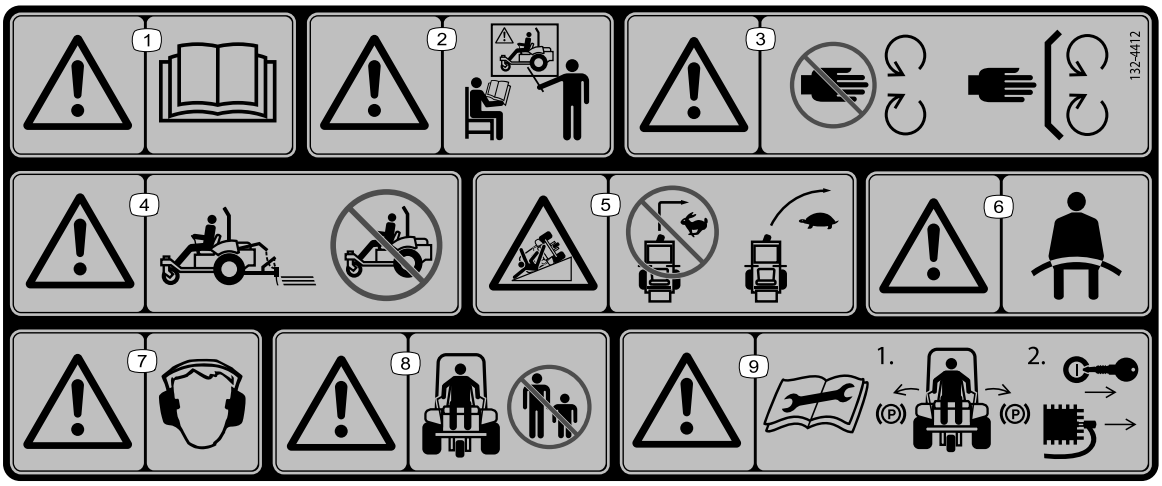

decal132-4412

132-4412

1. Výstraha – přečtěte si *provozní příručku*.
2. Výstraha – stroj smějí používat pouze zaškolené osoby.
3. Výstraha – nepřibližujte se k pohybujícím se součástem; mějte vždy namontované všechny ochranné kryty a štíty.
4. Výstraha – nepracujte se strojem bez namontovaného přídavného zařízení.
5. Nebezpečí převrácení na svazích – nezatáčejte při vysoké rychlosti, zpomalte a zatáčejte postupně.
6. Výstraha – poutejte se bezpečnostním pásem.
7. Výstraha – používejte ochranu sluchu.
8. Výstraha – nedovolte, aby se přihlížející osoby přibližovaly ke stroji.
9. Výstraha – před prováděním údržby si přečtěte *provozní příručku*; 1) zatáhněte parkovací brzdy; 2) vyjměte klíč ze zapalování a odpojte kabel od zapalovací svíčky.

decalbatterysymbols

Symboly na akumulátoru

Na baterii jsou všechny následující symboly nebo některé z nich.

1. Nebezpečí výbuchu
2. Chraňte před otevřeným ohněm, nekuřte
3. Žíravá kapalina / nebezpečí chemického popálení
4. Používejte ochranné brýle.
5. Přečtěte si *provozní příručku.*
6. Přihlížející osoby musí vždy zůstat v bezpečné vzdálenosti od akumulátoru.
7. Chraňte si oči; výbušné plyny mohou trvale poškodit zrak nebo způsobit jiné zranění.
8. Akumulátorová kyselina může oslepit nebo vážně popálit.
9. Oči ihned vypláchněte vodou a rychle vyhledejte lékařskou pomoc.
10. Obsahuje olovo, nelikvidujte; recyklujte

Nastavení

Vyjímatelné díly

Pro ověření, že byly dodány všechny součásti, použijte tabulku níže.

Postup	Popis	Množ-ství	Použití
1	Nejsou potřeba žádné díly	–	Demontujte přepravní desku.
2	Přídavné zařízení a související díly (prodávají se samostatně)	–	Namontujte přídavné zařízení.
3	Přední závaží (podle potřeby na jedno přídavné zařízení)	–	Namontujte přední závaží.
4	Šroub (5/16 x ¾ in) Matice (5/16 in)	1 2	Připojte akumulátor.
5	Servisní štítek (130-2620)	1	V případě potřeby připevněte servisní štítek CE (pouze CE).
6	Ochranný oblouk Šroub Pojistná matice s nákružkem Pérová podložka Konzola	1 4 4 4 2	Namontujte ochranný oblouk.

Média a doplňky

Popis	Množ-ství	Použití
Provozní příručka Uživatelská příručka k motoru Kontrolní list před dodáním	1 1 1	List si přečtěte před zahájením práce se strojem.
Osvědčení o shodě	1	Certifikát označuje shodu s požadavky CE.
Klíč	2	Spusťte motor.

Poznámka: Levou a pravou stranu stroje určete vzhledem k běžné provozní poloze.

Poznámka: Odstraňte a zlikvidujte všechny přepravní držáky a upevňovací prvky.

1

Demontáž přepravní desky

Nejsou potřeba žádné díly

Postup

⚠ DŮLEŽITÉ UPOZORNĚNÍ

Pokud pojedete se strojem bez přepravní desky nebo připojeného přídavného zařízení, stroj se může převrhnout a způsobit zranění nebo poškození majetku.

Se strojem jezděte pouze v případě, že je namontována přepravní deska nebo schválené přídavné zařízení.

Před montáží příslušenství na stroj je nutné přepravní desku demontovat.

1. Zaparkujte stroj na rovném povrchu, posuňte ovládací páky do polohy zámku neutrálu, zatáhněte parkovací brzdu, vypněte stroj a vyjměte klíč.
2. Demontujte matice, šrouby a podložky upevňující přepravní desku k zadní části stroje (Obrázek 3).

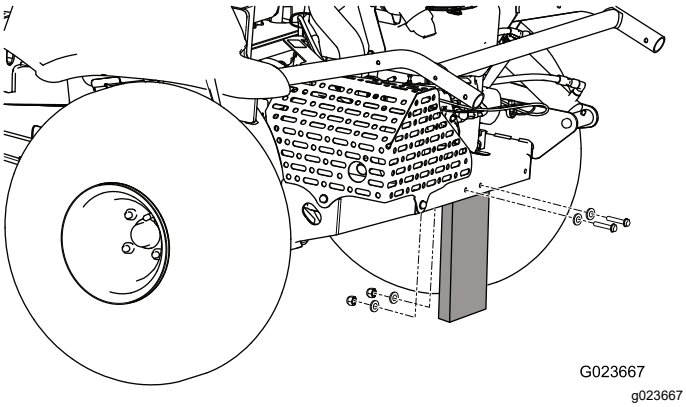

Obrázek 3

3. Upevňovací prvky a přepravní desku zlikvidujte.

2

Montáž přídavného zařízení

Díly potřebné k provedení tohoto kroku:

–	Přídavné zařízení a související díly (prodávají se samostatně)

Postup

⚠ DŮLEŽITÉ UPOZORNĚNÍ

Pokud pojedete se strojem bez připojeného přídavného zařízení, stroj se může převrhnout a způsobit zranění nebo poškození majetku.

Se strojem jezděte pouze v případě, že je namontováno schválené přídavné zařízení.

Zaparkujte stroj na rovném povrchu, posuňte ovládací páky do polohy zámku neutrálu, zatáhněte parkovací brzdu, vypněte stroj a vyjměte klíč.

Informace o montáži přídavného zařízení naleznete v *montážních pokynech* k přídavnému zařízení.

3

Montáž předních závaží

Díly potřebné k provedení tohoto kroku:

–	Přední závaží (podle potřeby na jedno přídavné zařízení)

Postup

Tento stroj byl navržen v souladu se směrnicí 2006/42/ES a normou ANSI B71.4-2012.

Pokud však na stroj montujete přídavná zařízení, v zájmu zajištění souladu s normami musíte ke stroji přidat další závaží podle specifikací.

Následující tabulka slouží k určení počtu přídavných závaží. Stroj je dodáván se 4 závažími. Každé přídavné zařízení se dodává s potřebnými přídavnými závažími, pokud jsou potřeba.

Přídavné zařízení	Potřebný počet závaží
Hřebová brána Flex	4
Hřebová brána Flex s dokončovacím kartáčem	6

Přídavné zařízení	Potřebný počet závaží
Brána s trny	6
Brána s trny s dokončovací rohoží	8

Viz Montáž a demontáž závaží (strana 17).

4

Připojení akumulátoru

Díly potřebné k provedení tohoto kroku:

1	Šroub (5/16 x ¾ in)
2	Matice (5/16 in)

Postup

1. Odřízněte stahovací pásku, která připevňuje kabely akumulátoru k rámu, a pásku zlikvidujte (Obrázek 4).

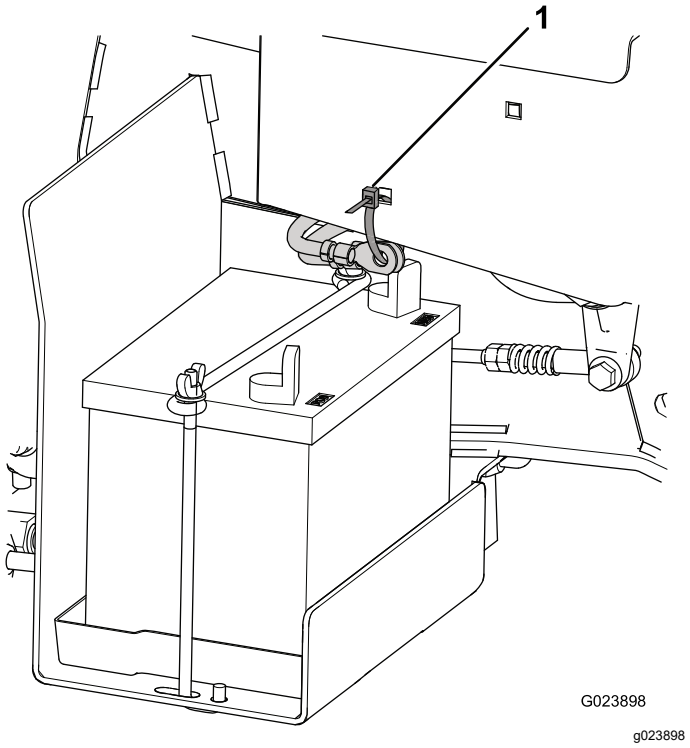

Obrázek 4

1. Stahovací páska

2. Z kladného pólu akumulátoru sejměte červenou plastovou krytku (Obrázek 5).

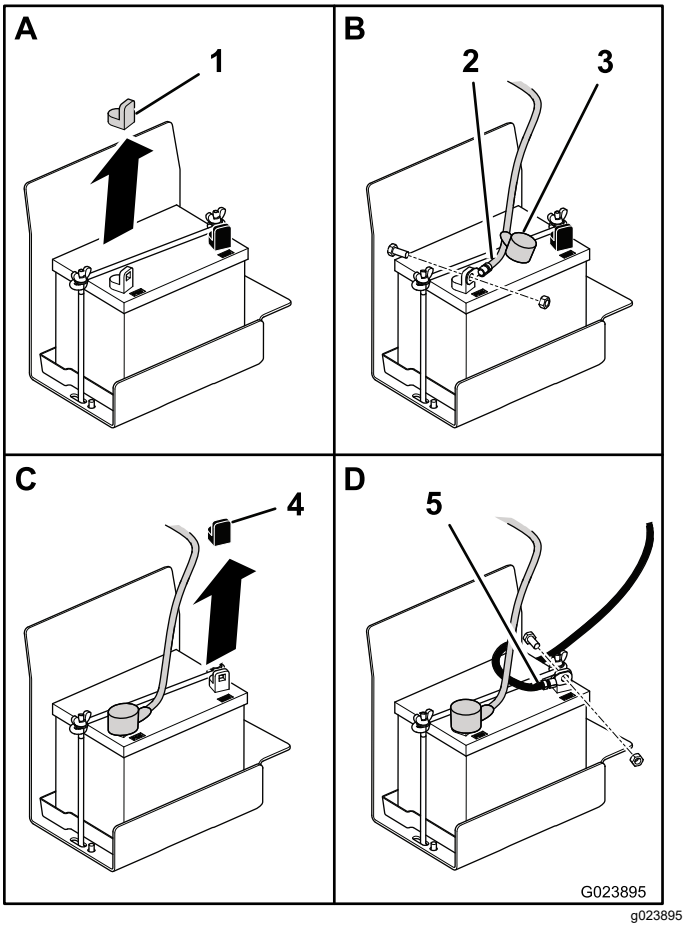

Obrázek 5

1. Červená krytka
2. Kladný kabel
3. Manžeta
4. Černá krytka
5. Záporný kabel

3. Stáhněte červenou manžetu z konce kladného kabelu akumulátoru a pomocí šroubu (5/16 x ¾ in) a matice (5/16 in) připojte kladný kabel ke kladnému pólu akumulátoru.
4. Nasuňte červenou manžetu na svorku a upevňovací prvky.
5. Ze záporného pólu akumulátoru sejměte černou plastovou krytku.
6. Pomocí šroubu (5/16 x ¾ in) a matice (5/16 in) připevněte záporný kabel k zápornému pólu akumulátoru.

5

Připevnění servisního štítku CE (pouze CE)

Díly potřebné k provedení tohoto kroku:

1	Servisní štítek (130-2620)

Postup

Pokud musí tento stroj odpovídat požadavkům na označení CE (Evropa), na stávající servisní štítek (121– 0371) upevněte servisní štítek CE (130–2620).

6

Montáž ochranného oblouku

Díly potřebné k provedení tohoto kroku:

1	Ochranný oblouk
4	Šroub
4	Pojistná matice s nákružkem
4	Pérová podložka
2	Konzola

Postup

1. Vyjměte ochranný oblouk z bedny.
2. Umístěte ochranný oblouk na stroj, viz Obrázek 6.

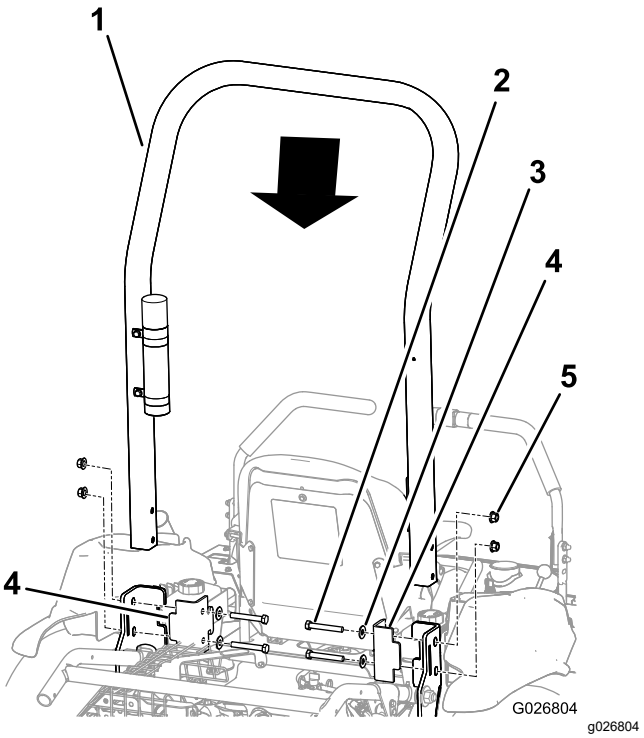

Obrázek 6

1. Ochranný oblouk
2. Šroub (4)
3. Pérová podložka (4)
4. Konzola (2)
5. Pojistná matice s nákružkem (4)

3. Namontuje konzoly na rám stroje.

   Důležité: **Ujistěte se, že se lanko škrticí klapky a lanko sytiče nenacházejí v místě montáže, aby je nepřiskřípl ochranný oblouk nebo konzola.**

4. Vyrovnejte otvory v konzolách, ochranném oblouku a rámu.
5. Do každého otvoru namontujte šroub s pérovou podložkou.

   Důležité: **Každá pérová podložka musí být umístěna tak, aby vypouklá strana směřovala k hlavě šroubu, viz Obrázek 7.**

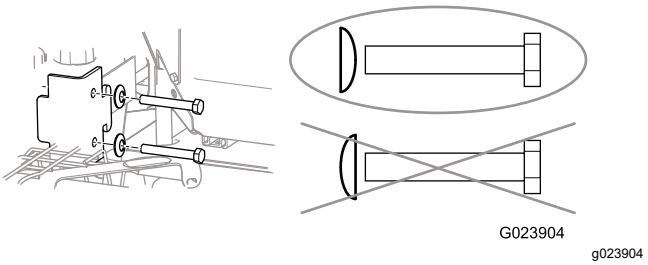

Obrázek 7

6. Na každý šroub nasaďte pojistnou matici s nákružkem a utáhněte je na utahovací moment 102 Nm.

Součásti stroje

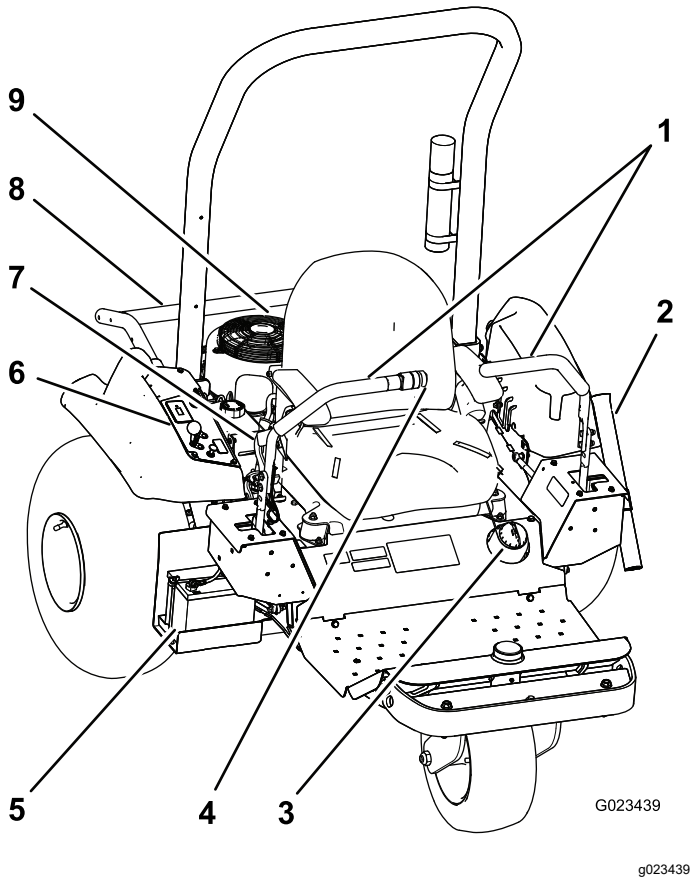

Obrázek 8

1.	Ovládací páky	4.	Spínač přídavného zařízení	7.	Parkovací brzda
2.	Trubka brány	5.	Akumulátor	8.	Zvedák přídavného zařízení
3.	Uzávěr palivové nádrže	6.	Ovládací panel	9.	Motor

Ovládací prvky

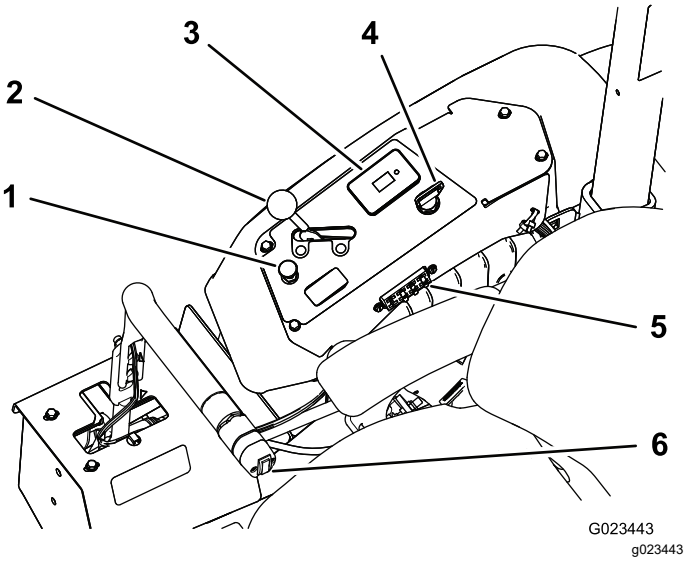

Obrázek 9

1.	Ovládací prvek sytiče	4.	Spínač zapalování
2.	Páka škrticí klapky	5.	Pojistky
3.	Měřič provozních hodin; zobrazení bezpečnostního blokování	6.	Spínač přídavného zařízení

Ovládací páky

Pomocí ovládacích pák (Obrázek 8) můžete ovládat pojezd stroje dopředu a dozadu a do obou stran.

Spínač zapalování

Spínač zapalování (Obrázek 9) pro spuštění a vypnutí motoru má tři polohy: VYPNUTO, PROVOZ a START. Otočením klíče ve směru hodinových ručiček do polohy START nastartujte motor. Jakmile motor nastartuje, klíč uvolněte. Klíč se automaticky vrátí do polohy PROVOZ. Chcete-li motor vypnout, otočte klíč proti směru hodinových ručiček do polohy VYPNUTO.

Ovládací prvek sytiče

Chcete-li nastartovat studený motor, přesunutím ovládacího prvku sytiče (Obrázek 9) nahoru do ZAVŘENÉ polohy zavřete sytič karburátoru. Po spuštění motoru nastavte sytič tak, aby motor pracoval plynule. Jakmile je to možné, přesunutím ovládacího prvku dolů do OTEVŘENÉ polohy sytič otevřete.

Poznámka: Zahřátý motor vyžaduje použití sytiče jen minimálně nebo vůbec.

Páka škrticí klapky

Páčka škrticí klapky (Obrázek 9) ovládá otáčky motoru. Přemístěním páčky škrticí klapky dopředu směrem k poloze pro RYCHLÝ CHOD zvýšíte otáčky motoru. Přemístěním páčky dozadu směrem k poloze pro POMALÝ CHOD otáčky motoru snížíte.

Poznámka: Páčkou škrticí klapky nelze motor vypnout.

Přepínač přídavného zařízení

Chcete-li přídavné zařízení zvednout, stiskněte horní část přepínače přídavného zařízení (Obrázek 10). Chcete-li přídavné zařízení spustit dolů, stiskněte dolní část přepínače přídavného zařízení.

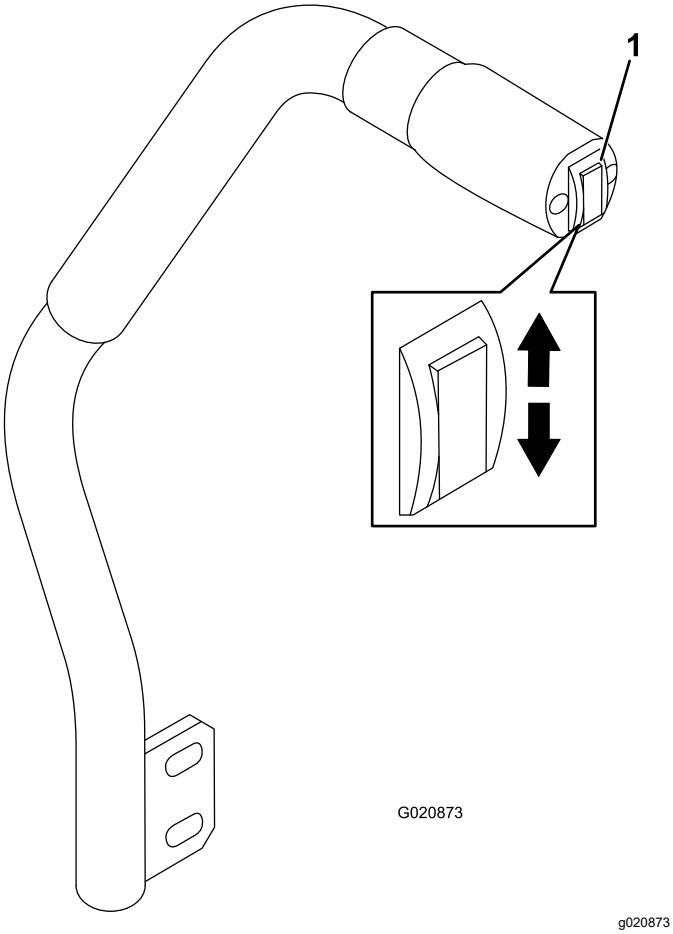

Obrázek 10

1. Spínač přídavného zařízení

Poznámka: Stroj je vybaven dvojčinným zvedacím válcem. Za některých provozních podmínek lze na přídavné zařízení vyvinout tlak směrem dolů.

Parkovací brzda

Parkovací brzdu (Obrázek 8) zatáhnete přesunutím páky parkovací brzdy směrem dozadu. Chcete-li brzdu uvolnit, zatlačte páku dopředu.

Počitadlo provozních hodin

Počitadlo provozních hodin (Obrázek 9) udává celkový počet provozních hodin stroje. Měřič provozních hodin začne pracovat vždy, když je spínač zapalování v poloze ZAPNUTO za předpokladu, že akumulátor je plně nabitý (13,8 V nebo více) nebo sedíte na sedadle, čímž sepnete spínač sedadla.

Volitelný bezdrátový měřič provozních hodin je k dispozici u autorizovaného prodejce Toro. Informace o montáži naleznete v části Instalace bezdrátového měřiče provozních hodin (strana 29).

Nastavovací páka sedadla

Posaďte se na sedadlo, přesuňte páku před sedadlem (Obrázek 11) doleva a posuňte sedadlo do požadované polohy. Uvolněním páky sedadlo v dané poloze zajistěte.

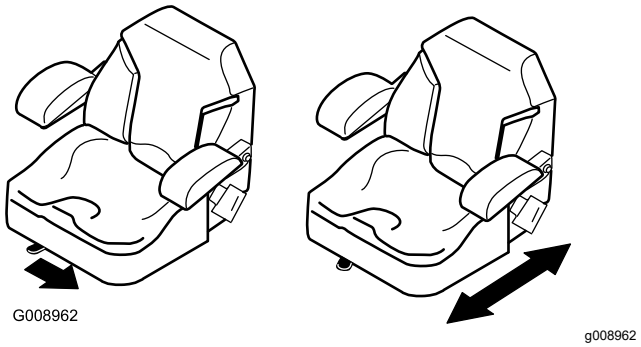

Obrázek 11

Technické údaje

Poznámka: Specifikace a design se mohou bez upozornění změnit.

	Strojpouze	**S hřebovou bránou Flex**	**S bránou s trny**	**S bránou s trny a dokončovací rohoží**
Hmotnost	399 kg*	417 kg**	439 kg**	445 kg**
Šířka	147 cm	213 cm	182 cm	198 cm
Délka	186 cm	226 cm	215 cm	297 cm
Výška	185 cm			
Rozvor kol	147 cm			

* se 4 závažími, prázdnou palivovou nádrží a bez obsluhy

** s přídavným zařízením a závažími, prázdnou palivovou nádrží a bez obsluhy

Přídavná zařízení / příslušenství

Pro stroj je k dispozici řada přídavných zařízení a příslušenství schválených společností Toro, která vylepšují a rozšiřují možnosti stroje. Seznam všech schválených přídavných zařízení a příslušenství je k dispozici u autorizovaného servisního prodejce nebo distributora nebo na stránkách www.Exmark.com.

Chcete-li co nejlépe chránit svou investici a udržet maximální výkon svého zařízení Toro, spoléhejte se pouze na originální díly společnosti Toro. Pokud jde o spolehlivost, společnost Toro dodává náhradní díly, jež jsou vyrobeny pro přesné technické specifikace našeho zařízení. Chcete-li vsadit na jistotu, používejte originální díly Toro.

Obsluha

Poznámka: Levou a pravou stranu stroje určete z pohledu běžné pozice obsluhy.

Před provozem

Bezpečnostní kroky před použitím

Obecné bezpečnostní informace

- Nikdy nedovolte, aby nezaškolené osoby nebo děti obsluhovaly stroj nebo na něm prováděly servis. Věkovou hranici obsluhy mohou určovat místní předpisy. Majitel je zodpovědný za proškolení všech operátorů a mechaniků.
- Dobře se seznamte se zásadami bezpečného používání zařízení, ovládacími prvky a významem bezpečnostních značek.
- Než opustíte stroj, odstavte jej na rovném povrchu, zatáhněte parkovací brzdu, vypněte motor, vyjměte klíč a počkejte, dokud se nezastaví všechny pohybující se části.
- Naučte se, jak stroj a motor rychle vypnout.
- Přesvědčte se, zda jsou namontovány kontrolní prvky přítomnosti obsluhy, bezpečnostní spínače a ochranné kryty a zda správně fungují. Stroj nepoužívejte, pokud tyto prvky nepracují správně.
- Před obsluhou vždy zkontrolujte stroj a přesvědčte se, zda jeho součásti a upevňovací prvky jsou v dobrém provozním stavu. Opotřebené nebo poškozené součásti a upevňovací prvky neprodleně vyměňte.

Bezpečnost týkající se paliva

- Při manipulaci s palivem buďte velmi opatrní. Palivo je vysoce hořlavé a jeho výpary jsou výbušné.
- Vždy uhaste cigarety, doutníky, dýmky a ostatní zdroje vznícení.
- Používejte jen schválený kanystr.
- Neodstraňujte uzávěr palivové nádrže ani nedoplňujte nádrž palivem při spuštěném nebo horkém motoru.
- Nedoplňujte ani nevypouštějte palivo v uzavřeném prostoru.
- Neskladujte stroj nebo nádobu s palivem v blízkosti otevřeného ohně, zdroje jisker nebo tepla, například u ohřívače vody nebo jiného zařízení.
- V případě rozlití paliva se nepokoušejte nastartovat motor a vyhýbejte se použití jakéhokoli zdroje vznícení, dokud se palivové výpary nerozptýlí.

Zajíždění stroje

U nových motorů trvá nějaký čas, než dosáhnou maximálního výkonu. V systémech pohonu je větší tření, jsou-li nové; v důsledku toho je větší i zatížení motoru.

Během prvních 8 hodin provozu nechte stroj zaběhnout.

Jelikož první hodiny provozu jsou klíčové pro budoucí spolehlivost stroje, pozorně sledujte jeho funkce a výkon, abyste rozpoznali a odstranili mírné nedostatky, které by mohly vést k závažným problémům. Během záběhu často kontrolujte, zda u stroje nejsou patrné známky úniku oleje, uvolněné upevňovací prvky nebo jiné závady.

Montáž a demontáž závaží

Tento stroj splňuje požadavky normy ANSI B71.4-2012 platné v době jeho výroby. Při použití následujícího přídavného zařízení se strojem je však nutné použít další závaží, aby byly splněny požadavky této normy. Následující tabulka slouží k určení počtu přídavných závaží. Stroj je dodáván se 4 závažími. Každé přídavné zařízení se dodává s potřebnými přídavnými závažími, pokud jsou potřeba.

Přídavné zařízení	Potřebný počet závaží
Hřebová brána Flex	4
Hřebová brána Flex s dokončovacím kartáčem	6
Brána s trny	6
Brána s trny s dokončovací vlečnou rohoží	8

1. Demontujte 2 šrouby a 2 matice upevňující stávající závaží na přední straně stroje (Obrázek 12).

   Poznámka: Pokud je stroj vybaven soupravou světel, demontujte matici a šroub upevňující přední světlo ke stroji. Všechny součásti si uschovejte; viz *montážní pokyny pro soupravu světel*.

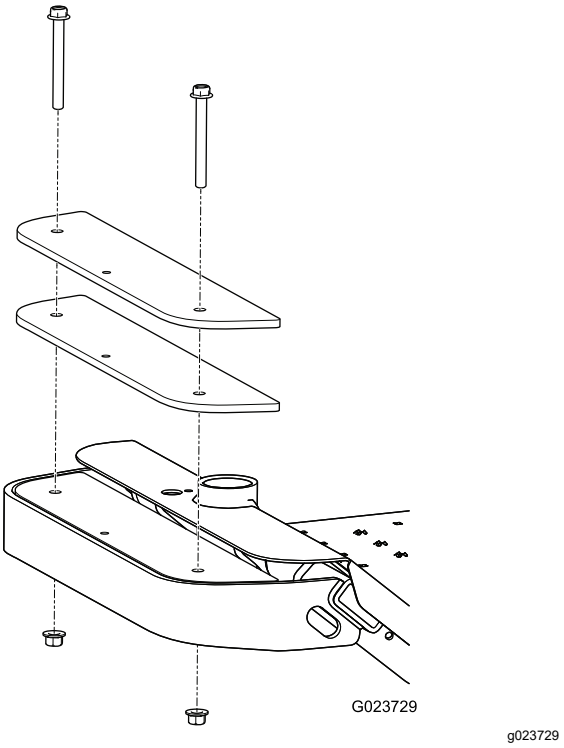

Obrázek 12

2. Podle potřeby přidejte nebo odeberte závaží.
3. Závaží upevněte pomocí 2 šroubů a 2 matic.
   - Pro montáž většiny přídavných zařízení použijte stávající šrouby.
   - K dokončovací vlečné rohoži patří 2 delší šrouby, které umožňují připevnit potřebná dodatečná závaží.

   Poznámka: Pokud je stroj vybaven soupravou světel, namontujte přední světlo tak, že protáhnete šroub závažím a zajistíte jej maticí; viz *montážní pokyny pro soupravu světel*.

Kontrola hladiny motorového oleje

Servisní interval: Při každém použití nebo denně—Zkontrolujte hladinu motorového oleje.

Motorový olej Toro Premium je dostupný u autorizovaného prodejce Toro.

Objem klikové skříně: 1,8 l s výměnou filtru

Používejte olej pro 4taktní motory, který splňuje následující požadavky nebo je překračuje:

- **Kategorie normy API:** SJ, SL, SM nebo vyšší
- **Viskozita:** SAE 30; další hodnoty viskozity uvádí následující tabulka (Obrázek 13):

  Důležité: **Používání víceviskozitních olejů, například 10W-30, zvyšuje spotřebu oleje. Při použití těchto olejů je třeba provádět kontrolu hladiny oleje častěji.**

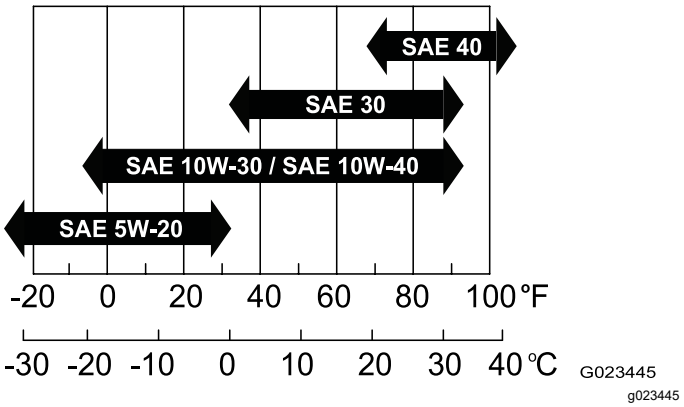

Obrázek 13

1. Zaparkujte stroj na rovném povrchu, spusťte přídavné zařízení dolů, posuňte ovládací páky do polohy zámku neutrálu, zatáhněte parkovací brzdu, vypněte motor a vyjměte klíč.
2. Vytáhněte měrku (Obrázek 14) a otřete ji čistým hadrem (Obrázek 15).

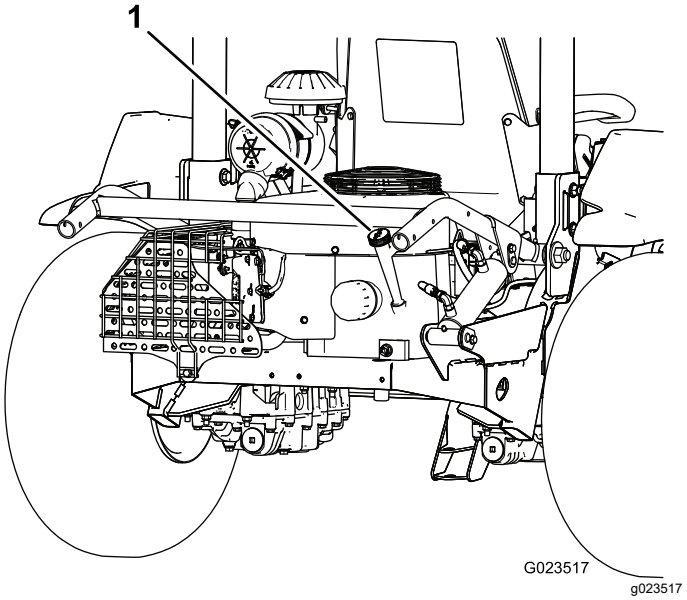

Obrázek 14

1. Měrka

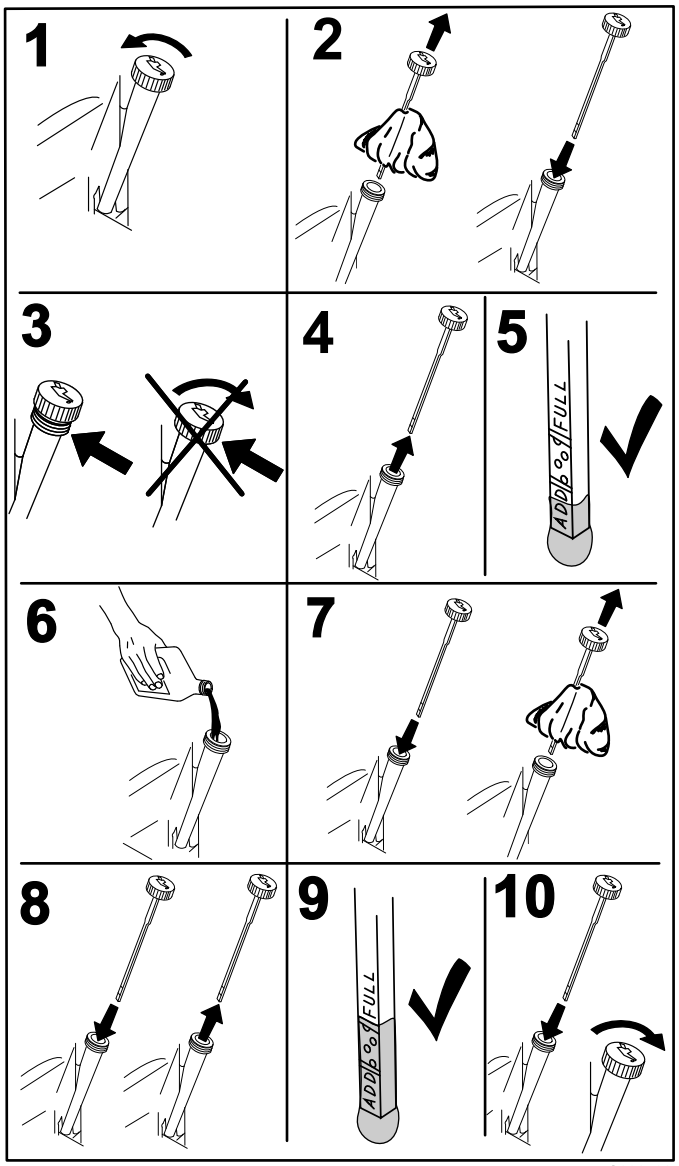

G008792
g008792

Obrázek 15

3. Zasuňte měrku oleje do plnicí trubky, ale do otvoru ji nezašroubovávejte.
4. Vyjměte měrku z trubice a zkontrolujte hladinu oleje. Je-li hladina oleje nízko, pomalu doplňte do plnicí trubky dostatečné množství oleje tak, aby jeho hladina sahala ke značce horní meze na měrce.

   Důležité: **Hladinu motorového oleje udržujte mezi značkou horní a dolní meze na měrce. Pokud bude motor pracovat s nedostatečnou nebo nadměrnou náplní oleje, může dojít k jeho poškození.**
5. Pevně osaďte měrku zpět na místo.

   Důležité: **Měrka musí být v trubici zcela usazena, aby bylo zajištěno správné utěsnění klikové skříně. Není-li kliková skříň správně utěsněna, hrozí poškození motoru.**

Doplňování paliva do nádrže

Objem palivové nádrže: 17 l

Doporučené palivo:

- Nejlepších výsledků dosáhnete, když budete používat pouze čistý, čerstvý (ne starší než 30 dnů) bezolovnatý benzín s oktanovým číslem kolem 87 nebo vyšším (metoda stanovení (R+M)/2).
- Etanol: Přijatelná jsou i paliva s až 10 % etanolu nebo 15 % MTBE (metyltercbutyléter). Etanol a MTBE jsou různé látky. Paliva s více než 15 % etanolu (E15) nejsou schválena k použití. **Nikdy nepoužívejte** paliva obsahující více než 10 % ethanolu, například E15 (obsahuje 15 % ethanolu), E20 (obsahuje 20 % ethanolu) nebo E85 (obsahuje 85 % ethanolu). Použití neschváleného paliva může mít za následek problémy s výkonem nebo poškození motoru, na které se nevztahuje záruka.
- **Nepoužívejte** benzín obsahující metanol.
- **Neskladujte** palivo přes zimu v palivové nádrži nebo nádobách na palivo bez použití stabilizátoru paliva.
- **Nepřidávejte** do benzínu olej.

1. Zaparkujte stroj na rovném povrchu, spusťte přídavné zařízení dolů, posuňte ovládací páky do polohy zámku neutrálu, zatáhněte parkovací brzdu, vypněte motor a vyjměte klíč.
2. Očistěte oblast kolem uzávěru palivové nádrže (Obrázek 16).

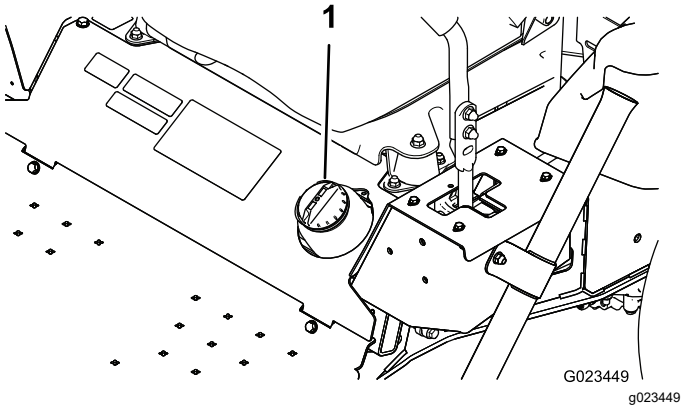

G023449
g023449

Obrázek 16

1. Uzávěr palivové nádrže

3. Sejměte uzávěr palivové nádrže.
4. Nádrž plňte do úrovně asi 25 mm pod horní okraj nádrže (spodní okraj plnicího hrdla). **Nepřeplňujte**.
5. Namontujte uzávěr.

6. Otřete případné rozlité palivo, aby nedošlo k požáru.

Kontrola hladiny hydraulické kapaliny

Servisní interval: Při každém použití nebo denně—Zkontrolujte hladinu hydraulické kapaliny.

Důležité: **Hladinu hydraulické kapaliny lze přesně zkontrolovat jen tehdy, když jsou motor a hydraulický systém studené.**

Nádrže stroje jsou z výroby naplněny vysoce kvalitní hydraulickou kapalinou. Kontrolu hladiny hydraulické kapaliny je nejlepší provádět, je-li kapalina studená. Stroj musí být v přepravní poloze. Pokud je hladina kapaliny pod horní úrovní vodorovné části kontrolního okénka na zadní straně hydraulických nádrží (Obrázek 17), doplňte kapalinu do odpovídající výše. **Nádrže nepřeplňujte.** Je-li hladina kapaliny v horní úrovni vodorovné části kontrolního okénka, není nutné kapalinu doplňovat. Jako náhradní kapalina se doporučuje:

Typ kapaliny: Převodová/hydraulická kapalina Toro Premium Transmission/Hydraulic Tractor Fluid nebo Mobilfluid® 424

Objem:

- Levá strana – 1,9 l
- Pravá strana – 2,0 l

Alternativní kapaliny: Není-li specifikovaná kapalina k dispozici, lze použít jiné univerzální hydraulické kapaliny pro hnací jednotky (UTHF). Musí se však jednat pouze **o běžné produkty na bázi ropy**, nikoli o syntetické nebo biologicky rozložitelné kapaliny. Specifikace musí být u všech následujících materiálových vlastností v rámci uvedeného rozsahu a kapalina musí splňovat uvedené průmyslové standardy. Ověřte si u prodejce olejů, zda daná kapalina těmto specifikacím odpovídá.

Poznámka: Společnost Toro nepřebírá žádnou odpovědnost za škody způsobené nevhodnými náhražkami, proto používejte jen výrobky od osvědčených výrobců, kteří zaručují kvalitu svých produktů.

Materiálové vlastnosti:	
Viskozita, ASTM D445	cSt při 40 °C: 55 až 62
Index viskozity ASTM D2270	140–152
Bod tání, ASTM D97	-37 °C až -43 °C

Oborové specifikace:
API GL-4, AGCO Powerfluid 821 XL, Ford New Holland FNHA-2-C-201.00, Kubota UDT, John Deere J20C, Vickers 35VQ25 a Volvo WB-101/BM

Poznámka: Mnoho hydraulických kapalin je téměř čirých, takže zjišťování úniků může být obtížné. Pro hydraulickou kapalinu je k dispozici přísada s červeným barvivem v lahvičkách o objemu 20 ml. Jedna lahvička dostačuje pro 15 až 22 l hydraulické kapaliny. Produkt s obj. č. 44-2500 si objednejte u autorizovaného distributora Toro.

1. Odstavte stroj na rovném povrchu, spusťte přídavné zařízení dolů, zatáhněte parkovací brzdu, vypněte motor a vyjměte klíč.
2. Pohledem na otvory v jednotlivých konzolách nádrží kapaliny zkontrolujte hladinu hydraulické kapaliny.

   Poznámka: Hladina kapaliny musí být v dolní části každého otvoru, viz Obrázek 17.

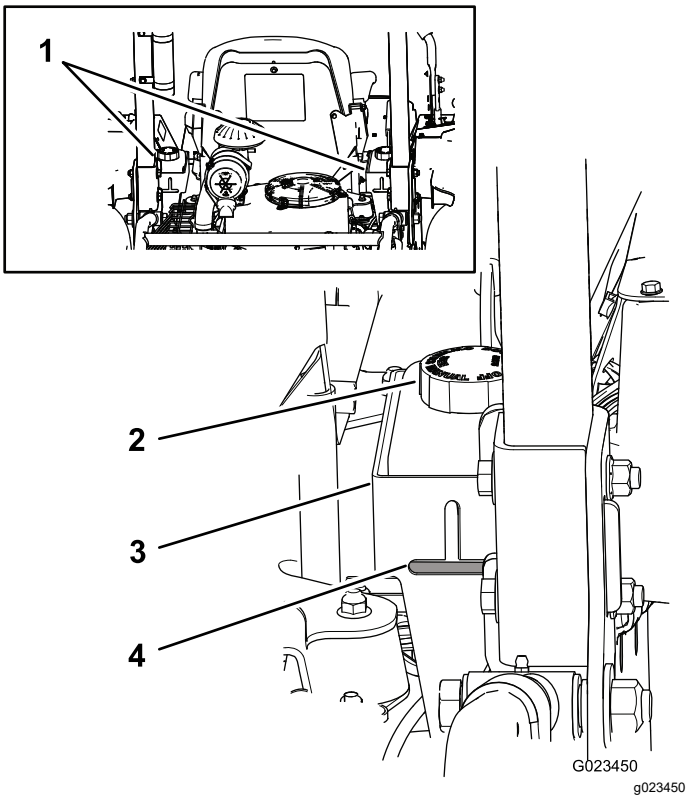

Obrázek 17

1. Nádrže hydraulické kapaliny
2. Uzávěr nádrže kapaliny
3. Konzola
4. Hladina kapaliny

3. Pokud je hladina kapaliny v některé z nádrží nízká, doplňte ji následovně:
   A. Očistěte oblast kolem uzávěrů nádrží kapaliny, aby do systému nepronikly nečistoty (Obrázek 17).
   B. Sejměte uzávěry z nádrží.

C. Pomalu doplňujte nádrž příslušnou hydraulickou kapalinou tak, aby hladina sahala ke spodní části otvorů v konzolách.

Důležité: **Aby nedošlo ke znečištění systému, před otevřením nádrže kapaliny očistěte její horní část. Hubice a trychtýř musí být čisté.**

Důležité: **Nádrže nepřeplňujte.**

D. Nasaďte uzávěry nádrží.

Kontrola tlaku v pneumatikách

Servisní interval: Při každém použití nebo denně

Odstavte stroj na rovném povrchu, spusťte přídavné zařízení dolů, zatáhněte parkovací brzdu, vypněte motor a vyjměte klíč.

Před uvedením stroje do provozu zkontrolujte tlak vzduchu v pneumatikách (Obrázek 18).

Tlak: 0,48 bar (48 kPa)

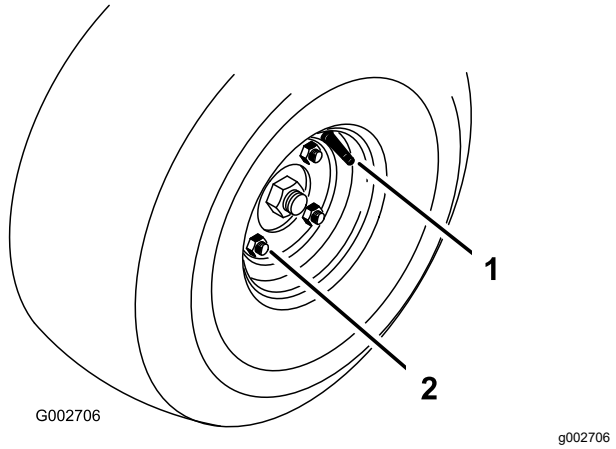

Obrázek 18

1. Ventilek
2. Upevňovací matice

Utahování upevňovacích matic kol

Servisní interval: Po prvních 8 hodinách

Po každých 100 hodinách provozu

Odstavte stroj na rovném povrchu, spusťte přídavné zařízení dolů, zatáhněte parkovací brzdu, vypněte motor a vyjměte klíč.

Utáhněte upevňovací matice (Obrázek 18) na utahovací moment 61 až 75 Nm.

Během provozu

Bezpečnostní kroky během použití

Obecné bezpečnostní informace

- Majitel nebo obsluha odpovídá za nehody, jež mohou vést ke zranění osob nebo poškození majetku, a má jim předcházet.
- Používejte vhodné oblečení a pomůcky, včetně ochranných brýlí, dlouhých kalhot, pevné protiskluzové obuvi a chráničů sluchu. Svažte si dlouhé vlasy a nenoste volné oděvy či volně se pohybující šperky.
- Při práci se strojem vynakládejte maximální pozornost. Neprovádějte žádné činnosti, jež by mohly vaši pozornost odvádět. V takovém případě vám hrozí zranění nebo poškození majetku.
- Stroj neobsluhujte, jste-li nemocní, unaveni nebo pod vlivem alkoholu nebo drog.
- Nikdy na stroji nepřevážejte spolujezdce a během provozu stroje zajistěte, aby byly přihlížející osoby nebo zvířata v bezpečné vzdálenosti od stroje.
- Se strojem pracujte jen za dobré viditelnosti, abyste se mohli vyhnout výmolům a skrytému nebezpečí.
- Před spuštěním motoru se přesvědčte, zda jsou všechny pohony v neutrální poloze, zda je zatažena parkovací brzda a zda zaujímáte správnou pracovní pozici.
- Před couváním se podívejte dozadu a dolů a ověřte si, že máte volnou cestu.
- Buďte opatrní, pokud se blížíte k nepřehledným zatáčkám, křovinám, stromům nebo jiným objektům, jež vám mohou bránit ve výhledu.
- Pokud zasáhnete nějaký předmět nebo jestliže stroj nadměrně vibruje, zastavte jej a zkontrolujte přídavné zařízení. Před obnovením provozu proveďte všechny nezbytné opravy.
- Při zatáčení a jízdě přes silnice nebo chodníky stroj zpomalte a počínejte si opatrně. Vždy dávejte přednost jiným vozidlům.
- Nikdy nespouštějte motor v prostoru, kde se mohou hromadit výfukové plyny.
- Nikdy nenechávejte stroj se spuštěným motorem bez dozoru.
- Před opuštěním pracovní pozice proveďte následující:

  - Zaparkujte stroj na rovném povrchu.
  - Spusťte přídavná zařízení.
  - Zatáhněte parkovací brzdu.
  - Vypněte motor a vyjměte klíč.
  - Počkejte, dokud se nezastaví všechny pohybující se části.
- Nepracujte se strojem, pokud hrozí nebezpečí zásahu bleskem.
- Nepoužívejte stroj jako vlečné vozidlo.
- V případě nutnosti povrch před úpravou navlhčete, abyste minimalizovali tvorbu prachu.
- Používejte pouze příslušenství, přídavná zařízení a náhradní díly schválené společností Toro® Company.

Bezpečnost při použití systému ochrany obsluhy v případě převrácení (konstrukce ROPS)

- Systém **ROPS** neodstraňujte ze stroje.
- Dbejte na to, abyste byli připoutáni bezpečnostním pásem a byli schopni se v případě nouze rychle odpoutat.
- Velkou pozornost věnujte překážkám nad hlavou a vyhýbejte se kontaktu s nimi.
- Udržujte konstrukci ROPS v bezpečném provozním stavu a pravidelně pečlivě kontrolujte, zda není poškozená a zda jsou všechny montážní prvky utaženy.
- Poškozenou konstrukci ROPS vyměňte. Nesnažte se ji opravovat nebo upravovat.
- Konstrukce ROPS je nedílnou součástí stroje zajišťující bezpečnost.
- Vždy se poutejte bezpečnostním pásem.

Bezpečnost při práci ve svahu

- Pro práci ve svazích si stanovte vlastní postupy a pravidla. Tyto postupy musí zahrnovat průzkum pracoviště, kde je třeba stanovit, které svahy jsou bezpečné pro provoz stroje. Při provádění průzkumu se vždy řiďte zdravým rozumem a dobrým úsudkem.
- Svahy jsou významným faktorem při nehodách způsobených ztrátou kontroly nebo převrácením. Takové nehody mohou vést k vážnému poranění nebo smrti. Při práci na svahu odpovídá za bezpečnost pracovník obsluhy. Při práci se strojem na jakémkoli svahu je třeba dbát zvýšené pozornosti.
- Svahy jsou významným faktorem při nehodách způsobených ztrátou kontroly nebo převrácením, které mohou vést k vážnému poranění nebo smrti. Při práci se strojem na jakémkoli svahu je třeba dbát zvýšené pozornosti.
- Jste-li na svahu, pracujte se strojem se sníženou rychlostí.
- Pokud se při práci ve svahu necítíte bezpečně, práci přerušte.
- Věnujte pozornost dírám, vyjetým kolejím, hrbolům, kamenům a jiným skrytým předmětům. Stroj se může na nerovném terénu převrhnout. Vysoká tráva může překážky skrýt.
- Volte nízkou pojezdovou rychlost, abyste ve svahu nemuseli zastavovat nebo řadit.
- K převrácení může dojít ještě dříve, než kola ztratí trakci.
- Vyvarujte se práce se strojem na mokré trávě. Pneumatiky mohou ztratit tahový výkon bez ohledu na to, zda jsou dostupné a funkční brzdy.
- Na svahu stroj nerozjíždějte, nezastavujte ani jej neotáčejte.
- Na svahu se pohybujte pomalu a plynule. Neměňte náhle rychlost ani směr jízdy se strojem.
- Nepracujte se strojem v blízkosti prudkých svahů, příkopů, náspů nebo vodních toků. Při přejetí kola přes okraj nebo propadnutí okraje se stroj může náhle převrhnout. Mezi strojem a jakýmkoliv nebezpečím ponechte bezpečnou vzdálenost (šířka 2 strojů).

Spuštění a vypnutí motoru

1. Přesuňte ovládací páky do polohy zámku neutrálu (Obrázek 19).

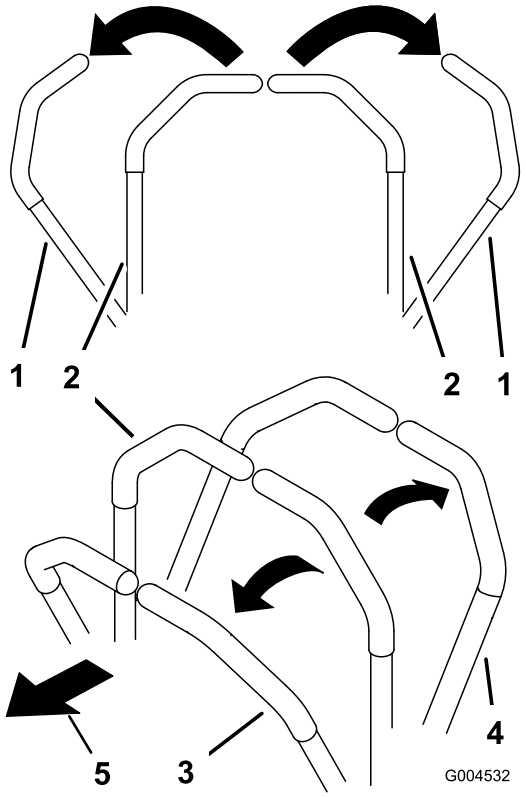

g004532

Obrázek 19

1. Ovládací páka (poloha zámku neutrálu)
2. Středová odjištěná poloha
3. Dopředu
4. Dozadu
5. Přední část stroje

2. Zatáhněte parkovací brzdu, viz Zatažení parkovací brzdy (strana 23).
3. Přesuňte ovládací prvek sytiče do ZAPNUTÉ polohy (při startování studeného motoru) a páčku škrticí klapky do polohy pro POMALÝ chod.

   Důležité: **Při provozu stroje při teplotách do 0 ℃ nechte stroj před použitím zahřát. Předejdete tím poškození hydraulického systému.**
4. Zasuňte klíč do zapalování a otočením ve směru hodinových ručiček nastartujte motor. Po spuštění motoru klíček uvolněte. Nastavte sytič tak, aby motor běžel plynule.

   Důležité: **Aby nedošlo k přehřátí motoru startéru, nedržte klíč zapalování v poloze START déle než 10 sekund. Po 10 sekundách souvislého startování vyčkejte 60 sekund před opětovným zapnutím motoru startéru.**
5. Chcete-li motor vypnout, přesuňte ovladač škrticí klapky do polohy pro POMALÝ chod a otočte klíč do VYPNUTÉ polohy. Vytáhněte klíček ze spínače zapalování, aby nedošlo k náhodnému nastartování.

Poznámka: V případě nouze jen otočte klíč do VYPNUTÉ polohy.

Použití parkovací brzdy

Při zastavení stroje či ponechání stroje bez dozoru vždy zatáhněte parkovací brzdu.

Zatažení parkovací brzdy

⚠ DŮLEŽITÉ UPOZORNĚNÍ

Parkovací brzda nemusí udržet stroj, který je zastavený na svahu, a může zapříčinit zranění osob nebo poškození majetku.

Neparkujte na svazích, aniž byste kola založili klíny nebo bloky.

Chcete-li zatáhnout parkovací brzdu, vytáhněte rukojeť nahoru (Obrázek 20).

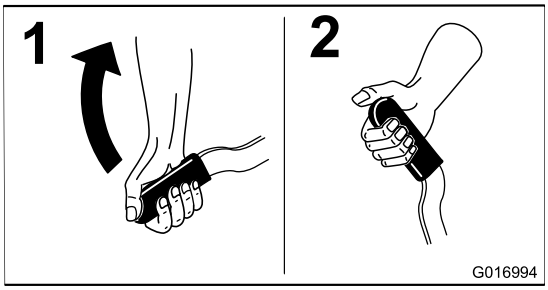

g016994

Obrázek 20

Uvolnění parkovací brzdy

Chcete-li parkovací brzdu uvolnit, stlačte rukojeť dolů (Obrázek 21).

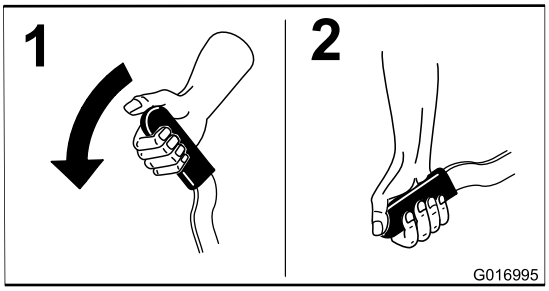

g016995

Obrázek 21

Použití bezpečnostního blokovacího systému

⚠ VÝSTRAHA

Jestliže jsou spínače bezpečnostního blokování odpojeny nebo poškozeny, stroj se může za provozu chovat neočekávaně a zapříčinit zranění osob.

- **S ochrannými spínači nemanipulujte.**
- **Funkci blokovacích spínačů denně kontrolujte a jakýkoli poškozený spínač před použitím stroje vyměňte.**

Bezpečnostní blokovací systém je zkonstruován tak, aby znemožnil nastartování motoru, pokud:

- není zatažena parkovací brzda;
- ovládací páky nejsou v poloze zámku neutrálu.

Bezpečnostní blokovací systém také zastaví motor, posunete-li ovládací páky z neutrální polohy v okamžiku, když nesedíte na sedadle nebo když je zatažená parkovací brzda.

Měřič provozních hodin pomocí symbolů upozorňuje obsluhu, když je určitá součást systému blokování ve správné poloze. Je-li součást ve správné poloze, v odpovídajícím místě se zobrazí trojúhelník (Obrázek 22).

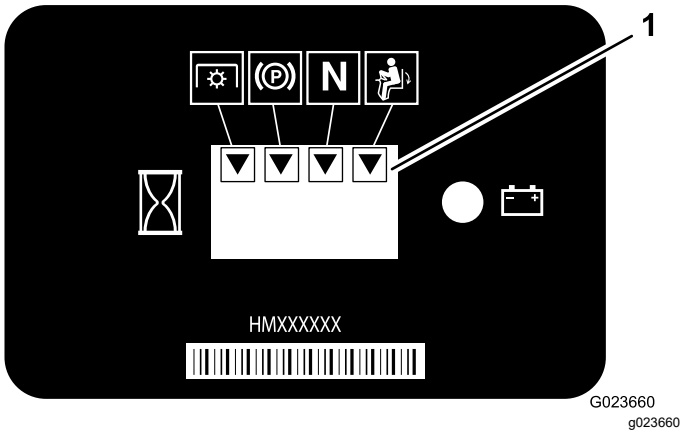

Obrázek 22

1. Trojúhelníky se zobrazí, když jsou součásti blokování ve správné poloze.

Poznámka: Blokování vývodového hřídele (PTO) se na tomto stroji nepoužívá.

Kontrola funkce bezpečnostního blokovacího systému

Servisní interval: Při každém použití nebo denně

Jestliže zjistíte, že systém nepracuje v souladu s níže uvedeným popisem, nechejte stroj neprodleně opravit u autorizovaného prodejce Toro.

1. Posaďte se na sedadlo, přesuňte ovládací páky do neutrální polohy a zatáhněte parkovací brzdu.
2. Nastartujte motor.
3. Vystupte ze sedadla a pomalu pohybujte jednotlivými ovládacími pákami dopředu a dozadu.

   Během 1 až 3 sekund po přesunutí kterékoli z ovládacích pák v každém směru se motor musí zastavit. Pokud tomu tak není, problém odstraňte. Opakujte krok 2 až 3 u další ovládací páky.
4. Posaďte se na sedadlo a zatáhněte parkovací brzdu. Přesuňte jednu z ovládacích pák z polohy zámku neutrálu. Zkuste nastartovat motor; motor se nesmí protáčet. Opakujte tento krok u další ovládací páky.

Jízda se strojem

⚠ VÝSTRAHA

Provoz stroje vyžaduje vaši plnou pozornost, aby nedošlo k převrácení stroje nebo ztrátě kontroly nad ním.

- **Při najíždění do písečných bunkrů a výjezdu z nich dbejte zvýšené opatrnosti.**
- **Extrémní opatrnost je nutná v blízkosti příkopů, strží a dalších nebezpečných míst.**
- **Při práci se strojem na strmém svahu dbejte zvýšené opatrnosti.**
- **Při ostrém zatáčení a při zatáčení na svahu snižte rychlost.**
- **Vyhýbejte se prudkým zastavením a rozjezdům.**
- **Při jízdě vzad nepřeřazujte prudce na plný vchod vpřed, aniž byste stroj nejdříve zcela zastavili.**

⚠ VÝSTRAHA

Stroj se může otáčet velmi rychle. Pokud nebudete ovládací páky používat správně, můžete ztratit kontrolu nad strojem a zranit jiné osoby nebo poškodit stroj či jiný majetek.

- **Při zatáčení dbejte opatrnosti.**
- **Před prudkým zatočením stroj zpomalte.**

Použití ovládacích pák

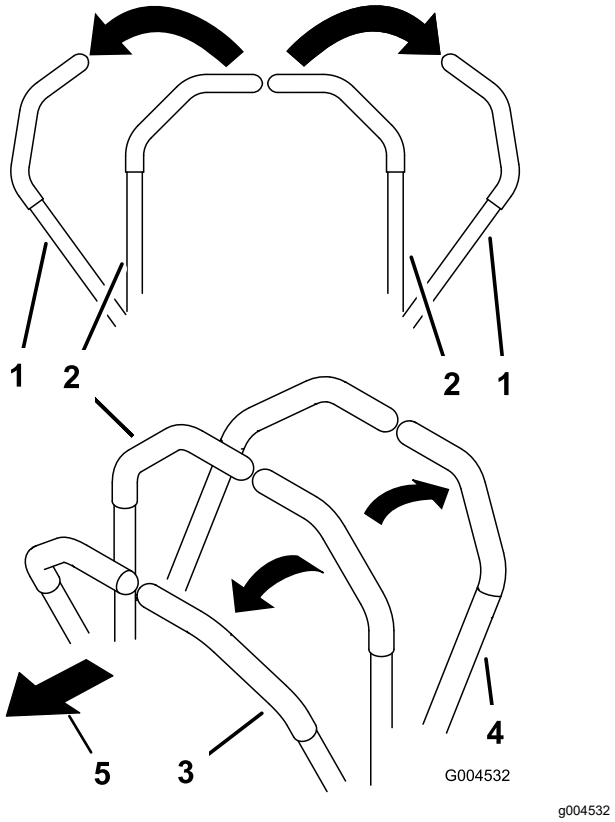

Obrázek 23

1. Ovládací páka (poloha zámku neutrálu)
2. Středová odjištěná poloha
3. Dopředu
4. Dozadu
5. Přední část stroje

Jízda se strojem dopředu

Poznámka: Pokud při zatažené parkovací brzdě přesunete ovládací páky, motor se vypne.

1. Uvolněte parkovací brzdu; viz část Uvolnění parkovací brzdy (strana 23).
2. Přesuňte ovládací páky do středové odjištěné polohy.
3. Chcete-li jet dopředu, pomalu přesuňte ovládací páky dopředu (Obrázek 24).

   Chcete-li stroj zastavit, přesuňte ovládací páky do neutrální polohy.

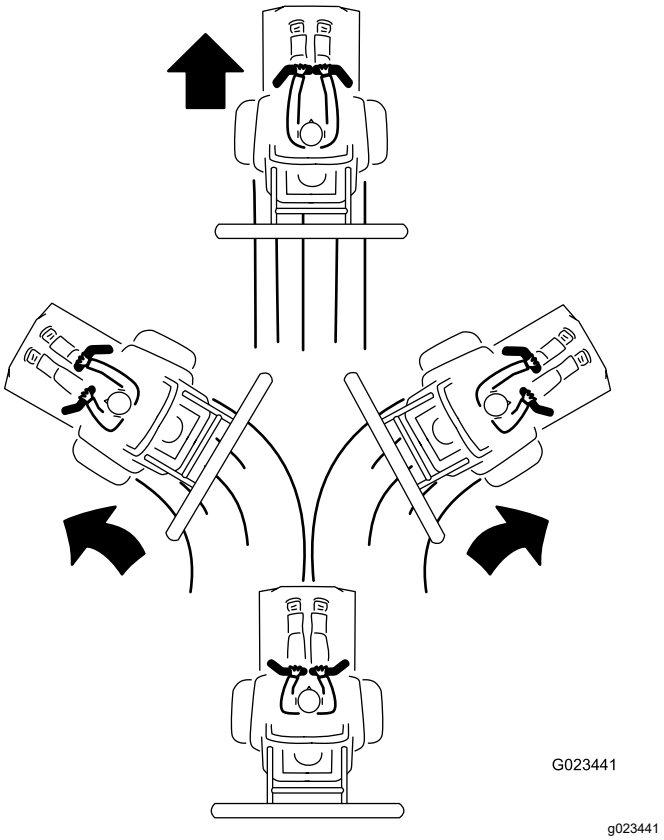

Obrázek 24

Jízda se strojem dozadu

1. Uveďte přídavné zařízení do požadované polohy.
2. Přesuňte ovládací páky do středové odjištěné polohy.
3. Chcete-li jet dozadu, podívejte se za sebe a pomalu přesuňte ovládací páky dozadu (Obrázek 25).

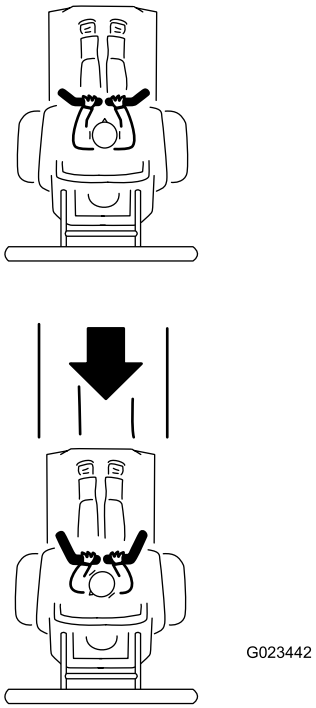

g023442

Obrázek 25

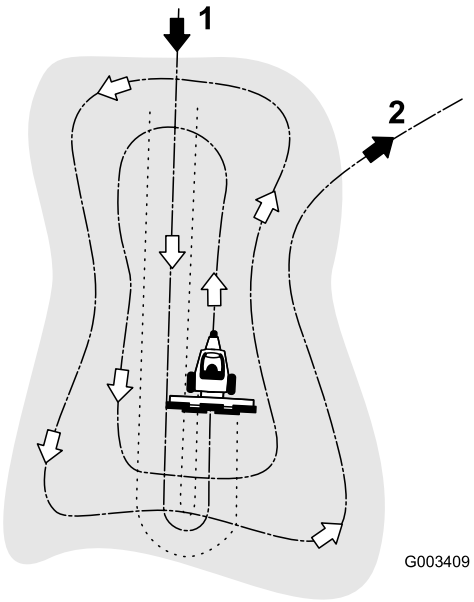

g003409

Obrázek 26

1. Do bunkru vjíždějte v přímém podélném směru na rovném povrchu.
2. Bunkr opouštějte v ostrém úhlu na rovném povrchu.

Uhrabávání písečného bunkru

Před hrabáním písečného bunkru si přečtěte celou tuto kapitolu. Potřebné nastavení ovlivňuje celá řada podmínek. Struktura a hloubka písku, obsah vlhkosti, zaplevelení a míra zhutnění jsou faktory, jež se mohou na různých hřištích, nebo dokonce na různých bunkrech na stejném hřišti lišit. Provádějte taková nastavení brány, která zajistí optimální výsledky na vašem konkrétním prostoru.

Způsob použití brány

Uhrabávání si nacvičte na velkém a rovném bunkru na hřišti. Nacvičte si rozjíždění a zastavování, otáčení, zvedání a spouštění brány, vjíždění do bunkru a jeho opouštění a podobné techniky. Nacvičujte při středních otáčkách motoru a nízké pojezdové rychlosti. Pomocí tohoto školení získá obsluha větší jistotu při ovládání stroje.

Doporučený vzor uhrabávání je uveden na obrázku, viz Obrázek 26. Pomocí tohoto vzoru předejdete nepotřebnému překrývání, zajistíte minimální zhutňování povrchu a vytvoříte čistý a vzhledný vzor na písku. Přestože se jedná o nejefektivnější způsob uhrabávání, je důležité pravidelně měnit vzor uhrabávání, aby se eliminovala možnost vytváření hrbolů.

Do bunkru vjíždějte v přímém podélném směru v místě, kde je jeho okraj nejméně strmý. Projeďte středem bunkru téměř až na jeho konec, co možná neostřeji zatočte jedním směrem tak, abyste se vraceli zpět těsně podél prvního průjezdu. Vytvořte spirálu, viz Obrázek 26, a opusťte bunkr v ostrém úhlu na rovném místě.

Vynechejte prudké, krátké okraje a malé kapsy, jež následně upravte pomocí ruční brány.

Rady pro uhrabávání

- Pokud je písek dostatečně hluboký, na rovných místech můžete uhrabávat až k okraji bunkru.
- Pokud písek přesahuje na trávník, zůstaňte dostatečně daleko od okraje, aby nedošlo k narušení podkladové půdy.
- Neuhrabávejte příliš blízko u krátkého a strmého břehu. Písek se bude sesunovat na dno bunkru.
- Na strmých březích, v malých izolovaných oblastech atd. může být potřebné provést dodatečné úpravy ručními hráběmi.

Vjíždění do bunkru a jeho opouštění

Při vjíždění do bunkru nespouštějte bránu, dokud nebude umístěna nad pískem. Tím předejdete poškození trávníku nebo vtažení posekané trávy nebo jiných nečistot do bunkru. Bránu spouštějte za jízdy se strojem.

Při opouštění bunkru zahajte zvedání brány v okamžiku, kdy přední kola opustí bunkr. Při vyjíždění

stroje se bude brána zvedat a tím nedojde k vtažení písku do trávníku.

Po získání zkušeností a praxe obsluha brzy zjistí, jak úkon při vjíždění do bunkru a jeho opouštění správně načasovat.

Po provozu

Bezpečnostní kroky po provozu

- V zájmu předejití vzniku požáru odstraňujte z tlumiče výfuku a motoru trávu a jiné nečistoty. Místa potřísněná uniklým olejem nebo palivem vždy očistěte.
- Než opustíte stroj, odstavte jej na rovném povrchu, vypněte motor, vytáhněte klíč a počkejte, až se zastaví všechny pohybující se části.
- Před uskladněním stroje v jakýchkoli uzavřených prostorech nechejte vždy vychladnout motor.
- Před odstavením nebo převozem stroje zavřete přívod paliva.
- Nikdy neskladujte stroj nebo nádobu s palivem v blízkosti otevřeného ohně, zdroje jisker nebo tepla, například ohřívače vody a jiných zařízení.
- Udržujte všechny díly stroje v dobrém provozním stavu a dbejte na to, aby byly utaženy všechny upevňovací prvky.
- Čištění a údržbu bezpečnostních pásů provádějte podle potřeby.
- Nahraďte všechny opotřebené nebo poškozené nálepky.

Tlačení nebo vlečení stroje

⚠ DŮLEŽITÉ UPOZORNĚNÍ

Motor a hydrostatické převodovky se mohou zahřát na vysokou teplotu a způsobit těžké popáleniny.

Než začnete pracovat s pákami obtokového ventilu, nechejte zcela vychladnout motor a hydrostatické převodovky.

Důležité: **Nevlečte stroj na dlouhé vzdálenosti nebo vysokou rychlostí. Mohli byste jej poškodit. Stroj můžete z upravovaného povrchu pomalu odvléci k přívěsu v místě pracoviště.**

Páky obtokového ventilu jsou umístěny na horní straně každé hydrostatické převodovky.

Důležité: **Při provozu stroje musí být tyto páky v poloze zcela vpředu. Pokud tomu tak není, může dojít k vážnému poškození hydraulického systému.**

1. Zaparkujte stroj na rovném povrchu, spusťte přídavné zařízení dolů, posuňte ovládací páky do polohy zámku neutrálu, zatáhněte parkovací brzdu, vypněte motor a vyjměte klíč.
2. Ve spodní části stroje otočte páky obtokového ventilu (Obrázek 27 a Obrázek 28) tak, aby směřovaly dovnitř ke středu stroje (Obrázek 29), a uvolněte parkovací brzdu; viz Použití parkovací brzdy (strana 23).

   Poznámka: Tím umožníte obtékání hydraulické kapaliny mimo čerpadlo, a tedy i otáčení kol.

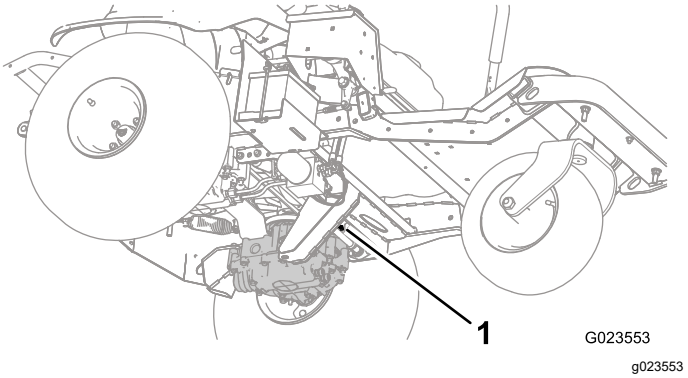

Obrázek 27
Levá páka obtokového ventilu

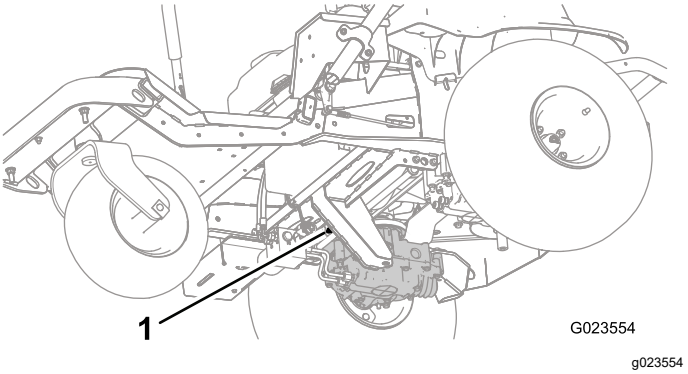

Obrázek 28
Pravá páka obtokového ventilu

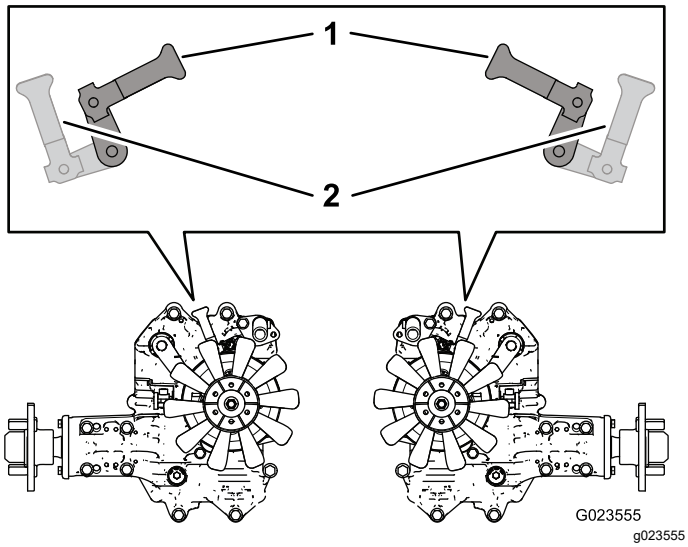

Obrázek 29

1. Dovnitř pro tlačení nebo vlečení stroje
2. Dopředu pro jízdu se strojem

3. Jakmile stroj odtlačíte nebo odvlečete, otočte páky obtokového ventilu směrem k přední části stroje, aby byla možná jízda se strojem (Obrázek 29).

Přeprava vozidla

⚠ DŮLEŽITÉ UPOZORNĚNÍ

Jízda po silnici bez směrových světel, osvětlení, označení odrazovými sklíčky a označení symbolem pomalu jedoucího vozidla je nebezpečná a může vést k nehodám s možným zraněním.

Nejezděte se strojem po veřejné komunikaci nebo silnici.

1. Pokud používáte přívěs, připojte jej k vlečnému vozidlu a připevněte bezpečnostní řetězy.
2. Je-li to možné, připojte brzdy přívěsu.
3. Naložte stroj na přívěs nebo nákladní vozidlo.
4. Posuňte ovládací páky do polohy zámku neutrálu, zatáhněte parkovací brzdu, vypněte motor a vyjměte klíč.
5. S použitím upevňovacích bodů (Obrázek 30) bezpečně připevněte stroj k přepravnímu vozidlu pomocí popruhů, řetězů, lan nebo provazů.

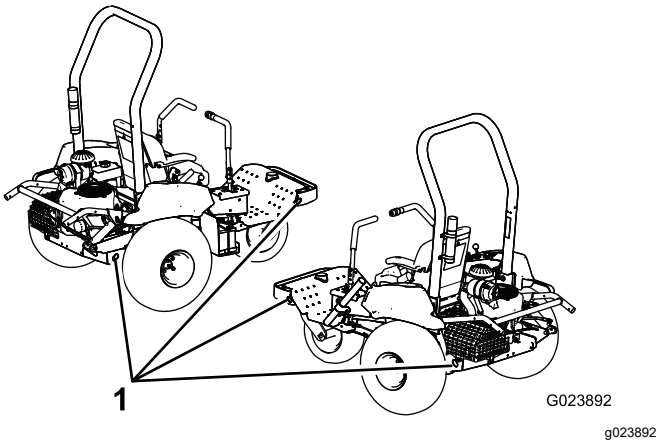

Obrázek 30

1. Upevňovací body

Naložení stroje

Při nakládání stroje na nákladní vozidlo nebo přívěs, a stejně tak při jeho vykládání, si počínejte velice opatrně. Pro tento postup používejte nájezdovou plošinu plné šířky, jež je širší než stroj.

Důležité: **Nepoužívejte úzké samostatné nájezdové plošiny na každé straně stroje.**

Při nakládání stroje musí být přívěs nebo nákladní vůz a nájezdová plošina co nejvíce v rovině, aby při přejíždění stroje ze země na nájezdovou plošinu nedošlo k zachycení přídavného zařízení.

Pokud nakládáte stroj ve svahu nebo v jeho blízkosti, umístěte přívěs nebo nákladní vůz tak, aby se nacházel dole na svahu, a nájezdovou plošinu umístěte proti svahu. Tím snížíte úhel nájezdové plošiny.

⚠ DŮLEŽITÉ UPOZORNĚNÍ

Nakládání stroje na přepravní vozidlo zvyšuje možnost převrácení, a tím i vážného zranění nebo smrti.

- **Při manipulaci se strojem na nájezdové plošině dbejte maximální opatrnosti.**
- **Při nakládání nebo vykládání stroje se přesvědčte, že je namontována a zabezpečena konstrukce ROPS a že jste připoutáni bezpečnostním pásem. Používáte-li přívěs s krycí konstrukcí, přesvědčte se, že s ní rám ROPS nepřichází do styku.**
- **Používejte pouze nájezdovou plošinu plné šířky. Nepoužívejte samostatné nájezdové plošiny na každé straně stroje.**
- **Při jízdě se strojem po nájezdové plošině se vyhýbejte prudkému zrychlování nebo zpomalování, neboť tak může dojít ke ztrátě kontroly nad strojem nebo k jeho převrácení.**
- **Při nakládání stroje na přepravní vozidlo se ujistěte, že je namontováno přídavné zařízení a že je zvednuté.**

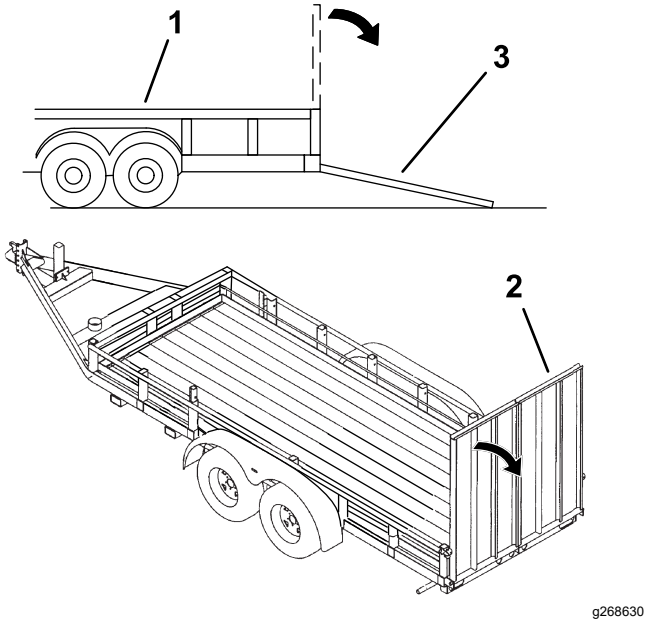

Obrázek 31

1. Přívěs
2. Nájezdová plošina plné šířky
3. Nájezdová plošina plné šířky – boční pohled

Instalace bezdrátového měřiče provozních hodin

Volitelný bezdrátový měřič provozních hodin je k dispozici u autorizovaného prodejce Toro.

Viz příručka *Systém bezdrátového měřiče provozních hodin*.

1. Odstavte stroj na rovném povrchu, spusťte přídavné zařízení dolů, zatáhněte parkovací brzdu, vypněte motor a vyjměte klíč.
2. Demontujte ovládací panel (Obrázek 32).

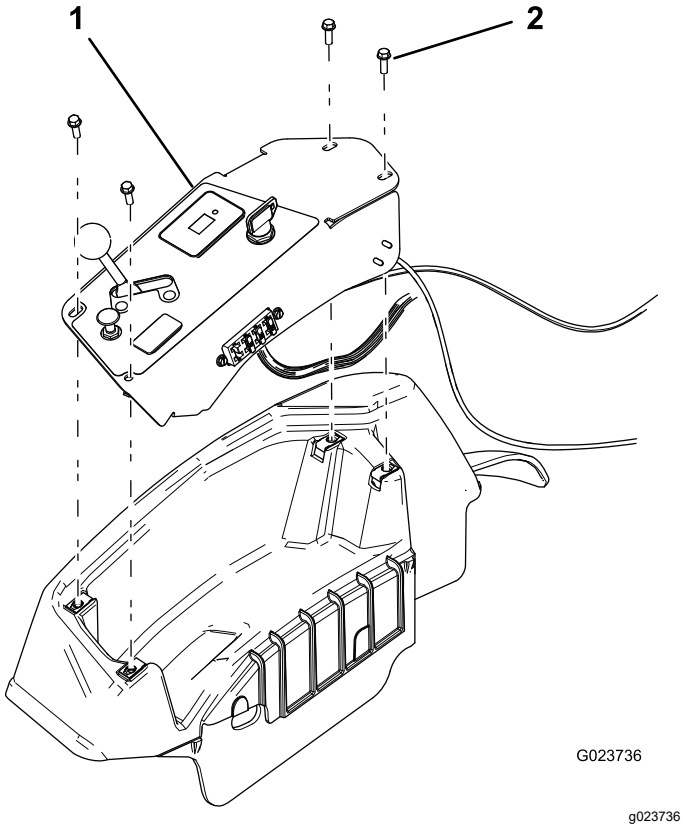

Obrázek 32

1. Ovládací panel
2. Šroub (4)

3. Vyhledejte propojku bezdrátového měřiče provozních hodin.

   Poznámka: Propojka je vyznačena.
4. Připojte bezdrátový měřič provozních hodin.
5. Připevněte bezdrátový měřič provozních hodin ke stávajícímu kabelovému svazku, abyste zabránili nadměrnému pohybu v konzole.
6. Namontujte ovládací panel.

Údržba

Poznámka: Levou a pravou stranu stroje určete z pohledu běžné pozice obsluhy.

⚠ VÝSTRAHA

Jestliže ponecháte klíč ve spínači, může motor kdokoli spustit a způsobit vám nebo přihlížejícím osobám vážné zranění.

Před prováděním jakékoli údržby vyjměte klíč ze spínače.

Bezpečnost při provádění úkonů údržby

- Před nastavováním, čištěním, opravou nebo opuštěním stroje proveďte následující:
  - Zaparkujte vozidlo na rovné ploše.
  - Přesuňte spínač ovládání škrticí klapky do polohy pro nízké volnoběžné otáčky.
  - Spuštění přídavného zařízení
  - Přesvědčte se, zda je pohon v neutrálu.
  - Zatáhněte parkovací brzdu.
  - Vypněte motor a vyjměte klíč.
  - Počkejte, dokud se nezastaví všechny pohybující se části.
  - Před prováděním údržby nechejte vychladnout všechny součásti stroje.
- Je-li to možné, neprovádějte údržbu se spuštěným motorem. Nepřibližujte se k pohybujícím se částem.
- Pokud je třeba stroj nebo jeho součásti podepřít, použijte montážní podstavce.
- Opatrně uvolněte tlak z dílů s akumulovanou energií.

Doporučený harmonogram údržby

Servisní interval	Postup při údržbě
Po prvních 8 hodinách	• Utáhněte upevňovací matice šroubů pro upevnění kol. • Vyměňte motorový olej. • Vyměňte filtr motorového oleje. • Vyměňte hydraulickou kapalinu a filtry.
Při každém použití nebo denně	• Zkontrolujte hladinu motorového oleje. • Zkontrolujte hladinu hydraulické kapaliny. • Zkontrolujte tlak vzduchu v pneumatikách. • Zkontrolujte funkci bezpečnostního blokovacího systému. • Zkontrolujte stav potrubí a hadic hydraulické soustavy. • Zkontrolujte a vyčistěte stroj.
Po každých 100 hodinách provozu	• Utáhněte upevňovací matice šroubů pro upevnění kol. • Promažte vozidlo. • Vyměňte motorový olej (častěji ve velmi prašném nebo znečištěném provozním prostředí). • Vyměňte filtr motorového oleje (častěji ve velmi prašném nebo znečištěném provozním prostředí). • Proveďte údržbu zapalovacích svíček. • Zkontrolujte spojení kabelů akumulátoru.
Po každých 200 hodinách provozu	• Vyměňte vzduchový filtr (častěji v prašném prostředí). • Vyměňte filtr nádrže s aktivním uhlím.
Po každých 300 hodinách provozu	• Zkontrolujte a seřiďte vůli ventilů. • Vyčistěte a přelapujte dosedací plochu ventilů.
Po každých 400 hodinách provozu	• Vyměňte hydraulickou kapalinu a filtry.
Po každých 800 hodinách provozu	• Palivový filtr vyměňte.

Důležité: **Další pokyny k postupům údržby naleznete v uživatelské příručce k motoru.**

Seznam denní údržby

Tuto stránku si zkopírujte pro každodenní použití.

Kontrolní úkon údržby	**Pro týden:**						
	Pondělí	**Úterý**	**Středa**	**Čtvrtek**	**Pátek**	**Sobota**	**Neděle**
Zkontrolujte činnost ochranných spínačů.							
Zkontrolujte činnost parkovací brzdy.							
Zkontrolujte činnost ovládacích pák.							
Zkontrolujte hladinu paliva.							
Zkontrolujte hladinu motorového oleje.							
Zkontrolujte stav vzduchového filtru.							
Vyčistěte chladicí žebra motoru.							
Kontrola nezvyklé hlučnosti motoru							
Kontrola neobvyklých provozních zvuků							
Zkontrolujte hladinu hydraulické kapaliny.							
Zkontrolujte, zda nedošlo k poškození hydraulických hadic.							
Zkontrolujte, zda nedochází k úniku kapalin.							
Zkontrolujte tlak vzduchu v pneumatikách.							
Zkontrolujte správnou funkci nástrojů.							
Promažte všechny maznice.[1]							
Opravte poškozený lak.							
1. Neprodleně po každém mytí bez ohledu na uvedený interval.							

Zápis problematických oblastí		
Kontrolu provedl(a):		
Položka	Datum	Informace

Postupy před údržbou stroje

Zvednutí stroje

⚠ DŮLEŽITÉ UPOZORNĚNÍ

Mechanické nebo hydraulické zvedáky nemusí stroj unést a mohou způsobit vážné zranění.

K podepření stroje používejte hevery.

Opěrné body jsou znázorněny na Obrázek 33.

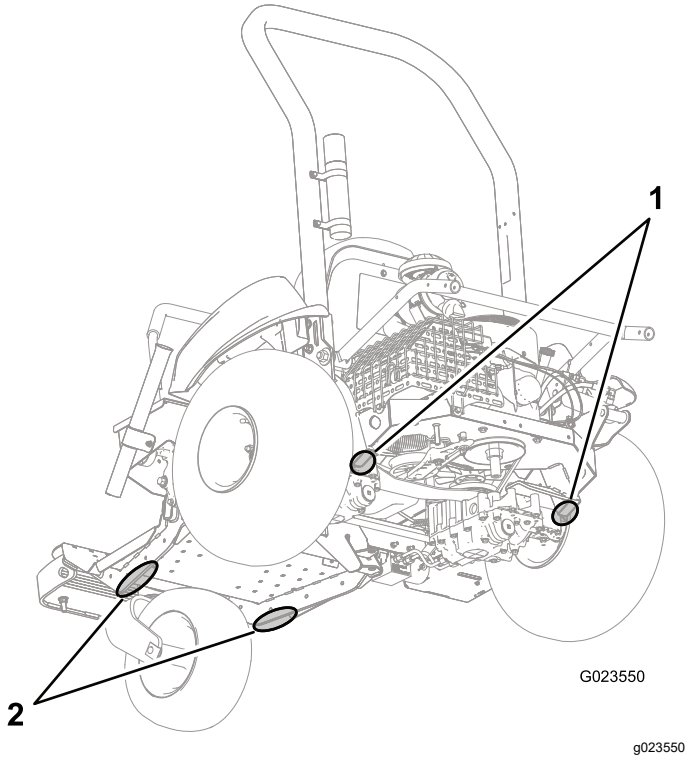

Obrázek 33

1. Opěrné body (zadní)
2. Opěrné body (přední)

Mazání

Mazání vozidla

Servisní interval: Po každých 100 hodinách provozu

Typ maziva: mazivo č. 2 na bázi lithia

Promažte každou maznici umístěnou na náboji předního kola, napínáku řemenu a zvedáku přídavného zařízení následujícím způsobem:

1. Zaparkujte stroj na rovném povrchu, spusťte přídavné zařízení dolů, posuňte ovládací páky do polohy zámku neutrálu, zatáhněte parkovací brzdu, vypněte motor a vyjměte klíč.
2. Očistěte maznice tak, aby do ložiska ani pouzdra nemohly proniknout cizí částice.
3. Připevněte mazací pistoli k maznici a do maznice natlačte mazivo.
4. Otřete přebytečné mazivo.

- Ložisko předního kola (1) – (Obrázek 34)

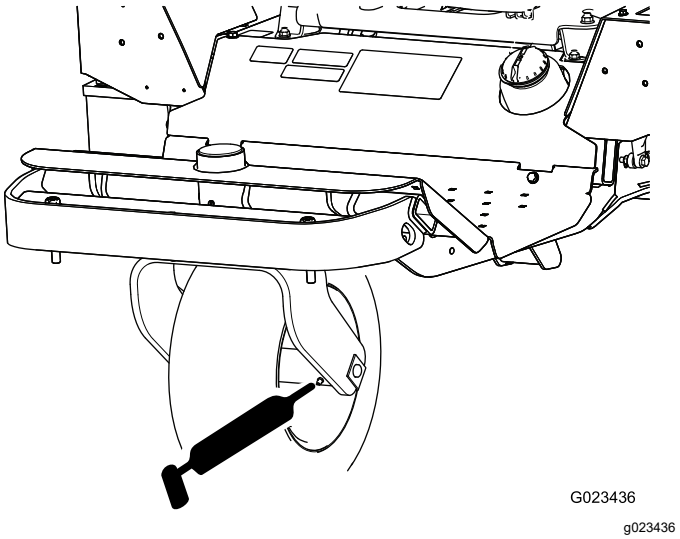

Obrázek 34

- Napínák řemenu (1) – Obrázek 35

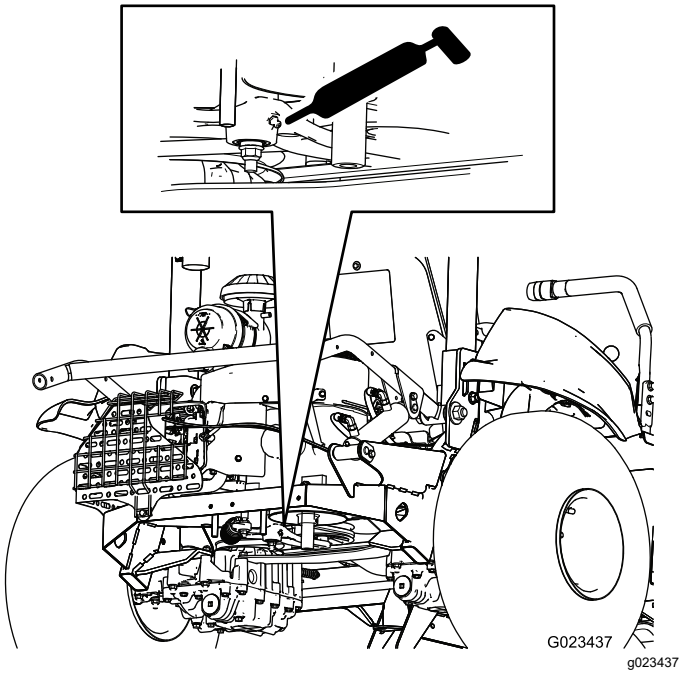

Obrázek 35

- Zvedák přídavného zařízení (4) – Obrázek 36

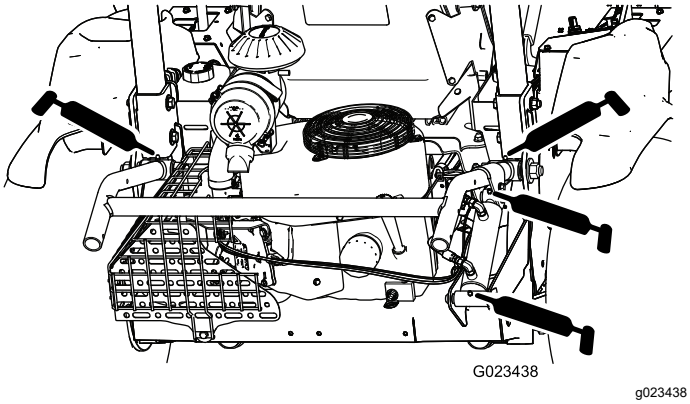

Obrázek 36

Údržba motoru

Bezpečnost při údržbě motoru

- Před kontrolou hladiny oleje a doplňováním oleje do klikové skříně vypněte motor.
- Neměňte otáčky regulátoru a nepřekračujte maximální otáčky motoru.

Výměna motorového oleje a filtru

Výměna motorového oleje

Servisní interval: Po prvních 8 hodinách—Vyměňte motorový olej.

Po každých 100 hodinách provozu—Vyměňte motorový olej (častěji ve velmi prašném nebo znečištěném provozním prostředí).

Motorový olej Toro Premium je dostupný u autorizovaného prodejce Toro.

Objem klikové skříně: 1,66 l s výměnou filtru

Používejte olej pro 4taktní motory, který splňuje následující požadavky nebo je překračuje:

- **Kategorie normy API:** SJ, SL, SM nebo vyšší
- **Viskozita:** SAE 30; další hodnoty viskozity uvádí následující tabulka (Obrázek 37):

  Důležité: **Používání víceviskozitních olejů, například 10W-30, zvyšuje spotřebu oleje. Při použití těchto olejů je třeba provádět kontrolu hladiny oleje častěji.**

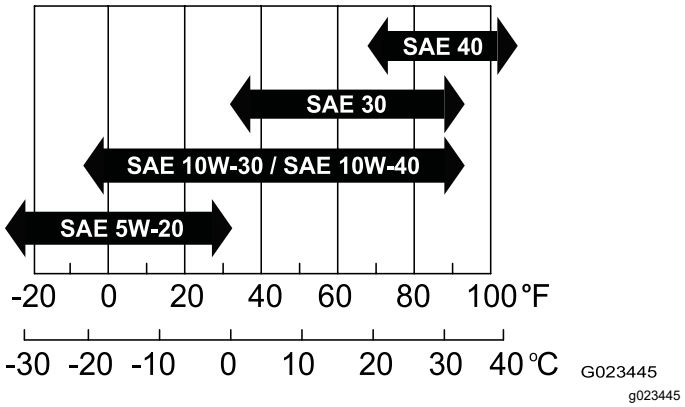

Obrázek 37

1. Nechejte několik minut pracovat motor, aby se olej zahřál.
2. Zaparkujte stroj na rovném povrchu, spusťte přídavné zařízení dolů, posuňte ovládací páky

do polohy zámku neutrálu, zatáhněte parkovací brzdu, vypněte motor a vyjměte klíč.

3. Demontujte vypouštěcí zátku (Obrázek 39) a nechejte olej vytéct do vhodné nádoby. Jakmile olej přestane vytékat, vypouštěcí zátku namontujte zpět.

   Poznámka: Do vypouštěcího otvoru zasuňte kus papíru nebo lehké lepenky, abyste vytvořili kanál pro odtékání oleje mimo montážní desku motoru (Obrázek 38).

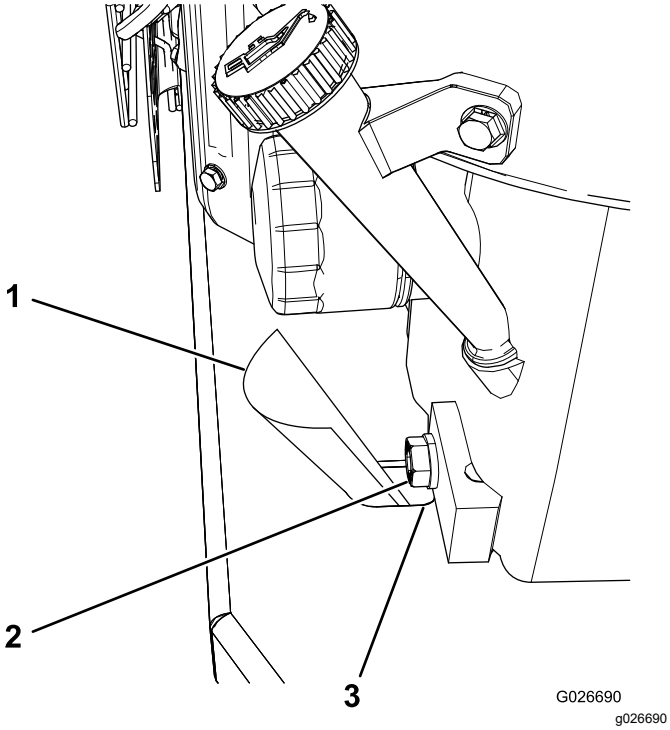

Obrázek 38

1. Lepenka
2. Vypouštěcí zátka
3. Vypouštěcí otvor

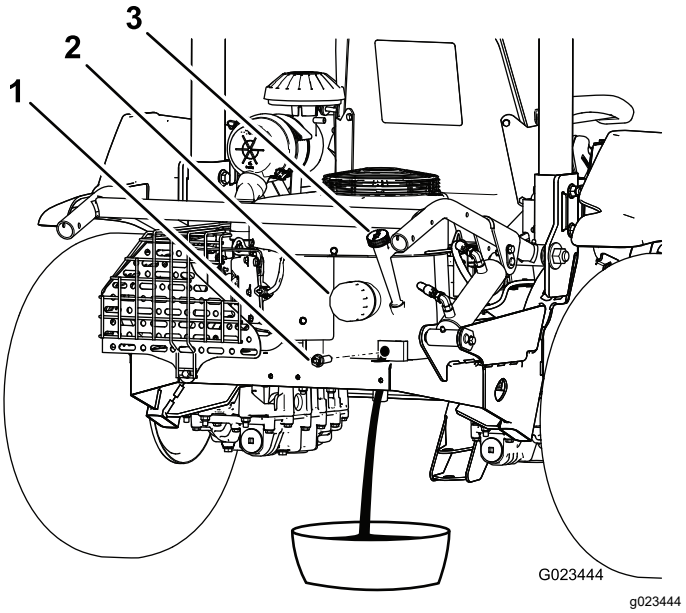

Obrázek 39

1. Vypouštěcí zátka
2. Olejový filtr
3. Měrka

4. Vytáhněte měrku a otřete ji čistým hadrem (Obrázek 40).

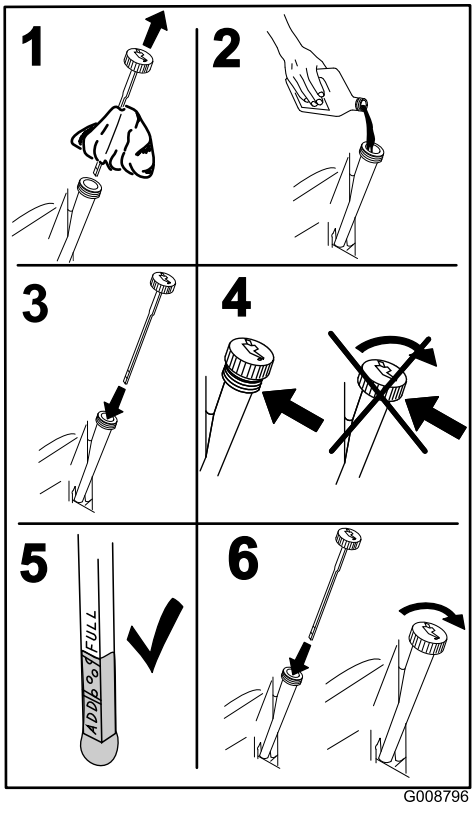

Obrázek 40

5. Do plnicí trubky nalijte čerstvý olej.

6. Nastartujte motor, nechejte jej přibližně 3 minuty pracovat a ujistěte se, že nikde nedochází k úniku kapaliny.
7. Vypněte motor.
8. Zkontrolujte hladinu oleje a v případě potřeby jej doplňte.
9. Osaďte měrku.
10. Použitý olej zlikvidujte podle místních předpisů.

Výměna filtru motorového oleje

Servisní interval: Po prvních 8 hodinách—Vyměňte filtr motorového oleje.

Po každých 100 hodinách provozu—Vyměňte filtr motorového oleje (častěji ve velmi prašném nebo znečištěném provozním prostředí).

1. Nechejte několik minut pracovat motor, aby se olej zahřál.
2. Zaparkujte stroj na rovném povrchu, spusťte přídavné zařízení dolů, posuňte ovládací páky do polohy zámku neutrálu, zatáhněte parkovací brzdu, vypněte motor a vyjměte klíč.
3. Vypusťte motorový olej; viz Výměna motorového oleje a filtru (strana 33).
4. Pod olejový filtr umístěte vypouštěcí nádobu a otáčením filtru proti směru hodinových ručiček jej demontujte (Obrázek 41).

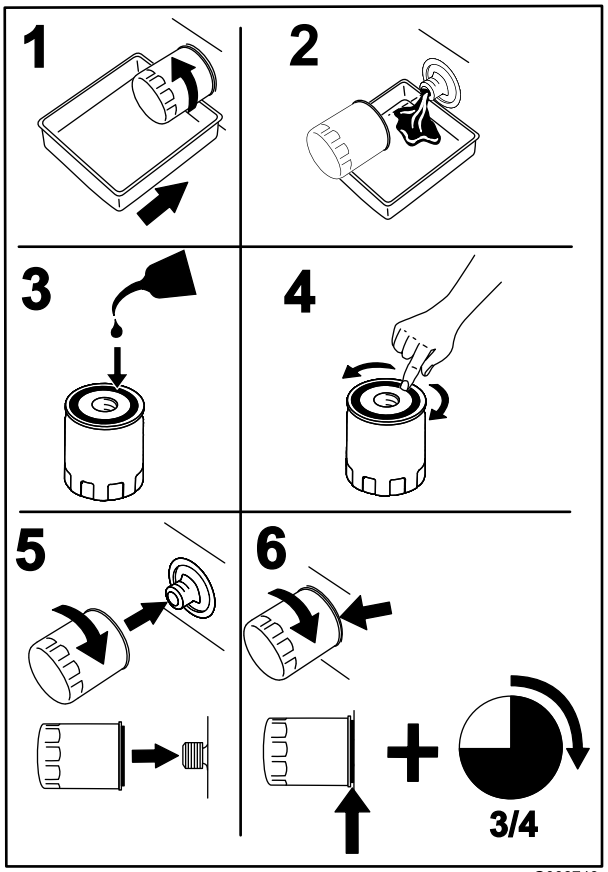

G008748
g008748

Obrázek 41

5. Těsnění nového filtru lehce potřete čistým olejem.
6. Rukou namontujte nový filtr tak, aby se těsnění dotklo adaptéru filtru, a poté jej utáhněte o další 3/4 otáčky.

   Důležité: **Filtr nadměrně neutahujte.**
7. Zkontrolujte hladinu oleje; viz část Kontrola hladiny motorového oleje (strana 18).
8. V případě potřeby doplňte olej do plnicí trubky.
9. Nastartujte motor, nechejte jej pracovat přibližně 3 minuty a ujistěte se, že nikde nedochází k úniku kapaliny.
10. Vypněte motor.
11. Zkontrolujte hladinu oleje a v případě potřeby jej doplňte.

    Poznámka: Filtr zadržuje určité množství oleje, takže po montáži nového filtru se může hladina oleje snížit.
12. Osaďte měrku.
13. Použitý olej zlikvidujte podle místních předpisů.

Údržba čističe vzduchu

Výměna vzduchového filtru

Servisní interval: Po každých 200 hodinách provozu (častěji v prašném prostředí).

Poznámka: Předčasná výměna vzduchového filtru pouze zvyšuje nebezpečí vniknutí nečistot do motoru při demontáži filtru.

1. Zaparkujte stroj na rovném povrchu, spusťte přídavné zařízení dolů, posuňte ovládací páky do polohy zámku neutrálu, zatáhněte parkovací brzdu, vypněte motor a vyjměte klíč.
2. Uvolněte západky upevňující kryt vzduchového filtru k pouzdru vzduchového filtru (Obrázek 42).

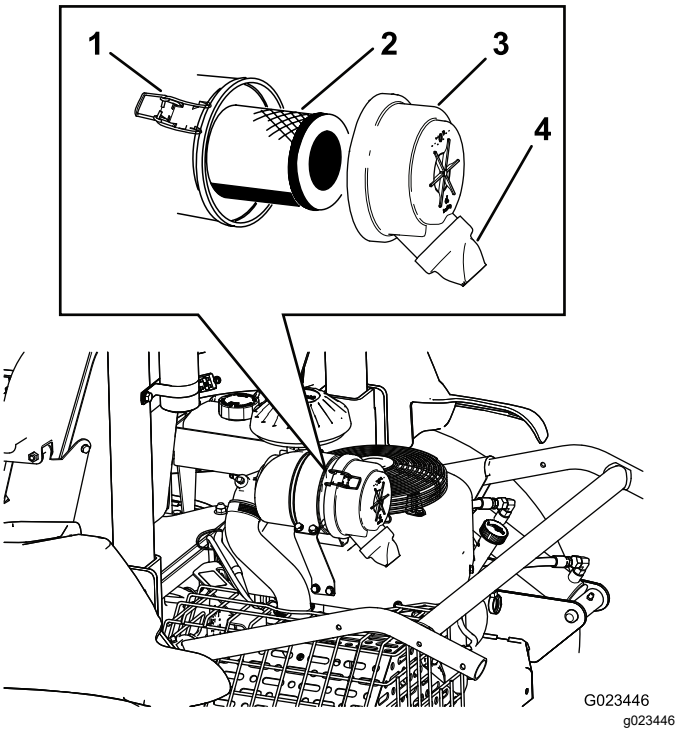

Obrázek 42

1. Západka(2)
2. Vzduchový filtr
3. Kryt
4. Otvor pro odvod nečistot

3. Sejměte kryt z pláště vzduchového filtru.
4. Demontujte starý filtr a namontujte nový.

   Poznámka: Kontrolou těsnicího konce filtru a pláště zjistěte, zda nový filtr nebyl poškozen při přepravě. Nepoužívejte poškozený filtr. Zasuňte nový filtr tlakem na vnější obrubu a usaďte jej v nádobě. Netlačte na pružný střed filtru.

   Poznámka: Použitou vložku nečistěte, aby nedošlo k poškození filtračního média.
5. Očistěte otvor pro vypuzování nečistot ve snímatelném krytu.
6. Namontujte kryt tak, aby port pro vypuzování nečistot směřoval dolů.
7. Zajistěte západky.
8. Zkontrolujte v celém sacím systému, zda se v něm nevyskytují netěsnosti, poškození nebo uvolněné hadicové svorky.

Údržba zapalovacích svíček

Servisní interval: Po každých 100 hodinách provozu

Typ: NGK BPR4ES (nebo ekvivalentní)

Mezera: 0,76 mm

Poznámka: Životnost zapalovacích svíček je zpravidla dlouhá. Je však nutné je zkontrolovat pokaždé, když dojde k poruše motoru.

1. Zaparkujte stroj na rovném povrchu, spusťte přídavné zařízení dolů, posuňte ovládací páky do polohy zámku neutrálu, zatáhněte parkovací brzdu, vypněte motor a vyjměte klíč.
2. Očistěte okolí zapalovacích svíček, aby po jejich demontáži nepronikly do válců žádné nečistoty.

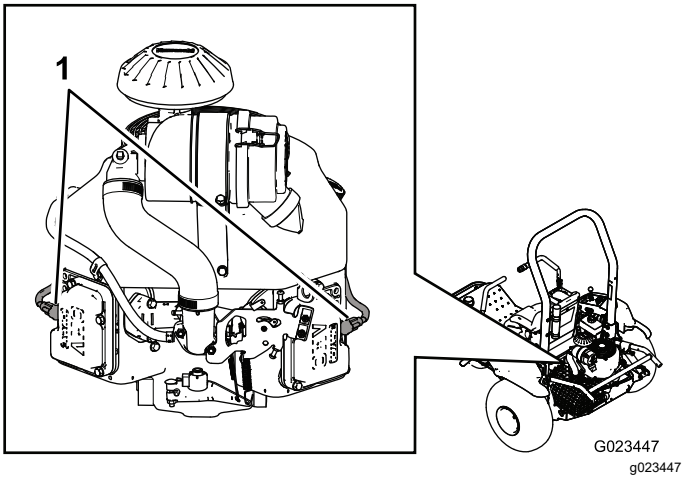

Obrázek 43

1. Kabely zapalovacích svíček

3. Odpojte kabely zapalovacích svíček a demontujte svíčky z hlav válců.
4. Zkontrolujte stav vnější elektrody, střední elektrody a izolátoru, abyste si byli jisti, že nedošlo k jejich poškození.

   Důležité: **Pokud jsou zapalovací svíčky prasklé, znečištěné, zanesené nebo jinak poškozené, vyměňte je. Nečistěte elektrody, protože nečistoty vniklé do válce mohou poškodit motor.**
5. U každé zapalovací svíčky nastavte vzdálenost mezi střední a vnější elektrodou na 0,76 mm, viz Obrázek 44. Zapalovací svíčku se správně

nastavenou vzdáleností elektrod nasaďte společně s těsněním zpět a utáhněte na utahovací moment 22 Nm.

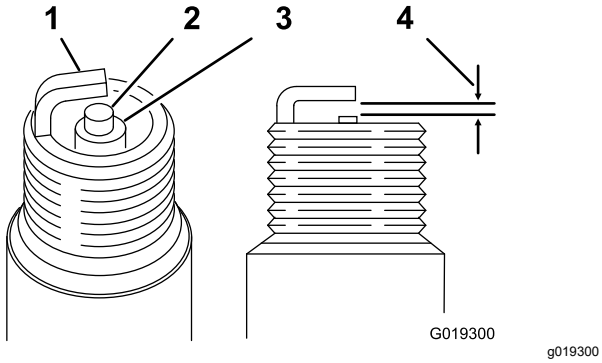

Obrázek 44

1. Vnější elektroda
2. Střední elektroda
3. Izolátor
4. Mezera 0,76 mm

Kontrola a seřízení vůle ventilů

Servisní interval: Po každých 300 hodinách provozu

Tento postup musí být proveden pomocí správných nástrojů. Pokud nemáte správné vybavení a odpovídající znalosti mechanických systémů, požádejte o údržbu autorizovaného servisního prodejce motorů Kawasaki.

Čištění a lapování dosedací plochy ventilů

Servisní interval: Po každých 300 hodinách provozu

Tento postup musí být proveden pomocí správných nástrojů. Pokud nemáte správné vybavení a odpovídající znalosti mechanických systémů, požádejte o údržbu autorizovaného servisního prodejce motorů Kawasaki.

Údržba palivového systému

Výměna filtru nádrže s aktivním uhlím

Servisní interval: Po každých 200 hodinách provozu

1. Zaparkujte stroj na rovném povrchu, spusťte přídavné zařízení dolů, posuňte ovládací páky do polohy zámku neutrálu, zatáhněte parkovací brzdu, vypněte motor a vyjměte klíč.
2. Demontujte upevňovací prvky, které zajišťují sestavu sedadla ke stroji.

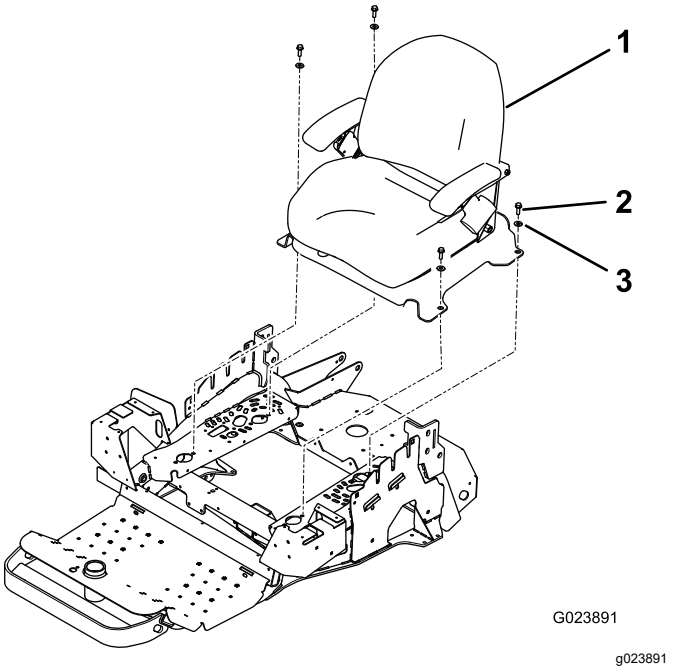

Obrázek 45

1. Sestava sedadla
2. Šroub (4)
3. Podložka (4)

3. Odpojte filtr od nádrže s aktivním uhlím (Obrázek 46).

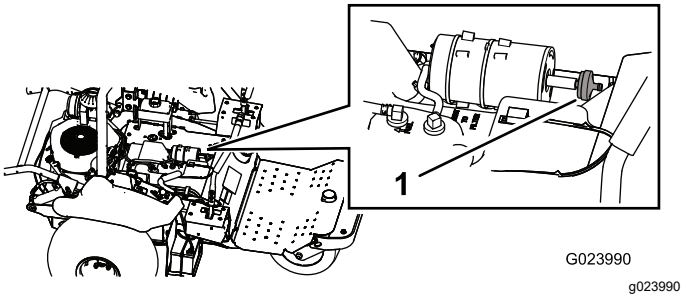

Obrázek 46

1. Filtr nádrže s aktivním uhlím

4. K nádrži s aktivním uhlím připojte nový filtr.
5. Namontujte nosnou desku sedadla a sedadlo.

Výměna palivového filtru

Servisní interval: Po každých 800 hodinách provozu

Palivové potrubí je vybaveno vloženým filtrem. Vyměňte jej následujícím způsobem:

1. Zaparkujte stroj na rovném povrchu, spusťte přídavné zařízení dolů, posuňte ovládací páky do polohy zámku neutrálu, zatáhněte parkovací brzdu, vypněte motor a vyjměte klíč.
2. Povolte hadicovou sponu na straně filtru směrem ke karburátoru a odpojte palivové potrubí od filtru (Obrázek 47 a Obrázek 48).

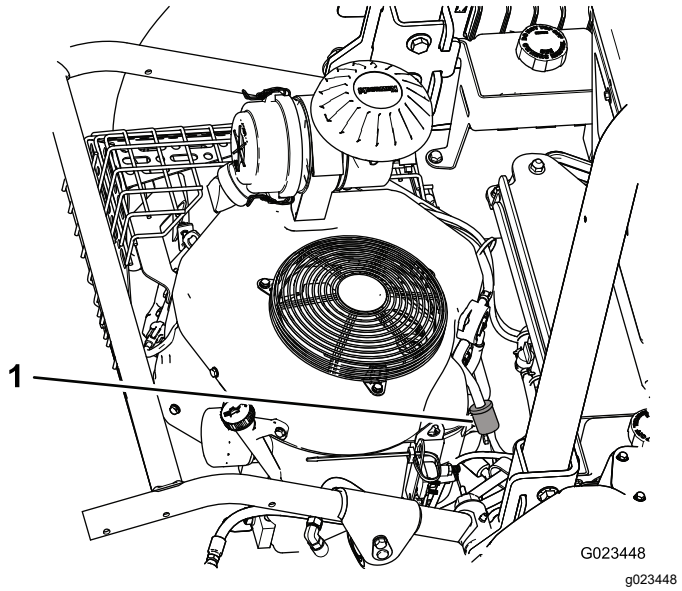

Obrázek 47

1. Palivový filtr

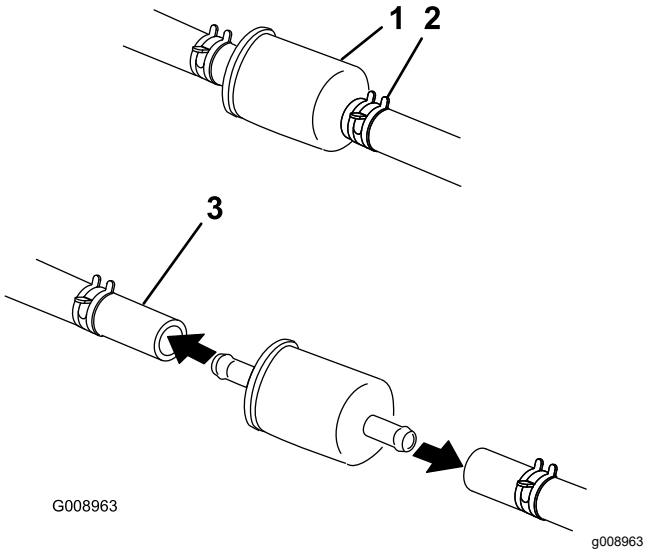

Obrázek 48

1. Palivový filtr
2. Hadicová spona(2)
3. Palivové potrubí

3. Umístěte pod filtr vypouštěcí nádobu, povolte zbývající svorku hadice a filtr odstraňte.
4. Nasaďte hadicové svorky na konce palivového potrubí.
5. Nasuňte palivová potrubí na nový palivový filtr a připevněte je hadicovými sponami.

   Poznámka: Namontujte nový filtr tak, aby šipka na tělese filtru směřovala od palivové nádrže (směrem ke karburátoru).

Údržba elektrického systému

Bezpečnost při práci s elektrickým systémem

- Před opravou odpojte akumulátor. Nejprve odpojte záporný konektor a potom kladný. Jako první připojte kladnou svorku a jako poslední zápornou svorku.
- Akumulátor dobíjejte v dobře větraném otevřeném prostoru a v dostatečné vzdálenosti od zdroje jiskření nebo ohně. Před připojením nebo odpojením akumulátoru nejprve odpojte nabíječku.
- Noste ochranný oděv a používejte izolované nástroje.

Použití startovacích kabelů

1. Před startováním stroje pomocí startovacích kabelů odstraňte z pólů akumulátoru případnou korozi a zkontrolujte, zda jsou spoje utažené.

   Důležité: **Koroze nebo uvolněné spoje mohou kdykoli během postupu startování způsobit nežádoucí výkyvy elektrického napětí, které mohou poškodit motor.**

   Nepokoušejte se stroj startovat pomocí startovacích kabelů, pokud jsou svorky akumulátoru uvolněné nebo zkorodované.

   ⚠ NEBEZPEČÍ

   Startování pomocí startovacích kabelů u slabého akumulátoru, který je prasklý nebo zamrzlý, případně má nízkou hladinu elektrolytu nebo otevřený/zkratovaný článek, může způsobit výbuch a následně vážné zranění osob.

   Za takových podmínek slabý akumulátor pomocí startovacích kabelů nestartujte.

2. Zkontrolujte, zda je pomocný akumulátor v dobrém stavu, je plně nabitý a zda se jedná o olověný akumulátor s napětím nejméně 12,6 V. Použijte správně dimenzované, co nejkratší propojovací kabely, abyste snížili pokles napětí mezi systémy. Zkontrolujte, zda jsou kabely barevně odlišeny nebo jinak označeny k zajištění správné polarity.

   Poznámka: Ujistěte se, že odvzdušňovací víčka jsou utažená a ve vodorovné poloze. Na odvzdušňovací víčka na každém akumulátoru položte vlhký hadr, pokud jej máte k dispozici. Ujistěte se, že se stroje nedotýkají a že jsou oba elektrické systémy vypnuté a mají stejné jmenovité napětí systému. Tyto pokyny platí pouze pro systémy s ukostřením záporného pólu.

3. Připojte kladný (+) kabel ke kladné (+) svorce vybitého akumulátoru, který je připojen ke startéru nebo elektromagnetu, viz Obrázek 49.

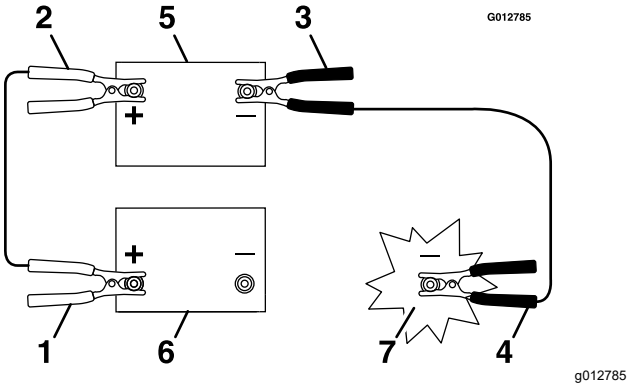

Obrázek 49

1.	Kladný (+) kabel na vybitém akumulátoru	5.	Pomocný akumulátor
2.	Kladný (+) kabel na pomocném akumulátoru	6.	Vybitý akumulátor
3.	Záporný (–) kabel na pomocném akumulátoru	7.	Blok motoru
4.	Záporný (–) kabel na bloku motoru		

4. Druhý konec kladného kabelu připojte ke kladné svorce pomocného akumulátoru.
5. Připojte černý záporný (–) kabel ke druhé svorce (záporné) pomocného akumulátoru.
6. Na **bloku motoru** (nikoli na záporném pólu akumulátoru) stroje s vybitým akumulátorem proveďte konečné připojení mimo akumulátor a odstupte (Obrázek 50).

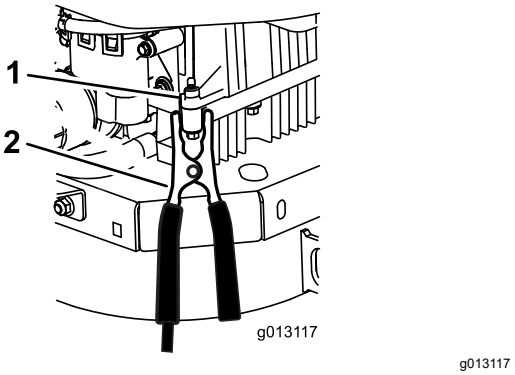

Obrázek 50

1.	Blok motoru	2.	Záporný (–) kabel

7. Nastartujte motor a odpojte kabely postupem opačným, než tomu bylo u jejich připojení.

   Poznámka: Nejprve odpojte kabel připojený k bloku motoru (černý kabel).

Výměna pojistek

Zaparkujte stroj na rovném povrchu, spusťte přídavné zařízení dolů, posuňte ovládací páky do polohy zámku neutrálu, zatáhněte parkovací brzdu, vypněte motor a vyjměte klíč.

Blok pojistek (Obrázek 51) se nachází poblíž ovládacího panelu.

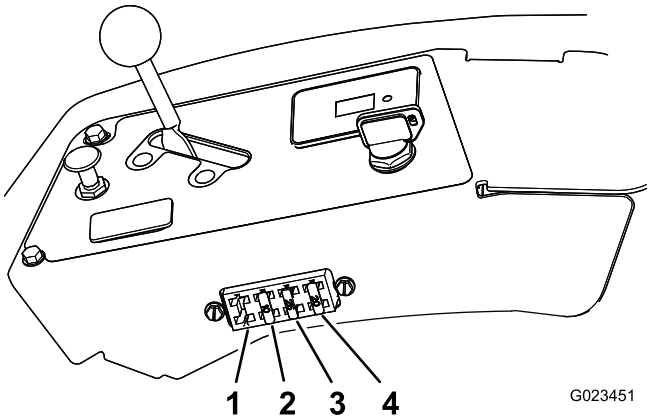

g023451

Obrázek 51

1. Světla (prodávají se samostatně)
2. Přídavné zařízení – 10 A
3. Startér motoru – 25 A
4. Akumulátor – 20 A

Chcete-li vyměnit pojistku, vyjměte ji pouhým vytažením z bloku pojistek a nainstalujte pojistku novou.

Důležité: **Vždy používejte stejný typ pojistky se stejným jmenovitým proudem, jako má měněná pojistka, jinak by mohlo dojít k poškození elektrického systému. Funkce a hodnota proudu jednotlivých pojistek jsou uvedeny na štítku na zadní straně sedadla.**

Údržba akumulátoru

Dobíjení akumulátoru

⚠ DŮLEŽITÉ UPOZORNĚNÍ

Při nabíjení akumulátoru vznikají plyny, které mohou explodovat a způsobit vážné zranění obsluhy a přihlížejících osob.

V blízkosti akumulátoru nikdy nekuřte a neuchovávejte akumulátor poblíž zdroje jisker a otevřeného ohně.

Důležité: **Akumulátor neustále udržujte v plně nabitém stavu. Toto je obzvláště důležité proto, aby nedošlo k poškození akumulátoru při teplotě nižší než 0 °C.**

1. Zaparkujte stroj na rovném povrchu, spusťte přídavné zařízení dolů, posuňte ovládací páky do polohy zámku neutrálu, zatáhněte parkovací brzdu, vypněte motor a vyjměte klíč.
2. Nabíjejte akumulátor 10 až 15 minut proudem 25 až 30 A, případně 30 minut proudem 10 A.
3. Jakmile je akumulátor zcela nabitý, odpojte nabíječku od elektrické zásuvky a kabely nabíječky od vývodů akumulátoru (Obrázek 52).
4. Namontujte akumulátor do stroje a připojte kabely akumulátoru; viz Montáž akumulátoru (strana 41).

   Důležité: **Nespouštějte motor stroje bez připojeného akumulátoru; došlo by tím k poškození elektrických obvodů.**

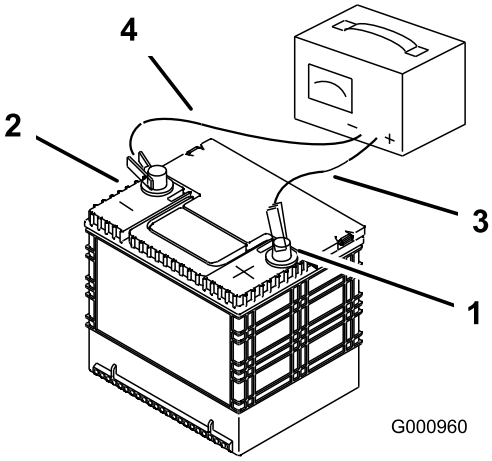

g000960

Obrázek 52

1. Kladný vývod akumulátoru
2. Záporný vývod akumulátoru
3. Červený (+) kabel nabíječky
4. Černý (–) kabel nabíječky

Pokud již akumulátor není schopen udržet náboj, vyměňte jej; viz Vyjmutí akumulátoru (strana 41) a Montáž akumulátoru (strana 41).

Vyjmutí akumulátoru

1. Zaparkujte stroj na rovném povrchu, spusťte přídavné zařízení dolů, posuňte ovládací páky do polohy zámku neutrálu, zatáhněte parkovací brzdu, vypněte motor a vyjměte klíč.
2. Demontujte křídlové matice a podložky upevňující držák akumulátoru (Obrázek 53).

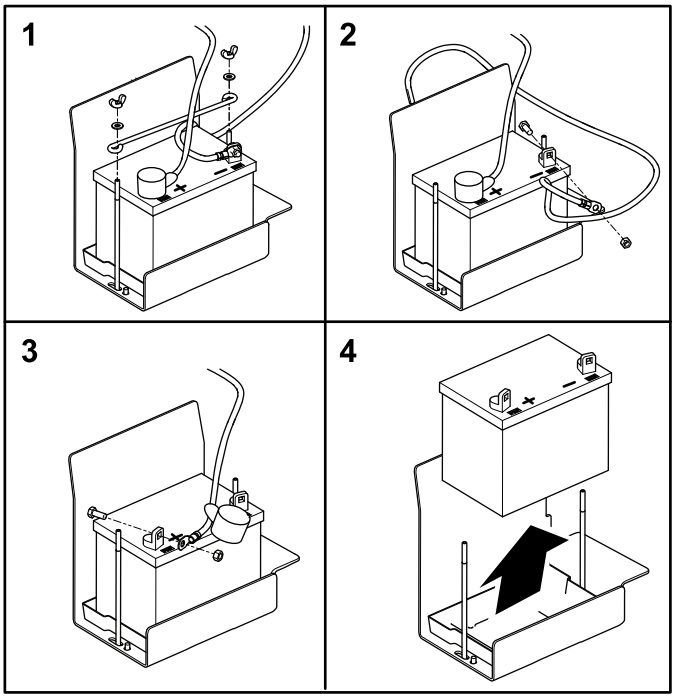

Obrázek 53

3. Odpojte záporný (černý) zemnicí kabel z pólu baterie.

⚠ DŮLEŽITÉ UPOZORNĚNÍ

Nesprávné vedení kabelů akumulátoru by mohlo způsobit poškození vozidla a kabely by mohly zapříčinit jiskření. Jiskry by mohly zapříčinit explozi plynů z akumulátoru a následné zranění osob.

- **Vždy odpojujte nejprve záporný (černý) kabel akumulátoru a teprve potom kladný (červený) kabel akumulátoru.**
- **Vždy připojujte nejdříve kladný (červený) kabel akumulátoru a až potom záporný (černý) kabel.**

⚠ DŮLEŽITÉ UPOZORNĚNÍ

Vývody akumulátoru nebo kovové nástroje by mohly způsobit zkrat proti kovovým součástem stroje a způsobit jiskření. Jiskry by mohly zapříčinit explozi plynů z akumulátoru a následné zranění osob.

- **Při vyjímání nebo montáži akumulátoru dbejte na to, aby se vývody akumulátoru nedotýkaly žádných kovových částí stroje.**
- **Dejte pozor, abyste kovovým nástrojem nezkratovali vývody akumulátoru proti kovovým částem stroje.**

4. Stáhněte červenou manžetu z kladné (+) svorky akumulátoru a odpojte kladný (červený) kabel akumulátoru.
5. Vyjměte akumulátor.

Montáž akumulátoru

1. Umístěte akumulátor do prostoru akumulátoru.

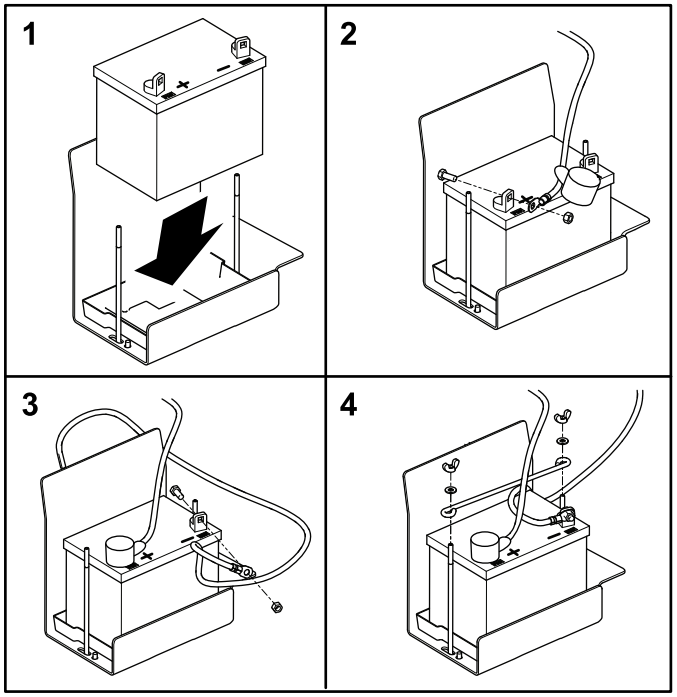

Obrázek 54

2. Připojte kladný (červený) kabel akumulátoru ke kladné (+) svorce akumulátoru a utáhněte matici na šroubu.

Důležité: **Červený kabel může být zakrytý kabelovým svazkem. Kladný kabel je kabel s červenou manžetou.**

3. Připojte záporný (černý) kabel kostry k záporné (-) svorce akumulátoru a utáhněte matici na šroubu.
4. Na kladný vývod (+) akumulátoru navlékněte červenou manžetu svorky.
5. Namontujte držák a zajistěte jej křídlovými maticemi a podložkami.

Kontrola a čištění akumulátoru

Servisní interval: Po každých 100 hodinách provozu—Zkontrolujte spojení kabelů akumulátoru.

Zaparkujte stroj na rovném povrchu, spusťte přídavné zařízení dolů, posuňte ovládací páky do polohy zámku neutrálu, zatáhněte parkovací brzdu, vypněte motor a vyjměte klíč.

Udržujte horní část akumulátoru v čistotě. Pokud skladujete stroj na místech s extrémně vysokými teplotami, akumulátor se vybije mnohem rychleji než na chladnějším místě.

Horní část akumulátoru udržujte v čistotě pomocí kartáče namočeného v amoniaku nebo roztoku jedlé sody. Po očištění opláchněte horní plochu baterie vodou. Během čištění akumulátoru neodstraňujte uzávěry plnicích otvorů.

Kabely akumulátoru musí být těsně upevněny ke svorkám, aby byl zajištěn dostatečný elektrický kontakt.

Pokud se na svorkách akumulátoru objeví koroze, odpojte kabely (záporný kabel (-) nejdříve) a oškrábejte zvlášť svorky a kontakty. Připojte kabely, kladný kabel (+) nejdříve, a potřete svorky vazelínou.

Údržba hnací soustavy

Kontrola pojezdu

1. Najeďte na otevřenou rovnou plochu a přesuňte ovládací páky do polohy zámku neutrálu.
2. Přesuňte ovladač škrticí klapky doprostřed mezi polohy pro RYCHLÝ a POMALÝ chod.
3. Obě ovládací páky posuňte zcela dopředu až na zarážky v T-drážce.
4. Sledujte, jakým směrem se stroj pohybuje.

Seřízení pojezdu

1. Zaparkujte stroj na rovném povrchu, spusťte přídavné zařízení dolů, posuňte ovládací páky do polohy zámku neutrálu, zatáhněte parkovací brzdu, vypněte motor a vyjměte klíč.
2. V závislosti na tom, kterým směrem stroj zatáčí, proveďte následující postup:
   - Pokud má stroj tendenci zatáčet doprava, povolte šrouby a nastavte levou dorazovou desku dozadu tak, aby stroj začal udržovat přímý směr jízdy (Obrázek 55).
   - Pokud má tendenci zatáčet doleva, povolte šrouby a nastavte pravou dorazovou desku dozadu tak, aby stroj začal udržovat přímý směr jízdy (Obrázek 55).

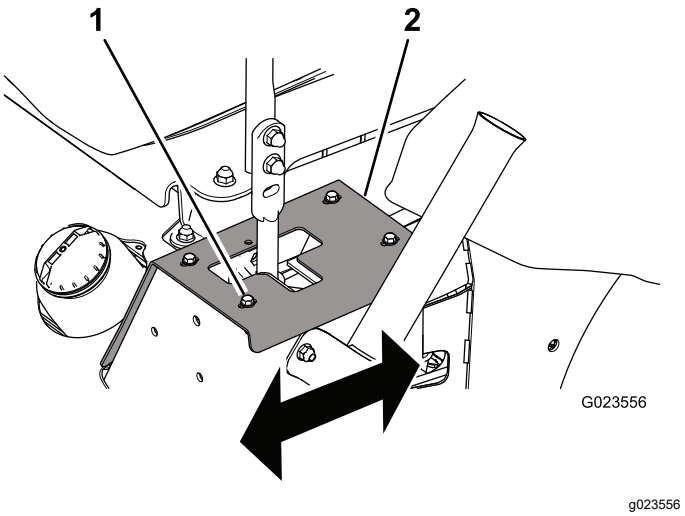

Obrázek 55
Zobrazena levá ovládací páka

1. Šroub (4)
2. Dorazová deska

3. Utažením šroubů zajistěte dorazovou desku (Obrázek 55).

Důležité: **Ujistěte se, že se každá ovládací rukojeť zastaví na dorazové desce a nikoli na vnitřní zarážce převodovky.**

Výměna hnacího řemenu a napínací řemenice

1. Zaparkujte stroj na rovném povrchu, spusťte přídavné zařízení dolů, posuňte ovládací páky do polohy zámku neutrálu, zatáhněte parkovací brzdu, vypněte motor a vyjměte klíč.
2. Zvedněte zadní část stroje a podepřete ji montážními stolicemi; viz Zvednutí stroje (strana 32).

⚠ DŮLEŽITÉ UPOZORNĚNÍ

Mechanické nebo hydraulické zvedáky nemusí stroj unést a mohou způsobit vážné zranění.

K podepření stroje používejte montážní stolice.

3. Do čtvercového otvoru v napínacím ramenu zasuňte ráčnu, zatlačte proti napínací pružině (Obrázek 56) a sejměte řemen z napínací řemenice.

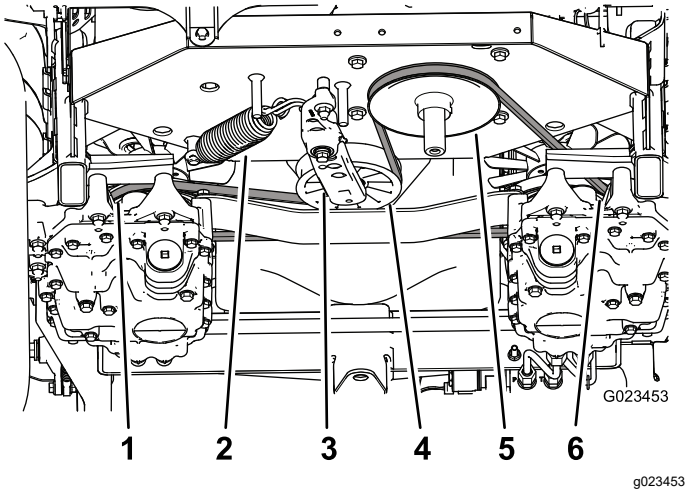

Obrázek 56

1. Levá řemenice převodovky
2. Napínací pružina
3. Napínací rameno
4. Napínací řemenice
5. Řemenice motoru
6. Pravá řemenice převodovky

4. Vyhákněte napínací pružinu z napínacího ramene a rámu (Obrázek 56).
5. Demontujte matici, která připevňuje montážní celek napínáku k rámu (Obrázek 57).

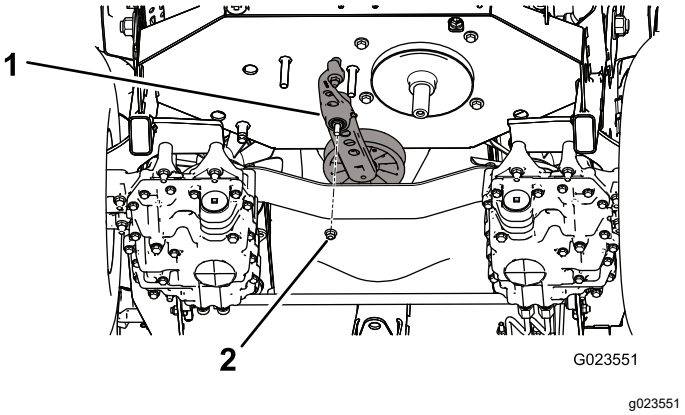

Obrázek 57

1. Montážní celek napínáku
2. Matice

6. Demontujte šroub, který upevňuje starou napínací řemenici k napínacímu ramenu, a namontujte novou řemenici (Obrázek 58).

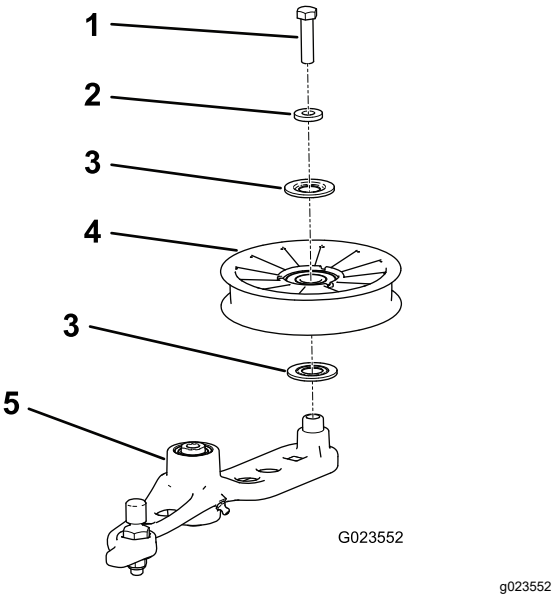

Obrázek 58

1. Šroub
2. Rozpěrný kroužek
3. Těsnění
4. Řemenice
5. Napínací rameno

7. Sejměte řemen z řemenic převodovky a z řemenice motoru.
8. Na řemenici motoru a dvě řemenice převodovky nasaďte nový řemen.
9. Zahákněte pružinu za napínací rameno a rám (Obrázek 56).
10. Do čtvercového otvoru v napínacím ramenu zasuňte ráčnu, dočasně napněte napínací pružinu a vyrovnejte řemen s napínací řemenicí.

Údržba ovládacích prvků

Nastavení polohy ovládací páky

Pro ovládací páky jsou k dispozici 2 výškové polohy: vysoká a nízká.

1. Zaparkujte stroj na rovném povrchu, spusťte přídavné zařízení dolů, posuňte ovládací páky do polohy zámku neutrálu, zatáhněte parkovací brzdu, vypněte motor a vyjměte klíč.
2. Povolte šrouby a přírubové matice, které upevňují ovládací páky k pákám (Obrázek 59).

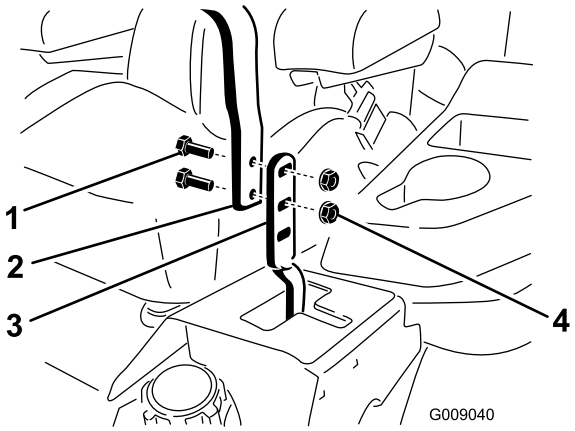

g009040

Obrázek 59

1. Šroub
2. Ovládací páka
3. Páka
4. Přírubová matice

3. Vyrovnejte předozadní polohu ovládacích pák tak, že je současně uvedete do neutrální polohy a posunete natolik, aby se zarovnaly (Obrázek 60).

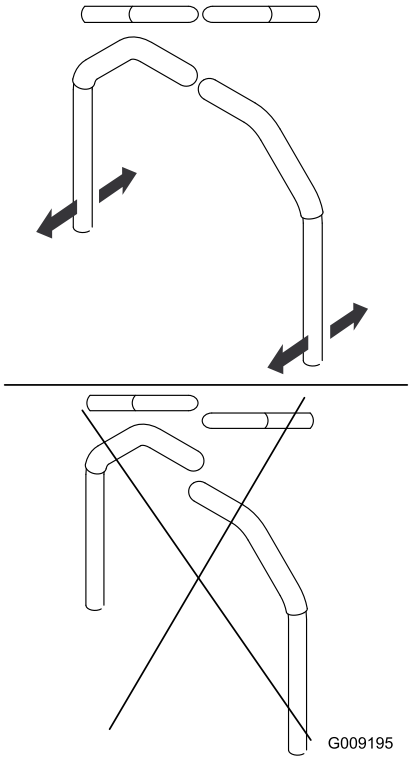

g009195

Obrázek 60

4. Utažením šroubů a přírubových matic upevněte ovládací páky k pákám.

Nastavení táhel ovládacích pák

Otočením dvou matic na táhle ovládací páky můžete jemně doladit nastavení tak, aby se stroj v neutrální poloze nepohyboval. Seřizování provádějte pouze pro nastavení neutrální polohy.

⚠ DŮLEŽITÉ UPOZORNĚNÍ

Chcete-li seřídit táhlo ovládací páky, musí být motor spuštěný a hnací kola musí být schopna se otáčet. Kontakt s pohybujícími se součástmi nebo horkým povrchem může způsobit zranění.

Udržujte ruce, nohy, další části těla a oděv v bezpečné vzdálenosti od rotujících částí a horkých povrchů.

1. Zaparkujte stroj na rovném povrchu, spusťte přídavné zařízení dolů, posuňte ovládací páky do polohy zámku neutrálu, zatáhněte parkovací brzdu, vypněte motor a vyjměte klíč.
2. Zvedněte všechna 3 kola stroje nad zem a podepřete stroj montážními stolicemi v dostatečné výšce, aby se hnací kola mohla volně otáčet; viz Zvednutí stroje (strana 32).

⚠ DŮLEŽITÉ UPOZORNĚNÍ

Mechanické nebo hydraulické zvedáky nemusí stroj unést a mohou způsobit vážné zranění.

K podepření stroje používejte montážní stolice.

3. Zatlačením na sedadlo nebo umístěním závaží na sedadlo stiskněte blokovací spínač.
4. Spusťte motor a přesuňte páčku škrticí klapky do polohy pro „rychlý“ chod.
5. Přestaňte tlačit na sedadlo (nebo z něj sejměte zátěž).
6. Uvolněte parkovací brzdu.
7. Na jedné straně stroje pomalu otáčejte dvěma maticemi na táhle (Obrázek 61), dokud se kolo na této straně nezačne otáčet. Potom otáčejte dvěma maticemi v opačném směru, dokud se kolo nebude otáčet opačným směrem.

   Poznámka: Při provádění veškerých potřebných nastavení musí být ovládací páky v neutrální poloze.

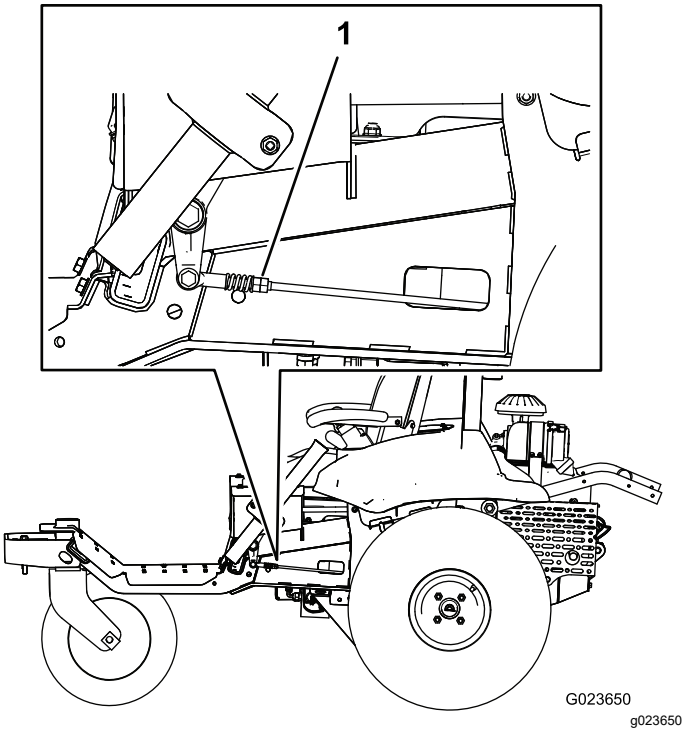

Obrázek 61

1. Dvě matice

8. Otočte dvě matice zpět opačným směrem natolik, aby byly **uprostřed** mezi těmito 2 polohami.
9. Zopakujte krok 7 a 8 na druhé straně.
10. Vypněte motor.
11. Odstraňte montážní stolice a opatrně spusťte stroj na zem.
12. Při zařazeném neutrálu a uvolněné parkovací brzdě znovu nastartujte motor a přesvědčte se, že se stroj nepohybuje.

Nastavení tlumičů ovládacích pák

Nastavením horního upevňovacího šroubu tlumiče můžete změnit odpor ovládací páky.

1. Zaparkujte stroj na rovném povrchu, spusťte přídavné zařízení dolů, posuňte ovládací páky do polohy zámku neutrálu, zatáhněte parkovací brzdu, vypněte motor a vyjměte klíč.
2. Chcete-li získat přístup k upevňovacím šroubům tlumiče, demontujte šrouby, které upevňují dorazové desky k rámu (Obrázek 62).

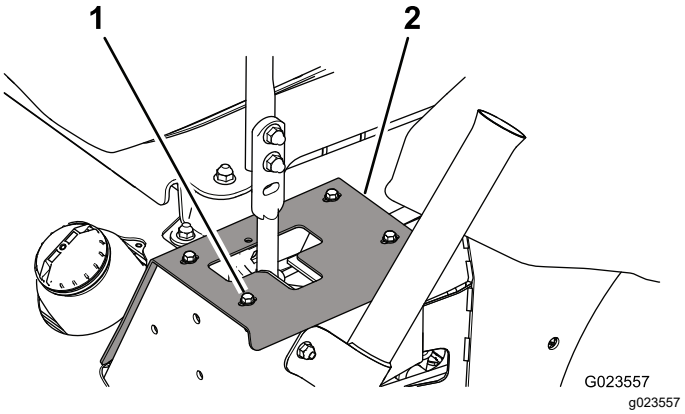

Obrázek 62

Zobrazena levá strana

1. Šroub (4)
2. Dorazová deska

3. Demontujte pojistnou matici, přesuňte upevňovací šroub tlumiče do požadované polohy a pojistnou matici znovu namontujte. Příslušné možnosti montáže naleznete v části Obrázek 63.

   Poznámka: Pojistnou matici utáhněte na utahovací moment 22,6 Nm. Pokud je šroub utažen, musí vyčnívat z konce pojistné matice.

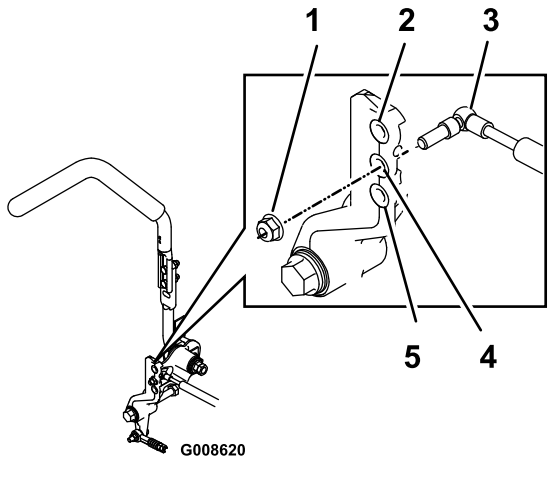

Obrázek 63

Zobrazena pravá strana

1. Pojistná matice
2. Největší odpor (pocit nejtužšího chodu)
3. Tlumič
4. Střední odpor (pocit středně tuhého chodu)
5. Nejmenší odpor (pocit lehkého chodu)

4. Seřiďte pojezd, viz Seřízení pojezdu (strana 42).

Nastavení odporu zámku neutrálu

Pokud dáváte při přesouvání ovládacích pák do neutrální polohy a z neutrální polohy přednost jiné velikosti odporu pák při pohybu z jedné strany na druhou, můžete jej nastavit následujícím způsobem:

1. Zaparkujte stroj na rovném povrchu, spusťte přídavné zařízení dolů, posuňte ovládací páky do polohy zámku neutrálu, zatáhněte parkovací brzdu, vypněte motor a vyjměte klíč.
2. Povolte pojistnou matici (Obrázek 64).

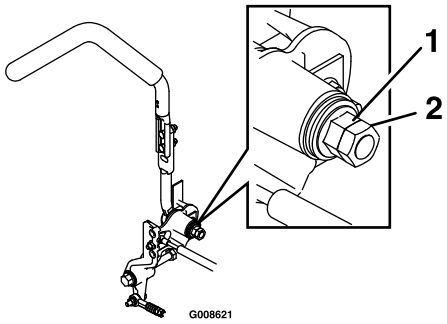

Obrázek 64

1. Přírubová matice
2. Pojistná matice

3. Podle potřeby utáhněte nebo povolte přírubovou matici.
   - Pro větší odpor přírubovou matici utáhněte.
   - Pro menší odpor přírubovou matici povolte.
4. Utáhněte pojistnou matici.
5. Opakujte tento postup u druhé ovládací páky.

Seřízení ovládacích prvků motoru

Seřízení ovladače škrticí klapky

Správná funkce škrticí klapky závisí na správném seřízení ovladače škrticí klapky. Před seřízením karburátoru zkontrolujte, zda škrticí klapka funguje správně.

1. Zaparkujte stroj na rovném povrchu, spusťte přídavné zařízení dolů, posuňte ovládací páky do polohy zámku neutrálu, zatáhněte parkovací brzdu, vypněte motor a vyjměte klíč.
2. Povolte šroub svorky, jenž připevňuje plášť lanka škrticí klapky k motoru (Obrázek 65).

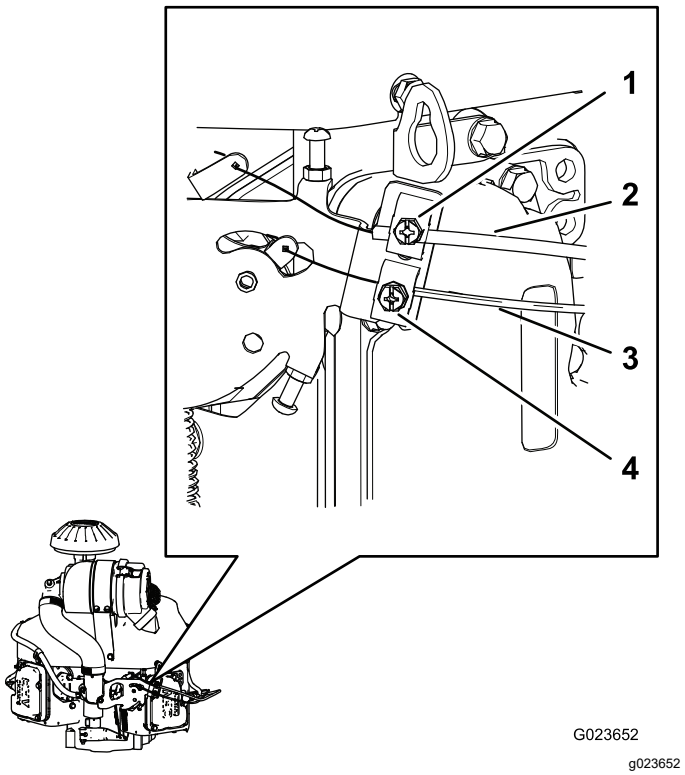

Obrázek 65

1. Šroub svorky (plášť lanka sytiče)
2. Plášť lanka sytiče
3. Plášť lanka škrticí klapky
4. Šroub svorky (plášť lanka škrticí klapky)

3. Přesuňte ovladač škrticí klapky dopředu do polohy pro „rychlý“ chod.

4. Vytáhněte plášť lanka škrticí klapky (Obrázek 65) tak, aby lanko škrticí klapky nemělo téměř žádnou vůli, a utáhněte šroub svorky.
5. Utáhněte šroub svorky a zkontrolujte nastavení otáček motoru:
   - Vysoké volnoběžné otáčky: 2 750 až 2 950 ot/min
   - Nízké volnoběžné otáčky: 1 450 až 1 650 ot/min

Seřízení ovládání sytiče

1. Zaparkujte stroj na rovném povrchu, spusťte přídavné zařízení dolů, posuňte ovládací páky do polohy zámku neutrálu, zatáhněte parkovací brzdu, vypněte motor a vyjměte klíč.
2. Povolte šroub svorky, jenž připevňuje plášť lanka sytiče k motoru (Obrázek 65).
3. Stlačte ovládací prvek sytiče dolů do OTEVŘENÉ polohy; viz Ovládací prvek sytiče (strana 14).
4. Ventil sytiče na karburátoru zcela otevřete.
5. Vytáhněte plášť lanka sytiče (Obrázek 65) tak, aby lanko sytiče nemělo téměř žádnou vůli, a utáhněte šroub svorky.
6. Po vytažení ovládacího prvku sytiče směrem ven a do zcela otevřené polohy se ujistěte, že se ventil sytiče posune do zcela zavřené polohy.

Nastavení ovládání otáček na regulátoru motoru

⚠ DŮLEŽITÉ UPOZORNĚNÍ

Během nastavování ovládání otáček na regulátoru motoru musí pracovat motor. Kontakt s pohybujícími se součástmi nebo horkým povrchem může způsobit zranění.

- **Před prováděním tohoto postupu zkontrolujte, zda jsou ovládací páky v poloze zámku neutrálu, a zatáhněte parkovací brzdu.**
- **Nepřibližujte ruce, nohy, jiné části těla ani oděv k pohybujícím se součástem, výfuku ani jiným horkým povrchům.**

Seřiďte nízké volnoběžné otáčky následujícím způsobem:

1. Spusťte motor a nechte jej běžet na půl plynu po dobu přibližně pěti minut, aby se zahřál.
2. Přesuňte ovladač škrticí klapky do polohy pro POMALÝ chod.
3. Stlačte konec ramene regulátoru s pružinou dolů (Obrázek 66).

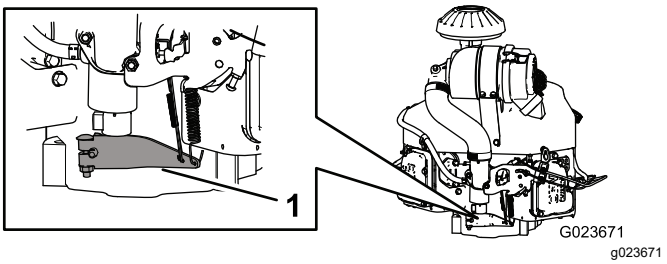

Obrázek 66

1. Rameno regulátoru

4. Seřiďte dorazový šroub na karburátoru (Obrázek 67) tak, aby volnoběžné otáčky byly v rozsahu 1 350 až 1 550 ot/min.

   Poznámka: Zkontrolujte otáčky pomocí otáčkoměru.

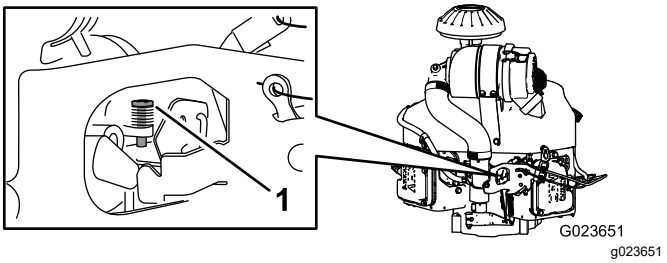

Obrázek 67

1. Dorazový šroub

5. Nechejte rameno regulátoru vrátit se do původní polohy.
6. Na nastavovacím šroubu nízkých volnoběžných otáček povolte pojistnou matici.
7. Seřiďte nastavovací šroub nízkých volnoběžných otáček tak, aby volnoběžné otáčky byly v rozsahu 1 450 až 1 650 ot/min.
8. Utáhněte pojistnou matici.

Seřiďte vysoké volnoběžné otáčky následujícím způsobem:

Důležité: **Vysoké volnoběžné otáčky nenastavujte s demontovaným vzduchovým filtrem.**

1. Nastartujte motor a nechejte jej důkladně zahřát.
2. Na nastavovacím šroubu vysokých volnoběžných otáček povolte o několik otáček pojistnou matici.
3. Posuňte ovladač škrticí klapky tak, aby volnoběžné otáčky byly v rozsahu 2 750 až 2 950 ot/min.
4. Utáhněte nastavovací šroub vysokých volnoběžných otáček tak, aby se dotýkal jazýčku na ovládací páce otáček.

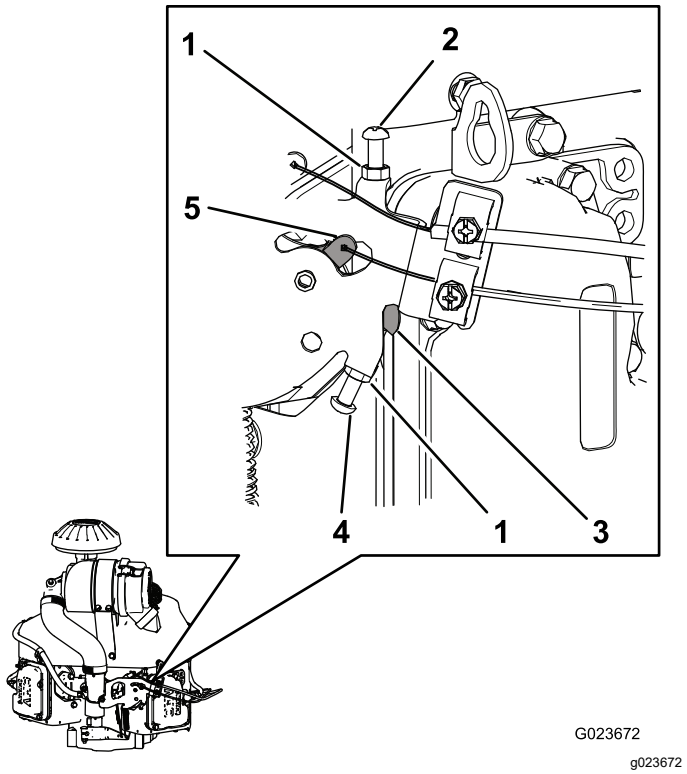

Obrázek 68

1. Pojistná matice
2. Nastavovací šroub nízkých volnoběžných otáček
3. Jazýček (na ovládací páce otáček)
4. Nastavovací šroub vysokých volnoběžných otáček
5. Ovládací páka otáček

5. Utáhněte pojistnou matici.

Údržba hydraulického systému

Bezpečnost při práci s hydraulickým systémem

- Pokud kapalina pronikne kůží, vyhledejte okamžitě lékařskou pomoc. Vstříknutou kapalinu musí lékař chirurgicky odstranit během několika hodin.
- Před natlakováním hydraulické soustavy zkontrolujte bezvadný stav všech hydraulických hadic a potrubí a utažení všech hydraulických spojek a přípojek.
- Udržujte tělo a ruce v dostatečné vzdálenosti od netěsných otvorů nebo trysek, ze kterých uniká hydraulická kapalina pod vysokým tlakem.
- K nalezení úniků hydraulické kapaliny použijte karton nebo papír.
- Před prováděním jakékoli práce na hydraulické soustavě bezpečně uvolněte tlak v této soustavě.

Kontrola hydraulického systému

Po každé opravě nebo výměně kterékoli součásti hydraulického systému je nutné vyměnit filtry hydraulické kapaliny a zkontrolovat správnou funkci hydraulického systému.

Důležité: **Při kontrole hydraulického systému se ujistěte, že jsou nádrže hydraulické kapaliny a filtr rozdělovače stále naplněny kapalinou.**

1. Zaparkujte stroj na rovném povrchu, spusťte přídavné zařízení dolů, posuňte ovládací páky do polohy zámku neutrálu, zatáhněte parkovací brzdu, vypněte motor a vyjměte klíč.
2. Zvedněte všechna 3 kola stroje nad zem a podepřete stroj montážními stolicemi v dostatečné výšce, aby se hnací kola mohla volně otáčet; viz Zvednutí stroje (strana 32).

⚠ DŮLEŽITÉ UPOZORNĚNÍ

Mechanické nebo hydraulické zvedáky nemusí stroj unést a mohou způsobit vážné zranění.

K podepření stroje používejte montážní stolice.

3. Nastartujte motor a nastavte škrticí klapku na nízké volnoběžné otáčky motoru.
4. Přesuňte ovládací páky zcela dopředu a sledujte, zda se hnací kola plynule otáčejí.

5. Přesuňte ovládací páky zcela dozadu a sledujte, zda se hnací kola plynule otáčejí.
6. Stiskněte spínač přídavného zařízení a podržte jej, aby se tyč zvedacího válce několikrát vysunula a zasunula.

   Pokud se tyč zvedacího válce nepohne do 10 až 15 sekund nebo z čerpadla vycházejí neobvyklé zvuky, neprodleně vypněte motor a pokuste se zjistit příčinu problému.

   Zkontrolujte následující stavy a proveďte potřebné opravy nebo kontaktujte autorizovaného prodejce Toro:

   - Svléknutý nebo nadměrně opotřebený řemen
   - Nesprávná hladina kapaliny
   - Uvolněný filtr hydraulické kapaliny
   - Opotřebené plnicí čerpadlo
   - Opotřebený plnicí–uvolňovací filtr
   - Vadný spínač nebo kabeláž
   - Ucpaný elektromagnetický ventil

Výměna hydraulické kapaliny a filtrů

Servisní interval: Po prvních 8 hodinách

Po každých 400 hodinách provozu

Objem:

- Levá strana – 1,9 l
- Pravá strana – 2,0 l

Typ kapaliny: Převodová/hydraulická kapalina Toro Premium Transmission/Hydraulic Tractor Fluid nebo Mobilfluid® 424

1. Zaparkujte stroj na rovném povrchu, spusťte přídavné zařízení dolů, posuňte ovládací páky do polohy zámku neutrálu, zatáhněte parkovací brzdu, vypněte motor a vyjměte klíč.
2. Pod levou hydrostatickou převodovku umístěte sběrnou nádobu.
3. Demontujte vypouštěcí zátku na straně čerpadla a vypouštěcí zátku na straně převodů (Obrázek 69) a nechejte vytéci všechen olej.

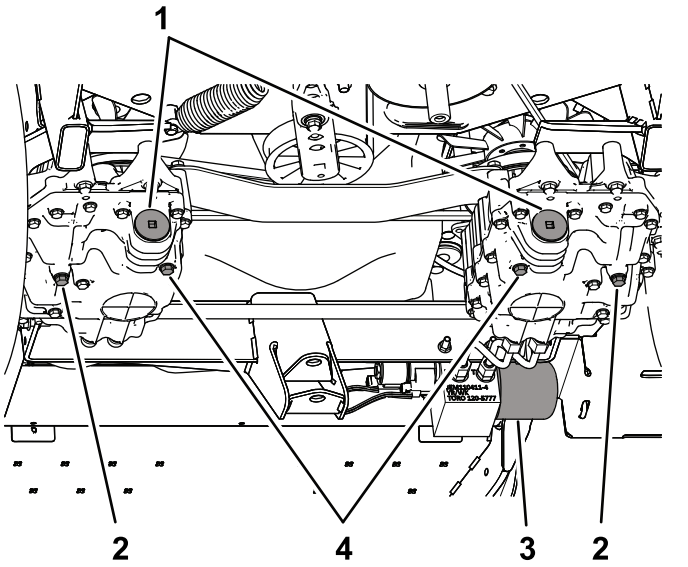

Obrázek 69

1. Víčka filtrů
2. Vypouštěcí zátka na straně převodů
3. Filtr rozdělovače
4. Vypouštěcí zátka na straně čerpadla

4. Sejměte víčko filtru a vytáhněte filtr z převodovky (Obrázek 70).

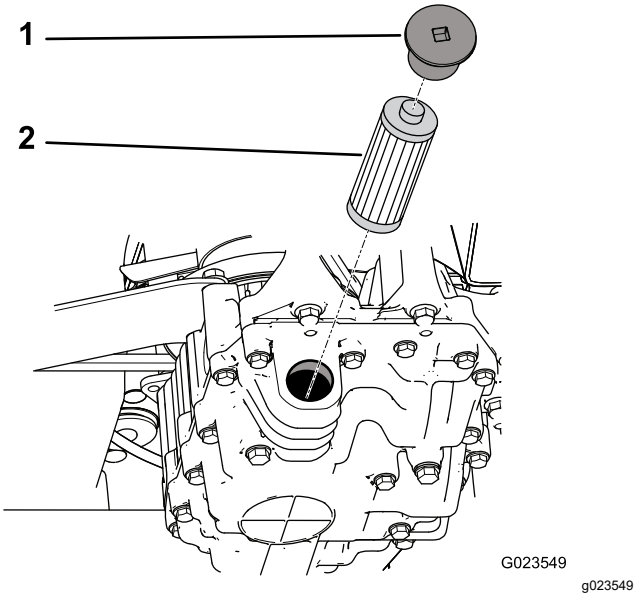

Obrázek 70

1. Víčko
2. Filtr

5. Namontujte nový filtr a nasaďte víčko filtru.
6. Kroky 2 až 5 opakujte na pravé hydrostatické převodovce.
7. Očistěte okolí místa filtru rozdělovače, který se nachází na pravé straně stroje.

8. Pod filtr rozdělovače umístěte vypouštěcí nádobu (Obrázek 71).

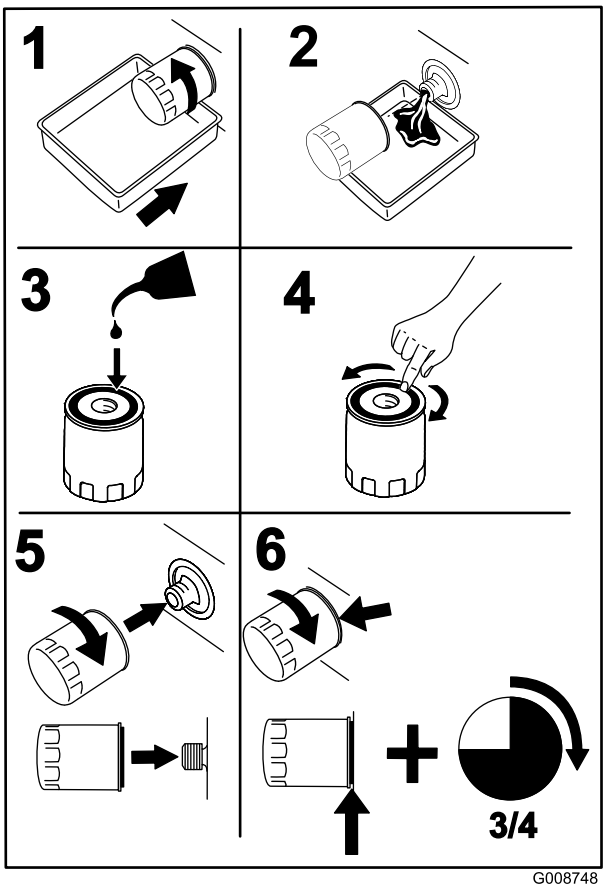

Obrázek 71

9. Pomalu povolujte filtr rozdělovače, dokud kapalina nezačne vytékat přes těsnění.
10. Když průtok kapaliny zeslábne, filtr odstraňte.
11. Namažte těsnění nového filtru čistou hydraulickou kapalinou a utáhněte jej rukou tak, aby těsnění dosedlo na montážní plochu.
12. Filtr utáhněte o další 3/4 otáčky.
13. Naplňte všechny nádrže hydraulické kapaliny čerstvou hydraulickou kapalinou tak, aby hladina sahala ke spodní části kontrolního okénka v držácích nádrže.

    Důležité: **Hydraulický systém nepřeplňujte. Viz Kontrola hladiny hydraulické kapaliny (strana 20).**

    Poznámka: Chcete-li umožnit rychlejší vtékání kapaliny do systému, demontujte zátku (Obrázek 72) v horní části každé hydrostatické převodovky. Jakmile kapalina začne vytékat z otvoru, zátku namontujte a pokračujte v plnění nádrže, dokud hladina kapaliny nedosáhne správné úrovně.

Důležité: **Před spuštěním motoru se ujistěte, že jsou zátky na svém místě a dotažené.**

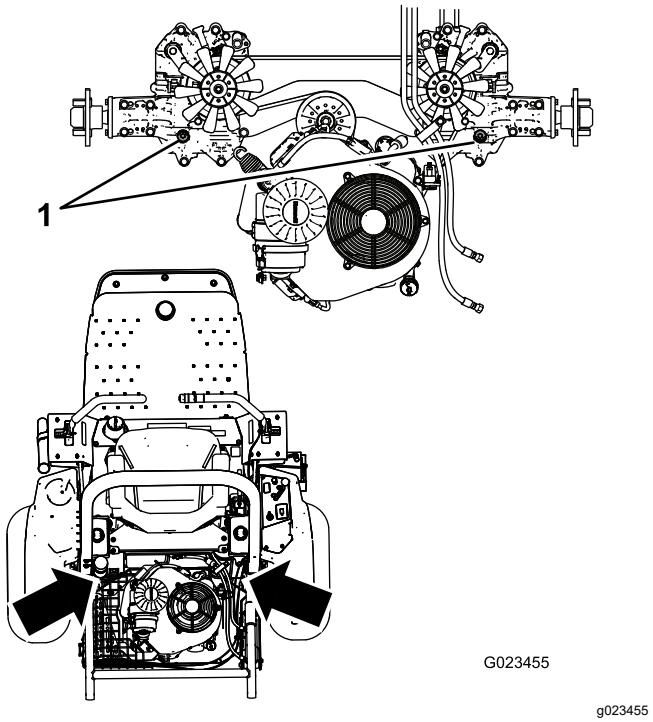

Obrázek 72

1. Horní zátky

14. Nastartujte motor a nechejte jej pracovat. Manipulujte se zvedacím válcem tak, aby se vysunul a zasunul.
15. Zkontrolujte, zda se stroj může pohybovat dopředu a dozadu.
16. Vypněte motor a zkontrolujte hladinu kapaliny v nádrži. Je-li to nutné, kapalinu doplňte.
17. Zkontrolujte těsnost spojů a správnou funkci hydraulického systému, viz Kontrola hydraulického systému (strana 48).
18. Použitou kapalinu zlikvidujte předepsaným způsobem.

Kontrola hydraulického potrubí a hadic

Servisní interval: Při každém použití nebo denně

Denně kontrolujte, zda se u hydraulického potrubí a hadic nevyskytují netěsnosti, zlomené potrubí, uvolněné montážní držáky, opotřebení, volné spoje nebo narušení vlivem počasí a chemikálií. Před zahájením provozu proveďte všechny nezbytné opravy.

Čištění

Kontrola a čištění stroje

Servisní interval: Při každém použití nebo denně

1. Po dokončení práce zaparkujte stroj na rovném povrchu, spusťte přídavné zařízení dolů, posuňte ovládací páky do polohy zámku neutrálu, zatáhněte parkovací brzdu, vypněte motor a vyjměte klíč.
2. Důkladně stroj omyjte pomocí zahradní hadice bez trysky, aby příliš silný proud vody nezpůsobil znečištění a poškození těsnění a ložisek.
3. Ujistěte se, že jsou chladicí žebra a oblast sání chladicího vzduchu do motoru čisté. Po čištění zkontrolujte, zda u stroje není patrný únik hydraulické kapaliny a poškození či opotřebení hydraulických a mechanických součástí.

Uskladnění

Odstavení stroje

1. Zaparkujte stroj na rovném povrchu, posuňte ovládací páky do polohy zámku neutrálu, zatáhněte parkovací brzdu, vypněte stroj a vyjměte klíč.
2. Pečlivě očistěte stroj, přídavné zařízení a motor.
3. Zkontrolujte tlak vzduchu v pneumatikách. Nahustěte pneumatiky na tlak 0,48 bar (48 kPa).
4. Zkontrolujte, zda nejsou uvolněné upevňovací prvky; podle potřeby je utáhněte.
5. Namažte nebo potřete olejem všechny maznice a otočné čepy. Přebytečné mazivo otřete.
6. Lehce přebruste a přelakujte poškrábané, popraskané nebo zkorodované lakované plochy.
7. Vyměňte motorový olej a filtr, viz Výměna motorového oleje a filtru (strana 33).
8. Palivový systém připravte následujícím způsobem:
   A. Do paliva v nádrži přidejte stabilizační aditivum na bázi ropy. Dodržujte pokyny výrobce stabilizátoru pro míchání s palivem. **Nepoužívejte** stabilizační aditiva na bázi alkoholu (ethanolu nebo methanolu).

      Stabilizátor paliva Toro je dostupný u autorizovaného prodejce Toro.

      Důležité: **Neskladujte palivo se stabilizačním aditivem déle, než doporučuje výrobce stabilizátoru paliva.**

      Poznámka: Aditivum má nejvyšší stabilizační účinky, pokud se smíchá s čerstvým palivem a používá se stále.

   B. Nechejte motor 5 minut pracovat, aby se upravené palivo rozptýlilo po celém palivovém systému.
   C. Vypněte motor, nechejte jej vychladnout a pomocí přečerpávací násosky vypusťte palivovou nádrž. Při likvidaci paliva dodržujte místní předpisy.
   D. Spusťte motor a nechejte jej pracovat, dokud se sám nezastaví.
   E. Přiškrťte motor.
   F. Spusťte motor a nechejte jej pracovat až do chvíle, kdy jej nelze znovu spustit.
9. Pečlivě vyčistěte sestavu vzduchového filtru a proveďte jeho údržbu. Viz Údržba čističe vzduchu (strana 36).
10. Vstup vzduchového filtru a výstup výfuku utěsněte voděodolnou krycí páskou.

11. Zkontrolujte měrku a uzávěr palivové nádrže a ujistěte se, že jsou řádně upevněny v příslušné poloze.

12. Následujícím způsobem proveďte údržbu baterie a kabelů:

    A. Sejměte svorky baterie z vývodů baterie.

    B. Baterii, svorky a vývody očistěte kovovým kartáčem a roztokem jedlé sody.

    C. Na svorky kabelů a vývody baterie naneste mazivo Grafo 112X (obj. č. Toro 505-47) nebo vazelínu, abyste zabránili korozi.

    D. Každých 60 dnů akumulátor pomalu dobíjejte po dobu 24 hodin, aby nedošlo k vylučování síranu olovnatého.

    Poznámka: Specifická hustota elektrolytu plně nabité baterie je 1,250.

Poznámka: Uložte akumulátor v chladu, aby nedocházelo k jeho rychlému vybití. Aby nedošlo k zamrznutí akumulátoru, ujistěte se, že je zcela nabitý.

Odstraňování závad

Závada	Možné příčiny	Způsoby odstranění
Startér neprotáčí motorem.	1. Parkovací brzda není zatažena. 2. Ovládací páky nejsou v poloze zámku neutrálu. 3. Obsluha nesedí na sedadle. 4. Akumulátor je vybitý. 5. Elektrické spoje jsou zkorodované nebo uvolněné. 6. Pojistka je spálená. 7. Došlo k opotřebení relé nebo spínače.	1. Zatáhněte parkovací brzdu. 2. Přesuňte ovládací páky do polohy zámku neutrálu. 3. Sedněte si na sedadlo. 4. Dobijte akumulátor. 5. Zkontrolujte kontakty spojů elektroinstalace. 6. Vyměňte spálenou pojistku. 7. Kontaktujte autorizované servisní středisko Toro.
Motor nelze nastartovat, lze jej nastartovat jen s obtížemi nebo se po chvíli vypne.	1. Palivová nádrž je prázdná. 2. Hladina motorového oleje v klikové skříni je nízká. 3. Škrticí klapka není ve správné poloze. 4. Palivový filtr je znečištěný. 5. V palivovém systému jsou nečistoty, voda nebo zvětralé palivo. 6. Vzduchový filtr je znečištěný. 7. Spínač sedadla nepracuje správně. 8. Elektrické spoje jsou zkorodované nebo uvolněné. 9. Došlo k opotřebení relé nebo spínače. 10. Zapalovací svíčky jsou opotřebované. 11. Kabel zapalovací svíčky není připojen.	1. Naplňte palivovou nádrž čerstvým palivem. 2. Do klikové skříně doplňte olej. 3. Posuňte ovladač škrticí klapky doprostřed mezi polohu pro POMALÝ a RYCHLÝ chod. 4. Palivový filtr vyměňte. 5. Kontaktujte autorizované servisní středisko Toro. 6. Vyčistěte nebo vyměňte vložku vzduchového filtru. 7. Zkontrolujte indikátor spínače sedadla. V případě potřeby spínač sedadla vyměňte. 8. Zkontrolujte kontakty spojů elektroinstalace. Důkladně očistěte kontakty konektorů čističem elektrických kontaktů, naneste nevodivé mazivo a příslušné konektory znovu připojte. 9. Kontaktujte autorizované servisní středisko. 10. Zapalovací svíčky vyměňte nebo nastavte. 11. Připojte kabely zapalovacích svíček.
Motor ztrácí výkon.	1. Motor je přetížen. 2. Vzduchový filtr je znečištěný. 3. Hladina motorového oleje v klikové skříni je nízká. 4. Chladicí žebra a vzduchové kanály nad motorem jsou zanesené. 5. Palivový filtr je znečištěný. 6. V palivovém systému jsou nečistoty, voda nebo zvětralé palivo.	1. Snižte rychlost pojezdu. 2. Vyčistěte vložku vzduchového filtru. 3. Doplňte olej do klikové skříně. 4. Odstraňte nečistoty z chladicích žeber a vzduchových kanálů. 5. Palivový filtr vyměňte. 6. Kontaktujte autorizované servisní středisko Toro.
Motor se přehřívá.	1. Motor je přetížen. 2. Hladina motorového oleje v klikové skříni je nízká. 3. Chladicí žebra a vzduchové kanály nad motorem jsou zanesené.	1. Snižte rychlost pojezdu. 2. Doplňte olej do klikové skříně. 3. Odstraňte nečistoty z chladicích žeber a vzduchových kanálů.
Stroj táhne doleva nebo doprava (s ovládacími pákami zcela vpředu).	1. Je třeba seřídit pojezd. 2. V hnacích pneumatikách není správný tlak.	1. Seřiďte pojezd. 2. Upravte tlak v hnacích pneumatikách.

Závada	Možné příčiny	Způsoby odstranění
Stroj se nemůže rozjet.	1. Jeden nebo oba obtokové ventily nejsou utažené. 2. Hnací řemen je opotřebený, uvolněný nebo prasklý. 3. Hnací řemen je svlečen z řemenice. 4. Napínací pružina je prasklá nebo chybí. 5. Příliš nízká hladina hydraulické kapaliny. 6. Hydraulická kapalina je příliš horká.	1. Utáhněte obtokové ventily. 2. Vyměňte řemen. 3. Vyměňte řemen. 4. Vyměňte pružinu. 5. Do nádrží doplňte hydraulickou kapalinu. 6. Nechejte hydraulickou kapalinu vychladnout.
Stroj abnormálně vibruje.	1. Došlo k uvolnění jednoho nebo více upevňovacích šroubů motoru. 2. Došlo k uvolnění řemenice motoru nebo napínací řemenice. 3. Řemenice motoru je poškozená.	1. Dotáhněte upevňovací šrouby motoru. 2. Příslušnou řemenici dotáhněte. 3. Kontaktujte autorizované servisní středisko Toro.

Poznámky:

Poznámky:

Poznámky:

Oznámení o ochraně osobních údajů (EHP/Velká Británie)

Jak společnost Toro nakládá s vašimi osobními údaji

Společnost Toro Company („Toro“) respektuje vaše soukromí. Když si zakoupíte náš výrobek, je možné, že si zaznamenáme určité vaše osobní informace, které jste nám poskytli buď přímo vy, místní pobočka společnosti Toro nebo její prodejce. Společnost Toro využívá tyto informace k plnění smluvních povinností, jako je například registrace vaší záruky, zpracování reklamace nebo kontakt s vámi v případě stažení výrobku, a pro legitimní obchodní účely, například zjišťování spokojenosti zákazníků, zlepšování našich výrobků nebo poskytování informací o výrobcích, jež by vás mohly zajímat. V souvislosti s kteroukoli z těchto činností může společnost Toro sdílet vaše údaje se svými dceřinými a přidruženými společnostmi, prodejci a dalšími obchodními partnery. Vaše osobní údaje můžeme rovněž poskytnout, pokud to vyžaduje zákon, nebo v souvislosti s prodejem, koupí nebo sloučením podniku, za žádných okolností je však neprodáme jiné společnosti pro marketingové účely.

Uchovávání vašich osobních údajů

Společnost Toro bude uchovávat vaše osobní údaje tak dlouho, pokud budou relevantní pro výše uvedené účely, a v souladu se zákonnými požadavky. Chcete-li získat další informace o příslušné lhůtě uchovávání, kontaktujte nás prosím na adrese legal@toro.com.

Úsilí společnosti Toro o zajištění bezpečnosti osobních údajů

Vaše osobní údaje mohou být zpracovávány v USA nebo jiné zemi, ve které mohou platit méně přísné zákony na ochranu údajů než v zemi vašeho bydliště. Kdykoli převádíme vaše osobní údaje mimo zemi vašeho bydliště, podnikáme zákonem požadované kroky, abychom realizovali příslušná opatření na ochranu vašich osobních údajů a zajistili jejich bezpečnost.

Přístup k osobním údajům a jejich oprava

Máte právo na kontrolu nebo opravu svých osobních údajů; proti jejich zpracování můžete vznést námitky nebo požádat o omezení zpracování. Chcete-li tak učinit, kontaktujte nás e-mailem na adrese legal@toro.com. Máte-li ve vztahu ke způsobu, jakým společnost Toro zpracovala vaše osobní údaje, pochybnosti, doporučujeme, abyste se s tímto problémem obrátili přímo na nás. Vezměte prosím na vědomí, že občané států Evropské unie mají právo podat stížnost na národním úřadu pro ochranu osobních údajů.

Návrh zákona č. 65 ve státě Kalifornie (California Proposition 65) – výstraha

Co tato výstraha znamená?

V prodeji můžete spatřit výrobek, který je opatřen následujícím výstražným štítkem:

VÝSTRAHA: Rakovina a poškození reprodukčního systému – www.P65Warnings.ca.gov.

O co se v návrhu zákona č. 65 jedná?

Návrh zákona č. 65 se vztahuje na všechny společnosti působící v Kalifornii, které tam prodávají výrobky nebo vyrábějí výrobky, jež mohou být v Kalifornii prodávány nebo do ní dováženy. Návrh nařizuje, aby guvernér státu Kalifornie vedl a zveřejňoval soupis chemických látek, o nichž je známo, že mohou způsobit rakovinu, vrozené vady a/nebo jiné poškození reprodukčního systému. Soupis, který je každoročně aktualizován, zahrnuje stovky chemikálií, které se nacházejí v mnoha předmětech každodenní potřeby. Účelem návrhu zákona č. 65 je informovat veřejnost o vystavení působení těchto chemických látek.

Návrh zákona č. 65 nezakazuje prodej výrobků obsahujících tyto chemikálie, místo toho však žádá, aby byly všechny výrobky, obaly výrobků nebo literatura doprovázející tyto výrobky opatřeny výstrahou. Výstraha uvedená v návrhu č. 65 neznamená, že výrobek je v rozporu s jakýmikoli normami nebo požadavky týkajícími se bezpečnosti výrobku. Vláda státu Kalifornie ve skutečnosti objasnila, že zmíněná výstraha není totéž jako regulační rozhodnutí, jež stanovuje, zda je produkt „bezpečný“ nebo „nebezpečný“. Řada z těchto chemických látek se mnoho let používá ve výrobcích každodenní potřeby, aniž by byla doložena jakákoli újma na zdraví. Další informace naleznete na stránkáchhttps://oag.ca.gov/prop65/faqs-view-all.

Výstraha uvedená v návrhu zákona č. 65 znamená, že společnost buď (1) vyhodnotila míru rizika a dospěla k závěru, že nebyla překročena „žádná významná míra rizika“, nebo (2) se rozhodla uvést výstrahu na základě toho, že si je vědoma přítomnosti uvedené chemické látky, míru rizika se ale nepokusila vyhodnotit.

Platí tento zákon všude?

Uvedení výstrahy dle návrhu zákona č. 65 se vyžaduje pouze v rámci kalifornských zákonů. Výstrahu lze spatřit v celé Kalifornii na různých místech, včetně restaurací, obchodů s potravinami, hotelů, škol a nemocnic, a na široké škále produktů. Někteří online a maloobchodní prodejci navíc uvádí výstrahu dle návrhu zákona č. 65 na svých webových stránkách nebo v katalozích.

Jak se výstraha dle kalifornského návrhu zákona liší od federálních limitů?

Normy návrhu zákona č. 65 jsou často přísnější než federální a mezinárodní normy. U řady látek je nutné uvádět výstrahu dle návrhu zákona č. 65 při množství, které je mnohem nižší než u federálních akčních limitů. Například norma návrhu zákona č. 65 upozorňující na množství olova činí 0,5 µg/den, což je výrazně pod limity federálních a mezinárodních norem.

Proč nejsou touto výstrahou opatřeny všechny obdobné produkty?

- Výrobky prodávané v Kalifornii musí být označeny podle návrhu zákona č. 65, zatímco podobné produkty prodávané jinde toto označení mít nemusí.
- Společnost, která v rámci soudního sporu týkajícího se návrhu zákona č. 65 dosáhla mimosoudního vyrovnání, může být požádána, aby na svých produktech výstrahu dle návrhu zákona č. 65 uváděla. Na jiné společnosti, které vyrábějí podobné výrobky, se takový požadavek vztahovat nemusí.
- Prosazování návrhu zákona č. 65 není konzistentní.
- Společnosti se mohou rozhodnout, že výstrahu nebudou uvádět, protože dospěly k závěru, že podle návrhu zákona č. 65 tak nejsou povinny učinit. Pokud výrobek není výstrahou opatřen, neznamená to, že neobsahuje uvedené chemické látky na podobné úrovni.

Proč společnost Toro tuto výstrahu uvádí?

Společnost Toro se rozhodla, že bude spotřebitelům poskytovat co nejvíce informací, aby mohli činit informovaná rozhodnutí o produktech, které kupují a používají. Společnost Toro v určitých případech poskytuje varování, jestliže si je vědoma přítomnosti jedné nebo více uvedených chemických látek, aniž by bylo provedeno posouzení úrovně expozice, neboť požadavky na omezení expozice nejsou poskytnuty pro všechny uvedené chemické látky. Společnost Toro se z důvodů obezřetnosti rozhodla výstrahu dle návrhu zákona č. 65 uvést, i když nebezpečí vystavení působení chemických látek obsažených ve výrobcích značky Toro je zanedbatelné nebo spadá do rozmezí „žádné významné riziko“. Pokud společnost Toro takovou výstrahu neuvede, může být mimoto žalována státem Kalifornie nebo soukromými stranami, jež o prosazování návrhu zákona č. 65 usilují, a může z toho pro ni vyplývat citelný postih.

Záruka Toro

Dvouletá omezená záruka

Podmínky a produkty pokryté zárukou

Společnost Toro Company a její dceřiná společnost Toro Warranty Company na základě vzájemné dohody nesou společně záruky za případné materiálové či výrobní vady komerčního výrobku společnosti Toro („výrobek“) po dobu dvou let nebo 1 500 provozních hodin* podle toho, která z možností nastane dříve. Tato záruka se vztahuje na všechny výrobky s výjimkou provzdušňovačů (viz jednotlivé části záruky vztahující se na tyto výrobky). V případě, že jsou naplněny záruční podmínky, opravíme výrobek na vlastní náklady, včetně diagnostiky, práce, náhradních dílů a dopravy. Tato záruka začíná běžet v den dodání výrobku původnímu maloobchodnímu odběrateli.
* Výrobek vybavený měřičem provozních hodin.

Pokyny pro požádání o záruční opravu

Jste-li přesvědčeni, že došlo k naplnění záručních podmínek, musíte sdělit distributorovi komerčních výrobků nebo autorizovanému prodejci komerčních výrobků, kde jste výrobek zakoupili. Potřebujete-li pomoc s vyhledáním distributora nebo autorizovaného prodejce komerčních výrobků nebo máte-li dotazy týkající se vašich práv či povinností spojených se zárukou, můžete nás kontaktovat na adrese:

Toro Commercial Products Service Department
Toro Warranty Company
8111 Lyndale Avenue South
Bloomington, MN 55420-1196

952–888–8801 nebo 800–952–2740
E-mail: commercial.warranty@toro.com

Povinnosti vlastníka

Jako vlastníci výrobku jste odpovědní za provádění nutné údržby a seřizování, jak je uvedeno v příslušné *provozní příručce*. Pokud nebudete provádět nezbytnou údržbu a seřizování, může to být důvodem k zamítnutí reklamace.

Součásti a úkony, na které se nevztahuje záruka

Ne všechny závady nebo poruchy, které se v záruční době na výrobku vyskytnou, jsou vady materiálu nebo výrobní vady. Záruka se nevztahuje na následující případy:

- Závady na výrobku, které jsou důsledkem použití náhradních dílů jiné značky než Toro nebo instalace a používání přídavných nebo upravených zařízení a produktů jiné značky než Toro. Výrobce těchto součástí může poskytnout samostatnou záruku.
- Závady na výrobku, které jsou důsledkem neprovádění doporučené údržby anebo seřizování. Neprovádění řádné údržby produktu Toro podle zásad doporučené údržby vyjmenovaných v *provozní příručce* může mít za následek zamítnutí reklamace.
- Závady na výrobku, které jsou důsledkem jeho nesprávného, nedbalého nebo nezodpovědného používání.
- Díly podléhající opotřebení v důsledku používání, nejsou-li tyto díly uznány za vadné. Mezi součásti, u nichž dochází k opotřebení nebo ke spotřebě v rámci běžného provozu výrobku, patří mimo jiné brzdové destičky a obložení, spojkové obložení, žací nože, vřetena, válce a ložiska (utěsněná nebo mazatelná), ploché nože, zapalovací svíčky, řídicí kolečka a jejich ložiska, pneumatiky, filtry, řemeny a některé součásti rozprašovačů, například membrány, trysky, pojistné ventily atd.
- závady způsobené vnějším vlivem; Vnější vlivy zahrnují kromě jiného počasí, skladovací postupy, kontaminaci, používání neschválených paliv, chladicích kapalin, maziv, přísad, hnojiv, vody, chemikálií atd.
- Závady nebo snížení výkonu způsobené používáním paliv (např. benzínu, motorové nafty nebo bionafty), která nevyhovují příslušným průmyslovým normám.
- Běžný hluk, vibrace, opotřebení a znehodnocení.
- Běžné „opotřebení“ zahrnuje kromě jiného poškození sedadel opotřebením nebo oděrem, odřený lak, poškrábané etikety nebo okna atd.

Díly

Díly, u nichž je v rámci údržby plánována výměna, jsou kryté zárukou do doby jejich plánované výměny. Díly vyměněné podle této záruky jsou kryté po dobu platnosti záruky na originální výrobek a stávají se majetkem společnosti Toro. Společnost Toro učiní konečné rozhodnutí o tom, zda příslušný díl nebo sestava budou opraveny nebo vyměněny. Společnost Toro může k záručním opravám použít repasované díly.

Záruka poskytovaná na akumulátory s hlubokým cyklem vybití a lithium-iontového akumulátoru:

Akumulátor s hlubokým cyklem vybití a lithium-iontové akumulátory mají specifikovaný celkový počet kilowatthodin, které jsou během své životnosti schopny dodat. Způsob provozu, dobíjení a údržby může prodloužit nebo zkrátit životnost akumulátorů. Postupem času se snižuje množství užitečné práce v intervalech mezi dobíjením akumulátorů, až jsou akumulátory zcela vypotřebované. Výměna akumulátorů vypotřebovaných v důsledku běžného provozu je odpovědností majitele výrobku. Během standardní záruční doby může být nutná výměna akumulátoru na náklady majitele. Poznámka (pouze lithium-iontový akumulátor): Na lithium-iontový akumulátor se poskytuje poměrná prodloužená záruka po dobu 3 až 5 let na základě doby provozu a spotřebovaných kilowatthodin. Dodatečné informace naleznete v *provozní příručce*.

Údržbu hradí majitel

Mezi běžné servisní úkony vyžadované u výrobků značky Toro a prováděné na náklady majitele patří seřizování, mazání, čištění a leštění motoru, výměna filtrů, chladicí kapaliny a provádění doporučené údržby.

Obecné podmínky

Oprava autorizovaným distributorem nebo prodejcem Toro je jediný nápravný prostředek, na který máte podle této záruky nárok.

Společnosti Toro Company a Toro Warranty Company nejsou odpovědné za nepřímé, náhodné ani následné škody související s používáním výrobků Toro, na něž se vztahuje tato záruka, včetně jakýchkoli nákladů nebo výdajů na zajištění náhradního zařízení nebo servisu během odpovídající doby trvání poruchy nebo nepoužitelnosti výrobku do skončení oprav podle této záruky. S výjimkou níže uvedené emisní záruky, která platí v odpovídajících případech, neexistuje žádná jiná výslovná záruka. Veškeré implicitní záruky obchodovatelnosti a vhodnosti použití jsou omezeny na dobu trvání této výslovné záruky.

Některé státy nepovolují vyloučení náhodných nebo následných škod ze záruky ani omezení doby trvání implicitní záruky, proto se na vás výše uvedené výjimky a omezení nemusejí vztahovat. Tato záruka uděluje specifická zákonná práva, kromě nichž můžete mít i další práva, která se mezi jednotlivými státy liší.

Poznámka k záruce poskytované na motor:

Systém pro kontrolu emisí v produktu může být pokryt samostatnou zárukou, která splňuje požadavky stanovené americkými organizacemi EPA (U.S. Environmental Protection Agency) a/nebo CARB (California Air Resources Board). Na záruku na systém pro kontrolu emisí se nevztahují výše uvedená omezení týkající se provozních hodin. Podrobnosti naleznete v prohlášení o záruce na systém kontroly emisí, které bylo dodáno s výrobkem nebo je součástí dokumentace výrobce k motoru.

Jiné země než USA a Kanada

Zákazníci, kteří zakoupili produkty Toro exportované z USA či Kanady, musí kontaktovat distributora (prodejce) produktů Toro, který jim poskytne zásady poskytování záruky pro danou zemi či oblast. Pokud z nějakého důvodu nejste se službami distributora spokojení nebo je pro vás obtížné získat informace o záruce, obraťte se na dovozce produktů Toro.