Form No. 3443-334 Rev C

TORO®

Count on it.

Návod na obsluhu

Vysokozáťažová 53 cm 60 V kosačka Recycler® so zadným zberom

Číslo modelu 22275—Výrobné číslo 400000000 a vyššie
Číslo modelu 22275T—Výrobné číslo 400000000 a vyššie

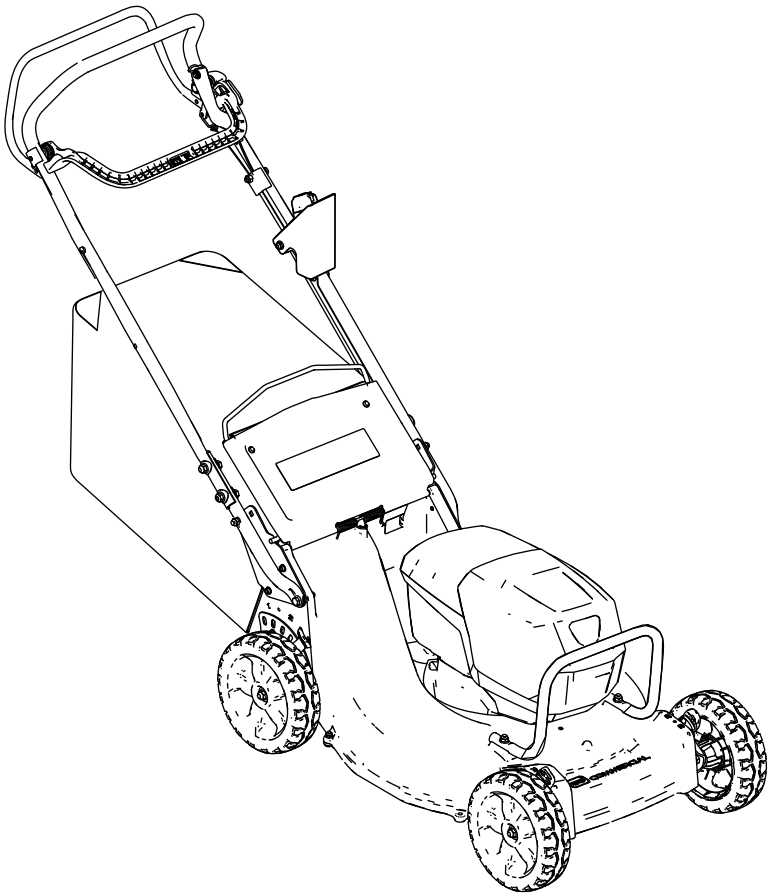

Zaregistrujte svoj výrobok na adrese www.Toro.com.
Preklad originálu (SK)

CE

3443-334

Výrobok vyhovuje všetkým príslušným európskym smerniciam. Podrobnosti nájdete v samostatnom hárku so špecifickým vyhlásením o zhode (DOC).

Úvod

Táto ručne vedená kosačka s otočnými čepeľami je určená na používanie vlastníkmi domov alebo profesionálnymi najatými operátormi. Primárne je určená na kosenie trávy na udržiavaných trávnikoch v obytných alebo komerčných priestoroch. Je navrhnutá na používanie s lítium-iónovou batériou, model 81875 (dodáva sa s modelom 22275), 81825, 81850 alebo 81860. Tieto batérie sú navrhnuté na nabíjanie výlučne nabíjačkou batérie, model 81805 (dodáva sa s modelom 22275) alebo 81802. Používanie týchto výrobkov na iné ako určené použitie môže byť nebezpečné pre vás a okolostojacich.

Model 22275T nezahŕňa batériu ani nabíjačku.

Na lokalite www.Toro.com získate ďalšie informácie vrátane bezpečnostných tipov, školiacich materiálov týkajúcich sa prevádzky, informácií o príslušenstve a tiež pomoc pri hľadaní predajcu alebo registrácii výrobku.

Ak potrebujete servis, originálne diely od výrobcu alebo doplňujúce informácie, obráťte sa na autorizovaného servisného predajcu alebo zákaznícke stredisko výrobcu a pripravte si číslo modelu a sériové číslo vášho výrobku. Na Obrázok 1 je označené miesto na výrobku s číslom modelu a sériovým číslom. Čísla si zaznamenajte do poskytnutého priestoru.

Dôležité: **Prístup k informáciám o záruke, súčastiach a ďalším informáciám o produkte získate oskenovaním kódu QR na štítku so sériovým číslom (ak sa nachádza na produkte) pomocou mobilného zariadenia.**

g226623

Obrázok 1

1. Umiestnenie čísla modelu a sériového čísla

Číslo modelu _____

Výrobné číslo _____

Táto príručka identifikuje potenciálne riziká. Bezpečnostné upozornenia sú označené symbolom (Obrázok 2), ktorý signalizuje, že v prípade nedodržania odporúčaných opatrení môže dôjsť k vážnemu zraneniu alebo smrti.

g000502

Obrázok 2

Symboly bezpečnostného upozornenia

V tejto príručke sa na zvýraznenie informácií používajú dve slová. Slovo **Dôležité** upriamuje pozornosť na špeciálne mechanické informácie a slovo **Poznámka** zdôrazňuje všeobecné informácie, ktoré si zaslúžia špeciálnu pozornosť.

© 2021—The Toro® Company

Všetky práva vyhradené

Obsah

Bezpečnosť 3
Bezpečnostné a inštrukčné štítky 6
Nastavenie 8
1 Montáž nabíjačky batérie (voliteľné)..... 8
2 Demontáž krytu kábla 9
3 Montáž spodnej rukoväti 10
4 Montáž rukoväti 11
5 Montáž krytu kábla.....11
6 Montáž vaku na trávu..... 12
Súčasti stroja 13
Technické údaje 13
Pred prevádzkou 14
Vloženie batérie..... 14
Nastavenie výšky kosenia 15
Nastavenie výšky rukoväti 16
Počas prevádzky 16
Štartovanie stroja 16
Recyklácia pokosenej trávy 16
Zber pokosenej trávy do vaku 16
Prevádzka pojazdu 18
Nastavenie otáčok čepele..... 18
Vypnutie stroja..... 18
Vybratie batérie zo stroja 19
Provozné tipy 19
Po prevádzke 19
Nabíjanie batérie 19
Čistenie pod strojom 20
Údržba 22
Odporúčaný harmonogram údržby 22
Nastavenie pojazdu 22
Údržba čepele 23
Čistenie kolies 24
Príprava batérie na recykláciu..... 25
Uskladnenie 25
Odstraňovanie závad 26

Bezpečnosť

DÔLEŽITÉ BEZPEČNOSTNÉ POKYNY

VÝSTRAHA – pri používaní elektrického stroja si musíte vždy prečítať základné bezpečnostné výstrahy a pokyny a dodržiavať ich, aby sa eliminovalo riziko požiaru, zásahu elektrickým prúdom či zranenia vrátane nasledujúcich situácií:

I. Školenie

1. Operátor stroja je zodpovedný za všetky nehody alebo nebezpečenstvá, ktoré vzniknú osobám alebo v súvislosti s ich majetkom.
2. Nedovoľte deťom, aby používali stroj, batériu alebo nabíjačku batérie ani aby sa s nimi hrali. Miestne nariadenia môžu obmedzovať vek operátora.
3. Nedovoľte, aby toto zariadenie obsluhovali alebo jeho servis vykonávali deti alebo nevyškolené osoby. Obsluhu alebo servis zariadenia povoľte len ľuďom, ktorí sú zodpovední, zaškolení, oboznámení s pokynmi a fyzicky schopní vykonávať tieto činnosti.
4. Pred používaním stroja, batérie a nabíjačky batérie si prečítajte všetky pokyny a výstražné označenia na týchto výrobkoch.
5. Oboznámte sa s ovládacími prvkami a bezpečným používaním stroja, batérie a nabíjačky batérie.

II. Príprava

1. Zabráňte okolostojacim, najmä deťom a zvieratám, zdržiavať sa v pracovnej oblasti.
2. Pri prevádzke stroja musia byť všetky kryty a bezpečnostné zariadenia, napríklad deflektory a zachytávače trávy, na stroji na mieste a správne funkčné.
3. Skontrolujte oblasť, v ktorej budete používať stroj, a odstráňte všetky predmety, ktoré by mohli brániť v prevádzke stroja alebo od neho odlietavať.
4. Pred používaním stroja sa uistite, že čepele, skrutky čepelí a zostava čepelí nie sú opotrebované alebo poškodené. Vymeňte všetky poškodené alebo nečitateľné štítky.
5. Používajte len batériu špecifikovanú spoločnosťou Toro. Používanie iného príslušenstva a nadstavcov môže zvýšiť riziko zranenia a požiaru.
6. Zapojenie nabíjačky batérie do zásuvky, ktorej napätie nie je 100 až 240 V, môže spôsobiť

požiar alebo zásah elektrickým prúdom. Nabíjačku batérie nezapájajte do zásuvky s iným napätím ako 100 až 240 V. V prípade potreby iného typu pripojenia používajte adaptér zástrčky nadstavca so správnou konfiguráciou elektrickej zásuvky.

7. Nepoužívajte poškodenú alebo upravenú batériu ani nabíjačku batérie, pretože to môže mať za dôsledok nepredvídateľné správanie a následne požiar, výbuch alebo riziko zranenia.
8. Ak je poškodený kábel nabíjačky batérie, obráťte sa na autorizovaného servisného predajcu a nechajte ho vymeniť.
9. Nepoužívajte batérie, ktoré nemožno dobíjať.
10. Batériu nabíjajte len pomocou nabíjačky batérie špecifikovanej spoločnosťou Toro. Nabíjačka vhodná pre jeden typ batérie môže pri používaní s inou batériou predstavovať riziko požiaru.
11. Batériu nabíjajte len v dobre vetranej oblasti.
12. Batériu ani nabíjačku batérie nevystavujte požiaru ani teplote vyššej ako 68 °C.
13. Dodržiavajte všetky pokyny na nabíjanie a batériu nenabíjajte mimo teplotného rozsahu špecifikovaného v pokynoch. V opačnom prípade môžete poškodiť batériu a zvýšiť riziko požiaru.
14. Vhodné oblečenie – noste vhodný odev vrátane ochranných okuliarov, dlhých nohavíc, pevnej protišmykovej obuvi (nechoďte bosí ani v sandáloch) a ochrany sluchu. Dlhé vlasy si zviažte dozadu a nenoste voľné oblečenie ani šperky, ktoré by sa mohli zachytiť v pohyblivých častiach. V prašnom prevádzkovom prostredí noste masku.

III. Prevádzka

1. Kontakt s pohybujúcou sa čepeľou môže spôsobiť vážne zranenie. Rukami ani nohami sa nepribližujte k rezacej časti ani k žiadnym pohyblivým častiam stroja. Udržujte odstup od všetkých výstupných otvorov.
2. Používanie tohto stroja na iné ako určené použitie môže byť nebezpečné pre vás a okolostojacich.
3. Pred naštartovaním stroja uvoľnite pojazd (ak sa nachádza na stroji).
4. Pri štartovaní motora nenakláňajte stroj.
5. Predchádzajte neúmyselnému štartovaniu – uistite sa, že je pred pripojením batérie a manipuláciou so strojom zo zapaľovania demontované tlačidlo elektrického štartéra.
6. Práca so strojom si vyžaduje maximálnu pozornosť. Nerozptyľujte sa žiadnym spôsobom, v opačnom prípade môže dôjsť k zraneniu alebo poškodeniu majetku.
7. Po uvoľnení ovládacej tyče čepele by sa mal motor vypnúť a do 3 sekúnd by sa mala čepeľ zastaviť. V opačnom prípade prestaňte stroj okamžite používať a obráťte sa na autorizovaného servisného predajcu.
8. Pred nastavením, čistením, skladovaním stroja alebo vykonávaním servisu stroj zastavte, demontujte tlačidlo elektrického štartéra, vyberte zo stroja batériu a počkajte, kým sa všetky pohyblivé časti neprestanú pohybovať.
9. Vždy keď nechávate stroj bez dozoru alebo pred výmenou príslušenstva vyberte batériu a demontujte tlačidlo elektrického štartéra.
10. Stroj nepoužívajte nasilu pri vyššej rýchlosti – nechajte stroj pracovať lepšie a bezpečnejšie rýchlosťou, na ktorú bol navrhnutý.
11. Buďte neustále ostražití – dávajte pozor na to, čo robíte, a pri prevádzke stroja sa riaďte zdravým úsudkom. Nepoužívajte stroj, ak ste chorí, unavení alebo pod vplyvom alkoholu alebo drog.
12. Stroj prevádzkujte len pri dobrej viditeľnosti a za vhodných poveternostných podmienok. Nepracujte so strojom, ak hrozia blesky.
13. Zvlášť opatrní buďte pri cúvaní alebo ťahaní stroja smerom k sebe.
14. Neustále dávajte pozor na tom, kam stúpate, a zachovávajte rovnováhu, zvlášť na svahoch. Koste naprieč svahom, nikdy nie nahor a nadol. Pri zmene smeru na svahoch si dávajte mimoriadny pozor. Nekoste na mimoriadne strmých svahoch. So strojom vždy kráčajte, nikdy nebežte.
15. Materiál vystupujúci zo stroja na nikoho nemierte. Vyhýbajte sa vyhadzovaniu materiálu na stenu alebo prekážku, pretože sa môže odraziť smerom k vám. Keď prechádzate po povrchoch so štrkom, zastavte čepele.
16. Dávajte pozor na diery, vyjazdené koľaje, nerovnosti, skaly alebo iné skryté objekty. Nerovný terén by mohol spôsobiť stratu rovnováhy alebo pošmyknutie.
17. Mokrá tráva alebo lístie môžu v prípade pošmyknutia a kontaktu s čepeľou spôsobiť vážne zranenie. Vyhýbajte sa koseniu v mokrom prostredí alebo za dažďa.
18. Pred skontrolovaním, či nie je stroj po zasiahnutí predmetu poškodený alebo po tom, čo začal vibrovať, stroj okamžite vypnite, demontujte tlačidlo elektrického štartéra, vyberte batériu a počkajte, kým sa všetky časti neprestanú pohybovať. Pred pokračovaním v prevádzke vykonajte všetky nevyhnutné opravy.

19. Pred naložením stroja pred prepravou stroj zastavte a demontujte tlačidlo elektrického štartéra.
20. V nevhodných podmienkach môže z batérie unikať kvapalina. Vyhýbajte sa kontaktu s ňou. Ak sa tekutiny náhodne dotknete, postihnuté miesto opláchnite vodou. Ak sa kvapalina dostane do kontaktu s očami, vyhľadajte lekársku pomoc. Kvapalina vytekajúca z batérie môže spôsobiť podráždenie alebo popáleniny.

IV. Údržba a skladovanie

1. Pred nastavením, čistením, skladovaním stroja alebo vykonávaním servisu stroj zastavte, demontujte tlačidlo elektrického štartéra, vyberte zo stroja batériu a počkajte, kým sa všetky pohyblivé časti neprestanú pohybovať.
2. Nepokúšajte sa stroj opravovať s výnimkou situácií uvedených v pokynoch. O servis stroja pomocou identických náhradných dielov požiadajte autorizovaného servisného predajcu.
3. Pri vykonávaní servisu stroja noste rukavice a ochranné okuliare.
4. Tupú čepeľ naostrite na oboch koncoch, aby ste zachovali jej vyváženie. Vyčistite čepeľ a uistite sa, či je vyvážená.
5. Ak je čepeľ ohnutá, opotrebovaná alebo prasknutá, vymeňte ju. Nevyvážená čepeľ spôsobuje vibrácie, ktoré by mohli poškodiť motor alebo spôsobiť zranenie.
6. Pri vykonávaní servisu čepele majte na pamäti, že čepeľ sa môže pohybovať aj po vypnutí zdroja napájania.
7. Pravidelne kontrolujte vak na zber trávy, či nie je poškodený alebo opotrebovaný, a opotrebovaný vak vymeňte za [náhradný] vak spoločnosti Toro.
8. Ak chcete dosiahnuť najlepší výkon, používajte len originálne náhradné diely a príslušenstvo značky Toro. Iné náhradné diely a príslušenstvo by mohli byť nebezpečné a pri ich použití by mohla skončiť platnosť záruky na výrobok.
9. Vykonávajte údržbu stroja – pravidelne ostrite a čistite rezné hrany, aby ste dosiahli najlepší a najbezpečnejší výkon. Rukoväti udržiavajte suché, čisté a neznečistené od oleja a maziva. Kryty nechávajte na mieste a udržiavajte ich funkčné. Čepele pravidelne ostrite. Používajte len identické náhradné čepele.
10. Kontrolujte, či sa na stroji nenachádzajú poškodené súčasti – v prípade poškodených krytov alebo iných častí zistite, či možno stroj správne používať. Kontrolujte, či na stroji nie sú nesprávne zarovnané a uviaznuté pohyblivé súčasti, zlomené súčasti, či nie je niečo nesprávne namontované a akýkoľvek iný stav, ktorý môže ovplyvňovať prevádzku. Ak nie je v pokynoch uvedené inak, o opravu alebo výmenu poškodeného krytu alebo súčasti požiadajte autorizovaného servisného predajcu.
11. Keď sa batérie nepoužíva, uchovávajte ju mimo kovových predmetov, napríklad sponiek na papier, mincí, kľúčov, klincov a skrutiek, ktoré by mohli spôsobiť elektrický kontakt medzi svorkami. Skratovanie svoriek batérie môže spôsobiť popáleniny alebo požiar.
12. Často kontrolujte pevné utiahnutie montážnych skrutiek čepele a motora.
13. Keď stroj nepoužívate, uskladnite ho vnútri na suchom a bezpečnom mieste mimo dosahu detí.
14. VAROVANIE – nesprávne zaobchádzanie s batériou môže predstavovať riziko požiaru alebo chemického popálenia. Batériu nerozoberajte. Batériu nezahrievajte na teplotu vyššiu ako 68 °C ani ju nespaľujte. Batériu vymieňajte len za originálnu batériu značky Toro. Používanie iného typu batérie môže spôsobiť požiar alebo výbuch. Batérie uchovávajte mimo dosahu detí a v originálnom balení, kým nie ste pripravení ich používať.
15. Batériu nelikvidujte v ohni. Článok môže vybuchnúť. V miestnych predpisoch si pozrite prípadné špeciálne pokyny na likvidáciu.

TIETO POKYNY SI ODLOŽTE

Bezpečnostné a inštrukčné štítky

Operátor dobre vidí bezpečnostné štítky a pokyny, ktoré sú umiestnené v každom priestore s potenciálne hroziacim nebezpečenstvom. Poškodené alebo chýbajúce štítky nahraďte.

decal137-9490

137-9490

1. Prečítajte si *používateľskú príručku*.
2. Recyklujte
3. Obsahuje lítium-ióny, nelikvidovať.
4. Uchovávajte mimo otvorených plameňov.
5. Nevystavujte pôsobeniu dažďa.

decal144-3175

144-3175

1. Prečítajte si *používateľskú príručku*.
2. Ak chcete spustiť stroj, stlačte tyč k rukoväti a stlačte príslušné tlačidlo.
3. Stroj vypnete uvoľnením tyče.

decal116-7583

116-7583

1. Varovanie – prečítajte si *používateľskú príručku*, tento stroj nepoužívajte, ak ste neabsolvovali školenie.
2. Riziko odskakovania predmetov – okolostojace osoby musia byť v bezpečnej vzdialenosti.
3. Riziko odskakovania predmetov – kosačku neprevádzkujte bez uzáveru zadného výstupu alebo vaku.
4. Riziko porezania/amputácie rúk alebo nôh, čepeľ kosačky – nepribližujte sa k pohyblivým častiam, všetky kryty musia byť nasadené.
5. Varovanie – používajte ochranu sluchu.
6. Riziko porezania/amputácie rúk alebo nôh, čepeľ kosačky – kosačku nepoužívajte nahor a nadol svahmi, po svahoch jazdite zo strany na stranu, pred opustením stroja vypnite motor, pred kosením odstráňte všetky nečistoty, pri cúvaní počas kosenia sa pozerajte za seba.

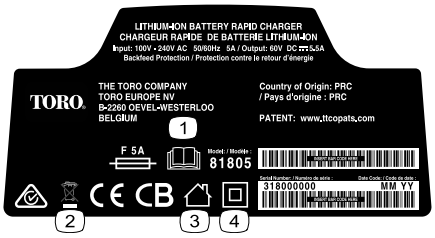

decal140-8472

140-8472

1. Prečítajte si *používateľskú príručku*.
2. Nelikvidujte.
3. Domáce použitie
4. Dvojitá izolácia.

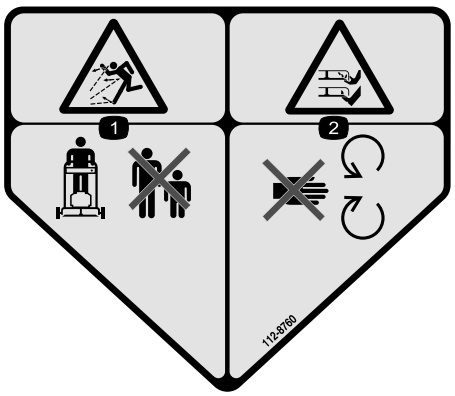

decal112-8760

112-8760

1. Riziko odskakovania predmetov – okolostojace osoby musia byť v bezpečnej vzdialenosti.
2. Riziko porezania/amputácie rúk alebo nôh, čepeľ kosačky – nepribližujte sa k pohyblivým častiam.

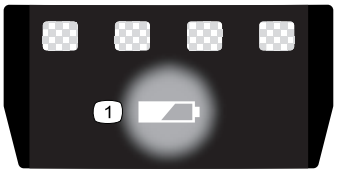

decal137-9461

137-9461

1. Stav nabitia batérie

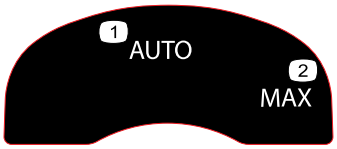

decal134-4691

134-4691

1. Automatická rýchlosť
2. Maximálna rýchlosť

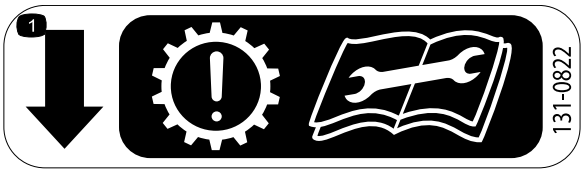

decal131-0822

131-0822

1. Pojazd – pozor. Ak je remeň príliš utiahnutý, môže dôjsť k predčasnému opotrebovaniu prevodovky. Pred servisom alebo údržbou si prečítajte *používateľskú príručku*.

Nastavenie

Vynímateľné diely

Aby ste overili, že boli dodané všetky súčiastky, použite tabulku nižšie.

Postup	Popis	Množstvo	Použitie
1	Montážny hardvér (nie je súčasťou dodávky)	2	Namontujte nabíjačku batérie (voliteľné).
2	Nie sú treba žiadne diely	–	Demontujte kryt kábla.
3	Montáž hornej rukoväti Spodná rukoväť Skrutka (5/16 x 1¾") Poistná matica s prírubou (5/16") Oblá podložka	1 2 4 4 8	Namontujte spodnú rukoväť.
4	Nie sú treba žiadne diely	–	Namontujte rukoväť.
5	Nie sú treba žiadne diely	–	Namontujte kryt kábla.
6	Nie sú treba žiadne diely	–	Zmontujte vak na trávu.

Dôležité: **Odstráňte a zlikvidujte ochrannú plastovú fóliu z motora a všetky ostatné plasty alebo obaly zo stroja.**

Dôležité: **Batéria nie je po zakúpení úplne nabitá. Pred prvým používaním stroja si pozrite časť** **Nabíjanie batérie (strana 19)****.**

1

Montáž nabíjačky batérie (voliteľné)

Diely potrebné na prevedenie tohoto kroku:

2	Montážny hardvér (nie je súčasťou dodávky)

Postup

Ak chcete, nabíjačku batérie bezpečne namontujte na stenu využitím otvorov na montáž na stenu, ktoré sa nachádzajú na zadnej strane nabíjačky.

Namontujte ju v interiéri (napríklad v garáži alebo na inom suchom mieste), v blízkosti elektrickej zásuvky a mimo dosahu detí.

Pomoc s montážou nabíjačky nájdete v časti Obrázok 3.

Zasuňte nabíjačku na správne umiestnený hardvér a zaistite ju na mieste (hardvér nie je súčasťou dodávky).

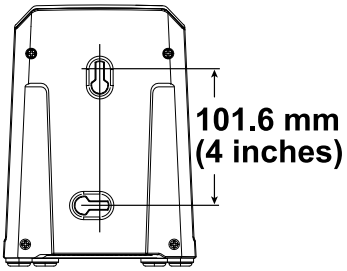

g290534

Obrázok 3

2

Demontáž krytu kábla

Nie sú treba žiadne diely

Postup

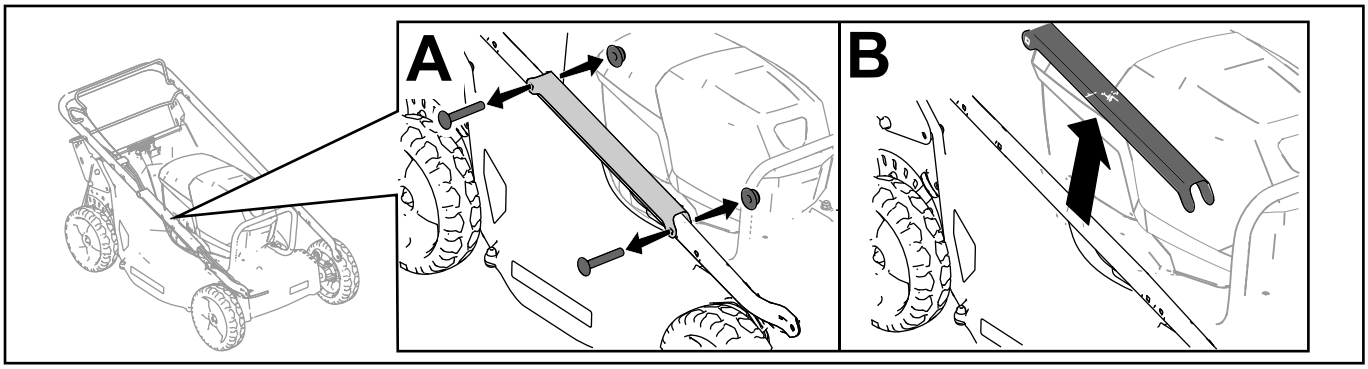

g328502

Obrázok 4

3

Montáž spodnej rukoväti

Diely potrebné na prevedenie tohoto kroku:

1	Montáž hornej rukoväti
2	Spodná rukoväť
4	Skrutka (5/16 x 1¾")
4	Poistná matica s prírubou (5/16")
8	Oblá podložka

Postup

Namontujte spodnú rukoväť, ako je znázornené na Obrázok 5.

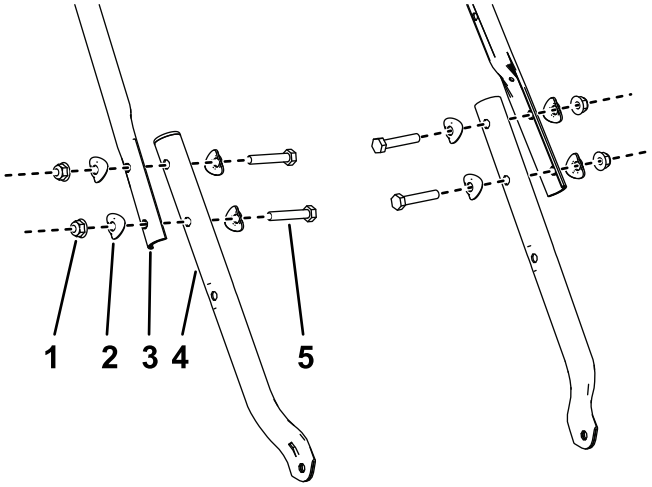

g340673

Obrázok 5

1. Poistná matica s prírubou (5/16")
2. Oblá podložka
3. Montáž hornej rukoväti
4. Spodná rukoväť
5. Skrutka (5/16 x 1¾")

4

Montáž rukoväti

Nie sú treba žiadne diely

Postup

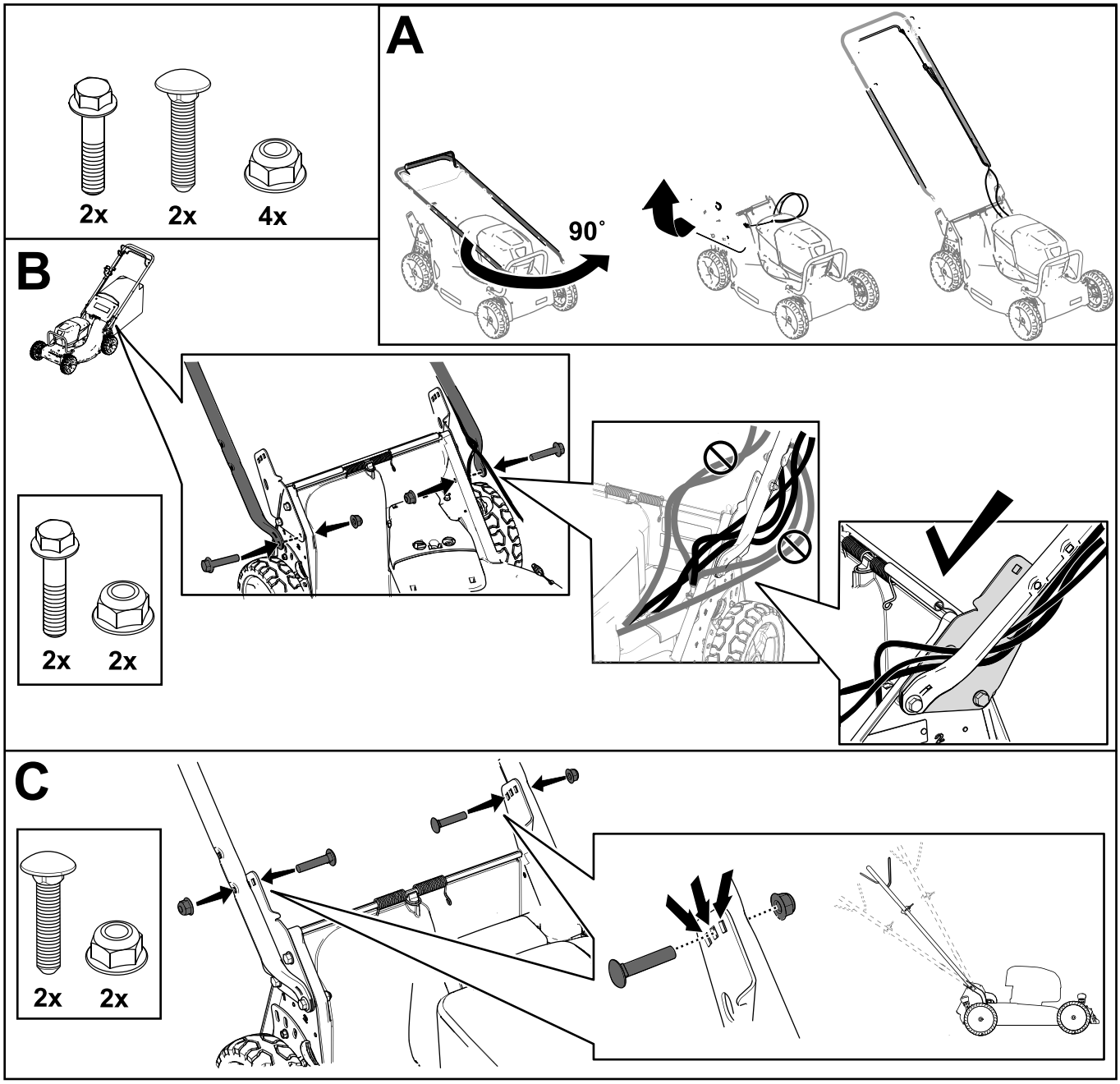

Obrázok 6

5

Montáž krytu kábla

Nie sú treba žiadne diely

Postup

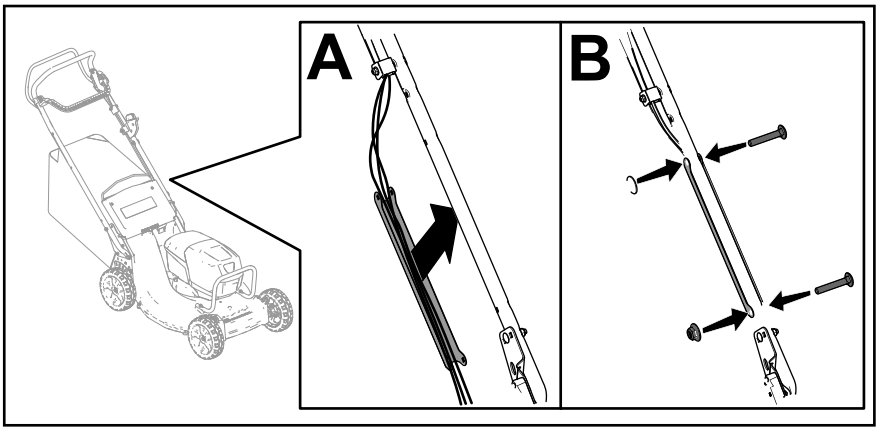

g350108

Obrázok 7

6

Montáž vaku na trávu

Nie sú treba žiadne diely

Postup

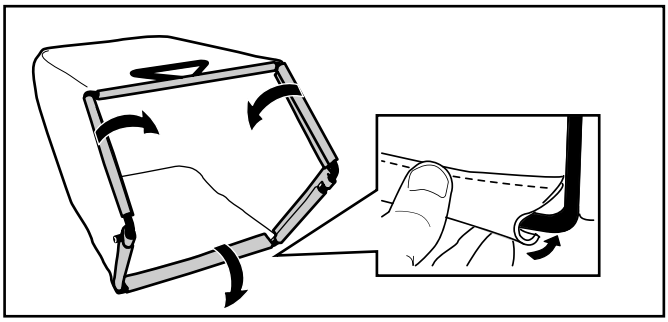

g238450

Obrázok 8

Súčasti stroja

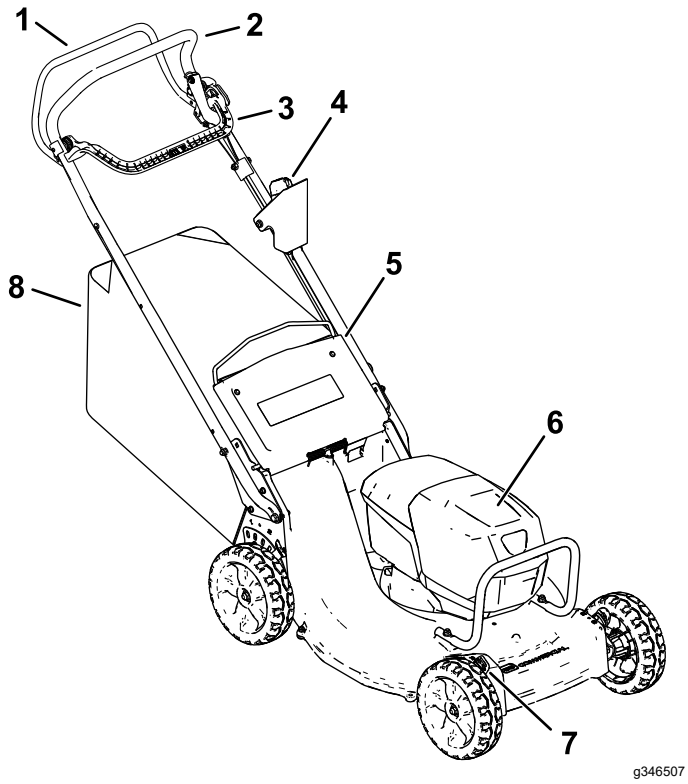

Obrázok 9

1. Tyč pojazdu
2. Rukoväť
3. Ovládacia tyč čepele
4. Tlačidlo elektrického štartéra
5. Zadný deflektor
6. Priehradka na batériu
7. Páka na nastavenie výšky kosenia (4)
8. Vak na trávu

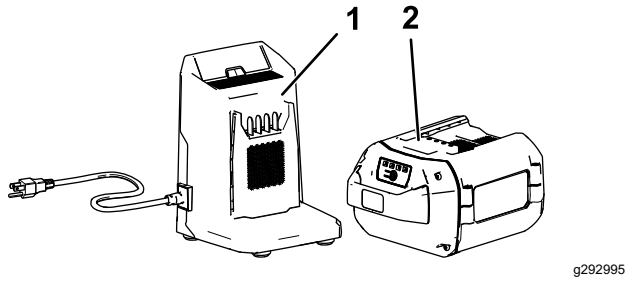

Obrázok 10

1. Nabíjačka batérie, model 81805 (dodáva sa s modelom 22275)
2. Batéria, model 81875 (dodáva sa s modelom 22275)

Technické údaje

Vhodné teplotné rozsahy

Batériu nabíjajte/skladujte pri teplote	5 °C až 40 °C*
Batériu používajte pri teplote	–30 °C až 49 °C*
Stroj používajte pri teplote	0 °C až 49 °C*

* Čas nabíjania sa predĺži, ak batériu nenabíjate v tomto rozsahu.

Stroj, batériu a nabíjačku batérie skladujte na uzavretom, čistom a suchom mieste.

Obsluha

Pred prevádzkou

Vloženie batérie

Dôležité: **Batériu používajte len vo vhodnom teplotnom rozsahu. Pozrite si časť Technické údaje (strana 13).**

1. Skontrolujte, či nie sú vetracie otvory na batérii zanesené prachom a nečistotami.
2. Zdvihnite veko priehradky na batériu (A z Obrázok 11).
3. Dutinu v batérii zarovnajte s jazýčkom na stroji a zasúvajte batériu do priehradky, kým sa nezaistí na mieste (B z Obrázok 11).
4. Zatvorte veko priehradky na batériu (C z Obrázok 11).

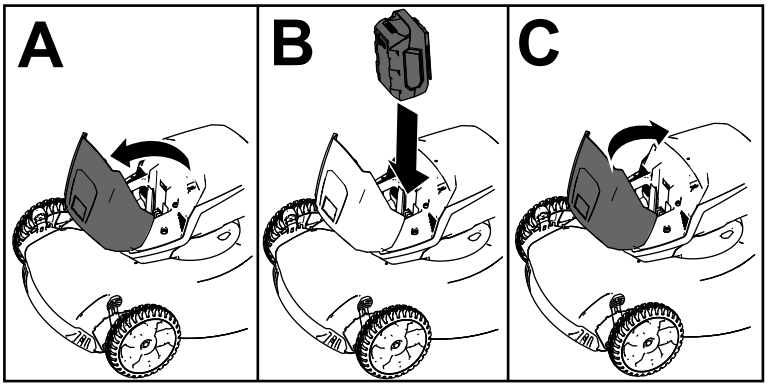

g303151

Obrázok 11

Nastavenie výšky kosenia

⚠ DÔLEŽITÉ UPOZORNENIE

Pri úprave pák na nastavenie výšky kosenia sa môžete rukami dostať do kontaktu s pohybujúcou sa čepeľou, čo môže spôsobiť zranenie.

- **Pred nastavením výšky kosenia vypnite motor, demontujte tlačidlo elektrického štartéra a počkajte, kým sa všetky pohyblivé časti neprestanú pohybovať.**
- **Pri nastavovaní výšky kosenia nevkladajte prsty pod plášť.**

Výšku kosenia nastavte podľa potreby. Všetky kolesá nastavte na rovnakú výšku kosenia (Obrázok 12).

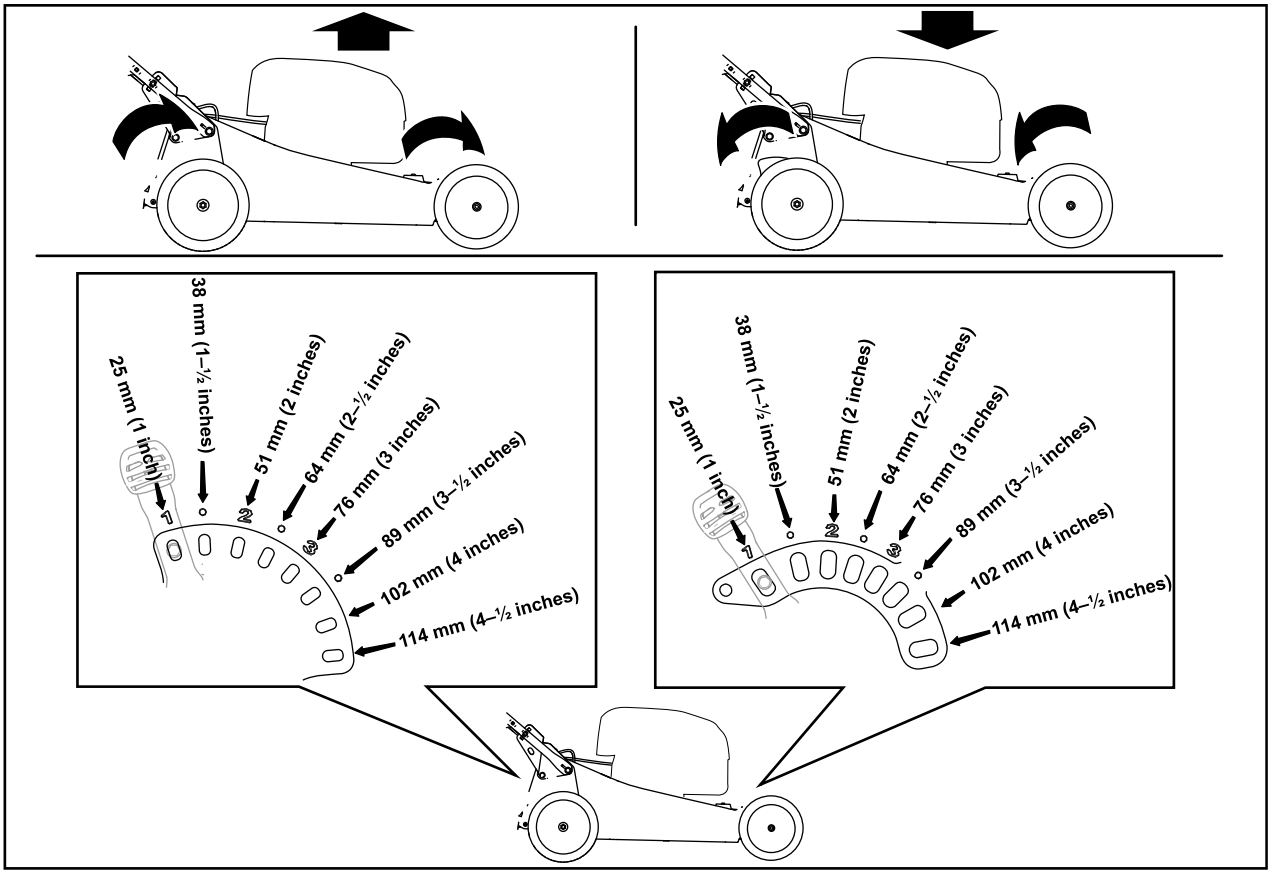

g303150

Obrázok 12

Nastavenie výšky rukoväti

Rukoväť môžete zdvihnúť alebo spustiť do 1 z 3 polôh podľa toho, ktorá je pre vás pohodlnejšia (Obrázok 13).

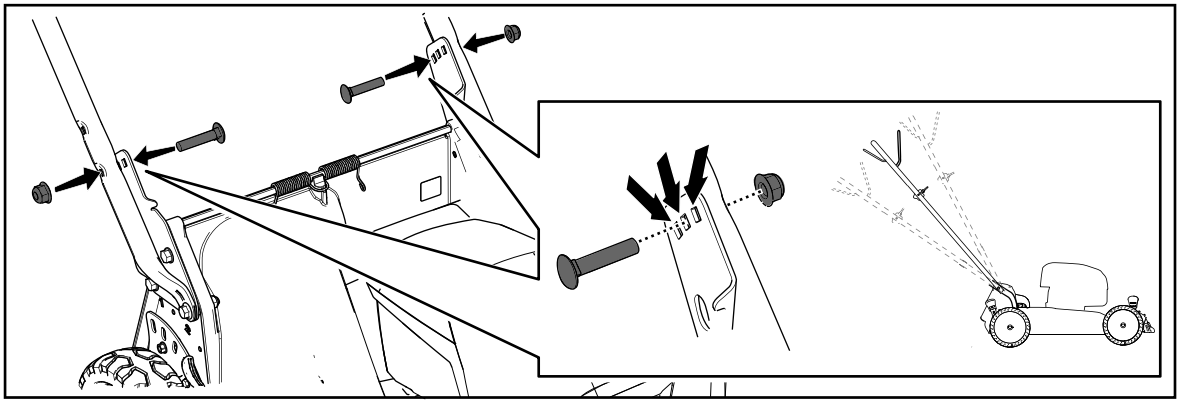

g331956

Obrázok 13

1. Demontujte skrutky a príslušné matice rukoväti.
2. Rukoväť presuňte do polohy zodpovedajúcej požadovanej výške.
3. Zaistite rukoväť predtým demontovanými skrutkami a príslušnými maticami.

Počas prevádzky

Štartovanie stroja

1. Uistite sa, že je batéria vložená v stroji. Pozrite si časť Vloženie batérie (strana 14).
2. Zasuňte tlačidlo elektrického štartéra do spínača elektrického štartéra (A z Obrázok 14).
3. Stlačte ovládaciu tyč čepele a pridržte ju pri rukoväti (B z Obrázok 14).
4. Stlačte tlačidlo elektrického štartéra a držte ho, kým sa nenaštartuje motor (C z Obrázok 14).

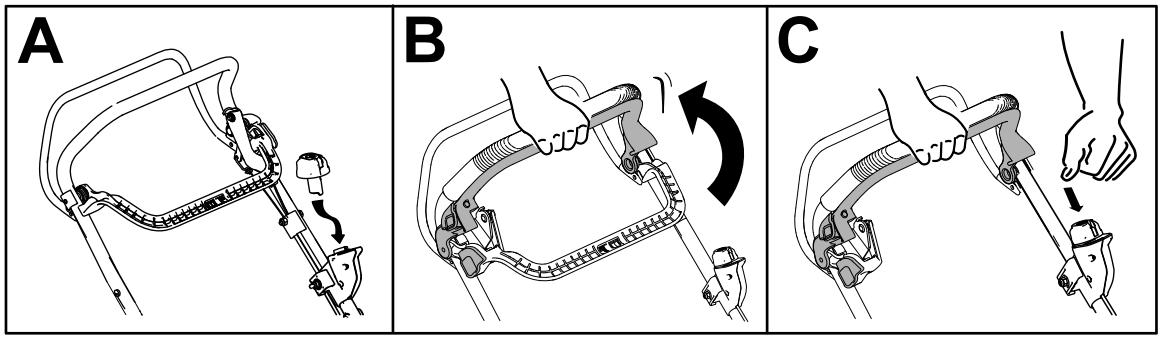

g331970

Obrázok 14

Recyklácia pokosenej trávy

Stroj sa z výroby dodáva pripravený na recykláciu pokosenej trávy a lístia späť do trávnika.

Ak sa na stroji nachádza vak na trávu, pred recyklovaním pokosenej trávy ho zložte. Pozrite si časť Demontáž vaku na trávu (strana 18).

Zber pokosenej trávy do vaku

Keď chcete z trávnika zbierať pokosenú trávu a lístie, použite vak na trávu.

⚠ DÔLEŽITÉ UPOZORNENIE

Keď je vak na trávu opotrebovaný, smerom k vám alebo okolostojacim osobám môžu odlietať malé kamienky alebo podobné nečistoty, čo môže viesť k vážnemu zraneniu alebo smrti.

Vak na trávu pravidelne kontrolujte. Ak je vak poškodený, namontujte nový náhradný vak od výrobcu.

⚠ DÔLEŽITÉ UPOZORNENIE

Čepele sú ostré a kontakt s nimi môže mať za následok vážne zranenie.

Skôr než odídete z polohy operátora, vypnite stroj a počkajte, kým sa všetky pohyblivé časti neprestanú pohybovať.

Montáž vaku na trávu

1. Vypnite stroj a čakajte, pokým sa nezastavia všetky pohyblivé časti.
2. Zdvihnite a podržte zadný deflektor (A z Obrázok 15).
3. Stlačením západky palcom a vytiahnutím uzáveru zo stroja demontujte uzáver zadného výstupu (B a C z Obrázok 15).
4. Do zarážok na základni rukoväti vložte konce tyče vaku a posúvaním vaku dozadu a dopredu zaistite, že sú konce tyče vaku umiestnené v spodnej časti zarážok (D z Obrázok 15).
5. Spúšťajte zadný deflektor, kým sa neumiestni na vak na trávu.

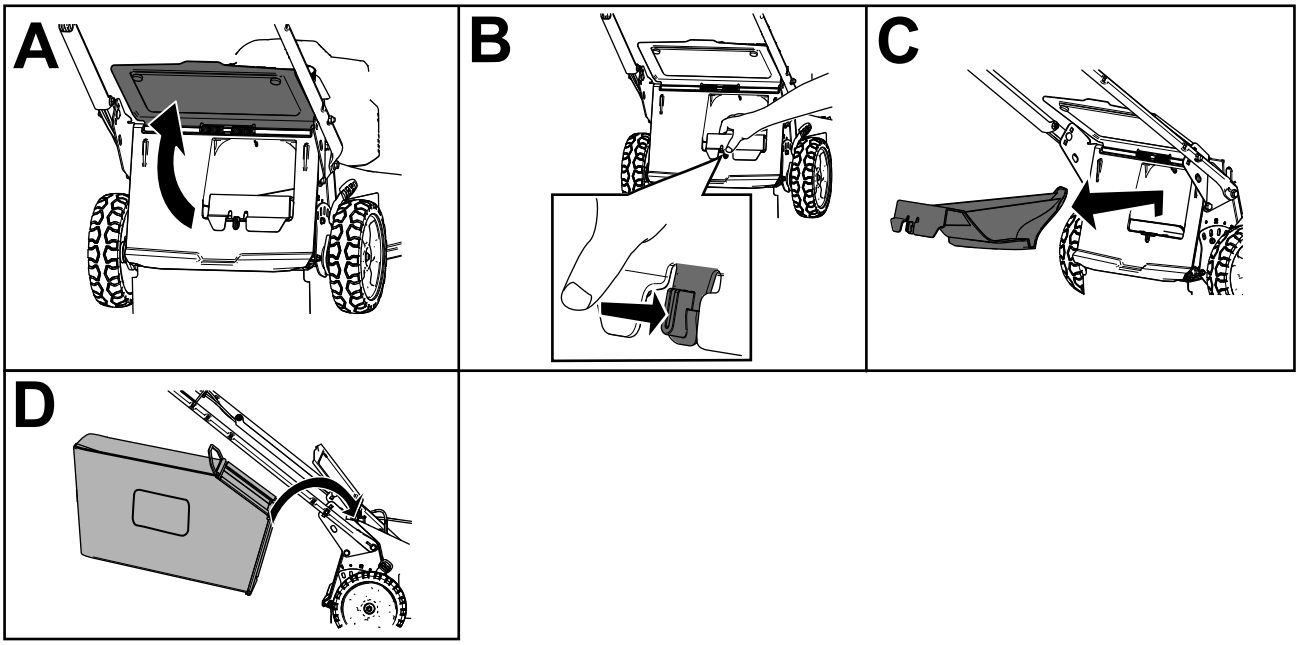

g303153

Obrázok 15

Demontáž vaku na trávu

⚠ NEBEZPEČIE

Cez otvor v puzdre stroja môžu odlietavať pokosená tráva a iné predmety. Predmety odlietavajúce dostatočnou silou by mohli spôsobiť vážne zranenie alebo smrť operátora alebo okolostojacich osôb.

- **Nikdy nedemontujte vak na trávu a potom neštartujte stroj bez nasadeného uzáveru výstupu na stroji.**
- **Nikdy neotvárajte zadný deflektor na stroji v prevádzke.**

1. Vypnite stroj a čakajte, pokým sa nezastavia všetky pohyblivé časti.
2. Zdvihnite zadný deflektor.
3. Vyberte tyč vaku nachádzajúcu sa na vaku na trávu zo zarážok na základni rukoväti (A z Obrázok 15).
4. Nasaďte uzáver výstupu (B z Obrázok 15).
5. Spustite zadný deflektor (C z Obrázok 15).

Prevádzka pojazdu

Ak chcete používať pojazd, stlačte tyč pojazdu smerom k rukoväti a držte ju na mieste (Obrázok 16).

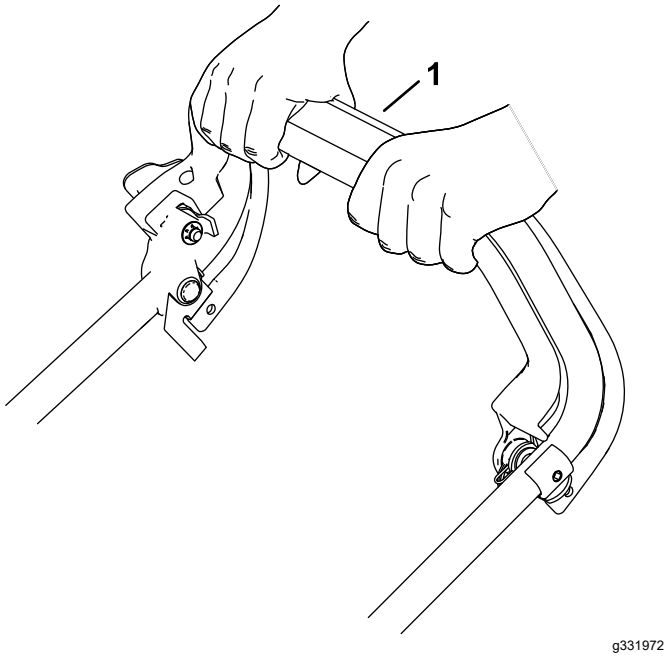

Obrázok 16

1. Tyč pojazdu

Ak chcete deaktivovať pohon pojazdu, uvoľnite tyč pojazdu.

Poznámka: Stroj sa dodáva s voľnobežnými spojkami, ktoré zjednodušujú ťahanie stroja dozadu. Ak chcete spojky deaktivovať, po uvoľnení tyče pojazdu možno budete musieť stroj posunúť dopredu približne o 2,5 cm alebo viac.

Nastavenie otáčok čepele

Tento stroj má 2 nastavenia otáčok čepele: AUTO (AUTOMATICKÉ) a MAX (MAXIMÁLNE).

- V polohe AUTO (Automatické) sa otáčky čepele upravujú automaticky na dosahovanie vyššej účinnosti. Stroj zisťuje zmeny podmienok kosenia a v prípade potreby sa otáčky čepele zvýšia, aby sa zachovala kvalita kosenia.
- Keď je čepeľ nastavená v polohe MAX (Maximálne), otáčky čepele zostávajú neustále na maximálnej rýchlosti.

Nastavenie otáčok čepele nastavíte otočením kľúča v kľúčovom spínači do ľubovoľnej polohy (Obrázok 17).

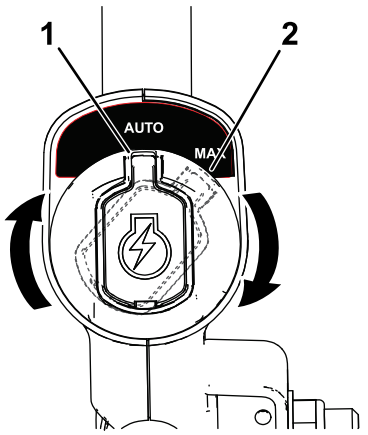

Obrázok 17

1. Poloha AUTO (AUTOMATICKÉ)
2. Poloha MAX (MAXIMÁLNE)

Vypnutie stroja

1. Uvoľnite ovládaciu tyč čepele (A z Obrázok 18).

2. Demontujte tlačidlo elektrického štartéra z elektrického štartéra (B z Obrázok 18).
3. Vyberte batériu. Pozrite si časť Vybratie batérie zo stroja (strana 19).

   Poznámka: Vždy keď stroj nepoužívate, vyberte batériu.

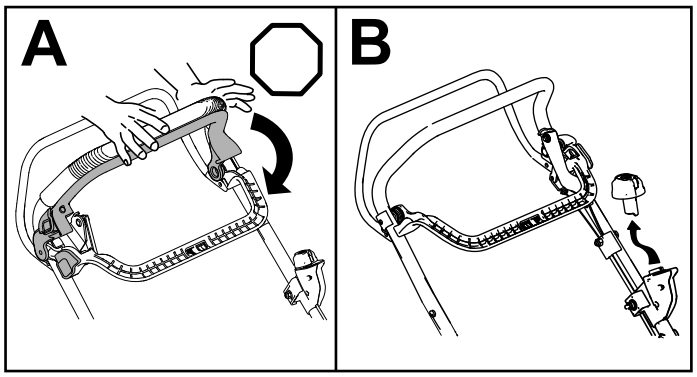

g331971

Obrázok 18

Vybratie batérie zo stroja

1. Zdvihnite veko priehradky na batériu.
2. Stlačením západky batériu uvoľníte a vyberiete.
3. Zatvorte veko priehradky na batériu.

Provozné tipy

Všeobecné tipy pri kosení

- Vyhýbajte sa tomu, aby čepeľ zasiahla pevné predmety. Nikdy úmyselne nekoste ponad žiadny predmet.
- Najlepší výkon dosiahnete, keď pred začiatkom sezóny kosenia namontujete novú čepeľ.
- V prípade potreby čepeľ vymeňte za náhradnú čepeľ značky Toro.

Kosenie trávy

- Tráva rastie počas jednotlivých ročných období rôzne rýchlo. Počas horúceho leta je trávu najlepšie kosiť s nastavením výšky 64 mm, 76 mm alebo 89 mm. Listy trávy naraz koste len do tretiny. Nekoste na nižšie nastavenie ako 64 mm s výnimkou prípadov, keď je tráva riedka alebo na sklonku jesene, keď tráva rastie pomalšie. Na dosiahnutie lepšej prevádzky trávu koste s väčším nastavením výšky kosenia.
- Pri kosení trávy vyššej ako 15 cm najskôr koste s najvyšším nastavením a pri nižšej rýchlosti. Potom trávnik pokoste znova s nižším nastavením, aby vyzeral čo najlepšie. Ak je tráva príliš dlhá a lístie sa zachytáva vo vrchnej časti trávnika, stroj sa môže upchať a spôsobiť zastavenie motora.
- Mokrá tráva a lístie sa zvyknú na kosenej ploche zachytávať, čo môže spôsobiť upchatie stroja alebo zastavenie motora. Vyhýbajte sa koseniu v mokrých podmienkach.
- Vo veľmi suchých podmienkach majte na pamäti možné nebezpečenstvo požiaru, dodržiavajte všetky miestne protipožiarne výstrahy a zo stroja odstraňujte suchú trávu a lístie.
- Meňte smer kosenia. Pomáha to rozptýliť pokosenú trávu po trávniku a dosiahnuť rovnomerné hnojenie.

Ak nie ste spokojní s konečným vzhľadom trávnika, vyskúšajte jeden alebo viacero z nasledujúcich postupov:

- Naostrite čepeľ.
- Koste pri nižšej rýchlosti.
- Na stroji nastavte vyššiu výšku kosenia.
- Trávu koste pravidelnejšie.
- Nekoste pri každom prechode celý záber, ale zábery prekrývajte.

Kosenie lístia

- Po pokosení trávnika sa uistite, že cez pokosenú vrstvu lístia vidno polovicu trávnika. Možno bude potrebné cez lístie prejsť viacerými zábermi.
- Ak sa na trávniku nachádza vrstva lístia vyššia ako 13 cm, koste s vyšším nastavením a potom znova s požadovanou výškou kosenia.
- Ak stroj neseká lístie dostatočne najemno, spomaľte stroj pri kosení.

Po prevádzke

Nabíjanie batérie

Dôležité: **Batéria nie je po zakúpení úplne nabitá. Pred prvým používaním nástroja umiestnite batériu do nabíjačky a nabíjajte ju, kým nebude indikátor LED na displeji signalizovať úplné nabitie batérie. Prečítajte si všetky bezpečnostné opatrenia.**

Dôležité: **Batériu nabíjajte len vo vhodnom teplotnom rozsahu. Pozrite si časť Technické údaje (strana 13).**

Poznámka: Aktuálny stav nabitia kedykoľvek zobrazíte stlačením tlačidla indikátora nabitia batérie na batérii (indikátory LED).

1. Uistite sa, či nie sú vetracie otvory na batérii a nabíjačke zanesené prachom a nečistotami.

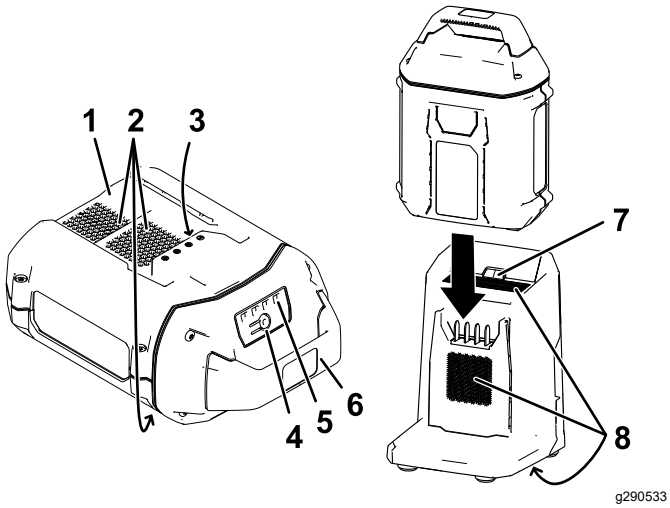

Obrázok 19

1. Dutina na batérii
2. Vetracie otvory na batérii
3. Svorky batérie
4. Tlačidlo indikátora nabitia batérie
5. Indikátory LED (aktuálne nabitie)
6. Rukoväť
7. Indikátor LED nabíjačky
8. Vetracie otvory na nabíjačke

2. Dutinu na batérii (Obrázok 19) zarovnajte s jazýčkom na nabíjačke.
3. Zasúvajte batériu do nabíjačky, kým sa úplne nezaistí na mieste (Obrázok 19).
4. Ak chcete batériu vybrať, vysuňte ju smerom dozadu z nabíjačky.
5. V nasledujúcej tabuľke nájdete vysvetlenie stavov indikátora LED na nabíjačke batérie.

Indikátor	Signalizuje
Nesvieti	Nie je vložená žiadna batéria
Bliká nazeleno	Batéria sa nabíja
Svieti nazeleno	Batéria je nabitá
Svieti načerveno	Batéria alebo nabíjačka batérie sa nachádza nad alebo pod vhodným teplotným rozsahom
Bliká načerveno	Porucha nabíjania batérie*

* Ďalšie informácie nájdete v časti Technické údaje (strana 13).

Dôležité: **Batériu môžete medzi používaniami nechať na kratší čas v nabíjačke.**

Ak nebudete batériu dlhšie používať, vyberte ju z nabíjačky. Pozrite si časť Uskladnenie (strana 25).

Čistenie pod strojom

Servisný interval: Po každom použití

Ak chcete zaručiť najlepší výkon, spodnú časť stroja udržiavajte čistú a po dokončení kosenia ju čo najskôr vyčistite. Zvlášť dávajte pozor na to, aby sa nečistoty nenachádzali na vyrážačoch (Obrázok 20).

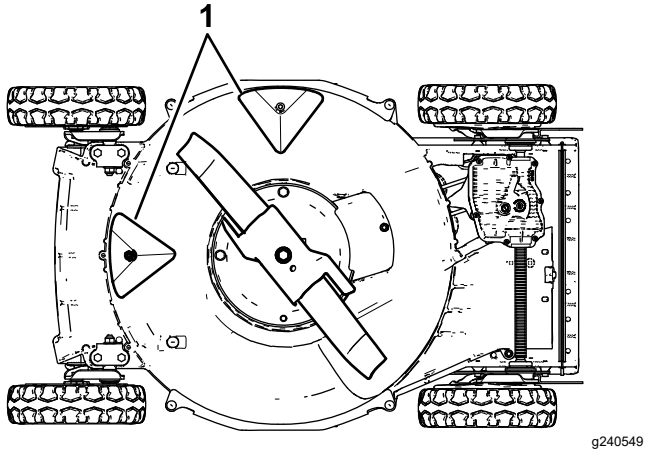

Obrázok 20

1. Vyrážače

Umývanie

⚠ DÔLEŽITÉ UPOZORNENIE

Stroj môže vytlačiť materiál spod dolnej časti.

- **Noste ochranné okuliare.**
- **Kým je stroj v prevádzke, zostaňte v polohe operátora (za rukoväťou).**
- **Zabráňte tomu, aby sa v priestore nachádzali okolostojace osoby.**

1. Spustite stroj na najnižšie nastavenie výšky kosenia.
2. Stroj presuňte na vydláždený rovný povrch.
3. Zapnite ho a aktivujte čepeľ.
4. Uchopte záhradnú hadicu na úrovni rukoväti a prúdom vody vystriekajte prednú časť **pravého** zadného kolesa (Obrázok 21).

   Poznámka: Voda bude striekať do drážky čepele, čím odstráni pokosenú trávu.

g002600

Obrázok 21

1. Pravé zadné koleso

5. Keď už zo stroja nevychádza žiadna pokosená tráva, zastavte prívod vody a presuňte stroj na suché miesto.
6. Na niekoľko minút spustite motor, aby ste vysušili spodnú časť stroja.

Škrabanie

Ak umývaním spod stroja neodstránite všetky nečistoty, oškrabte ich dočista.

1. Vypnite stroj a čakajte, pokým sa nezastavia všetky pohyblivé časti.
2. Demontujte tlačidlo elektrického štartéra a vyberte zo stroja batériu.
3. Nakloňte stroj nabok.
4. Nečistoty a pokosenú trávu odstráňte škrabkou. Dávajte pozor na drsné alebo ostré okraje.
5. Stroj vráťte do prevádzkovej polohy.

Údržba

Odporúčaný harmonogram údržby

Servisný interval	Postup pri údržbe
Po prvých 25 hodinách	• Dotiahnite všetky uvoľnené fixačné prvky.
Pri každom použití alebo denne	• Skontrolujte, či nie sú čepele kosačky opotrebované alebo poškodené. • Skontrolujte, či nie je akcelerátor opotrebovaný alebo poškodený. • Skontrolujte čas zastavenia čepele po použití brzdy. Čepeľ sa musí zastaviť do 3 sekúnd po uvoľnení ovládacej tyče čepele. Ak sa nezastaví, požiadajte autorizovaného servisného predajcu o opravu.
Po každom použití	• Vyčistite spodnú časť stroja.
Po každých 40 hodinách prevádzky	• Vyčistite kolesá a prevody.
Po každých 50 hodinách prevádzky	• Čepeľ nabrúste alebo vymeňte. Ak sa hrana rýchlo tupí v náročných alebo piesčitých podmienkach, údržbu vykonávajte častejšie.
Po každých 100 hodinách prevádzky	• Dotiahnite všetky uvoľnené fixačné prvky.

Nastavenie pojazdu

Ak je stroj nový, nepoužívajte pojazd, pretože sa zvykne hýbať dopredu. Nastavte kábel pohonu.

1. Presuňte stroj vonku na dláždený povrch blízko pevnej steny, aby ste pri naštartovaní motora bezpečne zabránili posunu stroja dopredu.
2. Stroj umiestnite tak, aby sa predné pneumatiky opierali o stenu.

   Poznámka: Dbajte na to, aby bol priestor dobre vetraný a nenachádzali sa v ňom nečistoty, ktoré by stroj mohol odhadzovať.
3. Naštartujte motor. Pozrite si časť Štartovanie stroja (strana 16).
4. Potiahnite tyč pojazdu k rukoväti.

   Poznámka: Keď sa tyč pojazdu dotkne rukoväti, kolesá by sa mali začať otáčať.
5. Vypnite motor.
6. Ak musíte stroj nastaviť, vykonajte tieto kroky:
   - Ak sa kolesá po aktivácii tyče pojazdu neotáčajú, trakčný remeň je príliš voľný. Gombík ovládania rýchlosti kotúča otočte (Obrázok 22) o 1 otočenie v smere hodinových ručičiek a zopakujte kroky 3 až 5.

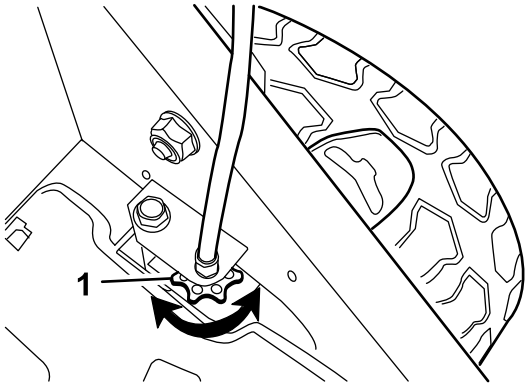

g024465

g024465

Obrázok 22

1. Gombík ovládania rýchlosti kotúča

   - Ak sa kolesá otáčajú ešte pred úplnou aktiváciou tyče pojazdu, trakčný remeň je príliš utiahnutý. Gombík ovládania rýchlosti kotúča otočte (Obrázok 22) o 1 otočenie proti smeru hodinových ručičiek a zopakujte kroky 3 až 5.
7. V prípade používania nového trakčného remeňa otočte gombík nastavenia kábla pohonu o ďalšie otočenie v smere hodinových ručičiek, aby sa remeň počas zábehu mohol normálne napnúť.

   Poznámka: Tento krok môžete preskočiť, ak nastavujete použitý remeň.

Údržba čepele

Vždy koste s ostrou čepeľou. Ostrá čepeľ kosí čisto a bez poškodenia alebo trhania stebiel trávy.

1. Vypnite stroj a čakajte, pokým sa nezastavia všetky pohyblivé časti.
2. Vyberte batériu. Pozrite si časť Vybratie batérie zo stroja (strana 19).
3. Nakloňte stroj nabok, ako je znázornené na Obrázok 23.

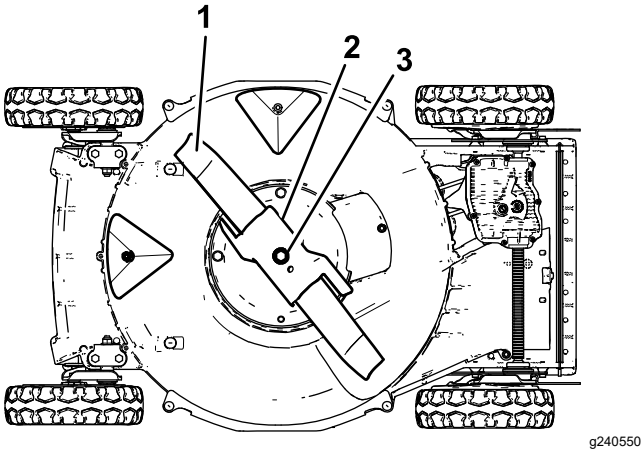

Obrázok 23

1. Čepeľ
2. Akcelerátor
3. Skrutka a poistná podložka čepele

Kontrola čepele

Servisný interval: Pri každom použití alebo denne—Skontrolujte, či nie sú čepele kosačky opotrebované alebo poškodené.

Opatrne zistite ostrosť a opotrebovanie čepele, zvlášť na spojoch plochých a zaoblených častí (Obrázok 24A). Keďže piesok a abrazívny materiál môžu opotrebovať kov, ktorý spája ploché a zaoblené časti čepele, pred používaním stroja čepeľ skontrolujte. Ak si všimnete zárez alebo opotrebovanie (Obrázok 24B a Obrázok 24C), čepeľ vymeňte. Pozrite si časť Demontáž čepele (strana 24).

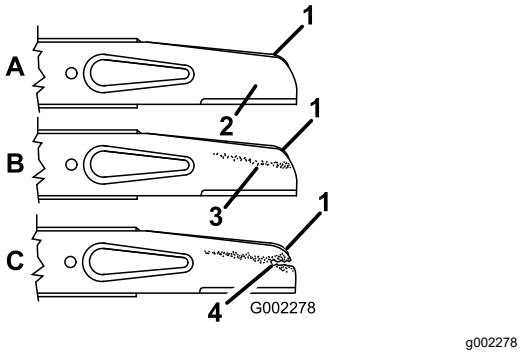

Obrázok 24

1. Krídlo
2. Plochá časť čepele
3. Opotrebovanie
4. Vytvorený zárez

Poznámka: Najlepší výkon dosiahnete, keď pred začiatkom sezóny kosenia namontujete novú čepeľ. Počas roka v rámci údržby reznej hrany opilujte všetky malé zárezy.

⚠ NEBEZPEČIE

Opotrebovaná alebo poškodená čepeľ sa môže zlomiť a kúsok môže odletieť smerom k vám alebo okolostojacim osobám, čo môže viesť k vážnemu zraneniu alebo smrti.

- **Pravidelne kontrolujte, či nie sú čepele opotrebované alebo poškodené.**
- **Opotrebovanú alebo poškodenú čepeľ vymeňte.**

Kontrola akcelerátora

Servisný interval: Pri každom použití alebo denne—Skontrolujte, či nie je akcelerátor opotrebovaný alebo poškodený.

Opatrne preskúmajte, či nie je akcelerátor nadmerne opotrebovaný (Obrázok 25). Keďže piesok a abrazívny materiál môžu opotrebovať kov (zvlášť v oblasti zobrazenej ako položka 2 na Obrázok 25), pred používaním stroja akcelerátor skontrolujte. Ak si všimnete, že je zarážka na akcelerátore opotrebovaná až po ostrú hranu alebo je prasknutá, akcelerátor vymeňte.

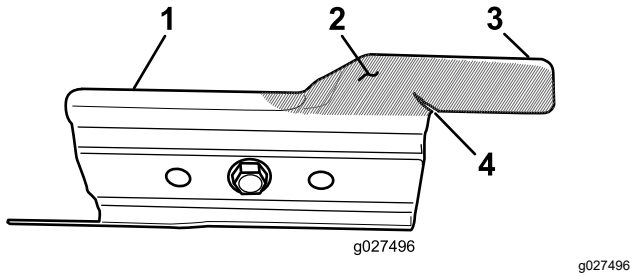

Obrázok 25

1. Akcelerátor
2. Opotrebovaná oblasť
3. Držiak
4. Vytvorená prasklina

⚠ DÔLEŽITÉ UPOZORNENIE

Opotrebovaný alebo poškodený akcelerátor sa môže zlomiť a kúsok môže odletieť smerom k vám alebo okolostojacim osobám, čo môže viesť k vážnemu zraneniu alebo smrti.

- **Pravidelne kontrolujte, či nie je akcelerátor opotrebovaný alebo poškodený.**
- **Opotrebovaný alebo poškodený akcelerátor vymeňte.**

Demontáž čepele

1. Na uchopenie čepele za koniec použite handru alebo hrubú rukavicu.
2. Demontujte skrutku čepele, poistnú podložku, akcelerátor a čepeľ (Obrázok 24).

Brúsenie čepele

Servisný interval: Po každých 50 hodinách prevádzky—Čepeľ nabrúste alebo vymeňte. Ak sa hrana rýchlo tupí v náročných alebo piesčitých podmienkach, údržbu vykonávajte častejšie.

Opilujte vrchnú časť čepele, aby ste zachovali pôvodný rezný uhol (Obrázok 26A) a vnútorný polomer reznej hrany (Obrázok 26B). Ak z oboch rezných hrán odstránite rovnaké množstvo materiálu, čepeľ zostane vyvážená.

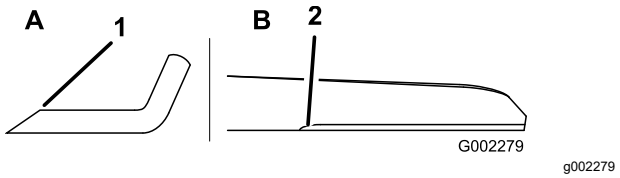

Obrázok 26

1. Čepeľ brúste len pod týmto uhlom.
2. Tu zachovávajte pôvodný polomer.

Vyváženie čepele

1. Vyváženie čepele skontrolujte tak, že stredný otvor čepele umiestnite nad klinec alebo driek skrutkovača uchytený vodorovne vo zveráku (Obrázok 27).

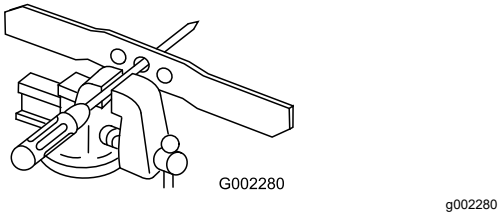

Obrázok 27

Poznámka: Vyváženie môžete skontrolovať aj pomocou komerčne vyrobeného vyrovnávača čepele.

2. Ak sa niektorý koniec čepele otáča nadol, opilujte ho (nie reznú hranu ani koniec v blízkosti reznej hrany), kým nebude klesať žiadny koniec čepele.

Montáž čepele

1. Namontujte ostrú a vyváženú čepeľ značky Toro, akcelerátor, poistnú podložku a skrutku čepele. Pri správnej montáži musí krídlo čepele smerovať k vrchnej časti plášťa kosačky.

   Poznámka: Skrutku čepele utiahnite momentom 82 N·m.

   ⚠ DÔLEŽITÉ UPOZORNENIE

   Prevádzka stroja bez namontovaného akcelerátora môže spôsobiť ohnutie, skrivenie alebo zlomenie čepele a následne vážne zranenie alebo smrť operátora alebo okolostojacich osôb.

   Stroj neprevádzkujte bez namontovaného akcelerátora.

2. Stroj vráťte do prevádzkovej polohy.

Čistenie kolies

Servisný interval: Po každých 40 hodinách prevádzky

1. Demontujte zadné kolesá a odstráňte z oblasti kolies a prevodov všetky nečistoty.

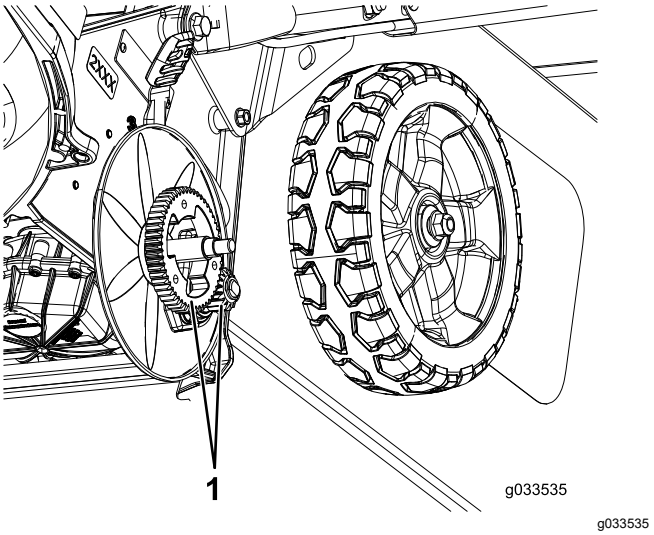

Obrázok 28

1. Prevody

2. Po vyčistení naneste na prevody malé množstvo zmesi na ochranu pred zaseknutím.

Poznámka: Ak stroj používate v extrémnych podmienkach, kolesá čistite pravidelnejšie, ako sa odporúča, aby ste predĺžili životnosť prevodov.

Poznámka: Ak chcete predísť poškodeniu tesnení ložísk, na ložiská nestriekajte vodu pod vysokým tlakom.

Príprava batérie na recykláciu

Dôležité: **Po demontáži zalepte svorky batérie pracovnou lepiacou páskou. Batériu sa nepokúšajte zničiť ani rozoberať ani nedemontujte žiadne jej časti.**

Ďalšie informácie o zodpovednej recyklácii batérie vám poskytne miestny mestský úrad alebo autorizovaný distribútor spoločnosti Toro.

Uskladnenie

Ak chcete stroj pripraviť na uskladnenie mimo sezóny, vykonajte odporúčané postupy údržby. Pozrite si časť Údržba (strana 22).

Pred nastavením, servisom, čistením alebo skladovaním stroj vždy vypnite, počkajte, kým sa nezastaví pohyb všetkých pohyblivých častí, a nechajte stroj vychladnúť.

Stroj skladujte na chladnom, čistom a suchom mieste. Stroj prikryte, aby zostal čistý a chránený.

Dôležité: **Stroj, batériu a nabíjačku skladujte len vo vhodnom teplotnom rozsahu. Pozrite si časť Technické údaje (strana 13).**

Dôležité: **Ak skladujete batériu mimo sezóny, nabite ju, kým sa na nej nazeleno nerozsvietia 2 alebo 3 indikátory LED. Neskladujte úplne nabitú ani úplne vybitú batériu. Keď budete znova pripravení stroj používať, batériu nabíjajte dovtedy, kým sa ľavý indikátor na nabíjačke nerozsvieti nazeleno alebo kým sa na batérii nerozsvietia nazeleno všetky 4 indikátory LED.**

1. Odpojte stroj od zdroja napájania (t. j. vyberte batériu) a po používaní skontrolujte prípadné poškodenie.
2. Stroj neskladujte s vloženou batériou.
3. Stroj, batériu a nabíjačku batérie skladujte na uzavretom, čistom, suchom a dobre vetranom mieste, na ktoré nemajú prístup deti.
4. Stroj, batériu a nabíjačku batérie uchovávajte mimo korozívnych agentov, napríklad chemických látok používaných v záhrade a cestných posypových solí.
5. Ak chcete znížiť riziko vážneho zranenia, batériu neskladujte mimo vozidiel alebo v nich.
6. Z vonkajších častí motora, oplechovania a vrchnej časti plášťa kosačky odstráňte pokosenú trávu, nečistoty a hlinu.
7. Vyčistite spodnú časť stroja. Pozrite si časť Čistenie pod strojom (strana 20).
8. Skontrolujte stav čepele. Pozrite si časť Kontrola čepele (strana 23).
9. Skontrolujte stav akcelerátora. Pozrite si časť Kontrola akcelerátora (strana 23).
10. Utiahnite všetky matice a skrutky.
11. Všetky skorodované a otlčené povrchy pretrite náterom, ktorý vám poskytne autorizovaný servisný predajca.

Odstraňovanie závad

Vykonajte len kroky opísané v týchto pokynoch. Ak problém nedokážete vyriešiť sami, všetky ďalšie kontroly, údržbu a opravy musí vykonať pracovník autorizovaného servisného centra alebo podobne kvalifikovaný odborník.

Závada	Možné príčiny	Zpôsob opravy
Stroj nefunguje alebo nefunguje súvisle.	1. Batéria nie je úplne vložená do stroja. 2. Batéria nie je nabitá. 3. Batéria je poškodená. 4. V stroji vznikol iný elektrický problém.	1. Vyberte batériu zo stroja a znova ju doň vložte, pričom sa uistite, či je úplne vložená a zaistená. 2. Vyberte batériu zo stroja a nabite ju. 3. Vymeňte batériu. 4. Obráťte sa na autorizovaného servisného zástupcu.
Stroj nedosahuje plný výkon.	1. Kapacita nabitia batérie je príliš nízka. 2. Na spodnej časti stroja sa nachádzajú pokosená tráva a nečistoty.	1. Vyberte batériu zo stroja a úplne ju nabite. 2. Vyčistite spodnú časť stroja.
Stroj alebo motor nadmerne vibruje alebo je hlučný.	1. Čepeľ je ohnutá alebo nevyvážená. 2. Montážne matice čepele sú uvoľnené. 3. Na spodnej časti stroja sa nachádzajú pokosená tráva a nečistoty. 4. Montážne skrutky motora sú uvoľnené.	1. Vyvážte čepeľ. Ak je čepeľ ohnutá, vymeňte ju. 2. Utiahnite montážne matice čepele. 3. Vyčistite spodnú časť stroja. 4. Utiahnite montážne skrutky motora.
Kosačka pri kosení vytvára nerovnomerný vzor.	1. Všetky 4 kolesá nie sú v rovnakej výške. 2. Čepeľ je tupá. 3. Opakovane kosíte rovnaký vzor. 4. Na spodnej časti stroja sa nachádzajú pokosená tráva a nečistoty.	1. Všetky 4 kolesá nastavte na rovnakú výšku. 2. Čepeľ nabrúste a vyvážte. 3. Zmeňte vzor pri kosení. 4. Vyčistite spodnú časť stroja.
Výstupný žľab je upchatý.	1. Páka škrtiacej klapky nie je v polohe FAST (RÝCHLO). 2. Výška kosenia je príliš nízka. 3. Kosíte príliš rýchlo. 4. Tráva je mokrá. 5. Na spodnej časti stroja sa nachádzajú pokosená tráva a nečistoty.	1. Posuňte páku škrtiacej klapky do polohy FAST (RÝCHLO). 2. Použite vyššie nastavenie výšky kosenia. 3. Spomaľte. 4. Pred kosením nechajte trávu vyschnúť. 5. Vyčistite spodnú časť stroja.
Pojazd stroja nefunguje.	1. Kábel pojazdu je nesprávne nastavený alebo poškodený. 2. Pod krytom remeňa sú nečistoty.	1. Nastavte kábel pojazdu. V prípade potreby kábel vymeňte. 2. Odstráňte nečistoty spod krytu remeňa.
Batéria sa rýchlo vybíja.	1. Batéria sa nachádza nad alebo pod vhodným teplotným rozsahom. 2. Stroj je preťažený.	1. Batériu presuňte na suché miesto s teplotným rozsahom od 5 °C do 40 °C. 2. Pracujte pri nižšej rýchlosti.
Nabíjačka batérie nefunguje.	1. Nabíjačka batérie sa nachádza nad alebo pod vhodným teplotným rozsahom. 2. V zásuvke, ku ktorej je pripojená nabíjačka batérie, nie je elektrický prúd.	1. Nabíjačku batérie odpojte a presuňte na suché miesto s teplotným rozsahom od 5 °C do 40 °C. 2. O opravu zásuvky požiadajte licencovaného elektrikára.
Indikátor LED na nabíjačke batérie svieti načerveno.	1. Nabíjačka batérie alebo batéria sa nachádza nad alebo pod vhodným teplotným rozsahom.	1. Nabíjačku batérie odpojte a presuňte ju aj batériu na suché miesto s teplotným rozsahom od 5 °C do 40 °C.

Závada	Možné príčiny	Zpôsob opravy
Indikátor LED na nabíjačke batérie bliká načerveno.	1. Dochádza ku chybe komunikácie medzi batériou a nabíjačkou.	1. Vyberte batériu z nabíjačky batérie, odpojte nabíjačku batérie zo zásuvky a počkajte 10 sekúnd. Znova zapojte nabíjačku batérie do zásuvky a vložte do nej batériu. Ak indikátor LED na nabíjačke batérie stále bliká načerveno, znova zopakujte tento postup. Ak indikátor LED na nabíjačke batérie stále bliká načerveno aj po 2 pokusoch, batériu správne zlikvidujte v recyklačnom stredisku.
	2. Batéria je slabá.	2. Ak je batéria v záruke, obráťte sa na autorizovaného servisného predajcu alebo ju správne zlikvidujte v recyklačnom stredisku.

Upozornenie o ochrane osobných údajov pre EHP/Spojené kráľovstvo

Spôsob, akým spoločnosť Toro využíva vaše osobné údaje

Spoločnosť The Toro Company (ďalej uvádzané ako „spoločnosť Toro“) rešpektuje vaše súkromie. Keď nakupujete naše produkty, môžeme zhromažďovať určité vaše osobné údaje, a to priamo od vás alebo prostredníctvom miestnej pobočky alebo predajcu spoločnosti Toro. Spoločnosť Toro využíva tieto informácie na plnenie zmluvných záväzkov, ako je napríklad registrácia záruky, spracovanie žiadosti o poskytnutie záruky alebo skontaktovanie sa s vami v prípade stiahnutia produktu z trhu, a na legitímne obchodné účely, ako je napríklad zvyšovanie spokojnosti zákazníkov, skvalitňovanie produktov alebo poskytovanie informácií o produktoch, ktoré vás môžu zaujímať. Spoločnosť Toro môže poskytnúť vaše údaje svojim pobočkám, sesterským spoločnostiam, predajcom alebo iným obchodným partnerom v súvislosti s ktoroukoľvek z týchto činností. Osobné údaje môžeme zverejniť aj v prípade, keď to vyžaduje zákon alebo v súvislosti s predajom, kúpou alebo zlúčením určitého podniku. Vaše osobné údaje nikdy nepredáme žiadnej inej spoločnosti na marketingové účely.

Uchovávanie vašich osobných údajov

Spoločnosť Toro bude uchovávať vaše osobné údaje dovtedy, kým to bude relevantné na vyššie uvedené účely a v súlade so zákonnými požiadavkami. Ďalšie informácie o platných lehotách uchovávania vám poskytneme na adrese legal@toro.com.

Záväzok spoločnosti Toro týkajúci sa bezpečnosti

Vaše osobné údaje sa môžu spracúvať v USA alebo inej krajine, v ktorej môžu platiť menej prísne zákony na ochranu údajov ako v krajine vášho bydliska. Pri každom prenose vašich údajov mimo územia krajiny vášho bydliska podnikneme kroky požadované zo zákona na zaručenie vhodnej ochrany vašich údajov a zaistenia ich bezpečného prenosu.

Prístup a oprava

Môžete mať právo opraviť alebo revidovať svoje osobné údaje, prípadne namietať voči ich spracovaniu či obmedziť prístup k nim. V takom prípade napíšte e-mail na adresu legal@toro.com. Ak máte obavy súvisiace so spôsobom, akým spoločnosť Toro spracúva vaše údaje, odporúčame vám, aby ste sa v tejto záležitosti obrátili priamo na nás. Upozorňujeme, že osoby s trvalým pobytom v Európe majú právo podať sťažnosť na príslušný úrad na ochranu údajov.