Form No. 3443-332 Rev C

TORO®

Count on it.

Manualul utilizatorului

Maşină de tuns iarba cu sistem de 60 V reciclare®/colectare posterioară de categorie grea de 53 cm

Nr. model 22275—Nr. serie 400000000 şi Sus

Nr. model 22275T—Nr. serie 400000000 şi Sus

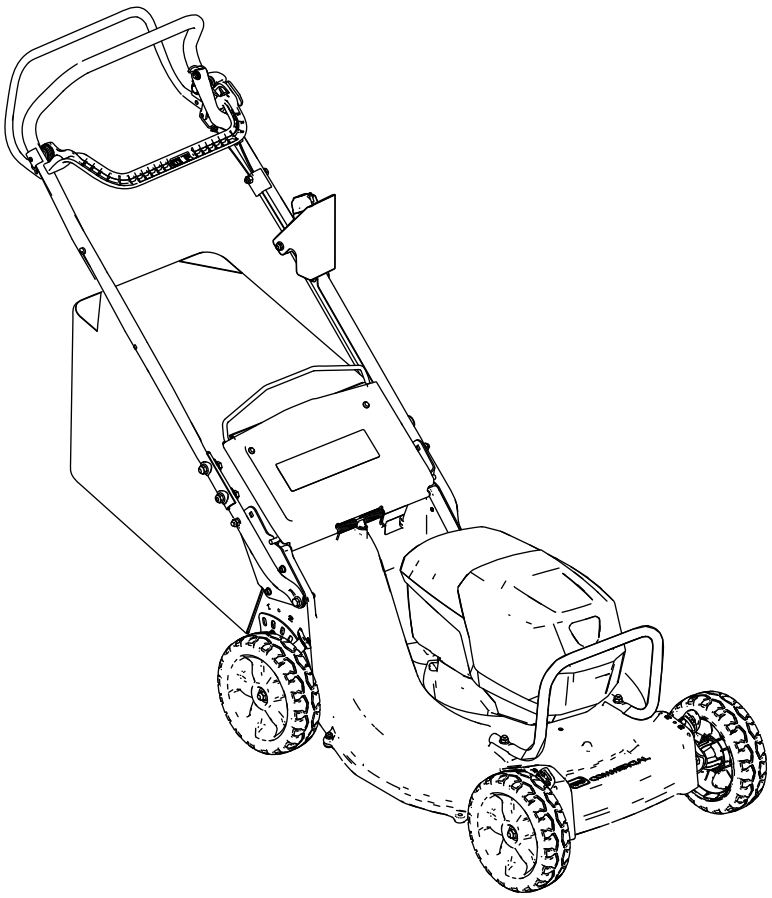

Înregistraţi-vă la www.Toro.com.
Instrucţiuni originale (RO)

CE

3443-332

Produsul respectă toate directivele europene relevante; pentru detalii, consultaţi Declaraţia de conformitate (DOC) separată specifică produsului.

Introducere

Această maşină de tuns iarba cu lamă rotativă este proiectată pentru a fi utilizată de proprietarii de reşedinţe sau de operatori profesionişti, angajaţi. Maina a fost proiectată în primul rând pentru tăierea ierbii de pe gazoane bine întreinute ale proprietăilor rezideniale i comerciale. Maina a fost proiectată să utilizeze acumulatori litiu-ion modelele 81875 (furnizate împreună cu modelul 22275), 81825, 81850 sau 81860. Aceti acumulatori sunt proiectai pentru a fi încărcai folosind doar încărcătoarele modelele 81805 (furnizat împreună cu modelul 22275) sau 81802. Utilizarea acestor produse în alte scopuri decât cele intenionate poate fi periculoasă pentru dumneavoastră i pentru alte persoane.

Modelul 22275T nu include u acumulator sau un încărcător.

Vizitai site-ul www.Toro.com pentru mai multe informaii, inclusiv informaii privind sigurana produsului i materiale de instruire , informaii privind accesoriile, ajutor la căutarea unui distribuitor sau pentru înregistrarea produsului.

De fiecare dată când aveţi nevoie de service, piese originale sau informaţii suplimentare, contactaţi un centru de service autorizat sau departamentul Servicii Clienţi al producătorului şi pregătiţi numărul de model sau de serie al produsului. Figura 1 indică locaţia numărului de model sau de serie pe produs. Scrieţi numerele în spaţiul furnizat.

Important: **Putei scana codul QR de pe autocolantul cu numărul de serie (dacă este disponibil) cu ajutorul unui dispozitiv mobil pentru a accesa date despre garanie, piese i alte informaii despre produs**

g226623

Figura 1

1. Locaţia numerelor de model şi de serie

Nr. model _____

Nr. serie _____

Acest manual identifică potenialele pericole i conine mesaje de sigurană identificate prin simbolul de alertă de sigurană (Figura 2), semnalizând un pericol care poate cauza rănirea gravă sau moartea dacă nu respectai următoarele măsuri de precauie recomandate.

g000502

Figura 2

Simbolul de alertă de sigurană

Acest manual utilizează 2 cuvinte pentru a evidenţia informaţiile. **Important** atrage atenţia asupra informaţiilor mecanice speciale şi **Notă** accentuează informaţiile generale care necesită atenţie specială.

© 2021—The Toro® Company
8111 Lyndale Avenue South
Bloomington, MN 55420

Contactaţi-ne la www.Toro.com.
Tipărit în SUA
Toate drepturile rezervate

Cuprins

Siguranţă în funcţionare 3
Decal-uri instrucţionale şi de siguranţă 6
Reglare 8
1 Montarea încărcătorului (opional) 8
2 Îndepărtarea apărătorii cablului..... 9
3 Asamblarea mânerului inferior 10
4 Montarea mânerului.....11
5 Montarea apărătorii cablului.....11
6 Asamblarea sacului pentru iarbă 12
Rezumat al produsului 13
Specificaţii 13
Înainte de utilizare 14
Montarea acumulatorului 14
Reglarea înălţimii de tăiere 15
Reglarea înălţimii mânerului 16
În timpul utilizării 16
Pornirea mainii 16
Reciclarea resturilor..... 16
Colectarea resturilor 16
Operarea propulsiei automate 18
Reglarea vitezei lamelor 18
Oprirea mainii 19
Îndepărtarea acumulatorului din mână 19
Indicaţii de exploatare 19
După utilizare 19
Încărcarea acumulatorului 19
Curăarea sub mână 20
Întreţinere 22
Program(e) de întreţinere recomandat(e) 22
Reglarea propulsiei automate 22
Întreinerea lamei..... 23
Curăarea roilor..... 24
Pregătirea acumulatorului în vederea reciclării..... 25
Depozitare 25
Înlăturarea defecţiunilor 27

Siguranţă în funcţionare

INSTRUCIUNI IMPORTANTE DE SIGURANĂ

AVERTISMENT – când utilizai un dispozitiv electric, pentru a reduce riscul incendiului, electrocutării sau rănirii, trebuie citite i respectate întotdeauna avertismentele i instruciunile de protecie de bază, inclusiv următoarele:

I. Instruire

1. Operatorul mainii este responsabil pentru orice accidente suferite sau pericole la care au fost expuse alte persoane i bunurile acestora.
2. Nu permitei copiilor să utilizeze sau să se joace cu maina, acumulatorul sau încărcătorul; reglementările locale pot impune o limită de vârstă pentru operator.
3. Nu lăsaţi niciodată copii sau persoane neinstruite să utilizeze sau să efectueze lucrări de service asupra acestui dispozitiv. Utilizarea dispozitivului sau lucrările de service vor fi efectuate doar de persoane responsabile, instruite, familiarizate cu instruciunile i apte din punct de vedere fizic.
4. Înainte să utilizai maina, acumulatorul i încărcătorul, citii toate instruciunile i marcajele de atenionare de pe aceste produse.
5. Familiarizai-vă cu comenzile i cu utilizarea corespunzătoare a mainii, acumulatorului i a încărcătorului.

II. Pregătirea

1. inei alte persoane, în special copiii i animalele, departe de aria de funcionare a mainii.
2. Nu utilizaţi maşina fără toate proteciile i dispozitivele de sigurană, cum ar fi deflectoarele i dispozitivul de adunat iarbă, montate pe mină i funcionând corespunzător.
3. Inspectai zona în care vei utiliza maina i îndepărtai toate obiectele care ar putea obstruciona utilizarea mainii sau pe care maina le-ar putea proiecta.
4. Înainte de utilizarea mainii, asigurai-vă că lama, uruburile lamei i ansamblul lamei nu sunt uzate sau deteriorate. Înlocuii orice etichete deteriorate sau ilizibile.
5. Folosii doar acumulatorul specificat de Toro. Utilizarea altor accesorii sau dispozitive de

ataare poate crete riscul de vătămare sau de incendiu.

6. Conectarea încărcătorului într-o priză care nu are tensiunea cuprinsă între 100 - 240 V poate provoca un incendiu sau electrocutarea. Nu conectai încărcătorul într-o priză care nu are tensiunea cuprinsă între 100 - 240 V. Pentru un mod diferit de conectare, utilizai un adaptor cu configuraia potrivită pentru priza electrică, dacă este necesar.
7. Nu utilizai un acumulator sau încărcător deteriorat sau modificat, care poate avea un comportament imprevizibil care ar putea avea drept urmare un incendiu, o explozie sau poate crea risc de vătămare.
8. În cazul în care cablul de alimentare al încărcătorului este deteriorat, contactai un centru de service autorizat pentru a-l înlocui.
9. Nu utilizai baterii care nu pot fi reîncărcate.
10. Încărcai acumulatorul doar cu încărcătorul specificat de Toro. Un încărcător adecvat pentru un tip de acumulator poate crea risc de incendiu dacă este utilizat cu un alt acumulator.
11. Încărcai acumulatorul doar într-o zonă bine aerisită.
12. Nu expunei acumulatorul sau încărcătorul la foc sau temperaturi mai mari de 68 °C.
13. Urmai toate instruciunile de încărcare i nu încărcai acumulatorul în afara intervalului de temperatură specificat în instruciuni. În caz contrar, putei deteriora acumulatorul i crete riscul de incendiu.
14. Îmbrăcai-vă corespunzător – purtai îmbrăcăminte adecvată, inclusiv ochelari de protecie, pantaloni lungi, încălăminte solidă, antiderapantă, mănui i căti pentru protecia auzului. Strângei la spate părul lung i nu purtai îmbrăcăminte largă care se poate agăa în piesele mobile. Purtai o mască împotriva prafului, dacă utilizai maina într-un mediu cu mult praf.

III. Operare

1. Contactul cu lama în timp ce aceasta se rotete va duce la vătămarea gravă. inei mâinile i picioarele la distană de zona de tăiere i de toate piesele mobile ale mainii. Staţi la distanţă de orice gură de descărcare.
2. Utilizarea acestei maini în alte scopuri decât cele intenionate poate fi periculoasă pentru dumneavoastră i pentru alte persoane.
3. Înainte de a porni maina, dezactivai propulsia automată (dacă maina este echipată cu această funcie).
4. Nu înclinai maina atunci când pornii motorul.
5. Prevenii pornirea neintenionată – Asigurai-vă că butonul de pornire electrică este îndepărtat din contact, înainte de a conecta acumulatorul i de a manipula maina.
6. Utilizai maina cu foarte mare atenie. Nu vă angrenai în nicio activitate care vă poate distrage atenia; în caz contrar, se pot înregistra pagube materiale sau vătămări corporale.
7. Atunci când eliberai bara de comandă a lamei, motorul ar trebui să se oprească iar lama ar trebui să se oprească în maxim 3 secunde. În caz contrar, încetai imediat utilizarea mainii i contactai un centru de service autorizat.
8. Oprii maina, îndepărtai butonul de pornire electrică, îndepărtai acumulatorul din mină i ateptai ca toate micările să se oprească înainte de a regla, efectua lucrări de service, curăa sau depozita maina.
9. Îndepărtai acumulatorul i butonul de pornire electrică de la mină ori de câte ori lăsai maina nesupravegheată sau înainte de a înlocui accesoriile.
10. Nu forai maina – permitei mainii să lucreze mai bine i mai sigur la capacitatea pentru care a fost proiectată.
11. Fii vigilent – acordai atenie activităii i folosii-vă simul practic atunci când operai maina. Nu utilizaţi maşina dacă suntei bolnav, obosit sau sub influena alcoolului sau a drogurilor.
12. Operai maina doar în condiii de vizibilitate bună i în condiii meteo corespunzătoare. Nu utilizaţi maşina dacă există riscul unor descărcări electrice.
13. Acordai foarte mare atenie atunci când vă deplasai cu spatele sau când tragei maina spre dumneavoastră.
14. Meninei-vă stabilitatea i echilibrul în orice moment, mai ales pe pante. Tundei iarba de-a lungul pantelor, niciodată în sus sau în jos. Acordaţi foarte mare atenţie la schimbarea direcţiei pe pante. Nu tundei iarba pe pantele foarte abrupte. Mergei, nu alergaţi niciodată cu maina.
15. Nu direcionai materialul evacuat spre nicio persoană. Evitai evacuarea materialul spre un perete sau obstacol; materialul poate ricoa spre dumneavoastră. Oprii lama (lamele) atunci când vă deplasai pe suprafee acoperite cu pietri.
16. Avei grijă la gropi, anuri, denivelări, pietre sau alte obiecte ascunse. Terenul denivelat vă poate face să vă pierdei echilibrul sau stabilitatea.
17. Iarba udă sau frunzele pot provoca vătămări grave dacă alunecai i intrai în contact cu lama.

Evitai să tundei iarba în condiii umede sau atunci când plouă.

18. Dacă maina lovete un obiect sau începe să vibreze, oprii imediat maina, îndepărtai butonul de pornire electrică, îndepărtai acumulatorul i ateptai ca toate micările să înceteze, înainte de a inspecta dacă maina este deteriorată. Efectuai reparaiile necesare înainte de a o utiliza din nou.

19. Oprii maina i îndepărtai butonul de pornire electrică, înainte de încărcarea mainii pentru transport.

20. În condiii de utilizare abuzivă, din acumulator se poate scurge lichid; evitai contactul. Dacă intrai accidental în contact cu lichidul, spălai cu apă zona afectată. Dacă lichidul intră în contact cu ochii, apelai la un medic. Lichidul scurs din acumulator poate cauza iritaii sau arsuri.

IV. Întreinerea i depozitarea

1. Oprii maina, îndepărtai butonul de pornire electrică, îndepărtai acumulatorul din mină i ateptai ca toate micările să se oprească înainte de a regla, efectua lucrări de service, curăa sau depozita maina.

2. Nu încercai să reparai maina altfel decât este prevăzut în instruciuni. Solicitai unui centru de service autorizat să efectueze lucrări de service asupra mainii, folosind piese de schimb identice.

3. Purtai mănui i protecie pentru ochi atunci când efectuai lucrări de service asupra mainii.

4. Ascuii o lamă tocită pe ambele pări, pentru a păstra echilibrul. Curăai lama i asigurai-vă că este echilibrată.

5. Înlocuiţi lama dacă este îndoită, uzată sau fisurată. O lamă neechilibrată poate provoca vibraii, care ar putea deteriora motorului sau cauza vătămări corporale.

6. Atunci când efectuai lucrări de service asupra lamei, asigurai-vă că lama se poate deplasa, chiar dacă sursa de alimentare a fost oprită.

7. Verificai frecvent sacul pentru colectarea ierbii pentru a vedea dacă este deteriorat sau uzat i înlocuii un sac uzat cu un sac [de schimb] Toro.

8. Pentru a beneficia de cele mai ridicate performane, cumpărai doar piese de schimb i accesorii originale Toro. Piesele de schimb i accesoriile altor producători pot fi periculoase i pot anula garania produsului.

9. Întreinei utilajul – meninei marginile de tăiere ascuite i curate pentru cele mai bune performane maxime în sigurană. Meninei mânerele uscate, curate i fără urme de ulei i lubrifiant. Lăsai toate proteciile montate i asigurai-vă că funcionează corespunzător. Meninei lamele ascuite. Folosii doar lame de schimb identice.

10. Verificai dacă maina prezintă piese deteriorate – dacă există protecii sau alte piese deteriorate, determinai dacă maina va funciona în mod corespunzător. Verificai dacă piesele mobile nu mai sunt aliniate corespunzător sau dacă sunt blocate, verificai dacă există piese sau suporturi rupte, precum i orice alte condiii care ar putea afecta operarea mainii. Dacă nu este indicat altfel în instruciuni, solicitai unui centru de service autorizat să repare sau să înlocuiască o protecie sau o piesă defectă.

11. Atunci când nu utilizai acumulatorul, inei-l departe de obiecte metalice precum agrafe pentru hârtie, monede, chei, cuie i uruburi care pot realiza o conexiune între borne. Scurtcircuitarea bornelor acumulatorului poate provoca arsuri sau un incendiu.

12. Verificai frecvent ca lama i uruburile de montare ale motorului să fie strânse corespunzător.

13. Atunci când nu utilizai maina, depozitai-o în interior, într-un loc uscat i sigur, care nu este la îndemâna copiilor.

14. ATENIE – un acumulator manipulat necorespunzător poate prezenta un risc de incendiu sau de arsuri chimice. Nu dezasamblai acumulatorul. Nu încălzii acumulatorul la temperaturi de peste 68 °C i nu îi dai foc. Înlocuii acumulatorul doar cu un acumulator original Toro; folosirea unui alt tip de acumulator poate provoca un incendiu sau o explozie. Nu lăsai acumulatorii la îndemâna copiilor i păstrai acumulatorii în ambalajele originale, până când suntei gata să îi folosii.

15. Nu eliminai acumulatorii aruncându-i în foc. Celula poate exploda. Verificai reglementările locale pentru eventuale instruciuni speciale de eliminare.

PĂSTRAI ACESTE INSTRUCIUNI

Decal-uri instrucţionale şi de siguranţă

Instrucţiunile şi autocolantele cu informaţii privind siguranţa sunt uşor vizibile pentru operator şi sunt amplasate lângă orice zonă cu potenţial risc. Înlocuiţi orice autocolant care este deteriorat sau lipseşte.

decal137-9490

137-9490

1. Citii *Manualul operatorului*.
2. Reciclare
3. Conine litiu-ion; nu aruncai.
4. A se păstra departe de flăcări deschise.
5. A nu se expune la ploaie.

decal144-3175

144-3175

1. Citii *Manualul operatorului*.
2. Pentru a porni maina, strângei bara înspre mâner i apăsai butonul.
3. Pentru a opri maina, eliberai bara.

decal116-7583

116-7583

1. Avertisment – citii *Manualul operatorului*; nu operai această mină dacă nu suntei instruit în acest sens.
2. Pericol de obiecte proiectate – ţineţi trecătorii la distanţă.
3. Pericol de obiecte proiectate – nu operai maina de tuns iarba fără montarea capacului pentru evacuarea posterioară sau fără montarea sacului.
4. Pericol de tăiere/desprindere a mâinilor sau picioarelor, lama mainii de tuns iarba – păstrai distana faă de piesele mobile; lăsai toate proteciile montate.
5. Avertisment – purtai căti pentru protecia auzului.
6. Pericol de tăiere/desprindere a mâinilor sau picioarelor, lama mainii de tuns iarba – nu operai maina în sus i în jos pe pante; operai maina dintr-o parte în alta a pantei; opriţi motorul înainte de a pleca de lângă mină; colectai orice reziduuri înainte de a tunde iarba; privii înapoi atunci când vă deplasai cu spatele.

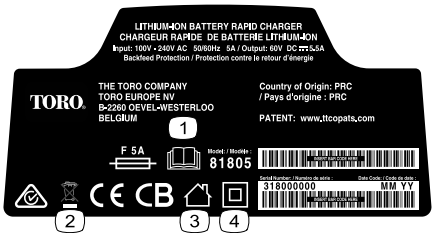

decal140-8472

140-8472

1. Citii *Manualul operatorului*.
2. Nu aruncai.
3. Rezidenial
4. Cu izolaie dublă

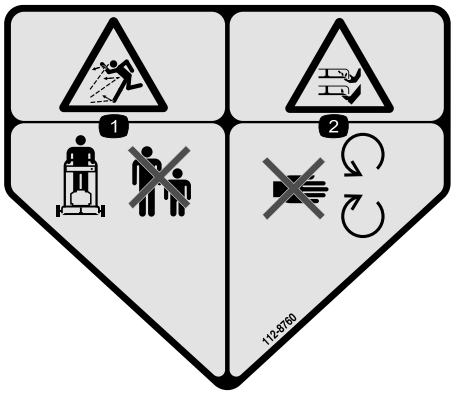

decal112-8760

112-8760

1. Pericol de obiecte proiectate – ţineţi trecătorii la distanţă.
2. Pericol de tăiere/desprindere a mâinilor sau picioarelor, lama mainii de tuns iarba – păstrai distana faă de piesele mobile.

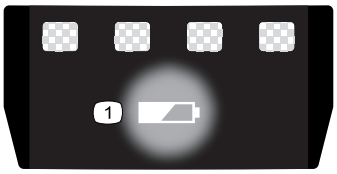

decal137-9461

137-9461

1. Nivel de încărcare acumulator

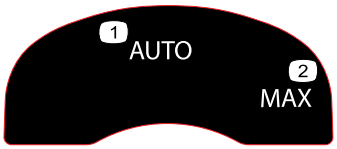

decal134-4691

134-4691

1. Viteza automată
2. Viteza maximă

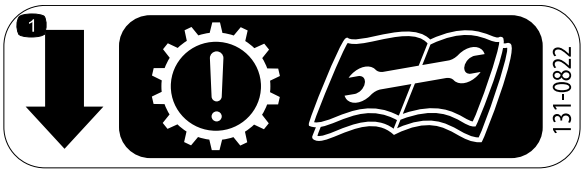

decal131-0822

131-0822

1. Propulsie automată—Atenie; uzura prematură a transmisiei poate apărea în cazul în care cureaua este supratensionată; înainte de efectuarea lucrărilor de service i întreinere, citii *Manualul operatorului*.

Reglare

Părţi cu ajustaj larg

Verificaţi în tabelul de mai jos dacă toate piesele au fost trimise.

Procedură	Descriere	Cant.	Folosinţă
1	Elemente de montare (nu sunt incluse)	2	Montai încărcătorul (opional).
2	Nu s-au solicitat piese.	–	Îndepărtai apărătoarea cablului.
3	Ansamblul mânerului superior Mâner inferior Şurub (5/16 x 1¾") Contrapiuliă cu guler (5/16") Şaibă curbată	1 2 4 4 8	Asamblai mânerul inferior.
4	Nu s-au solicitat piese.	–	Montaţi mânerul.
5	Nu s-au solicitat piese.	–	Montai apărătoarea cablului.
6	Nu s-au solicitat piese.	–	Asamblai sacul pentru iarbă

Important: **Îndepărtai i aruncai folia de protecie din plastic folosită pentru a acoperi motorul, precum i orice alte elemente din plastic sau ambalaje de pe maină.**

Important: **La momentul achiziiei, acumulatorul nu este încărcat integral. Înainte de a utiliza maina pentru prima dată, consultai Încărcarea acumulatorului (Pagină 19).**

1

Montarea încărcătorului (opional)

Piese solicitate pentru această procedură:

2	Elemente de montare (nu sunt incluse)

Procedură

Dacă dorii, montai încărcătorul în sigurană pe un perete, folosind orificiile pentru montarea pe perete, cu formă de gaură de cheie, amplasate pe spatele încărcătorului.

Montai încărcătorul la interior (cum ar fi într-un garaj sau într-un alt loc uscat), în apropierea unei prize, dar fără a fi la îndemâna copiilor.

Consultai Figura 3 pentru asistenă privind montarea încărcătorului.

Glisai încărcătorul pe elementele de montare amplasate în mod corespunzător, pentru a fixa încărcătorul (elementele de montare nu sunt incluse).

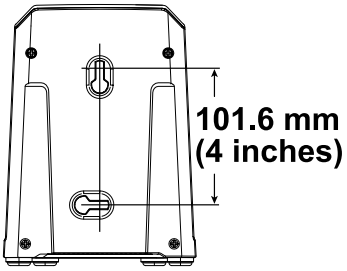

g290534

Figura 3

2

Îndepărtarea apărătorii cablului

Nu s-au solicitat piese

Procedură

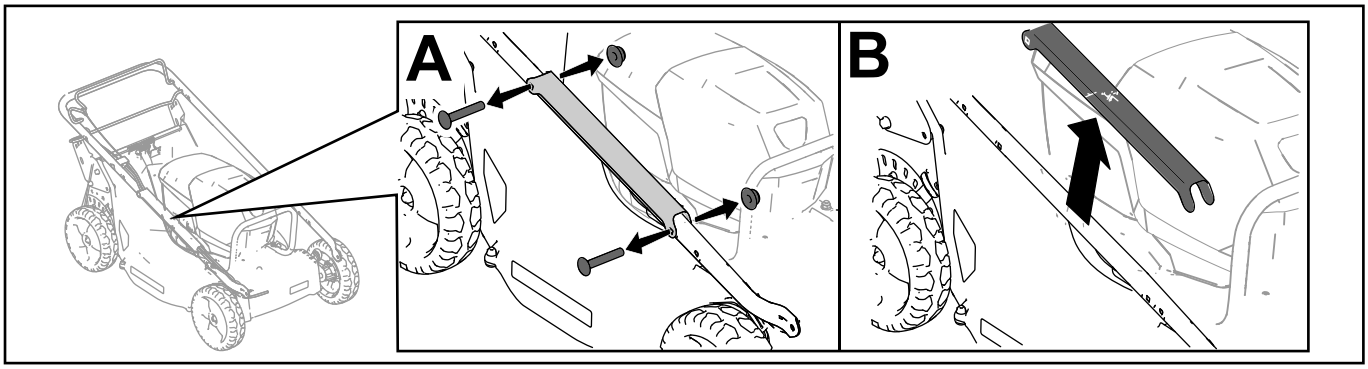

g328502

Figura 4

3

Asamblarea mânerului inferior

Piese solicitate pentru această procedură:

1	Ansamblul mânerului superior
2	Mâner inferior
4	Şurub (5/16 x 1¾")
4	Contrapiuliă cu guler (5/16")
8	Şaibă curbată

Procedură

Asamblai mânerul inferior în modul indicat în Figura 5.

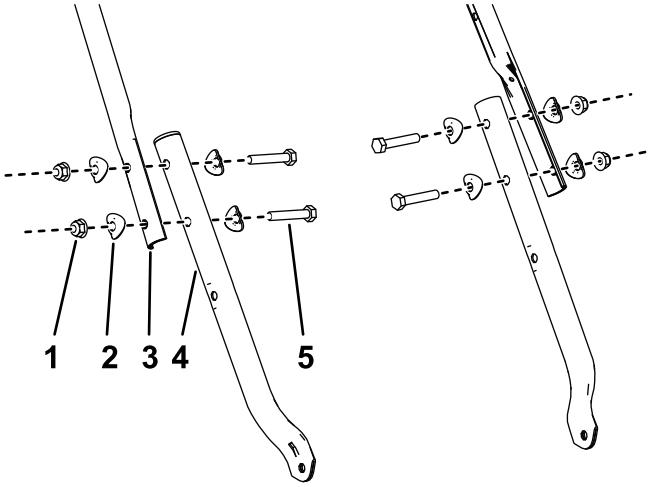

g340673

Figura 5

1. Contrapiuliă cu guler (5/16")
2. Şaibă curbată
3. Ansamblul mânerului superior
4. Mâner inferior
5. Şurub (5/16 x 1¾")

4

Montarea mânerului

Nu s-au solicitat piese

Procedură

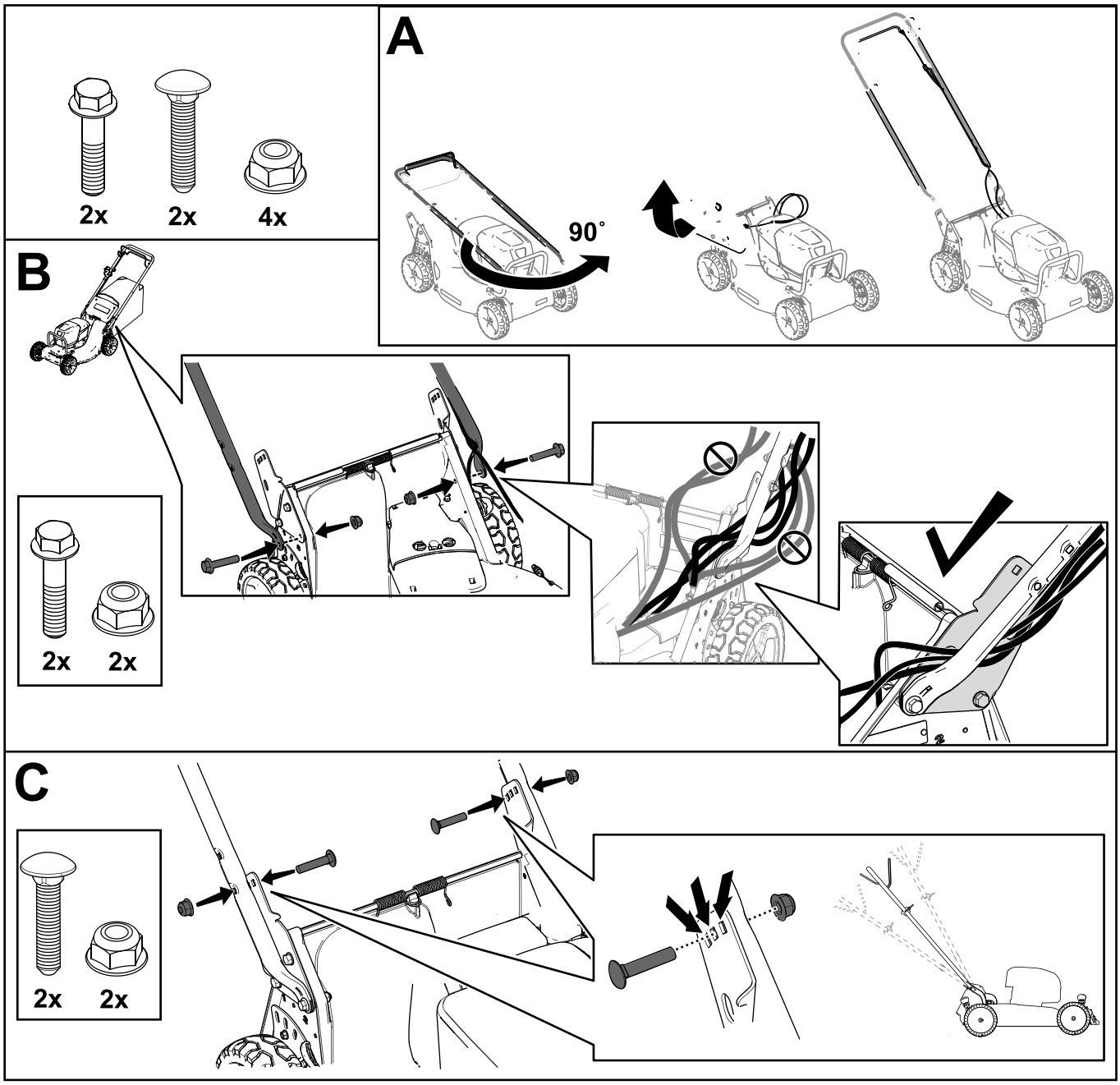

Figura 6

5

Montarea apărătorii cablului

Nu s-au solicitat piese

Procedură

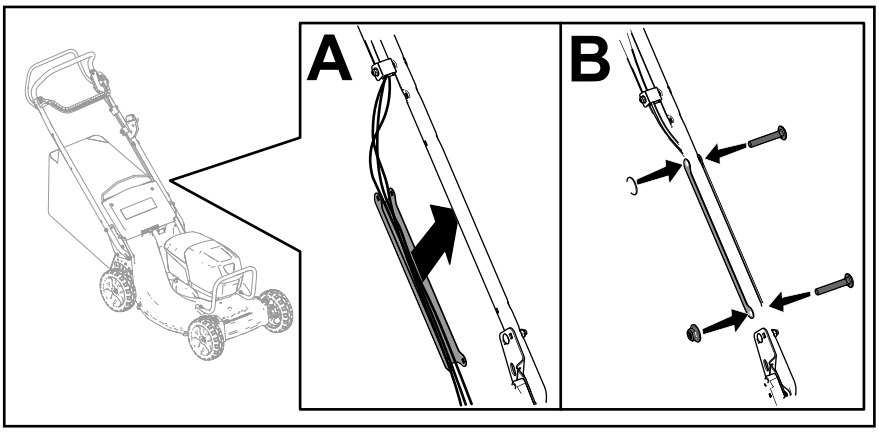

g350108

Figura 7

6

Asamblarea sacului pentru iarbă

Nu s-au solicitat piese

Procedură

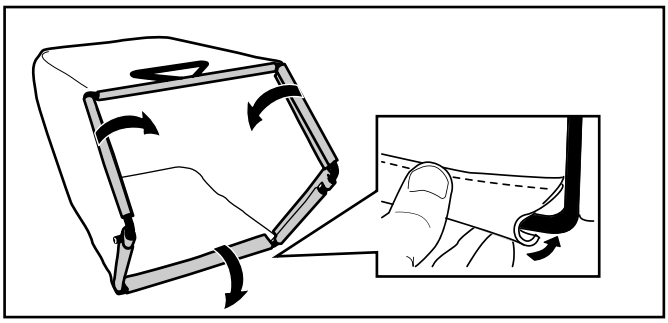

g238450

Figura 8

Rezumat al produsului

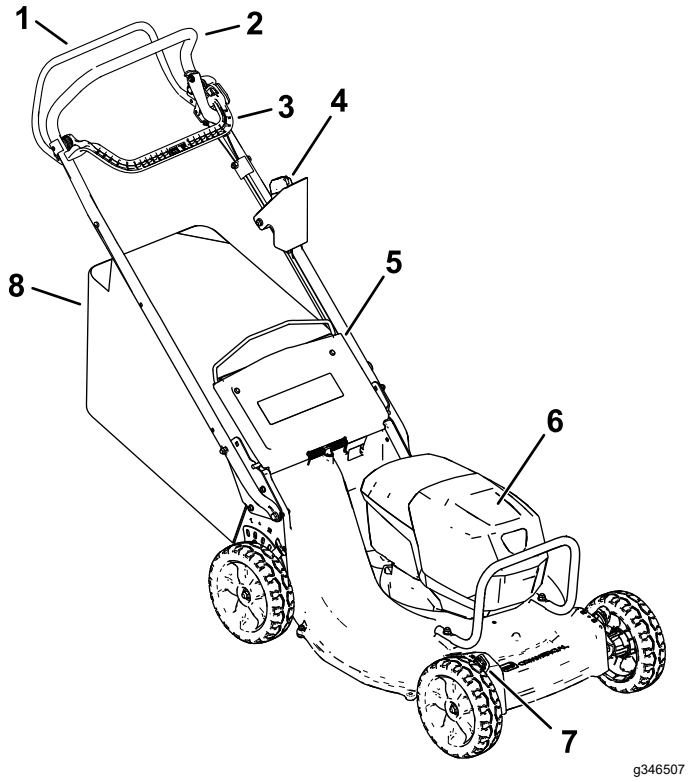

Figura 9

1. Bară pentru propulsia automată
2. Mâner
3. Bară de comandă pentru lamă
4. Buton de pornire electrică
5. Deflector spate
6. Compartiment acumulator
7. Manetă înălime de tăiere (4)
8. Sac pentru iarbă

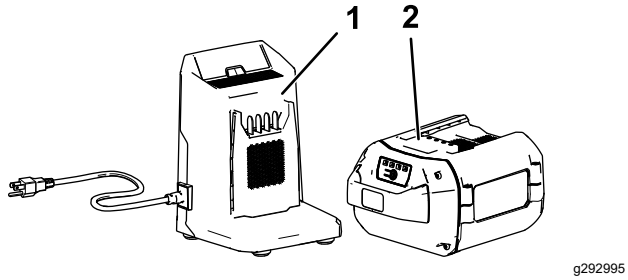

Figura 10

1. Încărcător model 81805 (inclus în cazul modelului 22275)
2. Acumulator model 81875 (inclus în cazul modelului 22275)

Specificaţii

Interval de temperaturi de funcţionare corespunzătoare

Încărcai/depozitai acumulatorul la temperaturi cuprinse între	5 °C i 40 °C*
Folosii acumulatorul la temperaturi cuprinse între	–30 °C i 49 °C*
Folosii maina la temperaturi cuprinse între	0 °C i 49 °C*

*Timpul de încărcare va crete dacă nu încărcai acumulatorul în acest interval.

Depozitai maina, acumulatorul i încărcătorul într-o zonă curată, uscată i închisă.

Operare

Înainte de utilizare

Montarea acumulatorului

Important: **Folosii acumulatorul doar la temperaturi care se încadrează în intervalul corespunzător; consultai Specificaţii (Pagină 13).**

1. Asigurai-vă că orificiile acumulatorului nu prezintă praf sau reziduuri.
2. Ridicai capacul compartimentului pentru acumulator (A din Figura 11).
3. Aliniai canalul acumulatorului cu limba de pe mână i glisai acumulatorul în compartiment până când se fixează prin blocare (B din Figura 11).
4. Închidei capacul compartimentului pentru acumulator (C din Figura 11).

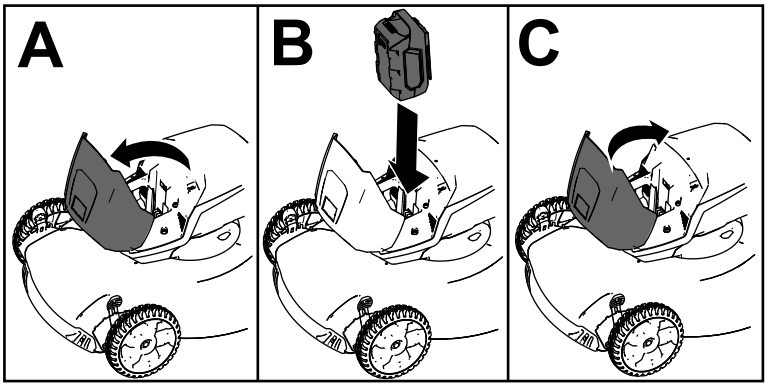

g303151

Figura 11

Reglarea înălţimii de tăiere

⚠ ATENŢIE

Reglarea manetelor pentru înălimea de tăiere vă poate aduce mâinilor în contact cu o lamă aflată în micare, ceea ce cauza vătămări grave.

- **Înainte de a regla înălimea de tăiere oprii motorul, îndepărtai butonul de pornire electrică i ateptai până ce toate piesele mobile se opresc.**
- **Nu introducei degetele sub carcasă în timp ce reglai înălimea de tăiere.**

Reglai înălimea de tăiere conform preferinelor. Setai toate roile la aceeai înălime de tăiere (Figura 12).

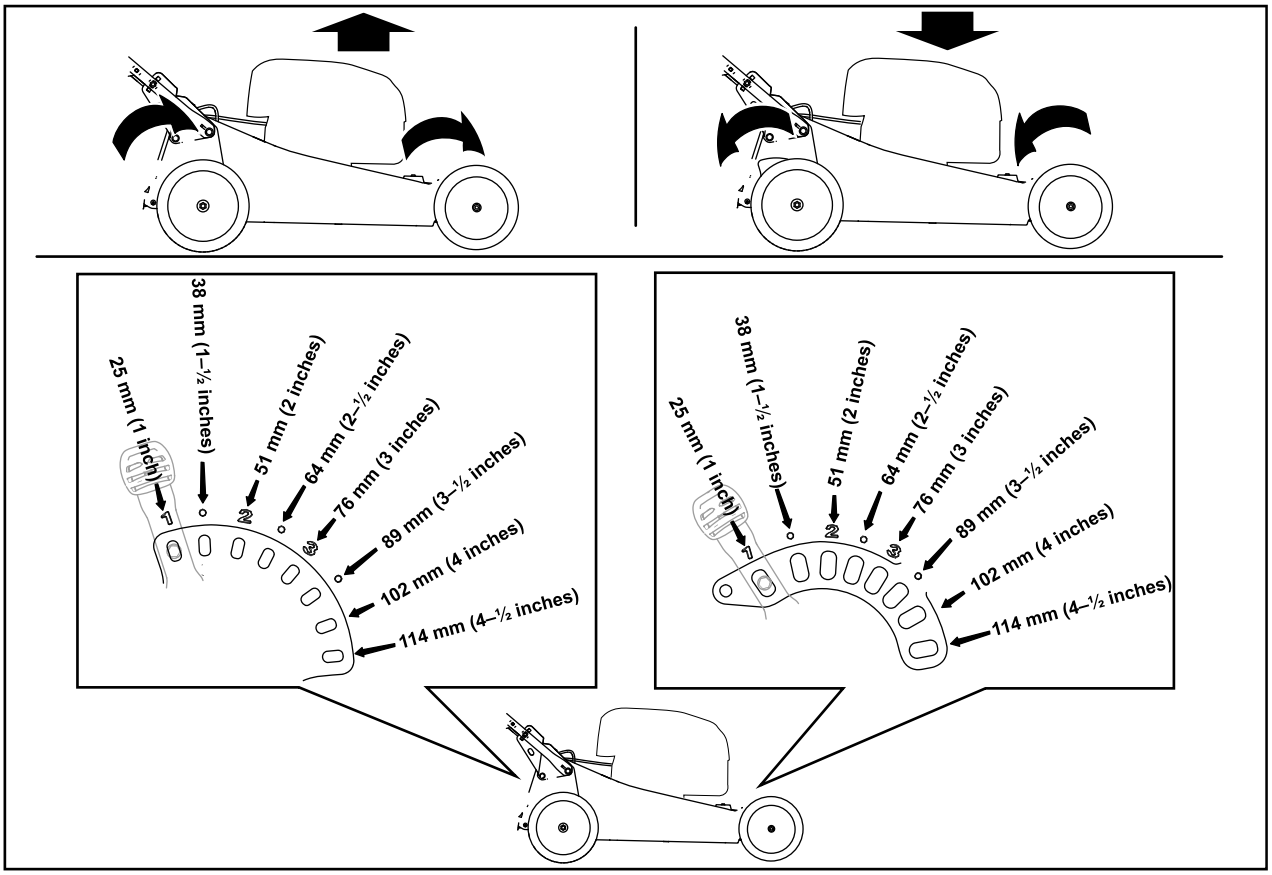

g303150

Figura 12

Reglarea înălţimii mânerului

Putei ridica sau coborî mânerul în 1 din cele 3 poziii disponibile pentru confortul dumneavoastră (Figura 13).

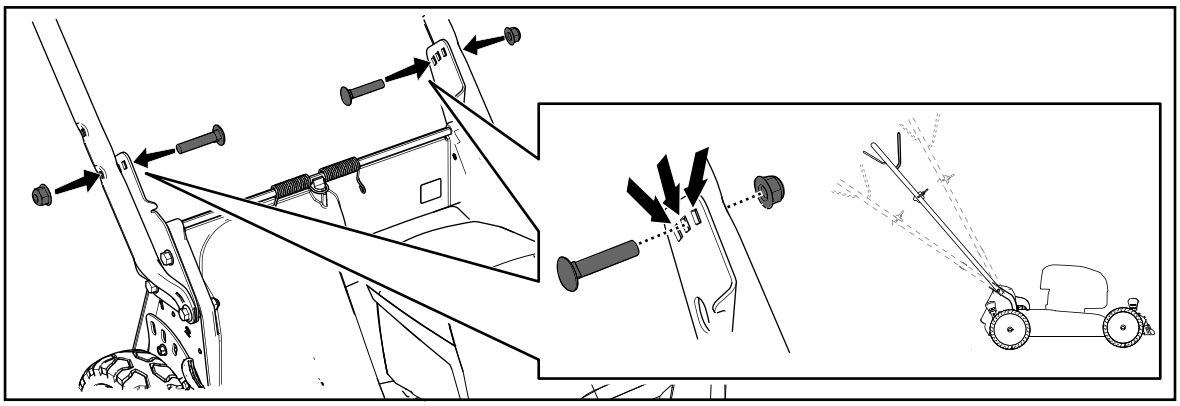

g331956

Figura 13

1. Îndepărtai ambele uruburi ale mânerului i piuliele corespunzătoare.
2. Deplasai mânerul în poziţia de înălime dorită.
3. Fixai mânerul folosind uruburile îndepărtate anterior i piuliele corespunzătoare.

În timpul utilizării

Pornirea mainii

1. Asigurai-vă că acumulatorul este instalat în mină; consultai Montarea acumulatorului (Pagină 14).
2. Introducei butonul de pornire electrică în comutatorul demarorului (A din Figura 14).
3. Strângei bara de comandă pentru lamă i inei-o strânsă spre mâner (B din Figura 14).
4. Apăsai butonul de pornire electrică i meninei-l apăsat până când pornete motorul (C din Figura 14).

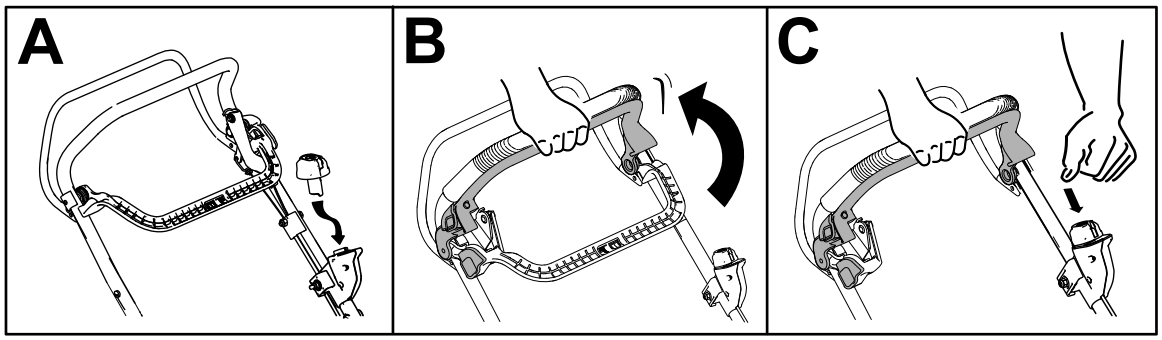

g331970

Figura 14

Reciclarea resturilor

Maina dumneavoastră este pregătită din fabrică să recicleze resturile de iarbă i de frunze înapoi în gazon.

Dacă sacul pentru iarbă este montat pe mină, îndepărtai-l înainte de a recicla resturile. Consultai Îndepărtarea sacului pentru iarbă (Pagină 18).

Colectarea resturilor

Folosii sacul pentru iarbă atunci când dorii să colectai resturile de iarbă i de frunze de pe gazon.

⚠ ATENŢIE

Un sac pentru iarbă uzat ar putea permite proiectarea pietrelor de mici dimensiuni sau a unor reziduuri similare spre dumneavoastră sau trecători, rezultând în vătămări corporale grave sau deces.

Verificai frecvent starea sacului pentru iarbă. Dacă sacul este deteriorat, instalai un sac de schimb nou de la producător.

⚠ ATENŢIE

Lamele sunt ascuite; contactul cu lamele poate rezulta în vătămări corporale grave.

Oprii maina i aşteptaţi oprirea tuturor pieselor mobile înainte de a părăsi poziţia de operare.

Montarea sacului pentru iarbă

1. Oprii motorul i ateptai până la oprirea tuturor pieselor mobile.
2. Ridicai i meninei ridicat deflectorul spate (A din Figura 15).
3. Îndepărtai capacul evacuării posterioare prin împingerea înăuntru cu degetul a clichetului i îndepărtarea capacului de pe mină (B i C din Figura 15).
4. Instalai capetele tijei sacului în canelurile de la baza mânerului i deplasai sacul înainte i înapoi, pentru a vă asigura că ai fixat capetele tijei sacului pe pările inferioare ale celor două caneluri (D din Figura 15).
5. Coborâi deflectorul spate până se sprijină pe sacul pentru iarbă.

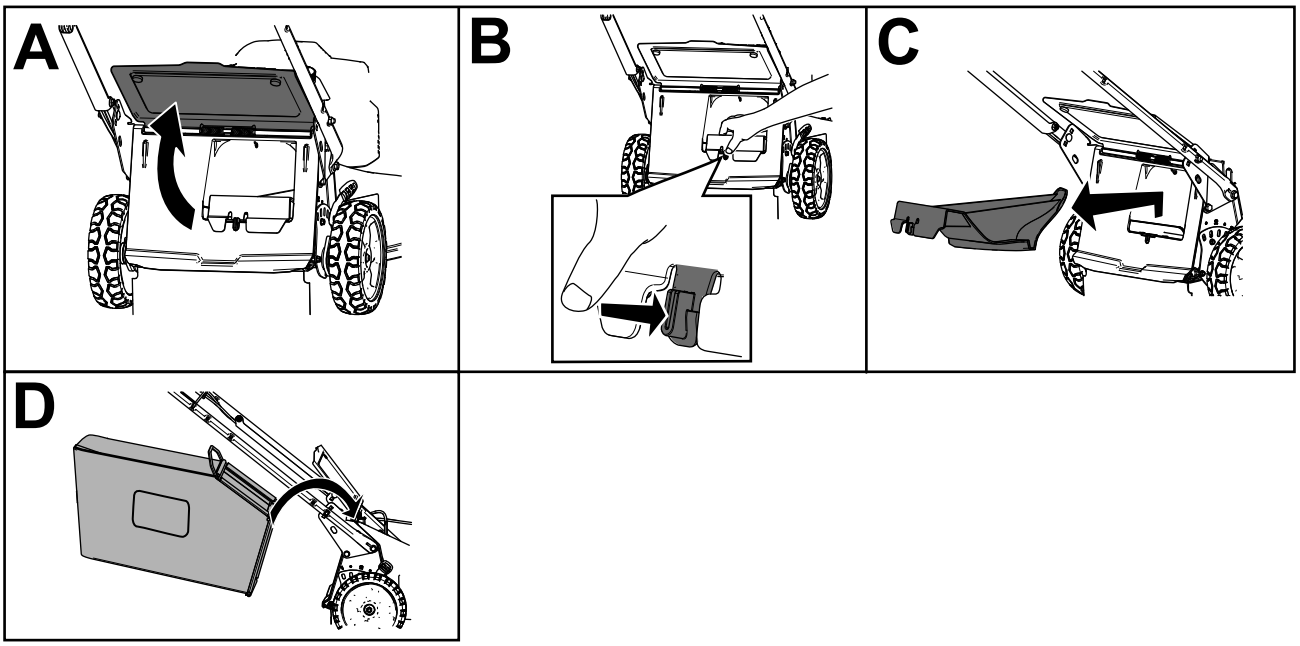

g303153

Figura 15

Îndepărtarea sacului pentru iarbă

⚠ PERICOL

Maina poate proiecta resturile de iarbă i alte obiecte printr-o deschizătură de pe carcasa mainii. Obiectele proiectate cu suficientă foră pot provoca vătămări corporale grave sau decesul dumneavoastră sau trecătorilor.

- **Nu îndepărtai niciodată sacul pentru iarbă pentru ca apoi să pornii maina, fără a instala capacul evacuării pe mină.**
- **Nu deschidei niciodată deflectorul spate al mainii atunci când maina este în funciune.**

1. Oprii motorul i ateptai până la oprirea tuturor pieselor mobile.
2. Ridicai deflectorul spate.
3. Scoatei tija sacului pentru iarbă din canelurile de la baza mânerului (A din Figura 15).
4. Montai capacul evacuării (B din Figura 15).
5. Coborâi deflectorul spate (C din Figura 15).

Operarea propulsiei automate

Pentru a opera propulsia automată, strângei bara pentru propulsia automată spre mâner i inei-o strânsă (Figura 16).

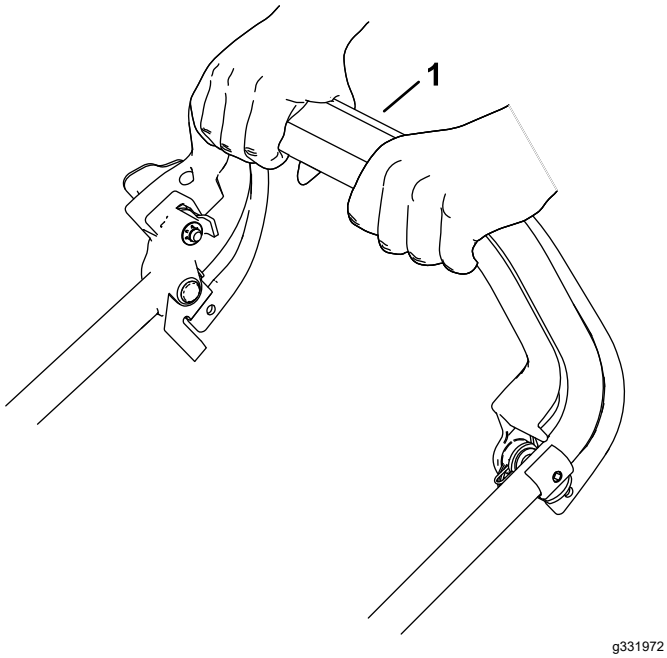

Figura 16

1. Bară pentru propulsia automată

Pentru a decupla bara pentru propulsia automată, eliberai bara pentru propulsia automată.

Notă: Maina este prevăzută cu ambreiaje pentru mers liber, care fac mai uor să tragei maina spre dumneavoastră. Pentru a decupla ambreiajele, este nevoie să împingei maina în faă aproximativ 2,5 cm sau mai mult, după ce eliberai bara pentru propulsia automată.

Reglarea vitezei lamelor

Această mină are 2 setări pentru viteza lamelor: AUTO i MAX.

- În poziia AUTO, viteza lamelor se reglează automat pentru o eficienă sporită. Maina detectează modificările condiiilor de tăiere i crete viteza lamelor, după cum este necesar, pentru a menine calitatea tăierii.
- În poziia MAX, viteza lamelor rămâne permanent la valoarea cea mai mare.

Răsucii cheia în contact până la oricare poziie pentru a stabili setarea pentru viteza lamelor (Figura 17).

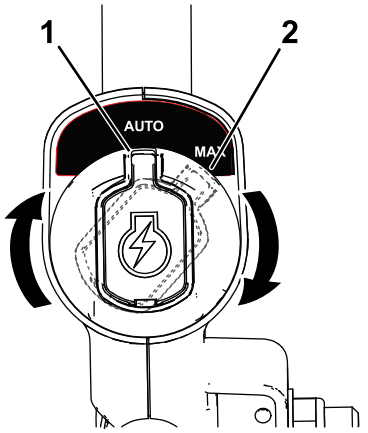

Figura 17

1. Poziia AUTO
2. Poziia MAX

Oprirea mainii

1. Eliberai bara de comandă pentru lamă (A din Figura 18).
2. Îndepărtai butonul de pornire electrică de la comutatorul demarorului (B din Figura 18).
3. Îndepărtai acumulatorul; consultai Îndepărtarea acumulatorului din mină (Pagină 19).

   Notă: Oricând nu utilizai maina, îndepărtai acumulatorul.

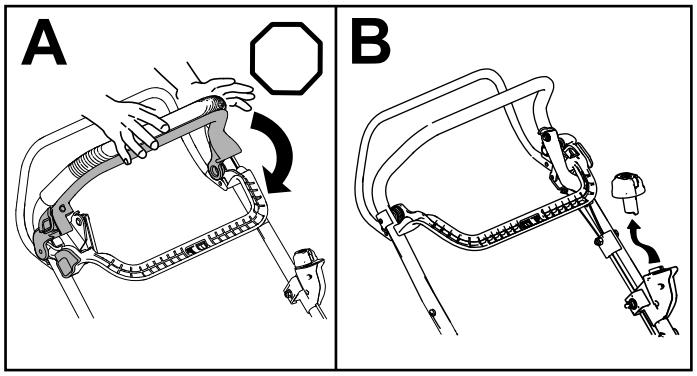

Figura 18

Îndepărtarea acumulatorului din mină

1. Ridicai capacul compartimentului pentru acumulator.
2. Apăsai clichetul acumulatorului pentru a elibera acumulatorul i pentru a-l îndepărta.
3. Închidei capacul compartimentului pentru acumulator.

Indicaţii de exploatare

Recomandări generale pentru a tunde iarba

- Evitai lovirea obiectelor solide cu lama. Nu tundei iarba trecând în mod voluntar peste obiecte.
- Pentru cele mai bune performane, instalai o lamă nouă înainte de a începe sezonul de tuns iarba.
- Înlocuii lama, atunci când este necesar, cu o lamă de schimb Toro.

Tăierea ierbii

- Iarba crete cu viteze diferite în perioade diferite ale anului. Vara, este de preferat să tăiai iarba folosind setările înălimii de tăiere de 64 mm, 76 mm sau 89 mm. Tăiai aproximativ o treime din firul de iarbă. Nu tăiai mai jos de setarea de 64 mm, cu excepia cazului în care iarba este mai rară sau este toamnă târzie, când creterea ierbii începe să încetinească. Pentru un timp de funcionare îmbunătăit, tăiai iarba la o înălţime de tăiere mai mare.
- Atunci când tăiai iarba cu o înălime de peste 15 cm, tăiai mai întâi la cea mai ridicată setare a înălimii de tăiere i la o viteză mai mică; apoi tăiai din nou la o înălime de tăiere mai mică pentru ca gazonul să aibă cel mai bun aspect. Dacă iarba este prea lungă i frunzele se adună în partea superioară a gazonului, maina se poate bloca, ceea ce poate duce la calarea motorului.
- Iarba i frunzele ude au tendina de a se aduna în curte i pot cauza blocarea mainii sau calarea motorului. Evitai să tundei iarba în condiii umede.
- Fii ateni la potenialul risc de incendiu în condiii foarte uscate, respectai toate avertismentele autorităilor locale privind incendiile i prevenii pătrunderea ierbii uscate i a resturilor de frunze în mină.
- Alternai direcia de tăiere. Acest lucru ajută la dispersarea resturilor pe gazon, pentru o fertilizare uniformă.

Dacă aspectul final al gazonului este nesatisfăcător, încercai una sau mai multe din următoarele recomandări:

- Ascuii lama.
- Tăiai la o viteză mai mică.
- Ridicai înălimea de tăiere a mainii dumneavoastră.
- Tăiai iarba mai frecvent.
- Suprapunei zonele de tăiere în loc să tăiai iarba dintr-o zonă completă cu fiecare trecere.

Tăierea frunzelor

- După tunderea gazonului, asigurai-vă că jumătate din gazon se vede prin stratul de frunze tăiate. Poate fi nevoie să efectuai mai multe treceri peste frunze.
- Dacă pe gazon există un strat de frunze mai mare de 13 cm, tăiai iarba la o înălime de tăiere mai mare i apoi tăiai iarba din nou la înălimea de tăiere dorită.
- Reducei viteza de tăiere dacă maina nu taie frunzele suficient de fin.

După utilizare

Încărcarea acumulatorului

Important: **La momentul achiziiei, acumulatorul nu este încărcat integral. Înainte de a utiliza maina pentru prima dată, amplasai acumulatorul în**

încărcător i încărcai-l până când afiajul LED indică faptul că acumulatorul este complet încărcat. Citii toate precauiile privind sigurana.

Important: **Încărcai acumulatorul doar la temperaturi care se încadrează în intervalul corespunzător; consultai Specificaţii (Pagină 13).**

Notă: În orice moment, apăsai butonul care indică nivelul de încărcare a acumulatorului de pe acumulator, pentru a afia nivelul actual de încărcare (indicatoare LED).

1. Asigurai-vă că orificiile acumulatorului nu prezintă praf sau reziduuri.

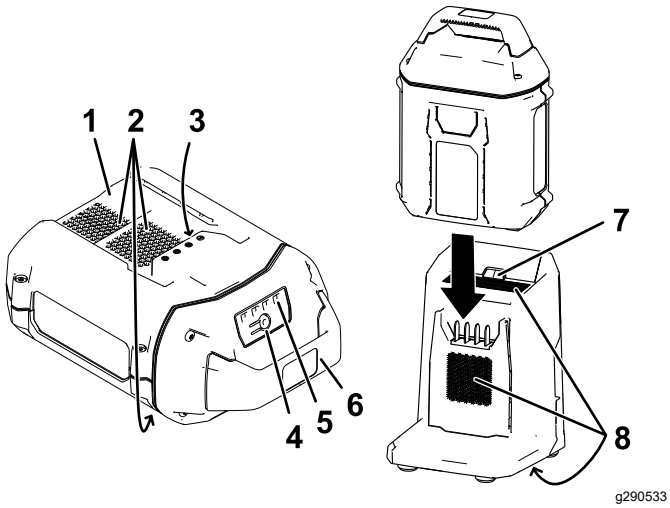

Figura 19

1. Canalul acumulatorului
2. Orificiile de ventilare ale acumulatorului
3. Bornele acumulatorului
4. Buton care indică nivelul de încărcare a acumulatorului
5. Indicatoare LED (nivelul actual de încărcare)
6. Mâner
7. Indicator luminos LED încărcător
8. Orificiile de ventilare ale încărcătorului

2. Aliniai canalul acumulatorului (Figura 19) cu limba încărcătorului.
3. Glisai acumulatorul în încărcător până când este fixat corespunzător (Figura 19).
4. Pentru a îndepărta acumulatorul, glisai acumulatorul înapoi, afară din încărcător.
5. Consultai următorul tabel pentru a interpreta indicatorul luminos LED de pe încărcător.

Indicator luminos	Indică
Oprit	Acumulatorul nu este introdus
Verde intermitent	Acumulatorul se încarcă
Verde	Acumulatorul este încărcat
Rou	Acumulatorul i/sau încărcătorul au o temperatură mai mare sau mai mică decât intervalul de temperatură corespunzător
Rou intermitent	Eroare la încărcarea acumulatorului*

*Consultai Specificaţii (Pagină 13) pentru mai multe informaii.

Important: **Acumulatorul poate fi lăsat în încărcător pentru perioade scurte de timp între utilizări.**

Dacă acumulatorul nu va fi utilizat pentru perioade lungi, îndepărtai acumulatorul din încărcător; consultai Depozitare (Pagină 25).

Curăarea sub mină

Interval de service: După fiecare folosinţă

Pentru a garanta cele mai bune performane, meninei partea inferioară a mainii curate i curăai sub mină după ce ai terminat de tuns iarba. Avei grijă ca reziduurile să nu pătrundă la dispozitivele de lovire (Figura 20).

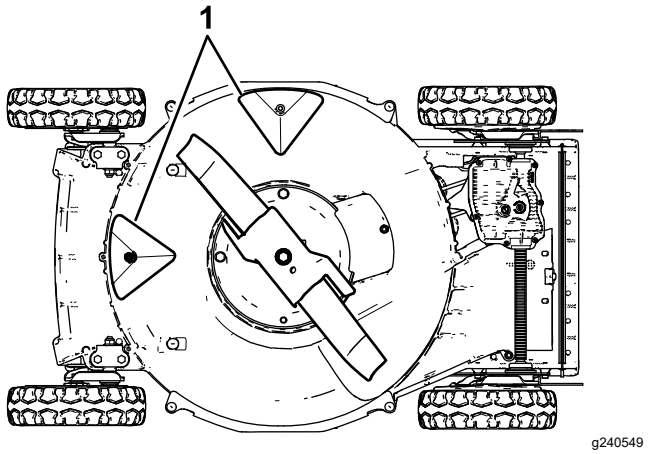

Figura 20

1. Dispozitive de lovire

Metoda de spălare

⚠ ATENŢIE

Maina poate disloca material de sub ea.

- **Purtai protecie pentru ochi.**
- **Stai în poziia de operare (în spatele mânerului) în timp ce maina funcionează.**
- **Nu permitei trecătorilor să se afle în zonă.**

1. Alegei cea mai mică înălime de tăiere a mainii.
2. Deplasai maina pe o suprafaă pavată, uniformă.
3. Pornii maina i activai lama.

4. inei un furtun la nivelul mânerului i direcionai un jet de apă în faa roii **dreapta**, spate (Figura 21).

   Notă: Apa va fi pulverizată în direcia lamei, îndepărtând resturile.

g002600

Figura 21

1. Roata dreapta, spate

5. Când nu mai sunt eliminate resturi, oprii apa i mutai maina într-o zonă uscată.
6. Lăsai motorul să funcioneze timp de câteva minute pentru a usca partea inferioară a mainii.

Metoda răzuirii

Dacă spălarea nu îndepărtează toate reziduurile de sub mină, curăai prin răzuire.

1. Oprii motorul i ateptai până la oprirea tuturor pieselor mobile.
2. Îndepărtai butonul de pornire electrică i acumulatorul mainii.
3. Amplasai maina pe o parte.
4. Îndepărtai mizeria i resturile de iarbă folosind un screper. Evitai bavurile sau marginile ascuite.
5. Readucei maina în poziia de operare.

Întreţinere

Program(e) de întreţinere recomandat(e)

Interval de întreţinere şi service	Procedură de întreţinere
După primele 25 ore	• Strângei orice dispozitive de fixare desprinse.
Înainte de fiecare folosinţă sau zilnic	• Inspectai lamele mainii de tuns iarba pentru urme de uzură sau de deteriorare. • Inspectai acceleratorul pentru urme de uzură sau de deteriorare. • Verificai timpul de oprire al frânei lamei. Lama trebuie să se oprească în 3 secunde de la eliberarea barei de comandă pentru lamă; dacă lama nu se oprete în 3 secunde, contactai un centru de service autorizat pentru a repara lama.
După fiecare folosinţă	• Curăai partea inferioară a mainii.
La intervale de 40 de ore	• Curăai roile i roile dinate.
La intervale de 50 de ore	• Ascuii sau înlocuii lama. Efectuai lucrări de întreinere mai frecvente dacă marginea se tocete rapid în condiii dure sau în zone cu mult nisip.
La intervale de 100 de ore	• Strângei orice dispozitive de fixare desprinse.

Reglarea propulsiei automate

Dacă maina este nouă, nu are propulsie automată sau tinde să se deplaseze în faă, reglai cablul unităii de propulsie automată.

1. Mutai maina la exterior i pe o suprafaă pavată, lângă un perete solid, pentru a preveni deplasarea în faă a mainii în timp ce motorul este pornit.
2. Poziionai maina cu anvelopele din faă lipite de perete.

   Notă: Asigurai-vă că zona este bine ventilată i nu prezintă reziduuri care ar putea fi aruncate de mină.
3. Pornii motorul; consultai Pornirea mainii (Pagină 16).
4. Tragei bara pentru propulsia automată către mâner.

   Notă: Roile vor începe să se învârtă din momentul în care bara pentru propulsia automată atinge mânerul.
5. Oprii motorul.
6. Pentru reglarea mainii, realizai următorii pai:
   - Dacă roile nu se învârt când acionai bara pentru propulsia automată, cureaua unităii de traciune este slăbită. Răsucii o dată butonul de control al unităii de traciune (Figura 22) în sensul acelor de ceasornic i repetai paii de la 3 la 5.

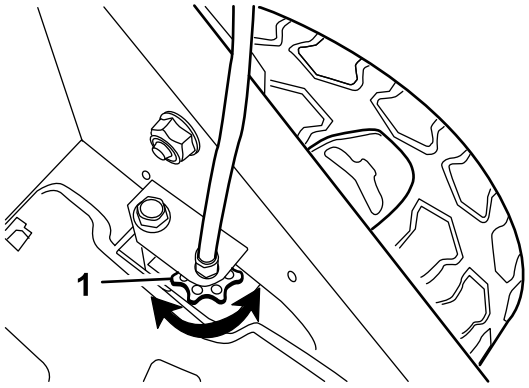

g024465

g024465

Figura 22

1. Butonul de control al unităii de traciune

   - Dacă roile se învârt înainte să acionai complet bara pentru propulsia automată, cureaua unităii de traciune este prea strânsă. Răsucii o dată butonul de control al unităii de traciune (Figura 22) în sens invers acelor de ceasornic i repetai paii de la 3 la 5.
7. Pentru o nouă curea a unităii de traciune, rotii o dată butonul pentru reglarea cablului unităii de propulsie automată în sensul acelor de ceasornic, pentru a permite o întindere normală a curelei în timpul rodajului.

   Notă: Putei omite acest pas dacă reglai o curea utilizată.

Întreinerea lamei

Tundei iarba întotdeauna folosind o lamă ascuită. O lamă ascuită taie precis, fără a rupe sau măruni firele de iarbă.

1. Oprii motorul i ateptai până la oprirea tuturor pieselor mobile.
2. Îndepărtai acumulatorul; consultai Îndepărtarea acumulatorului din mină (Pagină 19).
3. Amplasai maina pe o parte, aa cum este ilustrat în Figura 23.

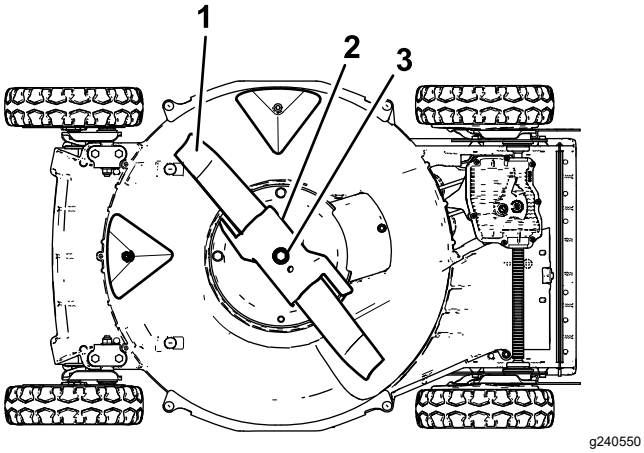

Figura 23

1. Lamă
2. Accelerator
3. urub lamă i piuliă de blocare

Inspectarea lamei

Interval de service: Înainte de fiecare folosinţă sau zilnic—Inspectai lamele mainii de tuns iarba pentru urme de uzură sau de deteriorare.

Verificai cu atenie dacă lama este ascuită sau uzată, mai ales în zona de îmbinare dintre partea plată i cea curbată (Figura 24A). Deoarece nisipul i materialele abrazive pot îndepărta metalul care unete partea plată cu cea curbată a lamei, verificai lama înainte de a utiliza maina. Dacă observai o fantă sau uzură (Figura 24B i Figura 24C), înlocuii lama; consultai Îndepărtarea lamei (Pagină 24).

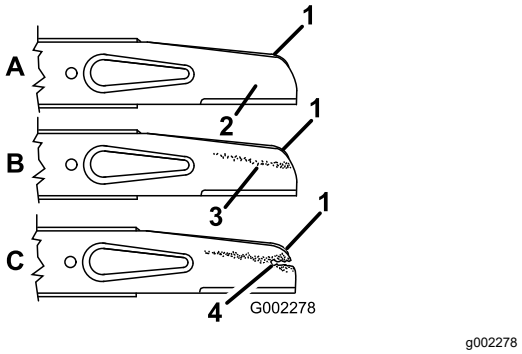

Figura 24

1. Partea curbată a lamei
2. Partea plată a lamei
3. Uzură
4. Fantă formată

Notă: Pentru cele mai bune performane, instalai o lamă nouă înainte de a începe sezonul de tuns iarba. În timpul anului, pilii orice mici crestături, pentru a întreine marginea de tăiere.

⚠ PERICOL

O lamă uzată sau deteriorată s-ar putea rupe, iar o bucată din lamă ar putea fi proiectată spre dumneavoastră sau trecători, rezultând în vătămări corporale grave sau deces.

- **Inspectai lama periodic pentru urme de uzură sau de deteriorare.**
- **Înlocuii o lamă uzată sau deteriorată.**

Inspectarea acceleratorului

Interval de service: Înainte de fiecare folosinţă sau zilnic—Inspectai acceleratorul pentru urme de uzură sau de deteriorare.

Inspectai cu atenie acceleratorul pentru urme de uzură excesivă (Figura 25). Deoarece nisipul i materialele abrazive pot îndepărta metalul (mai ales în zona indicată drept elementul 2 în Figura 25), verificai acceleratorul înainte de a utiliza maina. Dacă observai că un mâner al acceleratorului este uzat până când s-a transformat într-o margine ascuită sau dacă există o fisură, înlocuii acceleratorul.

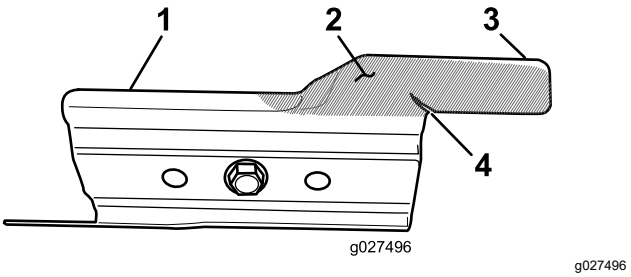

Figura 25

1. Accelerator
2. Zonă de uzură
3. Mâner
4. Fisură formată

⚠ ATENŢIE

Un accelerator uzat sau deteriorat s-ar putea rupe, iar o bucată din accelerator ar putea fi proiectată spre dumneavoastră sau trecători, rezultând în vătămări corporale grave sau deces.

- **Inspectai acceleratorul periodic pentru urme de uzură sau de deteriorare.**
- **Înlocuii un accelerator uzat sau deteriorat.**

Îndepărtarea lamei

1. Prindei capătul lamei folosind o lavetă sau o mănuă cu protecie corespunzătoare.
2. Îndepărtai urubul lamei, piulia de blocare, acceleratorul i lama (Figura 24).

Ascuirea lamei

Interval de service: La intervale de 50 de ore—Ascuii sau înlocuii lama. Efectuai lucrări de întreinere mai frecvente dacă marginea se tocete rapid în condiii dure sau în zone cu mult nisip.

Pilii partea superioară a lamei pentru a menine unghiul original de tăiere (Figura 26A) i raza interioară a marginii de tăiere (Figura 26B). Lama va rămâne echilibrată dacă eliminai aceeai cantitate de material de pe ambele margini de tăiere.

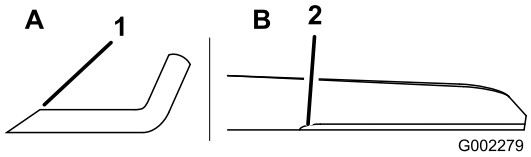

g002279

Figura 26

1. Ascuii lama doar la acest unghi.
2. Meninei raza originală aici.

Echilibrarea lamei

1. Verificai echilibrul lamei prin amplasarea orificiului central al lamei pe un cui sau o urubelniă a cărei coadă este fixată orizontal într-o menghină (Figura 27).

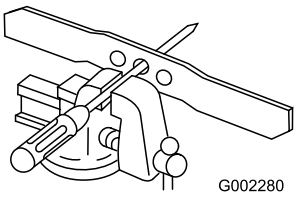

g002280

Figura 27

Notă: Putei verifica echilibrul lamei folosind i un dispozitiv de echilibrare a lamei disponibil în comer.

2. Dacă un capăt al lamei se rotete în jos, pilii acel capăt (nu marginea de tăiere sau capătul de lângă marginea de tăiere) până când niciun capăt al lamei nu se mai rotete în jos.

Montarea lamei

1. Montai o lamă ascuită, echilibrată Toro, acceleratorul, piulia de blocare i urubul lamei. Partea curbată a lamei trebuie să fie îndreptată spre partea superioară a carcasei mainii de tuns iarba, pentru a asigura o montare corespunzătoare.

   Notă: Strângei urubul lamei la un cuplu de 82 N·m.

   ⚠ ATENŢIE

   Operarea mainii fără acceleratorul montat poate cauza încovoierea, îndoirea sau ruperea lamei, rezultând în vătămări corporale grave sau decesul dumneavoastră sau al trecătorilor.

   Nu operai maina fără montarea acceleratorului.

2. Readucei maina în poziia de operare.

Curăarea roilor.

Interval de service: La intervale de 40 de ore

1. Îndepărtai roile spate i curăai orice reziduuri din zona roilor i a roilor dinate.

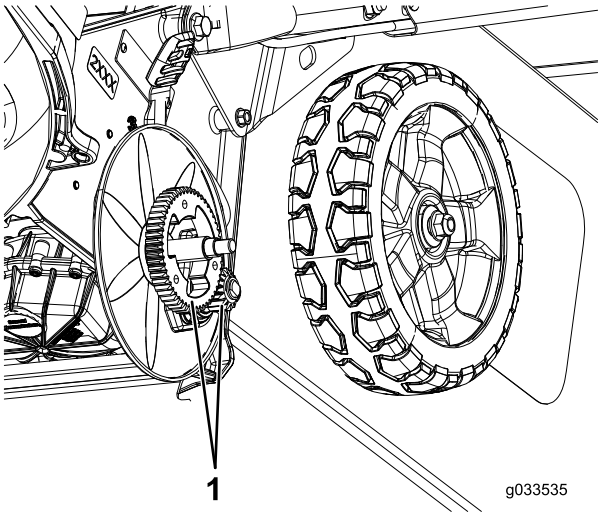

g033535

Figura 28

1. Roile dinate

2. După curăare, aplicai o cantitate mică de produs antigripare pe roile dinate.

Notă: Dacă operai maina în condiii extreme, curăarea roilor mai frecvent decât este recomandat va îmbunătăi durata de viaă a roilor dinate.

Notă: Pentru a preveni deteriorarea garniturilor de etanare ale rulmenilor, nu utilizai un jet de apă de mare presiune asupra rulmenilor.

Pregătirea acumulatorului în vederea reciclării

Important: **După îndepărtare, acoperii bornele acumulatorului cu bandă adezivă de mare rezistenă. Nu încercai să distrugei sau să dezasamblai acumulatorul sau să îndepărtai oricare dintre componentele sale.**

Contactai autoritățile locale sau distribuitorul dumneavoastră autorizat Toro pentru mai multe informaii privind reciclarea responsabilă a acumulatorului.

Depozitare

Pentru a pregăti maina pentru depozitarea în afara sezonului de tuns iarba, efectuai procedurile de întreinere recomandate; consultai Întreţinere (Pagină 22).

Oprii maina, ateptai oprirea tuturor pieselor mobile i lăsai maina să se răcească înainte de reglarea, efectuarea lucrărilor de service, curăarea sau depozitarea mainii.

Depozitai maina într-un loc răcoros, curat i uscat. Acoperii maina pentru a o menine curată i protejată.

Important: **Depozitai maina, acumulatorul i încărcătorul doar la temperaturi care se încadrează în intervalul corespunzător; consultai Specificaţii (Pagină 13).**

Important: **Dacă depozitai acumulatorul în afara sezonului de tuns iarba, încărcai-l până ce 2-3 indicatoare LED de pe acumulator devin verzi. Nu depozitai un acumulator încărcat sau descărcat complet. Atunci când suntei pregătit să utilizai maina din nou, încărcai acumulatorul până când indicatorul luminos din partea stângă a încărcătorului devine verde sau până când toate cele 4 indicatoare LED de pe acumulator devin verzi.**

1. Deconectai maina de la sursa de alimentare (adică îndepărtai acumulatorul) i verificai dacă există defeciuni în urma utilizării.
2. Nu depozitai maina cu acumulatorul montat.
3. Depozitai maina, acumulatorul i încărcătorul într-un spaiu curată, uscat, ventilat corespunzător i închis, inaccesibil copiilor.
4. inei maina, acumulatorul i încărcătorul departe de ageni corozivi cum ar fi substane chimice folosite în grădină sau săruri pentru dezgheare.
5. Pentru a reduce riscul vătămării corporale grave, nu depozitai acumulatorul în aer liber sau în autovehicule.
6. Îndepărtai resturile de iarbă, mizeria i murdăria de pe componentele externe ale motorului, carcasei i pării superioare a carcasei mainii de tuns iarba.
7. Curăai sub mână; consultai Curăarea sub mână (Pagină 20).
8. Verificai starea lamei; consultai Inspectarea lamei (Pagină 23).
9. Verificai starea acceleratorului; consultai Inspectarea acceleratorului (Pagină 23).
10. Strângei toate piuliele i uruburile.

11. Retuai suprafeele ruginite sau cu vopsea crăpată folosind vopsea disponibilă la un centru de service autorizat.

Înlăturarea defecţiunilor

Efectuai doar paii descrii în aceste instruciuni. Dacă nu putei soluiona problema pe cont propriu, toate lucrările suplimentare de inspecie, întreinere i reparaii trebuie efectuate de un centru de service autorizat sau de un specialist cu calificări similare.

Problemă	Cauze posibile	Acţiuni corective
Maina nu funcionează sau nu funcionează continuu.	1. Acumulatorul nu este montat corespunzător în mină. 2. Acumulatorul nu este încărcat. 3. Acumulatorul este deteriorat. 4. Maina are o altă problemă electrică.	1. Îndepărtai i apoi înlocuii acumulatorul din mină, asigurându-vă că este montat i fixat corespunzător. 2. Îndepărtai acumulatorul din mină i încărcai-l. 3. Înlocuii acumulatorul. 4. Contactaţi un centru de service autorizat.
Maina nu atinge capacitatea maximă.	1. Nivelul de încărcare a acumulatorului este prea redus. 2. Partea inferioară a mainii prezintă resturi i reziduuri.	1. Îndepărtai acumulatorul din mină i încărcai-l complet. 2. Curăai partea inferioară a mainii.
Maina sau motorul produce vibraii sau zgomote excesive.	1. Lama este îndoită sau nu mai este echilibrată. 2. Piuliele pentru montarea lamei sunt slăbite. 3. Partea inferioară a mainii prezintă resturi i reziduuri. 4. uruburile pentru montarea motorului sunt slăbite.	1. Echilibrai lama. Dacă lama este îndoită, înlocuii-o. 2. Strângei piuliele pentru montarea lamei. 3. Curăai partea inferioară a mainii. 4. Strângei uruburile pentru montarea motorului.
Modelul de tăiere nu este uniform.	1. Cele 4 roi nu sunt la aceeai înălime. 2. Lama este tocită. 3. Tăiai în mod repetat urmând acelai model. 4. Partea inferioară a mainii prezintă resturi i reziduuri.	1. Reglai cele 4 roi la aceeai înălime. 2. Ascuii i echilibrai lama. 3. Modificai modelul de tăiere. 4. Curăai partea inferioară a mainii.
Jgheabul de evacuare se blochează.	1. Maneta de acceleraie nu este în poziia de deplasare FAST (RAPIDĂ). 2. Înălimea de tăiere este prea redusă. 3. Tundei iarba prea rapid. 4. Iarba este udă. 5. Partea inferioară a mainii prezintă resturi i reziduuri.	1. Mutai maneta de acceleraie în poziia de deplasare FAST (RAPIDĂ). 2. Ridicai înălimea de tăiere. 3. Reducei viteza. 4. Lăsai iarba să se usuce înainte de a o tunde. 5. Curăai partea inferioară a mainii.
Propulsia automată a mainii nu funcionează.	1. Cablul unităii de propulsie automată nu mai este reglat sau este deteriorat. 2. Există reziduuri sub capacul curelei.	1. Reglai cablul unităii de propulsie automată. Înlocuii cablul dacă este necesar. 2. Curăai reziduurile de sub capacul curelei.
Acumulatorul îi pierde rapid din nivelul de încărcare.	1. Acumulatorul are o temperatură mai mare sau mai mică decât intervalul de temperatură corespunzător. 2. Maina este suprasolicitată.	1. Mutai acumulatorul într-un loc uscat, cu temperaturi cuprinse între 5 °C i 40 °C. 2. Lucrai cu o viteză mai mică.

Problemă	Cauze posibile	Acţiuni corective
Încărcătorul nu funcionează.	1. Încărcătorul are o temperatură mai mare sau mai mică decât intervalul de temperatură corespunzător. 2. Priza la care este conectat încărcătorul nu este sub tensiune.	1. Mutai încărcătorul într-un loc uscat, cu temperaturi cuprinse între 5 °C i 40 °C. 2. Contactai un electrician calificat pentru a repara priza.
Indicatorul luminos LED de pe încărcător este rou.	1. Încărcătorul i/sau acumulatorul au o temperatură mai mare sau mai mică decât intervalul de temperatură corespunzător.	1. Deconectai încărcătorul i mutai încărcătorul i acumulatorul într-un loc uscat, cu temperaturi cuprinse între 5 °C i 40 °C.
Indicatorul luminos LED de pe încărcător se aprinde rou intermitent.	1. Există o eroare de comunicare între acumulator i încărcător. 2. Acumulatorul are o capacitate redusă.	1. Îndepărtai acumulatorul din încărcător, deconectai încărcătorul de la priză i ateptai 10 secunde. Conectai încărcătorul din nou la priză i introducei acumulatorul în încărcător. Dacă indicatorul luminos LED de pe încărcător se aprinde în continuare rou intermitent, repetai procedura. Dacă indicatorul luminos LED de pe încărcător se aprinde în continuare rou intermitent, după 2 încercări, eliminai în mod corespunzător acumulatorul la un centru de reciclare. 2. Contactaţi centrul de service autorizat dacă acumulatorul este încă în garanie sau eliminai acumulatorul la un centru de reciclare.

Menţiuni:

Menţiuni:

Menţiuni:

Declaraie de confidenialitate SEE/MB

Utilizarea datelor dumneavoastră cu caracter personal de către Toro

The Toro Company („Toro”) vă respectă intimitatea. Când achiziionai produsele noastre, putem colecta anumite date cu caracter personal care vă aparin direct de la dumneavoastră sau prin intermediul distribuitorului local Toro. Toro utilizează aceste date pentru a-i îndeplini obligaiile contractuale, cum ar fi înregistrarea garaniei dumneavoastră, procesarea revendicării dumneavoastră de garanie sau pentru a vă contacta în cazul rechemării produselor, i în scopul derulării de activităi economice legitime, cum ar fi măsurarea gradului de satisfacie a clienilor, îmbunătăirea produselor noastre sau oferirea de informaii despre produse care v-ar putea interesa. Toro poate partaja informaiile dumneavoastră cu filialele, societăile afiliate, distribuitorii sau alţi parteneri de afaceri în legătură cu aceste activităţi. De asemenea, putem dezvălui datele dumneavoastră cu caracter personal în condiiile prevăzute de lege sau pentru vânzări, achiziii sau fuziuni. Nu vom vinde informaţiile dumneavoastră cu caracter personal niciunei alte companii în scop comercial.

Păstrarea datelor dumneavoastră cu caracter personal

Toro va păstra datele dumneavoastră cu caracter personal atâta timp cât sunt necesare pentru scopurile menionate anterior i în conformitate cu prevederile legale. Pentru mai multe informaii despre perioadele aplicabile pentru păstrarea datelor, contactai-ne la legal@toro.com.

Obligaiile Toro privind securitatea

Datele dumneavoastră caracter personal pot fi procesate în SUA sau într-o altă ară în care legislaia pentru protecia datelor cu caracter personal este mai puin strictă decât în ara dumneavoastră. Ori de câte ori transferăm datele dumneavoastră cu caracter personal în afara ării dumneavoastră, vom lua măsurile prevăzute prin lege pentru a asigura un nivel adecvat de securitate pentru protejarea datelor dumneavoastră i pentru a ne asigura că sunt procesate în sigurană.

Acces i corectare

Avei dreptul să corectai i să revizuii datele dumneavoastră cu caracter personal, să refuzai sau să restricionai procesarea datelor dumneavoastră. Pentru aceasta, contactai-ne la legal@toro.com. Dacă avei nelămuriri cu privire la modul în care Toro procesează informaiile dumneavoastră, vă rugăm să ni le transmitei direct. Reinei că cetăenii ărilor membre UE au dreptul să depună reclamaii la Autoritatea pentru protecia datelor cu caracter personal.