Form No. 3443-333 Rev C

TORO®

Count on it.

Руководство оператора

Газонокосилка Recycler® 53 см для тяжелых условий эксплуатации с задним травосборником

Номер модели 22275—Заводской номер 400000000 и до
Номер модели 22275T—Заводской номер 400000000 и до

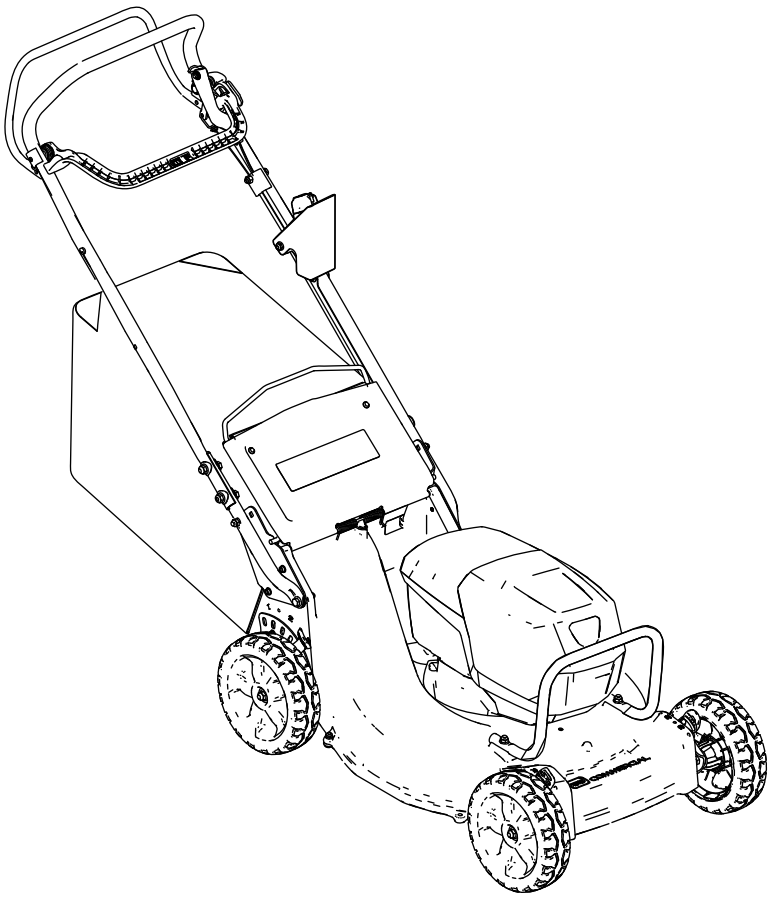

Регистрация в www.Toro.com.
Перевод исходного документа (RU)

EAC

3443-333

Данное изделие соответствует всем европейским директивам; подробные сведения содержатся в документе «Декларация соответствия» на каждое отдельное изделие.

Введение

Данная самоходная газонокосилка с вращающимися ножами предназначена как для использования в личном хозяйстве, так и для профессионального применения. Данная машина предназначена главным образом для регулярной стрижки травы на территориях жилых и прочих объектах. Она рассчитана на применение литий-ионных аккумуляторных батарей моделей 81875 (поставляемых с моделью 22275), 81825, 81850 или 81860. Эти аккумуляторные батареи разрешается заряжать только от зарядного устройства модели 81805 (поставляемого с моделью 22275) или 81802. Использование этих изделий не по назначению может быть опасным для вас и находящихся рядом людей.

В комплект модели 22275T не входит аккумулятор и зарядное устройство.

Посетите www.Toro.com для получения дополнительной информации, в том числе рекомендаций по технике безопасности, обучающих материалов, информации о вспомогательных приспособлениях, для помощи в поисках дилера или для регистрации изделия.

Для выполнения технического обслуживания, приобретения оригинальных запчастей изготовителя или получения дополнительной информации обращайтесь в сервисный центр официального дилера или в отдел изготовителя по вопросам технического обслуживания клиентов. Не забудьте при этом указать модель и серийный номер вашего изделия. На Рисунок 1 показано расположение номера модели и серийного номера. Запишите номера в предусмотренном для этого месте.

Внимание: **С помощью мобильного устройства вы можете отсканировать QR-код на табличке с серийным номером (при наличии), чтобы получить доступ к информации по гарантии, запчастям и другим сведениям об изделии**

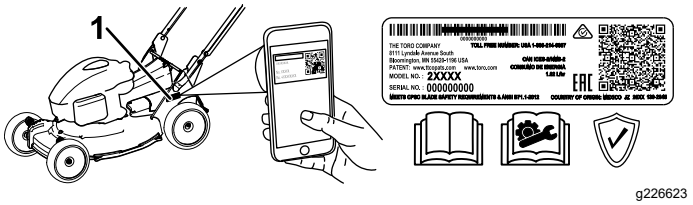

g226623

Рисунок 1

1. Место номера модели и серийного номера

Номер модели _____

Заводской номер _____

В настоящем руководстве приведены потенциальные опасности и рекомендации по их предотвращению, обозначенные символом (Рисунок 2), который предупреждает об опасности серьезного травмирования или гибели в случае несоблюдения пользователем рекомендуемых мер безопасности.



g000502

Рисунок 2

Символ предупреждения об опасности

Для выделения информации в данном руководстве используются два слова. **Внимание** — привлекает внимание к специальной информации, относящейся к механической части машины, и **Примечание** — выделяет общую информацию, требующую специального внимания.

© 2021—The Toro® Company
8111 Lyndale Avenue South
Bloomington, MN 55420

Обращайтесь к нам в www.Toro.com.
Отпечатано в США
Все права защищены

Содержание

Техника безопасности 3
Наклейки с правилами техники безопасности и инструкциями 7
Сборка 10
1 Установка зарядного устройства аккумулятора (дополнительно) 10
2 Снятие ограждения троса 11
3 Сборка нижней рукоятки 12
4 Монтаж рукоятки 13
5 Установка ограждения троса 13
6 Установка травосборника 14
Знакомство с изделием 15
Технические характеристики 15
До эксплуатации 16
Установка аккумуляторной батареи 16
Регулировка высоты скашивания 17
Регулировка высоты рукоятки 18
В процессе эксплуатации 19
Запуск машины 19
Переработка срезанной травы и листьев 19
Сбор скошенной травы и листьев в травосборник 19
Управление самоходным приводом 21
Регулировка скорости ножа 21
Выключение машины 21
Снятие аккумуляторной батареи с машины 22
Советы по эксплуатации 22
После эксплуатации 22
Зарядка аккумуляторной батареи 22
Очистка пространства под машиной 23
Техническое обслуживание 25
Рекомендуемый график(и) технического обслуживания 25
Регулировка самоходного привода 25
Техническое обслуживание ножа 26
Очистка колес 28
Подготовка аккумуляторной батареи к утилизации 28
Хранение 29
Поиск и устранение неисправностей 30

Техника безопасности

ВАЖНЫЕ ИНСТРУКЦИИ ИНСТРУКЦИИ

ВНИМАНИЕ! При использовании электрической машины оператор должен всегда прочитать и соблюдать базовые предупреждения и инструкции по технике безопасности, чтобы снизить риск возникновения пожара, поражения электрическим током и травмирования.

I. Обучение оператора

1. Оператор машины несет ответственность за любые несчастные случаи и возникновение опасных ситуаций для других лиц и их имущества.
2. Не разрешайте детям пользоваться или играть с машиной, аккумуляторной батареей или зарядным устройством аккумулятора; местные правила могут ограничивать возраст оператора.
3. Не допускайте детей или необученных людей к эксплуатации или обслуживанию данного устройства. К эксплуатации данного устройства разрешается допускать только ответственных, обученных лиц, ознакомленных с настоящими инструкциями и физически способных управлять устройством или обслуживать его.
4. Перед началом эксплуатации машины, аккумуляторной батареи и зарядного устройства аккумулятора прочитайте все указания и предупреждающие маркировки, которые имеются на этих изделиях.
5. Ознакомьтесь с органами управления и правилами надлежащего использования машины, аккумуляторной батареи и зарядного устройства аккумулятора.

II. Подготовка

1. Не допускайте посторонних лиц, особенно детей и домашних животных, в рабочую зону.
2. Эксплуатация машины разрешается только в том случае, если все кожухи и защитные устройства, такие как отражатели и травоподборщики, находятся на своих штатных местах и работают правильно.
3. Осмотрите участок, где будет использоваться машина, и удалите все посторонние предметы, которые могут мешать при работе машины или которые могут быть отброшены машиной.

4. Перед использованием машины убедитесь в том, что нож, болт ножа и узел ножа не изношены и не повреждены. Замените все поврежденные или нечитаемые этикетки.
5. Используйте только аккумуляторную батарею, указанную компанией Toro. Использование других принадлежностей и навесного оборудования может увеличить риск получения травм и возгорания.
6. Подключение зарядного устройства аккумулятора к розетке с напряжением, отличным от 100–240 В, может вызвать возгорание или поражение электрическим током. Не подключайте зарядное устройство аккумулятора к розетке с напряжением, отличным от 100–240 В. Для другого типа подключения используйте подсоединяемый переходник вилки питания, имеющий конфигурацию, подходящую для соответствующей розетки сети в случае необходимости.
7. Не используйте поврежденную или модифицированную аккумуляторную батарею или зарядное устройство, работа которых может быть непредсказуемой, что может привести к пожару, взрыву или риску получения травмы.
8. Если шнур питания зарядного устройства аккумулятора поврежден, обратитесь в сервисный центр официального дилера для его замены.
9. Не используйте неперезаряжаемые аккумуляторы.
10. Заряжайте аккумуляторную батарею только с помощью зарядного устройства аккумулятора, указанного компанией Toro. Зарядное устройство, подходящее для 1 типа аккумуляторной батареи, может создать риск возгорания при использовании с другой аккумуляторной батареей.
11. Заряжайте аккумуляторную батарею только в хорошо вентилируемой зоне.
12. Не допускается подвергать аккумуляторную батарею или зарядное устройство воздействию огня или температуры свыше 68 °C.
13. Следуйте всем инструкциям по зарядке и не заряжайте аккумуляторную батарею за пределами диапазона температур, указанного в инструкциях. В ином случае вы можете повредить аккумуляторную батарею и увеличить риск возгорания.
14. Используйте подходящую одежду – носите соответствующую одежду, включая защитные очки, длинные брюки, прочную нескользящую обувь (не допускается работать без обуви или в сандалиях), а также средства защиты органов слуха. Завяжите длинные волосы сзади и не надевайте свободную одежду или висячие ювелирные украшения, которые могут попасть в движущиеся части. В пыльных условиях эксплуатации используйте пылезащитную маску.

III. Эксплуатация

1. Контакт с движущимся ножом может привести к серьезной травме. Держите руки и ноги на достаточном расстоянии от зоны скашивания и всех движущихся частей машины. Держитесь на достаточном расстоянии от всех отверстий выброса.
2. Использование этой машины не по назначению может быть опасным для оператора и находящихся рядом людей.
3. Перед запуском машины выключите самоходный привод (при наличии).
4. Не наклоняйте машину при запуске двигателя.
5. Предотвратите непреднамеренный запуск. Перед подключением аккумуляторной батареи и управлением машины убедитесь в том, что кнопка электрического запуска снята с замка зажигания.
6. Будьте предельно внимательны при работе на данной машине. Во избежание травмирования людей или повреждения имущества не отвлекайтесь во время работы.
7. После отпускания штанги управления ножом двигатель должен выключиться и нож должен остановиться в течение 3 секунд. В противном случае незамедлительно прекратите эксплуатацию машины и свяжитесь с официальным дилером по техническому обслуживанию.
8. Перед регулировкой, техническим обслуживанием, очисткой или размещением машины на хранение остановите машину, снимите кнопку электрического запуска, снимите аккумуляторную батарею с машины и дождитесь остановки всех движущихся частей машины.
9. Снимите аккумуляторную батарею и кнопку электрического запуска с машины, когда вы покидаете машину, оставляете ее без присмотра, а также перед сменой принадлежностей.
10. Не перегружайте машину – дайте ей работать лучше и безопаснее с той скоростью, на которую она рассчитана.

11. Будьте внимательны! Следите за своими действиями и руководствуйтесь здравым смыслом при эксплуатации машины. Запрещается эксплуатировать машину в состоянии болезни, усталости, а также под воздействием алкоголя, наркотических веществ или лекарственных препаратов.
12. Эксплуатируйте машину только при наличии хорошего обзора и в подходящих погодных условиях. Запрещается работать на машине, если существует вероятность удара молнией.
13. Будьте крайне осторожны при изменении направления движения и при перемещении машины на себя.
14. Следите за положением своих ног и постоянно сохраняйте равновесие при работе, особенно на склонах. Выполняйте скашивание поперек склона, никогда не перемещайтесь вверх и вниз. Соблюдайте особую осторожность при изменении направления движения, находясь на склонах. Запрещается пользоваться газонокосилкой на очень крутых склонах. Двигайтесь шагом, никогда не бегите с машиной.
15. Не направляйте выбрасываемый материал в чью-либо сторону. Следите, чтобы отбрасываемый материал не попадал в стену или другое препятствие, поскольку он может отскочить рикошетом в вашу сторону. Остановите нож(ножи) при пересечении гравийных покрытий.
16. Остерегайтесь ям, выбоин, ухабов, камней и других скрытых препятствий. Работа на неровной поверхности может привести к потере равновесия или устойчивого положения ног оператора.
17. При эксплуатации машины на влажной траве или листьях можно подскользнуться и получить серьезную травму при контакте с ножом газонокосилки. Не производите скашивание в условиях повышенной влажности или дождя.
18. Если произошел удар машины о какой-либо предмет или машина начала вибрировать, незамедлительно остановите машину, снимите кнопку электрического запуска, снимите аккумуляторную батарею и дождитесь остановки всех движущихся частей, прежде чем приступить к проверке машины на наличие повреждений. Перед возобновлением работы выполните необходимый ремонт.
19. Остановите машину и снимите кнопку электрического запуска перед погрузкой машины для транспортировки.
20. В случае нарушения правил эксплуатации из аккумуляторной батареи может быть выброшена жидкость; не допускайте контакта с жидкостью. Если вы случайно коснетесь жидкости, промойте это место водой. Если жидкость попала в глаза, обратитесь за медицинской помощью. Жидкость, выброшенная под давлением из аккумуляторной батареи, может вызвать раздражение кожи или ожоги.

IV. Техническое обслуживание и хранение

1. Перед регулировкой, техническим обслуживанием, очисткой или размещением машины на хранение остановите машину, снимите кнопку электрического запуска, снимите аккумуляторную батарею с машины и дождитесь остановки всех движущихся частей машины.
2. Запрещается пытаться отремонтировать машину, кроме случаев, указанных в инструкциях. Отвезите машину в сервисный центр официального дилера, чтобы там произвели техническое обслуживание машины с использованием идентичных запасных частей.
3. Используйте перчатки и средства защиты глаз во время технического обслуживания машины.
4. Заточите тупой нож с обеих сторон, чтобы сохранить балансировку. Очистите нож и убедитесь в том, что он сбалансирован.
5. Замените нож, если он погнут, изношен или имеет трещины. Несбалансированный нож вызывает вибрацию, которая может повредить двигатель или нанести травму.
6. При техническом обслуживании ножей помните о том, что нож может двигаться даже при выключенном питании.
7. Регулярно производите проверку травосборника на наличие ухудшения качества или износа, заменяйте изношенный травосборник сменным травосборником компании Toro.
8. Для гарантии наилучших рабочих характеристик используйте только оригинальные запасные части и принадлежности компании Toro. Использование запасных частей и принадлежностей, изготовленных другими производителями, может быть опасным и привести к аннулированию гарантии на данное изделие.
9. Поддерживайте машину в исправном состоянии – держите режущие кромки

острыми и чистыми для наилучшей и безопасной работы. Следите за тем, чтобы рукоятки были сухими, чистыми и не имели загрязнений маслом или смазкой на поверхности. Следите за тем, чтобы ограждения были на своих штатных местах и находились в исправном состоянии. Следите за тем, чтобы ножи были остро заточены. Используйте только идентичные сменные ножи.

10. Проверьте машину на наличие поврежденных частей – если есть поврежденные ограждения или другие части, определите, будет ли машина работать должным образом. Проверьте, нет ли невыровненных и заедающих движущихся частей, сломанных частей, креплений или любых других нарушений, которые могут повлиять на работу. Если в инструкциях не указано иное, обратитесь в сервисный центр официального дилера для ремонта или замены поврежденного ограждения или детали.
11. Когда аккумуляторная батарея не используется, держите ее подальше от металлических предметов, таких как канцелярские скрепки, монеты, ключи, гвозди и винты, которые могут замкнуть 1 клемму с другой. При замыкании клемм аккумулятора могут произойти ожоги или возгорания.
12. Регулярно проверяйте нож и болты крепления двигателя на плотность затяжки.
13. Когда вы не пользуетесь машиной, храните ее в помещении, в сухом, безопасном месте, недоступном для детей.
14. ОСТОРОЖНО! Неправильное обращение с аккумуляторной батареей может привести к возгоранию или химическому ожогу. Не разбирайте аккумуляторную батарею. Не нагревайте аккумуляторную батарею до температуры свыше 68 °C и не сжигайте ее. Заменяйте аккумуляторную батарею только на оригинальную аккумуляторную батарею компании Toro. Использование аккумуляторной батареи другого типа может привести к возгоранию или взрыву. Храните аккумуляторные батареи в недоступном для детей месте в первичной упаковке, пока вы не будете готовы к их применению.
15. Не утилизируйте аккумулятор путем сжигания. Ячейки могут взорваться. Проверьте местные нормы и правила на наличие специальных указаний по удалению в отходы.

Наклейки с правилами техники безопасности и инструкциями

Предупреждающие наклейки и инструкции по технике безопасности должны быть хорошо видны оператору и установлены во всех местах потенциальной опасности. Если наклейка отсутствует или повреждена, установите новую наклейку.



decal137-9490

137-9490

1. Прочитайте *Руководство оператора*.
2. Утилизация
3. Содержит ионы лития; запрещено удалять в бытовые отходы.
4. Храните на безопасном расстоянии от открытого пламени.
5. Не подвергайте воздействию дождя.



decal144-3175

144-3175

1. Прочитайте *Руководство оператора*.
2. Чтобы запустить машину, прижмите штангу к рукоятке и нажмите кнопку.
3. Чтобы выключить машину, отпустите штангу.



decal116-7583

116-7583

1. Осторожно! *Изучите Руководство оператора*. К управлению данной машиной допускается только обученный персонал.
2. Опасность выброса посторонних предметов – посторонние лица должны находиться на безопасном расстоянии от машины.
3. Опасность выброса посторонних предметов – запрещается эксплуатировать газонокосилку без установленных на своих местах задней выпускной заглушки или травосборника.
4. Опасность порезов и травматической ампутации рук или ног ножом косилки! Держитесь на безопасном расстоянии от движущихся частей и следите, чтобы все защитные приспособления и кожухи находились на штатных местах.
5. Осторожно! Используйте средства защиты органов слуха.
6. Опасность порезов/травматической ампутации рук и ног ножом газонокосилки – не направляйте газонокосилку вверх или вниз по склону; перемещайте только поперек поверхности склона; заглушите двигатель, прежде чем покинуть машину; удалите весь мусор с участка перед скашиванием; осматривайте пространство позади себя при движении назад.

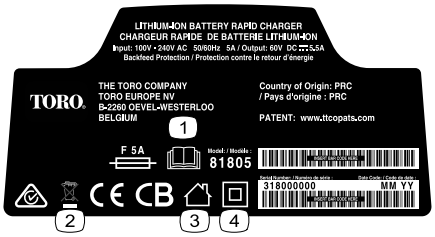

decal140-8472

140-8472

1. Прочитайте *Руководство оператора*.
2. Не удаляйте в отходы.
3. Бытовое использование
4. Имеет двойную изоляцию

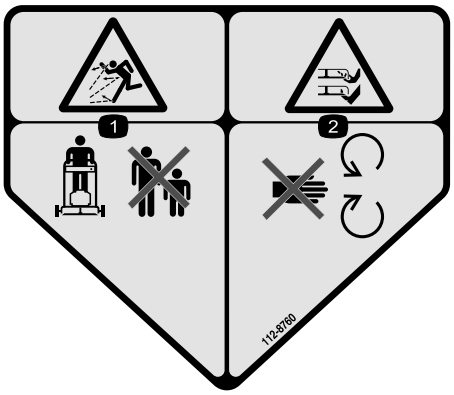

decal112-8760

112-8760

1. Опасность выброса посторонних предметов – посторонние лица должны находиться на безопасном расстоянии от машины.
2. Опасность порезов или травматической ампутации конечностей ножами газонокосилки! Держитесь на безопасном расстоянии от движущихся частей.

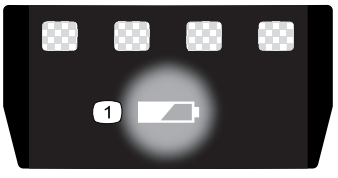

decal137-9461

137-9461

1. Состояние заряда аккумулятора

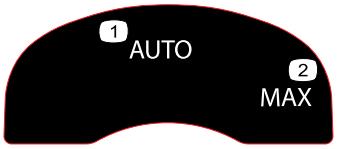

decal134-4691

134-4691

1. Автоматическая регулировка скорости
2. Максимальная скорость

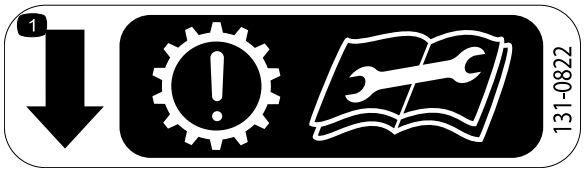

decal131-0822

131-0822

1. Самоходный привод. Внимание! При чрезмерно сильном натяжении ремня возможен преждевременный выход трансмиссии из строя; перед техническим обслуживанием прочтите *Руководство оператора*.

Сборка

Незакреплённые детали

Используя таблицу, представленную ниже, убедитесь в том, что все детали отгружены

Процедура	Наименование	Количе-ство	Использование
1	Крепежные детали (не входят в комплект)	2	Установите зарядное устройство аккумулятора (дополнительно).
2	Детали не требуются	–	Снимите ограждение троса.
3	Верхняя рукоятка в сборе Нижняя рукоятка Болт (5/16 x 1¾ дюйма) Фланцевая контргайка (5/16 дюйма) Изогнутая шайба	1 2 4 4 8	Соберите нижнюю рукоятку.
4	Детали не требуются	–	Установите рукоятку.
5	Детали не требуются	–	Установите ограждение троса.
6	Детали не требуются	–	Установите травосборник.

Внимание: **Снимите и удалите в отходы защитную пластиковую пленку, закрывающую двигатель, а также любую другую пластиковую пленку или обертку на машине.**

Внимание: **При приобретении аккумуляторная батарея заряжена не полностью. Перед использованием машины в первый раз см. раздел Зарядка аккумуляторной батареи (страница 22).**

1

Установка зарядного устройства аккумулятора (дополнительно)

Детали, требуемые для этой процедуры:

2	Крепежные детали (не входят в комплект)

Процедура

При желании надежно закрепите зарядное устройство аккумулятора на стене, используя фигурные отверстия для настенного монтажа, вырезанные в задней стенке зарядного устройства.

Установите его в помещении (например, в гараже или другом сухом месте), рядом с сетевой розеткой и в месте, недоступном для детей.

См. Рисунок 3 для помощи в установке зарядного устройства.

Наденьте зарядное устройство на правильно расположенные крепежные детали, чтобы зафиксировать зарядное устройство на месте (крепежные детали не входят в комплект).

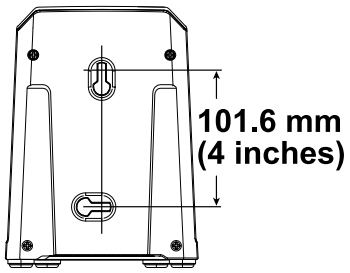

g290534

Рисунок 3

2

Снятие ограждения троса

Детали не требуются

Процедура

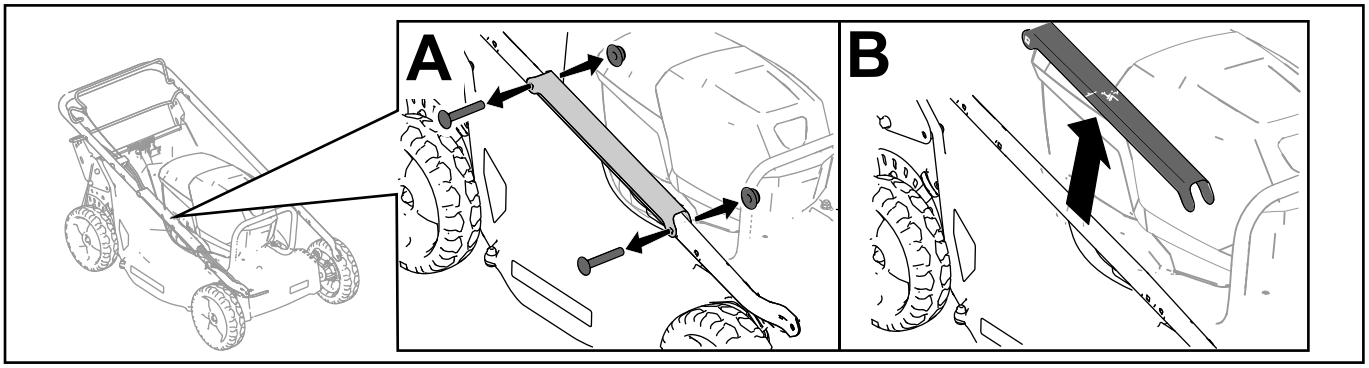

g328502

Рисунок 4

3

Сборка нижней рукоятки

Детали, требуемые для этой процедуры:

1	Верхняя рукоятка в сборе
2	Нижняя рукоятка
4	Болт (5/16 x 1¾ дюйма)
4	Фланцевая контргайка (5/16 дюйма)
8	Изогнутая шайба

Процедура

Соберите нижнюю рукоятку, как показано Рисунок 5.

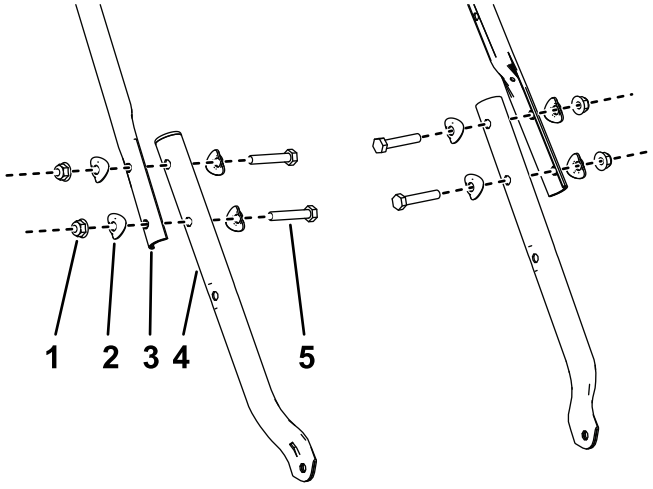

g340673

Рисунок 5

1. Фланцевая контргайка (5/16 дюйма)
2. Изогнутая шайба
3. Верхняя рукоятка в сборе
4. Нижняя рукоятка
5. Болт (5/16 x 1¾ дюйма)

4

Монтаж рукоятки

Детали не требуются

Процедура

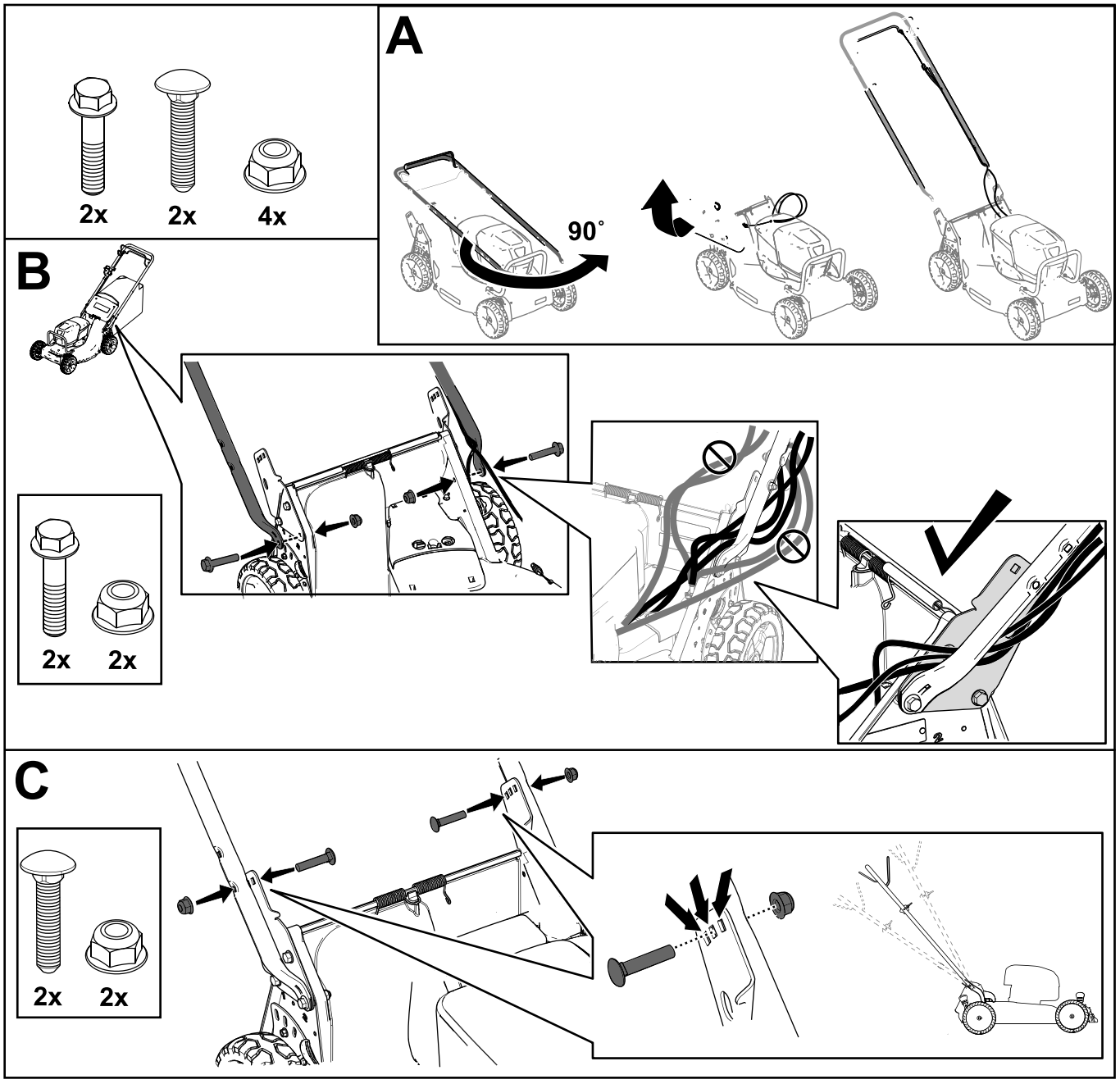

Рисунок 6

5

Установка ограждения троса

Детали не требуются

Процедура

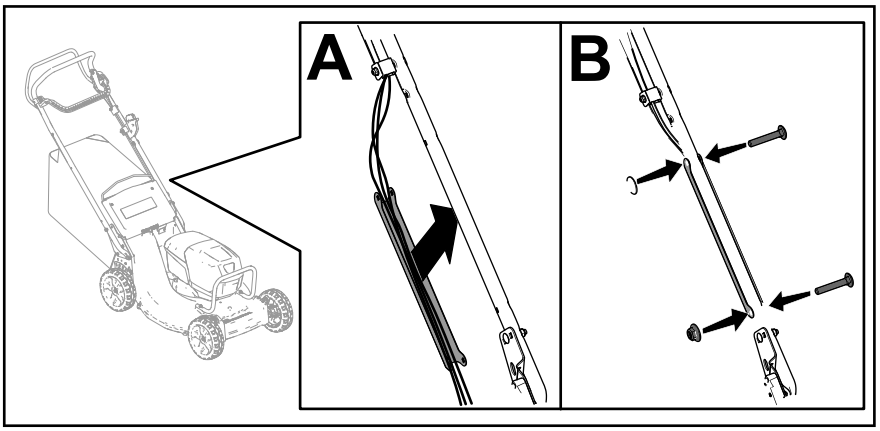

g350108

Рисунок 7

6

Установка травосборника

Детали не требуются

Процедура

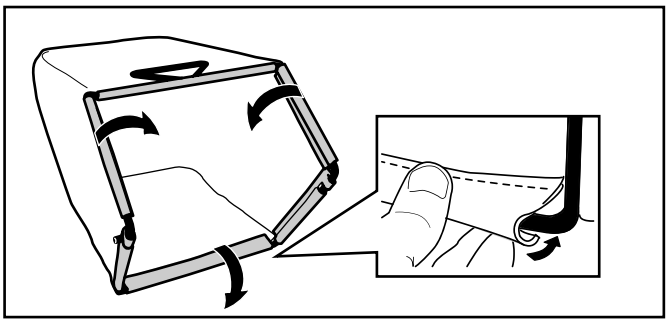

g238450

Рисунок 8

Знакомство с изделием

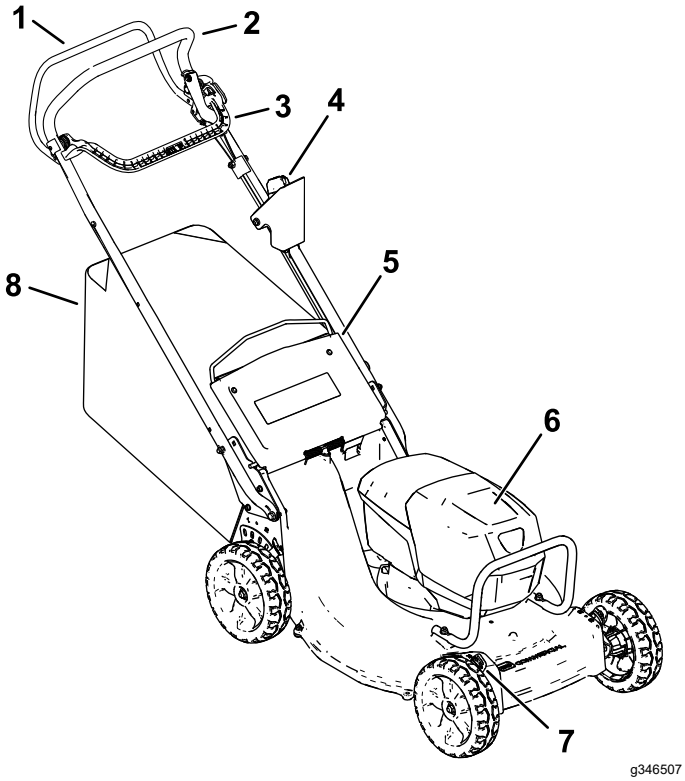

Рисунок 9

1. Штанга управления самоходным приводом
2. Рукоятка
3. Штанга управления ножом
4. Кнопка электрического запуска
5. Задний отражатель
6. Аккумуляторный отсек
7. Рычаг регулировки высоты скашивания (4 шт.)
8. Травосборник

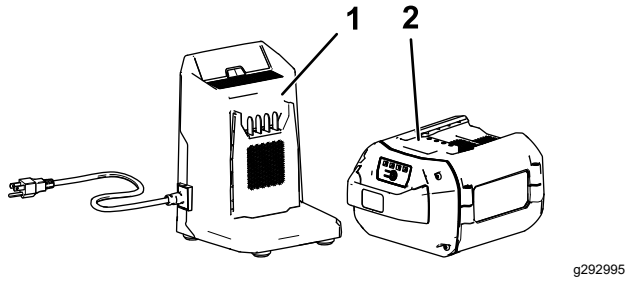

Рисунок 10

1. Зарядное устройство модели 81805 (входит в комплект модели 22275)
2. Аккумуляторная батарея модели 81875 (входит в комплект модели 22275)

Технические характеристики

Допустимые диапазоны температуры

Зарядка/хранение аккумуляторной батареи при следующей температуре:	От 5 °C до 40 °C*
Использование аккумуляторной батареи при следующей температуре:	От -30 °C до 49 °C*
Использование машины при следующей температуре:	От 0 °C до 49 °C*

* Время зарядки увеличится, если вы не будете заряжать аккумуляторную батарею в этом диапазоне температур.

Храните машину, аккумуляторную батарею и зарядное устройство аккумулятора в закрытом чистом сухом месте.

Эксплуатация

До эксплуатации

Установка аккумуляторной батареи

Внимание: **Используйте аккумуляторную батарею только при температурах, находящихся в допустимом диапазоне; см. раздел Технические характеристики (страница 15).**

1. Убедитесь в том, что вентиляционные отверстия в аккумуляторе чистые и не содержат пыли и мусора.
2. Поднимите крышку аккумуляторного отсека (вид A на Рисунок 11).
3. Совместите выемку в аккумуляторной батарее с выступом на машине и введите аккумуляторную батарею в отсек, пока она не зафиксируется на месте (вид B на Рисунок 11).
4. Закройте крышку аккумуляторного отсека (вид C на Рисунок 11).

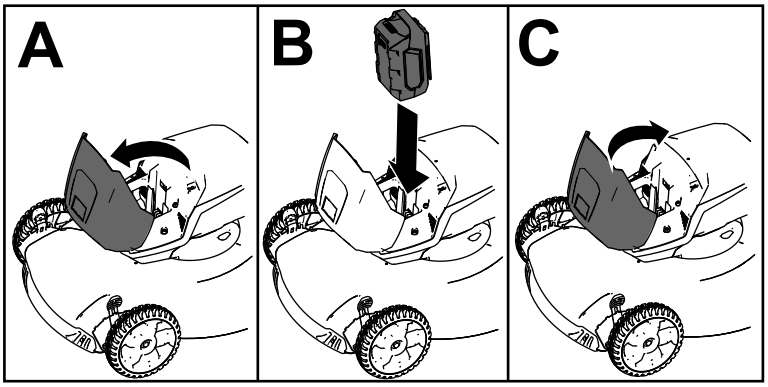

g303151

Рисунок 11

Регулировка высоты скашивания

⚠ ПРЕДУПРЕЖДЕНИЕ

Во избежание тяжелых травм при установке рычагов регулировки высоты скашивания держите руки на безопасном расстоянии от вращающегося ножа.

- **Выключите двигатель, извлеките кнопку электрического запуска и дождитесь остановки всех движущихся частей машины, прежде чем регулировать высоту скашивания.**
- **Следите, чтобы при регулировке высоты скашивания пальцы не оказались под корпусом.**

Установите требуемую высоту скашивания. Установите все колеса на одинаковую высоту скашивания (Рисунок 12).

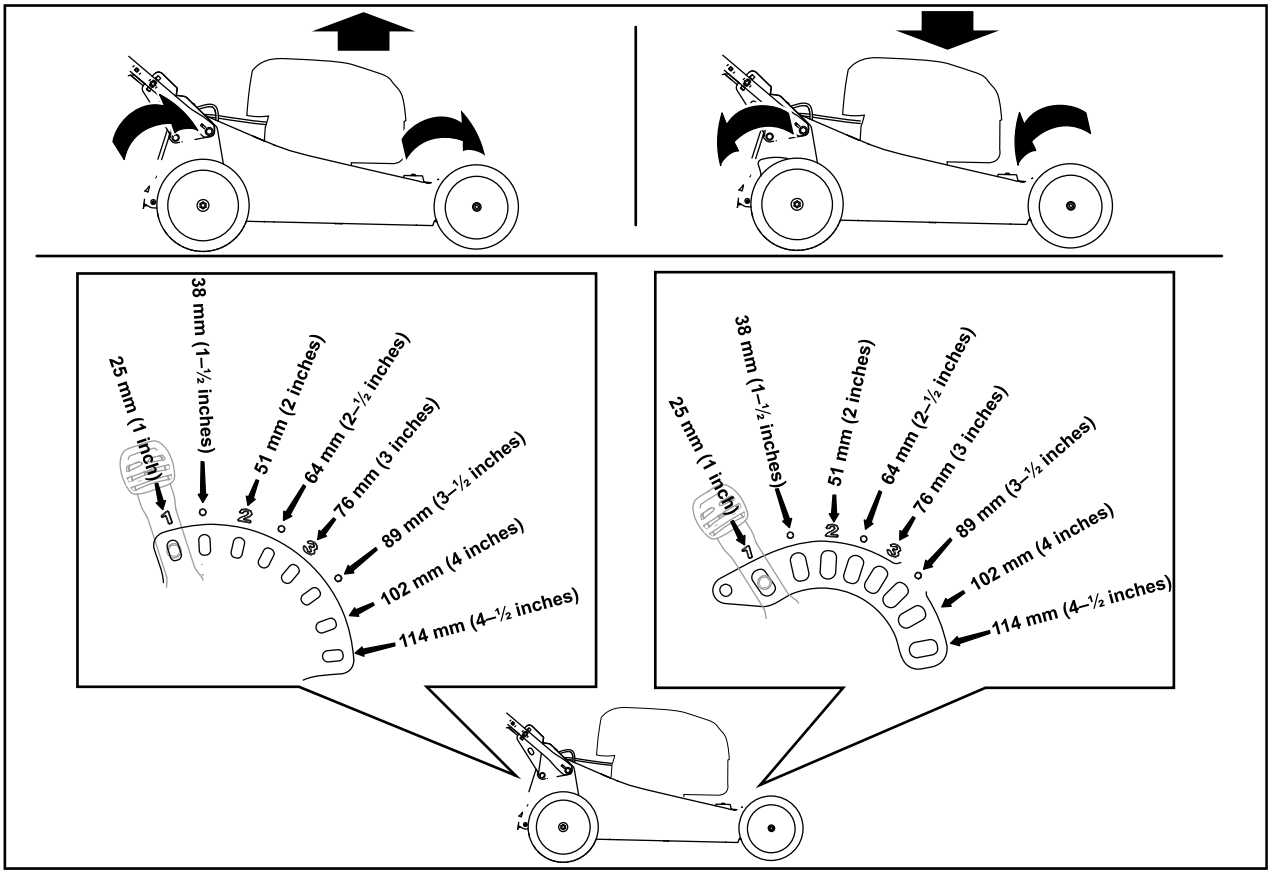

g303150

Рисунок 12

Регулировка высоты рукоятки

Рукоятку можно поднять или опустить в одно из трех положений, которое будет наиболее удобным для вас (Рисунок 13).

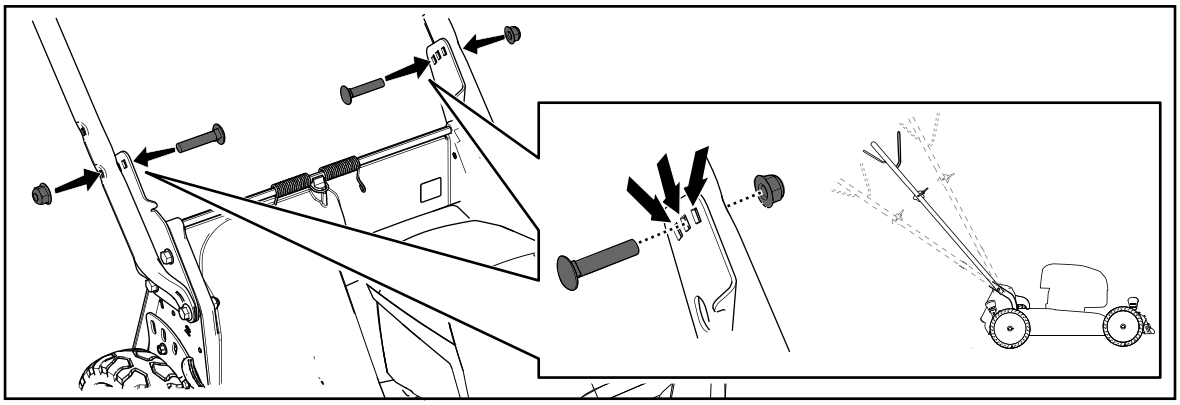

g331956

Рисунок 13

1. Отверните оба болта рукоятки и соответствующие гайки.
2. Переведите рукоятку в необходимое вертикальное положение.
3. Закрепите рукоятку ранее снятыми болтами и соответствующими гайками.

В процессе эксплуатации

Запуск машины

1. Убедитесь в том, что аккумуляторная батарея установлена в машину; см. раздел Установка аккумуляторной батареи (страница 16).
2. Вставьте кнопку электрического запуска в переключатель электрического запуска (вид A на Рисунок 14)
3. Потяните штангу управления ножом в направлении рукоятки и удерживайте ее (Рисунок 14).
4. Нажмите кнопку электрического запуска и держите нажатой, пока двигатель не запустится (вид C на Рисунок 14).

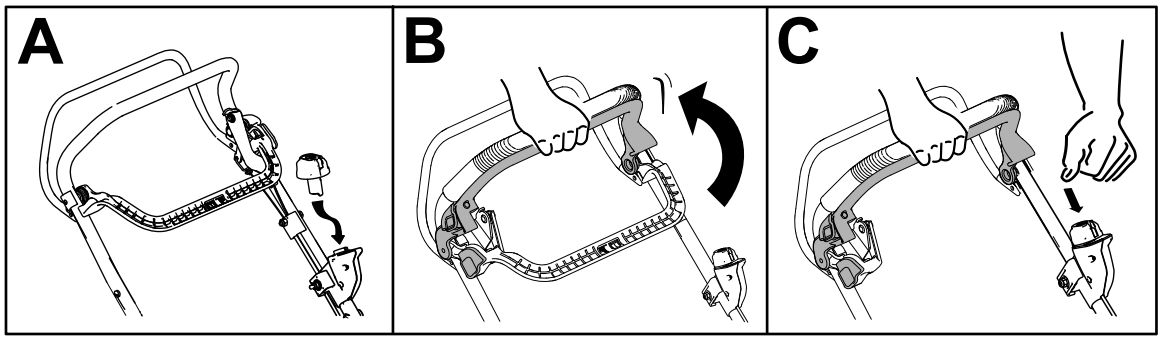

g331970

Рисунок 14

Переработка срезанной травы и листьев

Заводская комплектация машины позволяет перерабатывать скашиваемую траву и листья, оставляя измельченную траву и листья в виде мульчи на газоне.

Если травосборник находится на машине, снимите его, прежде чем утилизировать срезанный материал. См. Демонтаж травосборника (страница 20).

Сбор скошенной травы и листьев в травосборник

Травосборник предназначен для сбора с газона скошенной травы и срезанных листьев.

⚠ ПРЕДУПРЕЖДЕНИЕ

При использовании изношенного травосборника мелкие камни и другой аналогичный мусор могут быть выброшены в направлении оператора или находящихся рядом людей, что может привести к тяжелым травмам или гибели.

Регулярно проверяйте травосборник. Если он поврежден, установите новый сменный травосборник, произведенный изготовителем машины.

⚠ ПРЕДУПРЕЖДЕНИЕ

Прикосновение к острозаточенному ножу может привести к серьезным травмам.

Прежде чем покинуть место оператора, выключите машину и дождитесь остановки всех движущихся частей машины.

Установка травосборника

1. Выключите машину и дождитесь остановки всех движущихся частей.
2. Поднимите и удерживайте в поднятом положении задний дефлектор (вид A на Рисунок 15).
3. Снимите заднюю выпускную заглушку, нажав на фиксатор большим пальцем и вытянув заглушку из машины (виды B и C на Рисунок 15).
4. Вставьте концы штанги травосборника в выемки в основании рукоятки и покачиванием травосборника из стороны в сторону убедитесь в том, что концы штанги находятся в нижней части обеих выемок (вид D на Рисунок 15).
5. Опустите задний отражатель, пока он не будет находиться на травосборнике.

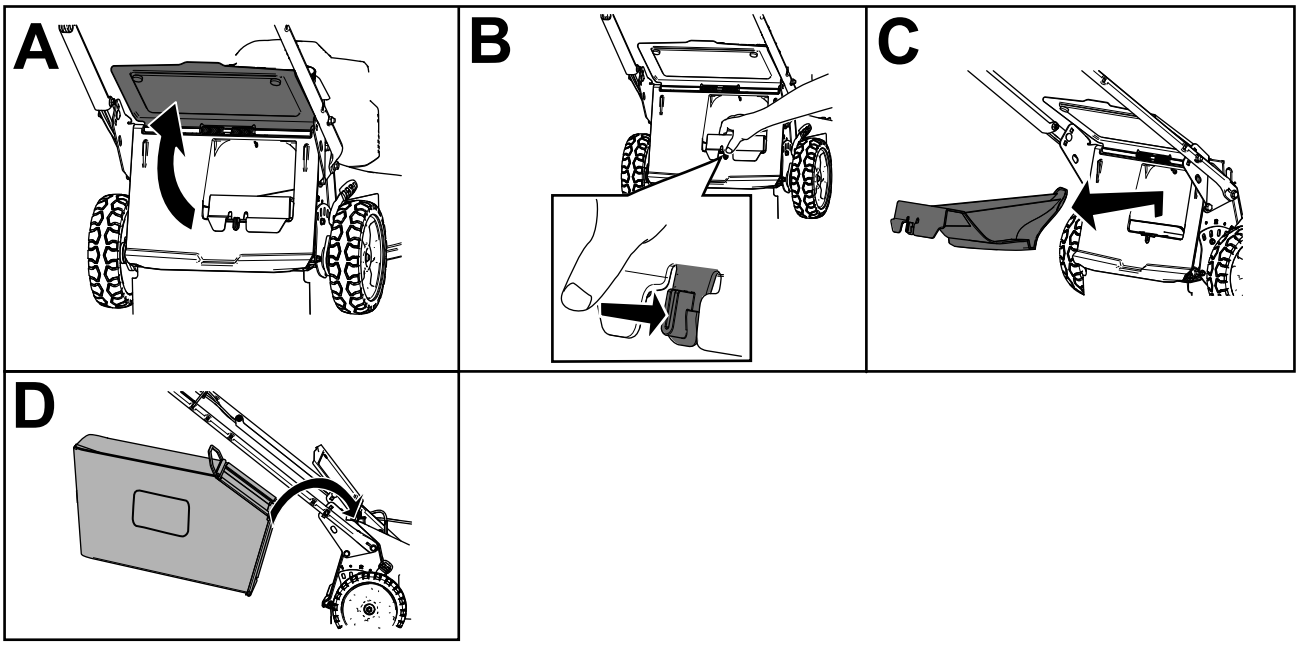

g303153

Рисунок 15

Демонтаж травосборника

⚠ ОПАСНО

Машина может выбрасывать скошенную траву и другие предметы через отверстия в корпусе. Интенсивный выброс предметов из машины может стать причиной серьезного травмирования или гибели оператора или находящихся поблизости людей.

- **Не допускается снимать травосборник и затем запускать машину, если на машине не установлена выпускная заглушка.**
- **Не допускается открывать задний отражатель машины при работающей машине.**

1. Выключите машину и дождитесь остановки всех движущихся частей.
2. Поднимите задний дефлектор.
3. Выньте штангу травосборника из выемок в основании рукоятки (вид A на Рисунок 15).
4. Вставьте выпускную заглушку (вид B на Рисунок 15).
5. Опустите задний дефлектор (вид C на Рисунок 15).

Управление самоходным приводом

Для включения самоходного привода прижмите штангу управления самоходным приводом к рукоятке и удерживайте ее в нажатом положении (Рисунок 16).

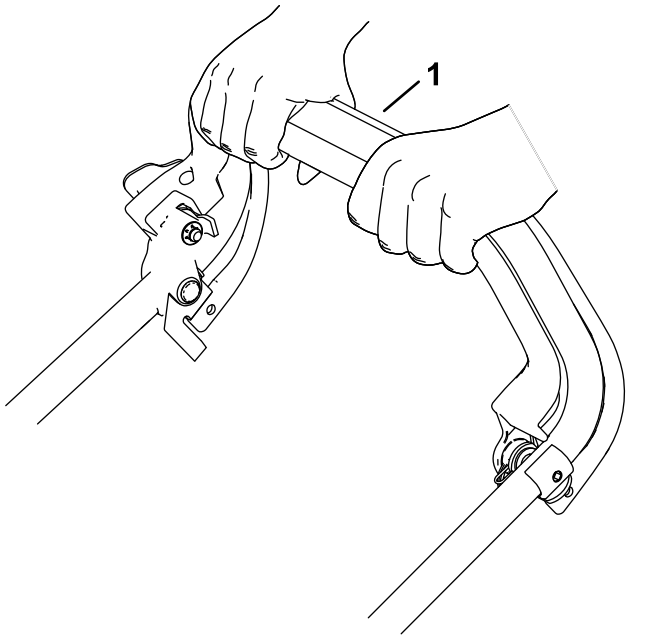

g331972

Рисунок 16

1. Штанга управления самоходным приводом

Для отсоединения самоходного привода отпустите штангу управления самоходным приводом.

Примечание: Машина поставляется с обгонными муфтами, чтобы облегчить ее буксировку в заднем направлении. Чтобы отключить муфты, может потребоваться после отпускания штанги управления самоходным приводом переместить машину вперед приблизительно на 2,5 см или более.

Регулировка скорости ножа

На данной машине имеется 2 настройки скорости ножа: AUTO (АВТОМАТИЧЕСКИЙ РЕЖИМ) и MAX (МАКСИМАЛЬНАЯ СКОРОСТЬ).

- В положении AUTO (АВТОМАТИЧЕСКИЙ РЕЖИМ) скорость ножа регулируется автоматически для получения более высокой производительности. Машина определяет изменения условий скашивания и увеличивает скорость ножа по мере необходимости, чтобы поддерживать высокое качество среза.
- В положении MAX (МАКСИМАЛЬНАЯ СКОРОСТЬ) скорость ножа будет постоянно оставаться максимальной.

Поверните ключ в переключателе с ключом в нужное положение, чтобы отрегулировать скорость ножа (Рисунок 17).

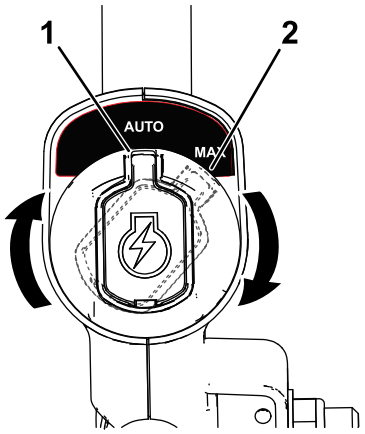

g337279

Рисунок 17

1. Положение AUTO (АВТОМАТИЧЕСКИЙ РЕЖИМ)
2. Положение MAX (МАКСИМАЛЬНАЯ СКОРОСТЬ)

Выключение машины

1. Отпустите штангу управления ножом (вид A на Рисунок 18).
2. Выньте кнопку электрического запуска из электрического стартера (вид B на Рисунок 18).
3. Снимите аккумуляторную батарею; см. раздел Снятие аккумуляторной батареи с машины (страница 22).

   Примечание: Снимайте аккумуляторную батарею всегда, когда вы не используете машину.

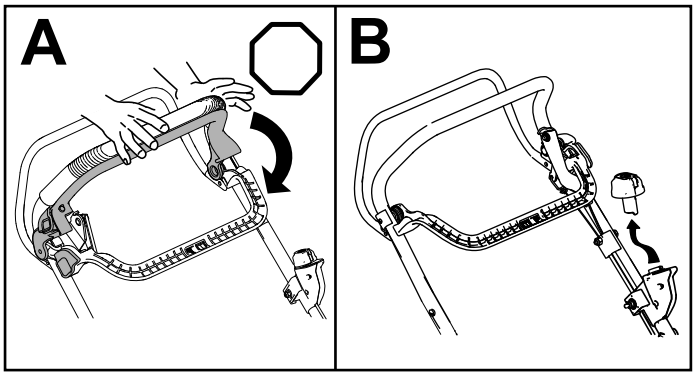

g331971

Рисунок 18

Снятие аккумуляторной батареи с машины

1. Поднимите крышку аккумуляторного отсека.
2. Нажмите фиксатор аккумуляторной батареи, чтобы освободить и снять ее.
3. Закройте крышку аккумуляторного отсека.

Советы по эксплуатации

Общие указания по скашиванию травы

- Избегайте ударов ножа о твердые предметы. Запрещается намеренно производить скашивание поверх какого-либо предмета.
- Для достижения наилучших результатов устанавливайте новый нож перед началом каждого сезона скашивания.
- При необходимости замените нож новым сменным ножом производства компании Toro.

Скашивание травы

- Трава растет с разной скоростью в зависимости от времени года. В летнюю жаркую погоду лучше всего устанавливать высоту скашивания травы на 64 мм, 76 мм или 89 мм. Срезайте только около одной трети высоты травы за один проход. Не производите резку травы ниже настройки 64 мм, кроме случаев, когда трава растет рассеянно или в конце осени, когда рост травы начинает замедляться. Чтобы ускорить работу, скашивайте траву с большой настройкой высоты скашивания.
- При скашивании травы высотой более 15 см сначала выполняйте скашивание на максимальной высоте и меньшей скорости; затем выполните повторное скашивание на более низкой настройке для получения лучшего внешнего вида газона. Если трава слишком высокая и сверху на газоне присутствует слежавшаяся листва, это может привести к засорению машины и остановке двигателя.
- Влажная трава и листья слеживаются на площадке и могут привести к тому, что машина засорится и двигатель остановится. Не косите в условиях повышенной влажности.
- Помните об опасности возникновения пожара в очень сухих условиях, соблюдайте все местные противопожарные правила и очищайте машину от сухой травы и листьев.
- Попеременно изменяйте направление движения при скашивании. Это способствует однородному распределению срезанного материала по газону и более равномерному удобрению газона.

Если после скашивания внешний вид газона неудовлетворительный, попробуйте выполнить одно (или несколько) из следующих действий:

- Заточите нож.
- При скашивании идите медленно.
- Увеличьте высоту скашивания на машине.
- Увеличьте частоту скашивания травы.
- Выполняйте скашивание с частичным перекрытием полос вместо срезания полной полосы за каждый проход.

Кошение на газоне, покрытом листвой

- После скашивания убедитесь, что поверхность газона в достаточной степени видна сквозь слой срезанных листьев. Возможно, потребуются повторные проходы по покрытой листвой поверхности.
- Если на газоне слой листьев толщиной более 13 см, произведите скашивание с более высокой настройкой высоты скашивания, а затем еще раз с нужной настройкой.
- Если газонокосилка недостаточно мелко перерабатывает листья, уменьшите скорость движения при скашивании.

После эксплуатации

Зарядка аккумуляторной батареи

Внимание: **При приобретении аккумуляторная батарея заряжена не полностью. Перед использованием инструмента в первый раз поместите аккумуляторную батарею в зарядное устройство и заряжайте ее до тех пор, пока светодиодный дисплей не покажет, что аккумуляторная батарея полностью заряжена. Прочитайте все предостережения по технике безопасности.**

Внимание: **Заряжайте аккумуляторную батарею только при температурах, находящихся в допустимом диапазоне; см. раздел Технические характеристики (страница 15).**

Примечание: В любой момент можно нажать кнопку индикатора заряда аккумулятора на

аккумуляторной батарее, чтобы отобразить текущий заряд (светодиодными индикаторами).

1. Убедитесь в том, что вентиляционные отверстия в аккумуляторе и зарядном устройстве очищены от пыли и мусора.

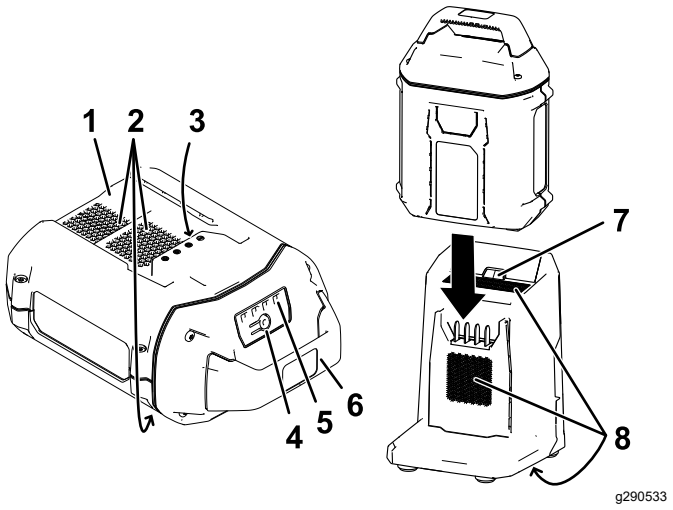

Рисунок 19

1. Выемка аккумуляторной батареи
2. Вентиляционные отверстия аккумуляторной батареи
3. Клеммы аккумуляторной батареи
4. Кнопка индикатора заряда аккумулятора
5. Светодиодные индикаторы (текущий уровень заряда)
6. Рукоятка
7. Светодиодный индикатор зарядного устройства
8. Вентиляционные отверстия зарядного устройства

2. Совместите выемку на аккумуляторной батарее (Рисунок 19) с выступом на зарядном устройстве.
3. Вставьте аккумуляторную батарею в зарядное устройство до полной посадки (Рисунок 19).
4. Чтобы снять аккумуляторную батарею, сдвиньте ее назад и наружу из зарядного устройства.
5. См. информацию о том, как работает светодиодный индикатор на зарядном устройстве аккумулятора, в следующей таблице.

Свето-вой ин-дикатор	**показывает**
ВЫКЛ	Аккумуляторная батарея не вставлена
Мигает зеленым цветом	Аккумуляторная батарея заряжается.
Зеленый	Аккумуляторная батарея заряжена.
Красный	Аккумуляторная батарея и/или зарядное устройство находятся выше или ниже допустимого диапазона температур.
Мигает красным светом	Ошибка зарядки аккумуляторной батареи*

* См. дополнительную информацию в разделе Технические характеристики (страница 15).

Внимание: **Аккумулятор можно оставить на зарядном устройстве на короткие промежутки времени между применениями машины.**

Если аккумулятор не будет использоваться в течение более длительных периодов времени, выньте аккумулятор из зарядного устройства; см. раздел Хранение (страница 29).

Очистка пространства под машиной

Интервал обслуживания: После каждого использования

Для обеспечения наилучших рабочих характеристик поддерживайте чистоту нижней части корпуса машины и производите очистку пространства под машиной сразу после завершения скашивания. Особенно следите, чтобы не было загрязнений на выбрасывателях (Рисунок 20).

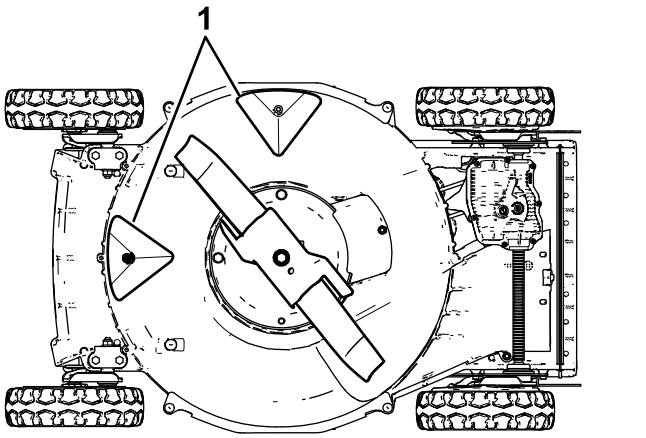

Рисунок 20

1. Выбрасыватели

Способ промывки

⚠ ПРЕДУПРЕЖДЕНИЕ

Во время работы возможен выброс материала из-под машины.

- **Используйте средства защиты органов зрения.**
- **При работающей машине следует находиться в рабочем положении (за рукояткой).**
- **Запрещается допускать посторонних лиц в рабочую зону.**

1. Опустите машину на самую низкую настройку высоты скашивания.
2. Переместите машину на горизонтальную поверхность с покрытием.
3. Включите машину и нож.
4. Удерживая садовый шланг на уровне рукоятки, направьте струю воды на пространство перед **правым** задним колесом (Рисунок 21).

   Примечание: Вода будет отбрасываться на нож, смывая скошенную траву.

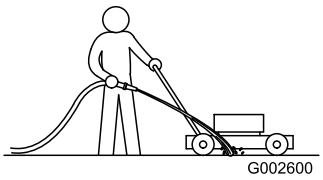

g002600

Рисунок 21

1. Правое заднее колесо

5. После прекращения выброса травы отключите воду и переместите газонокосилку на сухое место.
6. Дайте двигателю поработать несколько минут, чтобы просушить нижнюю часть машины.

Способ очистки скребком

Если не удается удалить все загрязнения из-под машины с помощью воды, очистите машину скребком.

1. Выключите машину и дождитесь остановки всех движущихся частей.
2. Снимите кнопку электрического запуска и аккумулятор с машины.
3. Переверните машину набок.
4. Скребком удалите грязь и скошенную траву. Не касайтесь заусенцев и острых кромок.
5. Верните машину в рабочее положение.

Техническое обслуживание

Рекомендуемый график(и) технического обслуживания

Периодичность технического обслуживания	Порядок технического обслуживания
Через первые 25 часа	• Затяните все ослабленные крепежные детали
Перед каждым использованием или ежедневно	• Проверьте нож газонокосилки на наличие износа или повреждений. • Проверьте акселератор на отсутствие износа и повреждений. • Проверьте время останова, обеспечиваемого тормозом ножа. Нож должен остановиться в течение 3 секунд после отпускания штанги управления ножом. Если этого не происходит, обратитесь к официальному дилеру по техническому обслуживанию для проведения ремонта.
После каждого использования	• Произведите очистку днища корпуса машины.
Через каждые 40 часов	• Очистите колеса и зубчатые передачи.
Через каждые 50 часов	• Заточите или замените нож. Обслуживайте его чаще, если кромка ножа быстро притупляется в тяжелых условиях эксплуатации или при наличии песка.
Через каждые 100 часов	• Затяните все ослабленные крепежные детали

Регулировка самоходного привода

Если машина новая, не движется с помощью самоходного привода или имеет тенденцию медленно двигаться вперед, отрегулируйте трос привода.

1. Переместите машину на улицу, поставьте на поверхность с твердым покрытием рядом с прочной стеной, чтобы безопасно предотвратить движение машины вперед при работающем двигателе.
2. Расположите машину так, чтобы передние колеса были напротив стены.

   Примечание: Убедитесь в достаточном проветривании этой зоны и удалите мусор, который может быть отброшен машиной.
3. Запустите двигатель; см. раздел Запуск машины (страница 19).
4. Прижмите штангу управления самоходным приводом к рукоятке.

   Примечание: Колеса должны начать вращаться, как только штанга управления самоходным приводом коснется рукоятки.
5. Выключите двигатель.
6. Если потребуется отрегулировать машину, выполните следующие действия:

   • Если колеса не вращаются, когда вы приводите в действие штангу управления самоходным приводом, ремень тяги натянут слишком слабо. Поверните ручку управления приводом колес (Рисунок 22) по часовой стрелке на один оборот и повторите действия, описанные в пунктах с 3 по 5.

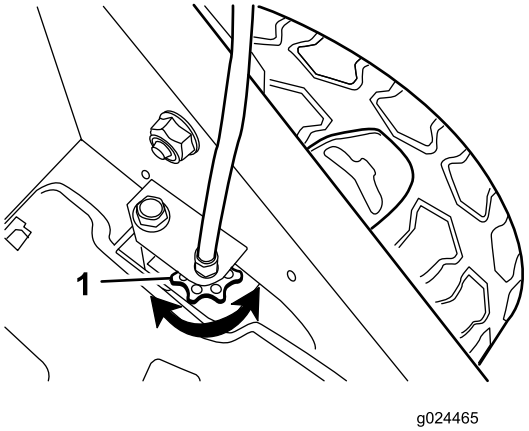

Рисунок 22

1. Ручка управления приводом колес

- Если колеса начинают вращаться до того, как вы полностью прижмете штангу управления самоходным приводом к рукоятке, ремень тяги натянут слишком сильно. Поверните ручку управления приводом колес (Рисунок 22) против часовой стрелки на один оборот и повторите действия, описанные в пунктах с 3 по 5.

7. Если установлен новый ремень тяги, поверните ручку регулировки троса привода по часовой стрелке еще на один оборот, чтобы компенсировать растяжение ремня в период приработки.

   Примечание: Этот пункт можно пропустить, если вы регулируете бывший в употреблении ремень.

Техническое обслуживание ножа

Всегда косите только острым ножом. Острый нож режет чисто, без вырывания или разрыва травинок.

1. Выключите машину и дождитесь остановки всех движущихся частей.
2. Снимите аккумуляторную батарею; см. раздел Снятие аккумуляторной батареи с машины (страница 22).
3. Переверните машину набок, как показано на Рисунок 23.

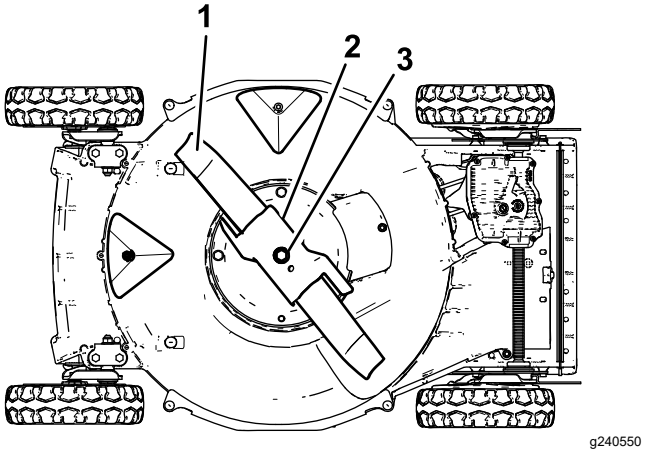

Рисунок 23

1. Нож
2. Акселератор
3. Болт ножа и стопорная шайба

Осмотр ножа

Интервал обслуживания: Перед каждым использованием или ежедневно—Проверьте нож газонокосилки на наличие износа или повреждений.

Внимательно проверьте остроту и степень износа ножа, особенно в месте соединения плоской и изогнутой частей ножа (Рисунок 24A). Проверяйте нож перед эксплуатацией машины, поскольку песок и абразивный материал могут стачивать металл между плоской и изогнутой частями ножа. Если вы заметите бороздку или износ (Рисунок 24B и Рисунок 24C), замените нож; см. раздел Демонтаж ножа (страница 27).

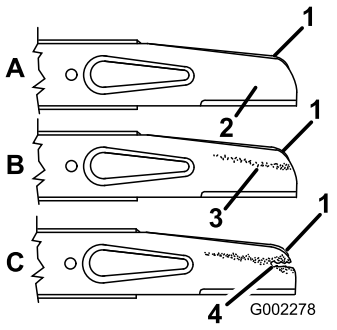

Рисунок 24

1. Широкая часть
2. Плоская часть ножа
3. Износ
4. Образование бороздки

Примечание: Для получения оптимальных рабочих характеристик устанавливайте новый нож перед началом сезона скашивания. Для сохранения рабочего состояния режущей кромки

ножа в течение года удаляйте напильником небольшие засечки на ноже.

⚠ ОПАСНО

Износ или повреждение ножа может привести к его разрушению. Выброс фрагментов ножа в направлении оператора или находящихся поблизости людей может привести к серьезному травмированию персонала, в том числе с летальным исходом.

- **Периодически проверяйте ножи на наличие износа или повреждений.**
- **Изношенный или поврежденный нож необходимо заменить.**

Осмотр акселератора

Интервал обслуживания: Перед каждым использованием или ежедневно—Проверьте акселератор на отсутствие износа и повреждений.

Тщательно осмотрите акселератор на отсутствие чрезмерного износа (Рисунок 25). Проверяйте акселератор перед эксплуатацией машины, поскольку песок и абразивный материал могут стачивать металл (особенно в зоне, обозначенной поз. 2 на Рисунок 25). Если вы заметили, что выступ на акселераторе изношен до острой кромки или имеется трещина, замените акселератор.

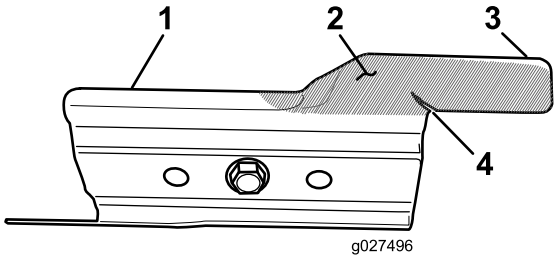

g027496

Рисунок 25

1. Акселератор
2. Зона износа
3. Выступ
4. Образовалась трещина

⚠ ПРЕДУПРЕЖДЕНИЕ

Износ или повреждение акселератора может привести к его разрушению. Выброс фрагментов акселератора в направлении оператора или находящихся поблизости людей может привести к серьезному травмированию или гибели.

- **Периодически проверяйте акселератор на отсутствие износа и повреждений.**
- **Изношенный или поврежденный акселератор необходимо заменить.**

Демонтаж ножа

1. Возьмитесь за конец ножа рукой в перчатке на толстой подкладке или через слой ветоши.
2. Выверните болт ножа, снимите стопорную шайбу, акселератор и нож (Рисунок 24).

Заточка ножа

Интервал обслуживания: Через каждые 50 часов—Заточите или замените нож. Обслуживайте его чаще, если кромка ножа быстро притупляется в тяжелых условиях эксплуатации или при наличии песка.

Обработайте напильником верхнюю сторону ножа, чтобы сохранить исходный угол заточки (Рисунок 26A) и внутренний радиус режущей кромки (Рисунок 26B). Балансировка ножа не нарушается при удалении одинакового количества материала с обеих режущих кромок.

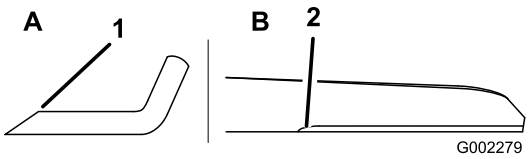

g002279

Рисунок 26

1. Заточите нож только под этим углом.
2. Сохраните исходный радиус здесь.

Балансировка ножа

1. Проверьте балансировку ножа, поместив центральное отверстие в ноже поверх гвоздя или стержня отвертки, зажатых горизонтально в тисках (Рисунок 27).

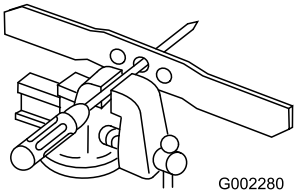

g002280

Рисунок 27

Примечание: Вы также сможете проверить балансировку с помощью балансировочного устройства для ножей промышленного изготовления.

2. Если какой-либо конец ножа поворачивается вниз, обработайте его напильником (не режущую кромку и не конец рядом с режущей кромкой) так, чтобы ни один из концов не отклонялся вниз.

Установка ножа

1. Установите острый сбалансированный нож компании Toro, акселератор, стопорную шайбу и болт ножа. При правильной установке широкая часть ножа обращена к верхней части корпуса газонокосилки.

   Примечание: Затяните болт ножа с моментом 82 Н·м.

   ⚠ ПРЕДУПРЕЖДЕНИЕ

   Работа на машине без установленного на штатное место акселератора может привести к изгибу, деформации или поломке ножа, что может стать причиной серьезного травмирования или гибели оператора, а также находящихся поблизости людей.

   Запрещается эксплуатировать машину без установленного на месте акселератора.

2. Верните машину в рабочее положение.

Очистка колес

Интервал обслуживания: Через каждые 40 часов

1. Снимите задние колеса и удалите все загрязнения из зоны колес – зубчатых передач.

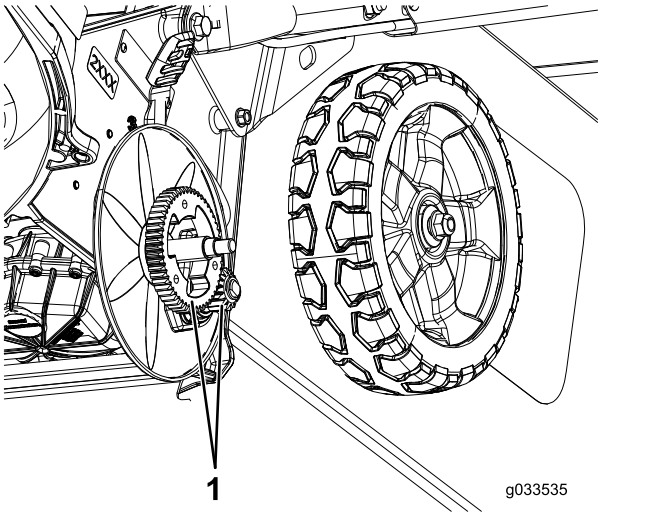

g033535

Рисунок 28

1. Зубчатые передачи

2. После очистки нанесите небольшое количество противозадирного состава на зубчатые передачи.

Примечание: Если вы эксплуатируете машину в экстремальных условиях, более частая очистка колес, чем рекомендуемый интервал, увеличит срок службы зубчатых передач.

Примечание: Для предотвращения повреждения уплотнений подшипников не подавайте струю воды под высоким давлением на подшипники.

Подготовка аккумуляторной батареи к утилизации

Внимание: **После снятия закройте клеммы аккумуляторной батареи клейкой лентой, используемой в тяжелых условиях.**
Не пытайтесь разрушить, разобрать аккумуляторную батарею или снять какие-либо ее компоненты.

Свяжитесь с местным органом управления или официальным дистрибьютором компании Toro для получения дополнительной информации о том, как утилизировать аккумулятор с соблюдением требований.

Хранение

Чтобы подготовить машину к межсезонному хранению, выполните рекомендуемые процедуры технического обслуживания; см. раздел Техническое обслуживание (страница 25).

Прежде чем приступать к регулировке, техническому обслуживанию, очистке или размещению машины на хранение, обязательно выключите машину, дождитесь остановки всех движущихся частей и дайте машине остыть.

Храните газонокосилку в прохладном, чистом и сухом месте. Для сохранения чистоты и защиты машины накройте ее.

Внимание: **Храните машину, аккумуляторную батарею и зарядное устройство только при температурах, находящихся в допустимом диапазоне; см. раздел Технические характеристики (страница 15).**

Внимание: **Если вы храните аккумуляторную батарею в течение межсезонного периода, зарядите ее до тех пор, пока на аккумуляторе не загорятся зеленым цветом 2 или 3 светодиодных индикатора. Не храните полностью заряженный или полностью разряженный аккумулятор. Когда вы будете готовы снова использовать машину, зарядите аккумуляторную батарею, пока левый индикатор на зарядном устройстве не загорится зеленым светом или все 4 светодиодных индикатора на аккумуляторе не загорятся зеленым цветом.**

1. Отключите машину от источника питания (т.е. снимите аккумуляторную батарею) и проверьте на наличие повреждений после использования.
2. Не храните машину с установленной аккумуляторной батареей.
3. Храните машину, аккумуляторную батарею и зарядное устройство аккумулятора в закрытом чистом сухом месте с хорошей вентиляцией, недоступном для детей.
4. Храните машину, аккумуляторную батарею и зарядное устройство аккумулятора вдали от агрессивных агентов, таких как садовые химикаты и соли для защиты от обледенения.
5. Во избежание риска серьезных травм персонала не храните аккумуляторную батарею вне помещения или в автомобилях.
6. Удалите скошенную траву, грязь и копоть с наружных частей двигателя, кожуха и верхней части корпуса газонокосилки.
7. Очистите пространство под машиной, см. Очистка пространства под машиной (страница 23).
8. Проверьте состояние ножа, см. раздел Осмотр ножа (страница 26).
9. Проверьте состояние акселератора, см. раздел Осмотр акселератора (страница 27).
10. Затяните все гайки, болты и винты.
11. Подкрасьте покрытые ржавчиной поверхности или места отслоения лакокрасочного покрытия краской, которую можно приобрести у официального дилера по техническому обслуживанию.

Поиск и устранение неисправностей

Выполняйте только те действия, которые описаны в данной инструкции. Все дальнейшие проверки, техническое обслуживание и ремонтные работы должны выполняться официальным сервисным центром или специалистом с аналогичной квалификацией, если вам не удается решить проблему самостоятельно.

Проблема	Возможная причина	Корректирующие действия
Машина не работает или не работает непрерывно.	1. Аккумулятор не установлен полностью в машину.	1. Снимите и снова установите аккумулятор в машину, убедившись в том, что он полностью установлен и зафиксирован.
	2. Аккумуляторная батарея не заряжена.	2. Снимите аккумуляторную батарею с машины и зарядите ее.
	3. Аккумуляторная батарея повреждена.	3. Замените аккумуляторную батарею.
	4. Существует другая электрическая неисправность машины.	4. Обратитесь в сервисный центр официального дилера.
Машина не достигает полной мощности.	1. Зарядная емкость аккумуляторной батареи слишком низкая.	1. Снимите аккумуляторную батарею с машины и полностью зарядите ее.
	2. На днище газонокосилки скопились обрезки травы и мусор.	2. Очистите днище корпуса машины.
Машина или двигатель производят чрезмерную вибрацию или шум.	1. Изогнут нож или нарушена его балансировка.	1. Отбалансируйте нож. Если нож изогнут, замените его.
	2. Ослаблены гайки крепления ножа.	2. Затяните гайки крепления ножа.
	3. На днище газонокосилки скопились обрезки травы и мусор.	3. Очистите днище корпуса машины.
	4. Ослаблены болты крепления электродвигателя.	4. Затяните болты крепления электродвигателя.
Неравномерность скашивания.	1. Все 4 колеса находятся на разной высоте.	1. Установите все 4 колеса на одну высоту.
	2. Затупился нож.	2. Заточите и отбалансируйте нож.
	3. Вы проходите один и тот же участок.	3. Измените порядок скашивания.
	4. На днище газонокосилки скопились обрезки травы и мусор.	4. Очистите днище корпуса машины.
Желоб для выброса засоряется.	1. Рычаг дроссельной заслонки не находится в положении FAST (БЫСТРО).	1. Переведите рычаг дроссельной заслонки в положение FAST (БЫСТРО).
	2. Установлена недостаточная высота скашивания.	2. Отрегулируйте высоту скашивания.
	3. Вы косите слишком быстро.	3. Снизьте скорость.
	4. Трава влажная.	4. Дождитесь высыхания травы.
	5. На днище газонокосилки скопились обрезки травы и мусор.	5. Очистите днище корпуса машины.
Не работает самоходный привод машины.	1. Нарушена регулировка троса самоходного привода, или трос поврежден.	1. Отрегулируйте трос самоходного привода При необходимости замените трос.
	2. Под крышкой ремня скопился мусор.	2. Удалите мусор из-под крышки ремня.
Аккумуляторная батарея быстро теряет заряд.	1. Аккумуляторная батарея находится выше или ниже допустимого диапазона температур.	1. Переместите аккумуляторную батарею в сухое место с температурой от 5 °C до 40 °C.
	2. Машина перегружена.	2. Производите работу с более медленной скоростью шага.

Проблема	Возможная причина	Корректирующие действия
Зарядное устройство аккумулятора не работает.	1. Зарядное устройство аккумулятора находится выше или ниже допустимого диапазона температур.	1. Отсоедините зарядное устройство аккумулятора и переместите его в сухое место с температурой от 5 °C до 40 °C.
	2. В розетке, к которой подключено зарядное устройство аккумулятора, нет напряжения питания.	2. Свяжитесь с лицензированным электриком, чтобы он отремонтировал розетку.
Светодиодный индикатор на зарядном устройстве аккумулятора горит красным светом.	1. Зарядное устройство аккумулятора и/или аккумуляторная батарея находятся выше или ниже допустимого диапазона температур.	1. Отсоедините зарядное устройство аккумулятора и переместите его и аккумуляторную батарею в сухое место с температурой от 5 °C до 40 °C.
Светодиодный индикатор на зарядном устройстве аккумулятора мигает красным светом.	1. Ошибка обмена данными между аккумуляторной батареей и зарядным устройством.	1. Снимите аккумуляторную батарею с зарядного устройства аккумулятора, отключите зарядное устройство от розетки и подождите 10 секунд. Снова вставьте зарядное устройство аккумулятора в розетку и поместите аккумуляторную батарею на зарядное устройство аккумулятора. Если светодиодный индикатор на зарядном устройстве аккумулятора по-прежнему мигает красным светом, повторите эти действия еще раз. Если светодиодный индикатор на зарядном устройстве аккумулятора по-прежнему мигает красным светом после 2 попыток, утилизируйте аккумуляторную батарею надлежащим образом на предприятии по утилизации и переработке аккумуляторов.
	2. Аккумуляторная батарея слабая.	2. Обратитесь в сервисный центр официального дилера, если аккумулятор находится на гарантии, или утилизируйте аккумуляторную батарею надлежащим образом на предприятии по утилизации и переработке аккумуляторов.

Уведомление о конфиденциальности Европейского агентства по защите окружающей среды (EEA) / Великобритании

Использование ваших персональных данных компанией Toro

Компания The Toro Company («Toro») обеспечивает конфиденциальность ваших данных. Когда вы приобретаете наши изделия, мы можем собирать о вас некоторую личную информацию напрямую или через ваше местное представительство или дилера компании Toro. Компания Toro использует эту информацию, чтобы выполнять свои контрактные обязательства, такие как регистрация вашей гарантии, обработка вашей гарантийной претензии или для связи с вами в случае отзыва продукции, а также для других законных целей ведения деятельности, например, для оценки удовлетворенности клиентов, улучшения наших изделий или предоставления вам информации, которая может быть вам интересна. Компания Toro может предоставлять вашу информацию своим дочерним компаниям, филиалам, дилерам или другим деловым партнерам в связи с указанными видами деятельности. Мы также можем раскрывать персональные данные, когда это требуется согласно законодательству или в связи с продажей, приобретением или слиянием компании. Мы никогда не будем продавать ваши персональные данные каким-либо другим компаниям для целей маркетинга.

Хранение ваших персональных данных

Компания Toro хранит ваши персональные данные до тех пор, пока они являются актуальными в связи с вышеуказанными целями и в соответствии с требованиями законодательства. Для получения дополнительной информации по применяемым срокам хранения данных свяжитесь с нами по электронной почте legal@toro.com.

Обязательство компании Toro по обеспечению безопасности

Ваши персональные данные могут быть обработаны в США или другой стране, в которой могут действовать менее строгие законы о защите информации, чем в стране вашего проживания. Когда мы передаем ваши данные за пределы страны вашего проживания, мы предпринимаем требуемые согласно закону действия, чтобы убедиться, что приняты надлежащие меры защиты ваших данных и соблюдается конфиденциальность при обращении с ними.

Доступ и исправление

Вы имеете право на исправление или просмотр ваших персональных данных, можете возражать против обработки ваших данных или ограничивать их обработку. Чтобы сделать это, свяжитесь с нами по электронной почте legal@toro.com. Если у вас есть опасения относительно того, каким образом компания Toro обращается с вашей информацией, мы рекомендуем обратиться с соответствующими вопросами непосредственно к нам. Просим обратить внимание, что резиденты европейских стран имеют право подавать жалобу в Агентство по защите персональных данных.