Form No. 3443-323 Rev C

TORO®

Count on it.

Kezelői kézikönyv

53 cm-es, nagy teherbírású, 60 V-os Recycler® mulcsozó/hátsó gyűjtőtartályos fűnyíró

Modellsz. 22275—Sorszám 400000000 és ettől felfelé

Modellsz. 22275T—Sorszám 400000000 és ettől felfelé

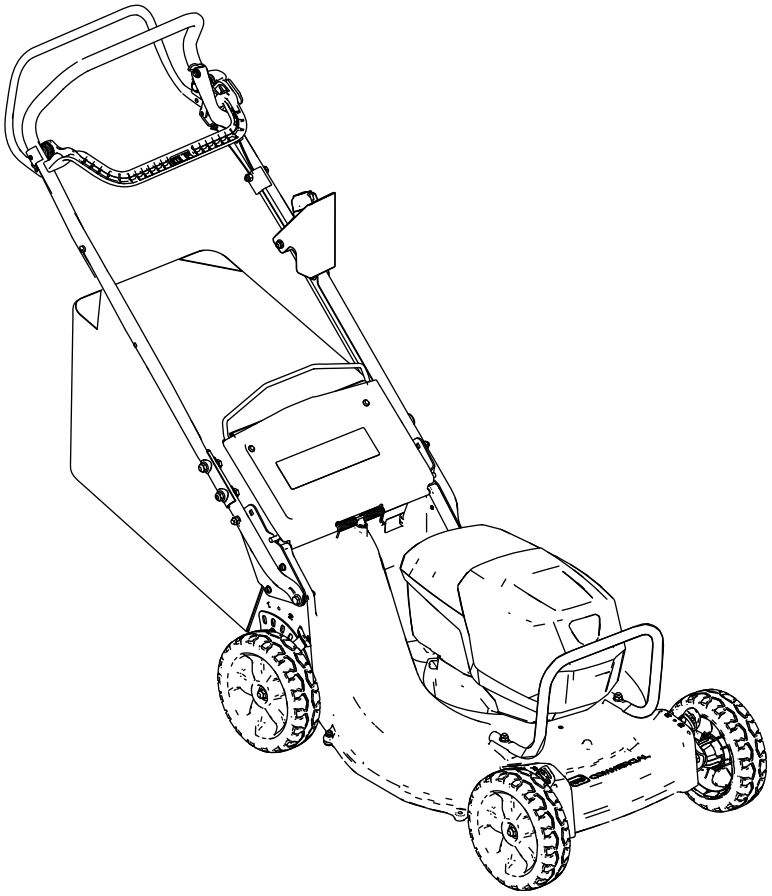

Regisztráljon a következő címen: www.Toro.com.
Az eredeti dokumentum fordítása (HU)

CE

3443-323

A termék megfelel minden vonatkozó európai irányelvnek; a részletekért kérjük, olvassa el a különálló termékspecifikus megfelelőségi nyilatkozatot (DOC).

Bevezetés

Ez a forgókéses, tolókaros fűnyíró lakóingatlanok tulajdonosai és bérmunkában dolgozó szakemberek számára készült. Elsődlegesen lakó- és kereskedelmi ingatlanok jól karbantartott pázsitjának nyírására készült. A gép 81875 (a 22275 típus tartozéka), 81825, 81850 vagy 81860 típusú lítiumion-akkumulátorral működik. Ezeket az akkumulátorokat kizárólag a 81805 (a 22275 típus tartozéka) vagy a 81802 típusú akkumulátortöltővel szabad tölteni. A termékek nem rendeltetésszerű használata veszélyezteti az Ön és a közelben állók biztonságát.

A 22275T típushoz nem tartozik akkumulátor vagy töltő.

A www.Toro.com weboldalon további információk is találhatók, például munkavédelmi tippek, oktatóanyagok, tartozékokról szóló információk, segítség márkakereskedés kereséséhez, valamint termékregisztráció is végezhető itt.

Ha szervizre, eredeti gyártói alkatrészekre vagy további információkra van szüksége, forduljon hivatalos márkaszervizhez vagy a gyártó ügyfélszolgálatához, és tartsa kéznél terméke típus- és sorozatszámát. Az Ábra 1 jelzi a típus- és sorozatszám helyét a terméken. Írja a számokat a megfelelő helyre.

Fontos: **Mobileszköze segítségével a sorozatszámot tartalmazó címkén található QR-kódot (ha van) beolvasva elérheti a garanciális, az alkatrészekre vonatkozó és más termékinformációkat.**

g226623

Ábra 1

1. Típus- és sorozatszámcímke helye

Modellsz. _____

Sorszám _____

A kézikönyv feltünteti a lehetséges veszélyeket, és a (Ábra 2) biztonsági figyelmeztető jelzéssel azonosított biztonsági üzeneteket tartalmaz. Ez a jelzés olyan veszélyre hívja fel a figyelmet, amely súlyos sérülést vagy halált okozhat, amennyiben Ön nem követi az ajánlott óvintézkedéseket.

g000502

Ábra 2

Biztonsági figyelmeztető jelzések

Ez a kézikönyv 2 szót használ az információ kiemelésére. A **Fontos** speciális műszaki információra hívja fel a figyelmet, a **Megjegyzés** külön figyelemre érdemes általános információt hangsúlyoz.

© 2021—The Toro® Company
8111 Lyndale Avenue South
Bloomington, MN 55420

Lépjen velünk kapcsolatba az alábbi címen: www.Toro.com.
Nyomtatva az USA-ban.
Minden jog fenntartva

Tartalom

Biztonság 3
Biztonsági és tájékoztató címkék 6
Felszerelés 8
1 Az akkumulátortöltő (opcionális) felszerelése..... 8
2 A bovdenvédő leszerelése..... 9
3 A fogantyú alsó részének összeszerelése 10
4 A fogantyú felszerelése.....11
5 A bovdenvédő felszerelése.....11
6 A gyűjtőtartály összeszerelése..... 12
Termékáttekintés 13
Műszaki adatok 13
Működtetés előtt 14
Az akkumulátor beszerelése..... 14
A vágási magasság állítása 15
A fogantyú magasságának beállítása 16
Működtetés közben 17
A gép elindítása..... 17
A kaszálék mulcsozása 17
A kaszálék összegyűjtése..... 17
Az önjáró meghajtás üzemeltetése 19
A késsebesség beállítása 19
A gép leállítása 19
Az akkumulátor eltávolítása a gépből..... 19
Üzemeltetési tanácsok 20
Működtetés után 20
Az akkumulátor töltése 20
A gép aljának kitisztítása 21
Karbantartás 22
Ajánlott karbantartási ütemterv(ek) 22
Az önjáró meghajtás beállítása 22
A kés karbantartása..... 23
A kerekek megtisztítása..... 24
Az akkumulátor előkészítése újrahasznosításra 25
Tárolás 25
Hibakeresés és elhárítás 26

Biztonság

FONTOS BIZTONSÁGI UTASÍTÁSOK

FIGYELMEZTETÉS – Elektromos berendezés használata során a tűz, áramütés vagy sérülés kockázatának csökkentése érdekében mindig be kell tartani az alapvető biztonsági óvintézkedéseket, ideértve az alábbiakat:

I. Képzés

1. A gép kezelője felelős minden, más személyeket érő balesetért vagy a tulajdonukat érő kárért.
2. Ne engedjen gyermekeket dolgozni vagy játszani a géppel, az akkumulátorral vagy az akkumulátortöltővel; a kezelő életkorát helyi szabályozás korlátozhatja.
3. Ne engedje, hogy gyermekek vagy oktatásban nem részesült személyek üzemeltessék vagy szervizeljék a gépet. Csak olyan személyek dolgozhatnak vele, akik felelősek, képzettek, ismerik az utasításokat és fizikailag is képesek működtetni vagy szervizelni a gépet.
4. A gép, az akkumulátor és az akkumulátortöltő használatának megkezdése előtt olvassa el az összes utasítást és az adott terméken található figyelmeztető jelzéseket.
5. Ismerkedjen meg a gép, az akkumulátor és az akkumulátortöltő kezelőszerveivel és megfelelő használatával.

II. Előkészületek

1. Tartsa távol a közelben tartózkodókat, különösen a gyerekeket és kisállatokat a működtetési területtől.
2. Ne használja a gépet, ha a védőburkolatok és védőelemek, például terelőlemezek vagy a fűgyűjtő nincsenek a helyükön és nem működnek megfelelően.
3. Vizsgálja át a területet, ahol a gépet használni fogja, és távolítson el onnan minden olyan tárgyat, amely zavarhatja a munkát, vagy amelyet a gép kidobhat.
4. Használat előtt ellenőrizze a gépet, hogy a kés, a késcsavar és a vágóegység nem kopott vagy sérült-e. A sérült vagy olvashatatlan címkéket cserélje le.
5. Csak a Toro által jóváhagyott akkumulátort használjon. Más kiegészítők és tartozékok használata növelheti a baleset- és tűzveszélyt.
6. Az akkumulátortöltő nem 100–240 V feszültségű tápaljzatba csatlakoztatva tüzet vagy áramütést okozhat. Ne csatlakoztassa az akkumulátortöltőt

100–240 V-tól eltérő feszültségű tápaljzatba. Nem összeillő csatlakozók esetén használjon a tápkimenet kialakításának megfelelő adaptert, ha szükséges.

7. Ne használjon sérült vagy módosított akkumulátort vagy akkumulátortöltőt, mert az váratlan módon tüzet, robbanást vagy személyi sérülést okozhat.
8. Ha az akkumulátortöltő tápkábele megsérült, cseréltesse ki hivatalos márkakereskedővel.
9. Ne használjon elemeket, mert azok nem tölthetők.
10. Az akkumulátort csak a Toro által jóváhagyott akkumulátortöltővel töltse. Egy adott típusú akkumulátor töltésére való töltő más típusú akkumulátorral használva tűzveszélyt okozhat.
11. Az akkumulátor töltését csak jól szellőző helyen végezze.
12. Ne tegye ki az akkumulátort vagy az akkumulátortöltőt tűznek vagy 68 °C-nál magasabb hőmérsékletnek.
13. Tartsa be a töltéssel kapcsolatos összes utasítást, és ne töltse az akkumulátort az utasításban megadott hőmérséklet-tartományon kívül. Ellenkező esetben az akkumulátor károsodhat és megnövekedhet a tűzveszély.
14. Öltözzön megfelelően – viseljen megfelelő öltözéket, beleértve a védőszemüveget, a hosszú szárú nadrágot, a megfelelő, csúszásgátló lábbelit (ne legyen mezítláb vagy szandálban), a kesztyűt és a hallásvédelmi eszközt is. Ha hosszú a haja, hátul kösse össze, és ne viseljen a laza ruházatot vagy ékszereket, mert beakadhatnak a mozgó alkatrészekbe. Poros körülmények között viseljen porvédő maszkot.

III. Működtetés

1. A mozgó kés érintése súlyos sérülést okozhat. Tartsa távol kezét és lábát a vágóterülettől és gép összes mozgó alkatrészétől. Maradjon távol a kidobónyílásoktól.
2. A gép nem rendeltetésszerű használata veszélyezteti az Ön és a közelben állók biztonságát.
3. A gép indítása előtt kapcsolja ki az önjáró meghajtást (ha van).
4. A motor elindításakor ne billentse meg a gépet.
5. Előzze meg a véletlen beindítást – távolítsa el az elektromos indítógombot a kapcsolóból, mielőtt csatlakoztatja az akkumulátort vagy valamilyen műveletet végez a gépen.
6. A gép használatát teljes odafigyeléssel végezze. Ne bonyolódjon olyan tevékenységbe, amely elvonhatja a figyelmét, különben személyi sérülés vagy anyagi kár lehet a következmény.
7. Amikor elengedi a késvezérlő rudat, mind a motornak, mind a késnek 3 másodpercen belül le kell állnia. Ha nem így történik, azonnal hagyja abba a gép használatát, és lépjen kapcsolatba egy hivatalos márkaszervizzel.
8. Állítsa le a gépet, távolítsa el az elektromos indítógombot, vegye ki a gépből az akkumulátort és várja meg, amíg minden mozgó alkatrész megáll, mielőtt a gép beállításába, szervizelésébe, tisztításába kezd vagy eltárolja azt.
9. Távolítsa el a gépből az akkumulátort és az elektromos indítógombot, mielőtt őrizetlenül hagyja vagy tartozékot cserélne rajta.
10. Ne erőltesse a gépet – hagyja, hogy a gép azzal a sebességgel végezze a dolgát (jobban és biztonságosabban), amelyre tervezték.
11. Legyen mindig résen – a gép működtetésekor figyeljen arra, amit csinál, és használja a józan eszét. Ne használja a gépet betegen, fáradtan, illetve alkohol vagy gyógyszer hatása alatt.
12. A gépet csak megfelelő időjárási és jó látási körülmények között használja. Ne használja a gépet, ha villámcsapás lehetősége áll fenn.
13. Legyen rendkívül óvatos tolatás közben és akkor, amikor maga felé húzza a gépet.
14. Álljon mindig kellően stabilan és ügyeljen az egyensúlyára, különösen lejtőkön. A lejtőkön mindig keresztirányban dolgozzon; soha ne felfelé és lefelé. Legyen rendkívül óvatos a lejtőkön történő irányváltás közben. Ne végezzen fűnyírást túl meredek lejtőkön. A géppel sétálva, soha ne futva dolgozzon.
15. Ne irányítsa senki felé a kidobott anyagot. Kerülje az anyag falra vagy akadályra való kidobását; az visszaverődhet a kezelő felé. Állítsa le a kés(eke)t, amikor kavicsos felületet keresztez.
16. Ügyeljen a lyukakra, a keréknyomokra, a zökkenőkre, a kövekre és az egyéb rejtett tárgyakra. Egyenetlen terepen elveszítheti az egyensúlyát.
17. A nedves fű vagy levelek súlyos sérülést okozhatnak, ha rajtuk megcsúszva hozzáér a késhez. Kerülje a fűnyírást nedves füvön és esőben.
18. Ha a gép nekiütközött valaminek és rezgésbe kezd, azonnal állítsa le, távolítsa el az elektromos indítógombot, vegye ki az akkumulátort és várja meg, amíg minden mozgó alkatrész megáll, mielőtt a gép sérülésének

vizsgálatába kezd. Az üzemeltetés folytatása előtt végezze el a szükséges javításokat.

19. Állítsa le a gépet és távolítsa el az elektromos indítógombját, mielőtt felrakodja a gépet szállításhoz.

20. Nem megfelelő használati körülmények között az akkumulátor folyadékot bocsáthat ki; kerülje az ezzel való érintkezést. Ha véletlenül érintkezne a folyadékkal, öblítse le bő vízzel. Ha a folyadék a szemébe kerülne, forduljon orvoshoz. Az akkumulátorból származó folyadék irritációt vagy égési sérülést okozhat.

IV. Karbantartás és tárolás

1. Állítsa le a gépet, távolítsa el az elektromos indítógombot, vegye ki a gépből az akkumulátort és várja meg, amíg minden mozgó alkatrész megáll, mielőtt a gép beállításába, szervizelésébe, tisztításába kezd vagy eltárolja azt.

2. Ne kísérelje meg a gép javítását az utasításban jelzett műveleteken túl. Végeztesse a gép szervizelését hivatalos márkaszervizben, azonos cserealkatrészekkel.

3. A gép karbantartása során viseljen védőkesztyűt és védőszemüveget.

4. Az életlen kést fenje meg mindkét végén, hogy egyensúlyban maradjon. Tisztítsa meg a kést, és ellenőrizze az egyensúlyát.

5. A meggörbült, kopott vagy repedt kést cserélje le. A kiegyensúlyozatlan kés rezgést okozhat, ami károsíthatja a motort vagy személyi sérülést okozhat.

6. A szervizelése során ügyeljen arra, hogy a kés kikapcsolt meghajtás esetén is megmozdulhat.

7. Ellenőrizze rendszeresen a gyűjtőtartályt elhasználódás vagy kopás szempontjából, szükség esetén cserélje le eredeti Toro [csere-] tartályra.

8. A legjobb teljesítmény érdekében csak eredeti Toro-cserealkatrészt és -tartozékot használjon. A másféle cserealkatrészek és tartozékok használata veszélyes lehet, emellett ez a garanciát is érvényteleníti.

9. Tartsa karban a gépet – a legjobb teljesítmény és legnagyobb biztonság érdekében a vágóélek legyenek mindig tiszták és élesek. Tartsa a fogantyúkat szárazon, tisztán, olajtól és zsírtól mentesen. A védőelemek legyenek a helyükön üzemképesen. A vágóélek legyenek mindig élesek. Kizárólag azonos cserekéseket használjon.

10. Ellenőrizze a gép alkatrészeinek épségét – ha sérült védőelemet vagy egyéb alkatrészt talál, határozza meg, hogy működtethető-e még megfelelően a gép. Ellenőrizze, hogy vannak-e elállítódott és akadó mozgó alkatrészek, törött elemek, rögzítés és bármilyen egyéb körülmény, amely hatással lehet a gép működésére. Ha az utasítás másként nem jelzi, a sérült vagy hiányzó védőelemet javíttassa meg vagy pótoltassa hivatalos márkaszervizzel.

11. Ha az akkumulátort nem használja, tartsa távol fémtárgyaktól, például gemkapcsoktól, érméktől, kulcsoktól, szögektől és csavaroktól, amelyek rövidre zárhatják a kivezetéseit. A kivezetések rövidzárlata égési sérülést vagy tüzet okozhat.

12. Ellenőrizze rendszeresen a kést és a motort rögzítő csavarok meghúzott állapotát.

13. Ha nem használja a gépet, tárolja beltérben, biztonságos helyen úgy, hogy gyermekek ne férjenek hozzá.

14. VIGYÁZAT! – A helytelenül kezelt akkumulátor tűzveszélyt vagy vegyi égési sérülést okozhat. Ne szerelje szét az akkumulátort. Ne engedje, hogy az akkumulátor 68 °C fölé hevüljön, ne égesse el. Az akkumulátort csak eredeti Toro-akkumulátorra cserélje; a más típusú akkumulátor tüzet vagy robbanást okozhat. Ügyeljen arra, hogy gyermekek ne férjenek az akkumulátorhoz, és tartsa azt az eredeti csomagolásában a használatáig.

15. Ne dobja tűzbe az akkumulátort. Az akkumulátor felrobbanhat. Nézzen utána a helyi előírásoknak és eszerint végezze az akkumulátor újrahasznosítását.

ŐRIZZE MEG EZT AZ UTASÍTÁST

Biztonsági és tájékoztató címkék

A biztonsági címkék és utasítások a gépkezelő számára jól látható helyen, a potenciális veszélyforrás közelében találhatók. Cserélje ki vagy pótolja a megrongálódott vagy hiányzó címkét.

decal137-9490

137-9490

1. Olvassa el a *kezelői kézikönyvet*.
2. Újrahasznosítás
3. Lítiumionokat tartalmaz; ne dobja ki.
4. Tartsa távol nyílt lángtól.
5. Ne tegye ki esőnek.

decal144-3175

144-3175

1. Olvassa el a *kezelői kézikönyvet*.
2. A motor beindításához húzza a vezérlőkart a fogantyúhoz, és nyomja meg a gombot.
3. A motor leállításához engedje el a kart.

decal116-7583

116-7583

1. Figyelmeztetés – olvassa el a *kezelői kézikönyvet*. Ne működtesse a berendezést, ha nem kapott hozzá megfelelő képzést.
2. Repülő tárgyak okozta veszély – tartsa távol a közelben tartózkodó embereket.
3. Repülő tárgyak okozta veszély – ne működtesse a fűnyírót úgy, hogy nincs a helyén a hátsó kidobónyílás dugója vagy a gyűjtőtartály.
4. Kéz vagy láb el- és levágásának veszélye, fűnyírókés – ne érjen a mozgó alkatrészekhez; mindig legyen a helyén minden védőburkolat.
5. Figyelem – viseljen hallásvédő eszközt.
6. Kéz vagy láb el- és levágásának veszélye, fűnyírókés – ne használja emelkedőn és lejtőn haladva; ferde talajon haladjon oldalirányban; állítsa le a motort, mielőtt elhagyja a gépet; a fűnyírás megkezdése előtt szedjen fel minden hulladékot; nézzen hátra, amikor hátrafelé halad.

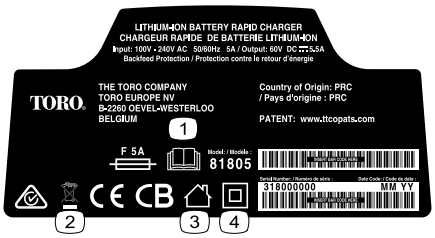

decal140-8472

140-8472

1. Olvassa el a *kezelői kézikönyvet*.
2. Ne dobja ki.
3. Házikerti
4. Kettős szigetelésű

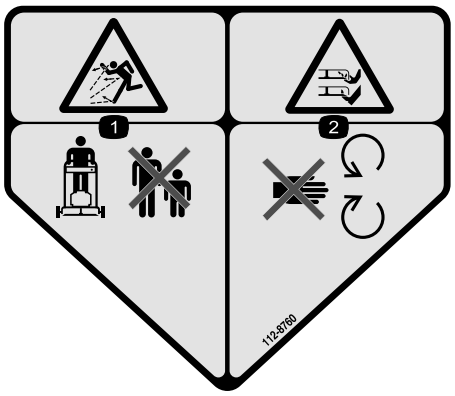

decal112-8760

112-8760

1. Repülő tárgyak okozta veszély – tartsa távol a közelben tartózkodó embereket.
2. Kéz vagy láb el- és levágásának veszélye, fűnyírókés – maradjon távol a mozgó alkatrészektől.

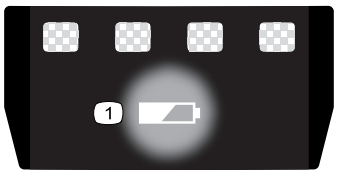

decal137-9461

137-9461

1. Akkumulátortöltöttség

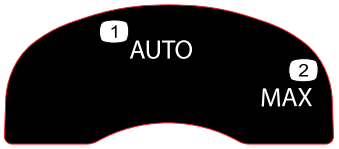

decal134-4691

134-4691

1. Automatikus sebesség
2. Maximális sebesség

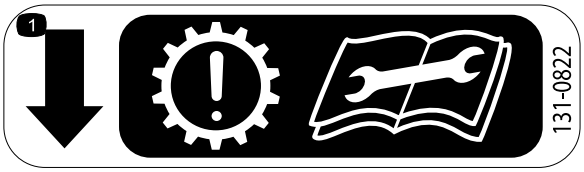

decal131-0822

131-0822

1. Önjáró meghajtás – Figyelem, a túl feszes ékszíj az erőátviteli rendszer idő előtti kopásához vezethet; olvassa el a *kezelői kézikönyvet*, mielőtt szervizelésbe vagy karbantartásba kezd.

Felszerelés

Mellékelt alkatrészek

Használja az alábbi táblázatot, hogy megállapítsa, valamennyi alkatrész leszállításra került-e.

Eljárás	Megnevezés	Mennyiség	Alkalmazás
1	Rögzítőelemek (nem tartozék)	2	Szerelje fel az akkumulátortöltőt (opcionális).
2	Nincs szükség alkatrészre	–	Szerelje le a bovdenvédőt.
3	Fogantyú felső része Fogantyú alsó része Csavar (5/16 × 1¾") Peremes rögzítőanya (5/16") Ívelt alátét	1 2 4 4 8	Szerelje össze a fogantyú alsó részét.
4	Nincs szükség alkatrészre	–	Szerelje fel a fogantyút.
5	Nincs szükség alkatrészre	–	Szerelje fel a bovdenvédőt.
6	Nincs szükség alkatrészre	–	Szerelje össze a gyűjtőtartályt.

Fontos: **Távolítsa el és dobja ki a motort burkoló műanyag védőlemezt, valamint minden egyéb műanyag elemet és csomagolást a gépről.**

Fontos: **Az akkumulátor a megvásárlásakor nincs teljesen feltöltve. A gép első használata előtt lásd: Az akkumulátor töltése (oldal 20).**

1

Az akkumulátortöltő (opcionális) felszerelése

Ehhez az eljáráshoz szükséges alkatrészek:

2	Rögzítőelemek (nem tartozék)

Eljárás

Igény szerint szerelje fel az akkumulátortöltőt biztonságosan a falra a hátulján található fali rögzítőfuratok segítségével.

Szerelje fel beltérben (például garázsban vagy más száraz helyen), konnektor közelében és gyermekektől elzárva.

Az akkumulátortöltő felszerelésével kapcsolatban a Ábra 3 segítséget nyújthat.

Az akkumulátortöltő rögzítéséhez csúsztassa azt rá a megfelelően elhelyezett csavarokra (a csavar nem tartozék).

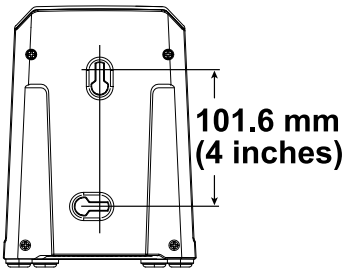

Ábra 3

2

A bovdenvédő leszerelése

Nincs szükség alkatrészre

Eljárás

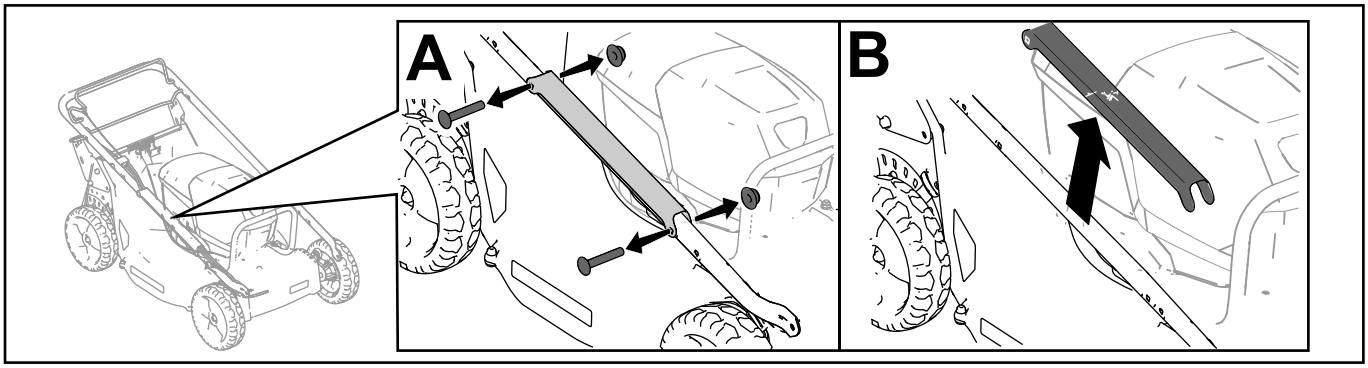

g328502

Ábra 4

3

A fogantyú alsó részének összeszerelése

Ehhez az eljáráshoz szükséges alkatrészek:

1	Fogantyú felső része
2	Fogantyú alsó része
4	Csavar (5/16 × 1¾")
4	Peremes rögzítőanya (5/16")
8	Ívelt alátét

Eljárás

Szerelje össze a fogantyú alsó részét, lásd Ábra 5.

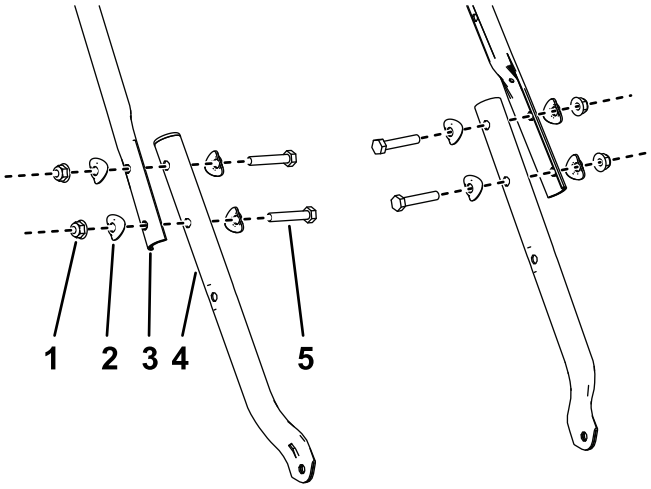

g340673

Ábra 5

1. Peremes rögzítőanya (5/16")
2. Ívelt alátét
3. Fogantyú felső része
4. Fogantyú alsó része
5. Csavar (5/16 × 1¾")

4

A fogantyú felszerelése

Nincs szükség alkatrészre

Eljárás

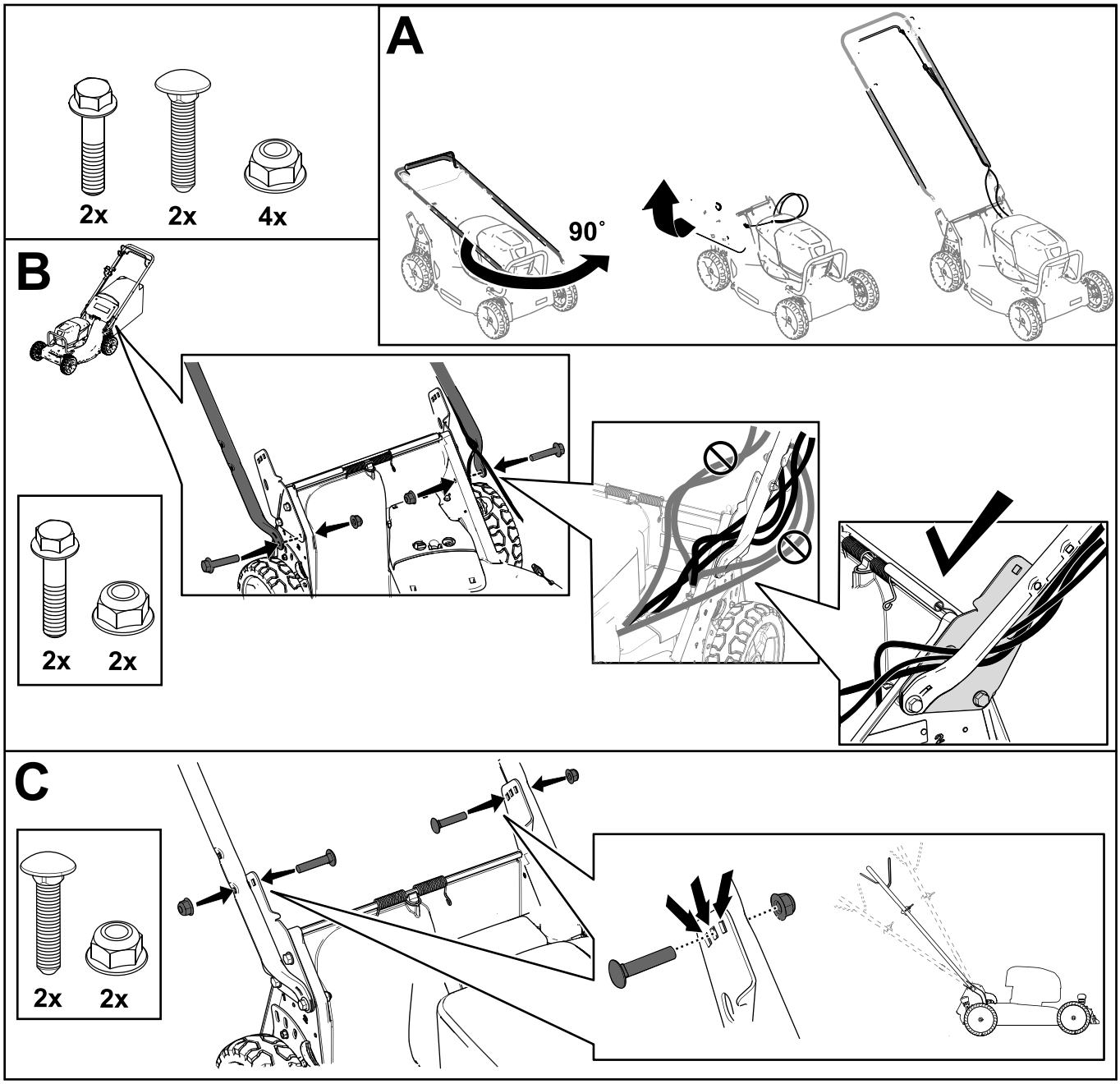

Ábra 6

5

A bovdenvédő felszerelése

Nincs szükség alkatrészre

Eljárás

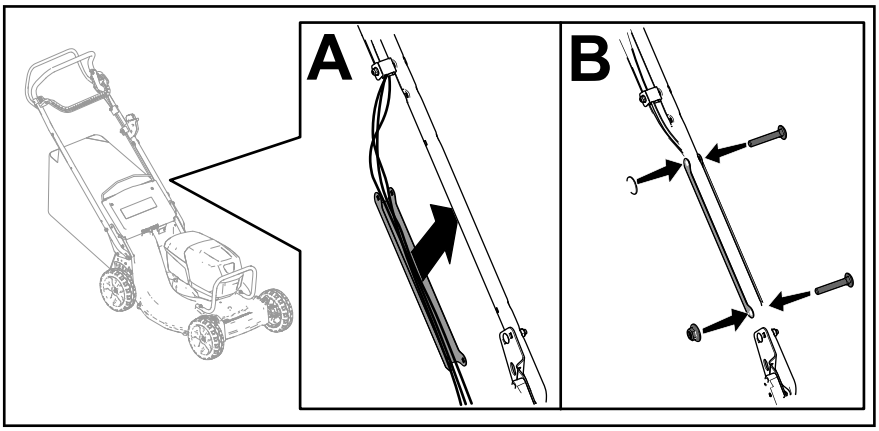

g350108

Ábra 7

6

A gyűjtőtartály összeszerelése

Nincs szükség alkatrészre

Eljárás

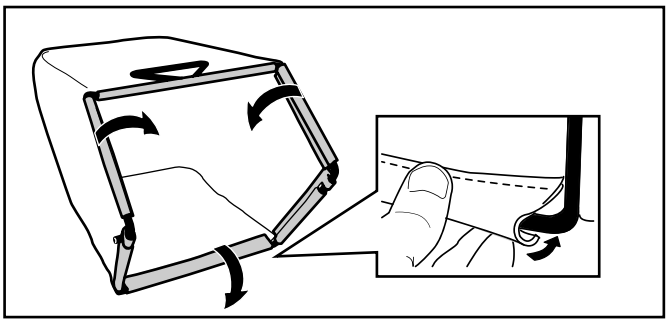

g238450

Ábra 8

Termékáttekintés

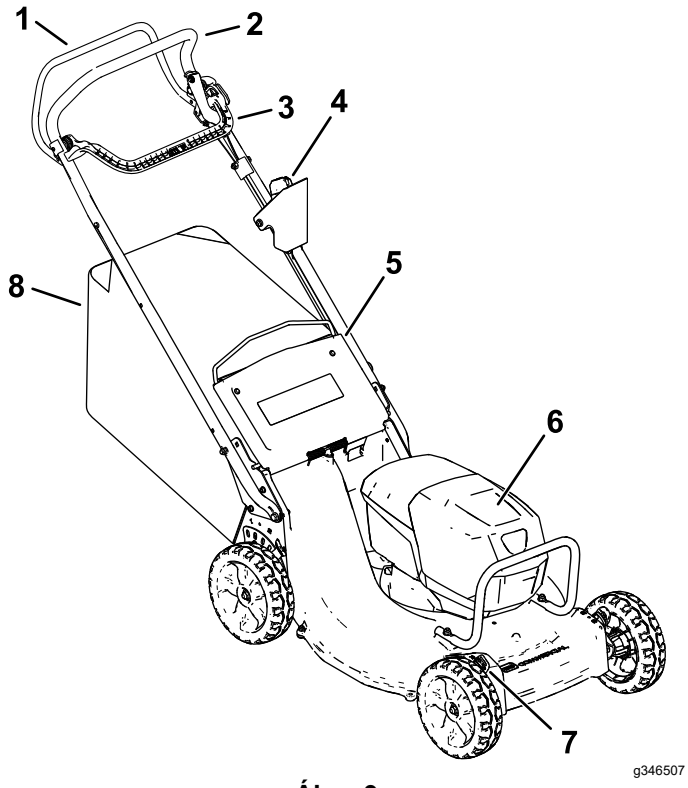

Ábra 9

1. Az önjáró meghajtás rúdja
2. Fogantyú
3. Késvezérlő rúd
4. Elektromos indítógomb
5. Hátsó terelőlemez
6. Akkumulátorrekesz
7. Vágásmagasság-állító kar (4)
8. Gyűjtőtartály

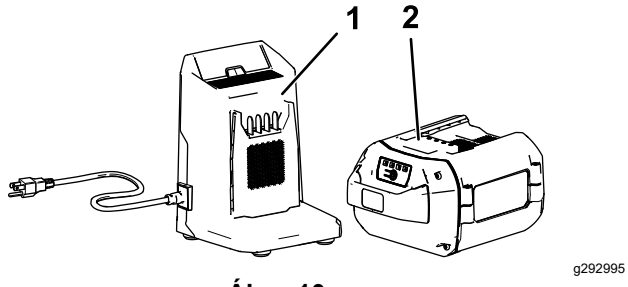

Ábra 10

1. 81805 típusú akkumulátortöltő (a 22275 típus tartozéka)
2. 81875 típusú akkumulátor (a 22275 típus tartozéka)

Műszaki adatok

Megfelelő hőmérsékleti tartományok

Az akkumulátor töltéséhez/tárolásához	5 °C és 40 °C között*
Az akkumulátor használatához	–30 °C és 49 °C között*
A gép használatához	0 °C és 49 °C között*

* A töltési idő megnő, ha a töltés nem a jelzett tartományon belül zajlik.

Tárolja a gépet, az akkumulátort és az akkumulátortöltőt zárt, tiszta, száraz helyen.

Üzemeltetés

Működtetés előtt

Az akkumulátor beszerelése

Fontos: **Az akkumulátort csak a megfelelő hőmérsékleti tartományban használja; lásd: Műszaki adatok (oldal 13).**

1. Az akkumulátor szellőzőnyílásai legyenek mentesek a portól és egyéb szennyeződéstől.
2. Hajtsa fel az akkumulátorrekesz-fedelet (Ábra 11, A).
3. Az akkumulátoron kialakított bemélyedést a gépen látható nyelvvel összeigazítva csúsztassa az akkumulátort a rekeszébe rögzülésig (Ábra 11, B).
4. Csukja le az akkumulátorrekesz-fedelet (Ábra 11, C).

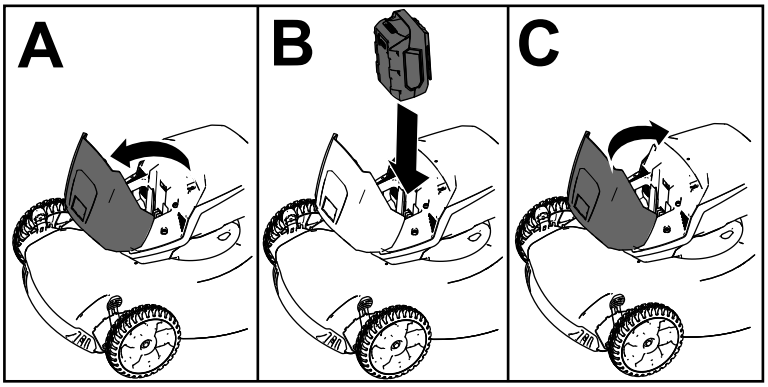

g303151

Ábra 11

A vágási magasság állítása

⚠ FIGYELMEZTETÉS

A vágásmagasság-állító karok beállítása során a keze a mozgó késhez érhet, ami súlyos személyi sérüléssel járhat.

- **Állítsa le a motort, távolítsa el az elektromos indítógombot, és várja meg, amíg az összes mozgó alkatrész leáll, csak ezután állítson a vágásmagasságon.**
- **A vágásmagasság állítása közben ne nyúljon a nyíróasztal alá.**

Állítsa be a kívánt vágási magasságot. Állítsa be az összes kereket azonos vágásmagasságba (Ábra 12).

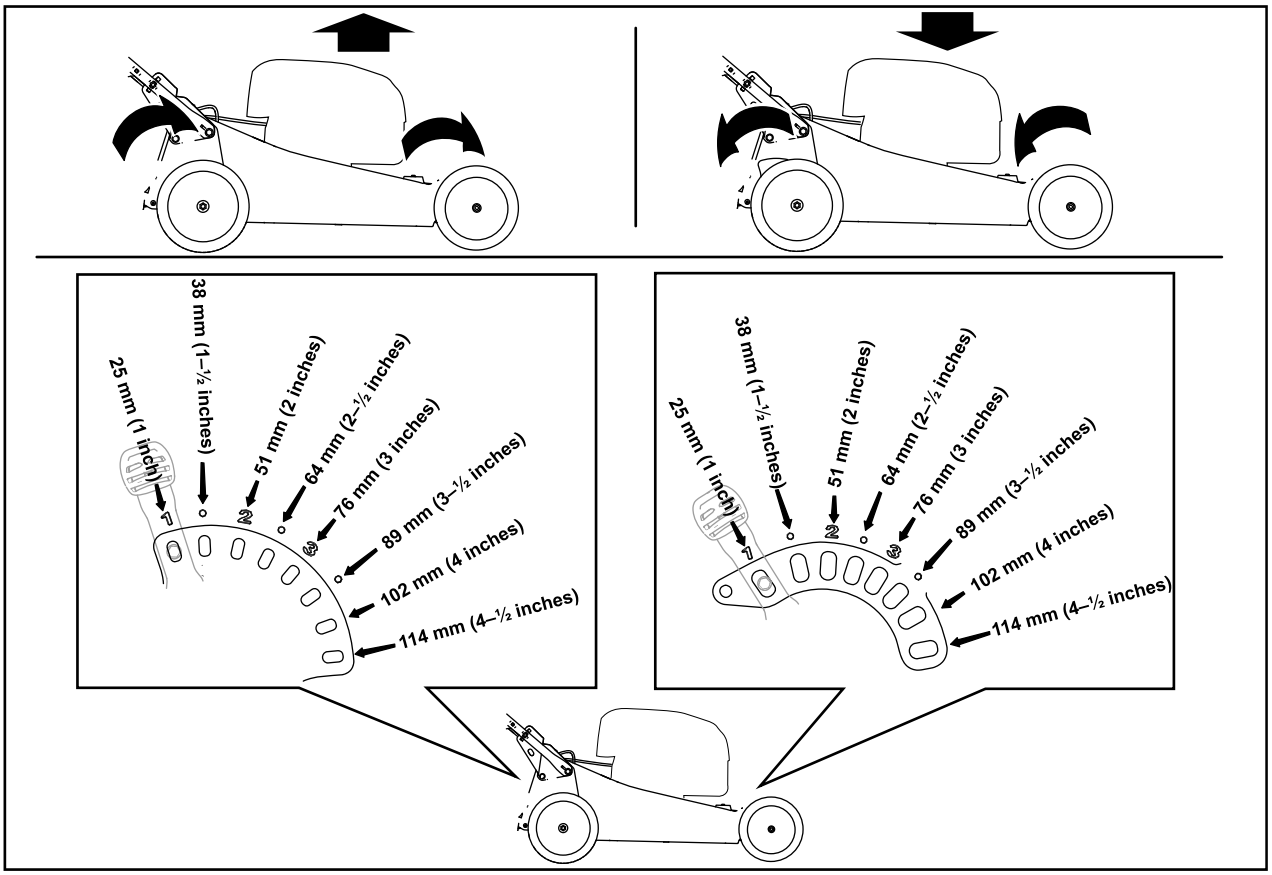

g303150

Ábra 12

A fogantyú magasságának beállítása

A fogantyú egy magasabb, egy közepes és egy alacsonyabb helyzetbe állítható, amelyik kényelmesebb a munkához (Ábra 13).

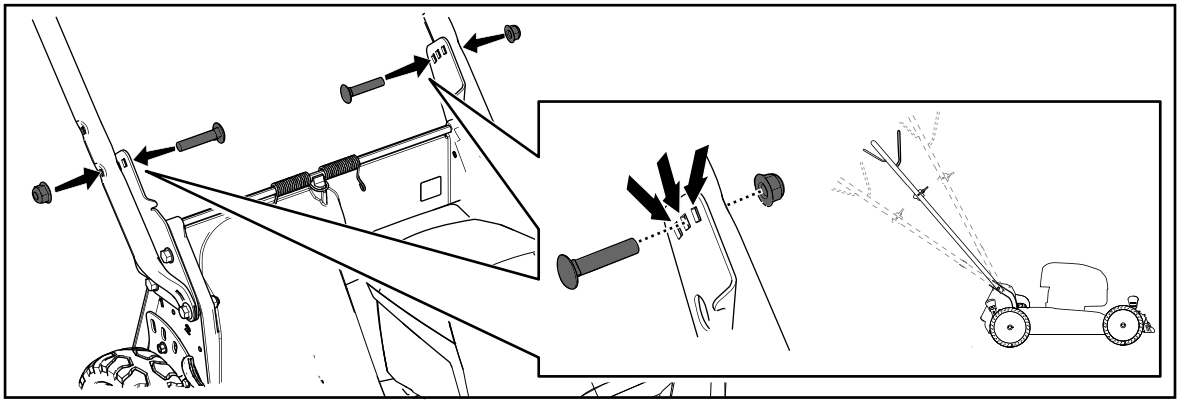

g331956

Ábra 13

1. Távolítsa el a fogantyú mindkét csavarját és a megfelelő anyákat.
2. Állítsa a fogantyút a kívánt magasságba.
3. Rögzítse a fogantyút a korábban eltávolított csavarokkal és a megfelelő anyákkal.

Működtetés közben

A gép elindítása

1. Ellenőrizze, hogy az akkumulátor be lett-e szerelve a gépbe; lásd: Az akkumulátor beszerelése (oldal 14).
2. Dugja be az elektromos indítógombot az indítókapcsolóba (Ábra 14, A).
3. Húzza neki a késvezérlő kart a fogantyúnak, és tartsa meg ebben a helyzetben (Ábra 14, B).
4. Nyomja meg az elektromos indítógombot és ne engedje el, amíg be nem indul a motor (Ábra 14, C).

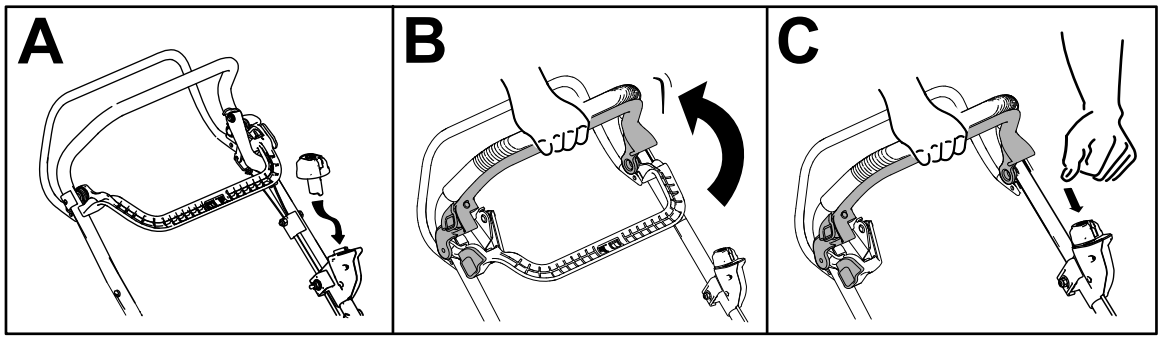

g331970

Ábra 14

A kaszálék mulcsozása

A gép gyárilag alkalmas mulcsozásra és a levélkaszálék visszadolgozására a gyepbe.

Ha a gyűjtőtartály a gépen van, a kaszálék mulcsozása előtt vegye le róla. Lásd: A gyűjtőtartály leszerelése (oldal 18).

A kaszálék összegyűjtése

Használja a gyűjtőtartályt, ha össze kívánja gyűjteni a fűkaszálékot és levélhulladékot a gyepről.

⚠ FIGYELMEZTETÉS

Az elhasználódott gyűjtőtartályból kisebb kövek és egyéb tárgyak repülhetnek ki a közelben tartózkodók felé, ami súlyos, akár végzetes személyi sérülést is okozhat.

Ellenőrizze rendszeresen a gyűjtőtartályt. Ha az sérült, szereljen fel új eredeti gyártói cseretartályt.

⚠ FIGYELMEZTETÉS

A kés éles; ha hozzáér, súlyosan megsérülhet.

Állítsa le a motort, és várja meg, míg leállnak a mozgó alkatrészek, mielőtt a gépet az üzemi helyzetből elmozdítaná.

A gyűjtőtartály felszerelése

1. Állítsa le a motort, és várja meg, míg leállnak a mozgó alkatrészek.
2. Hajtsa fel és tartsa meg így a hátsó terelőlemezt (Ábra 15, A).
3. Távolítsa el a hátsó kidobónyílás dugóját a hüvelykujjával benyomva a reteszét, majd kihúzva a gépből (Ábra 15, B és C).
4. Illessze be a gyűjtőtartály rúdfejeit a fogantyú tartórészén kialakított bemélyedésekbe, majd a gyűjtőtartályt előre-hátra billegtetve ellenőrizze, hogy a rúdfejek megfelelően beültek a bemélyedésekbe (Ábra 15, D).

5. Engedje le a hátsó terelőlemezt, hogy ráfeküdjön a gyűjtőtartályra.

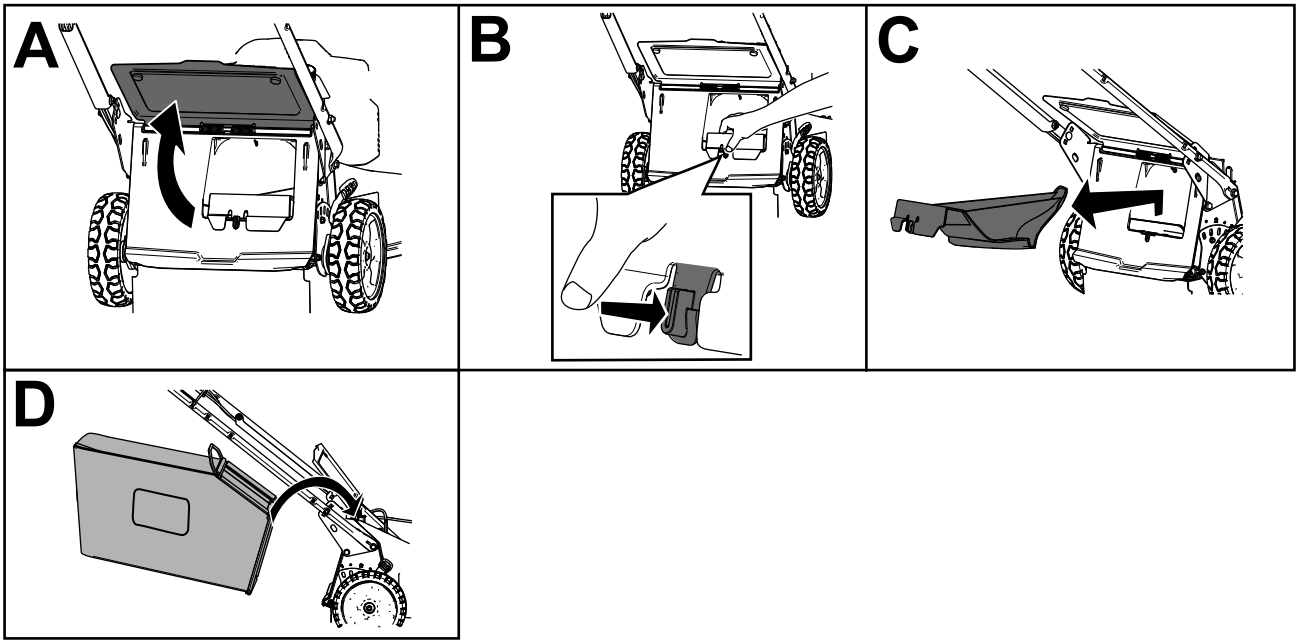

g303153

Ábra 15

A gyűjtőtartály leszerelése

⚠ VESZÉLY

A gép nyesedéket és más tárgyakat dobhat ki a nyíróasztal nyílásán át. A kirepülő tárgyak kellő energiával rendelkeznek ahhoz, hogy súlyos, akár végzetes személyi sérülést okozzanak a közelben állóknak.

- **Ha eltávolította a gyűjtőtartályt, ne indítsa be a motort, amíg a kidobónyílás dugóját be nem szerelte helyette.**
- **Ne hajtsa fel a hátsó terelőlemezt, amíg jár a motor.**

1. Állítsa le a motort, és várja meg, míg leállnak a mozgó alkatrészek.
2. Hajtsa fel a hátsó terelőlemezt.
3. Emelje ki a gyűjtőtartály rúdját a bemélyedésekből a fogantyú aljánál (Ábra 15, A).
4. Szerelje be a kidobónyílás dugóját (Ábra 15, B).
5. Hajtsa le a hátsó terelőlemezt (Ábra 15, C).

Az önjáró meghajtás üzemeltetése

Az önjáró meghajtás üzemeltetéséhez szorítsa hozzá az önjáró meghajtás rúdját a fogantyúhoz, és tartsa ott (Ábra 16).

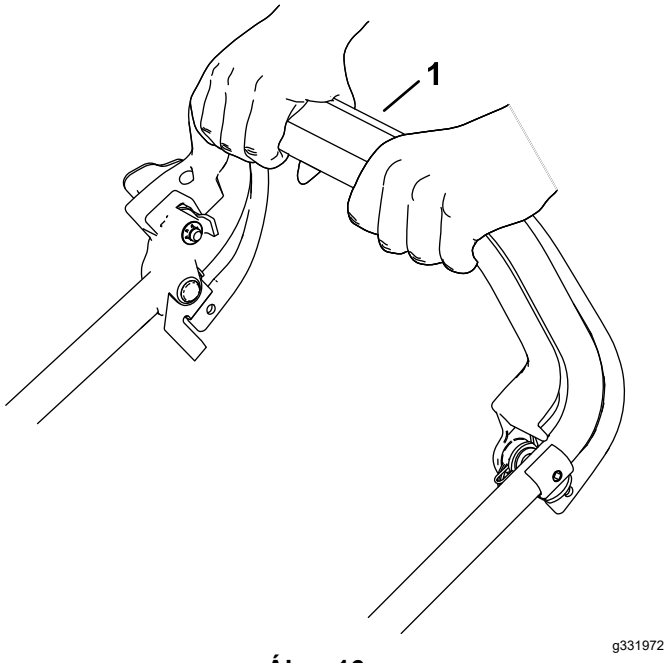

Ábra 16

1. Önjáró meghajtás rúdja

Az önjáró meghajtás oldásához engedje el az önjáró meghajtás rúdját.

Megjegyzés: A gép szabadonfutó tengelykapcsolókkal rendelkezik, amelyek megkönnyítik annak visszafelé húzását. A tengelykapcsolók oldásához legalább kb. 2,5 cm-nyit tolja előre a gépet, miután elengedte az önjáró meghajtás rúdját.

A késsebesség beállítása

A gépen 2 késsebesség állítható be: AUTO (AUTOMATIKUS) és MAX (MAXIMÁLIS).

- AUTO (AUTOMATIKUS) helyzetben a késsebességet a rendszer automatikusan módosítja a hatékonyabb működés érdekében. A gép észleli a nyírási körülmények változásait, és növeli a késsebességet, ha az szükséges a vágási minőség fenntartásához.
- MAX (MAXIMÁLIS) helyzetben a késsebesség végig a legmagasabb értéken marad.

Fordítsa el a kulcsos kapcsolót valamelyik helyzetbe a késsebesség beállításának módosításához (Ábra 17).

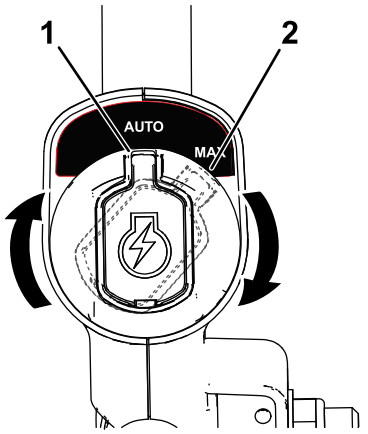

Ábra 17

1. AUTO (AUTOMATIKUS) helyzet
2. MAX (MAXIMÁLIS) helyzet

A gép leállítása

1. Engedje el a késvezérlő rudat (Ábra 18, A).
2. Húzza ki az elektromos indítógombot az indítókapcsolóból (Ábra 18, B).
3. Távolítsa el az akkumulátort, lásd: Az akkumulátor eltávolítása a gépből (oldal 19).

   Megjegyzés: Mindig vegye ki az akkumulátort, ha nem használja a gépet.

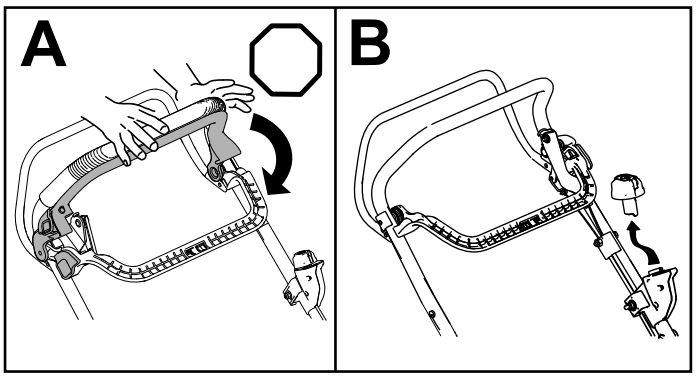

Ábra 18

Az akkumulátor eltávolítása a gépből

1. Hajtsa fel az akkumulátorrekesz-fedelet.
2. Nyomja meg a reteszt az akkumulátor kioldásához, majd emelje ki az akkumulátort a gépből.
3. Csukja le az akkumulátorrekesz-fedelet.

Üzemeltetési tanácsok

Általános fűnyírási tanácsok

- Kerülje el a kés kemény tárgyakhoz csapódását. Szándékosan soha ne nyírjon tárgyak felett.
- A legjobb teljesítmény eléréséhez szereljen fel új kést az idény kezdete előtt.
- Szükség esetén cserélje ki a kést Toro-cserekésre.

Fűkaszálás

- A fű eltérő sebességgel nő az év különböző szakaszaiban. A nyári forróságban célszerű 64 mm, 76 mm vagy 89 mm vágásmagassággal végezni a fűnyírást. Egyszerre a fűszálaknak csak mintegy harmadrészét vágja le. Ne vágjon a 64 mm-es beállítás alatt, hacsak nem gyér a fű, vagy csak késő ősszel, amikor a fű növekedése lelassul. A hosszabb üzemidő érdekében végezze a fűnyírást nagyobb vágásmagassággal.
- A gyep legjobb kinézete érdekében 15 cm-nél magasabb fű esetében kezdje a legnagyobb vágásmagassággal és haladjon lassabb sebességi fokozatban; ezután menjen át a területen alacsonyabb beállítás mellett. Ha a fű túl hosszú és a gyepen összecsomósodott levelek találhatók, a gép eltömődhet, a motor pedig lefulladhat.
- A nedves fű és levelek hajlamosak összetapadni az udvaron, és a gép eltömődését vagy a motor leállását okozhatják. Kerülje a fűnyírást nedves füvön.
- Vegye figyelembe a rendkívül száraz időjárás esetén fennálló potenciális tűzveszélyt, kövesse a helyi tűzvédelmi figyelmeztetéseket, és tartsa tisztán a gépet a száraz fűtől és a törmeléktől.
- Váltogassa a fűnyírás irányát. Ez segít eloszlatni a kaszálékot a pázsiton az egyenletes trágyázás érdekében.

Ha nem kielégítő a kész pázsit megjelenése, próbáljon ki egyet vagy akár többet a következő javaslatok közül:

- Élezze meg a kést.
- Végezze alacsonyabb sebességgel a fűnyírást.
- Növelje gépén a vágási magasságot.
- Nyírja gyakrabban a füvet.
- Alkalmazzon átfedést a rendek között, ahelyett, hogy külön minden soron teljes szélességű rendet nyírna.

Levelek vágása

- A pázsit nyírását követően győződjön meg arról, hogy a fű fele kilátszik a levágott levéllepel alól. Lehetséges, hogy egynél többször kell áthaladnia egy soron a levelek felett.
- Ha több mint 13 cm vastagon áll a levél a gyepen, kezdje a fűnyírást nagyobb vágásmagassággal, majd menjen át újra a gyepen a kívánt beállítással.
- Ha a gép nem vágja elég finomra a leveleket, csökkentse a nyírás sebességét.

Működtetés után

Az akkumulátor töltése

Fontos: **Az akkumulátor a megvásárlásakor nincs teljesen feltöltve. Az eszköz használata előtt tegye az akkumulátort a töltőbe, és töltse addig, amíg a LED-kijelző szerint teljesen fel nem töltődött. Olvassa el az összes biztonsági óvintézkedést.**

Fontos: **Az akkumulátor töltését csak a megfelelő hőmérsékleti tartományban végezze; lásd: Műszaki adatok (oldal 13).**

Megjegyzés: Az akkumulátoron a töltöttség-ellenőrző gombot megnyomva bármikor ellenőrizheti az akkumulátor töltöttségét (LED-kijelzők).

1. Az akkumulátor és a töltő szellőzőnyílásai legyenek mentesek a portól és egyéb szennyeződéstől.

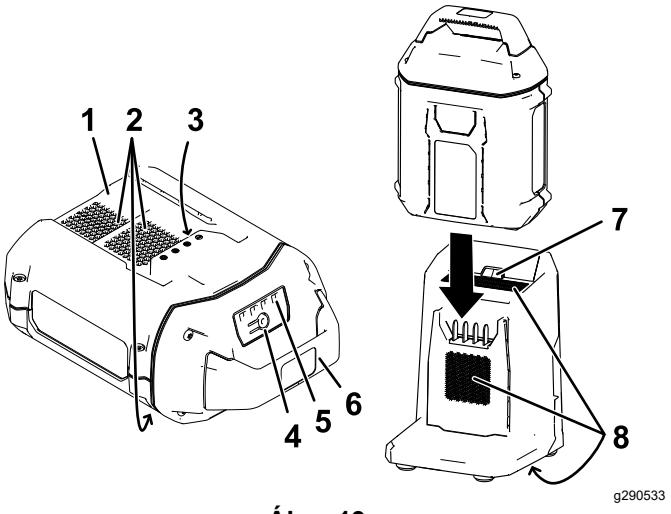

Ábra 19

1. Az akkumulátor bemélyedése
2. Az akkumulátor szellőzőnyílásai
3. Az akkumulátor érintkezői
4. Akkumulátor töltöttség-ellenőrző gombja
5. LED-kijelzők (töltöttség)
6. Fogantyú
7. Töltő LED-kijelzője
8. Töltő szellőzőnyílásai

2. Igazítsa össze az akkumulátor bemélyedését (Ábra 19) a töltőn kialakított nyelvvel.
3. Csúsztassa be az akkumulátort a töltőbe ütközésig (Ábra 19).
4. Az akkumulátort az eltávolításához csúsztassa ki hátrafelé a töltőből.
5. Az alábbi táblázat az akkumulátortöltő LED-kijelzőjének jelzéseit ismerteti.

Kijelző	Jelentése
Nem világít	Nincs behelyezve akkumulátor.
Zölden villog	Az akkumulátor töltődik.
Zöld	Az akkumulátor feltöltődött.
Piros	Az akkumulátor és/vagy az akkumulátortöltő hőmérséklete kívül került a megfelelő tartományon.
Pirosan villog	Akkumulátortöltési hiba*

* További tájékoztatásért lásd: Műszaki adatok (oldal 13).

Fontos: **Az akkumulátor a gép használatának szüneteiben rövid időre a töltőn hagyható.**

Ha az akkumulátort hosszabb ideig nem használja, távolítsa el a töltőből; lásd: Tárolás (oldal 25).

A gép aljának kitisztítása

Szolgáltatásszünet: Minden használat után

A legjobb teljesítmény érdekében tartsa tisztán a gép alsó részét, és tisztítsa meg mindig a gép alját, amikor befejezte a fűnyírást. Különösen ügyeljen arra, hogy az ütközőelemeken ne legyen lerakódás (Ábra 20).

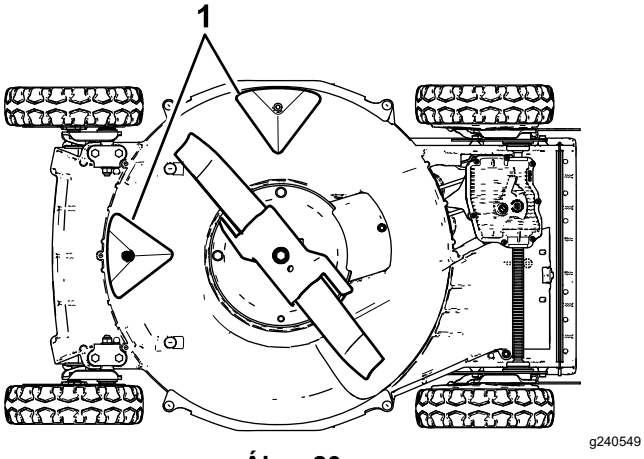

Ábra 20

1. Ütközőelemek

Kimosásos módszer

⚠ FIGYELMEZTETÉS

A gép alól szilárd anyag repülhet ki.

- **Viseljen szemvédő eszközt.**
- **Amikor jár a motor, tartózkodjon a kezelői helyzetben (a fogantyú mögött).**
- **Ne engedjen nézelődőket a munkaterületre.**

1. Engedje le a gépet a legalacsonyabb vágásmagasságra.
2. Helyezze a gépet sík, burkolt felületre.
3. Kapcsolja be a gépet és a kést.
4. Kerti tömlőt a fogantyú magasságában tartva permetezzen vizet a **jobb** hátsó kerék elé (Ábra 21).

   Megjegyzés: A víz a kés útjába kerülve kimossa a nyesedéket.

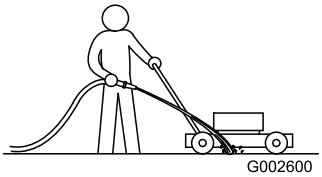

Ábra 21

1. Jobb hátsó kerék

5. Ha már nem jön ki több fűnyesedék, zárja el a vizet és vigye a gépet száraz részre.
6. Járassa a motort pár percig, hogy kiszáradjon a gép alja.

Kikaparásos módszer

Ha a mosás nem távolít el minden szennyeződést a gép alsó részéből, kaparja azt tisztára.

1. Állítsa le a motort, és várja meg, míg leállnak a mozgó alkatrészek.
2. Távolítsa el az elektromos indítógombot és az akkumulátort a gépből.
3. Billentse a gépet az oldalára.
4. Távolítsa el kaparóval a szennyeződéseket és a fűnyesedéket. Ügyeljen a sorjákra és éles szélekre.
5. Állítsa vissza a gépet az üzemi helyzetébe.

Karbantartás

Ajánlott karbantartási ütemterv(ek)

Karbantartási időköz	Karbantartási intézkedés
Az első 25 óra után	• Húzza meg a meglazult kötőelemeket.
Minden egyes használat előtt, vagy naponta	• Ellenőrizze rendszeresen a fűnyírókéseket kopás és sérülés szempontjából. • Ellenőrizze a gyorsítót kopás és sérülés szempontjából. • Ellenőrizze, hogy mennyi idő alatt állítja meg a kést a fék. A késnek a késvezérlő rudat elengedve 3 másodpercen belül meg kell állnia; ha nem így történik, javíttassa meg hivatalos márkakereskedővel.
Minden használat után	• Tisztítsa ki a gép alsó részét.
Minden 40 órában	• Tisztítsa meg a kerekeket és a fogaskerekeket.
Minden 50 órában	• Élesítse meg vagy cserélje ki a kést. Gyakrabban végezzen rajta karbantartást, ha az éle a nagy igénybevétel vagy a homokos feltételek miatt gyorsan tompul.
Minden 100 órában	• Húzza meg a meglazult kötőelemeket.

Az önjáró meghajtás beállítása

Ha új a gép, nem működik az önjáró meghajtása, esetleg kúszni kezd előre, állítson a hajtást vezérlő bovdenen.

1. Vigye a gépet szilárd talajra, tömör fal közelébe, hogy biztonságosan meggátolja a gép előrehaladását, amikor jár a motort.
2. Ütköztesse a falnak a gép első kerekeit.

   Megjegyzés: A terület legyen jól szellőző és mentes a hulladékoktól, amelyeket a gép esetleg kidobhat.
3. Indítsa be a motort; lásd A gép elindítása (oldal 17).
4. Húzza a fogantyúnak az önjáró meghajtás rúdját.

   Megjegyzés: A kerekeknek el kell kezdeniük forogni, amint az önjáró meghajtás rúdja eléri a fogantyút.
5. Állítsa le a motort.
6. Ha állítani kell a gépen, az alábbi módon járjon el:
   - Ha a kerekek az önjáró meghajtás rúdjának behúzásakor nem kezdenek forogni, a hajtószíj túl laza. Forgassa el a kerékhajtás-vezérlés állítótárcsáját (Ábra 22) 1 fordulattal az óramutató járása szerint, majd ismételje meg a 3–5. lépést.

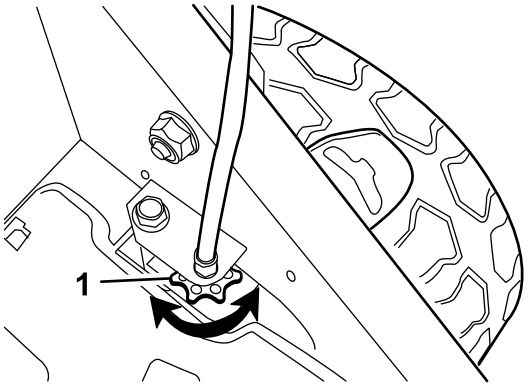

g024465

g024465

Ábra 22

1. Kerékhajtás-vezérlés állítótárcsája

   - Ha a kerekek már az önjáró meghajtás rúdjának behúzása előtt forogni kezdenek, a hajtószíj túl feszes. Forgassa el a kerékhajtás-vezérlés állítótárcsáját (Ábra 22) 1 fordulattal az óramutató járásával ellentétesen, majd ismételje meg a 3–5. lépést.
7. Új hajtószíj esetén fordítsa el további 1 fordulattal a vezérlőbovden állítótárcsáját, hogy lehetővé tegye a hajtószíj normál megnyúlását a bejáratási időszakban.

   Megjegyzés: Ez a lépés kihagyható, ha használt szíjnál végzi a beállítást.

A kés karbantartása

A fűnyírást mindig éles késsel végezze. Az éles kés tisztán vág, anélkül, hogy tépné vagy zúzná a fűszálakat.

1. Állítsa le a motort, és várja meg, míg leállnak a mozgó alkatrészek.
2. Távolítsa el az akkumulátort, lásd: Az akkumulátor eltávolítása a gépből (oldal 19).
3. Billentse az oldalára a gépet a Ábra 23 szerint.

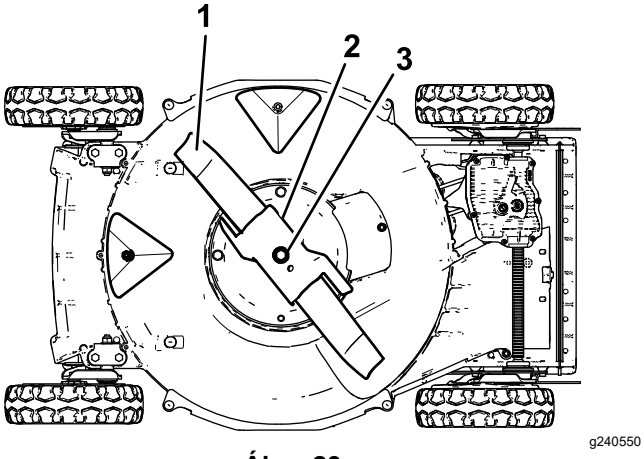

Ábra 23

1. Vágókés
2. Gyorsító
3. A vágókés csavarja és a rugós alátét

A kés ellenőrzése

Szolgáltatásszünet: Minden egyes használat előtt, vagy naponta—Ellenőrizze rendszeresen a fűnyírókéseket kopás és sérülés szempontjából.

Vizsgálja át alaposan a kést élesség és kopás szempontjából, különösen ott, ahol a lapos és az ívelt rész találkozik (Ábra 24A). Mivel a homok és a koptató hatású egyéb anyagok elkoptathatják a fémrészt, ahol a kés lapos és ívelt része találkozik, a gép használata előtt ellenőrizze a kést. Ha rést vagy kopást (Ábra 24B és Ábra 24C) észlel, cserélje ki a kést; lásd: A kés leszerelése (oldal 24).

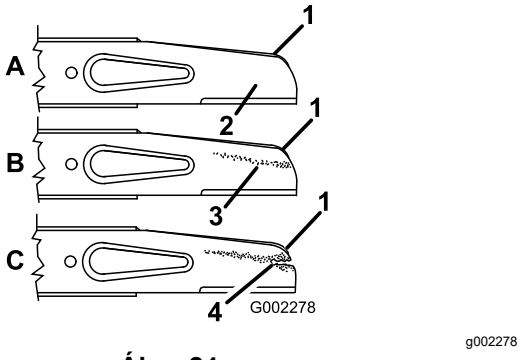

Ábra 24

1. Terelőlap
2. A kés lapos része
3. Kopás
4. Kialakult rés

Megjegyzés: A legjobb teljesítmény eléréséhez szereljen fel új kést a fűnyírási idény kezdete előtt. Az év során reszeljen le minden kisebb sérülést a vágóél fenntartása érdekében.

⚠ VESZÉLY

A kopott vagy sérült kés eltörhet, a letört darab pedig kirepülve súlyos, akár végzetes személyi sérülést is okozhat.

- **Ellenőrizze rendszeresen a kést kopás és sérülés szempontjából.**
- **Cserélje ki a kopott vagy sérült kést.**

A gyorsító vizsgálata

Szolgáltatásszünet: Minden egyes használat előtt, vagy naponta—Ellenőrizze

a gyorsítót kopás és sérülés szempontjából.

Vizsgálja meg körültekintően a gyorsítót jelentős kopás szempontjából (Ábra 25). Mivel a homok és a koptató hatású egyéb anyagok elkoptathatják a fémrészt (különösen a Ábra 25 2-es számmal jelölt területén), a gép használata előtt ellenőrizze a gyorsítót. Ha úgy találja, hogy a gyorsítón a fül a kés éléig elkopott vagy repedés található rajta, cserélje ki a gyorsítót.

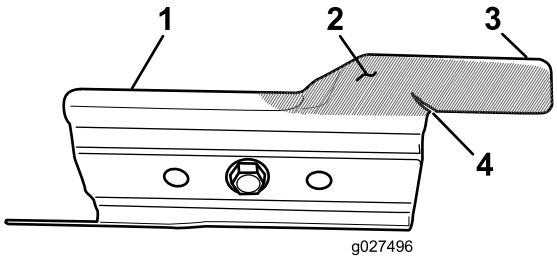

g027496

Ábra 25

1. Gyorsító
2. Kopási terület
3. Fül
4. Kialakult repedés

⚠ FIGYELMEZTETÉS

A kopott vagy sérült gyorsító eltörhet, a letört darab pedig kirepülve súlyos, akár végzetes személyi sérülést is okozhat Önnek vagy a közelben állóknak.

- **Ellenőrizze rendszeresen a gyorsítót kopás és sérülés szempontjából.**
- **Cserélje ki a kopott vagy sérült gyorsítót.**

A kés leszerelése

1. Fogja meg a kés végét egy ronggyal vagy vastagon párnázott kesztyűvel.
2. Távolítsa el a késrögzítő csavart, a gyorsítót és a kést (Ábra 24).

A kés megélezése

Szolgáltatásszünet: Minden 50 órában—Élesítse meg vagy cserélje ki a kést. Gyakrabban végezzen rajta karbantartást, ha az éle a nagy igénybevétel vagy a homokos feltételek miatt gyorsan tompul.

A kés felső részét reszelje le, hogy megmaradjon az eredeti vágószög (Ábra 26A) és a vágóél belső sugara (Ábra 26B). A kés egyensúlya megmarad, ha mindkét vágóélről azonos mennyiségű anyagot távolít el.

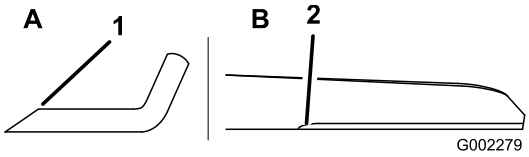

g002279

Ábra 26

1. Csak ebben a szögben élezze a kést.
2. Tartsa meg az eredeti sugarat itt.

A kés kiegyensúlyozása

1. Ellenőrizze a kés egyensúlyát úgy, hogy a kést a középső furatával egy satuba vízszintesen befogott csavarhúzó szárára akasztja (Ábra 27).

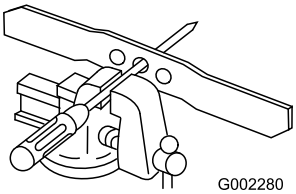

g002280

Ábra 27

Megjegyzés: Az egyensúlyt kereskedelmi forgalomban kapható kés-kiegyensúlyozóval is ellenőrizheti.

2. Ha a kés egyik vége elindul lefelé, reszeljen a kés adott végéből (ne a vágóélből vagy a közeléből), amíg a kés egyik vége sem indul el lefelé.

A vágókés felszerelése

1. Szerelje fel az éles, kiegyensúlyozott Toro-kést, a gyorsítót, a rugós alátétet és a késrögzítő csavart. Megfelelő felszerelés esetén a kés terelőlapja a nyíróasztal belseje irányába néz.

   Megjegyzés: Húzza meg a késcsavart 82 N·m nyomatékkal.

   ⚠ FIGYELMEZTETÉS

   A gépet gyorsító nélkül használva a kés meghajolhat, meggörbülhet vagy eltörhet, ami súlyos, akár végzetes személyi sérülést is okozhat Önnek és a közelben tartózkodóknak.

   Ne működtesse a gépet a gyorsító nélkül.

2. Állítsa vissza a gépet az üzemi helyzetébe.

A kerekek megtisztítása

Szolgáltatásszünet: Minden 40 órában

1. Szerelje le a hátsó kerekeket és tisztítson ki minden hulladékot a fogaskerekek környékéről.

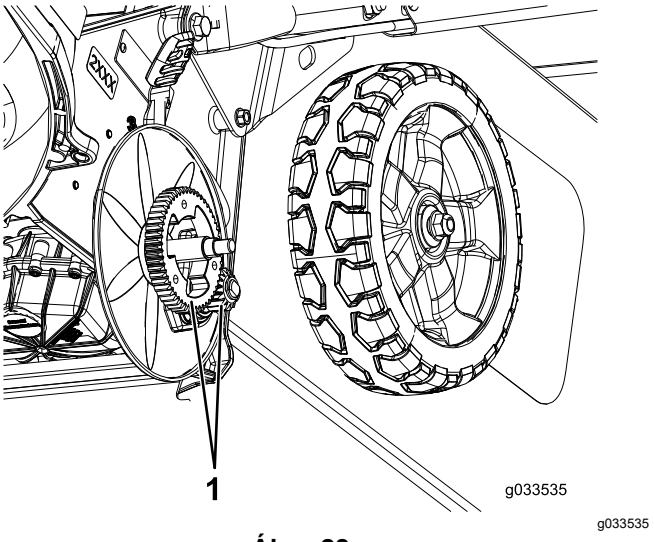

Ábra 28

1. Fogaskerekek

2. A tisztítást követően hordjon fel némi beragadásgátló pasztát a fogaskerekekre.

Megjegyzés: Ha a gépet szélsőséges körülmények között használja, a kerekek előírtnál gyakoribb megtisztítása megnöveli a fogaskerekek élettartamát.

Megjegyzés: A zárt csapágyak megóvása érdekében ne irányítsa a nagynyomású mosó vízsugarát a csapágyakra.

Az akkumulátor előkészítése újrahasznosításra

Fontos: **Miután eltávolította a gépből, fedje le az akkumulátor kivezetéseit erős szigetelőszalaggal. Ne kísérelje meg összezúzni, szétszedni az akkumulátort, vagy eltávolítani bármely elemét.**

Az akkumulátor felelősségteljes újrahasznosításának módjára vonatkozó tájékoztatásért forduljon a helyi önkormányzathoz vagy hivatalos Toro-forgalmazóhoz.

Tárolás

A gép üzemen kívüli időszakban történő leállításának előkészítése érdekében végezze el rajta a javasolt karbantartási eljárásokat; lásd: Karbantartás (oldal 22).

Mindig állítsa le a gépet, és várja meg, amíg minden mozgó alkatrész megáll, majd hagyja lehűlni, mielőtt beállításba, javításba vagy tisztításba kezd, illetve mielőtt elteszi a gépet.

A gépet hűvös, tiszta, száraz helyen tárolja. Takarja le a gépet, hogy tiszta és védett maradjon.

Fontos: **A gépet, az akkumulátort és a töltőt csak a megfelelő hőmérsékleti tartományban tárolja; lásd: Műszaki adatok (oldal 13).**

Fontos: **Az akkumulátor szezonon kívüli tárolása esetén töltse azt fel annyira, hogy két vagy három LED zölden világítson rajta. Ne tegyen el teljesen feltöltött vagy teljesen lemerült akkumulátort. Ha ismét készen áll a gép használatára, töltse fel az akkumulátort annyira, hogy az akkumulátortöltőn a bal oldali visszajelző vagy az akkumulátoron mind a 4 LED zölden világítson.**

1. Válassza le használat után a gépet az áramellátásról (pl. távolítsa el belőle az akkumulátort), és ellenőrizze az épségét.
2. Ne tárolja a gépet beszerelt akkumulátorral.
3. A gépet, az akkumulátort és az akkumulátortöltőt zárt, tiszta, száraz helyen, gyermekektől elzárva tárolja.
4. Tartsa távol a gépet, az akkumulátort és az akkumulátortöltőt maró hatású szerektől, például a kerti vegyszerektől és a jégmentesítő sótól.
5. A súlyos személyi sérülés kockázatának csökkentése érdekében ne tárolja az akkumulátort kültéren vagy járműben.
6. Távolítsa el a fűnyesedéket, a koszt és egyéb szennyeződést a motor külső alkatrészeiről, a burkolatról és a nyíróasztal tetejéről.
7. Tisztítsa ki a gép alsó részét; lásd: A gép aljának kitisztítása (oldal 21).
8. Ellenőrizze a kések állapotát; lásd: A kés ellenőrzése (oldal 23).
9. Ellenőrizze a gyorsító állapotát; lásd: A gyorsító vizsgálata (oldal 23).
10. Húzzon meg minden csavart és csavaranyát.
11. Fesse le az összes karcos vagy csupasz fémfelületet a hivatalos márkakereskedéstől beszerzett javítófestékkel.

Hibakeresés és elhárítás

Csak az utasításban ismertetett lépéseket hajtsa végre. Minden további ellenőrzési, karbantartási és javítási munkát hivatalos szervizközpontnak vagy hasonlóan képzett szakembernek kell elvégeznie, ha Ön nem tudja megoldani a problémát.

Probléma	Lehetséges ok	Javító intézkedés
A gép nem működik vagy csak szakaszosan működik.	1. Az akkumulátor nincs teljesen becsúsztatva a helyére a gépben. 2. Az akkumulátor nincs feltöltve. 3. Az akkumulátor megsérült. 4. Egyéb elektromos probléma lépett fel a gépnél.	1. Vegye ki, majd tegye be ismét az akkumulátort a gépbe, ügyelve, hogy teljesen, kattanásig becsússzon. 2. Vegye ki az akkumulátort a gépből és töltse fel. 3. Cserélje ki az akkumulátort. 4. Vegye fel a kapcsolatot a hivatalos márkakereskedővel.
A gép nem éri el a maximális teljesítményét.	1. Az akkumulátor töltöttsége alacsony. 2. A gép alsó része kaszálékot és törmeléket tartalmaz.	1. Vegye ki az akkumulátort a gépből és töltse fel teljesen. 2. Tisztítsa ki a gép alsó részét.
A gép vagy a motor erősen vibrál vagy zajos.	1. A kés elgörbült, vagy kiegyensúlyozatlanná vált. 2. A kést rögzítő anyák kilazultak. 3. A gép alsó része kaszálékot és törmeléket tartalmaz. 4. A motor rögzítőcsavarjai kilazultak.	1. Egyensúlyozza ki a kést. Ha a kés elgörbült, cserélje ki. 2. Húzza meg a kést rögzítő anyákat. 3. Tisztítsa ki a gép alsó részét. 4. Húzza meg a motor rögzítőcsavarjait.
Egyenetlen a vágásminta.	1. Nincs azonos magasságban a 4 kerék. 2. A kés eltompult. 3. Ismételten ugyanabban a vágásmintában dolgozik. 4. A gép alsó része kaszálékot és törmeléket tartalmaz.	1. Állítsa be azonos magasságra mind a 4 kereket. 2. Élezze meg és egyensúlyozza ki a kést. 3. Változtasson a vágásmintán. 4. Tisztítsa ki a gép alsó részét.
A kidobócsatorna eltömődik.	1. A gázkar nincs FAST (GYORS) helyzetben. 2. Túl alacsony a vágásmagasság. 3. Túl gyorsan halad. 4. Nedves a fű. 5. A gép alsó része kaszálékot és törmeléket tartalmaz.	1. Állítsa a gázkart FAST (GYORS) helyzetbe. 2. Növelje a vágásmagasságot. 3. Haladjon lassabban. 4. Hagyja megszáradni a füvet, mielőtt fűnyírásba kezd. 5. Tisztítsa ki a gép alsó részét.
Nem működik a gép önjáró meghajtása.	1. Az önjáró meghajtás bovdenje elállítódott vagy megsérült. 2. Hulladék gyűlt fel a szíjburkolat alatt.	1. Állítsa be az önjáró meghajtás bovdenjét. Szükség esetén cseréje ki a bovdent. 2. Távolítsa el a hulladékot a szíjburkolat alól.
Az akkumulátor túl hamar lemerül.	1. Az akkumulátor hőmérséklete a megfelelő tartomány alá csökkent vagy fölé emelkedett. 2. A gép túlterhelődött.	1. Vigye az akkumulátort száraz, 5–40 °C hőmérsékletű helyre. 2. Végezze alacsonyabb sebességgel a fűnyírást.

Probléma	Lehetséges ok	Javító intézkedés
Az akkumulátortöltő nem működik.	1. Az akkumulátortöltő hőmérséklete a megfelelő tartomány alá csökkent vagy fölé emelkedett. 2. Nincs áram a konnektorban, amelybe az akkumulátortöltőt bedugták.	1. Húzza ki az akkumulátortöltőt, és vigye száraz, 5–40 °C hőmérsékletű helyre. 2. Javíttassa meg a konnektort szakképzett villanyszerelővel.
Az akkumulátortöltő LED-kijelzője pirosan világít.	1. Az akkumulátor és/vagy az akkumulátortöltő hőmérséklete kívül került a megfelelő tartományon.	1. Húzza ki az akkumulátortöltőt, és vigye az akkumulátorral együtt száraz, 5–40 °C hőmérsékletű helyre.
Az akkumulátortöltő LED-kijelzője pirosan villog.	1. Kommunikációs hiba lépett fel az akkumulátor és a töltő között. 2. Az akkumulátor gyenge.	1. Vegye ki az akkumulátort a töltőből, húzza ki az akkumulátortöltőt a konnektorból, és várjon 10 másodpercet. Dugja vissza a konnektorba az akkumulátortöltőt és tegye vissza bele az akkumulátort. Ha az akkumulátortöltő LED-kijelzője továbbra is pirosan villog, ismételje meg a műveletsort. Ha az akkumulátortöltő LED-kijelzője 2 kísérlet után is pirosan villog, megfelelő módon gondoskodjon az akkumulátor hulladékelhelyezéséről egy újrahasznosító létesítményben. 2. Vegye fel a kapcsolatot a hivatalos márkakereskedővel, ha az akkumulátor még garanciális, vagy gondoskodjon az akkumulátor megfelelő hulladékelhelyezéséről egy akkumulátor-újrahasznosító létesítményben.

EEA/UK-adatvédelmi nyilatkozat

A Toro az alábbi módon használja fel az Ön személyes adatait

A The Toro Company („Toro”) tiszteletben tartja személyes adatainak bizalmasságát. Amikor megvásárolja valamelyik termékünket, birtokunkba kerülhet néhány személyes adata közvetlenül Öntől vagy a helyi Toro vállalaton, illetve -kereskedőn keresztül. A Toro ezeket az információkat a szerződéses kötelezettségek teljesítése érdekében – például jótállás nyilvántartásba vételéhez, jótállási igény feldolgozása vagy termék visszahívása esetén történő kapcsolatfelvételre és jogszerű üzleti célokra – használja fel, például vevői elégedettség mérésére, termékeink javítására vagy olyan termékinformációk biztosítására, amelyek érdekesek lehetnek az Ön számára. A Toro a fenti tevékenységek bármelyikével kapcsolatban megoszthatja az Ön adatait a Toro leányvállalataival, kapcsolt vállalkozásaival, kereskedőivel vagy más üzleti partnereivel. Személyes adatait akkor is nyilvánosságra hozhatjuk, ha a törvény ezt előírja, vagy ha vállalkozás eladásával, megvásárlásával vagy egyesülésével kapcsolatban merül fel erre igény. Más vállalat számára soha nem adjuk ki az Ön személyes adatait marketingcélokból.

Személyes adatai megőrzése

A Toro a személyes adatait addig őrzi meg, amíg az a fenti célokból fontos lehet, valamint a jogszabályi előírásoknak megfelelően. A hatályos megőrzési időszakkal kapcsolatban további tájékoztatásért vegye fel a kapcsolatot a következő címmel: legal@toro.com.

A Toro biztonsággal kapcsolatos elkötelezettsége

Személyes adatait az Egyesült Államokban vagy más olyan országban is feldolgozhatják, amely kevésbé szigorú adatvédelmi jogszabályokkal rendelkezik, mint a lakóhely szerinti országa. Amikor adatait a lakóhelye szerinti országon kívül továbbítjuk, jogilag megkövetelt lépéseket teszünk annak biztosítására, hogy megfelelő intézkedések történjenek adatai védelme érdekében, valamint hogy azokat biztonságosan kezeljék.

Hozzáférés és helyesbítés

Önnek joga van személyes adatai kijavításához vagy felülvizsgálatához, illetve az adatok feldolgozásának tiltásához vagy korlátozásához. Ezek kapcsán írjon a legal@toro.com címre. Ha aggodalmai vannak azzal kapcsolatban, hogy a Toro miként kezeli az Ön adatait, bátran tegye fel kérdéseit közvetlenül nekünk. Felhívjuk figyelmét, hogy az európai lakosoknak jogukban áll panaszt tenni az adatvédelmi hatóságnál.