Form No. 3445-867 Rev A

Count on it.

Návod k obsluze

Horní rozprašovač se dvěma rozmetacími kotouči ProPass 200

Číslo modelu 44701—Výrobní číslo 403320001 a vyšší
Číslo modelu 44751—Výrobní číslo 403320001 a vyšší

Zaregistrujte svůj výrobek na adrese www.Toro.com.
Překlad originálu (CS)

3445-867

Tento výrobek vyhovuje všem příslušným směrnicím Evropské unie. Podrobné informace naleznete v samostatném Prohlášení o shodě k tomuto výrobku.

Elektromagnetická kompatibilita

Domácí použití: Toto zařízení vyhovuje předpisům FCC, část 15. Používání je omezeno následujícími dvěma podmínkami: 1) toto zařízení nesmí způsobovat škodlivé rušení, 2) toto zařízení musí akceptovat jakékoli rušení, včetně takového, které může způsobit jeho nežádoucí činnost.

Zařízení generuje a používá vysokofrekvenční energii a může způsobit rušení příjmu rozhlasového a televizního signálu, pokud není nainstalováno a používáno správně v naprostém souladu s pokyny výrobce. Zařízení bylo typově testováno a na základě těchto testů bylo potvrzeno, že splňuje limity FCC třídy B pro výpočetní zařízení v souladu se specifikacemi předpisů FCC, oddílu 15, pododdílu J, jak je uvedeno výše. Nelze však zaručit, že v určité instalaci k rušení nedojde. Pokud toto zařízení způsobuje rušení rozhlasového nebo televizního příjmu, což lze zjistit vypnutím a zapnutím zařízení, doporučuje se uživateli pokusit se rušení napravit jedním nebo více následujícími opatřeními:Změnit orientaci přijímací antény, přemístit přijímač dálkového ovládání vzhledem k anténě rádia/televizoru nebo zapojit ovladač do jiné zásuvky, aby byl ovladač a rádio/televizor zapojen do různých větví obvodů.V případě potřeby se má uživatel obrátit na prodejce nebo zkušeného technika v oblasti rádiového/televizního vysílání, který může navrhnout další možná řešení.Uživateli může pomoci následující brožura, kterou připravila Federální komunikační komise: „Jak rozpoznávat a řešit problémy rušení signálu rádia a televizoru“ (How to Identify and Resolve Radio-TV Interference Problems). Tato brožura je k dispozici na adrese U.S. Government Printing Office, Washington, DC 20402, skladové číslo 004-000-00345-4.

FCC ID: W7OMRF24J40MDME-základna, OA3MRF24J40MA-ruční zařízení

IC: 7693A-24J40MDME-základna, 7693A-24J40MA-ruční zařízení

Používání je omezeno následujícími dvěma podmínkami: 1) toto zařízení nesmí způsobovat rušení, 2) toto zařízení musí akceptovat jakékoli rušení, včetně takového, které může způsobit jeho nežádoucí činnost.

Certifikace týkající se elektromagnetické kompatibility pro Japonsko

Přenosný ovladač:	R 204-520022
RF2CAN:	R 204-520297

Certifikace týkající se elektromagnetické kompatibility pro Mexiko

Přenosný ovladač:	IFETEL : RCPMIMR15-2209
RF2CAN:	IFETEL : RCPMIMR15-0142

Certifikace týkající se elektromagnetické kompatibility pro Koreu(štítek je součástí samostatné sady)

Přenosný ovladač:	MSIP-CRM-TZQ-LGHH 해당 무선설비는 전파혼신 가능성이 있으므로 인명안전과 관련된 서비스는 할 수 없음
RF2CAN:	MSIP-CRM-TZQ-MRF-E MSIP-CRM-TZQ-RF2CAN 해당 무선설비는 전파혼신 가능성이 있으므로 인명안전과 관련된 서비스는 할 수 없음

Certifikace týkající se elektromagnetické kompatibility pro Singapur

Přenosný ovladač:	TWM240008_IDA_N4023-15
RF2CAN:	TWM-240005_IDA_N4024–15

Certifikace týkající se elektromagnetické kompatibility pro Maroko

AGREE PAR L’ANRT MAROC

NUMERO d’agrement:	MR 14078 ANRT 2017
Delivre d'agrement:	29.05.2017

DOT kód je umístěn na bočnici každé pneumatiky. Uvádí informace o jmenovitém zatížení a rychlosti. Náhradní pneumatiky musí mít stejné nebo lepší jmenovité hodnoty. Hodnota únosnosti pneumatik musí odpovídat hodnotě hmotnosti stroje nebo tuto hodnotu přesahovat, viz Technické údaje (strana 18).

⚠ DŮLEŽITÉ UPOZORNĚNÍ

CALIFORNIA
Důležité upozornění, poučka 65

Používání tohoto výrobku může způsobit vystavení účinkům chemikálií, které jsou státu Kalifornie známy jako karcinogenní, mutagenní nebo reprotoxické.

Úvod

Tento stroj je určen k použití profesionálními pracovníky najímanými pro komerční účely. Slouží především pro dávkování a rozptyl materiálů v různých podmínkách vlhkosti, aniž by docházelo k ucpávání nebo drastickému ovlivnění rozptylu.

Důležité: **Přečtěte si pečlivě následující informace. Dozvíte se, jak správně výrobek používat a jak jej udržovat. Dále získáte informace, jak zabránit poškození výrobku a úrazu při práci s**

© 2018—The Toro® Company
8111 Lyndale Avenue South
Bloomington, MN 55420

Navštivte nás na adrese www.Toro.com.
Vytištěno v USA
Všechna práva vyhrazena

ním. Za správný a bezpečný provoz výrobku nese odpovědnost majitel.

Kdykoli budete potřebovat servis, originální náhradní díly Toro nebo další informace, kontaktujte autorizované servisní středisko nebo centrum zákaznických služeb Toro. Připravte si informace o názvu modelu a sériové číslo. Obrázek 1 znázorňuje umístění čísla modelu a sériového čísla na produktu. Tyto údaje zapište do následujícího pole.

Důležité: **Potřebujete-li informace o záruce, náhradních dílech a jiné údaje o výrobku, pomocí mobilního telefonu můžete naskenovat QR kód (dle výbavy) na štítku sériového čísla.**

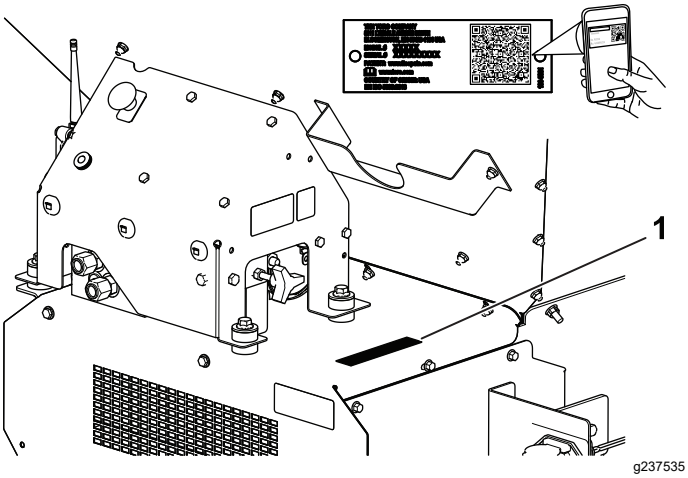

Obrázek 1

1. Umístění čísla modelu a sériového čísla

Číslo modelu _____

Výrobní číslo _____

Tato příručka identifikuje potenciální rizika a uvádí bezpečnostní sdělení označená varovným bezpečnostním symbolem (Obrázek 2) signalizujícím riziko, které může vést k vážnému úrazu nebo usmrcení, nebudete-li doporučená opatření dodržovat.

g000502

Obrázek 2

1. Varovný bezpečnostní symbol

Ke zdůraznění informací se v této příručce používají dva výrazy. **Důležité** upozorňuje na speciální technické informace a **Poznámka** zdůrazňuje obecné informace, kterým je třeba věnovat zvláštní pozornost.

Obsah

Bezpečnost 4
Obecné bezpečnostní informace 4
Bezpečnostní a instrukční štítky 5
Nastavení 8
1 Nastavení základního modelu stroje 9
2 Instalace napájecího kabelového svazku..... 10
3 Montáž soupravy nástavce násypky.....11
4 Montáž násypky na vlečný podvozek 12
5 Připojení propojovacího kabelového svazku..... 12
6 Připojení ovladače zapínání/vypínání 13
7 Sestavení přenosného dálkového ovladače 13
8 Namontování bezdrátového dálkového ovladače 14
Součásti stroje 15
Ovládací prvky 15
Technické údaje 18
Přídavná zařízení / příslušenství..... 18
Před provozem 18
Bezpečnostní kroky před použitím 18
Denní kontroly 19
Výběr vlečného vozidla..... 19
Připojení stroje k vlečnému vozidlu 19
Příprava k provozu 20
Během provozu 23
Bezpečnost za provozu 23
Provozní vlastnosti 24
Ovládání napájení stroje..... 25
Provoz stroje 25
Bezpečnost při použití bezdrátového ovladače 26
Obsluha ovládacích prvků hydrauliky a přídavných zařízení..... 26
Použití přenosného dálkového ovladače..... 28
Ovládání podlahového dopravníku a volitelného zařízení pomocí přenosného dálkového ovladače 31
Režimy předvoleb přenosného dálkového ovladače 33
Plnění násypky 34
Vyprazdňování násypky 34
Jízda..... 34
Po provozu 35
Bezpečnostní kroky po provozu 35
Odpojení stroje od vlečného vozidla..... 35
Parkování vozidla 35
Použití úložného zvedáku..... 36
Přeprava vozidla..... 37
Údržba 38
Bezpečnost při provádění úkonů údržby 38
Mazání..... 38
Kontrola pneumatik a kol 39
Bezpečnost při práci s hydraulickým systémem 39

Specifikace hydraulické kapaliny 39
Kontrola hydraulického systému 40
Údržba lože dopravníku a násypky 40
Údržba systému dopravního pásu 40
Mytí stroje 41
Uskladnění 42
Odstraňování závad 43
Kontrola chybových kódů..... 43
Zprávy přenosného dálkového ovladače..... 44

Bezpečnost

Obecné bezpečnostní informace

Tento výrobek může způsobit zranění. Vždy dodržujte všechny bezpečnostní pokyny, abyste zamezili vážnému úrazu.

Používání tohoto výrobku pro jiné účely, než ke kterým je určen, může být nebezpečné uživateli i okolostojícím osobám.

- Před použitím stroje se důkladně seznamte s obsahem této *provozní příručky* i provozní příručky k vlečnému vozidlu. Každá osoba, která tento výrobek používá, musí znát správný způsob, jak se strojem a vlečným vozidlem zacházet, a rozumět všem výstrahám.
- Nepřibližujte ruce ani nohy do blízkosti rotujících částí stroje.
- Nikdy neprovozujte stroj, pokud nejsou všechny jeho kryty a jiná bezpečnostní ochranná zařízení funkční a ve správné poloze.
- Při sekání se strojem se zdržujte v bezpečné vzdálenosti od přihlížejících osob.
- Děti musí být v bezpečné vzdálenosti od pracovního prostoru. Nikdy nedovolte dětem stroj řídit.
- Před prováděním údržby, doplňováním paliva nebo uvolňováním ucpaného materiálu zastavte stroj, vypněte motor, zatáhněte parkovací brzdu, vyjměte klíč a počkejte, dokud se nezastaví všechny pohybující se součásti.

Nesprávné používání nebo údržba této sekačky mohou vést ke zranění. Z důvodu snížení rizika zranění dodržujte tyto bezpečnostní pokyny a vždy věnujte pozornost výstražnému symbolu ⚠, který znamená upozornění, výstrahu nebo nebezpečí – pokyny k zajištění osobní bezpečnosti. Nedodržení těchto pokynů může mít za následek zranění osob nebo jejich usmrcení.

Více doplňujících informací o bezpečnosti je uvedeno v této příručce tam, kde jsou potřebné.

Bezpečnostní a instrukční štítky

Bezpečnostní štítky a pokyny jsou umístěny na viditelném místě v blízkosti každého prostoru představujícího potenciální nebezpečí. V případě ztráty nebo poškození původní nálepky nahraďte nálepku novou.

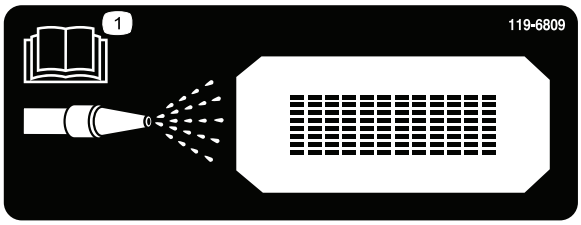

decal119-6809

119-6809

1. Pokyny k čištění stroje naleznete v *provozní příručce*.

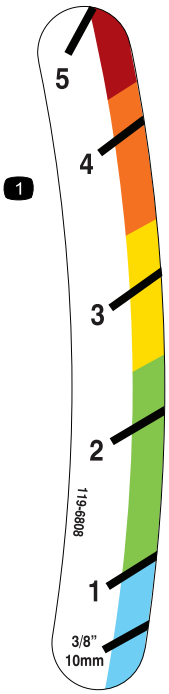

decal119-6808

119-6808

1. Ukazatel výšky zadní stěny

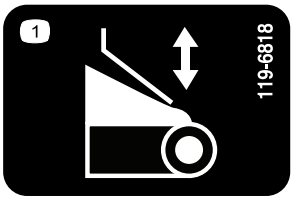

decal119-6818

119-6818

1. Nastavení zadní stěny

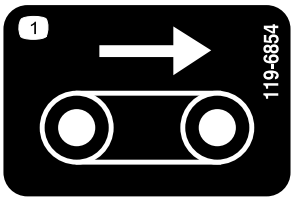

decal119-6854

119-6854

1. Rychlost podlahového dopravníku

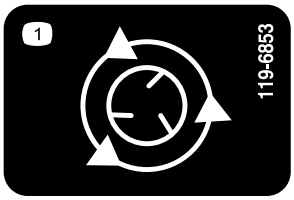

decal119-6853

119-6853

1. Otáčky rozmetacího kotouče

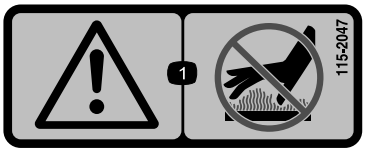

decal115-2047

115-2047

1. Výstraha – nedotýkejte se horkého povrchu.

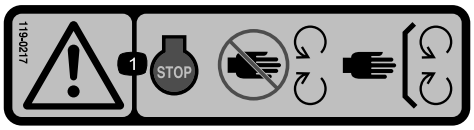

decal119-0217

119-0217

1. Výstraha – vypněte motor, nepřibližujte se k pohybujícím se součástem; mějte vždy namontované všechny ochranné kryty a štíty.

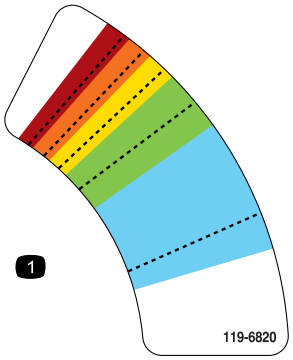

decal119-6820

119-6820

1. Nastavení otáček rozmetacího kotouče

---

decal119-6855

119-6855

1. Otáčky rozmetacího kotouče

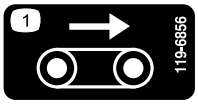

decal119-6856

119-6856

1. Rychlost podlahového dopravníku

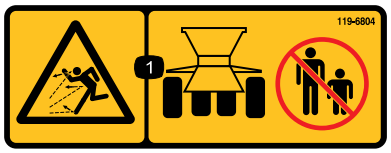

decal119-6804

119-6804

1. Nebezpečí zranění odlétávajícími předměty – přihlížející osoby musí být v dostatečné vzdálenosti od stroje.

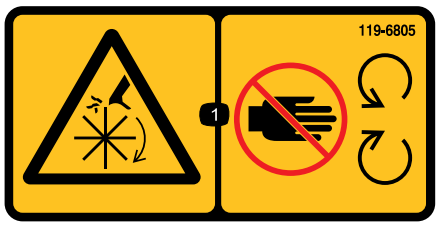

decal119-6805

119-6805

1. Nebezpečí pořezání či useknutí končetiny, lopatkové kolo – nepřibližujte se k pohybujícím se součástem; mějte vždy namontované všechny ochranné kryty a štíty.

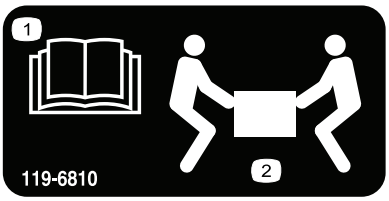

decal119-6810

119-6810

1. Přečtěte si *Provozní příručku*.
2. Ke zvedání je potřeba 2 osob

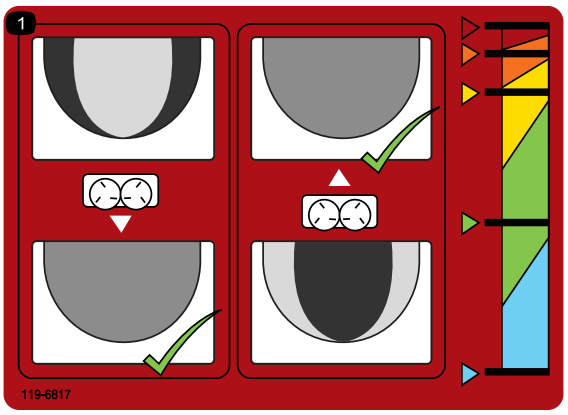

decal119-6817

119-6817

1. Jemné doladění rozmetacích kotoučů

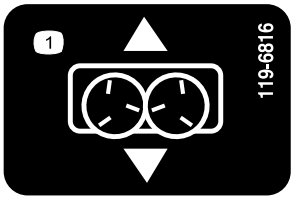

decal119-6816

119-6816

1. Nastavení skluzu

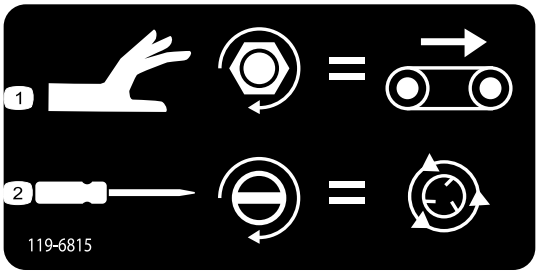

decal119-6815

119-6815

1. Nastavení rychlosti podlahového dopravníku
2. Nastavení otáček rozmetacího kotouče

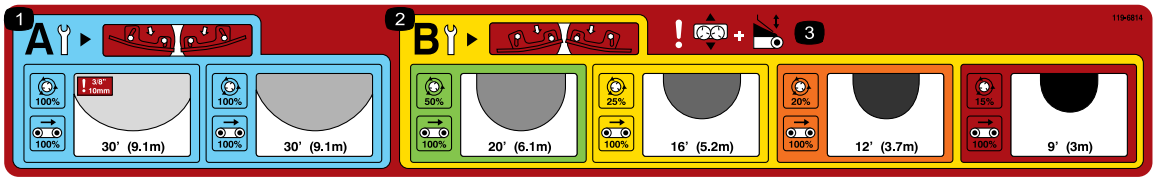

decal119-6814

119-6814

1. Nastavení rozmetacích kotoučů na řídké rozmetání (další informace naleznete v části „Provoz“).
2. Nastavení rozmetacích kotoučů na husté rozmetání (další informace naleznete v části „Provoz“).
3. Výstraha – nastavení skluzu a nastavení zadní stěny.

decal119-6806

119-6806

1. Výstraha: Přečtěte si *Provozní příručku*.
2. Výstraha – stroj smějí používat pouze zaškolené osoby.
3. Nebezpečí zranění odlétávajícími předměty – přihlížející osoby musí být v dostatečné vzdálenosti od stroje.
4. Výstraha – před prováděním údržby stroje vypněte motor, vyjměte klíč zapalování a přečtěte si *provozní příručku*.
5. Výstraha – na stroji nesmíte převážet žádné osoby.
6. Výstraha – nepřibližujte se k pohybujícím se součástem; mějte vždy namontované všechny ochranné kryty a štíty.

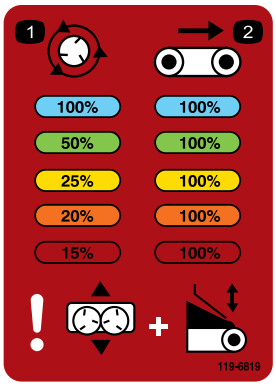

decal119-6819

119-6819

1. Procento otáček rozmetacího kotouče
2. Procento rychlosti pásu

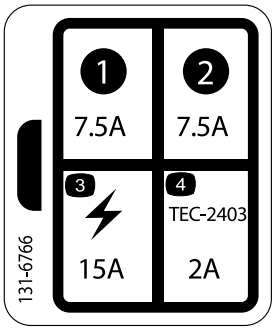

decal131-6766

131-6766

1. 7,5 A
2. 7,5 A
3. Elektrické příslušenství (15 A)
4. TEC-2403 (2 A)

decal133-8061

133-8061

Nastavení

Vyjímatelné díly

Pro ověření, že byly dodány všechny součásti, použijte tabulku níže.

Postup	Popis	Množ-ství	Použití
1	Kryt násypky Šroub s půlkulovou hlavou (¼ x ⅝ in) Pojistná matice	1 3 3	Nastavte základní model stroje.
2	Napájecí kabelový svazek Držák zásuvky Držák zásuvky, těžký Vratový šroub Přírubová matice Šroub Přírubová matice	1 1 1 2 2 2 2	Nainstalujte napájecí kabelový svazek.
3	Nástavec násypky (přední) Nástavec násypky (zadní) Šroub Přírubová matice	1 1 9 9	Namontujte soupravu nástavce násypky.
4	Šroub (5/16 x 1 in) Přírubová matice (5/16 in)	6 6	Namontujte násypku na vlečný podvozek.
5	Propojovací kabelový svazek	1	Připojte propojovací kabelový svazek.
6	Ovladač zapínání/vypínání	1	Připojte ovladač zapínání/vypínání (pouze model 44701).
7	Přenosný dálkový ovladač Baterie AA Magnetický držák Šrouby, malé	1 4 1 6	Sestavte přenosný dálkový ovladač (pouze model 44751).
8	Sestava držáku ovladače Sestava bezdrátového dálkového ovladače	1 1	Namontujte bezdrátový dálkový ovladač (pouze model 44751).

Média a doplňky

Popis	Množ-ství	Použití
Provozní příručka	1	Přečtěte si před použitím stroje.
Prohlášení o shodě	1	Zajišťuje soulad s předpisy.

Poznámka: Levou a pravou stranu stroje určete z pohledu běžné pozice obsluhy.

1

Nastavení základního modelu stroje

Díly potřebné k provedení tohoto kroku:

1	Kryt násypky
3	Šroub s půlkulovou hlavou (¼ x ⅝ in)
3	Pojistná matice

Postup

1. Vyjměte základní model stroje z přepravní bedny.
2. V zadní části duálního rozmetacího kotouče demontujte šroub a matici, které připevňují přepravní držák pro zvedání stroje k duálnímu rozmetacímu kotouči (Obrázek 3).

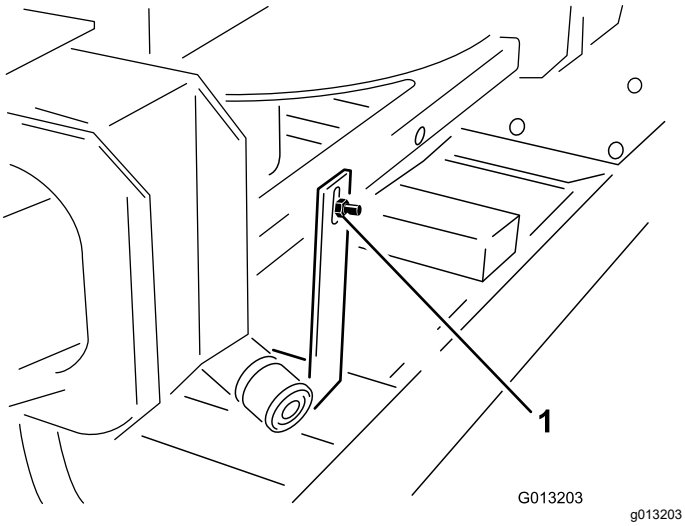

Obrázek 3

1. Přepravní držák

3. V přední části duálního rozmetacího kotouče demontujte 2 šrouby a matice, které připevňují přepravní držák pro zvedání stroje k duálnímu rozmetacímu kotouči (Obrázek 4).

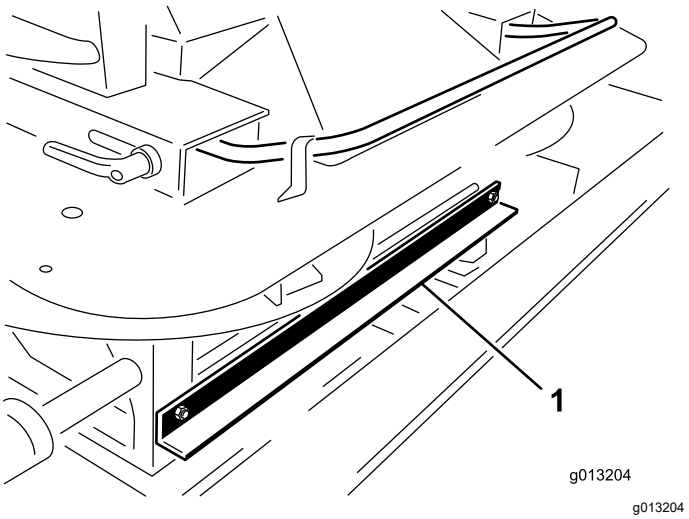

Obrázek 4

1. Přepravní držák

4. Pomocí vnějších rukojetí duálního rozmetacího kotouče vytáhněte jednotku duálního rozmetacího kotouče z násypky a položte ji na zem (Obrázek 5).

   Poznámka: K tomu je potřeba 2 osob.

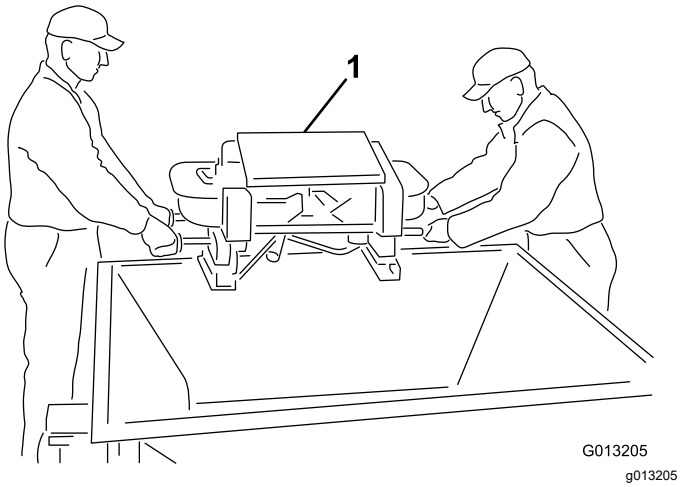

Obrázek 5

1. Duální rozmetací kotouč

5. Z noh duálního rozmetacího kotouče demontujte 4 šrouby. S pomocí druhé osoby duální rozmetací kotouč zvedněte a odstraňte těsnicí kolíky a ochrannou pěnovou hmotu (Obrázek 6).

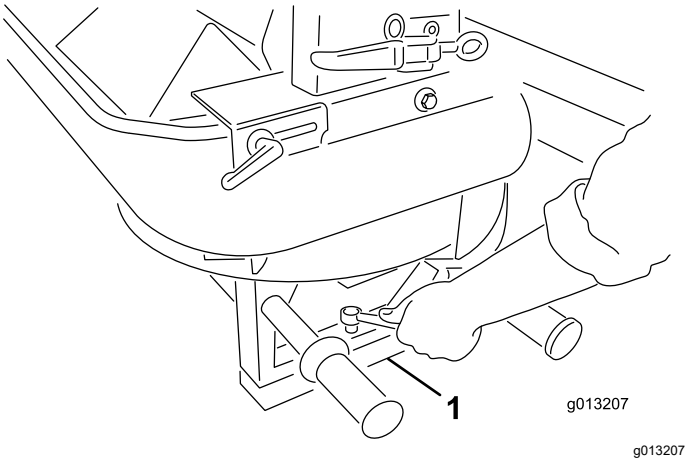

Obrázek 6

1. Těsnicí kolíky a pěnová hmota

6. Pomocí dodaných šroubů s půlkulovou hlavou (¼ x ⅝ in) a nylonových pojistných matic (Obrázek 7) namontujte kryt násypky.

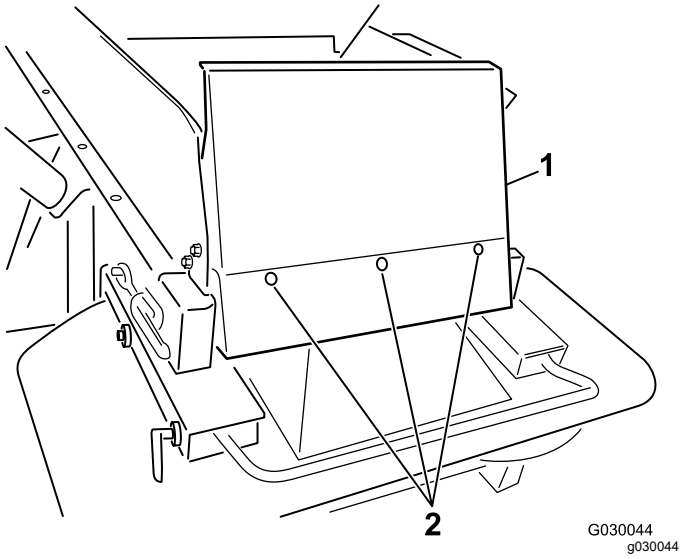

Obrázek 7

1. Přední kryt násypky
2. Šrouby

2

Instalace napájecího kabelového svazku

Díly potřebné k provedení tohoto kroku:

1	Napájecí kabelový svazek
1	Držák zásuvky
1	Držák zásuvky, těžký
2	Vratový šroub
2	Přírubová matice
2	Šroub
2	Přírubová matice

Postup

Napájecí kabelový svazek vlečného vozidla přivádí elektrický proud do řídicích systémů stroje. Namontujte tento kabelový svazek na vozidlo, které chcete používat pro provoz stroje. Pokud se strojem používáte více než jedno vozidlo, od prodejce Toro si zakupte další napájecí kabelový svazek.

1. Pomocí jedné z dodaných montážních konzol připevněte držák zásuvky k danému místu v zadní části vlečného vozidla (Obrázek 8).

   Poznámka: Je-li vlečné vozidlo vybaveno vyklápěcí skříní, zajistěte, aby držák zásuvky nekolidoval s žádnou částí vlečného vozidla.

   Důležité: **Žádný vodič nesmí být uvolněný ani překážet činnosti mechanických součástí.**

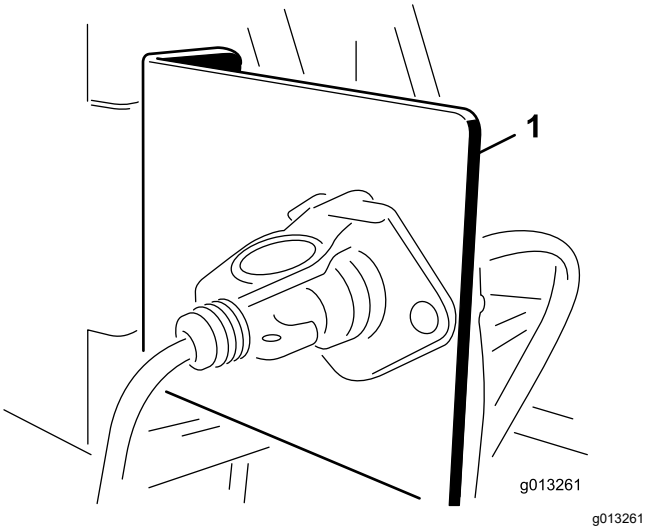

Obrázek 8

1. Držák zásuvky

2. Elektrické kabely veďte od akumulátoru k držáku elektrické zásuvky a zajistěte je (Obrázek 9).

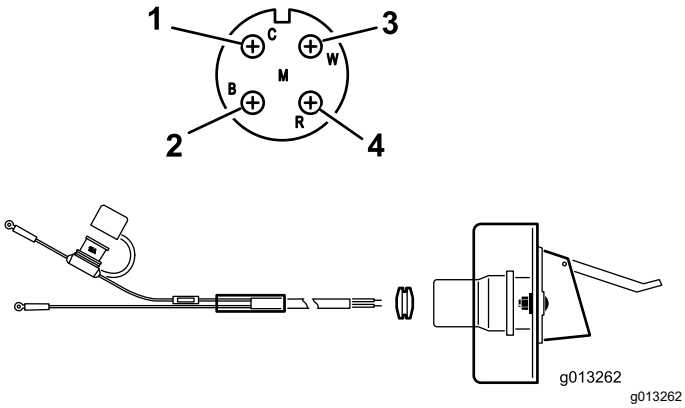

Obrázek 9

1. Bílý vodič (mosazný)
2. Bez stříbrného drátu (stříbrný)
3. Bez drátu (mosazný)
4. Černý vodič (mosazný)

3. Protáhněte kabel držákem zásuvky a navlékněte na něj černou pryžovou průchodku (Obrázek 9).
4. Pomocí šroubů (¼ in) namontujte zásuvku na držák zásuvky.
5. Připojte červený vodič (napájení) ke kladnému pólu akumulátoru a poté černý vodič (ukostření) k zápornému pólu akumulátoru.

3

Montáž soupravy nástavce násypky

Díly potřebné k provedení tohoto kroku:

1	Nástavec násypky (přední)
1	Nástavec násypky (zadní)
9	Šroub
9	Přírubová matice

Postup

1. Vyjměte nástavce násypky z bedny a identifikujte přední a zadní nástavec (Obrázek 10 a Obrázek 11).

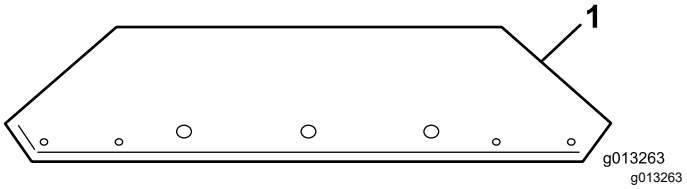

Obrázek 10

1. Přední nástavec násypky (s orientací otvorů)

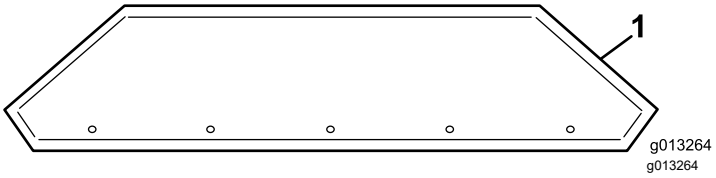

Obrázek 11

1. Zadní nástavec násypky (s orientací otvorů)

2. Pomocí dodaného spojovacího materiálu připevněte nástavce na násypku. Matice umístěte na vnější stranu násypky.

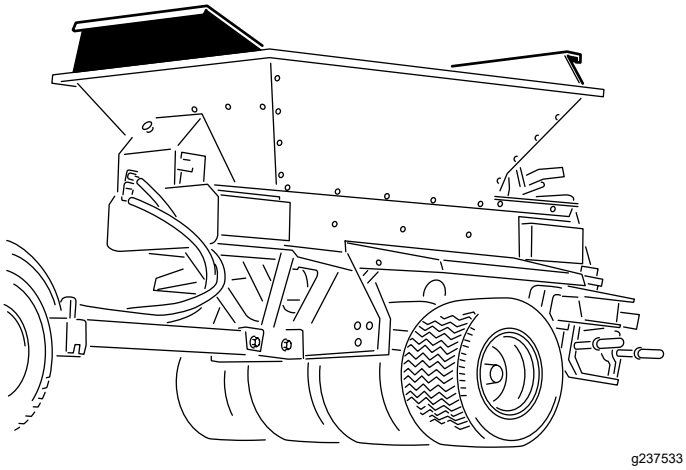

Obrázek 12

Namontovaná souprava nástavce násypky

4

Montáž násypky na vlečný podvozek

Pouze konfigurace vlečného podvozku

Díly potřebné k provedení tohoto kroku:

6	Šroub (5/16 x 1 in)
6	Přírubová matice (5/16 in)

Postup

⚠ DŮLEŽITÉ UPOZORNĚNÍ

Při zvedání lože dopravníku a násypky stroje namontované na vlečném podvozku, rámu ProGator, Workman nebo TDC může dojít k poškození zvedací konzoly a vážnému zranění obsluhy a dalších osob.

Demontujte lože z vlečného podvozku, rámu ProGator, Workman nebo TDC a zvedněte pouze lože a násypku.

Poznámka: Pokud montujete pískovač ProPass na jiné zařízení než vlečný podvozek, postupujte podle montážních pokynů pro danou aplikaci.

1. Připojte zvedací zařízení ke zvedací konzole, která je přišroubována uvnitř montážního celku násypky (Obrázek 13).

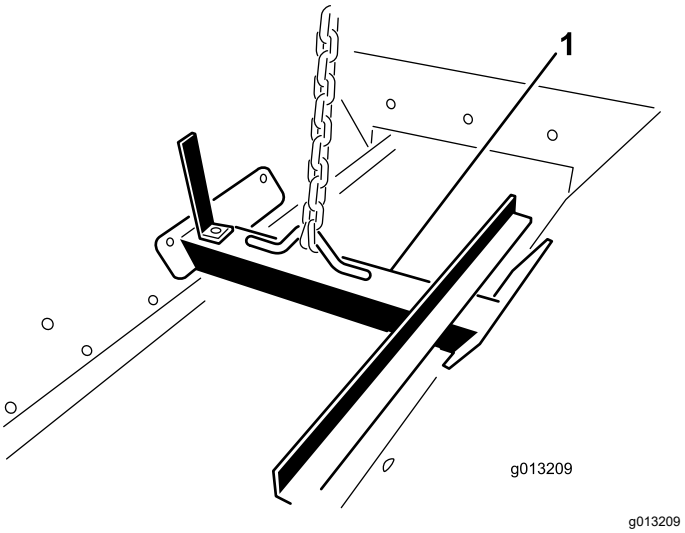

Obrázek 13

1. Zvedací konzola

2. Pomocí zvedacího mechanismu umístěte násypku na vlečný podvozek.
3. Vyrovnejte 6 montážních otvorů (3 na každé straně) a namontujte šrouby (5/16 x 1 in) a přírubové matice (5/16 in).

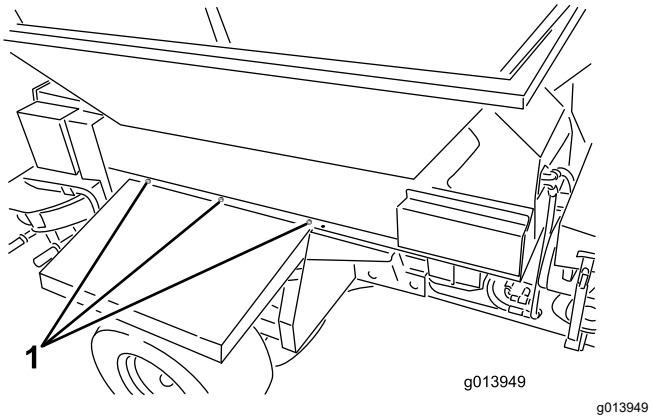

Obrázek 14

1. Montážní místa (3 na každé straně)

4. Demontujte zvedací konzolu ze stran násypky a na strany násypky namontujte šrouby.

   Poznámka: Zvedací konzolu uschovejte pro budoucí použití, nelikvidujte ji.

5

Připojení propojovacího kabelového svazku

Díly potřebné k provedení tohoto kroku:

1	Propojovací kabelový svazek

Postup

Zapojte propojovací kabelový svazek do konektoru napájecího kabelového svazku na stroji (Obrázek 15 nebo Obrázek 16).

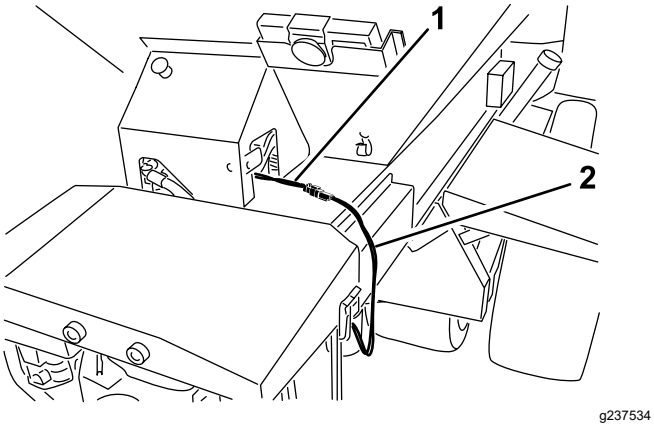

Obrázek 15

Model 44751

1. Napájecí kabelový svazek
2. Propojovací kabelový svazek

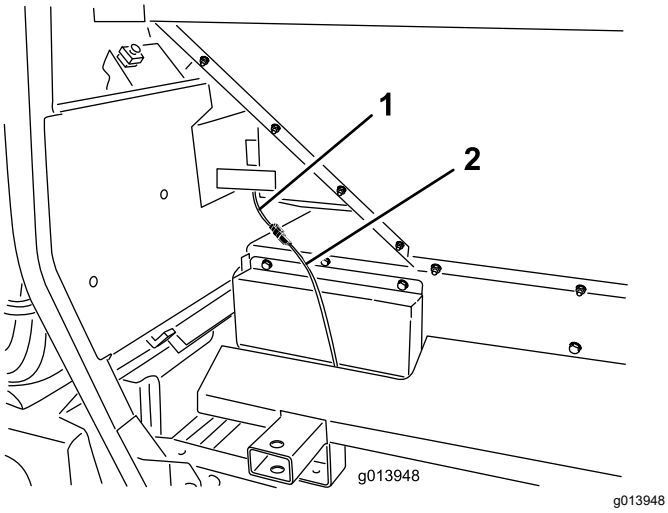

Obrázek 16

Model 44701

1. Napájecí kabelový svazek
2. Propojovací kabelový svazek

6

Připojení ovladače zapínání/vypínání

Model 44701

Díly potřebné k provedení tohoto kroku:

1	Ovladač zapínání/vypínání

Postup

Zapojte konektor ovladače zapínání/vypínání do konektoru na stroji (Obrázek 17).

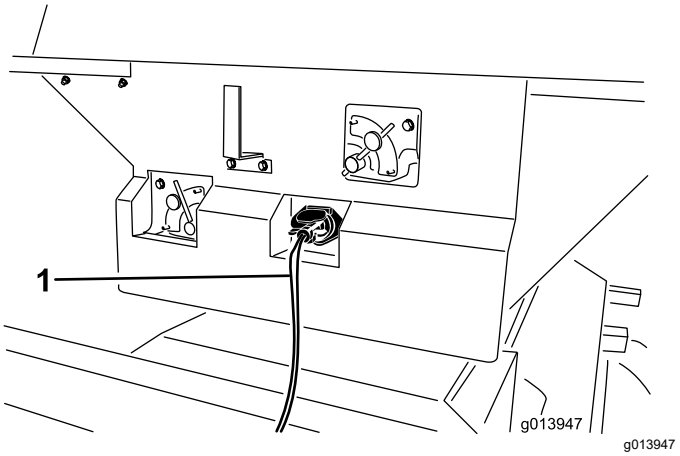

Obrázek 17

1. Ovladač zapínání/vypínání

7

Sestavení přenosného dálkového ovladače

Model 44751

Díly potřebné k provedení tohoto kroku:

1	Přenosný dálkový ovladač
4	Baterie AA
1	Magnetický držák
6	Šrouby, malé

Postup

1. Odstraňte gumové pásky zajišťující poloviny ovladače k sobě a sejměte zadní kryt.
2. Vložte baterie do přihrádky s kontakty a dbejte přitom na správnou polaritu. Značky polarity jsou v přihrádce vyraženy pro každý kontakt (Obrázek 18).

   Poznámka: Pokud vložíte baterie nesprávně, nebude přenosný dálkový ovladač fungovat.

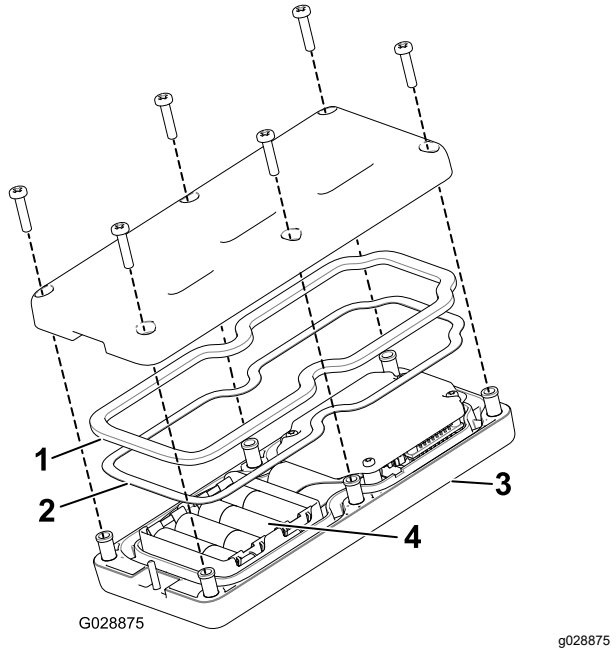

Obrázek 18

1. Pryžové těsnění
2. Ocelové těsnění
3. Přenosný dálkový ovladač
4. 4 AA baterie

3. Ocelové a pryžové těsnění usaďte správně do drážky v přenosném dálkovém ovladači a nasaďte zpět zadní kryt (Obrázek 18).
4. Kryt upevněte 6 šrouby (Obrázek 18) a utáhněte je na utahovací moment 1,5 až 1,7 Nm.
5. Přenosný dálkový ovladač vložte do magnetického držáku, zasuňte poloviny držáku ovladače do sebe a utáhněte šroub v magnetu (Obrázek 19).

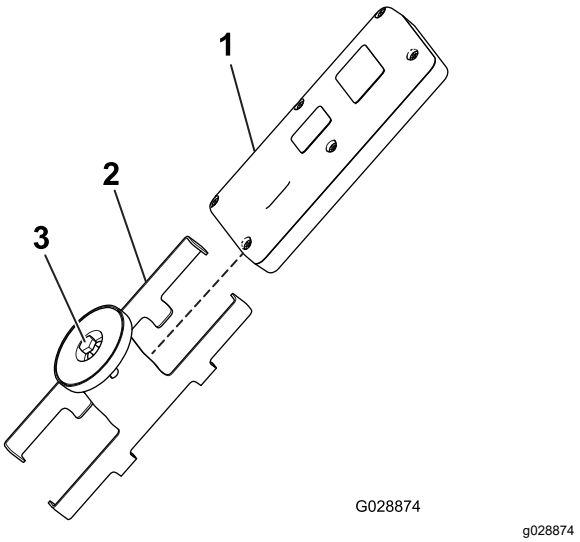

Obrázek 19

1. Přenosný dálkový ovladač
2. Magnetický držák ovladače
3. Šroub v magnetu

8

Namontování bezdrátového dálkového ovladače

Model 44751

Díly potřebné k provedení tohoto kroku:

1	Sestava držáku ovladače
1	Sestava bezdrátového dálkového ovladače

Postup

Vložte sestavu držáku ovladače do držáku nápojů nebo podobného otvoru na vlečném vozidle a používejte ji k ukládání bezdrátového přenosného dálkového ovladače. Využít lze rovněž magnet, který připevní bezdrátový dálkový ovladač k jakémukoli ocelovému povrchu.

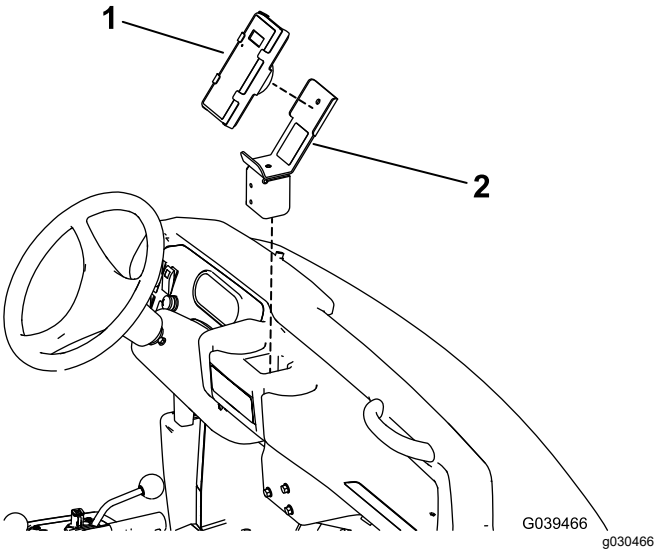

Obrázek 20

Vyobrazeno vozidlo Workman pro vysoké zatížení

1. Přenosný dálkový ovladač 2. Sestava držáku ovladače

Součásti stroje

Ovládací prvky

Regulační ventil průtoku pro podlahový dopravník

Model 44701

Regulační ventil průtoku hydrauliky ovládá rychlost dopravního pásu.

Nejvyšší nastavení rychlosti je 10; je vhodné pro většinu aplikací, které jsou uvedeny na štítcích barevně kódovaného provozního systému. Pro velmi řídké aplikace použijte nižší nastavení.

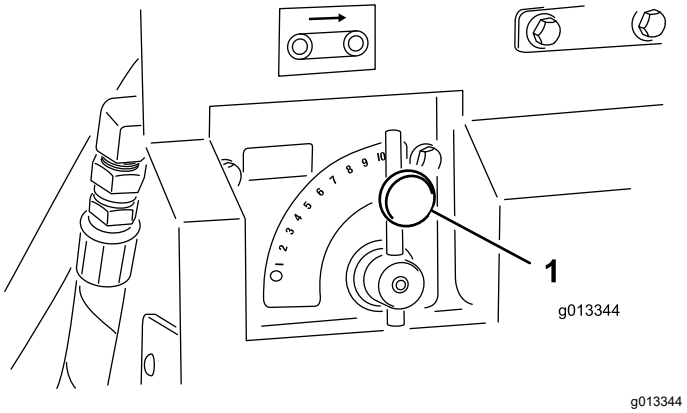

Obrázek 21

1. Regulační ventil podlahového dopravníku

Regulační ventil průtoku pro volitelná zařízení

Model 44701

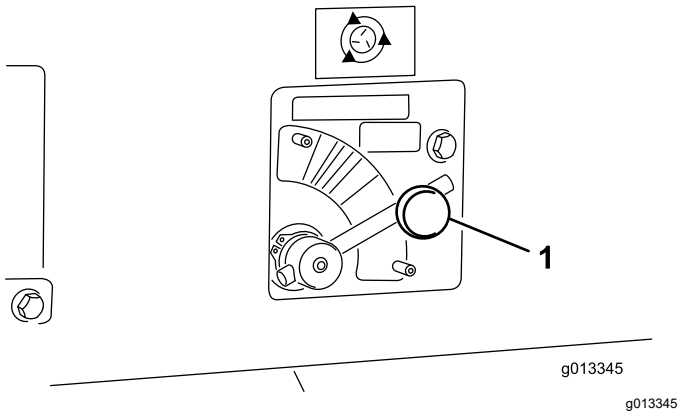

Obrázek 22

1. Regulační ventil pro volitelné zařízení

Regulační ventil průtoku hydrauliky ovládá rychlost volitelného zařízení (duální rozmetací kotouč). Ikona

rozmetacího kotouče označuje procento rychlosti pouze pro bezdrátový ovladač. U standardní hydrauliky umístěte ovladač do příslušné barevné oblasti – začněte přitom tečkovanou čárou a podle potřeby upravte rychlost v rámci dané barevné oblasti.

Ovladač zapínání/vypínání

Model 44701

Pomocí 2 spínačů na ovladači zapínání/vypínání zapnete dopravní pás nebo volitelné zařízení (Obrázek 23). Ovladač zapínání/vypínání musí zůstat v dosahu obsluhy.

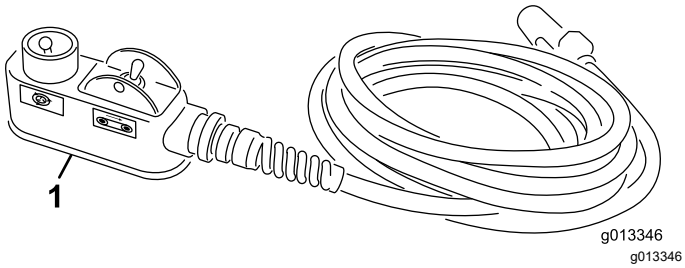

Obrázek 23

1. Ovladač zapínání/vypínání

Tlačítko E-Stop

Model 44751

Po dokončení práce se strojem vždy vypínejte elektrický systém stiskem tlačítka E-STOP (Obrázek 24). Chcete-li začít se strojem pracovat, musíte tlačítko E-STOP vytáhnout předtím, než zapnete přenosný dálkový ovladač.

Poznámka: Po dokončení práce se strojem stiskněte tlačítko E-stop, abyste předešli vybití akumulátoru vlečného vozidla.

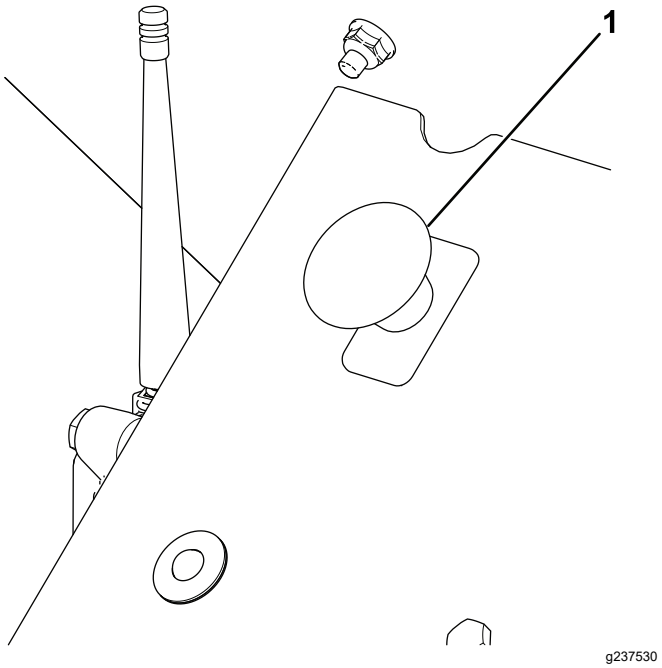

Obrázek 24

1. Tlačítko E-STOP

Funkce diagnostické kontrolky LED

Po vytažení tlačítka E-STOP se rozsvítí diagnostická kontrolka LED (Obrázek 25) a zůstane 5 sekund svítit. Následně na dobu 5 sekund zhasne a poté začne blikat frekvencí 3 Hz (3 bliknutí za sekundu), dokud nezapnete přenosný dálkový ovladač. Pokud se kontrolka rozsvítí na 5 sekund a poté začne blikat frekvencí 10 Hz (s přestávkou 5 sekund nebo bez ní), došlo k poruše stroje; viz Kontrola chybových kódů (strana 43).

Poznámka: Pokud je přenosný dálkový ovladač zapnutý, když vytáhnete tlačítko E-STOP, kontrolka se po zhasnutí na dobu 5 sekund již frekvencí 3 Hz (3 bliknutí za sekundu) nerozbliká.

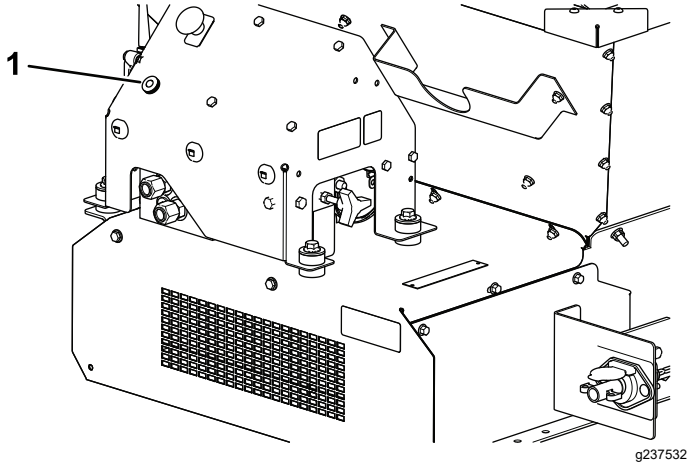

Obrázek 25

1. Diagnostická kontrolka LED

Přenosný dálkový ovladač

Model 44751

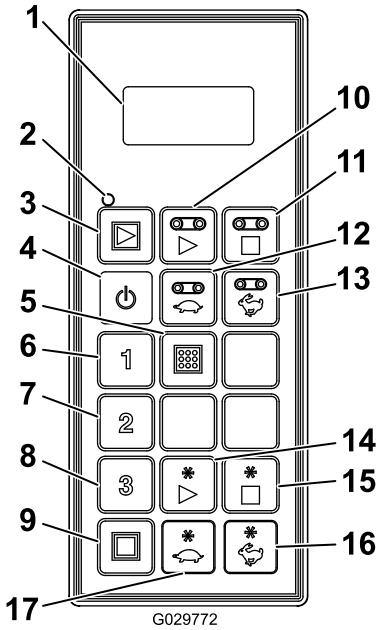

g029772

Obrázek 26

1. LCD displej
2. Stavová kontrolka LED ovladače
3. Spustit vše: spustí podlahový dopravník a volitelné zařízení
4. Zapnout/vypnout
5. Uložit: uloží předvolená nastavení
6. Předvolba 1
7. Předvolba 2
8. Předvolba 3
9. Zastavit vše: zastaví všechny funkce
10. Zapnout podlahový dopravník
11. Vypnout podlahový dopravník
12. Snížit rychlost podlahového dopravníku
13. Zvýšit rychlost podlahového dopravníku
14. Zapnout volitelné zařízení
15. Vypnout volitelné zařízení
16. Zvýšit rychlost volitelného zařízení
17. Snížit rychlost volitelného zařízení

Technické údaje

Hmotnost	
Základní model	248 kg (546 lb)
Duální rozmetací kotouč	68 kg (150 lb)

Přijímač (model 44751)	
Frekvence	2,4 GHz
Max. výstupní výkon	19,59 dBm

Přídavná zařízení / příslušenství

Pro stroj je k dispozici řada přídavných zařízení a příslušenství schválených společností Toro, která vylepšují a rozšiřují možnosti stroje. Seznam schválených přídavných zařízení a příslušenství můžete získat u svého autorizovaného prodejce nebo distributora nebo na stránkách www.Toro.com.

K zajištění optimální výkonnosti a dodržení požadavků na bezpečnost stroje je nutné používat pouze originální náhradní díly a příslušenství společnosti Toro. Náhradní díly a příslušenství jiných výrobců mohou být nebezpečné a jejich použití může mít za následek zneplatnění záruky.

Obsluha

Před provozem

Bezpečnostní kroky před použitím

- Ve srovnání s některými jinými typy vlečených zařízení má stroj rozdílné charakteristiky, jako například vyvážení, hmotnost a manipulaci. Před použitím stroje se důkladně seznamte s obsahem této *provozní příručky*. Obeznamte se také se všemi ovládacími prvky a postupem rychlého vypnutí.
- Nikdy nedovolte, aby nezaškolené osoby nebo děti obsluhovaly stroj nebo na něm prováděly servis. Věkovou hranici obsluhy mohou určovat místní předpisy. Majitel je zodpovědný za proškolení všech operátorů a mechaniků.
- Dobře se seznamte se zásadami bezpečného používání zařízení, ovládacími prvky a významem bezpečnostních značek.
- Naučte se, jak rychle stroj zastavit a vypnout motor.
- Přesvědčte se, zda jsou namontovány kontrolní prvky přítomnosti obsluhy, bezpečnostní spínače a ochranné kryty a zda správně fungují. Stroj nepoužívejte, pokud tyto prvky nepracují správně.
- Všechny kryty a bezpečnostní zařízení musí být na příslušném místě. V případě defektu krytu či bezpečnostního zařízení nebo v případě, že je některý ze štítků nečitelný nebo chybí, před uvedením stroje do provozu odstraňte všechny závady nebo proveďte výměnu příslušných prvků.
- Dotáhněte všechny uvolněné matice, šrouby a vruty. Tím zajistíte bezpečný provozní stav stroje. Přesvědčte se, zda jsou součásti stroje na svých místech a zabezpečené.
- Poraďte se s dodavatelem nebo výrobcem vlečného vozidla, zda je vozidlo vhodné k použití se zařízením této hmotnosti.
- Než opustíte stroj, odstavte jej na rovném povrchu, vypněte motor, vytáhněte klíč a počkejte, až se zastaví všechny pohybující se části.

Denní kontroly

Na začátku každého dne proveďte ještě před uvedením stroje do provozu tyto bezpečnostní kontroly. Veškeré problémy spojené s bezpečností oznamte svému nadřízenému. Podrobné informace naleznete v bezpečnostních pokynech v této příručce.

- Kontrola pneumatik a kol (strana 39)
- Kontrola hydraulického systému (strana 40)
- Kontrola zadní stěny (strana 40)
- Uložení a kontrola zvedáků (strana 40)
- Kontrola ostatních součástí (strana 40)
- Kontrola těsnění pásu a těsnění zadní stěny (strana 40)

Výběr vlečného vozidla

⚠ DŮLEŽITÉ UPOZORNĚNÍ

K vlečení stroje vždy používejte vhodné vlečné vozidlo, a to i na krátké vzdálenosti. Nevhodné vlečné vozidlo může stroj poškodit nebo způsobit zranění nebo smrt.

Přístup k vyřazovacím prvkům hydraulického systému máte ze strany řidiče; viz Obrázek 43 v části Přechod na ruční ovládání (strana 28).

Vhodné vlečné vozidlo musí mít minimální zatížení tažného zařízení 1 405 kg.

Pro vlečný podvozek je maximální nosnost stroje 907 kg s výsledným svislým zatížením tažného zařízení 113 kg. Hmotnost prázdného vozidla (bez nákladu) je 499 kg s výsledným svislým zatížením tažného zařízení 23 kg.

Výsledné svislé zatížení tažného zařízení stroje vybaveného hydraulickou soustavou 11 hp při provozu s plným nákladem je 145 kg. Výsledné svislé zatížení tažného zařízení bez nákladu je 48 kg. Hmotnost prázdného vozidla (bez nákladu) je 599 kg.

U podvozku Truckster s přímým připojením je maximální nosnost stroje 907 kg s výsledným přenosem hmotnosti 272 kg na vlečné vozidlo. Hmotnost prázdného vozidla (bez nákladu) je 544 kg s výsledným přenosem hmotnosti 52 kg na vlečné vozidlo.

Připojení stroje k vlečnému vozidlu

⚠ DŮLEŽITÉ UPOZORNĚNÍ

Pokud budete při připojování stát mezi strojem a vlečným vozidlem, můžete být vážně zraněni.

Při připojování nestůjte mezi strojem a vlečným vozidlem.

1. Otáčením rukojetí (rukojeťmi) zvedáku upravte výšku závěsu tak, aby byl stroj v rovině.
2. Pomocí schváleného pojistného kolíku o průměru 18 mm a pojistné spony (nejsou součástí dodávky) připojte vidlicový závěs stroje k vlečnému vozidlu. Zasuňte kolík závěsu do závěsu stroje a tažné tyče vlečného vozidla na vlečném podvozku nebo do dodávaného držáku závěsu na podvozku Truckster s přímým připojením.
3. Pomocí zvedáku (zvedáků) spusťte závěs dolů.
4. Jakmile dojde k přenesení celé hmotnosti stroje ze zvedáku (zvedáků) na tažnou tyč vlečného vozidla, vytáhněte kolík, který drží zvedák (zvedáky) na místě.
5. Zvedáky uložte následujícím způsobem:
   - U vlečného podvozku otočte zvedák o 90 stupňů proti směru hodinových ručiček tak, aby spodní část zvedáku směřovala k zadní části stroje. Toto je poloha pro jízdu.
   - U podvozku Truckster s přímým připojením přemístěte zvedáky k zadní části stroje a otočte je o 90 stupňů tak, aby spodní části obou zvedáků směřovaly ke středu stroje. Toto je poloha pro jízdu.
6. Připojte tlakovou hadici a vratnou hadici ke správným výstupům hydrauliky na vlečném vozidle. Vratná hadice je vybavena vloženým zpětným ventilem. Pokud hadice připojíte naopak, některé funkce stroje mohou pracovat obráceně nebo nemusí pracovat vůbec. Před prvním uvedením stroje do provozu vyzkoušejte funkce hydrauliky.

   Důležité: **Dbejte na to, aby se hydraulické hadice, napájecí kabel a kabely ovladače netáhly po zemi. Vyhýbejte se místům, kde by se mohly skřípnout nebo odříznout.**
7. Zapojte propojovací kabelový svazek do napájecího konektoru vlečného vozidla.
8. Zkontrolujte hladinu hydraulické kapaliny v nádrži a v případě potřeby ji doplňte; viz návod k obsluze vlečného vozidla.

Příprava k provozu

Zařízení je vybaveno jedinečným barevně kódovaným provozním systémem, díky němuž se při nastavování stroje už nemusíte spoléhat jen na odhad. Stačí vybrat rozmetání, určit barvu a poté upravit každé nastavení podle dané barvy, takže rozmetání bude pokaždé dokonalé.

Hlavní provozní štítek

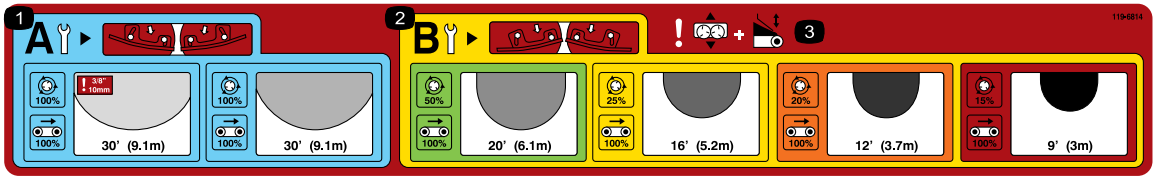

decal119-6814

Obrázek 27

1. Nastavení rozmetacích kotoučů na řídké rozmetání
2. Nastavení rozmetacích kotoučů na husté rozmetání
3. Výstraha – nastavení skluzu a nastavení zadní stěny

Výběr rozmetání

Vyberte rozmetání podle hlavního provozního štítku, který se nachází na zadní stěně stroje (Obrázek 27).

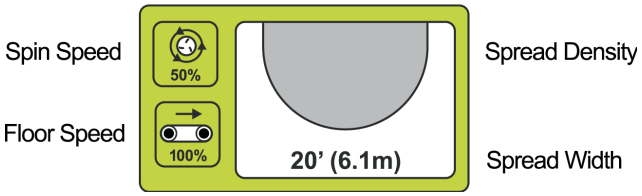

g013715

Obrázek 28

Tento štítek zobrazuje možný dosah rozmetání a rozlišuje různé vzdálenosti podle barvy (Obrázek 28). Každá barva představuje různé způsoby aplikace od velmi řídké po velmi hustou. Hustotu rozmetání indikují stínované ovály (řídké až husté). Uvedena je také přibližná šířka.

Kontrola lopatek

Poznámka: Stroj je dodáván s lopatkami rozmetacího kotouče v POLOZE B.

U řidšího rozmetání (modrý panel) se musíte přesvědčit, že rozmetací kotouče jsou v POLOZE A (Obrázek 29).

g013716

Obrázek 29

Když jsou lopatky v POLOZE A, vnitřní šrouby (nejblíže ke středu kotouče) těsně přiléhají ke stěně kotouče a vnější šrouby (nejblíže k okraji kotouče) jsou vzdálené od stěny kotouče.

To je velmi důležité, neboť tato poloha je navržena tak, aby zajistila optimální rozmetání a rozptyl při vysoké rychlosti s malým množstvím písku.

Pro nastavení vyšší hustoty (zlatý panel) musí být lopatky v POLOZE B, aby při vyšším objemu a nižší rychlosti kotoučů zajistily co nejlepší rozptyl (Obrázek 30).

g013717

Obrázek 30

Když jsou lopatky v POLOZE B , vnitřní šrouby (nejblíže ke středu kotouče) jsou vzdálené od stěny kotouče a vnější šrouby (nejblíže k okraji kotouče) těsně přiléhají ke stěně kotouče.

Důležité: **Nesprávná poloha lopatek je běžným důvodem nedokonalého rozmetání.**

Nastavení zadní stěny, otáček rozmetacího kotouče, skluzu a rychlosti podlahového dopravníku

Po výběru požadovaného rozmetání a správném nastavení lopatek nastavte zbývající části stroje.

Každé nastavení je na stroji označeno odpovídajícími barevnými štítky (Obrázek 31).

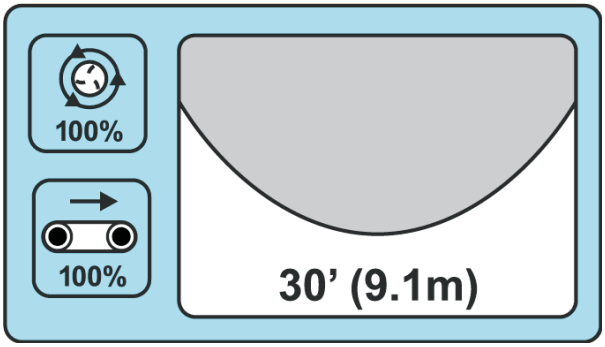

g013718

Obrázek 31

Pokud požadujete řídké rozprašování, modrá oblast signalizuje, že nastavení jak zadní stěny, tak rychlosti podlahového dopravníku, otáček rozmetacího kotouče i skluzu základny musí být v příslušné modré poloze (Obrázek 31).

ŘÍDKÉ

Přibližná šířka: 9,1 m

Poloha lopatek: A

Rychlost podlahového dopravníku: 100 %

Otáčky rozmetacích kotoučů: modrá/100 %
Zadní stěna: modrá

Nastavení skluzu: modrá

Chcete-li vyplnit provzdušňovací díry, upravte všechna nastavení na ČERVENOU.

VELMI HUSTÉ

Přibližná šířka: 2,7 m

Poloha lopatek: B

Rychlost podlahového dopravníku: 100 %

Otáčky rozmetacích kotoučů: červená/15 %
Zadní stěna: červená

Nastavení skluzu: červená

Nastavení zadní stěny

Zadní stěna reguluje množství materiálu, který vychází z jednotky ProPass (Obrázek 32).

g013699

Obrázek 32
Symbol zadní stěny na štítku

Zadní stěna o výšce 12,7 cm je rozčleněna do barevných polí; v jednotlivých barevných úsecích jsou zakresleny cílové počáteční čáry (Obrázek 33). Pomocí zadní stěny můžete množství materiálu zvýšit nebo snížit za podmínky, že zůstanete v příslušném barevném úseku.

g013705

Obrázek 33

Poznámka: Barvy na štítku (viz Obrázek 33) odpovídají barvám na hlavním provozním štítku (Obrázek 27).

Nastavení otáček rozmetacího kotouče

Poznámka: Barvy na štítcích (viz Obrázek 35 a Obrázek 36) odpovídají barvám na hlavním provozním štítku (Obrázek 27).

g013706

Obrázek 34
Symbol rozmetacího kotouče na štítku

Standardní hydraulika (model 44701): Nastavte ovládací prvek hydrauliky na tečkovanou počáteční čáru v příslušné barevné oblasti (Obrázek 35). V případě potřeby můžete otáčky v příslušné barevné oblasti měnit.

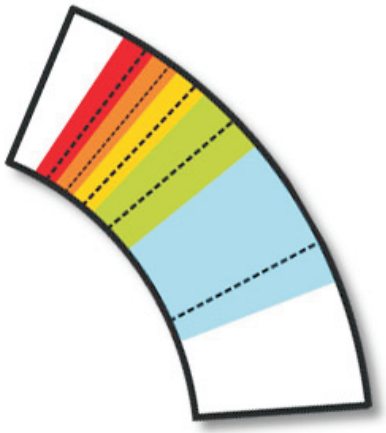

g013707

Obrázek 35

Bezdrátový ovladač (model 44751): Nastavte podle procenta uvedeného v barevné oblasti štítku a na grafu na zadní straně bezdrátového ovladače (Obrázek 36).

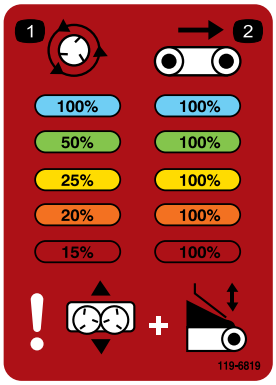

decal119-6819

Obrázek 36

Nastavení skluzu

Nastavení skluzu určuje, jak bude písek dopadat na kotouče. Štítek označuje nejen barevně označenou počáteční polohu pro každou aplikaci, ale také znázorňuje nastavení potřebné k jemnému doladění rozmetání, viz Jemné doladění nastavení (strana 22).

g013709

Obrázek 37

Symbol skluzu na štítku

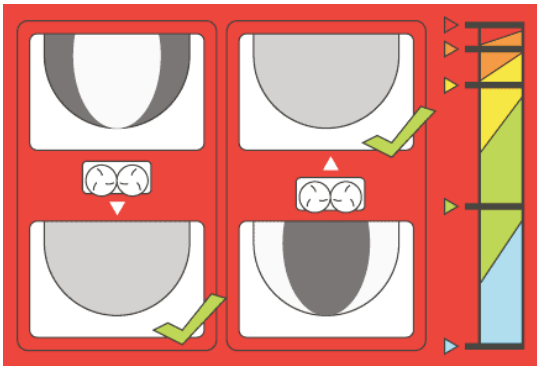

g013710

Obrázek 38

Poznámka: Barvy na štítku (viz Obrázek 38) odpovídají barvám na hlavním provozním štítku (Obrázek 27).

Nastavení rychlosti podlahového dopravníku

Rychlost podlahového dopravníku pro každé nastavení je obvykle 100 %; tato rychlost byla stanovena a testována tak, aby se v barevně kódovaném provozním systému nemusel nastavovat 1 další faktor. Množství materiálu obvykle snižujete pomocí zadní stěny, nikoli změnou rychlosti podlahového dopravníku. Pokud však minimální výška zadní stěny není ke snížení průtoku materiálu dostatečná, pak je třeba snížit rychlost podlahového dopravníku.

g013711

Obrázek 39

Symbol rychlosti podlahového dopravníku na štítku

Jemné doladění nastavení

Barevně kódovaný provozní systém byl vyvinut tak, abyste přesnost rozmetání již nemuseli odhadovat. V důsledku mnoha proměnných, jako je hmotnost písku, velikost granulí, obsah vlhkosti apod., však může být rozmetání stále nerovnoměrné.

Nápravy dosáhnete, budete-li se řídit obrázkem pro **nastavení základny**, který znázorňuje správné umístění základny (Obrázek 40).

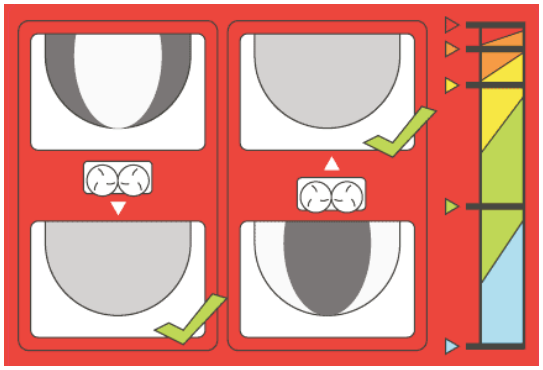

g013710

Obrázek 40

Pokud je rozmetání příliš husté na vnitřní straně pokrývané plochy, jednoduše posuňte základnu dovnitř směrem k násypce. Pokud je rozmetání příliš husté na vnější straně, základnu vysuňte ven směrem od násypky.

Poznámka: Barvy na štítku (viz Obrázek 40) odpovídají barvám na hlavním provozním štítku (Obrázek 27).

Během provozu

Bezpečnost za provozu

- Majitel nebo obsluha odpovídá za nehody, jež mohou vést ke zranění osob nebo poškození majetku, a má jim předcházet.
- Používejte vhodné oblečení a pomůcky, včetně ochranných brýlí, dlouhých kalhot, pevné protiskluzové obuvi a chráničů sluchu. Svažte si dlouhé vlasy, zabezpečte volný oděv a nenoste volné šperky.
- Při práci se strojem vynakládejte maximální pozornost. Neprovádějte žádné činnosti, jež by mohly vaši pozornost odvádět. V takovém případě vám hrozí zranění nebo poškození majetku.
- Stroj neobsluhujte, jste-li unaveni, nemocní nebo pod vlivem alkoholu nebo drog.
- Nikdy na stroji nepřevážejte spolujezdce a během provozu stroje zajistěte, aby byly přihlížející osoby nebo zvířata v bezpečné vzdálenosti od stroje.
- Ruce a nohy udržujte v dostatečné vzdálenosti od násypky.
- Kdykoli je vlečné vozidlo v pohybu, nevstávejte ze sedadla.
- Obsluha stroje vyžaduje pozornost. Pokud nebudete vlečné vozidlo obsluhovat bezpečným způsobem, může dojít k nehodě, převrácení vozidla a k vážnému úrazu nebo usmrcení. Jezděte opatrně a předcházejte nebezpečí převrácení nebo ztrátě kontroly nad vozidlem následovně:
  - Buďte mimořádně opatrní, snižujte rychlost a udržujte bezpečnou vzdálenost od písečných bunkrů, příkopů, vodních ploch, ramp, neznámých míst a jiných rizikových oblastí.
  - Při projíždění terénními nerovnostmi snižte rychlost naloženého stroje, abyste neohrozili jeho stabilitu.
  - Dávejte pozor na díry a jiná skrytá nebezpečí.
  - Při práci na prudkém svahu buďte opatrní. Po svahu jezděte přímo nahoru nebo dolů. Při ostrém zatáčení nebo při otáčení na úbočí kopce snižte rychlost. Neotáčejte se na svahu kopce, je-li to možné.
  - Buďte zvláště opatrní při práci na mokrém povrchu, při vysoké rychlosti nebo s plným nákladem. S plným nákladem se prodlužuje doba potřebná k zastavení. Před jízdou nahoru nebo dolů svahem zařaďte nižší rychlostní stupeň.
  - Vyhýbejte se prudkým zastavením a rozjezdům. Před změnou směru jízdy (jak vpřed, tak vzad) vždy vozidlo úplně zastavte.
  - S vozidlem nezatáčejte ostře, neprovádějte prudké manévry a řiďte bezpečně, abyste neztratili kontrolu nad řízením.
  - Při otáčení nebo couvání se strojem sledujte své okolí. Zkontrolujte, zda je prostor volný a zda jsou přihlížející osoby v bezpečné vzdálenosti. Jeďte pomalu.
  - Při přejíždění silnic nebo v jejich blízkosti dávejte pozor na provoz. Vždy dejte přednost chodcům a jiným vozidlům. Dodržujte všechny dopravní předpisy a zkontrolujte místní předpisy týkající se provozu stroje na silnicích nebo v jejich blízkosti.
  - Vždy dávejte pozor na nízké přečnívající překážky, jako jsou větve stromů, ostění dveří, nadzemní lávky apod., a vyhýbejte se jim. Ujistěte se, že podjezdová výška umožňuje hladký průjezd vlečného vozidla (včetně hlavy obsluhy).
  - Nepracujte se strojem, pokud hrozí nebezpečí zásahu bleskem.
  - Máte-li jakékoliv pochybnosti o bezpečnosti provozu, zastavte práci a zeptejte se svého nadřízeného.
  - Stroj nenechávejte bez dozoru, pokud je spuštěný.
- Před plněním nebo vyprazdňováním se ujistěte, že je stroj připojen k vlečnému vozidlu.

- Nepřevážejte náklad, který překračuje limit zatížení stroje nebo vlečného vozidla.
- Stabilita břemen se může lišit – například vysoká břemena mají těžiště ve vyšší poloze. V zájmu zajištění lepší stability snižte v případě potřeby maximální mez zatížení.
- Abyste zabránili převrhnutí stroje, postupujte takto:
  - Pečlivě sledujte výšku a hmotnost nákladu. Vyšší a těžší náklady mohou zvýšit riziko převrácení.
  - Náklad rozložte rovnoměrně, tedy zepředu dozadu a ze strany na stranu.
  - Při zatáčení buďte opatrní a vyhýbejte se nebezpečným manévrům.
  - Před nakládáním se vždy ujišťujte, že je stroj připojen k vlečnému vozidlu.
  - Do násypky nedávejte velké nebo těžké předměty. Mohlo by dojít k poškození pásu a válečků. Zajistěte také, aby náklad měl rovnoměrnou strukturu. Stroj může nepředvídaně vymrštit kamínky nacházející se v písku.
- Při vyprazdňování nebo rozmetávání nestůjte za strojem. Duální rozmetací kotouč, křížový dopravník a jednotka pro zpracování mohou vysokou rychlostí vymršťovat částečky hmoty a prach.
- Stroj vyprazdňujte a odpojujte od vlečného vozidla jen na rovném povrchu.
- Nejezděte se strojem ve zcela zdvižené poloze. Zvyšuje se tím riziko převrácení stroje.
- Nejezděte se strojem v oblasti vymezené výstražnými značkami (žlutá/černá). Pokud na stroji nejsou žádná přídavná zařízení, jezděte se strojem ve sklopené poloze.
- Před tím, než se přiblížíte k lidem, jiným vozidlům, přejezdům vozidel nebo přechodům pro chodce, přídavné zařízení vypněte.
- Při jízdě ve svazích buďte velmi opatrní, zejména při zatáčení.
  - Při jízdě napříč svahem se zcela naloženým strojem může dojít k převrácení stroje nebo vlečného vozidla či ztrátě tahové síly.
  - Při jízdě na strmých svazích snižte hmotnost nákladu a zabraňte jeho hromadění do výšky.

Bezpečnost při práci ve svahu

- Zkontrolujte technické údaje vlečného vozidla a ujistěte se, že nepřekračujete přípustné hodnoty náklonu na svahu.
- Svahy jsou významným faktorem při nehodách způsobených ztrátou kontroly nebo převrácením. Takové nehody mohou vést k vážnému poranění nebo smrti. Při práci na svahu odpovídá za bezpečnost pracovník obsluhy. Při práci se strojem na jakémkoli svahu je třeba dbát zvýšené pozornosti.
- Průzkumem stavu pracoviště musí obsluha stanovit, zda je svah pro provoz stroje bezpečný. Při provádění průzkumu se vždy řiďte zdravým rozumem a dobrým úsudkem.
- Je důležité, aby si obsluha prostudovala níže uvedené pokyny pro práci se strojem na svahu. Zvažte provozní podmínky v daný den a ujistěte se, zda je možné se strojem na daném místě pracovat. Změny v terénu mohou vést ke změně provozního sklonu stroje.
- Na svahu stroj nerozjíždějte, nezastavujte ani jej neotáčejte. Neměňte náhle rychlost ani směr. Zatáčejte pomalu a postupně.
- Nepracujte se strojem v podmínkách, kde je ohrožena tahová síla a stabilita stroje nebo vaše schopnost řízení.
- Odstraňte nebo vyznačte překážky, jako jsou příkopy, výmoly, koleje, hrboly, kameny nebo jiná skrytá nebezpečná místa. Vysoká tráva může překážky skrýt. Stroj se může na nerovném terénu převrhnout.
- Uvědomte si, že při práci se strojem na mokré trávě, napříč svahem nebo po svahu dolů může dojít ke ztrátě tahového výkonu stroje. V případě ztráty tahového výkonu hnacích kol hrozí sklouznutí a ztráta brzdného účinku nebo kontroly nad řízením.
- Při práci se strojem v blízkosti svahů, příkopů, náspů, vodních ploch nebo jiných nebezpečných míst si počínejte velmi opatrně. Při přejetí kola přes okraj nebo propadnutí okraje se stroj může náhle převrhnout. Mezi strojem a jakýmkoliv nebezpečným místem udržujte bezpečnou vzdálenost.

Provozní vlastnosti

Ve srovnání s některými jinými typy vlečených zařízení má stroj rozdílné charakteristiky vyvážení, hmotnosti a manipulace. Pečlivě si přečtěte *provozní příručku*.

S namontovaným volitelným zařízením věnujte při jízdě na svahu pozornost světlé výšce. U stroje namontovaného na vlečném podvozku je světlá výška bez nákladu 33 cm. U stroje namontovaného na podvozku Truckster s přímým připojením je světlá výška bez nákladu 43 cm.

Ovládání napájení stroje

Vypnutí nebo zapnutí napájení stroje

Model 44701

Po dokončení práce zastavte stroj pomocí ovladače. Chcete-li začít se strojem pracovat, nastartujte vozidlo nebo hnací jednotku, aby se natlakoval hydraulický systém, a pomocí ovladače stroj spusťte.

Vypnutí nebo zapnutí napájení stroje

Model 44571

Po dokončení práce se strojem vždy vypínejte elektrický systém stiskem tlačítka E-STOP (Obrázek 41). Chcete-li začít se strojem pracovat, musíte tlačítko E-STOP vytáhnout předtím, než zapnete přenosný dálkový ovladač.

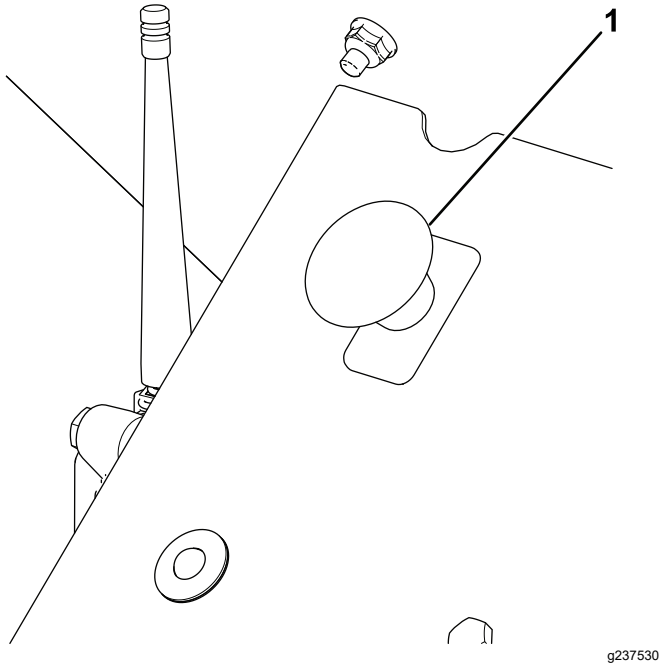

Obrázek 41

1. Tlačítko E-STOP

Důležité: **Po dokončení práce se strojem stiskněte tlačítko E-STOP; tím zabráníte vybití akumulátoru vlečného vozidla.**

Provoz stroje

1. Naplňte násypku stroje materiálem, který chcete rozmetat.
2. Přesvědčte se, že je namontován duální rozmetací kotouč.
3. Nastavte výšku zadní stěny do preferované polohy.
4. Nastavte oba regulační ventily průtoku na požadovanou hodnotu. Nastavte rychlost pásu a volitelného zařízení na preferované hodnoty (rychlost pásu by standardně měla být následující: bezdrátové ovládání – 100 %, standardní hydraulika – č. 10).
5. Zaparkujte vlečné vozidlo 3 m před plochou určenou k ošetření pískováním.
6. Ujistěte se, že jsou oba spínače ovladače zapínání/vypínání vypnuté. U bezdrátových modelů zkontrolujte, zda jsou vypnuty funkce přenosného dálkového ovladače.
7. Zapněte hydrauliku (buď na vlečném vozidle, nebo na hnací jednotce pomocné hydrauliky).
8. Zvyšte otáčky vlečného vozidla. Zapněte volitelné zařízení pomocí ovladače zapínání/vypínání nebo pomocí přenosného dálkového ovladače (u bezdrátového modelu).
9. Jeďte dopředu na plochu určenou k ošetření pískováním a zvyšte otáčky vlečného vozidla do optimálního provozního rozsahu.
10. Je-li volitelné zařízení stroje přímo nad okrajem plochy určené k ošetření pískováním, zapněte dopravní pás pomocí ovladače zapínání/vypínání, případně pomocí dálkového ovladače (u bezdrátového modelu).

    Poznámka: U bezdrátového modelu použijte funkci SPUSTIT VŠE namísto funkcí ZAPNOUT VOLITELNÉ ZAŘÍZENÍ a ZAPNOUT PODLAHOVÝ DOPRAVNÍK; tato funkce slouží pro spuštění v jednom kroku. Spustí se volitelné zařízení a následně dopravní pás.
11. Jeďte rovně a rozmetávejte materiál konstantní rychlostí, dokud rozmetaný materiál nedosáhne okraje plochy určené k ošetření pískováním.
12. Vypněte dopravní pás, otočte stroj a najeďte s ním do pozice pro další přejezd.
13. Před dalším průjezdem zkontrolujte na zemi výsledné rozmetání. Je-li to třeba, nastavení stroje upravte.
14. Pokračujte kroky 10 až 13, dokud nebude pískováním ošetřena celá zamýšlená plocha nebo dokud se nevyprázdní násypka.
15. Vypněte dopravní pás a volitelné zařízení, snižte otáčky vlečného vozidla a vypněte hydrauliku.

    Poznámka: Vždy vypínejte nejdříve dopravní pás.

Bezpečnost při použití bezdrátového ovladače

Model 44751

Bezdrátový ovladač okamžitě/rychle aktivuje rotující části a zařízení, u kterých hrozí nebezpečí skřípnutí. Během provozu, nastavování nebo programování bezdrátového ovladače se ujistěte, že na zařízení ProPass přímo vidíte.

Abyste zajistili, že zapnutí rozmetacích kotoučů a podlahového dopravníku je úmyslné, musíte tlačítka pro spuštění stisknout dvakrát: jedním stiskem provedete výběr a druhým zapnutí. Předejdete tím náhodnému spuštění při provádění ručního nastavování stroje.

Pokud při programování nebo přípravě na provoz bezdrátového ovladače nestisknete po dobu 10 sekund žádná tlačítka, ovladač přejde do klidového režimu a vrátí se k naposledy uloženému programu nebo nastavení.

⚠ VÝSTRAHA

Hydraulická kapalina unikající pod tlakem může proniknout kůží, a způsobit tak poranění.

Před prováděním jakýchkoli fyzických úprav lopatek nebo podlahového dopravníku vypněte bezdrátový ovladač a pracovní vozidlo (aby byl vyloučen jakýkoli průtok hydraulické kapaliny).

Obsluha ovládacích prvků hydrauliky a přídavných zařízení

Model 44751

Systém dálkového ovladače

Systém dálkového ovládání se skládá z přenosného dálkového ovladače, základní jednotky +12 až +14,4 V DC a kabelového svazku.

Přenosný dálkový ovladač

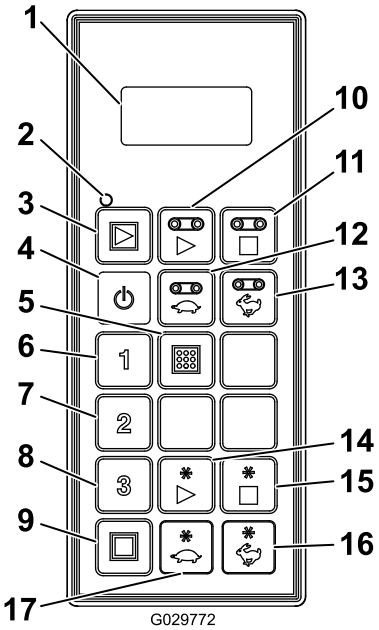

g029772

Obrázek 42

1. LCD displej
2. Stavová kontrolka LED ovladače
3. Spustit vše: spustí podlahový dopravník a volitelné zařízení
4. Zapnout/vypnout
5. Uložit: uloží předvolená nastavení
6. Předvolba 1
7. Předvolba 2
8. Předvolba 3
9. Zastavit vše: zastaví všechny funkce
10. Zapnout podlahový dopravník
11. Vypnout podlahový dopravník
12. Snížit rychlost podlahového dopravníku
13. Zvýšit rychlost podlahového dopravníku
14. Zapnout volitelné zařízení
15. Vypnout volitelné zařízení
16. Zvýšit rychlost volitelného zařízení
17. Snížit rychlost volitelného zařízení

Funkce tlačítek

Tlačítko	Název	Funkce
	ZAPNOUT/VYPNOUT	Zapne nebo vypne přenosný dálkový ovladač.
	SPUSTIT VŠE	Umožňuje ovládání funkcí jak podlahového dopravníku, tak volitelného zařízení, včetně funkcí zapnutí/vypnutí a zobrazení rychlosti.
	ZAPNOUT PODLAHOVÝ DOPRAVNÍK	Umožňuje ovládání funkcí pásového podlahového dopravníku násypky, včetně funkcí zapnutí/vypnutí a zobrazení rychlosti podlahového dopravníku.
	VYPNOUT PODLAHOVÝ DOPRAVNÍK	Zastaví podlahový dopravník.
	ZPOMALIT PODLAHOVÝ DOPRAVNÍK	Sníží rychlost podlahového dopravníku.
	ZRYCHLIT PODLAHOVÝ DOPRAVNÍK	Zvýší rychlost podlahového dopravníku.
1	PŘEDVOLBA 1	Přednastavené hodnoty, které můžete uložit pro rychlost podlahového dopravníku i volitelného zařízení.
2	PŘEDVOLBA 2	
3	PŘEDVOLBA 3	
	ULOŽIT	Používá se společně s tlačítkem PŘEDVOLBA k uložení nebo zadání předvolby paměti.
	ZAPNOUT VOLITELNÉ ZAŘÍZENÍ	Umožňuje ovládání funkcí zadního volitelného zařízení, včetně funkcí zapnutí/vypnutí a zobrazení rychlosti volitelného zařízení.
	VYPNOUT VOLITELNÉ ZAŘÍZENÍ	Vypne volitelné zařízení.
	ZPOMALIT ZAŘÍZENÍ	Sníží rychlost volitelného zařízení.
	ZRYCHLIT ZAŘÍZENÍ	Zvýší rychlost volitelného zařízení.
	ZASTAVIT VŠE	Zastaví podlahový dopravník i volitelné zařízení.

Zapnutí přenosného dálkového ovladače

Na dálkovém ovladači stiskněte tlačítko VYPNOUT/ZAPNOUT a počkejte, až zařízení vyhledá základní jednotku. Během postupu spouštění nesmíte na přenosném dálkovém ovladači stisknout žádné tlačítko.

Vysvětlení funkce stavové kontrolky LED ovladače

Model 44751

Pokud jsou tlačítka podlahového dopravníku a volitelného zařízení aktivní, stavová kontrolka LED ovladače pomalu bliká frekvencí 2 Hz (dvakrát za sekundu), když dálkový ovladač vysílá, ale nejsou stisknuta žádná tlačítka. Při stisknutí tlačítka kontrolka bliká frekvencí 10 Hz.

Klíčové funkční prvky

- Po zapnutí přenosného dálkového ovladače se na displeji na dobu přibližně 5 sekund zobrazí **FLR OFF** a **OPT OFF**. Pokud se na displeji zobrazí nápis „waiting for base“ (čekání na základní jednotku), zkontrolujte, zda je základní jednotka pod proudem a zda je na ní vytaženo tlačítko E-STOP.
- K dispozici je vždy **aktuální pracovní paměť**. Aktuální pracovní paměť není přednastavena. Když zapnete přenosný dálkový ovladač, použije poslední uložené pracovní nastavení z aktuální pracovní paměti.
- Funkční pořadí tlačítek přenosného dálkového ovladače:
  1. Jedním stisknutím tlačítka spouštění (SPUSTIT VŠE, ZAPNOUT PODLAHOVÝ DOPRAVNÍK nebo ZAPNOUT VOLITELNÉ ZAŘÍZENÍ) vyvoláte nastavení aktuální pracovní paměti uložené v přenosném dálkovém ovladači.

2. Druhým stisknutím stejného tlačítka spouštění zapnete danou součást, pokud je zapnuta hydraulika (na displeji se zobrazují zvyšující se čísla).
3. Třetím stisknutím stejného tlačítka spouštění uložíte nové nastavení vytvořené v pracovní paměti dálkového ovladače.

- Jakmile jednou stisknete tlačítko spouštění pro zobrazení nastavení aktuální pracovní paměti v „nepracovním režimu“, máte přibližně 10 sekund na to, abyste úpravy nastavení nebo daného prvku zahájili, než se dálkový ovladač znovu vypne. V pracovním režimu pravidlo 10 sekund neplatí.
- Chcete-li naprogramovat předvolbu, musíte nejprve **aktivovat nebo zapnout** příslušné prvky.
- Chcete-li pracovat z předvolby, na displeji se zobrazí procenta rychlosti daného prvku pro jeho aktivaci nebo zapnutí. Pokud se na displeji zobrazí slovo **OFF** (vypnuto), musíte vyvolat předvolbu.

Přechod na ruční ovládání

Pokud je přenosný dálkový ovladač poškozený, přestal pracovat nebo se ztratil, můžete stroj nadále ovládat, abyste mohli dokončit práci nebo pokračovat v rozmetávání.

Přístup k vyřazovacím prvkům hydraulického systému máte ze strany řidiče (Obrázek 43).

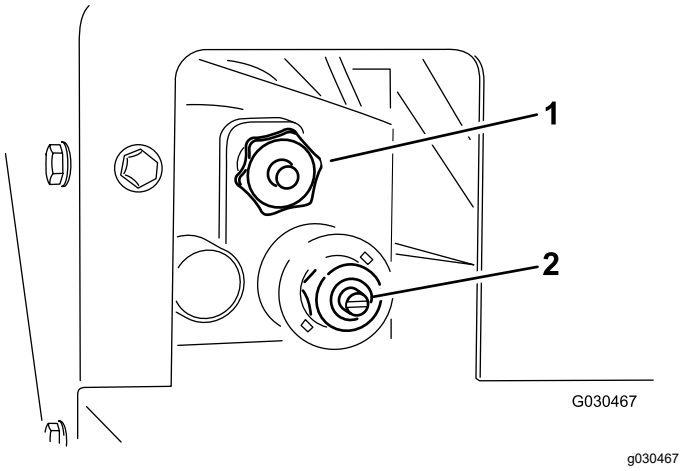

Obrázek 43

1. Rychlost podlahového dopravníku
2. Otáčky rozmetacího kotouče

- Chcete-li nastavit rychlost podlahového dopravníku (Obrázek 44), otočte knoflíkem ve směru hodinových ručiček. Pokud systémem neprotéka hydraulická kapalina, použijte maximální otáčky podlahového dopravníku barevně kódovaného provozního systému. Toto nastavení je užitečné, pokud je násypka plná písku.

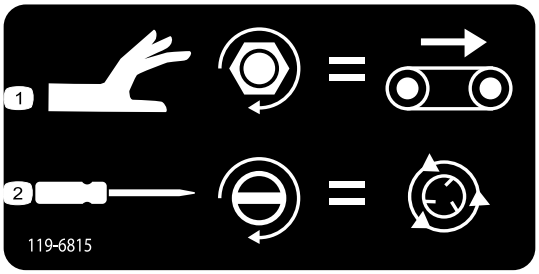

decal119-6815

Obrázek 44

Štítek přechodu na ruční ovládání

1. Nastavení rychlosti podlahového dopravníku
2. Nastavení otáček rozmetacího kotouče

- Chcete-li nastavit otáčky rozmetacích kotoučů (Obrázek 44), použijte plochý šroubovák; otočením šroubu ve směru hodinových ručiček zvýšíte otáčky rozmetacích kotoučů, otočením šroubu proti směru hodinových ručiček jejich otáčky snížíte.

Poznámka: Pokud upravujete nastavení stroje s aktivním průtokem hydraulické kapaliny a nechcete, aby byl během nastavování rozmetáván písek, vypněte podlahový dopravník.

Jakmile jste s provedeným nastavením spokojeni, během provozu zapínejte a vypínejte systém pomocí ovládacího prvku hydrauliky na vlečném vozidle.

Použití přenosného dálkového ovladače

Model 44751

Displej z tekutých krystalů (LCD)

Dvouřádkový LCD displej (z tekutých krystalů) s 8 znaky na řádek zobrazuje při stisknutí tlačítek na přenosném dálkovém ovladači stav a aktivitu. Uživateli umožňuje upravit podsvícení a kontrast. Změny se ukládají do aktuální pracovní paměti dálkového ovladače. Je-li jednotka vypnuta, při jejím opětovném zapnutí displej použije poslední nastavení pro kontrast a podsvícení.

Nastavení podsvícení

Podržte současně tlačítka ZASTAVIT VŠE a ZPOMALIT PODLAHOVÝ DOPRAVNÍK a sledujte displej, dokud nedosáhne požadovaného podsvícení.

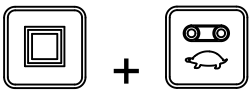

Poznámka: K dispozici jsou 3 nastavení: VYPNUTO, SLABÉ a SILNÉ.

Podsvícení spotřebovává ze všech funkcí přenosného dálkového ovladače nejvíce energie. Zesílením podsvícení se zvýší spotřeba energie a zkrátí životnost baterií; čím slabší je podsvícení, tím delší je životnost baterie.

Zvýšení kontrastu

Podržte současně tlačítka ZASTAVIT VŠE a ZRYCHLIT VOLITELNÉ ZAŘÍZENÍ a sledujte displej, dokud nedosáhne požadovaného kontrastu.

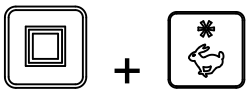

Poznámka: K dispozici jsou 3 nastavení: VYPNUTO, SLABÝ a SILNÝ.

Snížení kontrastu

Podržte současně tlačítka ZASTAVIT VŠE a ZPOMALIT VOLITELNÉ ZAŘÍZENÍ a sledujte displej, dokud nedosáhne požadovaného kontrastu.

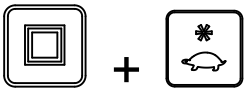

Poznámka: K dispozici jsou 3 nastavení: VYPNUTO, SLABÝ a SILNÝ.

Kontrola životnosti baterie, provozní frekvence, identifikačního čísla základní jednotky a dálkového ovladače

Chcete-li zobrazit více informací, podržte současně tlačítka ZASTAVIT VŠE a VYPNOUT VOLITELNÉ ZAŘÍZENÍ.

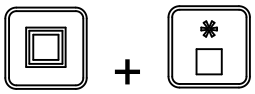

Pokud stisknete tlačítka a podržíte je, zobrazení na displeji se bude přepínat po každých 2 sekundách. Nejprve se zobrazí předpokládaná životnost baterie v procentech zbývajícího nebo aktuálního napětí, poté provozní frekvence (kanál) pro komunikaci jednotek, následně identifikační číslo přenosného dálkového ovladače a nakonec přidružené ID základní jednotky.

Péče o přenosný dálkový ovladač

Přestože je ruční dálkový ovladač robustní, chraňte jej před pádem na tvrdý povrch. Otírejte jej měkkým hadříkem navlhčeným ve vodě nebo slabém čisticím roztoku. Chraňte displej LCD před poškrábáním.

Výměna baterií v přenosném dálkovém ovladači

Přenosný dálkový ovladač napájí 4 baterie (každá o velikosti AA, alkalická, 1,5 V) a pracuje v rozsahu 2,4 až 3,2 V. Životnost baterií je přibližně 300 hodin (nepřetržitý provoz s vypnutým podsvícením), je ale ovlivněna způsobem používání, zejména nastavením intenzity podsvícení – čím vyšší je nastavení podsvícení, tím vyšší je spotřeba energie, což má za následek zkrácení životnosti baterií.

Důležité: **Při používání dálkového ovladače mějte vždy po ruce nové náhradní baterie.**

1. Na magnetickém držáku dálkového ovladače povolte šroub v magnetu (Obrázek 45).

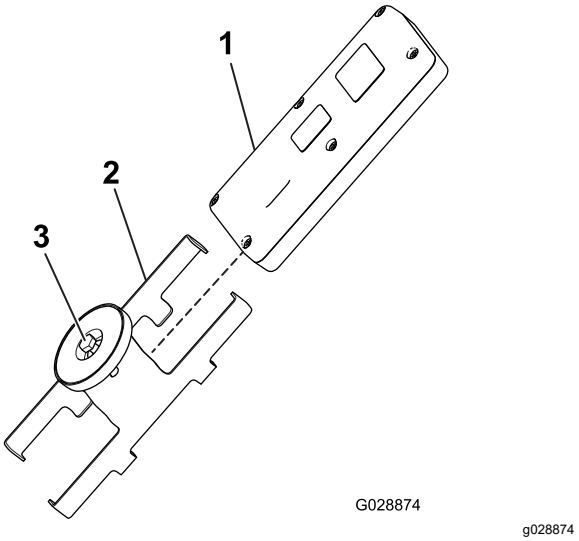

Obrázek 45

1. Přenosný dálkový ovladač
2. Magnetický držák ovladače
3. Šroub v magnetu

2. Odsuňte strany držáku od sebe a vyjměte dálkový ovladač (Obrázek 45).
3. Ze zadní strany dálkového ovladače demontujte 6 šroubů a sejměte kryt (Obrázek 46).

   Poznámka: Pokud je to možné, při demontáži krytu a vyjímání baterií ponechte pryžové a ocelové těsnění v drážce.

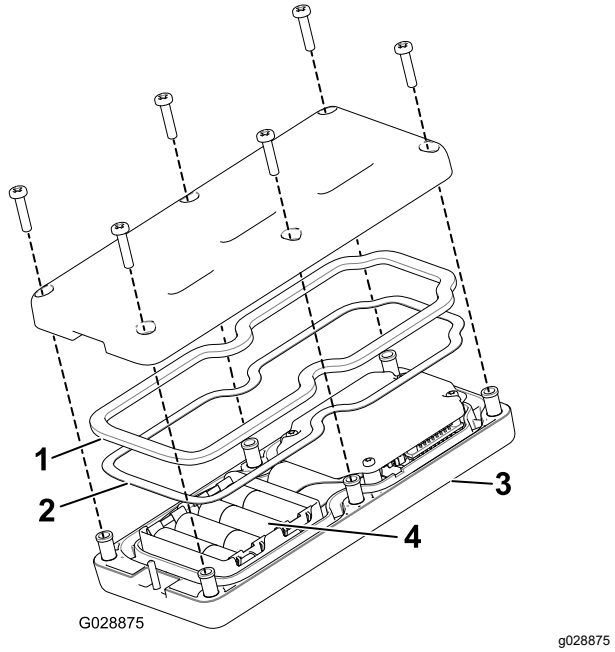

Obrázek 46

1. Pryžové těsnění
2. Ocelové těsnění
3. Přenosný dálkový ovladač
4. 4 AA baterie

4. Vyjměte vybité baterie a řádně je zlikvidujte v souladu s místními předpisy.
5. Vložte baterie do přihrádky s kontakty a dbejte přitom na správnou polaritu. Značky polarity jsou v přihrádce vyraženy pro každý kontakt (Obrázek 46).

   Poznámka: Pokud vložíte baterie nesprávně, nebude přenosný dálkový ovladač fungovat.
6. Pokud nedopatřením vyjmete pryžové a ocelové těsnění, opatrně je vraťte do drážky v přenosném dálkovém ovladači (Obrázek 46).
7. Kryt nasaďte zpět, upevněte jej pomocí 6 dříve demontovaných šroubů (Obrázek 46) a utáhněte je na utahovací moment 1,5 až 1,7 Nm.
8. Přenosný dálkový ovladač vložte do magnetického držáku, zasunutím polovin do sebe jej zajistěte a utáhněte šroub v magnetu (Obrázek 45).

Spárování přenosného dálkového ovladače se základnou

Přenosný dálkový ovladač je spárován se základnou z výrobního závodu, aby byla možná jejich vzájemná komunikace. V terénu však mohou nastat případy, kdy je nutné opětovné spárování dálkového ovladače se základní jednotkou.

1. Stisknutím tlačítka E-Stop odpojte napájení základní jednotky a ujistěte se, že je přenosný ovladač vypnutý.
2. Postavte se do blízkosti základní jednotky tak, abyste na ni dobře viděli.
3. Současně stiskněte a podržte tlačítka VYPNOUT/ZAPNOUT a ZASTAVIT VŠE.

   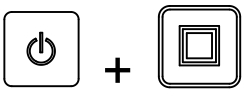

   Přenosný dálkový ovladač začne procházet inicializačními obrazovkami a zastaví se na volbě **ASSOC PENDING** (čekání na spárování).
4. Držte obě tlačítka nadále stisknutá a rychle je uvolněte, jakmile se zobrazí nápis **ASSOC ACTIVE** (spárování aktivní) (přibližně 4 sekundy).

   Na displeji se zobrazí **PRESS STORE** (uložit stisknutím).
5. Stiskněte a podržte tlačítko ULOŽIT.

   Na dálkovém ovladači se zobrazí **POW UP BASE** (zapnout základnu).
6. Stále držte stisknuté tlačítko ULOŽIT a vytažením tlačítka E-STOP zapněte základní jednotku.

   Přenosný dálkový ovladač se spáruje (spojí) se základní jednotkou. Po úspěšném spárování se na displeji zobrazí **ASSOC PASS** (spárování úspěšné).
7. Uvolněte tlačítko ULOŽIT.

Důležité: **Pokud se na displeji zobrazí *ASSOC EXIT* (konec párování), spárování se nezdařilo.**

Poznámka: Zkontrolujte spojení přenosného dálkového ovladače se základní jednotkou tak, že současně stisknete a podržíte tlačítka ZASTAVIT VŠE a VYPNOUT VOLITELNÉ ZAŘÍZENÍ.

Na displeji se budou přepínat informace a zobrazí se zvolený kanál a ID základní jednotky.

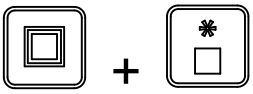

Ovládání podlahového dopravníku a volitelného zařízení pomocí přenosného dálkového ovladače

Model 44751

Při nastavování a obsluze podlahového dopravníku stroje a volitelného zařízení (jako je duální rozmetací kotouč nebo jiné příslušenství) postupujte podle následujících pokynů:

- Nastavení a ovládání samotného podlahového dopravníku
- Nastavení a ovládání samotného volitelného zařízení
- Nastavení a ovládání jak podlahového dopravníku, tak volitelného zařízení

Nastavení a ovládání samotného podlahového dopravníku

Při prvním stisknutí tlačítka ZAPNOUT PODLAHOVÝ DOPRAVNÍK (když podlahový dopravník není v činnosti) se na displeji dálkového ovladače zobrazí uložené nastavení a za nápisem FLR se zobrazí písmeno S (tj. **FLRS**), což znamená, že přenosný dálkový ovladač je v režimu, ve kterém je možné jen nastavování. V tomto režimu, který umožňuje pouze nastavení, můžete měnit nastavení nahoru nebo dolů, podlahový dopravník se ale nezapne (zůstane vypnutý). Můžete tak nastavit požadovanou rychlost podlahového dopravníku nebo použít uložené nastavení, aniž by došlo k nežádoucímu uvedení do pohybu. Jakmile nastavíte rychlost, stisknutím tlačítka ZAPNOUT PODLAHOVÝ DOPRAVNÍK zapnete podlahový dopravník ve zvoleném nastavení (podlahový dopravník se zapne, pokud aktivujete hydrauliku). Třetím stisknutím tlačítka ZAPNOUT PODLAHOVÝ DOPRAVNÍK uložíte aktuální hodnotu do paměti.

Poznámka: Změny nastavení podlahového dopravníku v době, kdy podlahový dopravník pracuje, jsou okamžitě účinné. Pokud však po změně nové nastavení neuložíte opětovným stisknutím tlačítka ZAPNOUT PODLAHOVÝ DOPRAVNÍK, jsou změny jen dočasné. Jde například o tuto situaci: Provedete úpravu, když se na displeji zobrazuje nápis **FLRS**, stiskem tlačítka „Zapnout podlahový dopravník“ zapnete podlahový dopravník se zvoleným nastavením a poté vypnete přenosný dálkový ovladač, aniž byste znovu stiskli tlačítko ZAPNOUT PODLAHOVÝ DOPRAVNÍK a tím změnu uložili. Při příštím použití dálkového ovladače se nastavení vrátí k dříve uložené hodnotě.

Poznámka: Pokud stisknete tlačítko ZAPNOUT PODLAHOVÝ DOPRAVNÍK a zobrazí se FLRS (režim umožňující pouze nastavení), spustí se časovač s odpočtem 10 sekund. Pokud během intervalu 10 sekund nestisknete žádné tlačítko, displej se vrátí do režimu FLR a zobrazí se předchozí stav/hodnota, na jejichž základě bude stroj pracovat. Pokud stisknete jakékoli tlačítko, když je přenosný dálkový ovladač v režimu pouhého nastavování, časovač se znovu nastaví na 10 sekund.

1. Stiskněte tlačítko ZAPNOUT PODLAHOVÝ DOPRAVNÍK.

   Zobrazí se hodnota náhledu a FLRS.
2. Pomocí tlačítka ZRYCHLIT PODLAHOVÝ DOPRAVNÍK nebo tlačítka ZPOMALIT PODLAHOVÝ DOPRAVNÍK upravte nastavení rychlosti.

   nebo
3. Stisknutím tlačítka ZAPNOUT PODLAHOVÝ DOPRAVNÍK zapněte podlahový dopravník.
4. Stisknutím tlačítka ZAPNOUT PODLAHOVÝ DOPRAVNÍK uložte hodnotu nastavení podlahového dopravníku.

   Na displeji se zobrazí **FLOOR STORE** (uložit nastavení podlahového dopravníku). Nastavená hodnota se použije při každém zapnutí podlahového dopravníku, dokud nastavení znovu nezměníte.

Nastavení a ovládání samotného volitelného zařízení

Při prvním stisknutí tlačítka ZAPNOUT VOLITELNÉ ZAŘÍZENÍ (když volitelné zařízení není v činnosti) se na displeji přenosného dálkového ovladače zobrazí uložené nastavení a za nápisem OPT se zobrazí písmeno S (tj. **OPTS**), což znamená,

že dálkový ovladač je v režimu, ve kterém je možné jen nastavování. V tomto režimu, který umožňuje pouze nastavení, můžete měnit nastavení nahoru nebo dolů, volitelné zařízení se ale nezapne (zůstane vypnuté). Můžete tak nastavit požadovanou rychlost volitelného zařízení nebo použít uložené nastavení, aniž by došlo k nežádoucímu uvedení do pohybu. Jakmile nastavíte rychlost, stisknutím tlačítka ZAPNOUT VOLITELNÉ ZAŘÍZENÍ zapnete volitelné zařízení ve zvoleném nastavení (volitelné zařízení se zapne, pokud aktivujete hydrauliku). Třetím stisknutím tlačítka ZAPNOUT VOLITELNÉ ZAŘÍZENÍ uložíte aktuální hodnotu do paměti.

Poznámka: Změny nastavení volitelného zařízení v době, kdy volitelné zařízení pracuje, jsou okamžitě účinné. Pokud však po změně nové nastavení neuložíte opětovným stisknutím tlačítka ZAPNOUT VOLITELNÉ ZAŘÍZENÍ, jsou změny jen dočasné. Jde například o tuto situaci: Provedete úpravu, když se na displeji zobrazuje nápis **OPTS**, stiskem tlačítka ZAPNOUT VOLITELNÉ ZAŘÍZENÍ zapnete volitelné zařízení se zvoleným nastavením a poté vypnete přenosný dálkový ovladač, aniž byste znovu stiskli tlačítko ZAPNOUT VOLITELNÉ ZAŘÍZENÍ a tím změnu uložili. Při příštím použití dálkového ovladače se nastavení vrátí k dříve uložené hodnotě.

Poznámka: Pokud stisknete tlačítko ZAPNOUT VOLITELNÉ ZAŘÍZENÍ a zobrazí se FLRS (režim umožňující pouze nastavení), spustí se časovač s odpočtem 10 sekund. Pokud během intervalu 10 sekund nestisknete žádné tlačítko, displej se vrátí do režimu FLR a zobrazí se předchozí stav/hodnota, na jejichž základě bude stroj pracovat. Pokud stisknete jakékoli tlačítko, když je přenosný dálkový ovladač v režimu pouhého nastavování, časovač se znovu nastaví na 10 sekund.

1. Stiskněte tlačítko ZAPNOUT VOLITELNÉ ZAŘÍZENÍ.

Zobrazí se hodnota náhledu a FLRS.

2. Pomocí tlačítka ZRYCHLIT VOLITELNÉ ZAŘÍZENÍ nebo tlačítka ZPOMALIT VOLITELNÉ ZAŘÍZENÍ upravte nastavení rychlosti.

nebo

3. Stisknutím tlačítka ZAPNOUT VOLITELNÉ ZAŘÍZENÍ zapněte volitelné zařízení.

4. Stisknutím tlačítka ZAPNOUT VOLITELNÉ ZAŘÍZENÍ uložte hodnotu nastavení volitelného zařízení.

Na displeji se zobrazí **OPTION STORE** (uložit nastavení volitelného zařízení). Nastavená hodnota se použije při každém zapnutí volitelného zařízení, dokud nastavení znovu nezměníte.

Nastavení a ovládání jak podlahového dopravníku, tak volitelného zařízení

Při prvním stisknutí tlačítka ZAPNOUT VŠE (když volitelné zařízení není v činnosti) se na displeji dálkového ovladače zobrazí uložené nastavení pro podlahový dopravník a volitelné zařízení a za nápisy FLR a OPT se zobrazí písmeno S (tedy **FLRS** a **OPTS**), což znamená, že přenosný dálkový ovladač je v režimu, ve kterém je možné jen nastavování. V tomto režimu, který umožňuje pouze nastavení, můžete měnit nastavení nahoru nebo dolů, podlahový dopravník a volitelné zařízení se ale nezapnou (zůstanou vypnuté). Můžete tak nastavit požadované rychlosti nebo použít uložené nastavení, aniž by došlo k nežádoucímu uvedení do pohybu. Jakmile nastavíte rychlosti, stisknutím tlačítka ZAPNOUT VŠE zapnete podlahový dopravník a volitelné zařízení ve zvoleném nastavení (volitelné zařízení a podlahový dopravník se zapnou, pokud aktivujete hydrauliku). Třetím stisknutím tlačítka ZAPNOUT VŠE uložíte aktuální hodnotu do paměti.

Poznámka: Změny nastavení v době, kdy podlahový dopravník a volitelné zařízení pracují, jsou okamžitě účinné. Pokud však po změně nové nastavení neuložíte opětovným stisknutím tlačítka ZAPNOUT VŠE, jsou změny jen dočasné. Jde například o tuto situaci: Provedete úpravu, když se na displeji zobrazují nápisy **FLRS** a **OPTS**, stiskem tlačítka ZAPNOUT VŠE zapnete podlahový dopravník a volitelné zařízení se zvoleným nastavením a poté vypnete přenosný dálkový ovladač, aniž byste znovu stiskli tlačítko ZAPNOUT VŠE a tím změnu uložili. Při příštím použití dálkového ovladače se nastavení vrátí k dříve uloženým hodnotám.

Poznámka: Pokud stisknete tlačítko ZAPNOUT VŠE a zobrazí se režim umožňující pouze nastavování, spustí se časovač s odpočtem 10 sekund. Pokud během intervalu 10 sekund nestisknete žádné tlačítko, displej se vrátí do režimu FLR a OPT a zobrazí se předchozí stav/hodnota, na jejichž základě bude stroj pracovat. Pokud stisknete jakékoli tlačítko,

když je přenosný dálkový ovladač v režimu pouhého nastavování, časovač se znovu nastaví na 10 sekund.

1. Stiskněte tlačítko ZAPNOUT VŠE.

Zobrazí se hodnoty náhledu a FLRS a OPTS.

2. Nastavení rychlosti upravte následujícím způsobem:
   - Pomocí tlačítka ZRYCHLIT PODLAHOVÝ DOPRAVNÍK nebo tlačítka ZPOMALIT PODLAHOVÝ DOPRAVNÍK upravte nastavení rychlosti podlahového dopravníku.

nebo

   - Pomocí tlačítka ZRYCHLIT VOLITELNÉ ZAŘÍZENÍ nebo tlačítka ZPOMALIT VOLITELNÉ ZAŘÍZENÍ upravte nastavení rychlosti volitelného zařízení.

nebo

3. Stisknutím tlačítka ZAPNOUT VŠE zapněte podlahový dopravník a volitelné zařízení.

4. Stisknutím tlačítka ZAPNOUT VŠE tyto hodnoty uložte.

Na displeji se zobrazí **ALL STORE** (uložit vše). Nastavená hodnota se použije při každém zapnutí volitelného zařízení, dokud nastavení znovu nezměníte.

Poznámka: Aby bylo možné uložit nastavení pomocí tlačítka ZAPNOUT VŠE, musí pracovat jak podlahový dopravník, tak volitelné zařízení. Pokud jedno (nebo žádné) z těchto zařízení nepracuje, tlačítkem ZAPNOUT VŠE se zapne zařízení, které nepracuje, nebo se zapnou obě zařízení. Žádné hodnoty se neuloží a zobrazí se již uložené nastavení podlahového dopravníku a volitelného zařízení.

Je důležité si uvědomit, že uložený příkaz pro podlahový dopravník a volitelné zařízení se používá dvakrát – jednou v případě individuálního příkazu pomocí tlačítka ZAPNOUT PODLAHOVÝ DOPRAVNÍK nebo ZAPNOUT VOLITELNÉ ZAŘÍZENÍ a jednou v případě kombinované akce pomocí tlačítka ZAPNOUT VŠE; v obou případech se jedná o stejnou hodnotu.

Režimy předvoleb přenosného dálkového ovladače

Model 44751

Nastavení tlačítek předvolby 1, 2 a 3

Přenosný dálkový ovladač má 3 tlačítka PŘEDVOLBA, jimiž lze naprogramovat rychlost podlahového dopravníku a volitelného zařízení. Jednotlivá tlačítka PŘEDVOLBA fungují jako režim náhledu pro tlačítko SPUSTIT VŠE. Používají však jiné, uživatelem definované rychlé referenční hodnoty rychlosti.

Pokud v okamžiku stisknutí tlačítka PŘEDVOLBA pracuje podlahový dopravník a/nebo volitelné zařízení, zobrazí se hodnota náhledu nastavení podlahového dopravníku i volitelného zařízení. Pokud následně stisknete tlačítko SPUSTIT VŠE, aktuální provozní hodnoty budou nahrazeny přednastavenými hodnotami. Pokud tlačítko SPUSTIT VŠE nestisknete během 10 sekund, systém se vrátí k dříve uloženým hodnotám.

Hodnoty tlačítka PŘEDVOLBA nastavte pomocí následujícího postupu:

1. Zapněte podlahový dopravník a volitelné zařízení buď individuálně, nebo pomocí tlačítka SPUSTIT VŠE.

2. Pomocí příslušných tlačítek pro ZVÝŠENÍ a SNÍŽENÍ rychlosti pro každý výstup nastavte požadovanou rychlost podlahového dopravníku i volitelného zařízení.
3. Stiskněte a podržte tlačítko ULOŽIT a poté stiskněte požadované tlačítko PŘEDVOLBA (1, 2 nebo 3).

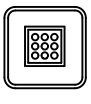 , pak

,

nebo

Na displeji se zobrazí PRESET SAVED (předvolba uložena).

Poznámka: Pokud stisknete a podržíte tlačítko ULOŽIT a stisknete tlačítko PŘEDVOLBA, když je vypnutý jak podlahový dopravník, tak volitelné zařízení, neuloží se žádná nová hodnota pro podlahový dopravník ani volitelné zařízení. V předvolbě zůstanou dříve uložené hodnoty.

Použití režimu předvoleb

1. Stisknutím požadovaného tlačítka PŘEDVOLBA (1, 2 nebo 3) zobrazíte nastavení podlahového dopravníku a volitelného zařízení.
2. Stisknutím tlačítka SPUSTIT VŠE zapněte podlahový dopravník a volitelné zařízení (pokud je zapnutá hydraulika).
3. Pomocí tlačítek ZAPNUTÍ a VYPNUTÍ můžete podle potřeby ovládat podlahový dopravník a volitelné zařízení.

Plnění násypky

Důležité: **V násypce nikdy nepřevážejte osoby.**

Důležité: **Nepřevážejte náklad, který překračuje limit zatížení stroje nebo vlečného vozidla, viz Technické údaje (strana 18).**

Důležité: **Stabilita břemen se může lišit – například vysoká břemena mají těžiště ve vyšší poloze. Je-li to třeba, v zájmu zajištění lepší stability snižte maximální mez zatížení.**

1. Připojte stroj k vlečnému vozidlu.
2. Naplňte násypku materiálem.

   Důležité: **Do násypky nedávejte velké nebo těžké předměty. Kusy materiálu větší než rozevření zadní stěny mohou poškodit sestavu pásu a zadní stěny. Zajistěte také, aby náklad měl rovnoměrnou strukturu. Stroj může nepředvídaně vymrštit kamínky nacházející se v písku.**

   Aby nedošlo k převrácení stroje (viz bezpečnostní štítky v této příručce):

   - Pečlivě sledujte výšku a hmotnost nákladu. Vyšší a těžší náklady mohou zvýšit riziko převrácení.
   - Náklad rozložte rovnoměrně, tedy zepředu dozadu a ze strany na stranu.
   - Při zatáčení buďte opatrní a vyhýbejte se nebezpečným manévrům.

Vyprazdňování násypky

⚠ DŮLEŽITÉ UPOZORNĚNÍ

Tento stroj může amputovat končetiny.

Když je stroj v provozu nebo když pracuje motor hydraulické jednotky na vlečném vozidle, udržujte ruce a nohy v dostatečné vzdálenosti od krytu násypky na krytu rozmetacích kotoučů a sestavy rozmetacích kotoučů.

Při vyprazdňování nebo rozmetávání nestůjte za strojem. Duální rozmetací kotouč vysokou rychlostí vymršťuje částečky hmoty a prach.

Vyprazdňování stroje neprovádějte na svahu.

⚠ DŮLEŽITÉ UPOZORNĚNÍ

Při vyprazdňování stroje, který není připojen k vlečnému vozidlu, může dojít k posunutí břemene a převrácení stroje.

Před vyprazdňováním se ujistěte, že stroj je připojen k vlečnému vozidlu.

Jízda

Stroj je určen pouze pro použití mimo silniční komunikace. Maximální doporučená rychlost jízdy bez nákladu je 24 km/h.

Se strojem pracujte bezpečným způsobem. S vozidlem nezatáčejte ostře, neprovádějte prudké manévry a řiďte bezpečně.

Před otáčením zpomalte, zejména na mokrém, písčitém a kluzkém povrchu. Pokud je na stroji namontováno volitelné zařízení, poloměr otáčení je omezený.

⚠ VÝSTRAHA

Používání stroje nebezpečným způsobem může vést ke zranění nebo smrti.

Při otáčení nebo couvání sledujte své okolí. Zkontrolujte, zda je prostor volný a zda jsou přihlížející osoby v bezpečné vzdálenosti. Jeďte pomalu.

Předtím, než se přiblížíte k lidem, jiným vozidlům, přejezdům vozidel nebo přechodům pro chodce, vypněte volitelné zařízení.

Poznámka: Těžký náklad a mokrý nebo drsný povrch prodlužuje brzdnou dráhu stroje a snižuje schopnost rychlého a bezpečného zatáčení.

Po provozu

Bezpečnostní kroky po provozu

- Zaparkujte stroj na pevném rovném povrchu. Vyvarujte se měkkého terénu, neboť noha zvedáku by se mohla zabořit a způsobit převrácení stroje.
- Neodpojujte stroj od vlečného vozidla na svazích nebo bez použití předního zvedáku a nohy zadního zvedáku.
- Ujistěte se, že noha zadního zvedáku a násypka jsou v dolní poloze. Pokud je vzdálenost od země větší než 5 cm, pod zadní nohu vložte opěrný předmět (například kus dřeva).
- Při odpojování stroje musí být kola vždy založena klíny, aby se stroj nemohl uvést do pohybu.
- Udržujte všechny díly stroje v dobrém provozním stavu a dbejte na to, aby byly utaženy všechny upevňovací prvky.
- Veškeré opotřebené, poškozené nebo chybějící štítky nahraďte novými.

Odpojení stroje od vlečného vozidla

1. Zaparkujte vlečné vozidlo a stroj na suchém, rovném povrchu.
2. Zatáhněte parkovací brzdu na vlečném vozidle, vypněte motor a vyjměte klíč.
3. Založte 2 kola (přední a zadní) stroje pomocí klínů.
4. Uvolněte tlak z hydraulického systému.
5. Odpojte hydraulické hadice, naviňte je a uložte na přední stranu stroje.
6. Odpojte propojovací napájecí kabel od vlečného vozidla.
7. Snožte zvedák(y) následujícím způsobem:
   - U vlečného podvozku podepřete stroj otočením zvedáku o 90 stupňů (ve směru hodinových ručiček) do dolní polohy.
   - U podvozku Truckster s přímým připojením přemístěte zvedáky na přední část stroje a otočte je o 90 stupňů tak, aby spodní části obou zvedáků směřovaly k zemi.
8. Zvedněte stroj pomocí zvedáku (zvedáků) tak, aby se odlehčila tažná tyč vlečného vozidla.
9. Vytáhněte kolík závěsu.
10. Zkontrolujte, že stroj a vlečné vozidlo již nejsou propojeny.

Parkování vozidla

Stroj vždy parkujte na rovném povrchu. Založte 2 kola stroje (přední a zadní, pokud se jedná o zařízení montované na vozidle) pomocí klínů.

⚠ DŮLEŽITÉ UPOZORNĚNÍ

Pokud odpojíte stroj od vlečného vozidla na svahu, může se stroj neočekávaně uvést do pohybu.

Neodpojujte stroj od vlečného vozidla na svahu. Uveďte přední zvedák do polohy pro podepření.

Aby bylo možné zvedák otočit ze svislé polohy (pro podepření) do vodorovné polohy (přepravní poloha), vytáhněte kolík držáku zvedáku a zvedák otočte. Zkontrolujte, zda je zvedák během provozu připevněn ke stroji a ve správné poloze. U vlečného podvozku Toro je zvedák umístěn na trubce závěsu (Obrázek 47). U podvozku Truckster s přímým připojením se používají 2 zvedáky (Obrázek 48). Během provozu používejte držáky pro uložení zvedáku na zadní straně podvozku.

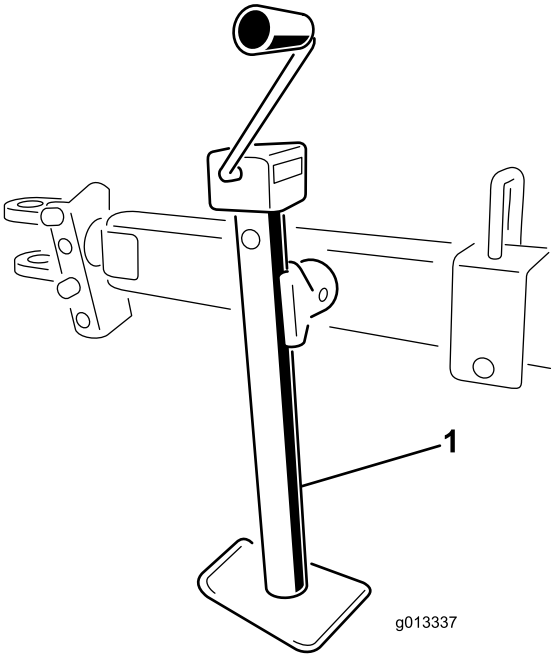

g013337

Obrázek 47

1. Zvedák na vlečném podvozku

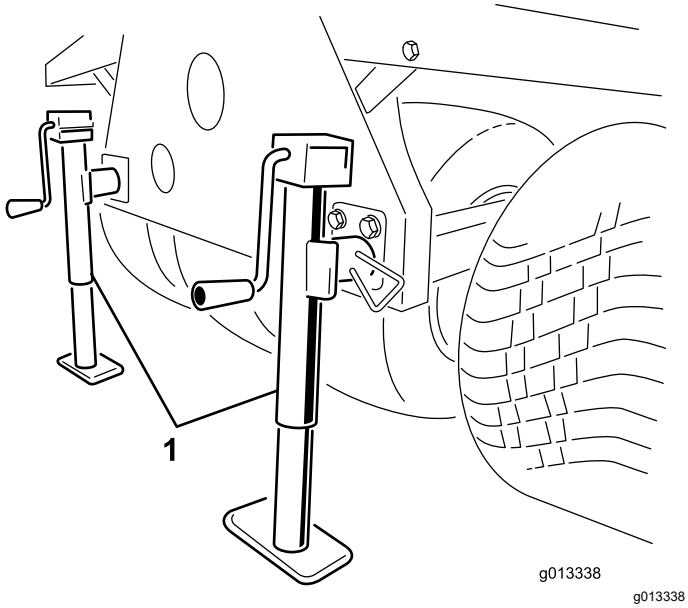

Obrázek 48

1. Zvedáky na podvozku Truckster s přímým připojením

Použití úložného zvedáku

1. Zaparkujte pracovní vozidlo na místě pro uskladnění stroje.

   Poznámka: Místo pro uskladnění musí mít tvrdý a rovný povrch.

2. Od pracovního vozidla odpojte elektrická připojení.
3. Odpojte od něj rovněž hydraulická vedení.
4. Zařaďte u něj neutrál, zatáhněte parkovací brzdu a spusťte motor.
5. Pomocí zvedacího válce vozidla zvedněte přední část stroje dostatečně vysoko, abyste mohli namontovat nohy předního úložného zvedáku.
6. Vypněte motor.

⚠ DŮLEŽITÉ UPOZORNĚNÍ

Při práci na stroji umístěném na úložném zvedáku může dojít k vážnému nebo smrtelnému úrazu.

Pokud je stroj umístěn na úložném zvedáku, nevstupujte pod stroj ani na něm neprovádějte údržbu.

7. Zasuňte přední úložné nohy a zadní zvedáky do trubek stroje a zajistěte je pojistnými kolíky (Obrázek 49).

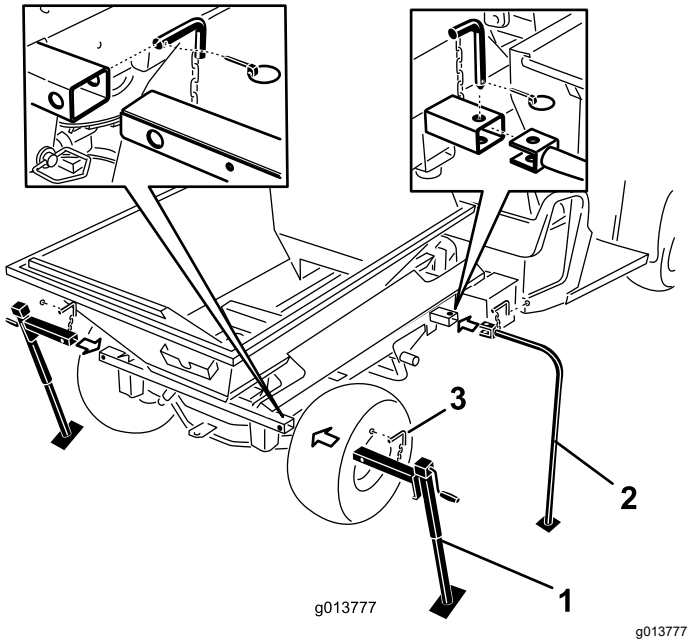

Obrázek 49

1. Zadní zvedáky
2. Přední úložné nohy
3. Pojistný kolík

8. Pomocí zvedacího válce vozidla spusťte přední část stroje dolů tak, aby se nohy předního úložného stojanu dotkly země.
9. Zvedněte 2 zadní úložné zvedáky tak, aby se odlehčilo zatížení na montážních kolících, které upevňují příčnou trubku stroje k rámu stroje Workman.
10. Demontujte zadní pojistné kolíky, čepy závěsu a podložky (Obrázek 50).

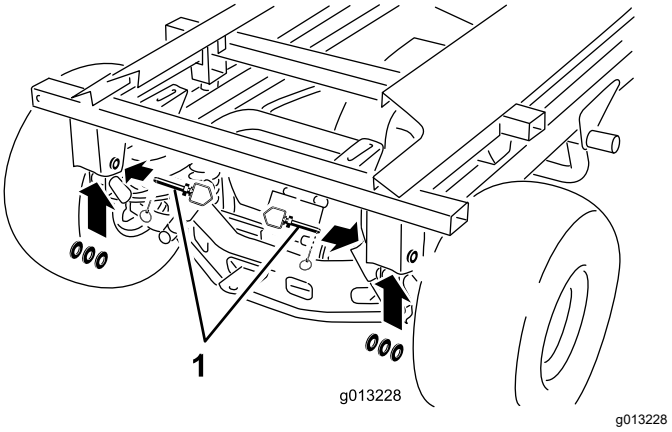

Obrázek 50

1. Čep závěsu, podložky a pojistný kolík

11. Jednou rukou uchopte zvedací válec. Druhou rukou vyjměte pojistný kolík zvedacího válce (Obrázek 51).

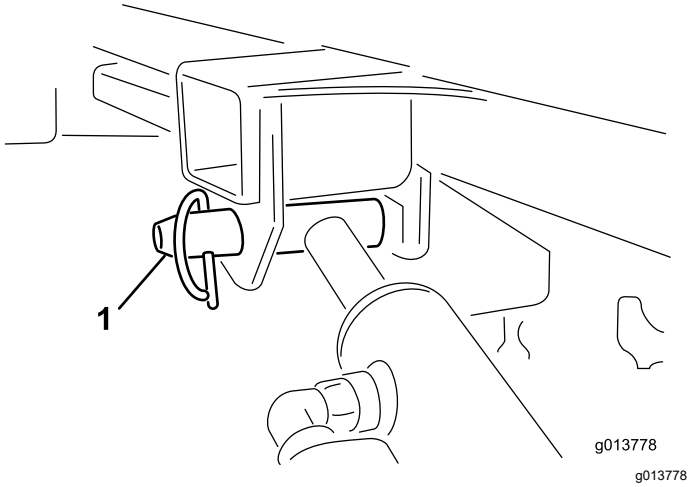

Obrázek 51

1. Pojistný kolík zvedacího válce

12. Válce uložte do úložných držáků. Použijte pojistnou páku hydraulického zdvihu na vozidle k zabránění náhodnému vysunutí válců zdvihu.
13. Zvedněte zadní zvedáky tak, abyste dosáhli dostatečné vzdálenosti pro bezpečné odjetí vozidla od stroje.
14. Obejděte stroj. Ujistěte se, že se stroj nedotýká rámu pracovního vozidla a je zabezpečen 4 nohami úložného stojanu.
15. Zařaďte převodovku pracovního vozidla na neutrál, zatáhněte parkovací brzdu a nastartujte motor.
16. Uvolněte parkovací brzdu a pomalu jeďte s pracovním vozidlem dopředu směrem od místa upevnění držáku stroje na úložném stojanu.

Přeprava vozidla

Důležité: **Před naložením stroje na přívěs nebo jeho složením z přívěsu demontujte sestavu duálních rozmetacích kotoučů, aby nedošlo k jejich poškození.**

- Při nakládání či vykládání stroje z přívěsu nebo nákladního vozidla buďte opatrní.
- Při nakládání stroje na přívěs nebo nákladní vozidlo používejte nájezdové plošiny v plné šířce stroje.

Umístění vázacích bodů na stroji naleznete v *provozní příručce* k tažnému rámu a vlečnému vozidlu.

Poznámka: Nemůžete-li do příruček nahlédnout, připevněte kapotu stroje popruhem k rámu nebo kapotu demontujte a přepravujte ji zajištěnou odděleně, protože by mohla během přepravy spadnout.

1. Pokud je namontována sestava duálních rozmetacích kotoučů, demontujte ji.
2. Vyjeďte vlečným vozidlem na nájezdovou plošinu.
3. Vypněte motor, vyjměte klíč a zatáhněte parkovací brzdu.
4. Přivažte stroj v blízkosti kol pomocí popruhů, řetězů nebo lan.

   Poznámka: Prostudujte si nařízení místních úřadů týkající se požadavků na upevňování strojů k přívěsu.
5. Připevněte záložní klíny kol stroje k plošině přívěsu nebo nákladního vozidla.

Údržba

Poznámka: Kopii elektrického nebo hydraulického schématu si můžete bezplatně stáhnout na stránkách www.Toro.com. Svůj stroj naleznete v odkazech na příručky na domovské stránce.

⚠ DŮLEŽITÉ UPOZORNĚNÍ

Jsou-li všechny zdroje napájení připojeny, při práci na stroji hrozí nebezpečí vážného zranění nebo smrti.

Před prováděním údržby odpojte všechny zdroje napájení stroje.

Bezpečnost při provádění úkonů údržby

- Před prováděním údržby nebo seřizováním zastavte stroj, vypněte motor, zatáhněte parkovací brzdu, vyjměte klíč a počkejte, dokud se nezastaví všechny pohybující se součásti.
- Provádějte pouze kroky údržby uvedené v této příručce. Pokud potřebujete rozsáhlejší opravu nebo pomoc, obraťte se na autorizovaného distributora společnosti Toro.
- Udržujte stroj v bezpečném provozním stavu řádným dotahováním všech matic, šroubů a vrutů.
- Je-li to možné, neprovádějte údržbu se spuštěným motorem. Nepřibližujte se k pohybujícím se částem.
- Nekontrolujte ani nenastavujte napnutí řetězu při spuštěném motoru vlečného vozidla.
- Opatrně uvolněte tlak z dílů s akumulovanou energií.
- Při práci pod strojem podložte stroj bloky nebo úložnými zvedáky. Nikdy nespoléhejte na hydrauliku, pokud je vlečné vozidlo její pomocí podepřeno.
- Denně kontrolujte upevňovací šrouby hrotů a přesvědčte se, zda jsou utaženy podle specifikace.
- Po údržbě nebo seřízení stroje se ujistěte, že je kapota zavřená a zajištěná a že jsou nainstalovány všechny kryty.

Mazání

Mazání stroje

Základní model

Servisní interval: Po prvních 25 hodinách

Po každých 40 hodinách provozu Při provozu v extrémně prašných podmínkách a při velkém zněčištění mažte stroj denně.

- Používejte univerzální mazivo pro automobilový průmysl.
- Promažte všechna ložiska, pouzdra a řetězy.

Na stroji je umístěno několik maznic (Obrázek 52 a Obrázek 53).

1. Maznice vyčistěte.
2. Naplňte mazivem ložiska a pouzdra.
3. Přebytečné mazivo otřete.

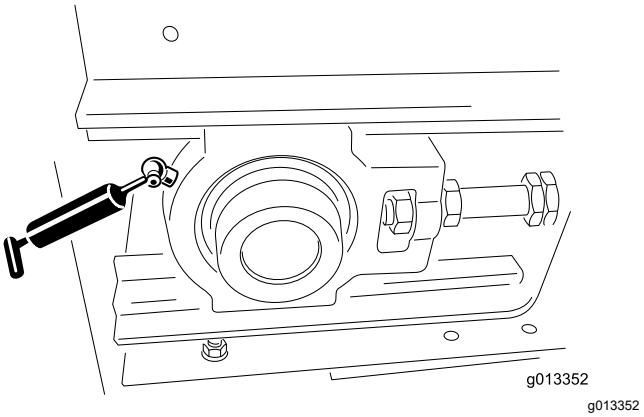

Obrázek 52

Maznice (1 vlevo vpředu, 1 vpravo vpředu)

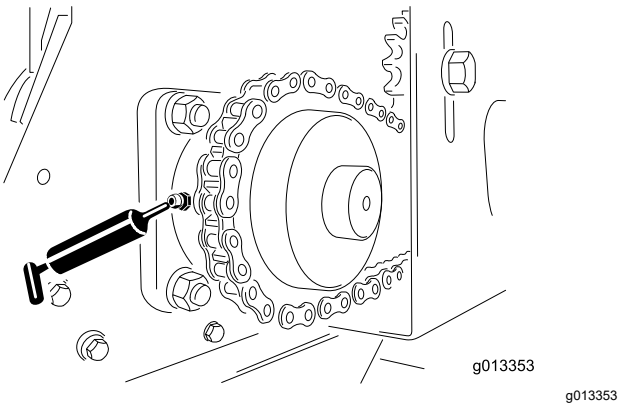

Obrázek 53

Maznice (1 vlevo vzadu, 1 vpravo vzadu)

Mazání vlečného podvozku

Servisní interval: Po prvních 25 hodinách

Každý rok nebo před uskladněním

Používejte univerzální mazivo pro automobilový průmysl.

1. Maznice vyčistěte (Obrázek 54).

2. Naplňte mazivem ložiska a pouzdra.
3. Přebytečné mazivo otřete.

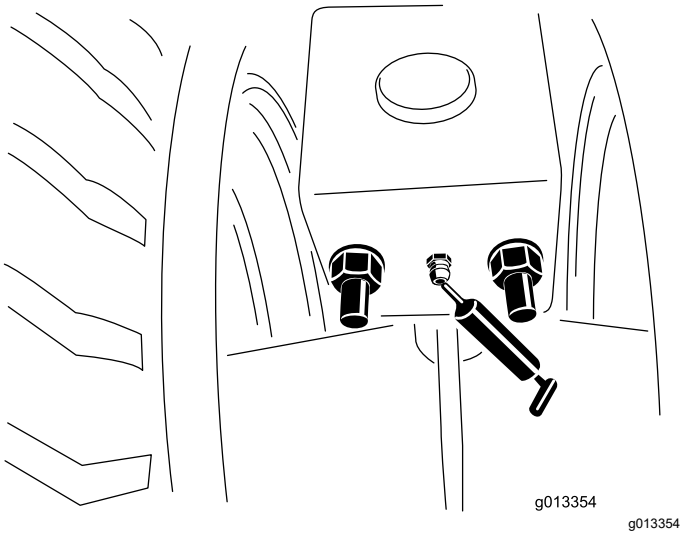

Obrázek 54
Maznice (přední a zadní, levé a pravé).

Mazání ložisek kol

Volitelný vlečný podvozek

Servisní interval: Po každých 300 hodinách provozu/Každý rok (podle toho, co nastane dříve)

Vyčistěte ložiska kol a promažte je.

Kontrola pneumatik a kol

Volitelný vlečný podvozek

Servisní interval: Při každém použití nebo denně

- Zkontrolujte tlak vzduchu v pneumatikách vlečného vozidla, viz *provozní příručka* k vlečnému vozidlu.
- Zkontrolujte, zda je tlak vzduchu v pneumatikách volitelného vlečného podvozku 0,69 bar (69 kPa) nebo podle doporučení výrobce pneumatik.
- Přesvědčte se, zda nejsou pneumatiky nadměrně opotřebené nebo poškozené.
- Zkontrolujte, zda jsou utažené šrouby kol a zda žádný z nich nechybí.

Bezpečnost při práci s hydraulickým systémem

- Před natlakováním hydraulické soustavy zkontrolujte bezvadný stav všech hydraulických hadic a potrubí a utažení všech hydraulických spojek a přípojek.
- Pokud kapalina pronikne kůží, vyhledejte okamžitě lékařskou pomoc. Vstříknutou kapalinu musí lékař chirurgicky odstranit během několika hodin.
- Udržujte tělo a ruce v dostatečné vzdálenosti od netěsných otvorů nebo trysek, ze kterých uniká hydraulická kapalina pod vysokým tlakem.
- K nalezení úniků hydraulické kapaliny použijte karton nebo papír.
- Před prováděním jakékoli práce na hydraulické soustavě bezpečně uvolněte tlak v této soustavě.

Specifikace hydraulické kapaliny

Stroj je z výroby dodáván naplněný vysoce kvalitní hydraulickou kapalinou. Zkontrolujte hladinu hydraulické kapaliny před prvním spuštěním stroje a poté každý den. Jako náhradní kapalina se doporučuje:

> **Převodová/hydraulická kapalina Toro Premium Transmission/Hydraulic Tractor Fluid** (K dispozici v 19l kbelících nebo 208litrových sudech. Objednací čísla získáte v katalogu dílů nebo od distributora společnosti Toro.)

Alternativní kapaliny: Není-li specifikovaná kapalina k dispozici, lze použít jiné univerzální hydraulické kapaliny pro hnací jednotky (UTHF). Musí se však jednat pouze o **běžné produkty na bázi ropy**, nikoli o syntetické nebo biologicky rozložitelné kapaliny. Specifikace musí být u všech následujících materiálových vlastností v rámci uvedeného rozsahu a kapalina musí splňovat uvedené oborové standardy. Ověřte si u prodejce olejů, zda daná kapalina těmto specifikacím odpovídá.

Poznámka: Společnost Toro nepřebírá zodpovědnost za škody způsobené nevhodnými náhražkami hydraulické kapaliny. Používejte proto jen výrobky od osvědčených výrobců, kteří zaručují kvalitu svých produktů.

Materiálové vlastnosti:	
Viskozita, ASTM D445	cSt při 40 °C: 55 až 62
Index viskozity ASTM D2270	140–152
Bod tání, ASTM D97	-37 °C až -43 °C
Oborové specifikace: API GL-4, AGCO Powerfluid 821 XL, Ford New Holland FNHA-2-C-201.00, Kubota UDT, John Deere J20C, Vickers 35VQ25 a Volvo WB-101/BM	

Poznámka: Mnoho hydraulických kapalin je téměř čirých, takže zjišťování úniků může být obtížné. Pro hydraulický olej je k dispozici přísada s červeným barvivem v lahvičkách o objemu 20 ml. Jedna lahvička dostačuje na 15 až 22 l hydraulické kapaliny.

Od autorizovaného prodejce Toro si opatřete díl s objednacím číslem 44-2500.

Kontrola hydraulického systému

Servisní interval: Při každém použití nebo denně

- Zkontrolujte možný únik kapaliny z hydraulického systému. Pokud zjistíte netěsnosti, utáhněte konkrétní spojku nebo poškozený díl vyměňte či opravte.
- Zkontrolujte opotřebení a viditelné poškození hydraulických hadic.
- U strojů s volitelnou hydraulickou hnací jednotkou zkontrolujte hladinu hydraulické kapaliny v nádrži. V případě potřeby naplňte nádrž kapalinou.
- Pokud máte stroj, který využívá hydraulický výkon z vlečného vozidla, zkontrolujte hladinu hydraulické kapaliny ve vlečném vozidle; viz *provozní příručka* k vlečnému vozidlu.

Údržba lože dopravníku a násypky

Kontrola zadní stěny

Servisní interval: Při každém použití nebo denně

Přesvědčte se, zda se nastavitelná část zadní stěny otevírá a zavírá bez váznutí.

Uložení a kontrola zvedáků

Servisní interval: Při každém použití nebo denně

- Před jízdou uložte zvedák(y) do horní polohy. Pokud používáte podvozek Truckster s přímým připojením, uložte zvedáky do zadní části stroje.
- Zkontrolujte, zda nejsou poškozeny kolíky závěsu a zvedák a zda je pojistný kolík na svém místě (pokud pojistné kolíky chybí nebo jsou poškozené, vyměňte je).
- Zkontrolujte, zda jsou přípoje závěsu utažené.

Kontrola ostatních součástí

Servisní interval: Při každém použití nebo denně

- Zkontrolujte míru opotřebení lopatek duálního rozmetacího kotouče. Pokud se lopatky opotřebením ztenčily, vyměňte je.
- Zkontrolujte, zda skříň duálního rozmetacího kotouče nevykazuje známky popraskání nebo koroze. V případě potřeby vyměňte třecí desky.
- Zkontrolujte, zda jsou bezpečnostní štítky nepoškozené a čitelné; pokud tomu tak není, vyměňte je.

Údržba systému dopravního pásu

Kontrola těsnění pásu a těsnění zadní stěny

Servisní interval: Při každém použití nebo denně

- Zkontrolujte míru opotřebení a poškození všech pryžových těsnění. Pokud dochází k netěsnostem, těsnění opravte nebo vyměňte.
- Zkontrolujte a seřiďte shrnovací lištu dopravního pásu. Zkontrolujte, zda je shrnovací lišta po celé své délce v plném kontaktu s pásem.

Kontrola pásu a válců dopravníku

- Zkontrolujte, zda se dopravní pás pohybuje na válcích v přímém směru a neprokluzuje – v případě potřeby proveďte seřízení, viz Nastavení provozní polohy pásu dopravníku (strana 41).
- Každé dva měsíce zkontrolujte, zda ložiska předního a zadního válce nejsou opotřebená nebo viditelně poškozená.
- Zkontrolujte stav a napnutí hnacího řetězu a řetězových kol.

  Důležité: **Zkontrolujte, zda není mezi ložem dopravníku, pásem a válci zachycený rozmetávaný materiál. Viz Mytí stroje (strana 41).**

Nastavení napnutí dopravního pásu

Napínání proveďte jen tehdy, pokud pás prokluzuje či pokud byl vyměněn nebo povolen za účelem výměny jiných součástí.

1. Umístěte vodítko pásu ve tvaru „V“ do vodítek předních a zadních válců.
2. Rovnoměrně utahujte 2 seřizovací matice pásu, dokud pás správně nepřiléhá.

   Poznámka: V případě potřeby sejměte kryt předního vodicího válce a kryt zadního skluzu.
3. Stroj zcela naplňte nejtěžším materiálem, o kterém předpokládáte, že jej budete používat.

4. Pomocí 2 klíčů podržte nehybně konec napínací tyče a povolte pojistnou matici – jedná se o matici nejblíže ke konci tyče (Obrázek 55).

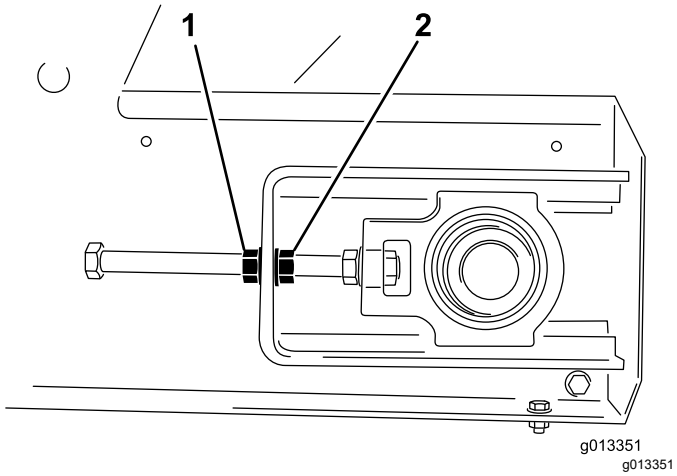

Obrázek 55

1. Pojistná matice
2. Stavěcí matice

5. Zapněte pás dopravníku a zkontrolujte, zda neprokluzuje.
6. Pokud ano, pás vypněte a dotáhněte obě stavěcí matice o půl otáčky. Neutahujte je nadměrně.
7. Opakujte kroky 5 a 6, dokud dopravní pás nepřestane prokluzovat.
8. Utáhněte pojistné matice a namontujte žluté ochranné kryty.

Nastavení provozní polohy pásu dopravníku

Nastavování správné provozní polohy systému pásu dopravníku je samočinné. Přední a zadní válce mají uprostřed drážku pro vodítko pásu ve tvaru „V“ pro správné navádění. V některých případech se může stát, že se pás dostane mimo tyto drážky. K zajištění správné provozní polohy pásu postupujte následovně:

1. Zjistěte, ke které straně má pás tendenci se posunovat.
2. Demontujte ochranné kryty z obou předních rohů.
3. Na straně, ke které se pás posouvá, podržte nehybně napínací tyč, poté povolte pojistnou matici a pomocí 2 plošek matice utáhněte stavěcí matici (Obrázek 55).
4. Utáhněte obě pojistné matice a zapněte pás dopravníku.
5. Zkontrolujte správnou polohu pásu za chodu. Opakujte výše uvedené kroky, dokud se pás nevrátí do správné polohy.

   Důležité: **Buďte trpěliví! Pás nenapínejte nadměrně.**

6. Namontujte oba ochranné kryty.

Mytí stroje

Soli, silniční asfalt, míza stromů, hnojiva nebo chemikálie mohou poškodit lakovanou povrchovou úpravu stroje. Tyto usazeniny co nejdříve omyjte čisticím prostředkem a vodou. Použít můžete i další čisticí prostředky nebo rozpouštědla, ale zajistěte, aby neohrozily lakované povrchy.

⚠ DŮLEŽITÉ UPOZORNĚNÍ

Hořlavé kapaliny a čisticí prostředky s toxickými výpary jsou nebezpečné pro vaše zdraví.

Hořlavé kapaliny nebo čisticí prostředky s toxickými výpary nepoužívejte. Řiďte se doporučeními výrobce.

Důležité: **Nepoužívejte vysokotlakou myčku. Mohlo by dojít k odstranění laku, bezpečnostních štítků a maziva a také k poškození součástí.**

1. Před čištěním odstraňte volitelné zařízení a umyjte je samostatně.
2. Vyjměte dálkový ovladač.
3. Umyjte povrch stroje teplou vodou a slabým čisticím prostředkem.
4. Zbytky čisticího prostředku důkladně opláchněte čistou vodou a nechejte stroj oschnout.
5. Demontujte sestavu shrnovací lišty pásu ze zadní části stroje (Obrázek 56).

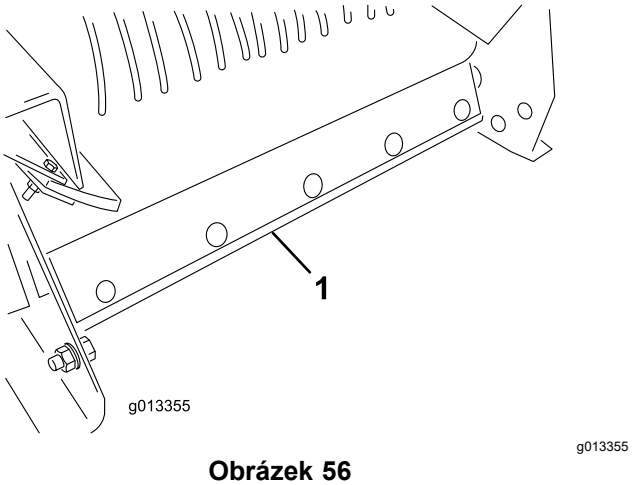

Obrázek 56

1. Sestava shrnovací lišty pásu

6. Zvedněte přední část stroje do potřebné výšky.
7. Pokud je váš stroj namontovaný na vozidle, použijte zvedací válec na vlečném vozidle (viz návod k obsluze vlečného vozidla).

8. Pokud používáte vlečný podvozek nebo podvozek s přímým připojením Truckster, použijte zvedák na podvozku.
9. Zcela otevřete zadní stěnu a nastříkejte vodu do prostoru montážního celku násypky a zadní stěny. Zkontrolujte boční těsnění a v případě potřeby je vyměňte.
10. Vyhledejte štítek pro čištění na přední straně stroje (Obrázek 57). Pomocí zahradní hadice stříkejte skrz přední ochrannou mřížku, dokud ze spodního krytu neodstraníte veškerý materiál (Obrázek 58).

    Poznámka: Jestliže jste demontovali kryty pro účely mazání, využijte toho a vymyjte veškerý zachycený materiál určený k rozmetávání.

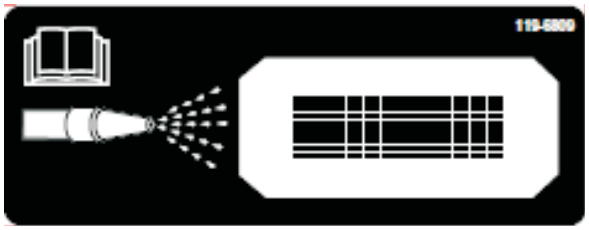

g013714

Obrázek 57

1. Štítek pro čištění

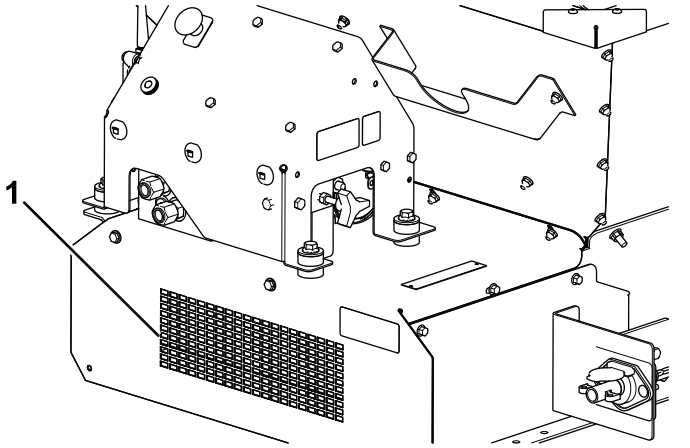

g237531

Obrázek 58

1. Čištění vpředu

11. Zkontrolujte násypku, spodní kryt, pás dopravníku, lože a válce a ujistěte se, že byl veškerý zachycený materiál odstraněn.
12. Spusťte stroj zpět dolů do normální provozní polohy.
13. Namontujte sestavu shrnovací lišty pásu. Přitlačte tyč držáku shrnovací lišty na pás. Zkontrolujte, zda je shrnovací lišta v co nejsvislejší poloze, ale stále v kontaktu s pásem.

Uskladnění

Před uskladněním stroje na sezónu proveďte následující kroky:

1. Než opustíte stroj, odstavte jej na rovném povrchu, vypněte motor, vytáhněte klíč a počkejte, až se zastaví všechny pohybující se části.
2. Důkladně očistěte stroj. Podle potřeby demontujte příslušné součásti.
3. Vyjměte dálkový ovladač.
4. Přesvědčte se, že tlačítko nouzového zastavení je stisknuto.
5. Zkontrolujte všechny upevňovací prvky a v případě potřeby je utáhněte.
6. Promažte všechny maznice a otočné čepy. Přebytečné mazivo otřete.
7. Všechny lakované plochy, které jsou poškrábané, popraskané nebo zkorodované, zlehka obruste a naneste retušovací barvu.
8. Pokud je to možné, skladujte stroj ve vnitřních prostorech.

Odstraňování závad

Kontrola chybových kódů

Model 44751

Pokud diagnostická kontrolka LED signalizuje, že došlo k poruše systému, zkontrolujte chybové kódy a zjistěte, v čem porucha stroje spočívá, viz Funkce diagnostické kontrolky LED (strana 16).

Tabulka chybových kódů

Kód	Popis blikání kontrolky LED	Chování	Podrobnosti
Poruchy specifické pro stroj			
11	Jedno bliknutí, pauza, jedno bliknutí, dlouhá pauza, pak opakování	Ztráta komunikace se základnou	Není připojen konektor. Vyhledejte uvolněný nebo odpojený konektor kabelového svazku a připojte jej.
			Došlo k poškození kabelového svazku. Obraťte se na prodejce Toro.
			Závada spočívá v základní jednotce. Obraťte se na prodejce Toro.
12	Jedno bliknutí, pauza, dvě bliknutí, dlouhá pauza, pak opakování	Verze základny a/nebo dálkového ovladače nejsou kompatibilní	Je nainstalován nesprávný software (nainstalujte správný software Toro DIAG). Obraťte se na prodejce Toro.
13	Jedno bliknutí, pauza, tři bliknutí, dlouhá pauza, pak opakování	Nesprávný dálkový ovladač – není implementován na revizi A	Nesprávný produkt spárovaný s ručním dálkovým ovladačem (tj. pokus o provoz jednotky ProPass s přenosným ovladačem MH-400)

Vstup do diagnostického režimu a kontrola kódů

1. Stisknutím tlačítka E-STOP vypněte napájení.
2. Ze 2 paralelních konektorů diagnostiky sejměte upoutanou krytku (Obrázek 59, A).
3. Paralelní konektory diagnostiky navzájem spojte (Obrázek 59, B).

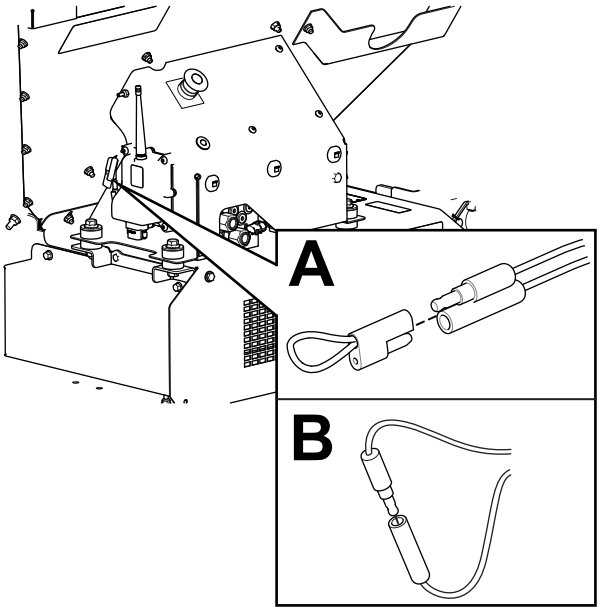

g238424

Obrázek 59

4. Vytažením tlačítka E-STOP zapněte napájení.

5. Podle počtu zablikání zjistěte chybový kód a podle tabulky chybových kódů stanovte příčinu závady.

   Poznámka: Pokud došlo k více chybám, zablikají obě chyby, pak nastane dlouhá pauza, a poté se sekvence blikání budou opakovat.

Resetování chybových kódů

Jakmile závadu odstraníte, resetujte chybové kódy odpojením a opětovným připojením konektorů diagnostiky. Diagnostická kontrolka nepřetržitě bliká frekvencí 1 Hz (1 bliknutí za sekundu).

Ukončení režimu diagnostiky

1. Stisknutím tlačítka E-STOP vypněte napájení; viz Tlačítko E-Stop (strana 16).
2. Odpojte paralelní konektory diagnostiky (Obrázek 59, B).
3. Nasaďte upoutanou krytku na 2 paralelní konektory diagnostiky (Obrázek 59, A).
4. Vytažením tlačítka E-STOP zapněte napájení.

Zprávy přenosného dálkového ovladače

Model 44751

Tabulka zpráv

Zobrazená zpráva	Popis
ASSOC PENDING	Spárování ještě nebylo provedeno.
ASSOC ACTIVE	Probíhá pokus o spárování.
POWER UP BASE	Zapněte základní jednotku.
ASSOC PASS	Pokus o spárování byl úspěšný.
ASSOC EXIT	Ukončení režimu párování.
ASSOC FAIL	Pokus o spárování se nezdařil.
PRESS STORE	Stiskněte tlačítko ULOŽIT.
ALL STORE	Všechny aktuální nastavené hodnoty se uloží do aktuální pracovní paměti.
OPTION STORE	Aktuální nastavení volitelného zařízení se uloží do aktuální pracovní paměti.
BELT STORE	Hodnoty nastavení podlahového dopravníku se uloží do aktuální pracovní paměti.
PRESET 1 STORE	Aktuální nastavení „Předvolba 1“ se uloží do aktuální pracovní paměti.
PRESET 2 STORE	Aktuální nastavení „Předvolba 2“ se uloží do aktuální pracovní paměti.
PRESET 3 STORE	Aktuální nastavení „Předvolba 3“ se uloží do aktuální pracovní paměti.
WAITING FOR BASE	Přenosný dálkový ovladač čeká na odezvu základní jednotky.
HOPPER UP	Přenosný dálkový ovladač odesílá příkaz pro zvednutí násypky.
HOPPER DOWN	Přenosný dálkový ovladač odesílá příkaz pro spuštění násypky dolů.
PROPASS REV XX	Produkt, na který je systém nastaven pro ovládání.
MH400 REV XX	Produkt, na který je systém nastaven pro ovládání.
BAT XX% Battery X.X V	Zbývající životnost baterie v procentech. Zbývající hodnota napětí v baterii.
CHANNEL X	Aktuální kanál používaný systémem.
HH ID XXXXXX	Identifikační číslo přenosného dálkového ovladače.
BASE ID XXXXXX	Identifikační číslo základní jednotky.
FLR XX% OPT XX%	Aktuální rychlost podlahového dopravníku v procentech. Aktuální rychlost volitelného zařízení v procentech.

Tabulka zpráv (cont'd.)

Zobrazená zpráva	Popis
FLRS XX% OPTS XX%	Zobrazení uložené standardní rychlosti podlahového dopravníku a rychlosti volitelného zařízení s 0% příkazem na výstupu; umožňuje obsluze se rozhodnout, zda použije stávající nastavení nebo je změní.
FLR OFF OPT OFF	Zobrazuje stav podlahového dopravníku a volitelného zařízení, když jsou vypnuty.
SERVICE ACTIVE	Servisní nástroj je aktivní.
SERVICE NO APP	Služba nemá platnou aplikaci ke spuštění.

Zásady ochrany osobních údajů pro Evropu

Informace shromažďované společností Toro
Společnost Toro Warranty Company (Toro) respektuje vaše soukromí. Abychom mohli zpracovat vaše reklamace ze záruky a kontaktovat vás v případě stahování výrobku z trhu, prosíme vás, abyste nám sdělili některé své osobní údaje, ať už přímo nebo prostřednictvím místního distributora společnosti Toro.

Záruční systém společnosti Toro je hostován na serverech nacházejících se v USA, kde se mohou zákony o ochraně soukromí lišit od těch ve vaší zemi.

POSKYTNUTÍM OSOBNÍCH ÚDAJŮ SOUHLASÍTE SE ZPRACOVÁNÍM VAŠICH OSOBNÍCH INFORMACÍ TAK, JAK JE POPSÁNO V TĚCHTO ZÁSADÁCH OCHRANY SOUKROMÍ.

Způsob využití informací ve společnosti Toro
Společnost Toro může využít vaše osobní informace, aby mohla zpracovat reklamace ze záruky, kontaktovat vás v případě stahování produktu z trhu i pro jiné účely, s nimiž vás seznámí. Společnost Toto může sdílet vaše informace s pobočkami, distributory nebo ostatními obchodními partnery společnosti v souvislosti s kteroukoliv z těchto činností. Vaše osobní informace nebudeme prodávat žádné další společnosti. Vyhrazujeme si právo zveřejnit osobní údaje za účelem dodržování platných zákonů a na žádost příslušných orgánů k řádnému provozování našich systémů nebo pro ochranu vlastní i dalších uživatelů.

Uchovávání vašich osobních údajů
Osobní údaje uchováváme pouze do té doby, pokud je potřebujeme pro účely, pro které byly původně shromážděny, nebo pro jiné legitimní účely (například dodržování předpisů), případně do doby vyžadované příslušným zákonem.

Závazek společnosti Toro ohledně bezpečnosti vašich osobních údajů
Abychom zajistili bezpečnost vašich osobních údajů, uplatňujeme odpovídající bezpečnostní opatření. Podnikáme rovněž veškeré kroky pro to, aby tyto údaje byly neustále přesné a aktuální.

Přístup k vašim osobním údajům a jejich oprava
Pokud si přejete zkontrolovat nebo opravit své osobní údaje, kontaktujte nás prosím e-mailem na adrese legal@toro.com.

Australský zákon na ochranu spotřebitelů

Australští zákazníci naleznou podrobné informace o australském zákoně na ochranu spotřebitelů uvnitř balení nebo u místního distributora společnosti Toro.

Návrh zákona č. 65 ve státě Kalifornie (California Proposition 65) – výstraha

Co tato výstraha znamená?

V prodeji můžete spatřit výrobek, který je opatřen následujícím výstražným štítkem:

VÝSTRAHA: Rakovina a poškození reprodukčního systému – www.P65Warnings.ca.gov.

O co se v návrhu zákona č. 65 jedná?

Návrh zákona č. 65 se vztahuje na všechny společnosti působící v Kalifornii, které tam prodávají výrobky nebo vyrábějí výrobky, jež mohou být v Kalifornii prodávány nebo do ní dováženy. Návrh nařizuje, aby guvernér státu Kalifornie vedl a zveřejňoval soupis chemických látek, o nichž je známo, že mohou způsobit rakovinu, vrozené vady a/nebo jiné poškození reprodukčního systému. Soupis, který je každoročně aktualizován, zahrnuje stovky chemikálií, které se nacházejí v mnoha předmětech každodenní potřeby. Účelem návrhu zákona č. 65 je informovat veřejnost o vystavení působení těchto chemických látek.

Návrh zákona č. 65 nezakazuje prodej výrobků obsahujících tyto chemikálie, místo toho však žádá, aby byly všechny výrobky, obaly výrobků nebo literatura doprovázející tyto výrobky opatřeny výstrahou. Výstraha uvedená v návrhu č. 65 neznamená, že výrobek je v rozporu s jakýmikoli normami nebo požadavky týkajícími se bezpečnosti výrobku. Vláda státu Kalifornie ve skutečnosti objasnila, že zmíněná výstraha není totéž jako regulační rozhodnutí, jež stanovuje, zda je produkt „bezpečný“ nebo „nebezpečný“. Řada z těchto chemických látek se mnoho let používá ve výrobcích každodenní potřeby, aniž by byla doložena jakákoli újma na zdraví. Další informace naleznete na stránkáchhttps://oag.ca.gov/prop65/faqs-view-all.

Výstraha uvedená v návrhu zákona č. 65 znamená, že společnost buď (1) vyhodnotila míru rizika a dospěla k závěru, že nebyla překročena „žádná významná míra rizika“, nebo (2) se rozhodla uvést výstrahu na základě toho, že si je vědoma přítomnosti uvedené chemické látky, míru rizika se ale nepokusila vyhodnotit.

Platí tento zákon všude?

Uvedení výstrahy dle návrhu zákona č. 65 se vyžaduje pouze v rámci kalifornských zákonů. Výstrahu lze spatřit v celé Kalifornii na různých místech, včetně restaurací, obchodů s potravinami, hotelů, škol a nemocnic, a na široké škále produktů. Někteří online a maloobchodní prodejci navíc uvádí výstrahu dle návrhu zákona č. 65 na svých webových stránkách nebo v katalozích.

Jak se výstraha dle kalifornského návrhu zákona liší od federálních limitů?

Normy návrhu zákona č. 65 jsou často přísnější než federální a mezinárodní normy. U řady látek je nutné uvádět výstrahu dle návrhu zákona č. 65 při množství, které je mnohem nižší než u federálních akčních limitů. Například norma návrhu zákona č. 65 upozorňující na množství olova činí 0,5 µg/den, což je výrazně pod limity federálních a mezinárodních norem.

Proč nejsou touto výstrahou opatřeny všechny obdobné produkty?

- Výrobky prodávané v Kalifornii musí být označeny podle návrhu zákona č. 65, zatímco podobné produkty prodávané jinde toto označení mít nemusí.
- Společnost, která v rámci soudního sporu týkajícího se návrhu zákona č. 65 dosáhla mimosoudního vyrovnání, může být požádána, aby na svých produktech výstrahu dle návrhu zákona č. 65 uváděla. Na jiné společnosti, které vyrábějí podobné výrobky, se takový požadavek vztahovat nemusí.
- Prosazování návrhu zákona č. 65 není konzistentní.
- Společnosti se mohou rozhodnout, že výstrahu nebudou uvádět, protože dospěly k závěru, že podle návrhu zákona č. 65 tak nejsou povinny učinit. Pokud výrobek není výstrahou opatřen, neznamená to, že neobsahuje uvedené chemické látky na podobné úrovni.

Proč společnost Toro tuto výstrahu uvádí?

Společnost Toro se rozhodla, že bude spotřebitelům poskytovat co nejvíce informací, aby mohli činit informovaná rozhodnutí o produktech, které kupují a používají. Společnost Toro v určitých případech poskytuje varování, jestliže si je vědoma přítomnosti jedné nebo více uvedených chemických látek, aniž by bylo provedeno posouzení úrovně expozice, neboť požadavky na omezení expozice nejsou poskytnuty pro všechny uvedené chemické látky. Společnost Toro se z důvodů obezřetnosti rozhodla výstrahu dle návrhu zákona č. 65 uvést, i když nebezpečí vystavení působení chemických látek obsažených ve výrobcích značky Toro je zanedbatelné nebo spadá do rozmezí „žádné významné riziko“. Pokud společnost Toro takovou výstrahu neuvede, může být mimoto žalována státem Kalifornie nebo soukromými stranami, jež o prosazování návrhu zákona č. 65 usilují, a může z toho pro ni vyplývat citelný postih.

Záruka Toro

Dvouletá omezená záruka

Podmínky a produkty pokryté zárukou

Společnost Toro Company a její dceřiná společnost Toro Warranty Company na základě vzájemné dohody nesou společně záruky za případné materiálové či výrobní vady komerčního výrobku společnosti Toro („výrobek“) po dobu dvou let nebo 1 500 provozních hodin* podle toho, která z možností nastane dříve. Tato záruka se vztahuje na všechny výrobky s výjimkou provzdušňovačů (viz jednotlivé části záruky vztahující se na tyto výrobky). V případě, že jsou naplněny záruční podmínky, opravíme výrobek na vlastní náklady, včetně diagnostiky, práce, náhradních dílů a dopravy. Tato záruka začíná běžet v den dodání výrobku původnímu maloobchodnímu odběrateli.
* Výrobek vybavený měřičem provozních hodin.

Pokyny pro požádání o záruční opravu

Jste-li přesvědčeni, že došlo k naplnění záručních podmínek, musíte sdělit distributorovi komerčních výrobků nebo autorizovanému prodejci komerčních výrobků, kde jste výrobek zakoupili. Potřebujete-li pomoc s vyhledáním distributora nebo autorizovaného prodejce komerčních výrobků nebo máte-li dotazy týkající se vašich práv či povinností spojených se zárukou, můžete nás kontaktovat na adrese:

Toro Commercial Products Service Department
Toro Warranty Company
8111 Lyndale Avenue South
Bloomington, MN 55420-1196

952–888–8801 nebo 800–952–2740
E-mail: commercial.warranty@toro.com

Povinnosti vlastníka

Jako vlastníci výrobku jste odpovědní za provádění nutné údržby a seřizování, jak je uvedeno v příslušné *provozní příručce*. Pokud nebudete provádět nezbytnou údržbu a seřizování, může to být důvodem k zamítnutí reklamace.

Součásti a úkony, na které se nevztahuje záruka

Ne všechny závady nebo poruchy, které se v záruční době na výrobku vyskytnou, jsou vady materiálu nebo výrobní vady. Záruka se nevztahuje na následující případy:

- Závady na výrobku, které jsou důsledkem použití náhradních dílů jiné značky než Toro nebo instalace a používání přídavných nebo upravených zařízení a produktů jiné značky než Toro. Výrobce těchto součástí může poskytnout samostatnou záruku.
- Závady na výrobku, které jsou důsledkem neprovádění doporučené údržby anebo seřizování. Neprovádění řádné údržby produktu Toro podle zásad doporučené údržby vyjmenovaných v *provozní příručce* může mít za následek zamítnutí reklamace.
- Závady na výrobku, které jsou důsledkem jeho nesprávného, nedbalého nebo nezodpovědného používání.
- Díly podléhající opotřebení v důsledku používání, nejsou-li tyto díly uznány za vadné. Mezi součásti, u nichž dochází k opotřebení nebo ke spotřebě v rámci běžného provozu výrobku, patří mimo jiné brzdové destičky a obložení, spojkové obložení, žací nože, vřetena, válce a ložiska (utěsněná nebo mazatelná), ploché nože, zapalovací svíčky, řídicí kolečka a jejich ložiska, pneumatiky, filtry, řemeny a některé součásti rozprašovačů, například membrány, trysky, pojistné ventily atd.
- závady způsobené vnějším vlivem; Vnější vlivy zahrnují kromě jiného počasí, skladovací postupy, kontaminaci, používání neschválených paliv, chladicích kapalin, maziv, přísad, hnojiv, vody, chemikálií atd.
- Závady nebo snížení výkonu způsobené používáním paliv (např. benzínu, motorové nafty nebo bionafty), která nevyhovují příslušným průmyslovým normám.
- Běžný hluk, vibrace, opotřebení a znehodnocení.
- Běžné „opotřebení“ zahrnuje kromě jiného poškození sedadel opotřebením nebo oděrem, odřený lak, poškrábané etikety nebo okna atd.

Díly

Díly, u nichž je v rámci údržby plánována výměna, jsou kryté zárukou do doby jejich plánované výměny. Díly vyměněné podle této záruky jsou kryté po dobu platnosti záruky na originální výrobek a stávají se majetkem společnosti Toro. Společnost Toro učiní konečné rozhodnutí o tom, zda příslušný díl nebo sestava budou opraveny nebo vyměněny. Společnost Toro může k záručním opravám použít repasované díly.

Záruka poskytovaná na akumulátory s hlubokým cyklem vybití a lithium-iontového akumulátoru:

Akumulátor s hlubokým cyklem vybití a lithium-iontové akumulátory mají specifikovaný celkový počet kilowatthodin, které jsou během své životnosti schopny dodat. Způsob provozu, dobíjení a údržby může prodloužit nebo zkrátit životnost akumulátorů. Postupem času se snižuje množství užitečné práce v intervalech mezi dobíjením akumulátorů, až jsou akumulátory zcela vypotřebované. Výměna akumulátorů vypotřebovaných v důsledku běžného provozu je odpovědností majitele výrobku. Během standardní záruční doby může být nutná výměna akumulátoru na náklady majitele. Poznámka (pouze lithium-iontový akumulátor): Na lithium-iontový akumulátor se poskytuje poměrná prodloužená záruka po dobu 3 až 5 let na základě doby provozu a spotřebovaných kilowatthodin. Dodatečné informace naleznete v *provozní příručce*.

Údržbu hradí majitel

Mezi běžné servisní úkony vyžadované u výrobků značky Toro a prováděné na náklady majitele patří seřizování, mazání, čištění a leštění motoru, výměna filtrů, chladicí kapaliny a provádění doporučené údržby.

Obecné podmínky

Oprava autorizovaným distributorem nebo prodejcem Toro je jediný nápravný prostředek, na který máte podle této záruky nárok.

Společnosti Toro Company a Toro Warranty Company nejsou odpovědné za nepřímé, náhodné ani následné škody související s používáním výrobků Toro, na něž se vztahuje tato záruka, včetně jakýchkoli nákladů nebo výdajů na zajištění náhradního zařízení nebo servisu během odpovídající doby trvání poruchy nebo nepoužitelnosti výrobku do skončení oprav podle této záruky. S výjimkou níže uvedené emisní záruky, která platí v odpovídajících případech, neexistuje žádná jiná výslovná záruka. Veškeré implicitní záruky obchodovatelnosti a vhodnosti použití jsou omezeny na dobu trvání této výslovné záruky.

Některé státy nepovolují vyloučení náhodných nebo následných škod ze záruky ani omezení doby trvání implicitní záruky, proto se na vás výše uvedené výjimky a omezení nemusejí vztahovat. Tato záruka uděluje specifická zákonná práva, kromě nichž můžete mít i další práva, která se mezi jednotlivými státy liší.

Poznámka k záruce poskytované na motor:

Systém pro kontrolu emisí v produktu může být pokryt samostatnou zárukou, která splňuje požadavky stanovené americkými organizacemi EPA (U.S. Environmental Protection Agency) a/nebo CARB (California Air Resources Board). Na záruku na systém pro kontrolu emisí se nevztahují výše uvedená omezení týkající se provozních hodin. Podrobnosti naleznete v prohlášení o záruce na systém kontroly emisí, které bylo dodáno s výrobkem nebo je součástí dokumentace výrobce k motoru.

Jiné země než USA a Kanada

Zákazníci, kteří zakoupili produkty Toro exportované z USA či Kanady, musí kontaktovat distributora (prodejce) produktů Toro, který jim poskytne zásady poskytování záruky pro danou zemi či oblast. Pokud z nějakého důvodu nejste se službami distributora spokojení nebo je pro vás obtížné získat informace o záruce, obraťte se na dovozce produktů Toro.