Form No. 3445-876 Rev A

Count on it.

Návod k obsluze

Fukar k odstraňování nečistot Pro Force®

Číslo modelu 44552—Výrobní číslo 405800000 a vyšší
Číslo modelu 44552TE—Výrobní číslo 405800000 a vyšší

Zaregistrujte svůj výrobek na adrese www.Toro.com.
Překlad originálu (CS)

3445-876

Tento výrobek splňuje všechny relevantní směrnice Evropské unie. Podrobné informace naleznete v Prohlášení o shodě k tomuto výrobku.

Použití nebo provoz motoru v zalesněných, křovinatých nebo travnatých místech bez řádně funkčního a udržovaného lapače jisker (jak je uvedeno v oddílu 4442) nebo motoru, který není vhodným způsobem zkonstruován, vybaven a udržován k zajištění prevence vzniku požáru, je porušením oddílu 4442 a 4443 zákona o veřejných zdrojích státu Kalifornie.

Přiložená provozní příručka k motoru obsahuje informace o předpisech pro ochranu životního prostředí vydaných organizacemi EPA (US Environmental Protection Agency) a Řízení kontroly emisí státu Kalifornie (California Emission Control Regulation) a týkajících se emisních systémů, údržby a záruky. Náhradní provozní příručku k motoru je možné objednat u výrobce motoru.

DOT kód je umístěn na bočnici každé pneumatiky. Uvádí informace o jmenovitém zatížení a rychlosti. Náhradní pneumatiky musí mít stejné nebo lepší jmenovité hodnoty. Hodnota únosnosti pneumatik musí odpovídat hodnotě hmotnosti stroje nebo tuto hodnotu přesahovat.

Elektromagnetická kompatibilita

Domácí použití: Toto zařízení vyhovuje předpisům FCC, část 15. Používání je omezeno následujícími dvěma podmínkami: 1) toto zařízení nesmí způsobovat škodlivé rušení, 2) toto zařízení musí akceptovat jakékoli rušení, včetně takového, které může způsobit jeho nežádoucí činnost.

Zařízení generuje a používá vysokofrekvenční energii a může způsobit rušení příjmu rozhlasového a televizního signálu, pokud není nainstalováno a používáno správně v naprostém souladu s pokyny výrobce. Zařízení bylo typově testováno a na základě těchto testů bylo potvrzeno, že splňuje limity FCC třídy B pro výpočetní zařízení v souladu se specifikacemi předpisů FCC, oddílu 15, pododdílu J, jak je uvedeno výše. Nelze však zaručit, že v určité instalaci k rušení nedojde. Pokud toto zařízení způsobuje rušení rozhlasového nebo televizního příjmu, což lze zjistit vypnutím a zapnutím zařízení, doporučuje se uživateli pokusit se rušení napravit jedním nebo více následujícími opatřeními:Změnit orientaci přijímací antény, přemístit přijímač dálkového ovládání vzhledem k anténě rádia/televizoru nebo zapojit ovladač do jiné zásuvky, aby byl ovladač a rádio/televizor zapojen do různých větví obvodů.V případě potřeby se má uživatel obrátit na prodejce nebo zkušeného technika v oblasti rádiového/televizního vysílání, který může navrhnout další možná řešení.Uživateli může pomoci následující brožura, kterou připravila Federální komunikační komise: „Jak rozpoznávat a řešit problémy rušení signálu rádia a televizoru“ (How to Identify and Resolve Radio-TV Interference Problems). Tato brožura je k dispozici na adrese U.S. Government Printing Office, Washington, DC 20402, USA, skladové číslo 004-000-00345-4.

FCC ID: W7OMRF24J40MDME-základna, OA3MRF24J40MA-ruční zařízení

IC: 7693A-24J40MDME-základna, 7693A-24J40MA-ruční zařízení

Používání je omezeno následujícími dvěma podmínkami: 1) toto zařízení nesmí způsobovat rušení, 2) toto zařízení musí akceptovat jakékoli rušení, včetně takového, které může způsobit jeho nežádoucí činnost.

Certifikace elektromagnetické kompatibility pro Japonsko

Ruční zařízení:	R 204-520022
RF2CAN:	R 204-520297

Certifikace elektromagnetické kompatibility pro Mexiko

Ruční zařízení:	IFTEL : RCPMIMR15-2209
RF2CAN:	IFETEL : RCPMIMR15-0142

Certifikace elektromagnetické kompatibility pro Koreu(štítek je součástí samostatné sady)

Ruční zařízení:	MSIP-CRM-TZQ-SMHH 해당 무선설비는 전파혼신 가능성이 있으므로 인명안전과 관련된 서비스는 할 수 없음
RF2CAN:	MSIP-CRM-TZQ-MRF-E MSIP-CRM-TZQ-RF2CAN 해당 무선설비는 전파혼신 가능성이 있으므로 인명안전과 관련된 서비스는 할 수 없음

Certifikace elektromagnetické kompatibility pro Singapur

Ruční zařízení:	TWM240007_IDA_N4021–15
RF2CAN:	TWM-240005_IDA_N4024–15

Certifikace elektromagnetické kompatibility pro Maroko

AGREE PAR L’ANRT MAROC

Numero d’agrement:	MR 14092 ANRT 2017
Delivre d’agrement:	29.05.2017

Důležité: **Změny nebo úpravy stroje bez výslovného souhlasu strany odpovědné za dodržování předpisů mohou vést ke ztrátě oprávnění k používání zařízení.**

Na stroji neprovádějte změny ani jej neupravujte bez výslovného souhlasu strany odpovědné za dodržování předpisů.

© 2020—The Toro® Company
8111 Lyndale Avenue South
Bloomington, MN 55420

Navštivte nás na adrese www.Toro.com.
Vytištěno v USA
Všechna práva vyhrazena

⚠ DŮLEŽITÉ UPOZORNĚNÍ

CALIFORNIA
Důležité upozornění, poučka 65

Výfukové plyny tohoto výrobku obsahují chemikálie, které podle znalostí státu Kalifornie mohou způsobit rakovinu, vrozené vady a jiná poškození spojená s reprodukčním systémem.

Vývody baterie, svorky a související příslušenství obsahují olovo a slouceniny olova, tj. chemikálie, které jsou ve státe Kalifornie známy jako látky škodlivé pro reprodukcní orgány a vyvolávající rakovinu. Po manipulaci s baterií si rádne omyjte ruce.

Používání tohoto výrobku může způsobit vystavení účinkům chemikálií, které jsou státu Kalifornie známy jako karcinogenní, mutagenní nebo reprotoxické.

Úvod

Fukar pro odstraňování nečistot je určen k tažení strojem se sedícím řidičem. Má být používán profesionálními pracovníky najímanými pro komerční účely. Slouží především k rychlému odstraňování velkého množství nežádoucích nečistot pomocí energie proudícího vzduchu z dobře udržovaných travnatých ploch v parcích, na golfových a sportovních hřištích a na komerčních pozemcích. Používání tohoto výrobku pro jiné účely, než ke kterým je určen, může být nebezpečné uživateli i okolostojícím osobám.

Přečtěte si pečlivě následující informace. Dozvíte se, jak správně výrobek používat a jak jej udržovat. Dále získáte informace, jak zabránit poškození výrobku a úrazu při práci s ním. Za správný a bezpečný provoz výrobku nese odpovědnost majitel.

Na stránkách www.Toro.com najdete informace o bezpečnosti výrobku, podklady pro zaškolení obsluhy a informace o příslušenství. Můžete zde také vyhledat prodejce výrobků Toro nebo zaregistrovat svůj výrobek.

Kdykoli budete potřebovat servis, originální náhradní díly Toro nebo další informace, kontaktujte autorizované servisní středisko nebo centrum zákaznických služeb Toro. Připravte si informace o názvu modelu a sériové číslo. Obrázek 1 znázorňuje umístění čísla modelu a sériového čísla na produktu. Tyto údaje zapište do následujícího pole.

Důležité: **Potřebujete-li informace o záruce, náhradních dílech a jiné údaje o výrobku, pomocí mobilního zařízení můžete naskenovat QR kód na sériovém čísle (je-li k dispozici).**

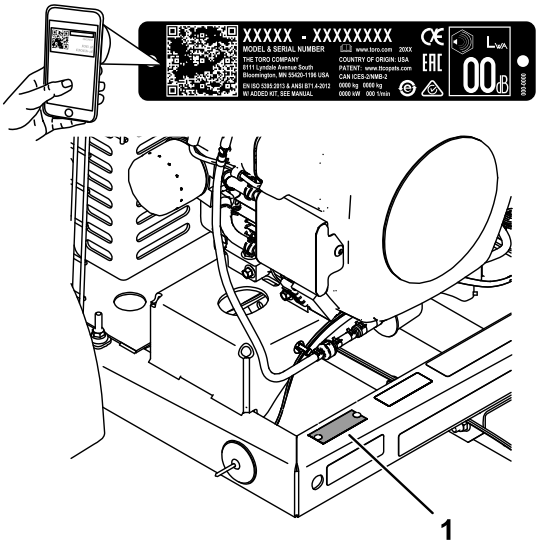

g257159

Obrázek 1

1. Umístění čísla modelu a sériového čísla

Číslo modelu _____

Výrobní číslo _____

Tato příručka identifikuje potenciální rizika a uvádí bezpečnostní sdělení označená varovným bezpečnostním symbolem (Obrázek 2) signalizujícím riziko, které může vést k vážnému úrazu nebo usmrcení, nebudete-li doporučená opatření dodržovat.

g000502

Obrázek 2
Varovný bezpečnostní symbol

Ke zdůraznění informací se v této příručce používají dva výrazy. **Důležité** upozorňuje na speciální technické informace a **Poznámka** zdůrazňuje obecné informace, kterým je třeba věnovat zvláštní pozornost.

Obsah

Bezpečnost 5

Obecné bezpečnostní informace 5
Bezpečnostní a instrukční štítky 6
Nastavení 7
1 Připojení akumulátoru 7
2 Montáž závěsu na fukar k odstraňování nečistot 8
3 Připojení fukaru k vlečnému vozidlu 8
4 Sestavení dálkového ovladače 9
Součásti stroje 10
Ovládací prvky 10
Technické údaje 11
Specifikace přijímače 11
Přídavná zařízení / příslušenství 11
Před provozem 11
Bezpečnostní kroky před použitím 11
Doplňování paliva 12
Kontrola hladiny motorového oleje 12
Kontrola tlaku v pneumatikách 12
Kontrola utahovacího momentu upevňovacích matic kol 13
Během provozu 13
Bezpečnostní kroky během použití 13
Použití dálkového ovladače 14
Startování motoru 14
Vypnutí motoru 15
Použití dálkového ovladače 15
Nastavení směru hubice fukaru 16
Použití ukazatele polohy vyústění hubice 16
Provozní tipy 17
Po provozu 17
Bezpečnostní kroky po použití 17
Přeprava 18
Údržba 19
Bezpečnost při provádění úkonů údržby 19
Doporučený harmonogram údržby 20
Seznam denní údržby 20
Údržba motoru 21
Bezpečnost při údržbě motoru 21
Údržba vzduchového filtru 21
Údržba nádrže s aktivním uhlím 22
Výměna motorového oleje 23
Údržba zapalovacích svíček 24
Čištění mřížky motoru a chladiče oleje 25
Údržba palivového systému 26
Výměna palivového filtru 26
Údržba palivové nádrže 26
Údržba elektrického systému 27
Bezpečnost při práci s elektrickým systémem 27
Výměna baterií dálkového ovladače 27
Výměna pojistek 27
Údržba hnací soustavy 28
Kontrola pneumatik 28
Údržba řemenů 29
Seřízení řemenu 29
Údržba různých součástí 29
Kontrola hubice fukaru 29
Spárování dálkového ovladače se základní jednotkou 30
Uskladnění 31
Odstavení stroje 31
Likvidace odpadu 31
Odstraňování závad 32
Kontrola chybových kódů 32
Vstup do diagnostického režimu a kontrola kódů 32
Resetování chybových kódů 33
Ukončení režimu diagnostiky 33

Bezpečnost

Tento stroj byl vyroben v souladu s normou ANSI B71.4-2017.

Obecné bezpečnostní informace

Tento výrobek může vymršťovat předměty. Vždy dodržujte všechny bezpečnostní pokyny, abyste zamezili vážnému úrazu.

- Před použitím stroje se důkladně seznamte s obsahem této *provozní příručky* i provozní příručky k hnací jednotce. Každá osoba, která tento výrobek používá, musí znát správný způsob, jak se strojem a hnací jednotkou zacházet, a rozumět všem výstrahám.
- Při práci se strojem vynakládejte maximální pozornost. Neprovádějte žádné činnosti, jež by mohly vaši pozornost odvádět. V takovém případě vám hrozí zranění nebo poškození majetku.
- Nepřibližujte ruce ani nohy do blízkosti rotujících částí stroje.
- Nikdy neprovozujte stroj, pokud nejsou všechny jeho kryty a jiná bezpečnostní ochranná zařízení funkční a ve správné poloze.
- Děti, přihlížející osoby a zvířata se musí zdržovat mimo pracovní prostor. Nikdy nedovolte dětem stroj řídit.
- Před seřizováním, prováděním oprav, čištěním nebo uskladněním stroje vždy vypněte motor, vyjměte klíč (dle výbavy), počkejte, dokud se nezastaví všechny pohybující se součásti, a nechejte stroj vychladnout.

Nesprávné používání nebo údržba této sekačky mohou vést ke zranění. Z důvodu snížení rizika možného zranění dodržujte tyto bezpečnostní pokyny a vždy věnujte pozornost výstražnému symbolu (Obrázek 2), který znamená upozornění, výstrahu nebo nebezpečí (pokyny k zajištění osobní bezpečnosti). Nedodržení těchto pokynů může mít za následek zranění osob nebo jejich usmrcení.

Bezpečnostní a instrukční štítky

Bezpečnostní štítky a pokyny jsou umístěny na viditelném místě v blízkosti každého prostoru představujícího potenciální nebezpečí. V případě ztráty nebo poškození původní nálepky nahraďte nálepku novou.

decal115-5105

115-5105

1. Výstraha – přečtěte si *Provozní příručku*.
2. Výstraha – všichni pracovníci obsluhy si před použitím stroje musí přečíst *provozní příručku* a absolvovat proškolení.
3. Výstraha – před prováděním údržby vypněte motor, vyjměte klíč a přečtěte si *provozní příručku*.
4. Nebezpečí zranění odlétávajícími předměty – přihlížející osoby musí vždy zůstat v bezpečné vzdálenosti.
5. Výstraha – nepřibližujte se k pohybujícím se součástem; mějte vždy namontované všechny ochranné kryty a štíty.
6. Výstraha – nestartujte motor, pokud je stroj odpojen od tažného vozidla; před spuštěním motoru stroj připojte k tažnému vozidlu.

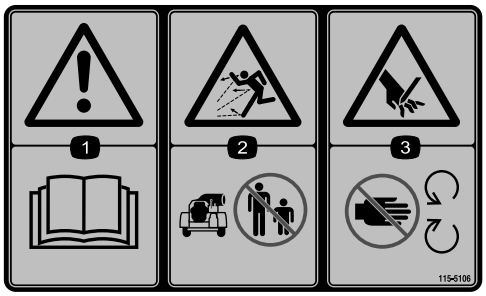

decal115-5106

115-5106

1. Výstraha – přečtěte si *Provozní příručku*.
2. Nebezpečí zranění odlétávajícími předměty – přihlížející osoby musí vždy zůstat v bezpečné vzdálenosti.
3. Nebezpečí pořezání či useknutí rukou – nepřibližujte se k pohybujícím se součástem.

decal115-5113

115-5113

1. Výstraha – přečtěte si *provozní příručku*; používejte ochranu sluchu a zraku.

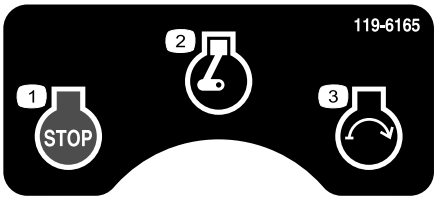

decal119-6165

119–6165

1. Zastavení motoru
2. Chod motoru
3. Spuštění motoru

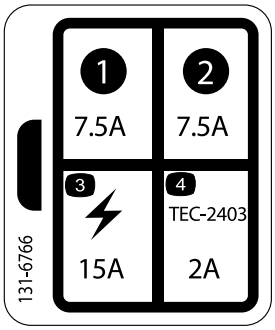

decal131-6766

131-6766

1. 7,5 A
2. 7,5 A
3. Elektrické příslušenství (15 A)
4. TEC-2403 (2 A)

decal133-8062

133-8062

Nastavení

Vyjímatelné díly

Pro ověření, že byly dodány všechny součásti, použijte tabulku níže.

Postup	Popis	Množ-ství	Použití
1	Mazivo Grafo 112X (obj. č. Toro 505-47)	—	Připojte akumulátor.
2	Montážní celek fukaru k odstraňování nečistot Závěs Šroub (⅜ x 3 in) Přírubová matice (⅜ in) Vidlice závěsu Šroub (⅝ x 4 ½ in) Pojistná matice (⅝ in)	1 1 2 2 1 2 2	Na fukar k odstraňování nečistot namontujte závěs.
3	Kolík závěsu Vidlice	1 1	Připojte fukar k vlečnému vozidlu.
4	Dálkový ovladač Baterie AAA Šrouby (malé)	1 4 6	Sestavte dálkový ovladač.

Média a doplňky

Popis	Množ-ství	Použití
Provozní příručka	1	Nutno přečíst před použitím stroje.
Uživatelská příručka k motoru	1	Poskytuje informace o provozu a údržbě motoru.
Dálkové ovládání	1	Slouží k dálkovému ovládání fukaru.
Prohlášení o shodě	1	Pro shodu CE.

Poznámka: Levou a pravou stranu stroje určete z pohledu běžné pozice obsluhy.

1

Připojení akumulátoru

Díly potřebné k provedení tohoto kroku:

—	Mazivo Grafo 112X (obj. č. Toro 505-47)

Postup

1. Odpojte spony zajišťující kryt akumulátoru ke skříni akumulátoru (Obrázek 3).

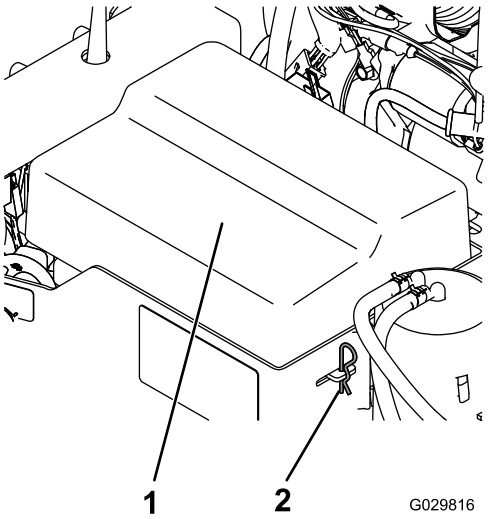

g029816

Obrázek 3

1. Kryt akumulátoru
2. Spona akumulátoru

⚠ NEBEZPEČÍ

Elektrolyt akumulátoru obsahuje kyselinu sírovou, která je v případě požití smrtelně jedovatá a může způsobit velmi vážné popáleniny.

- **Nepožívejte elektrolyt a dbejte na to, aby nepřišel do styku s pokožkou a zrakem a nepotřísnil oděv. Chraňte si oči brýlemi a ruce gumovými rukavicemi.**
- **Akumulátor doplňujte na místě, kde je za všech okolností k dispozici čistá voda pro opláchnutí pokožky.**

2. Připojte kladný kabel (červený) ke kladné (+) svorce.
3. Připojte záporný kabel (černý) k záporné (-) svorce akumulátoru.
4. Na svorky a montážní prvky naneste tenkou vrstvu maziva Grafo 112X (obj. č. Toro 505-47), abyste zabránili korozi.
5. Nasaďte kryt akumulátoru a upevněte jej sponami.

2

Montáž závěsu na fukar k odstraňování nečistot

Díly potřebné k provedení tohoto kroku:

1	Montážní celek fukaru k odstraňování nečistot
1	Závěs
2	Šroub (⅜ x 3 in)
2	Přírubová matice (⅜ in)
1	Vidlice závěsu
2	Šroub (⅝ x 4 ½ in)
2	Pojistná matice (⅝ in)

Postup

1. Fukar k odstraňování nečistot umístěte na plochý vodorovný povrch.
2. Založte pneumatiky klíny a pomocí zvedáků zvedněte přední část stroje.
3. Zasuňte trubku závěsu do konzol rámu (Obrázek 4). Pomocí 2 šroubů (⅜ x 3 in) a přírubových matic (⅜ in) připevněte trubku k rámu a utáhněte na utahovací moment 40 Nm.

Důležité: **Trubka závěsu musí být namontována ve správné délce, aby při zatáčení fukar nekolidoval s tažným vozidlem.**

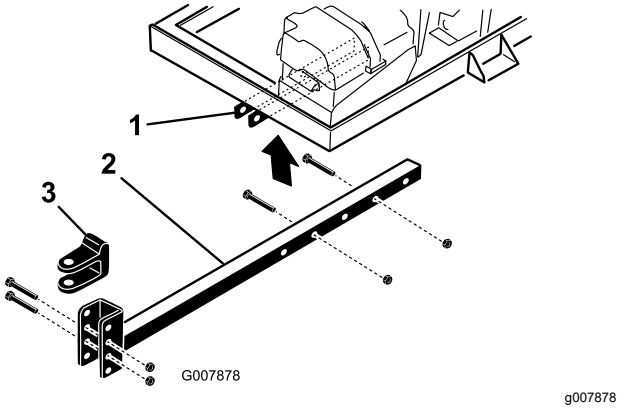

Obrázek 4

1. Konzoly rámu
2. Trubka závěsu
3. Vidlice závěsu

Poznámka: Trubku závěsu lze otočit o 180 stupňů, aby se přizpůsobila různým výškám závěsu.

3

Připojení fukaru k vlečnému vozidlu

Díly potřebné k provedení tohoto kroku:

1	Kolík závěsu
1	Vidlice

Postup

1. Zacouvejte s vlečným vozidlem k fukaru.
2. Nastavte vidlici závěsu fukaru do stejné výše se závěsem vlečného vozidla, a to následujícím způsobem:
   - Položte trubku závěsu na zvedák tak, aby byla v rovnoběžné poloze se zemí.
   - Demontujte šrouby a pojistné matice upevňující vidlici závěsu (Obrázek 4) k trubce závěsu.
   - Zvedněte nebo spusťte vidlici závěsu dolů přibližně do stejné výšky se závěsem vlečného vozidla.
   - Dříve demontovanými šrouby a pojistnými maticemi upevněte vidlici k závěsu a utáhněte na utahovací moment 203 Nm.

Zkontrolujte, zda je rám fukaru rovnoběžný se zemí.

3. Pokud se při otáčení fukar dotýká vlečného vozidla, trubka závěsu není dostatečně vysunuta a je třeba ji namontovat do jiných montážních otvorů v konzolách rámu; viz 2 Montáž závěsu na fukar k odstraňování nečistot (strana 8).
4. Pomocí čepu závěsu a vidlice připojte vidlicový závěs fukaru k závěsu vlečného vozidla (Obrázek 5).

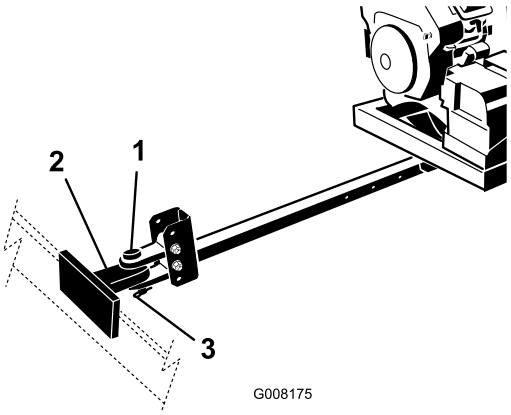

Obrázek 5

1. Kolík závěsu
2. Závěs vlečného vozidla
3. Vidlice

4

Sestavení dálkového ovladače

Díly potřebné k provedení tohoto kroku:

1	Dálkový ovladač
4	Baterie AAA
6	Šrouby (malé)

Postup

1. Odstraňte gumové pásky zajišťující poloviny ovladače k sobě a sejměte zadní kryt.
2. Do přihrádky s kontakty vložte jednotlivé baterie a dbejte přitom na správnou polaritu (Obrázek 6).

   Poznámka: Pokud baterie vložíte nesprávně, nedojde k poškození stroje, stroj ale nebude pracovat. Značky polarity jsou v přihrádce vyraženy pro každý kontakt.

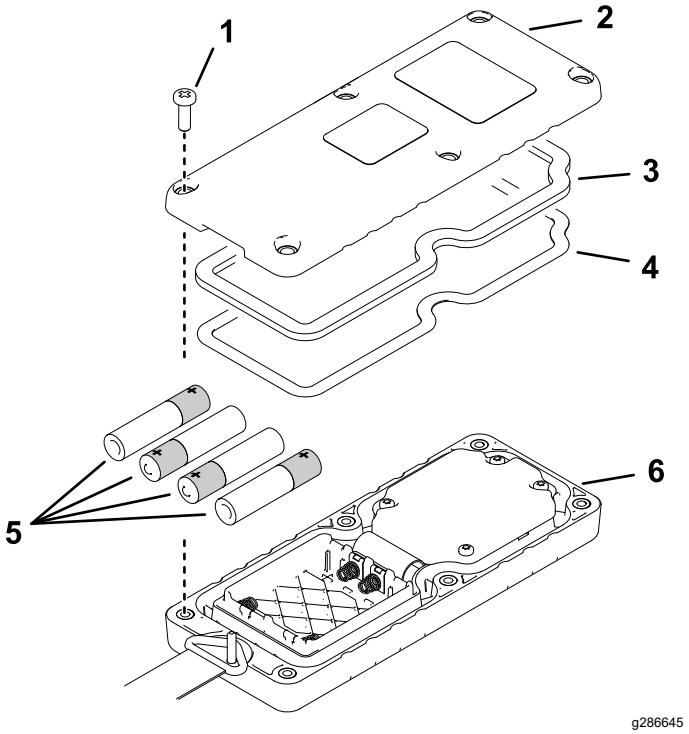

Obrázek 6

1. Šroub
2. Kryt
3. Těsnění
4. Ocelové těsnění
5. Baterie
6. Dálkový ovladač

3. Ocelové a gumové těsnění usaďte správně do drážky v ovladači a nasaďte zpět zadní kryt (Obrázek 6).
4. Upevněte je pomocí 6 šroubů (Obrázek 6) a utáhněte na utahovací moment 1,5 až 1,7 Nm.

Součásti stroje

Ovládací prvky

Vypnutí motoru

Stisknutím tlačítka vypnutí motoru vypnete motor (Obrázek 7).

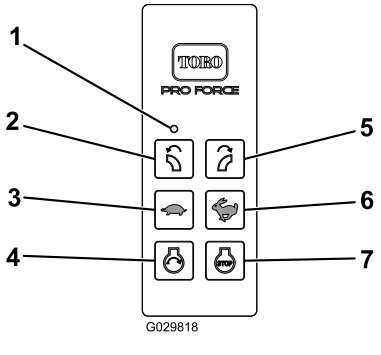

Obrázek 7

1. Kontrolka LED
2. Otáčení doleva
3. Snížení otáček motoru
4. Startování motoru
5. Otáčení doprava
6. Zvýšení otáček motoru
7. Vypnutí motoru

Startování motoru

Jakmile dokončíte postup startování, stisknutím tlačítka „Startování motoru“ nastartujte motor (Obrázek 7). Popis postupu startování naleznete v části Startování motoru (strana 14).

Směr hubice fukaru

Stisknutím pravého nebo levého tlačítka otočíte hubici fukaru požadovaným směrem (Obrázek 7).

Otáčky motoru

Otáčky motoru zvýšíte stisknutím tlačítka zvýšení otáček motoru (zajíc), snížíte je stisknutím tlačítka snížení otáček motoru (želva) (Obrázek 7). Současným stisknutím tlačítka zvýšení otáček motoru a tlačítka snížení otáček motoru nastavíte volnoběžné otáčky motoru.

Spínač zapalování

Spínač zapalování (Obrázek 8), který se používá ke spuštění a vypnutí motoru, má tři polohy: VYPNUTO, PROVOZ a STARTOVÁNÍ. Otočením klíče ve směru hodinových ručiček do polohy STARTOVÁNÍ zapnete motor startéru. Jakmile motor nastartuje, klíč uvolněte. Klíč se automaticky vrátí do polohy PROVOZ. Motor vypnete otočením klíče proti směru hodinových ručiček do polohy VYPNUTO.

Ovládací prvek sytiče

Pokud chcete nastartovat studený motor, přesuňte ovládací páčku sytiče (Obrázek 8) do ZAPNUTÉ polohy.

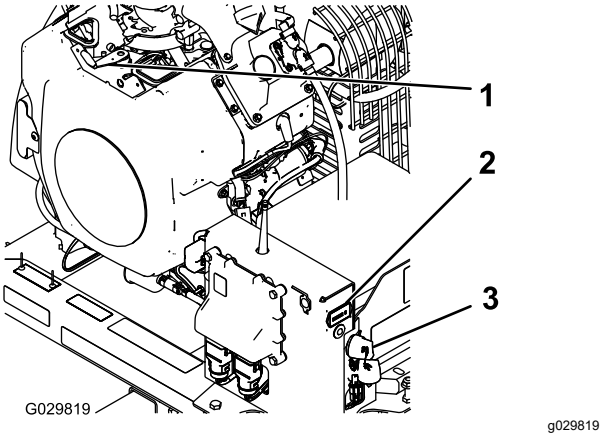

Obrázek 8

1. Ovládací prvek sytiče
2. Měřič provozních hodin
3. Spínač zapalování

Měřič provozních hodin

Měřič provozních hodin (Obrázek 8) udává celkový počet provozních hodin stroje.

Kontrolka diagnostiky

Kontrolka diagnostiky (Obrázek 9) se nachází pod měřičem provozních hodin a signalizuje chybové kódy stroje. Po otočení klíče do PROVOZNÍ polohy se kontrolka diagnostiky na 5 sekund rozsvítí, následně na 5 sekund zhasne a poté bude blikat v intervalu 3krát za sekundu, dokud nestisknete libovolné tlačítko na dálkovém ovladači. Pokud se kontrolka rozsvítí na 5 sekund a poté začne blikat v intervalu 10krát za sekundu (s přestávkou 5 sekund nebo bez ní), došlo k poruše stroje, viz Kontrola chybových kódů (strana 32).

Poznámka: Pokud stisknete tlačítko na dálkovém ovladači, když startujete stroj, kontrolka zhasne na dobu 5 sekund, avšak nebude blikat v intervalu 3krát za sekundu.

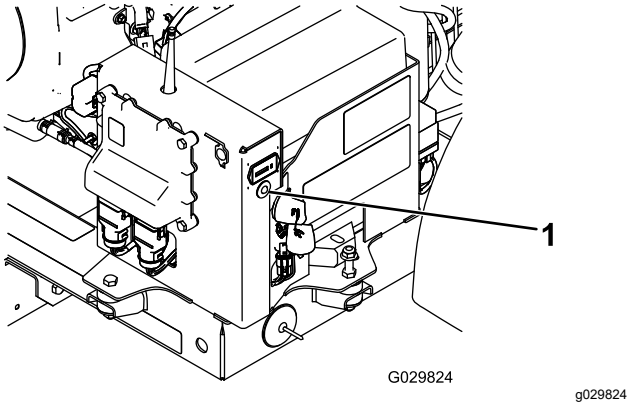

Obrázek 9

1. Kontrolka diagnostiky

Technické údaje

Specifikace přijímače

Frekvence	2,4 GHz
Max. výstupní výkon	19,59 dBm

Přídavná zařízení / příslušenství

Pro stroj je k dispozici řada přídavných zařízení a příslušenství schválených společností Toro, která vylepšují a rozšiřují možnosti stroje. Seznam schválených přídavných zařízení a příslušenství můžete získat od svého autorizovaného servisního prodejce nebo distributora Toro nebo na stránkách www.Toro.com.

K zajištění optimální výkonnosti a dodržení požadavků na bezpečnost stroje je nutné používat pouze originální náhradní díly a příslušenství společnosti Toro. Náhradní díly a příslušenství jiných výrobců mohou být nebezpečné a jejich použití může mít za následek zneplatnění záruky.

Obsluha

Poznámka: Levou a pravou stranu stroje určete z pohledu běžné pozice obsluhy.

Před provozem

Bezpečnostní kroky před použitím

Obecné bezpečnostní informace

- Nikdy nedovolte, aby nezaškolené osoby nebo děti obsluhovaly stroj nebo na něm prováděly servis. Věkovou hranici obsluhy mohou určovat místní předpisy. Majitel je zodpovědný za proškolení všech operátorů a mechaniků.
- Dobře se seznamte se zásadami bezpečného používání zařízení, ovládacími prvky a významem bezpečnostních značek.
- Před seřizováním, prováděním oprav, čištěním nebo uskladněním stroje vždy vypněte motor, vyjměte klíč, počkejte, dokud se nezastaví všechny pohybující se součásti, a nechejte stroj vychladnout. Naučte se, jak rychle stroj zastavit a vypnout motor.
- Veškeré kryty, bezpečnostní zařízení a štítky ponechte na místě. Opravte nebo vyměňte všechna bezpečnostní zařízení a vyměňte všechny nečitelné nebo chybějící štítky. Stroj nepoužívejte, pokud zařízení nepracují správně nebo pokud štítky chybí.
- Poraďte se s dodavatelem nebo výrobcem hnací jednotky, zda je vaše hnací jednotka vhodná k použití se strojem této hmotnosti.
- Toto zařízení žádným způsobem neupravujte.

Bezpečnost týkající se paliva

- Při manipulaci s palivem buďte velmi opatrní. Palivo je vysoce hořlavé a jeho výpary jsou výbušné.
- Vždy uhaste cigarety, doutníky, dýmky a ostatní zdroje vznícení.
- Používejte jen schválený kanystr.
- Neodstraňujte uzávěr palivové nádrže ani nedoplňujte nádrž palivem při spuštěném nebo horkém motoru.
- Nedoplňujte ani nevypouštějte palivo v uzavřeném prostoru.
- Neskladujte stroj nebo nádobu s palivem v blízkosti otevřeného ohně, zdroje jisker nebo

tepla, například u ohřívače vody nebo jiného zařízení.

- V případě rozlití paliva se nepokoušejte nastartovat motor a vyhýbejte se použití jakéhokoli zdroje vznícení, dokud se palivové výpary nerozptýlí.

Doplňování paliva

- **Objem palivové nádrže:** 18,9 l
- **Doporučené palivo**
  - Nejlepších výsledků dosáhnete, když budete používat pouze čisté, čerstvé (ne starší než 30 dnů), bezolovnaté palivo s oktanovým číslem 87 nebo vyšším (metoda stanovení (R+M)/2).
  - Ethanol: Přijatelná jsou paliva s až 10 % ethanolu (gasohol) nebo 15 % MTBE (methyltercbutylether). Etanol a MTBE jsou různé látky. Paliva s více než 15 % ethanolu (E15) nejsou k použití schválena. Nikdy nepoužívejte paliva obsahující více než 10 % ethanolu, jako je například E15 (obsahuje 15 % ethanolu), E20 (obsahuje 20 % ethanolu) nebo E85 (obsahuje až 85 % ethanolu). Použití neschváleného paliva může mít za následek problémy s výkonem nebo poškození motoru, na které se nemusí vztahovat záruka.
  - Nepoužívejte palivo obsahující methanol.
  - Neuchovávejte palivo přes zimu v palivové nádrži nebo nádobách na palivo bez použití stabilizátoru paliva.
  - Do paliva nedoplňujte olej.

Důležité: **Nepoužívejte jiná aditiva než stabilizační aditivum. Nepoužívejte stabilizátory paliva na bázi alkoholu, jako je například ethanol, methanol nebo izopropanol.**

Použití stabilizátoru paliva/aditiv

Použití stabilizátoru paliva/aditiv ve stroji přináší následující výhody:

- Během skladování trvajícího 90 dnů nebo méně udržuje palivo čerstvé. Při delším skladování doporučujeme vypustit palivovou nádrž.
- Čistí motor za chodu;
- V palivovém systému předchází vytváření vrstvy podobné pryži, která způsobuje obtížné startování.

Důležité: **Nepoužívejte přísady do paliva obsahující methanol nebo ethanol.**

Do paliva přidávejte správné množství stabilizátoru paliva/aditiv.

Poznámka: Stabilizátor paliva/aditiva mají nejvyšší účinky, pokud se smíchají s čerstvým palivem.

Chcete-li minimalizovat tvorbu povrchových usazenin v palivovém systému, stabilizátor paliva používejte po celou dobu.

Doplňování paliva do nádrže

1. Vypněte motor.
2. Vyčistěte okolí uzávěru palivové nádrže a uzávěr sejměte (Obrázek 10).

   Poznámka: Součástí uzávěru palivové nádrže je měrka hladiny paliva.

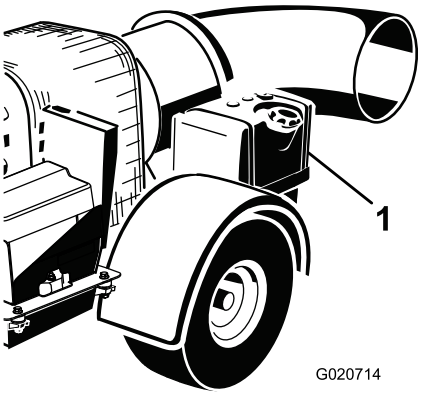

g020714

Obrázek 10

1. Palivová nádrž

3. Doplňte palivo tak, aby jeho hladina v nádrži sahala 6 mm až 13 mm pod spodní okraj plnicího hrdla.

   Poznámka: Tento prostor v nádrži umožňuje expanzi paliva. Nedoplňujte palivovou nádrž až po horní okraj.
4. Bezpečně připevněte uzávěr palivové nádrže.
5. Veškeré rozlité palivo utřete.

Kontrola hladiny motorového oleje

Před spuštěním motoru a použitím stroje zkontrolujte hladinu oleje v klikové skříni motoru, viz Kontrola hladiny motorového oleje (strana 23).

Kontrola tlaku v pneumatikách

Zkontrolujte tlak vzduchu v pneumatikách (Obrázek 11).

Správný tlak v pneumatikách je 0,965 bar (96,5 kPa).

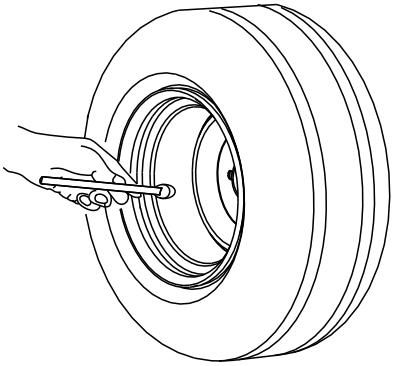

g001055

Obrázek 11

Kontrola utahovacího momentu upevňovacích matic kol

Servisní interval: Po prvních 10 hodinách

Utahovací moment upevňovacích matic kol kontrolujte před prvním uvedením stroje do provozu a po prvních 10 hodinách provozu.

⚠ DŮLEŽITÉ UPOZORNĚNÍ

Pokud nejsou matice utaženy na správný moment, hrozí nebezpečí poškození nebo uvolnění kola a možného zranění.

Upevňovací matice kol utáhněte na utahovací moment 95 až 122 Nm.

Během provozu

Bezpečnostní kroky během použití

Obecné bezpečnostní informace

- Majitel nebo obsluha odpovídá za nehody, jež mohou vést ke zranění osob nebo poškození majetku, a má jim předcházet.
- Používejte vhodné oblečení a pomůcky, včetně ochranných brýlí, dlouhých kalhot, pevné protiskluzové obuvi a chráničů sluchu. Svažte si dlouhé vlasy a nenoste volné šperky.
- Stroj neobsluhujte, jste-li nemocní, unaveni nebo pod vlivem alkoholu nebo drog.
- Při práci se strojem vynakládejte maximální pozornost. Neprovádějte žádné činnosti, jež by mohly vaši pozornost odvádět. V takovém případě vám hrozí zranění nebo poškození majetku.
- Proud vystupujícího vzduchu má značnou sílu a může způsobit zranění nebo pád. Při provozu stroje se zdržujte v bezpečné vzdálenosti od hubice fukaru.
- Nedovolte, aby se ke stroji přibližovaly nepovolané osoby. Pokud do prostoru vstoupí jiné osoby, stroj vypněte. Nesměrujte hubici na jiné osoby.
- Stroj nepoužívejte, pokud není připojen k vlečnému vozidlu.
- Nespouštějte motor v uzavřených prostorách, kde není zajištěna správná ventilace, ani do těchto prostor nesměrujte hubici fukaru. Výfukové plyny obsahují oxid uhelnatý, což je bezbarvý jedovatý plyn, který má při vdechnutí smrtelné účinky.
- Na stroji nepřevážejte spolujezdce a během provozu stroje zajistěte, aby byly přihlížející osoby nebo zvířata v bezpečné vzdálenosti od stroje.
- Se strojem pracujte jen za dobré viditelnosti, abyste se mohli vyhnout výmolům a skrytému nebezpečí.
- Před couváním se podívejte dozadu a dolů a ověřte si, že máte volnou cestu.
- Buďte opatrní, pokud se blížíte k nepřehledným zatáčkám, křovinám, stromům nebo jiným objektům, jež vám mohou bránit ve výhledu.
- Nikdy nespouštějte motor v prostoru, kde se mohou hromadit výfukové plyny.
- Nikdy nenechávejte stroj se spuštěným motorem bez dozoru.
- Při přepravě stroje na veřejných komunikacích je nutné dodržovat všechna pravidla silniční přepravy a používat veškeré doplňující příslušenství vyžadované zákonem, například světla, směrová světla, označení pomalu jedoucího vozidla (SMV) a jiné.
- Jestliže stroj neobvyklým způsobem vibruje, neprodleně jej zastavte, vypněte motor, počkejte, dokud se nezastaví všechny pohybující se součásti, a zkontrolujte, zda nedošlo k poškození. Před obnovením provozu opravte veškeré poškozené části stroje.
- Při provozu v obtížném terénu, na nerovném povrchu a blízko obrubníků, děr a jiných náhlých změn terénu snižte rychlost.
- Aby nedošlo k převrácení stroje, při zatáčení si počínejte opatrně a vyhýbejte se nebezpečným manévrům.

Bezpečnost při práci ve svahu

- Svahy jsou významným faktorem při nehodách způsobených ztrátou kontroly nebo převrácením. Takové nehody mohou vést k vážnému poranění nebo smrti. Při práci na svahu odpovídáte za

bezpečnost vy. Při práci se strojem na jakémkoli svahu je třeba dbát zvýšené pozornosti.

- Zkontrolujte technické údaje hnací jednotky a ujistěte se, že nepřekračujete přípustné hodnoty náklonu na svahu.
- Po provedení průzkumu místa sekání a kontrole jeho stavu určete, zda je svah pro provoz stroje bezpečný. Při provádění průzkumu se vždy řiďte zdravým rozumem a dobrým úsudkem.
- Prostudujte si níže uvedené pokyny pro práci se strojem na svahu. Před zahájením práce se strojem zkontrolujte stav pracoviště a určete, zda stroj může pracovat za podmínek v daný den a na zamýšleném místě. Změny v terénu mohou vést ke změně provozního sklonu stroje.
  - Na svahu stroj nerozjíždějte, nezastavujte ani jej neotáčejte. Neměňte náhle rychlost ani směr. Zatáčejte pomalu a postupně.
  - Nepracujte se strojem v podmínkách, kde je ohrožena tahová síla, schopnost řízení nebo stabilita stroje.
  - Odstraňte nebo vyznačte překážky, jako jsou příkopy, výmoly, koleje, hrboly, kameny nebo jiná skrytá nebezpečná místa. Vysoká tráva může překážky skrýt. Stroj se může na nerovném terénu převrhnout.
  - Uvědomte si, že při práci se strojem na mokré trávě, napříč svahem nebo po svahu dolů může dojít ke ztrátě tahového výkonu stroje.
  - Při práci se strojem v blízkosti svahů, příkopů, náspů, vodních ploch nebo jiných nebezpečných míst si počínejte velmi opatrně. Při přejetí kola přes okraj nebo propadnutí okraje se stroj může náhle převrhnout. Mezi strojem a jakýmkoliv nebezpečným místem udržujte bezpečnou vzdálenost.

Použití dálkového ovladače

- Nedodržení bezpečnostních opatření může vést k selhání zařízení, ztrátě oprávnění k obsluze zařízení a zranění osob.
- Používejte správné elektrické kabely a udržujte je v dobrém stavu. Postupujte podle pokynů výrobce zařízení. Nesprávná, uvolněná a roztřepená kabeláž může způsobit selhání systému, poškození zařízení a přerušovaný provoz.
- Změny nebo úpravy provedené na stroji, které nejsou výslovně schváleny výrobcem, povedou ke zneplatnění záruky.
- Vlastník stroje a obsluha musí dodržovat všechny platné státní a místní zákony týkající se instalace a provozu stroje. Nedodržení těchto pokynů může vést k pokutě a ztrátě oprávnění uživatele k obsluze stroje.
- Před spuštěním stroje se ujistěte, že stroj a jeho okolí umožňují bezpečný provoz. Neaktivujte systém dálkového ovládání, dokud si nejste jisti, že je to bezpečné.
- Řídicí jednotky RF2CAN a TEC2403 lze odpojit od napájení tak, že odpojíte zdroj napájení od obvodu.
- Dálkový ovladač čistěte pomocí vlhkého hadříku. Po použití odstraňte bláto, beton a jiné nečistoty, aby nedošlo k ucpání nebo zablokování tlačítek, pák, kabeláže a spínačů.
- Zabraňte vniknutí kapaliny do dálkového ovladače nebo do pouzdra základní jednotky. K čištění dálkového ovladače nebo základní jednotky nepoužívejte vysokotlaké čisticí zařízení.
- Před svařováním na stroji odpojte řídicí jednotky RF2CAN a TEC2403. Pokud řídicí jednotky neodpojíte, může dojít k jejich zničení nebo poškození.
- Stroj provozujte a skladujte pouze při určené provozní a skladovací teplotě.

Startování motoru

⚠ DŮLEŽITÉ UPOZORNĚNÍ

Rotující části mohou způsobit vážné zranění.

- **Abyste předešli zranění, mějte ruce, nohy, vlasy a oděv v dostatečné vzdálenosti od pohybujících se součástí.**
- **Nikdy neprovozujte stroj s demontovanými kryty, štíty nebo zábranami.**

1. Před spuštěním fukaru se ujistěte, že je připojen k vlečnému vozidlu.
2. Před startováním studeného motoru přesuňte ovládací prvek sytiče do ZAPNUTÉ polohy.

   Poznámka: Sytič **není nutné** používat, je-li motor teplý nebo horký. Po nastartování motoru přesuňte ovládací prvek sytiče do VYPNUTÉ polohy.
3. Otočte klíč zapalování motoru do polohy STARTOVÁNÍ (Obrázek 12).

   Poznámka: Pokud byl klíč delší dobu ponechán v poloze PROVOZ, před dalším startováním jej otočte do VYPNUTÉ polohy.

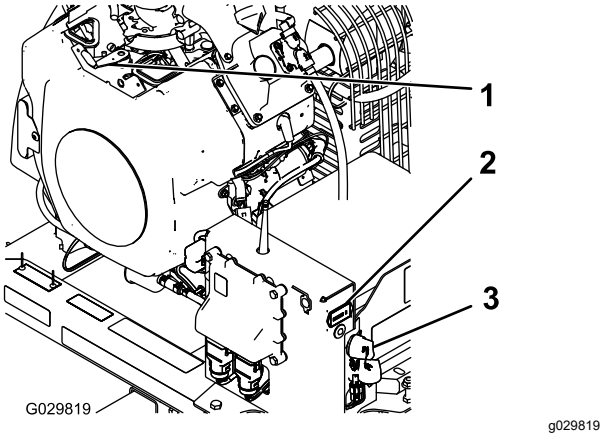

Obrázek 12

1. Ovládací prvek sytiče
2. Měřič provozních hodin
3. Spínač zapalování

4. Startování motoru se aktivuje pouze stisknutím tlačítka startování, když jsou splněny podmínky pro nastartování motoru. Podmínky pro nastartování motoru jsou splněny pouze tehdy, pokud jste provedli následující postup pro nastartování motoru (Obrázek 13):
   - Stiskněte tlačítko STARTOVÁNÍ.
   - Poté stiskněte tlačítko otáčení doleva.
   - Poté stiskněte tlačítko otáčení doprava.
   - Poté stiskněte a podržte tlačítko STARTOVÁNÍ, dokud se motor nespustí.

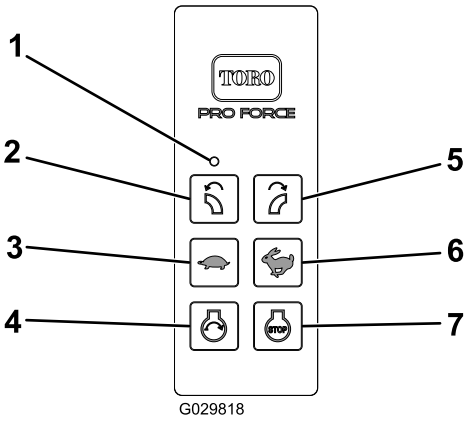

Obrázek 13

1. Kontrolka LED
2. Otáčení doleva
3. Snížení otáček motoru
4. Startování motoru
5. Otáčení doprava
6. Zvýšení otáček motoru
7. Vypnutí motoru

Poznámka: Mezi každým stisknutím tlačítka je časový limit 3 sekundy. Pokud během sekvence nestisknete další tlačítko do 3 sekund od stisknutí posledního tlačítka, sekvence se přeruší a musí být zahájena od začátku.

Poznámka: Pokud v sekvenci stisknete jiné tlačítko, než které má správně následovat, sekvence se přeruší.

Poznámka: Pokud nestisknete tlačítko STARTOVÁNÍ do 10 sekund po stisknutí tlačítka OTÁČENÍ DOPRAVA nebo pokud během této doby stisknete jiné tlačítko, podmínky pro nastartování motoru vyprší.

Poznámka: Podmínky pro nastartování motoru platí po dobu 10 sekund po stisknutí tlačítka OTÁČENÍ DOPRAVA a během této doby lze krátkodobě aktivovat startování motoru stisknutím tlačítka STARTOVÁNÍ. Stisknutí tlačítka STARTOVÁNÍ tuto dobu neprodlouží – maximální doba, po kterou může být ovládání spouštěcího relé aktivní, je 10 sekund od stisknutí tlačítka OTÁČENÍ DOPRAVA. Po vypršení podmínky pro nastartování motoru musíte znovu provést sekvenci pro nastartování motoru, abyste mohli aktivovat ovládání spouštěcího relé pomocí tlačítka STARTOVÁNÍ. Tuto sekvenci nelze provést po dobu 10 sekund po uvolnění tlačítka STARTOVÁNÍ .

Poznámka: Pokud se sekvence přeruší nebo vyprší podmínky pro nastartování motoru, funkce tlačítek OTÁČENÍ DOPRAVA a OTÁČENÍ DOLEVA se vrátí k běžnému ovládání motoru vyústění hubice.

Důležité: **V rámci jednoho pokusu o nastartování nenechte startér pracovat déle než 10 sekund. Pokud se motor nespustí, před dalším pokusem počkejte 10 sekund, aby startér vychladl. Pokud tyto pokyny nebudete dodržovat, můžete motor startéru spálit.**

5. Po nastartování motoru přesuňte ovládací prvek sytiče do VYPNUTÉ polohy. Pokud se motor zastaví nebo má nepravidelný chod, přesuňte páčku sytiče na několik sekund zpět do ZAPNUTÉ polohy a poté nastavte požadované otáčky motoru. Tento postup podle potřeby opakujte.

Vypnutí motoru

1. Snižte otáčky motoru do polohy 3/4 škrticí klapky.
2. Na dálkovém ovladači stiskněte tlačítko STOP.
3. Pokud stroj opouštíte, otočte klíč do VYPNUTÉ polohy a vyjměte jej z motoru (Obrázek 12).

Použití dálkového ovladače

Dálkový ovladač se aktivuje (zapne) po stisknutí libovolného tlačítka. V zájmu úspory energie baterie zůstává dálkový ovladač aktivní přibližně 3 sekundy.

Pokud nestisknete žádné z jeho tlačítek během 3 sekund, automaticky se vypne. Pokud se jednotka po uplynutí této doby vypne, kontrolka LED dálkového ovládání zcela přestane blikat (Obrázek 14). Dálkový ovladač aktivujete stisknutím libovolného tlačítka.

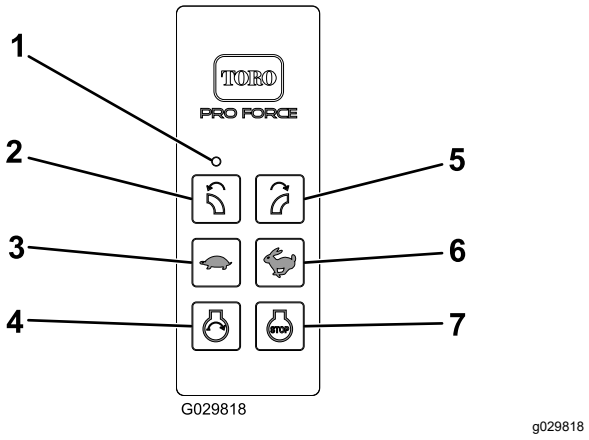

Obrázek 14

1. Kontrolka LED
2. Otáčení doleva
3. Snížení otáček motoru
4. Startování motoru
5. Otáčení doprava
6. Zvýšení otáček motoru
7. Vypnutí motoru

Pokud bude základní jednotka neaktivní déle než 2,5 hodiny bez komunikace s dálkovým ovládáním, řídicí jednotky RF2CAN a TEC2403 přejdou do režimu úspory energie (do doby, než dojde k vypnutí a zapnutí napájení). Režim úspory energie je stav základní jednotky s nízkým odběrem proudu. V režimu úspory energie základní jednotka nekomunikuje s dálkovým ovládáním, neaktivuje výstupy a nepracuje běžným způsobem.

- Pokud je aktivován režim časové prodlevy před vypnutím, motor nepracuje (nebo se vypne) a dálkové ovládání neovládá žádnou funkci.
- Chcete-li řídicí jednotku z režimu časové prodlevy před vypnutím probudit, otočte klíčový přepínač do polohy VYPNUTO a poté do polohy PROVOZ.
- Chcete-li zabránit nastavení časové prodlevy před vypnutím řídicí jednotky během provozu, pomocí dálkového ovladače otočte hubicí fukaru nebo změňte otáčky motoru alespoň každé 2,5 hodiny.

Nastavení směru hubice fukaru

Hubici fukaru můžete natáčet doprava a doleva stisknutím příslušného tlačítka na dálkovém ovladači (Obrázek 15).

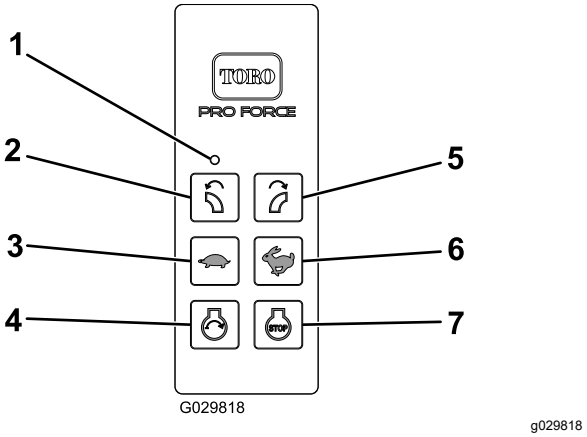

Obrázek 15

1. Kontrolka LED
2. Otáčení doleva
3. Snížení otáček motoru
4. Startování motoru
5. Otáčení doprava
6. Zvýšení otáček motoru
7. Vypnutí motoru

Použití ukazatele polohy vyústění hubice

Když je v okénku ukazatele otáčení vidět zelený jazýček ukazatele, vyústění hubice je umístěno na levé straně. Když je v okénku vidět červený jazýček ukazatele, vyústění hubice je umístěno na pravé straně (Obrázek 16).

Štítek na ukazateli otáčení označuje polohu vyústění hubice vzhledem k zemi.

Pokud je jazýček ukazatele v oblasti štítku stejné barvy, znamená to, že vyústění hubice je umístěno rovnoběžně se zemí.

Pokud je jazýček ukazatele v jiné barevné oblasti štítku, znamená to, že vyústění hubice je umístěno více směrem k zemi.

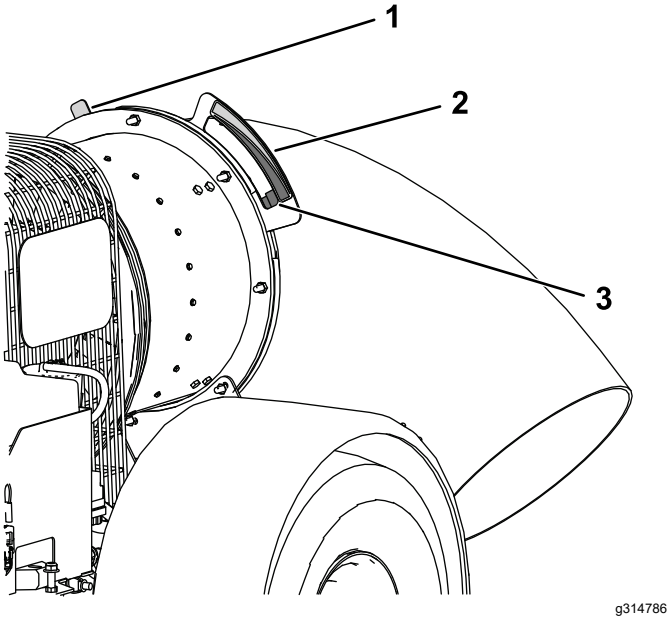

Obrázek 16

Zobrazena levá strana, některé části jsou pro přehlednost skryty.

1. Červený jazýček ukazatele
2. Ukazatel otáčení a štítek
3. Zelený jazýček ukazatele (v okénku ukazatele, když je ústí hubice natočeno k levé straně)

Provozní tipy

- Nacvičte si ovládání fukaru. Nečistoty vyfukujte ve směru větru, aby nedocházelo k jejich návratu zpět na vyčištěnou plochu.
- Během práce nechejte motor pracovat na plný výkon.
- Nastavte vyústění hubice fukaru tak, aby proud vzduchu směřoval pod nečistoty.
- Při foukání v oblasti nově vysazených travnatých koberců buďte opatrní, protože síla vzduchu může trávník poškodit.

Důležité: **Před přepravou fukaru zvedněte hubici. Pokud během přepravy necháte hubici fukaru v dolní poloze, může hubice narážet do země a poškodit se.**

Po provozu

Bezpečnostní kroky po použití

Obecné bezpečnostní informace

- Před seřizováním, prováděním oprav, čištěním nebo uskladněním zaparkujte stroj na pevném rovném povrchu, vypněte motor, vyjměte klíč, počkejte, dokud se nezastaví všechny pohybující se součásti, a nechejte stroj vychladnout.
- Stroj odpojujte od hnací jednotky pouze na rovném povrchu.
- Při odpojování musí být kola vždy založena klíny, aby se stroj nemohl uvést do pohybu.
- Neskladujte stroj nebo nádobu s palivem v blízkosti otevřeného ohně, zdroje jisker nebo tepla, například u ohřívače vody nebo jiného zařízení.
- Udržujte všechny díly stroje v dobrém provozním stavu a dbejte na to, aby byly utaženy všechny upevňovací prvky.
- Veškeré opotřebené, poškozené nebo chybějící štítky nahraďte novými.

Bezpečnost při vlečení

- Před vlečením stroje se ubezpečte, že vedle bezpečnostních předpisů ministerstva dopravy (MDS) dodržíte také místní nebo státní bezpečnostní předpisy týkající se vlečení.
- Před přepravou vždy vypněte motor a otočte hubici fukaru nahoru.
- Vlečte pouze takovým strojem, který je vybaven tažným závěsem. Tažené zařízení připojujte pouze k závěsu.
- Vždy zkontrolujte opotřebení závěsu a spojky. Nevlečte stroj s poškozenými nebo chybějícími závěsy, spojkami nebo řetězy.
- Zkontrolujte tlak vzduchu v pneumatikách stroje. Pneumatiky musí být za studena nahuštěny na 2,41 bar. Zkontrolujte také opotřebení běhounu pneumatiky na stroji.
- Pojistné řetězy stroje vždy řádně připevněte k tažnému vozidlu.
- Při vlečení stroje nepřekračujte rychlost 88 km/h. Doporučuje se, abyste při vlečení mimo vozovku nepřekračovali rychlost 24 km/h.
- Vyhýbejte se prudkým zastavením a rozjezdům. Mohlo by dojít ke smyku nebo zalomení jízdní soupravy. Bezpečnost při vlečení zvýší plynulé postupné rozjíždění a zastavování.

- Vyvarujte se ostrého zatáčení, aby se stroj nepřevrátil.
- Při parkování založte kola klíny, aby se stroj neuvedl do pohybu.

Přeprava

- Při nakládání a vykládání stroje z přepravního vozidla buďte opatrní.
- Při nakládání stroje na přívěs nebo nákladní automobil používejte rampy plné šíře.
- Stroj bezpečně upevněte pomocí popruhů, řetězů, lan nebo provazů. Přední i zadní popruhy by měly směřovat dolů a směrem od stroje..

Údržba

⚠ VÝSTRAHA

V případě nesprávné údržby stroje může dojít k předčasnému selhání systémů stroje, což by mohlo vám nebo přihlížejícím osobám způsobit vážné zranění.

O stroj důkladně pečujte a udržujte jej v dobrém provozním stavu podle pokynů v této příručce.

⚠ DŮLEŽITÉ UPOZORNĚNÍ

Jestliže ponecháte klíček ve spínači zapalování, může kdokoli spustit motor a způsobit vám nebo okolostojícím osobám vážné zranění.

Před zahájením jakýchkoli úkonů údržby vyjměte klíč ze zapalování a odpojte kabely zapalovacích svíček. Odsuňte kabely stranou tak, aby náhodně nepřišly do styku se zapalovacími svíčkami.

Poznámka: Levou a pravou stranu stroje určete z pohledu běžné pozice obsluhy.

Poznámka: Kopii elektrického nebo hydraulického schématu si můžete bezplatně stáhnout na stránkách www.Toro.com. Svůj stroj naleznete v odkazech na příručky na domovské stránce.

Důležité: **Další pokyny k postupům údržby naleznete v uživatelské příručce k motoru.**

Bezpečnost při provádění úkonů údržby

- Před čištěním, údržbou nebo seřizováním stroje proveďte následující kroky:
  - Zaparkujte stroj na rovném povrchu.
  - Vypněte motor, vyjměte klíč, odpojte kabel zapalovací svíčky a počkejte, dokud se nezastaví všechny pohybující se součásti.
  - Založte kola klíny.
  - Odpojte stroj od hnací jednotky.
  - Před prováděním údržby nechejte vychladnout všechny součásti stroje.
- Provádějte pouze údržbu uvedenou v této příručce. Pokud potřebujete rozsáhlejší opravu nebo pomoc, obraťte se na autorizovaného prodejce Toro.
- Při práci pod strojem podložte stroj bloky nebo zvedáky.
- Po údržbě nebo seřizování stroje bezpečně namontujte všechny kryty.
- Nedovolte, aby servisní práce na stroji prováděla nezaškolená osoba.
- Pokud je třeba stroj nebo jeho součásti podepřít, použijte montážní podstavce.
- Opatrně uvolněte tlak z dílů s akumulovanou energií.
- Při provádění údržby stroje nenabíjejte akumulátory.
- Abyste snížili riziko požáru, odstraňujte z motorového prostoru přebytečné mazivo, trávu, listí a nahromaděné nečistoty.
- Je-li to možné, neprovádějte údržbu se spuštěným motorem. Nepřibližujte se k pohybujícím se částem.
- Pokud při seřizování nebo údržbě musí pracovat motor, nepřibližujte ruce, nohy a žádné jiné části těla ani oděv k motoru či jakýmkoli pohybujícím se součástem. Nedovolte, aby se kdokoli ke stroji přiblížil.
- Místa potřísněná uniklým olejem nebo palivem vždy očistěte.
- Udržujte všechny díly v dobrém provozním stavu a dbejte na to, aby byly všechny upevňovací prvky utažené. Veškeré poškozené nebo chybějící štítky nahraďte novými.
- Neblokujte určenou funkci bezpečnostního zařízení ani nesnižujte úroveň ochrany, kterou bezpečnostní zařízení poskytuje. Pouze pravidelně kontrolujte jejich správnou funkci.
- Nepřekračujte maximální otáčky motoru změnou nastavení regulátoru. Z důvodu zajištění bezpečnosti a přesnosti si u autorizovaného prodejce Toro nechejte zkontrolovat maximální otáčky motoru pomocí otáčkoměru.
- Pokud potřebujete rozsáhlejší opravu nebo pomoc, obraťte se na autorizovaného prodejce Toro.
- Jakékoli úpravy stroje mohou nepříznivě ovlivnit jeho provozuschopnost, výkonnost a trvanlivost nebo mohou při jeho použití vést ke zranění nebo

usmrcení osob. Takové použití může vést ke ztrátě záruky na výrobek společnosti Toro®.

Doporučený harmonogram údržby

Servisní interval	Postup při údržbě
Po prvních 8 hodinách	• Zkontrolujte stav a napnutí řemenu.
Po prvních 10 hodinách	• Zkontrolujte utahovací moment upevňovacích matic kol.
Při každém použití nebo denně	• Zkontrolujte hladinu motorového oleje. • Vyčistěte mřížku motoru a chladič oleje. • Zkontrolujte svorku a vodítka hubice fukaru.
Po každých 25 hodinách provozu	• Vyčistěte vložku pěnového vzduchového filtru a zkontrolujte, zda není poškozena papírová vložka (pokud stroj používáte často v prašném nebo písčitém prostředí, úkony provádějte častěji).
Po každých 50 hodinách provozu	• Zkontrolujte stav a napnutí řemenu.
Po každých 100 hodinách provozu	• Vyměňte papírovou vložku vzduchového filtru (pokud stroj používáte často v prašném nebo písčitém prostředí, úkony provádějte častěji). • Vyměňte motorový olej. • Zkontrolujte stav pneumatik.
Po každých 200 hodinách provozu	• Vyměňte vzduchový filtr nádrže s aktivním uhlím (pokud stroj používáte často v prašném nebo písčitém prostředí, úkony provádějte častěji). • Vyměňte filtr proplachovacího vedení nádrže s aktivním uhlím. • Vyměňte olejový filtr. • Zkontrolujte zapalovací svíčky.
Po každých 500 hodinách provozu	• Palivový filtr vyměňte.

Seznam denní údržby

Tuto stránku si zkopírujte pro každodenní použití.

Kontrolní úkon údržby	Pro týden:						
	Pondělí	Úterý	Středa	Čtvrtek	Pátek	Sobota	Neděle
Zkontrolujte správnou funkci přístrojů							
Zkontrolujte hladinu paliva.							
Zkontrolujte hladinu motorového oleje.							
Vyčistěte žebra chladící vzduch v motoru.							
Zkontrolujte předčistič vzduchového filtru.							
Zkontrolujte nezvyklou hlučnost motoru.							
Zkontrolujte, zda nedochází k úniku kapalin.							
Zkontrolujte tlak vzduchu v pneumatikách.							

Kontrolní úkon údržby	Pro týden:						
	Pondělí	Úterý	Středa	Čtvrtek	Pátek	Sobota	Neděle
Zkontrolujte utahovací moment upevňovací svorky hubice fukaru.							
Opravte poškozený lak.							

Zápis problematických oblastí		
Kontrolu provedl(a):		
Položka	Datum	Informace

Údržba motoru

Bezpečnost při údržbě motoru

- Před kontrolou hladiny oleje a doplňováním oleje do klikové skříně vypněte motor.
- Neměňte otáčky regulátoru a nepřekračujte maximální otáčky motoru.

Údržba vzduchového filtru

Servisní interval: Po každých 25 hodinách provozu—Vyčistěte vložku pěnového vzduchového filtru a zkontrolujte, zda není poškozena papírová vložka (pokud stroj používáte často v prašném nebo písčitém prostředí, úkony provádějte častěji).

Po každých 100 hodinách provozu—Vyměňte papírovou vložku vzduchového filtru (pokud stroj používáte často v prašném nebo písčitém prostředí, úkony provádějte častěji).

Kontrola vzduchového filtru

1. Zkontrolujte, zda není poškozené pouzdro vzduchového filtru, což by mohlo způsobit únik vzduchu. Kryt musí pouzdro vzduchového filtru dobře utěsnit (Obrázek 17).

   Poznámka: Poškozený kryt nebo plášť vzduchového filtru vyměňte.

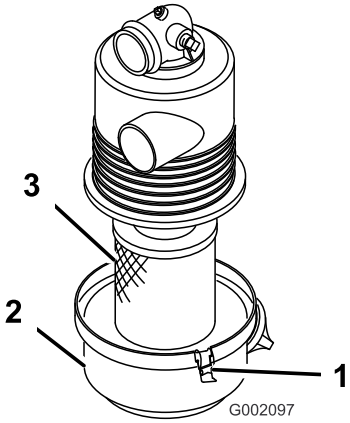

g002097

Obrázek 17

1. Pouzdro vzduchového filtru
2. Vložka vzduchového filtru
3. Kryt vzduchového filtru

2. Uvolněte západky upevňující kryt vzduchového filtru k pouzdru vzduchového filtru (Obrázek 17).
3. Oddělte kryt od pouzdra vzduchového filtru a vyčistěte vnitřní část krytu (Obrázek 17).
4. Opatrně vysuňte vložku vzduchového filtru z pouzdra filtru.

   Poznámka: Aby se uvolnilo co nejmenší množství prachu, neklepejte filtrem o pouzdro vzduchového filtru.
5. Zkontrolujte vložku vzduchového filtru.
   - Pokud je vložka vzduchového filtru čistá, nainstalujte ji podle pokynů v části Montáž vzduchového filtru (strana 22).
   - Pokud je vložka vzduchového filtru poškozena, vyměňte ji podle pokynů v části Výměna vzduchového filtru (strana 22).

Výměna vzduchového filtru

1. Vyjměte filtrační vložku vzduchového filtru; postupujte podle pokynů v části Údržba vzduchového filtru (strana 21).
2. Zkontrolujte, zda v nové filtrační vložce během přepravy nedošlo k poškození.

   Poznámka: Zkontrolujte těsnicí konec filtrační vložky.

   Důležité: **Poškozenou filtrační vložku neosazujte.**
3. Namontujte nový vzduchový filtr; postupujte podle pokynů v části Montáž vzduchového filtru (strana 22).

Montáž vzduchového filtru

Důležité: **Aby nedošlo k poškození motoru, musí být namontována kompletní sestava vzduchového filtru.**

Důležité: **Nepoužívejte poškozený filtr.**

Poznámka: Čištění použité vložky vzduchového filtru není doporučováno vzhledem k možnému poškození média filtru.

1. Očistěte otvor pro vypuzování nečistot v krytu vzduchového filtru.
2. Vyjměte z krytu pryžový výtlačný ventil, vyčistěte dutinu a výtlačný ventil nasaďte zpět.
3. Zasuňte vložku vzduchového filtru do pouzdra vzduchového filtru (Obrázek 17).

   Poznámka: Při montáži tlačte na vnější lem filtrační vložky, aby správně dosedla a těsnila. Netlačte na pružný střed filtrační vložky.
4. Zarovnejte kryt vzduchového filtru s pouzdrem vzduchového filtru (Obrázek 17).
5. Pomocí západek připevněte kryt k pouzdru (Obrázek 17).

Údržba nádrže s aktivním uhlím

Výměna vzduchového filtru nádrže s aktivním uhlím

Servisní interval: Po každých 200 hodinách provozu

1. Než opustíte pracovní pozici, vypněte motor, vyjměte klíč a počkejte, až se všechny pohybující se části zastaví.
2. Demontujte a zlikvidujte vzduchový filtr nádrže s aktivním uhlím (Obrázek 18).

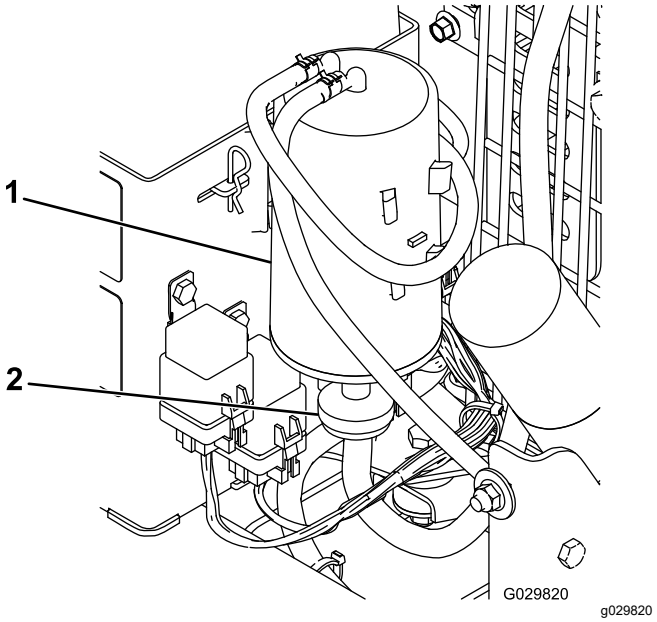

Obrázek 18

1. Nádrž s aktivním uhlím
2. Vzduchový filtr nádrže s aktivním uhlím

3. Namontujte nový vzduchový filtr.

Výměna filtru proplachovacího vedení nádrže s aktivním uhlím

Servisní interval: Po každých 200 hodinách provozu

Poznámka: Příležitostně kontrolujte, zda ve filtru proplachovacího vedení nejsou nečistoty. Pokud se filtr zdá být znečištěný, vyměňte jej.

1. Před opuštěním místa obsluhy vypněte motor, vyjměte klíč a počkejte, dokud se nezastaví všechny pohybující se součásti.
2. Odsuňte pružné hadicové spony na obou stranách filtru proplachovacího vedení nádrže s aktivním uhlím směrem od filtru (Obrázek 19).

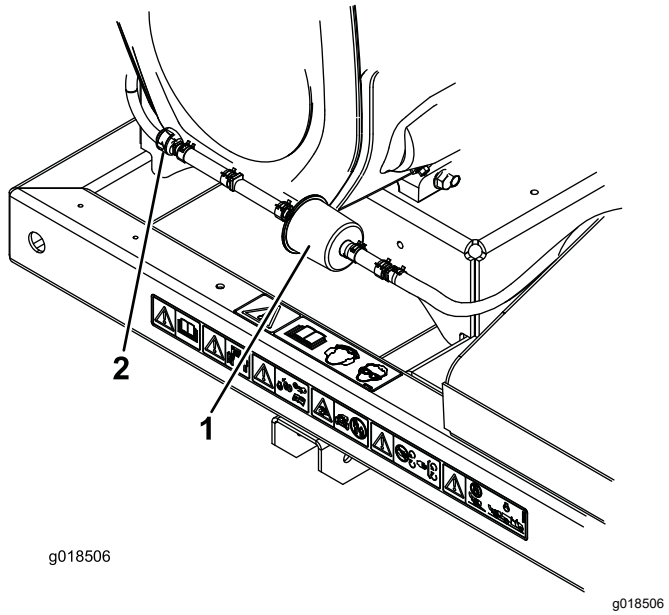

Obrázek 19

1. Filtr proplachovacího vedení nádrže s aktivním uhlím
2. Zpětný ventil

3. Demontujte a zlikvidujte filtr s aktivním uhlím (Obrázek 19).
4. Do hadice namontujte nový filtr tak, aby šipka na filtru směřovala ke zpětnému ventilu, a filtr zajistěte hadicovými sponami (Obrázek 19).

Výměna motorového oleje

Poznámka: Pokud pracujete v extrémně prašném nebo písčitém prostředí, měňte olej častěji.

Typ oleje: detergentní olej (API klasifikace SG, SH, SJ nebo vyšší)

Objem klikové skříně: 2 l s filtrem

Viskozita: viz tabulka níže.

USE THESE SAE VISCOSITY OILS

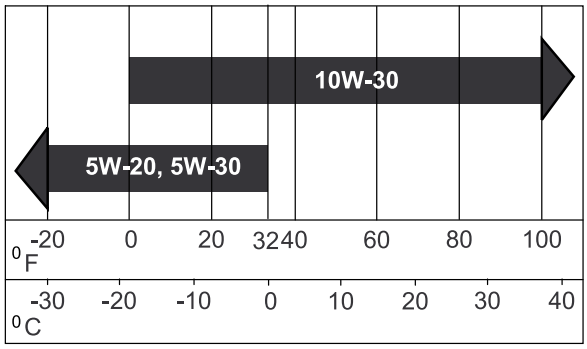

Obrázek 20

Kontrola hladiny motorového oleje

Servisní interval: Při každém použití nebo denně

Poznámka: Pro kontrolu motorového oleje je nejvhodnější doba před zahájením práce na začátku dne, kdy je motor studený. Pokud již motor běžel, před kontrolou nechte olej alespoň 10 minut stékat zpět do olejové vany. Pokud je hladina oleje na měrce na značce DOLNÍ meze nebo pod ní, doplňte olej tak, aby hladina oleje byla na značce HORNÍ meze. **Nádrž nepřeplňujte**. Pokud je hladina oleje mezi značkami HORNÍ a DOLNÍ meze, není potřeba olej doplňovat.

1. Zaparkujte stroj na rovném povrchu.
2. Před opuštěním místa obsluhy vypněte motor, vyjměte klíč a počkejte, dokud se nezastaví všechny pohybující se součásti.
3. Vyčistěte prostor kolem měrky oleje (Obrázek 21), aby do plnicího otvoru nemohly vniknout nečistoty a nedošlo k poškození motoru.

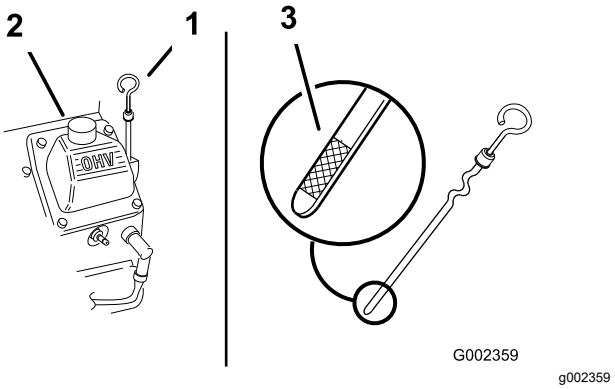

Obrázek 21

1. Měrka oleje
2. Plnicí trubka
3. Rozsah hladiny oleje

4. Vyšroubujte měrku oleje a otřete její konec (Obrázek 21).
5. Měrku zasuňte zcela do plnicí trubky, ale na trubku ji nešroubujte (Obrázek 21).
6. Vytáhněte měrku a podívejte se na kovový konec. Je-li hladina oleje nízko, pomalu doplňujte do plnicí trubky dostatečné množství oleje, dokud hladina nebude sahat ke značce HORNÍ meze.

   Důležité: **Do klikové skříně nenalévejte příliš mnoho oleje a pak nespouštějte motor. Mohlo by dojít k poškození motoru.**

Výměna motorového oleje

Servisní interval: Po každých 100 hodinách provozu

1. Nastartujte motor a nechejte jej 5 minut pracovat. Olej se tím zahřeje a bude snadněji vytékat.

2. Zaparkujte stroj tak, aby strana, na které budete olej vypouštět, byla o něco níže než strana protější. Díky tomu veškerý olej vyteče.
3. Před opuštěním místa obsluhy vypněte motor, vyjměte klíč a počkejte, dokud se nezastaví všechny pohybující se součásti.
4. Pod vypouštěcí otvor umístěte nádobu. Otočte vypouštěcí ventil oleje a nechejte olej vytéci (Obrázek 22).

   Poznámka: Na vypouštěcí ventil lze nasadit hadici, která umožní směrování proudu oleje. Hadice není součástí výbavy stroje.
5. Po vypuštění veškerého oleje zavřete vypouštěcí ventil.

   Poznámka: Použitý olej odevzdejte do recyklačního střediska.

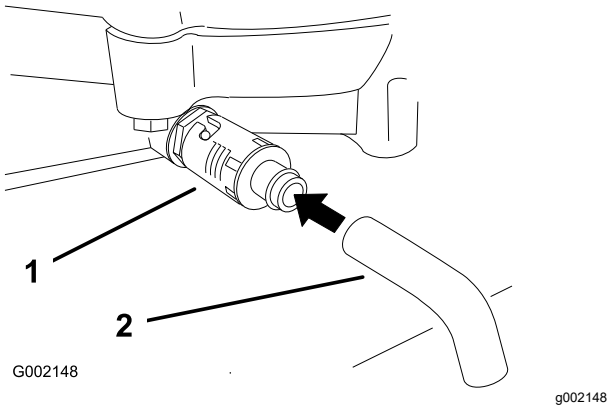

Obrázek 22

1. Vypouštěcí ventil oleje
2. Vypouštěcí hadice oleje (**není součástí výbavy**)

6. Do plnicí trubice pomalu nalijte asi 80 % předepsaného oleje (Obrázek 21).
7. Zkontrolujte hladinu oleje; viz část Kontrola hladiny motorového oleje (strana 12).
8. Pomalu doplňujte další olej, dokud hladina nedosáhne značky HORNÍ meze.

Výměna olejového filtru

Servisní interval: Po každých 200 hodinách provozu

Poznámka: Pokud pracujete v extrémně prašném nebo písčitém prostředí, olejový filtr měňte častěji.

1. Vypusťte olej z motoru, viz Výměna motorového oleje (strana 23).
2. Vyjměte starý filtr a otřete povrch těsnění adaptéru filtru (Obrázek 23).

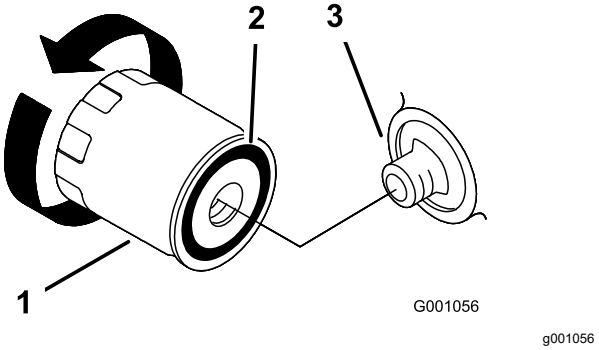

Obrázek 23

1. Olejový filtr
2. Těsnění adaptéru
3. Adaptér

3. Pryžové těsnění náhradního filtru potřete tenkou vrstvou nového oleje (Obrázek 23).
4. Na adaptér filtru nasaďte náhradní olejový filtr, otáčejte jím ve směru hodinových ručiček, dokud se pryžové těsnění nedotkne adaptéru filtru, a poté filtr dotáhněte o další 2/3 otáčky až 1 celou otáčku (Obrázek 23).
5. Klikovou skříň naplňte novým olejem správného typu, viz Výměna motorového oleje (strana 23).
6. Nechejte motor pracovat přibližně 3 minuty, vypněte jej a zkontrolujte, zda kolem olejového filtru neuniká olej.
7. Zkontrolujte hladinu motorového oleje a v případě potřeby olej doplňte.

Údržba zapalovacích svíček

Před montáží zapalovacích svíček se přesvědčte, zda je mezi středovými a bočními elektrodami správná vzduchová mezera. K demontáži a montáži zapalovacích svíček použijte klíč na zapalovací svíčky a k měření a nastavení vzdálenosti elektrod použijte nástroj k nastavení mezery nebo spárovou měrku. V případě potřeby namontujte nové zapalovací svíčky.

Typ: Champion® RC12YC, Champion® Platinum 3071 nebo ekvivalentní

Vzdálenost elektrod: 0,76 mm

Kontrola zapalovacích svíček

Servisní interval: Po každých 200 hodinách provozu

1. Zaměřte se na střed zapalovacích svíček (Obrázek 24). Je-li izolátor světle hnědý nebo šedý, motor pracuje správně. Černý povlak na izolátoru obvykle znamená, že vzduchový filtr je znečištěný.

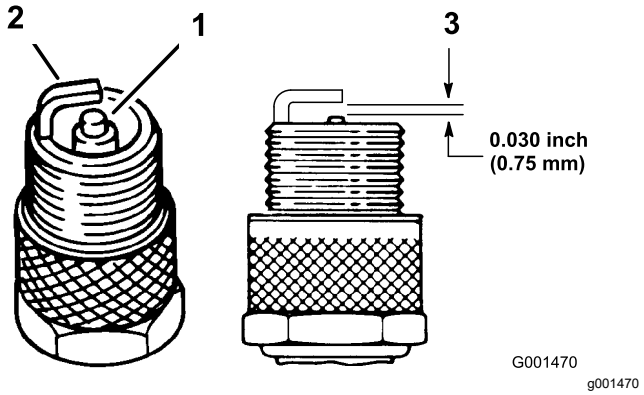

Obrázek 24

1. Izolátor střední elektrody
2. Vnější elektroda
3. Vzdálenost elektrod (není v měřítku)

Důležité: **Zapalovací svíčky vždy vyměňte, jestliže mají černý nebo olejový povlak, jsou popraskané nebo mají opotřebené elektrody.**

2. Zkontrolujte mezeru mezi středovými a bočními elektrodami (Obrázek 24). Pokud není mezera správná, boční elektrodu přihněte (Obrázek 24).

Demontáž zapalovacích svíček

1. Před opuštěním místa obsluhy vypněte motor, vyjměte klíč a počkejte, dokud se nezastaví všechny pohybující se součásti.
2. Od zapalovacích svíček odpojte kabely (Obrázek 25).

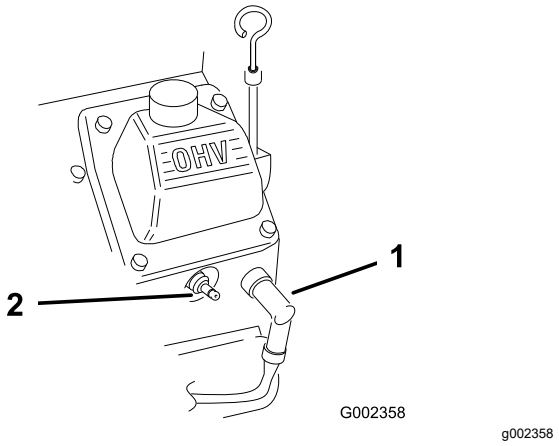

Obrázek 25

1. Kabel zapalovací svíčky
2. Zapalovací svíčka

3. Očistěte okolí zapalovacích svíček, abyste zabránili vniknutí nečistot do motoru a jeho možnému poškození.
4. Demontujte zapalovací svíčky a kovové podložky.

Montáž zapalovacích svíček

1. Namontujte zapalovací svíčky a kovové podložky. Přesvědčte se, zda je správně nastavena mezera mezi elektrodami.
2. Zapalovací svíčky utáhněte na utahovací moment 24,4 až 29,8 Nm.
3. K zapalovacím svíčkám připojte kabely (Obrázek 24).

Čištění mřížky motoru a chladiče oleje

Servisní interval: Při každém použití nebo denně

Mřížku motoru a chladič oleje kontrolujte a čistěte před každým použitím. Z chladiče oleje a mřížky motoru odstraňte případný nános trávy a jiné nečistoty (Obrázek 26).

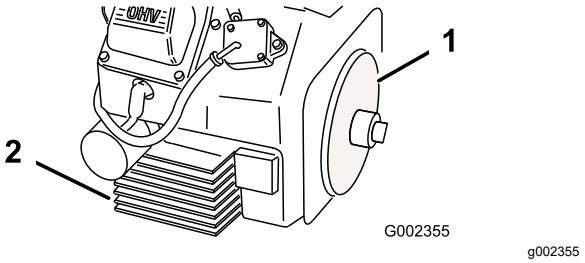

Obrázek 26

1. Mřížka motoru
2. Chladič oleje

Údržba palivového systému

Výměna palivového filtru

Servisní interval: Po každých 500 hodinách provozu

Nikdy nemontujte zpět znečištěný filtr, pokud jste jej vyjmuli z palivového potrubí.

1. Před opuštěním místa obsluhy vypněte motor, vyjměte klíč a počkejte, dokud se nezastaví všechny pohybující se součásti.
2. Nechejte stroj zcela vychladnout.
3. Stlačte konce hadicových spon k sobě a odsuňte je směrem od filtru (Obrázek 27).

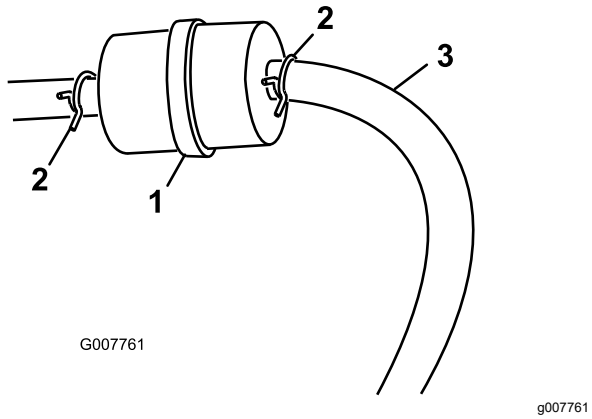

Obrázek 27

1. Palivový filtr
2. Hadicová spona
3. Palivová hadice

4. Demontujte filtr z palivového vedení.
5. Namontujte nový filtr a přesuňte hadicové spony do blízkosti filtru (Obrázek 27).

Údržba palivové nádrže

⚠ NEBEZPEČÍ

Za určitých podmínek je palivo extrémně hořlavé a vysoce výbušné. Požár nebo výbuch způsobený palivem může popálit vás i jiné osoby a způsobit škody na majetku.

- **Palivo z palivové nádrže vypouštějte, jen když je motor studený. Provádějte to na otevřeném prostranství. Rozlité palivo utřete.**
- **Při vypouštění paliva nikdy nekuřte a nepřibližujte se k otevřenému ohni nebo k místům, kde by jiskry mohly zapříčinit vznícení palivových výparů.**

1. Zaparkujte stroj na rovném povrchu, aby bylo možné palivové nádrže zcela vypustit.
2. Před opuštěním místa obsluhy vypněte motor, vyjměte klíč a počkejte, dokud se nezastaví všechny pohybující se součásti.
3. Uvolněte hadicovou sponu u palivového filtru a vysuňte ji nahoru po palivovém vedení směrem od palivového filtru (Obrázek 27).
4. Odpojte palivové vedení od palivového filtru (Obrázek 27).

   Poznámka: Nechejte palivo vytéci do nádoby na palivo nebo do vypouštěcí nádoby (Obrázek 27).

   Poznámka: Nyní je vhodný okamžik pro instalaci nového palivového filtru, protože palivová nádrž je prázdná.
5. Na palivový filtr namontujte palivové vedení. Zajistěte palivové vedení posunutím hadicové spony blízko k palivovému filtru (Obrázek 27).

Údržba elektrického systému

Důležité: **Než zahájíte svařování na stroji, odpojte řídicí jednotku a záporný kabel od akumulátoru, abyste předešli poškození elektrického systému.**

Bezpečnost při práci s elektrickým systémem

- Před opravou odpojte akumulátor. Nejprve odpojte záporný konektor a potom kladný. Jako první připojte kladnou svorku a jako poslední zápornou svorku.
- Akumulátor dobíjejte v dobře větraném otevřeném prostoru a v dostatečné vzdálenosti od zdroje jiskření nebo ohně. Před připojením nebo odpojením akumulátoru nejprve odpojte nabíječku. Noste ochranný oděv a používejte izolované nástroje.

Výměna baterií dálkového ovladače

Dálkový ovladač je napájen 4 bateriemi AAA. Při vkládání baterií dbejte na správnou polaritu vyznačenou na vnitřní straně přihrádky, aby nedošlo k poškození jednotky. Výměna nebo instalace baterií do dálkového ovladače:

1. Demontujte 6 šroubů ze zadní strany dálkového ovladače a sejměte kryt (Obrázek 28).

   Poznámka: Pokud je to možné, při demontáži krytu a vyjímání baterií ponechte pryžové a ocelové těsnění v drážce.

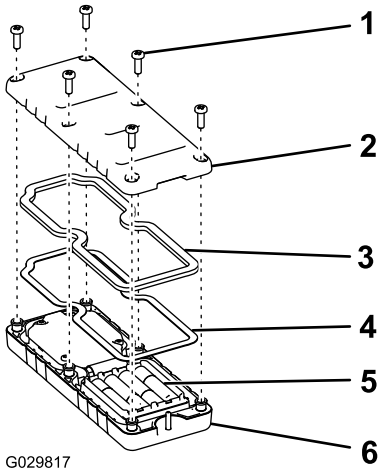

g029817

Obrázek 28

1.	Šroub	4.	Ocelové těsnění
2.	Kryt	5.	Baterie
3.	Těsnění	6.	Dálkový ovladač

2. Vyjměte vybité baterie a řádně je zlikvidujte v souladu s místními předpisy.
3. Vložte jednotlivé nové baterie do přihrádky s kontakty a dbejte přitom na správnou polaritu.

   Poznámka: Pokud baterie vložíte nesprávně, nedojde k poškození stroje, stroj ale nebude pracovat.
4. Pokud nedopatřením vyjmete pryžové a ocelové těsnění, opatrně je vraťte do drážky v dálkovém ovladači.
5. Kryt nasaďte zpět, upevněte jej pomocí 6 dříve demontovaných šroubů (Obrázek 28) a utáhněte je na utahovací moment 1,5 až 1,7 Nm.

Výměna pojistek

Motor

Součástí kabelového svazku motoru je 15A kabelová pojistka (Obrázek 29).

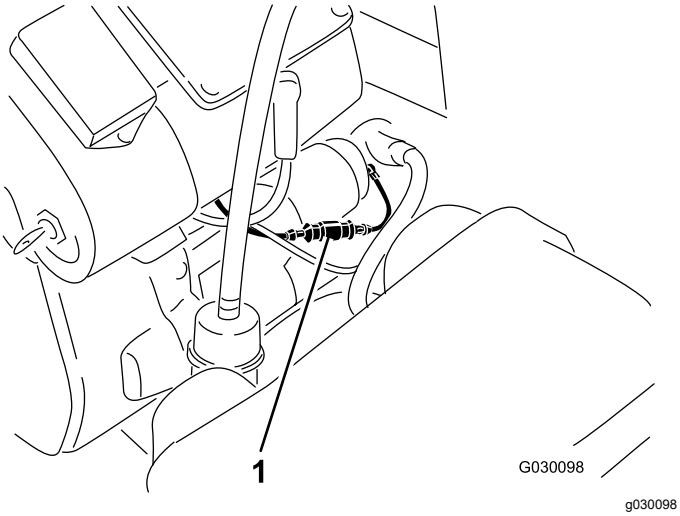

Obrázek 29

1. Pojistka

Přijímač

Do kabelového svazku přijímače je integrován blok pojistek. Nachází se za přijímačem na pravé straně ovládací skříně (Obrázek 30).

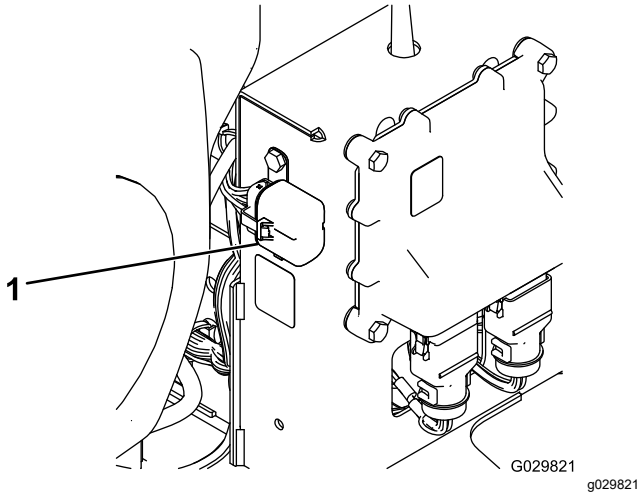

Obrázek 30

1. Pojistka

Údržba hnací soustavy

Kontrola pneumatik

Servisní interval: Po každých 100 hodinách provozu

Tlak vzduchu v pneumatikách kontrolujte často, aby byly pneumatiky správně nahuštěny (2,41 bar). Jestliže v pneumatikách není správný tlak, dochází k jejich předčasnému opotřebení.

Pokud dojde k nehodě, zkontrolujte stav pneumatiky a ráfku, neboť mohou být poškozené.

DOT kód je umístěn na bočnici každé pneumatiky. Uvádí informace o jmenovitém zatížení a rychlosti. Náhradní pneumatiky musí mít stejné nebo lepší jmenovité hodnoty.

Příklad opotřebení pneumatiky způsobeného podhuštěním zachycuje Obrázek 31.

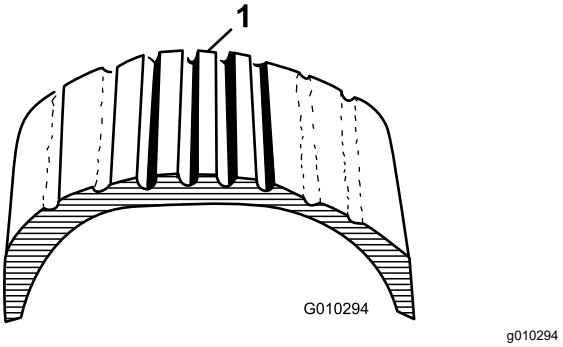

Obrázek 31

1. Příklad opotřebení pneumatiky způsobeného podhuštěním

Příklad opotřebení pneumatiky způsobeného přehuštěním zachycuje Obrázek 32.

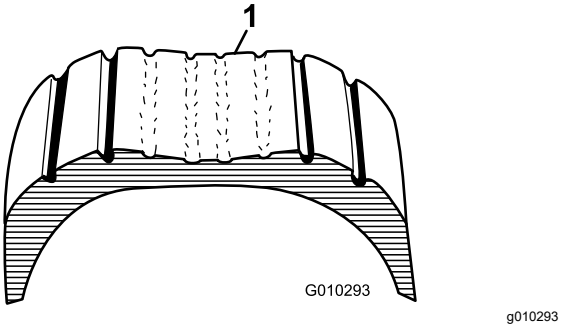

Obrázek 32

1. Příklad opotřebení pneumatiky způsobeného přehuštěním

Údržba řemenů

Seřízení řemenu

Servisní interval: Po prvních 8 hodinách

Po každých 50 hodinách provozu

Pokud řemen při změně směru hubice fukaru prokluzuje, je nutné jej seřídit.

1. Povolte šrouby upevňující montážní konzolu řemenice k rámu fukaru (Obrázek 33).
2. Do montážní konzoly řemenice nasaďte momentový klíč (Obrázek 33).
3. Otočte montážní konzolu řemenice směrem od hubice fukaru, dokud momentový klíč nedosáhne hodnoty 22,6 až 26,0 Nm (Obrázek 33).
4. Dotáhněte upevňovací šrouby.

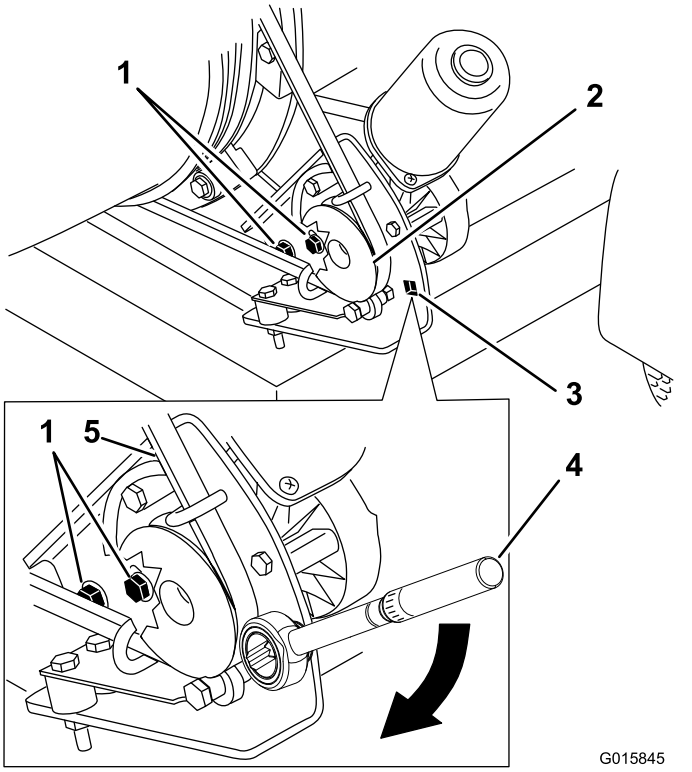

Obrázek 33

1. Montážní šrouby
2. Řemenice
3. Otvor pro momentový klíč
4. Momentový klíč v montážní konzole řemenice – 22,6 až 26,0 Nm
5. Řemen

Údržba různých součástí

Kontrola hubice fukaru

Servisní interval: Při každém použití nebo denně

Kontrola svorky hubice fukaru

Každý den kontrolujte, zda je svorka hubice fukaru utažená (Obrázek 34). Pokud byla hubice fukaru vlečena přes překážky nebo prohlubněmi v terénu, mohla se ze svorky uvolnit. Upevňovací svorku utáhněte na utahovací moment 5,1 až 5,7 Nm.

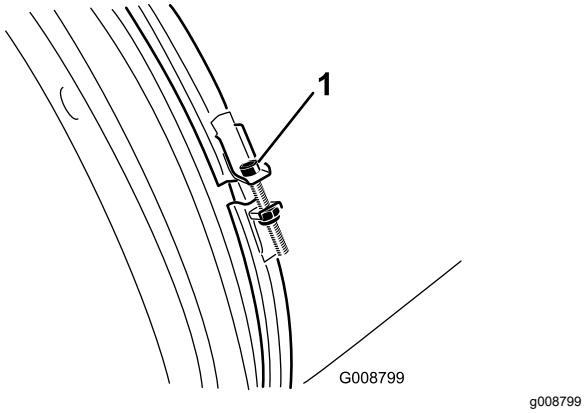

Obrázek 34

1. Svorka hubice

Čištění vodítek hubice

Zkontrolujte prostor v okolí vodítek hubice a odstraňte z něj veškerou nahromaděnou trávu a jiné nečistoty (Obrázek 35). Pokud vodítka hubice nezbavíte nečistot, je možné, že hubice se nebude moci volně otáčet, což může v důsledku přetížení zastavit motor.

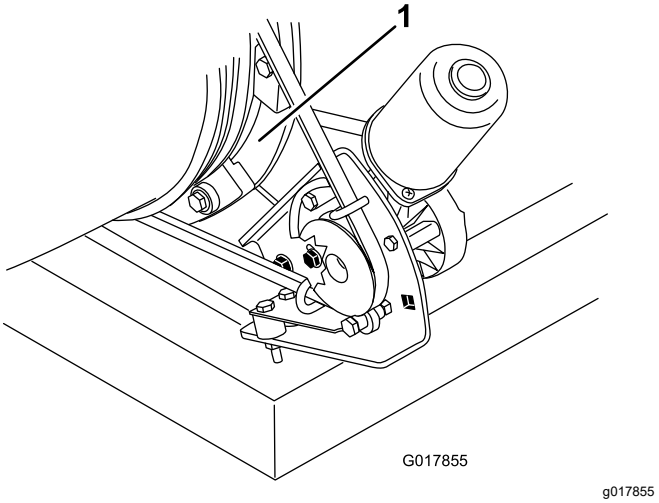

Obrázek 35

1. Vodítka hubice

Spárování dálkového ovladače se základní jednotkou

Důležité: **Před provedením párování si přečtěte celý postup.**

Než budete moci systém používat, musí dálkový ovladač navázat komunikaci se základní jednotkou. Dálkový ovladač je se systémem základní jednotky spárován před opuštěním výrobního závodu. To se provádí pomocí postupu párování. V situacích, kdy je nutné obnovit komunikaci mezi dálkovým ovladačem a základní jednotkou (například při použití nového nebo náhradního dálkového ovladače se stávající základní jednotkou nebo při změně frekvence signálu z důvodu místních problémů s rušením), proveďte následující kroky.

Se základní jednotkou Pro Force lze spárovat pouze dálkový ovladač Pro Force. Spárováním dálkového ovladače Pro Force s jinou základní jednotkou Pro Force se zruší spárování dálkového ovladače s původní základní jednotkou.

Poznámka: Během provozu může být spárování bezdrátového dálkového ovládání se základní jednotkou zrušeno místním rušením. Vzhledem k tomu, že základní jednotka při párování volí nejlepší frekvenci signálu z mnoha nabízených, k dosažení optimálních výsledků přemístěte stroj do oblasti, kde dochází k rušení nebo odpojení signálu, a postup párování proveďte tam.

1. Odpojte základní jednotku od napájení.
2. Postavte se do blízkosti základní jednotky s dálkovým ovládáním v ruce tak, aby mezi vámi a jednotkou nebyly žádné překážky.
3. Současně stiskněte a podržte tlačítko OTÁČENÍ DOPRAVA a tlačítko OTÁČENÍ DOLEVA. Kontrolka LED začne blikat v intervalu přibližně jednou za sekundu.
4. Dále držte obě tlačítka stisknutá, dokud se kontrolka LED nerozbliká v intervalu přibližně dvakrát za sekundu.
5. Uvolněte tlačítka.
6. Stiskněte a podržte tlačítko OTÁČENÍ DOLEVA. Kontrolka LED začne blikat v intervalu přibližně dvakrát za sekundu.
7. Dále držte tlačítko OTÁČENÍ DOLEVA stisknuté a otočte klíč zapalování do polohy PROVOZ. Pokud je postup úspěšný, kontrolka LED se trvale rozsvítí.

   Poznámka: Proces může trvat až 20 sekund.
8. Tlačítko OTÁČENÍ DOLEVA uvolněte.

Systém je připraven k použití s tímto konkrétním dálkovým ovladačem.

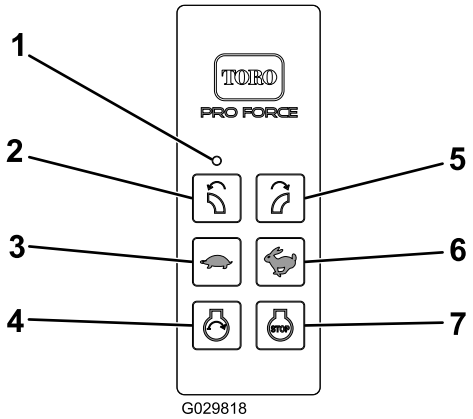

g029818

Obrázek 36

1. Kontrolka LED
2. Otáčení doleva
3. Snížení otáček motoru
4. Startování motoru
5. Otáčení doprava
6. Zvýšení otáček motoru
7. Vypnutí motoru

Uskladnění

Odstavení stroje

1. Zaparkujte stroj na rovném povrchu, vypněte motor, odpojte kabel zapalovací svíčky a vyjměte klíč ze zapalování.
2. Odstraňte zbytky trávy, nečistoty a mastnotu z celého stroje, zejména z motoru. Očistěte vnější stranu žeber hlavy válce motoru a kryt ventilátoru od nečistot a zbytků trávy.

   Důležité: **Vozidlo můžete umýt vodním roztokem neagresivního čisticího prostředku. Nepoužívejte na stroj vysokotlaké mycí zařízení. Vyvarujte se nadměrného používání vody.**
3. Proveďte údržbu vzduchového filtru; postupujte podle pokynů v části Údržba vzduchového filtru (strana 21).
4. Vyměňte motorový olej, viz Výměna motorového oleje (strana 23).
5. Zkontrolujte tlak vzduchu v pneumatikách; postupujte podle pokynů v části Kontrola tlaku v pneumatikách (strana 12).
6. Připravte stroj na uskladnění, pokud nebude používán po dobu déle než 30 dnů. Stroj připravíte na uskladnění následovně:

   A. Do paliva v nádrži přidejte stabilizační aditivum na bázi ropy. Dodržujte pokyny k míchání vypracované výrobcem stabilizátoru. Nepoužívejte aditiva na bázi alkoholu (etanolu nebo metanolu).

      Poznámka: Stabilizační aditivum paliva má nejvyšší účinky, pokud se smíchá s čerstvým palivem a používá se stále.

   B. Nechejte motor 5 minut pracovat, aby se upravené palivo rozptýlilo po celém palivovém systému.

   C. Vypněte motor, nechejte jej vychladnout a vyprázdněte palivovou nádrž, viz Údržba palivové nádrže (strana 26).

   D. Spusťte motor znovu a nechejte jej běžet, dokud se sám nezastaví.

   E. Nasyťte motor. Nastartujte motor a nechejte jej pracovat, dokud jej nebude možné znovu nastartovat.

   F. Palivo zlikvidujte podle platných předpisů. Recyklujte podle místních předpisů.

   Důležité: **Neskladujte palivo se stabilizačním aditivem déle, než doporučuje výrobce stabilizátoru paliva.**
7. Demontujte zapalovací svíčky a zkontrolujte jejich stav; postupujte podle pokynů v části Kontrola zapalovacích svíček (strana 25). Po demontáži zapalovacích svíček z motoru nalijte do otvoru po zapalovací svíčce 2 polévkové lžíce motorového oleje. Pomocí startéru nyní motor protočte, aby se olej rovnoměrně rozptýlil po celém vnitřním prostoru válce. Namontujte zapalovací svíčky. Ke svíčkám nepřipojujte kabely.
8. Zkontrolujte a dotáhněte všechny upevňovací prvky. Všechny poškozené nebo chybějící díly opravte nebo vyměňte.
9. Natřete poškrábaná místa a odhalený kovový povrch. Barvu získáte v autorizovaném servisním středisku.
10. Vozidlo odstavte ve skladu anebo garáži v čistém a suchém prostředí. Vyjměte klíč ze spínače zapalování a uschovejte jej mimo dosah dětí nebo jiných neoprávněných uživatelů. Stroj přikryjte, aby byl chráněn před znečištěním.

Likvidace odpadu

Motorový olej, motor a baterie dálkového ovladače znečišťují životní prostředí. Likvidaci těchto materiálů proveďte v souladu se státními a místními předpisy.

Odstraňování závad

Kontrola chybových kódů

Pokud kontrolka diagnostiky signalizuje poruchu systému, postupujte podle pokynů uvedených v části Kontrolka diagnostiky (strana 10).

Vstup do diagnostického režimu a kontrola kódů

1. Vypněte napájení otočením klíče do VYPNUTÉ polohy.
2. Ze 2 paralelních konektorů diagnostiky sejměte upoutanou krytku (Obrázek 37A).
3. Paralelní konektory diagnostiky navzájem spojte (Obrázek 37B).

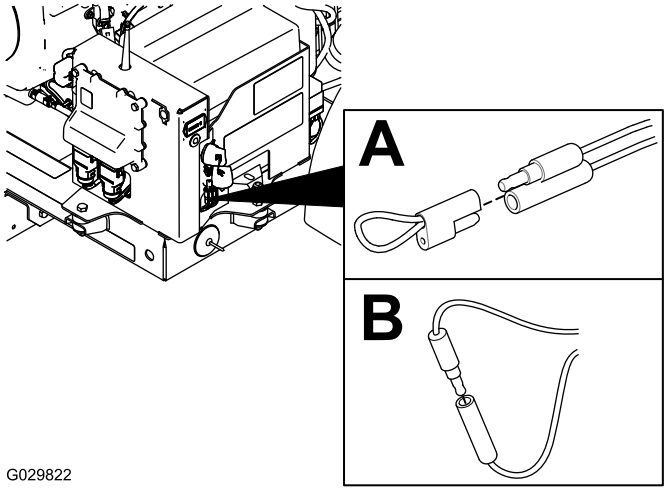

Obrázek 37

4. Otočením klíče do ZAPNUTÉ polohy zapněte napájení.
5. Podle počtu zablikání zjistěte chybový kód a poté prostudujte následující tabulku.

   Poznámka: Pokud došlo k více chybám, zablikají obě chyby, pak nastane dlouhá pauza, a poté se sekvence blikání budou opakovat.

Kód	Popis blikání kontrolky LED	Chování	Podrobnosti
Poruchy specifické pro stroj			
11	Jedno bliknutí, pauza, jedno bliknutí, dlouhá pauza, pak opakování	Ztráta komunikace se základnou.	Není připojen konektor; vyhledejte uvolněný nebo odpojený konektor kabelového svazku a připojte jej.
			Závada spočívá v elektroinstalaci; kontaktujte autorizovaného prodejce Toro.
			Závada spočívá v základně; kontaktujte autorizovaného prodejce Toro.
12	Jedno bliknutí, pauza, dvě bliknutí, dlouhá pauza, pak opakování	Verze základny a/nebo dálkového ovladače nejsou kompatibilní.	Je nainstalován nesprávný software. Nainstalujte správný software společnosti TORODIAG; obraťte se na autorizovaného prodejce Toro.
13	Jedno bliknutí, pauza, tři bliknutí, dlouhá pauza, pak opakování	Špatný dálkový ovladač – není implementován na revizi A	Nesprávné spárování produktu (např. pokus o aktualizaci softwaru na MH-400 s dálkovým ovladačem ProPass)

14	Jedno bliknutí, pauza, čtyři bliknutí, dlouhá pauza, pak opakování	Pokles napájení motoru (ETR) v důsledku nízkého tlaku oleje.	Tlak oleje je nízký, zkontrolujte olej. Pokud problém přetrvává, může být poškozený tlakový spínač oleje.
15	Jedno bliknutí, pauza, pět bliknutí, dlouhá pauza, pak opakování	Pokles napájení motoru (ETR) v důsledku nízkého napětí.	Regulátor napětí nebo alternátor je vadný; obraťte se na autorizovaného prodejce Toro.

Resetování chybových kódů

Po vyřešení problému otočte klíč zapalování do polohy PROVOZ a odpojte a znovu připojte konektory diagnostiky. Kontrolka diagnostiky bude blikat nepřetržitě v intervalu jednou za sekundu.

Ukončení režimu diagnostiky

1. Otočením klíče do VYPNUTÉ polohy vypněte napájení.
2. Odpojte paralelní konektory diagnostiky.
3. Nasaďte upoutanou krytku na 2 paralelní konektory diagnostiky.

Oznámení o ochraně osobních údajů (EHP/Velká Británie)

Jak společnost Toro nakládá s vašimi osobními údaji

Společnost Toro Company („Toro“) respektuje vaše soukromí. Když si zakoupíte náš výrobek, je možné, že si zaznamenáme určité vaše osobní informace, které jste nám poskytli buď přímo vy, místní pobočka společnosti Toro nebo její prodejce. Společnost Toro využívá tyto informace k plnění smluvních povinností, jako je například registrace vaší záruky, zpracování reklamace nebo kontakt s vámi v případě stažení výrobku, a pro legitimní obchodní účely, například zjišťování spokojenosti zákazníků, zlepšování našich výrobků nebo poskytování informací o výrobcích, jež by vás mohly zajímat. V souvislosti s kteroukoli z těchto činností může společnost Toro sdílet vaše údaje se svými dceřinými a přidruženými společnostmi, prodejci a dalšími obchodními partnery. Vaše osobní údaje můžeme rovněž poskytnout, pokud to vyžaduje zákon, nebo v souvislosti s prodejem, koupí nebo sloučením podniku, za žádných okolností je však neprodáme jiné společnosti pro marketingové účely.

Uchovávání vašich osobních údajů

Společnost Toro bude uchovávat vaše osobní údaje tak dlouho, pokud budou relevantní pro výše uvedené účely, a v souladu se zákonnými požadavky. Chcete-li získat další informace o příslušné lhůtě uchovávání, kontaktujte nás prosím na adrese legal@toro.com.

Úsilí společnosti Toro o zajištění bezpečnosti osobních údajů

Vaše osobní údaje mohou být zpracovávány v USA nebo jiné zemi, ve které mohou platit méně přísné zákony na ochranu údajů než v zemi vašeho bydliště. Kdykoli převádíme vaše osobní údaje mimo zemi vašeho bydliště, podnikáme zákonem požadované kroky, abychom realizovali příslušná opatření na ochranu vašich osobních údajů a zajistili jejich bezpečnost.

Přístup k osobním údajům a jejich oprava

Máte právo na kontrolu nebo opravu svých osobních údajů; proti jejich zpracování můžete vznést námitky nebo požádat o omezení zpracování. Chcete-li tak učinit, kontaktujte nás e-mailem na adrese legal@toro.com. Máte-li ve vztahu ke způsobu, jakým společnost Toro zpracovala vaše osobní údaje, pochybnosti, doporučujeme, abyste se s tímto problémem obrátili přímo na nás. Vezměte prosím na vědomí, že občané států Evropské unie mají právo podat stížnost na národním úřadu pro ochranu osobních údajů.

Návrh zákona č. 65 ve státě Kalifornie (California Proposition 65) – výstraha

Co tato výstraha znamená?

V prodeji můžete spatřit výrobek, který je opatřen následujícím výstražným štítkem:

VÝSTRAHA: Rakovina a poškození reprodukčního systému – www.P65Warnings.ca.gov.

O co se v návrhu zákona č. 65 jedná?

Návrh zákona č. 65 se vztahuje na všechny společnosti působící v Kalifornii, které tam prodávají výrobky nebo vyrábějí výrobky, jež mohou být v Kalifornii prodávány nebo do ní dováženy. Návrh nařizuje, aby guvernér státu Kalifornie vedl a zveřejňoval soupis chemických látek, o nichž je známo, že mohou způsobit rakovinu, vrozené vady a/nebo jiné poškození reprodukčního systému. Soupis, který je každoročně aktualizován, zahrnuje stovky chemikálií, které se nacházejí v mnoha předmětech každodenní potřeby. Účelem návrhu zákona č. 65 je informovat veřejnost o vystavení působení těchto chemických látek.

Návrh zákona č. 65 nezakazuje prodej výrobků obsahujících tyto chemikálie, místo toho však žádá, aby byly všechny výrobky, obaly výrobků nebo literatura doprovázející tyto výrobky opatřeny výstrahou. Výstraha uvedená v návrhu č. 65 neznamená, že výrobek je v rozporu s jakýmikoli normami nebo požadavky týkajícími se bezpečnosti výrobku. Vláda státu Kalifornie ve skutečnosti objasnila, že zmíněná výstraha není totéž jako regulační rozhodnutí, jež stanovuje, zda je produkt „bezpečný“ nebo „nebezpečný“. Řada z těchto chemických látek se mnoho let používá ve výrobcích každodenní potřeby, aniž by byla doložena jakákoli újma na zdraví. Další informace naleznete na stránkáchhttps://oag.ca.gov/prop65/faqs-view-all.

Výstraha uvedená v návrhu zákona č. 65 znamená, že společnost buď (1) vyhodnotila míru rizika a dospěla k závěru, že nebyla překročena „žádná významná míra rizika“, nebo (2) se rozhodla uvést výstrahu na základě toho, že si je vědoma přítomnosti uvedené chemické látky, míru rizika se ale nepokusila vyhodnotit.

Platí tento zákon všude?

Uvedení výstrahy dle návrhu zákona č. 65 se vyžaduje pouze v rámci kalifornských zákonů. Výstrahu lze spatřit v celé Kalifornii na různých místech, včetně restaurací, obchodů s potravinami, hotelů, škol a nemocnic, a na široké škále produktů. Někteří online a maloobchodní prodejci navíc uvádí výstrahu dle návrhu zákona č. 65 na svých webových stránkách nebo v katalozích.

Jak se výstraha dle kalifornského návrhu zákona liší od federálních limitů?

Normy návrhu zákona č. 65 jsou často přísnější než federální a mezinárodní normy. U řady látek je nutné uvádět výstrahu dle návrhu zákona č. 65 při množství, které je mnohem nižší než u federálních akčních limitů. Například norma návrhu zákona č. 65 upozorňující na množství olova činí 0,5 µg/den, což je výrazně pod limity federálních a mezinárodních norem.

Proč nejsou touto výstrahou opatřeny všechny obdobné produkty?

- Výrobky prodávané v Kalifornii musí být označeny podle návrhu zákona č. 65, zatímco podobné produkty prodávané jinde toto označení mít nemusí.
- Společnost, která v rámci soudního sporu týkajícího se návrhu zákona č. 65 dosáhla mimosoudního vyrovnání, může být požádána, aby na svých produktech výstrahu dle návrhu zákona č. 65 uváděla. Na jiné společnosti, které vyrábějí podobné výrobky, se takový požadavek vztahovat nemusí.
- Prosazování návrhu zákona č. 65 není konzistentní.
- Společnosti se mohou rozhodnout, že výstrahu nebudou uvádět, protože dospěly k závěru, že podle návrhu zákona č. 65 tak nejsou povinny učinit. Pokud výrobek není výstrahou opatřen, neznamená to, že neobsahuje uvedené chemické látky na podobné úrovni.

Proč společnost Toro tuto výstrahu uvádí?

Společnost Toro se rozhodla, že bude spotřebitelům poskytovat co nejvíce informací, aby mohli činit informovaná rozhodnutí o produktech, které kupují a používají. Společnost Toro v určitých případech poskytuje varování, jestliže si je vědoma přítomnosti jedné nebo více uvedených chemických látek, aniž by bylo provedeno posouzení úrovně expozice, neboť požadavky na omezení expozice nejsou poskytnuty pro všechny uvedené chemické látky. Společnost Toro se z důvodů obezřetnosti rozhodla výstrahu dle návrhu zákona č. 65 uvést, i když nebezpečí vystavení působení chemických látek obsažených ve výrobcích značky Toro je zanedbatelné nebo spadá do rozmezí „žádné významné riziko“. Pokud společnost Toro takovou výstrahu neuvede, může být mimoto žalována státem Kalifornie nebo soukromými stranami, jež o prosazování návrhu zákona č. 65 usilují, a může z toho pro ni vyplývat citelný postih.

Záruka Toro

Omezená záruka na dobu dvou let nebo 1 500 provozních hodin

Podmínky a produkty pokryté zárukou

Společnost Toro Company a její dceřiná společnost Toro Warranty Company na základě vzájemné dohody poskytují společnou záruku na případné materiálové či výrobní vady komerčního výrobku společnosti Toro („výrobek“), a to po dobu 2 let nebo 1 500 provozních hodin*, podle toho, která z možností nastane dříve. Tato záruka se vztahuje na všechny výrobky s výjimkou provzdušňovačů (viz jednotlivé části záruky vztahující se na tyto výrobky). V případě, že jsou naplněny záruční podmínky, opravíme výrobek na vlastní náklady, včetně diagnostiky, práce, náhradních dílů a dopravy. Tato záruka začíná běžet v den dodání výrobku původnímu maloobchodnímu odběrateli.
* Výrobek vybavený měřičem provozních hodin.

Pokyny pro požádání o záruční opravu

Jste-li přesvědčeni, že došlo k naplnění záručních podmínek, musíte sdělit distributorovi komerčních výrobků nebo autorizovanému prodejci komerčních výrobků, kde jste výrobek zakoupili. Potřebujete-li pomoc s vyhledáním distributora nebo autorizovaného prodejce komerčních výrobků nebo máte-li dotazy týkající se vašich práv či povinností spojených se zárukou, můžete nás kontaktovat na adrese:

Toro Commercial Products Service Department
Toro Warranty Company
8111 Lyndale Avenue South
Bloomington, MN 55420-1196

952–888–8801 nebo 800–952–2740
E-mail: commercial.warranty@toro.com

Povinnosti vlastníka

Jako vlastníci výrobku jste odpovědní za provádění nutné údržby a seřizování, jak je uvedeno v příslušné *provozní příručce*. Na opravy týkající se závad výrobku způsobených nevyhovující údržbou a úpravami se tato záruka nevztahuje.

Součásti a úkony, na které se nevztahuje záruka

Ne všechny závady nebo poruchy, které se v záruční době na výrobku vyskytnou, jsou vady materiálu nebo výrobní vady. Záruka se nevztahuje na následující případy:

- Závady na výrobku, které jsou důsledkem použití náhradních dílů jiné značky než Toro nebo instalace a používání přídavných nebo upravených zařízení a produktů jiné značky než Toro.
- Závady na výrobku, které jsou důsledkem neprovádění doporučené údržby anebo seřizování.
- Závady na výrobku, které jsou důsledkem jeho nesprávného, nedbalého nebo nezodpovědného používání.
- Součásti, u nichž dochází k opotřebení a které nejsou poškozené. Mezi součásti, u nichž dochází k opotřebení nebo ke spotřebě v rámci běžného provozu výrobku, patří mimo jiné brzdové destičky a obložení, spojkové obložení, žací nože, vřetena, válce a ložiska (utěsněná nebo mazatelná), ploché nože, zapalovací svíčky, řídicí kolečka a jejich ložiska, pneumatiky, filtry, řemeny a některé součásti rozprašovačů, například membrány, trysky a pojistné ventily.
- Závady způsobené vnějšími vlivy, mimo jiné počasím, skladovacími postupy, kontaminací, používáním neschválených paliv, chladicích kapalin, maziv, přísad, hnojiv, vody, chemikálií atd.
- Závady nebo snížení výkonu způsobené používáním paliv (např. benzínu, motorové nafty nebo bionafty), která nevyhovují příslušným průmyslovým normám.
- Běžný hluk, vibrace, opotřebení a znehodnocení. Běžné opotřebení zahrnuje kromě jiného poškození sedaček opotřebením nebo oděrem, odřený lak, poškrábané štítky nebo okna.

Díly

Díly, u nichž je v rámci údržby plánována výměna, jsou kryté zárukou do doby jejich plánované výměny. Díly vyměněné podle této záruky jsou kryté po dobu platnosti záruky na originální výrobek a stávají se majetkem společnosti Toro. Společnost Toro učiní konečné rozhodnutí o tom, zda příslušný díl nebo sestava budou opraveny nebo vyměněny. Společnost Toro může k záručním opravám použít repasované díly.

Záruka poskytovaná na akumulátory s hlubokým cyklem vybití a lithium-iontového akumulátoru

Akumulátor s hlubokým cyklem vybití a lithium-iontové akumulátory mají specifikovaný celkový počet kilowatthodin, které jsou během své životnosti schopny dodat. Způsob provozu, dobíjení a údržby může prodloužit nebo zkrátit životnost akumulátorů. Postupem času se snižuje množství užitečné práce v intervalech mezi dobíjením akumulátorů, až jsou akumulátory zcela vypotřebované. Výměna akumulátorů vypotřebovaných v důsledku běžného provozu je odpovědností majitele výrobku. Poznámka (pouze lithium-iontový akumulátor): poměrná prodloužená záruka na dobu 2 let. Dodatečné informace naleznete v záručních podmínkách k akumulátoru.

Doživotní záruka na klikový hřídel (pouze model ProStripe 02657)

Na modely Prostripe, jež jsou vybaveny originálním třecím kotoučem Toro a brzdovou spojkou žacího nože Crank-Safe (montážní celek integrované brzdové spojky žacího nože (BBC) + třecí kotouč) a používány původním kupujícím v souladu s doporučenými postupy pro obsluhu a údržbu, se vztahuje doživotní záruka na ohnutí klikového hřídele motoru. Doživotní záruka na klikový hřídel se nevztahuje na stroje vybavené třecími podložkami, brzdovou spojkou žacího nože (BBC) a dalšími takovými zařízeními.

Údržbu hradí majitel

Mezi běžné servisní úkony vyžadované u výrobků značky Toro a prováděné na náklady majitele patří seřizování, mazání, čištění a leštění motoru, výměna filtrů, chladicí kapaliny a provádění doporučené údržby.

Obecné podmínky

Oprava autorizovaným distributorem nebo prodejcem Toro je jediný nápravný prostředek, na který máte podle této záruky nárok.

Společnosti Toro Company a Toro Warranty Company nejsou odpovědné za nepřímé, náhodné ani následné škody související s používáním výrobků Toro, na něž se vztahuje tato záruka, včetně jakýchkoli nákladů nebo výdajů na zajištění náhradního zařízení nebo servisu během odpovídající doby trvání poruchy nebo nepoužitelnosti výrobku do skončení oprav podle této záruky. S výjimkou níže uvedené emisní záruky, která platí v odpovídajících případech, neexistuje žádná jiná výslovná záruka. Veškeré implicitní záruky obchodovatelnosti a vhodnosti použití jsou omezeny na dobu trvání této výslovné záruky.

Některé státy nepovolují vyloučení náhodných nebo následných škod ze záruky ani omezení doby trvání implicitní záruky, proto se na vás výše uvedené výjimky a omezení nemusejí vztahovat. Tato záruka uděluje specifická zákonná práva, kromě nichž můžete mít i další práva, která se mezi jednotlivými státy liší.

Poznámka k záručnímu krytí systému řízení emisí

Systém pro kontrolu emisí v produktu může být pokryt samostatnou zárukou, která splňuje požadavky stanovené americkými organizacemi EPA (U.S. Environmental Protection Agency) a/nebo CARB (California Air Resources Board). Na záruku na systém pro kontrolu emisí se nevztahují výše uvedená omezení týkající se provozních hodin. Viz prohlášení o záruce na systém řízení emisí, které bylo dodáno s výrobkem nebo je součástí dokumentace výrobce motoru.

Jiné země než USA a Kanada

Zákazníci, kteří zakoupili produkty Toro exportované z USA či Kanady, musí kontaktovat distributora (prodejce) produktů Toro, který jim poskytne zásady poskytování záruky pro danou zemi či oblast. Pokud z jakéhokoli důvodu nejste se službami distributora spokojeni nebo je pro vás obtížné získat informace o záruce, obraťte se na autorizované servisní středisko společnosti Toro.

374-0253 Rev F