Form No. 3445-879 Rev A

Plošina TX

Pro kompaktní nosič pracovního nářadí TX

Číslo modelu 22475—Výrobní číslo 404800000 a vyšší

Číslo modelu 22476—Výrobní číslo 404800000 a vyšší

Návod k instalaci

⚠ DŮLEŽITÉ UPOZORNĚNÍ

CALIFORNIA
Důležité upozornění, poučka 65

Používání tohoto výrobku může způsobit vystavení účinkům chemikálií, které jsou státu Kalifornie známy jako karcinogenní, mutagenní nebo reprotoxické.

Bezpečnost

- Před použitím se ujistěte, že je plošina správně připevněna ke stroji a je v dobrém provozním stavu.
- **Na svazích při jízdě nahoru a dolů používejte stroj tak, aby jeho těžký konec směřoval nahoru.** Rozložení hmotnosti se mění s přídavnými zařízeními. Prázdná lopata způsobí, že zadní část stroje bude těžší, zatímco s plnou lopatou bude těžší přední část stroje. S většinou dalších přídavných zařízení bude těžší přední část stroje.
- Před vystoupáním na plošinu snižte ramena nakladače.
- Nepokoušejte se stabilizovat stroj zapřením nohy o zem. Pokud nad strojem ztratíte kontrolu, opusťte plošinu a přejděte do bezpečné vzdálenosti od stroje.
- Nepokládejte chodidla pod platformu.
- Nejezděte se strojem, pokud nemáte obě chodidla na plošině a nedržíte se referenčních rukojetí.
- Na plošině může být jen pracovník obsluhující stroj.
- Nedovolte, aby plošinu používaly nezaškolené osoby.
- Před couváním se pohledem dozadu a dolů ujistěte, že máte volnou cestu.
- Pokud stroj nakládáte nebo vykládáte, opusťte plošinu a zajistěte ji v přepravní poloze.
- Před zatáčením zpomalte. Při prudkém zatáčení v jakémkoli terénu hrozí nebezpečí ztráty kontroly.
- Plošinu nepoužívejte v náročném a nerovném terénu.
- S plošinou pracujte v místech, kde nejsou v blízkosti pracovníka obsluhy žádné překážky. Pokud nebudete dodržovat dostatečnou vzdálenost od stromů, stěn a jiných překážek, můžete se poranit. Plošina se totiž během provozu může zvednout nebo otočit, pokud obsluha nevěnuje pozornost okolí. Jednotku používejte jen v místech, kde má pracovník obsluhy dostatek volného prostoru pro bezpečné manévrování s plošinou.
- Nepřekračujte jmenovitou provozní kapacitu, protože hnací jednotka s plošinou může být v tomto stavu nestabilní, což může vést ke ztrátě kontroly.
- Před prováděním jakýchkoli úkonů údržby, oprav nebo seřizování proveďte následující kroky:
  - Zaparkujte vozidlo na rovné ploše.
  - Spusťte ramena nakladače a deaktivujte pomocnou hydrauliku.
  - Zatáhněte parkovací brzdu (dle výbavy).
  - Vypněte motor a vyjměte klíč.
- Udržujte všechny matice a šrouby v utaženém stavu. Udržujte zařízení v čistotě a dobrém stavu.
- Používejte jen originální náhradní díly , aby zůstaly zachovány původní standardy.
- Plošinu nijak neupravujte a nepoužívejte ji na neschválených strojích.

© 2019—The Toro® Company
8111 Lyndale Avenue South
Bloomington, MN 55420

Zaregistrujte svůj výrobek na adrese www.Toro.com.

Překlad originálu (CS)
Vytištěno v USA
Všechna práva vyhrazena

3445-879

Bezpečnostní a instrukční štítky

Bezpečnostní štítky a pokyny jsou umístěny na viditelném místě v blízkosti každého prostoru představujícího potenciální nebezpečí. V případě ztráty nebo poškození původní nálepky nahraďte nálepku novou.

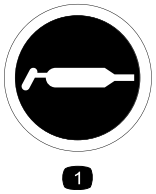

decal58-6520

58-6520

1. Mazivo

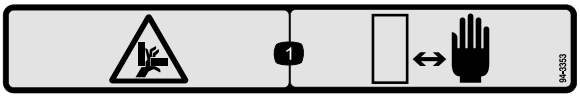

decal94-3353

94-3353

1. Nebezpečí rozdrcení rukou – nepřibližujte ruce.



decal133-8061

133-8061

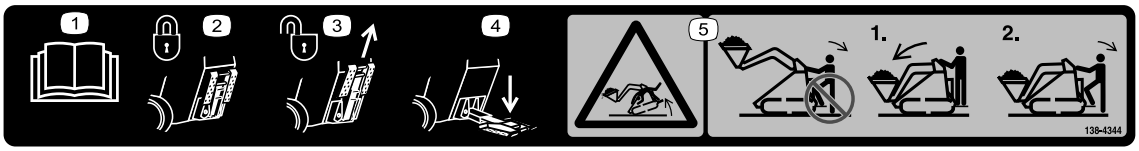

decal138-4344

138-4344

1. Přečtěte si *provozní příručku*.
2. Plošina je zajištěná v přepravní poloze.
3. Zvednutím plošinu odjistíte.
4. Chcete-li plošinu používat, sklopte ji ze zajištěné polohy.
5. Nebezpečí převrácení – plošinu neopouštějte, je-li břemeno zvednuté; spusťte přídavné zařízení dolů a sestupte z plošiny.

Instalace

Vyjímatelné díly

Pro ověření, že byly dodány všechny součásti, použijte tabulku níže.

Postup	Popis	Množ-ství	Použití
1	Nejsou potřeba žádné díly	–	Připravte stroj.
2	Montáž plošiny Šroub (½ x 1 ½ in) Matice (½ in)	1 4 4	Namontujte plošinu.
3	Protizávaží Šroub (½ x 1 ¼ in) Podložka	1 4 4	Namontujte protizávaží (pouze stroje řady TX 500).
4	Štítek	1	Nainstalujte štítek.
5	Referenční tyč Šroub (5/16 x ¾ in)	1 2	Namontujte referenční tyč.

1

Příprava stroje

Nejsou potřeba žádné díly

Postup

1. Zaparkujte vozidlo na rovné ploše.
2. Spusťte ramena nakladače.
3. Zatáhněte parkovací brzdu.
4. Vypněte motor a vyjměte klíč.
5. Odstraňte ze stroje veškeré nečistoty.
6. U strojů řady TX 400 demontujte ze zadní části stroje protizávaží a jejich upevňovací prvky a uložte je na bezpečném místě (Obrázek 1).

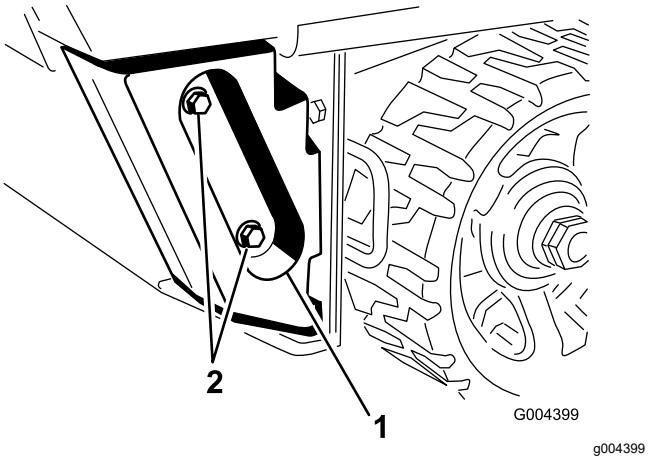

Obrázek 1

1. Protizávaží
2. Upevňovací prvky

2

Montáž plošiny

Díly potřebné k provedení tohoto kroku:

1	Montáž plošiny
4	Šroub (½ x 1 ½ in)
4	Matice (½ in)

Postup

1. Zkontrolujte a utáhněte 2 spodní šrouby upevňující spodní zadní panel k rámu (Obrázek 2).

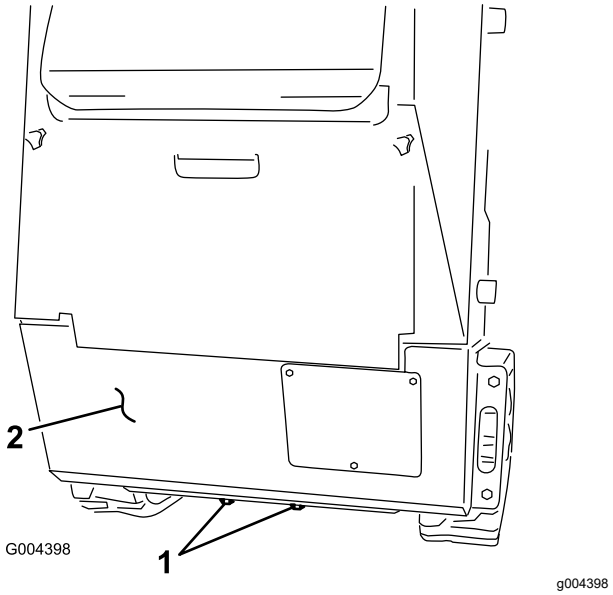

Obrázek 2

Vyobrazen model TX 525

1. Šrouby
2. Zadní panel

2. Postupně nahraďte 4 šrouby a matice upevňující strany spodního zadního panelu k rámu 4 novými šrouby (½ x 1 ½ in), viz Obrázek 3.

   Poznámka: Namontujte jednotlivé šrouby zepředu, aby zadní panel při uvolnění tlaku zůstal v dané poloze. V tomto okamžiku ještě nenasazujte matice.

   Důležité: **Zadní panel neodstraňujte.**

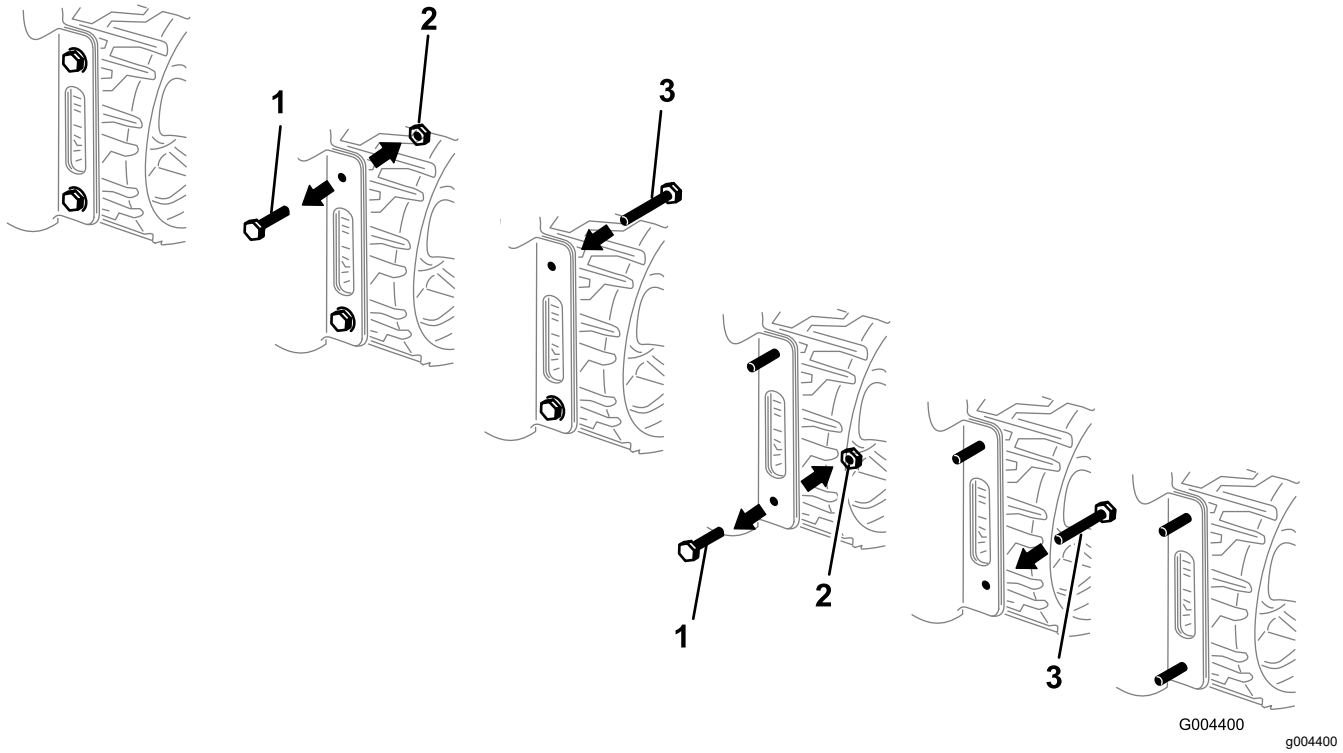

Obrázek 3

Vyobrazena pravá strana modelu TX 525

1. Stávající šroub
2. Matice
3. Šroub (½ x 1 ½ in)

3. Zatáhněte za rukojeť plošiny směrem nahoru a plošinu vysuňte (Obrázek 4).

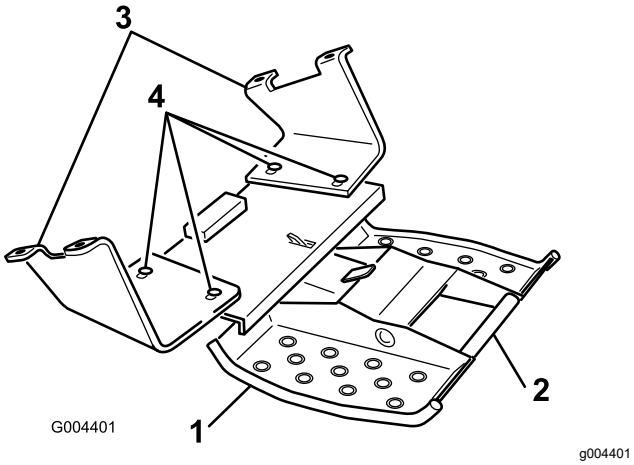

Obrázek 4

1. Montáž plošiny
2. Rukojeť
3. Montážní konzola
4. Tyto šrouby povolte.

4. Rukou povolte, avšak neodstraňujte 4 šrouby a matice, které upevňují sestavu plošiny k montážním konzolám (Obrázek 4).
5. Namontujte montážní konzoly na 4 šrouby, které jste předtím vložili do zadního panelu, a zajistěte je 4 maticemi (½ in), viz Obrázek 5.

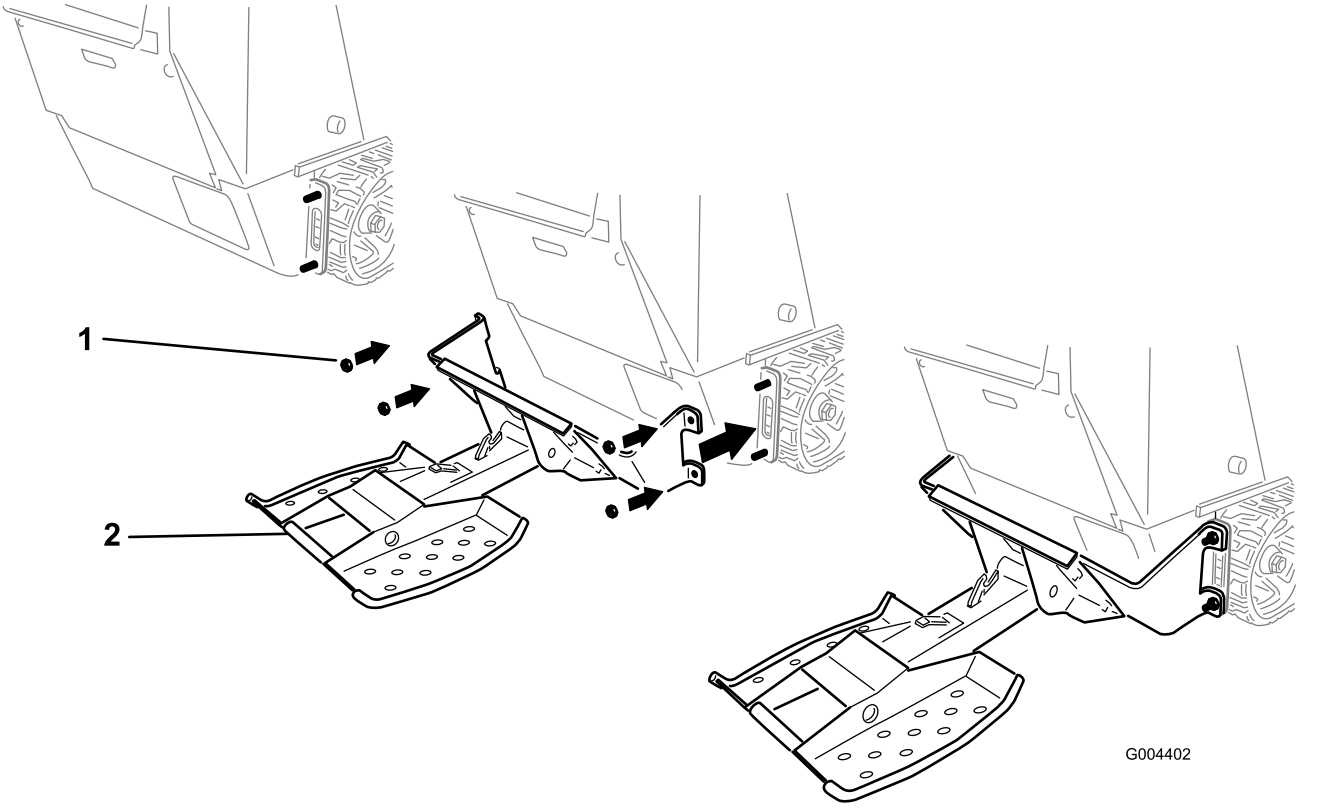

Obrázek 5

1. Matice (½ in)
2. Plošina

6. Matice, jež upevňují plošinu a zadní panel ke stroji, utáhněte na utahovací moment 91 až 113 Nm.
7. Vyrovnejte plošinu tak, aby byla na stroji vystředěna, a utáhněte upevňovací prvky připevňující sestavu plošiny k montážním konzolám na utahovací moment 91 až 113 Nm.

3

Montáž protizávaží

Pouze stroje řady TX 500

Díly potřebné k provedení tohoto kroku:

1	Protizávaží
4	Šroub (½ x 1 ¼ in)
4	Podložka

Postup

1. Na 4 šrouby (½ x 1 ¼ in) naneste přípravek na zajištění závitů a použijte je společně se 4 podložkami k připevnění protizávaží na přední stranu stroje (Obrázek 6).
2. Šrouby utáhněte na utahovací moment 73 až 89 Nm (54 až 66 ft-lb).

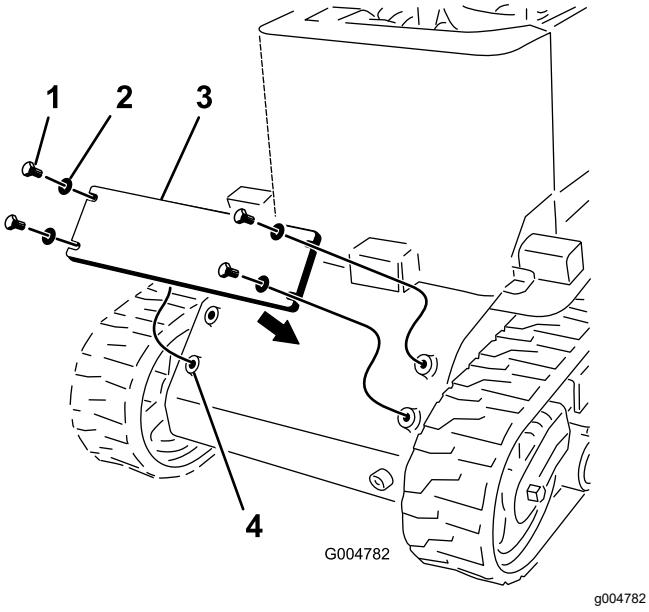

Obrázek 6

1. Šroub (½ x 1 ¼ in)
2. Podložka
3. Protizávaží
4. Montážní otvory

4

Instalace štítku

Díly potřebné k provedení tohoto kroku:

1	Štítek

Postup

1. Vyčistěte prostor za ovládáním pojezdu, aby na něm nezůstaly nečistoty nebo mazivo (Obrázek 7).

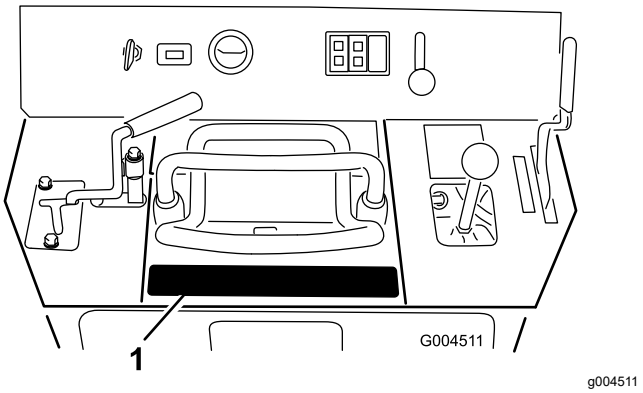

Obrázek 7

1. Umístění štítku

2. Sejměte zadní vrstvu ze štítku a štítek nalepte na místo pro něj určené, viz Obrázek 7.

   Poznámka: Aby pod štítkem nevznikly vzduchové bubliny, nejprve jej přitiskněte ve středu a potom jej otírejte směrem k okrajům.

5

Montáž referenční tyče

Díly potřebné k provedení tohoto kroku:

1	Referenční tyč
2	Šroub (5/16 x ¾ in)

Postup

1. Demontujte zadní přístupový kryt, viz *provozní příručka* ke stroji.

2. Vyhledejte a vyvrtejte 2 otvory (3/8 in) na ovládacím panelu pod pákou ramena nakladače (Obrázek 8).

   Poznámka: Jestliže jsou otvory již vyvrtány, tento krok vynechejte.

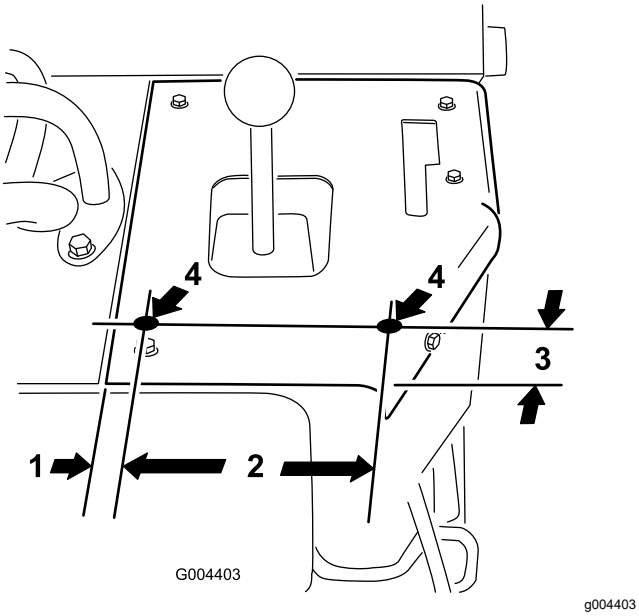

Obrázek 8

1. 2,18 cm
2. 14,6 cm
3. 5,08 cm
4. Zde vyvrtejte otvory (průměr 0,95 cm).

3. K ovládacímu panelu připevněte referenční tyč pomocí 2 šroubů (5/16 x ¾ in), které namontujete zevnitř stroje (Obrázek 9).

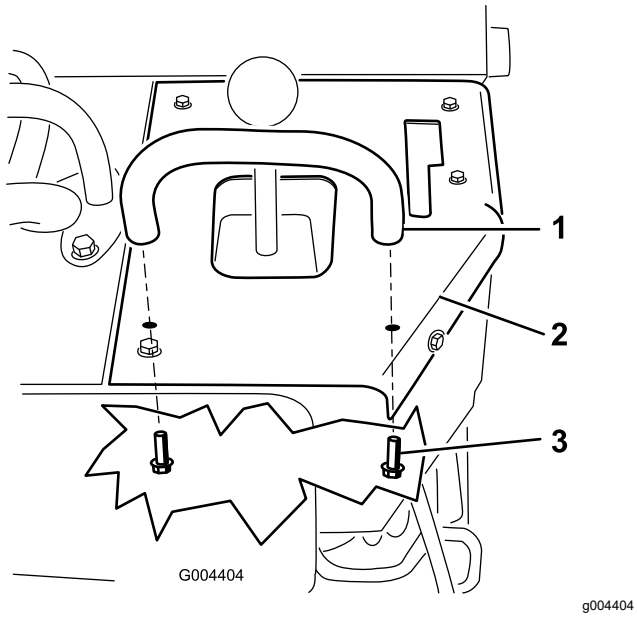

Obrázek 9

1. Referenční tyč
2. Ovládací panel
3. Šroub (5/16 x ¾ in)

4. Namontujte zadní přístupový kryt.

Obsluha

⚠ DŮLEŽITÉ UPOZORNĚNÍ

Pokud sestoupíte z plošiny a ramena nakladače jsou zvednutá, stroj se může rychle převrhnout dopředu a může vám nebo jiným osobám způsobit vážné zranění.

Neopouštějte plošinu, jsou-li ramena nakladače zdvižená.

⚠ DŮLEŽITÉ UPOZORNĚNÍ

Pokud nepřevážíte těžký náklad nebo přídavná zařízení, těžší je zadní strana stroje s plošinou a pracovníkem obsluhy.

Ve svahu vždy pracujte s těžší stranou stroje proti svahu.

⚠ DŮLEŽITÉ UPOZORNĚNÍ

Při obsluze byste mohli spadnout z plošiny a vážně se poranit.

Nepohybujte s ovládacími prvky, pokud nemáte obě chodidla na plošině a nedržíte se referenčních tyčí.

Složení plošiny

Zvedněte zadní část plošiny a otočte ji směrem ke stroji (Obrázek 10). Jakmile se západka dotkne montážní desky, plošina se zasune do trubky a zajistí se na místě.

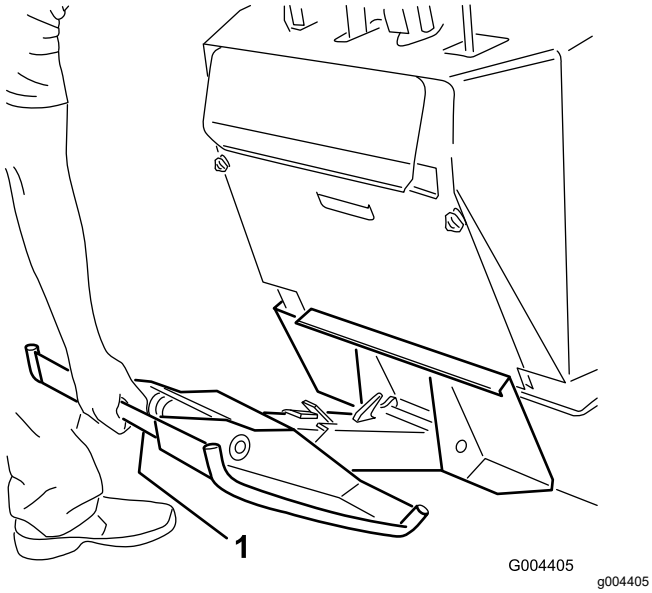

Obrázek 10

1. Rukojeť plošiny

Rozložení plošiny

Plošinu vysuňte směrem nahoru, dokud se západka neuvolní, a pak ji vyklopte ven a dolů (Obrázek 11).

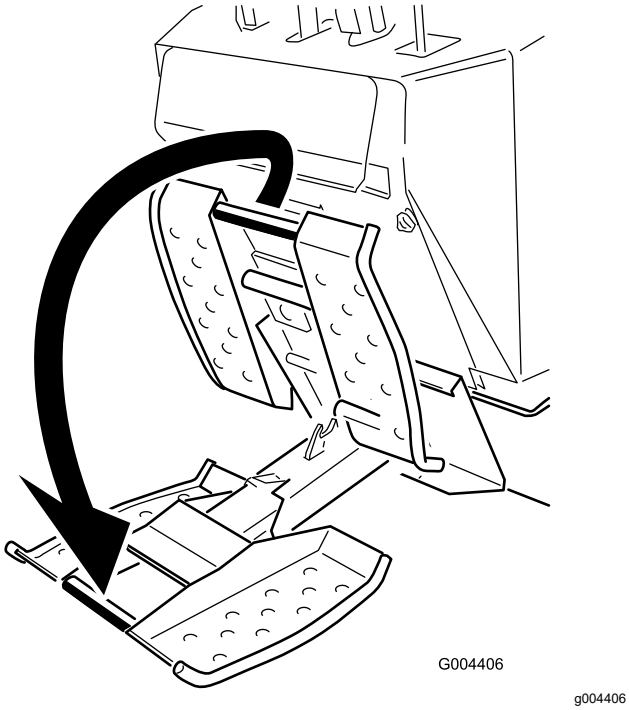

Obrázek 11

Používání plošiny

Na plošinu nastupte před spuštěním stroje. Během jízdy na plošině udržujte stabilitu pomocí referenčních rukojetí na stroji.

Před opuštěním plošiny zcela zastavte stroj a zatáhněte parkovací brzdu.

Údržba

Promazání plošiny

Servisní interval: Při každém použití nebo denně (promazávejte neprodleně po každém mytí).

Typ maziva: Univerzální mazivo

1. Zaparkujte stroj na rovném povrchu, zatáhněte parkovací brzdu a spusťte ramena nakladače dolů.
2. Vypněte motor a vyjměte klíč.
3. Hadrem očistěte maznice.
4. Do každé maznice zasuňte mazací pistoli (Obrázek 12).

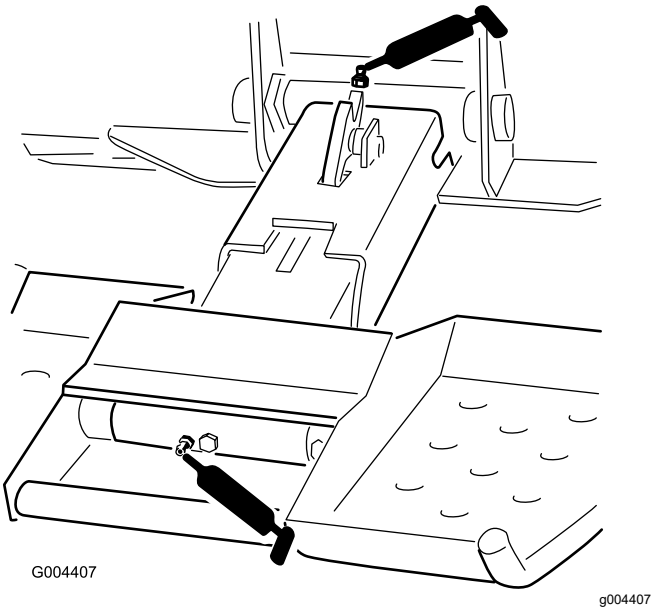

Obrázek 12

5. Do maznice pumpujte mazivo, dokud nezačne vytékat (přibližně 3 zdvihy).
6. Otřete přebytečné mazivo.

Kontrola střižného šroubu

Servisní interval: Při každém použití nebo denně

Přesvědčte se, zda není střižný šroub opotřebený, prasklý nebo jinak poškozený (Obrázek 13). Je-li poškozen, vyměňte jej za nový.

Důležité: **Používejte pouze originální náhradní střižný šroub a matici společnosti Toro. Jiné šrouby nemusí fungovat správně a mohou zapříčinit vznik nebezpečného stavu.**

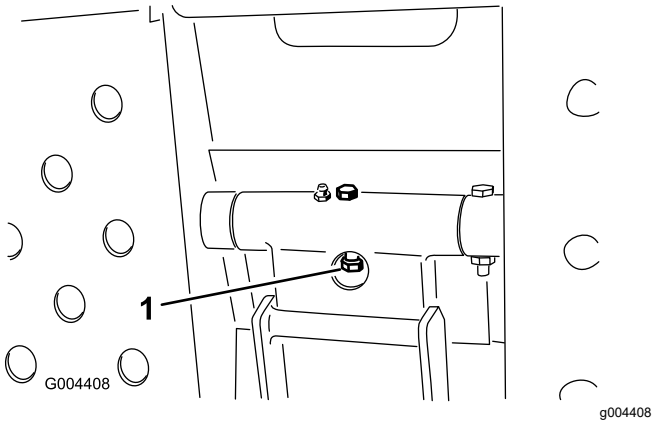

Obrázek 13

1. Střižný šroub

Poznámky:

Poznámky:

Návrh zákona č. 65 ve státě Kalifornie (California Proposition 65) – výstraha

Co tato výstraha znamená?

V prodeji můžete spatřit výrobek, který je opatřen následujícím výstražným štítkem:

VÝSTRAHA: Rakovina a poškození reprodukčního systému – www.P65Warnings.ca.gov.

O co se v návrhu zákona č. 65 jedná?

Návrh zákona č. 65 se vztahuje na všechny společnosti působící v Kalifornii, které tam prodávají výrobky nebo vyrábějí výrobky, jež mohou být v Kalifornii prodávány nebo do ní dováženy. Návrh nařizuje, aby guvernér státu Kalifornie vedl a zveřejňoval soupis chemických látek, o nichž je známo, že mohou způsobit rakovinu, vrozené vady a/nebo jiné poškození reprodukčního systému. Soupis, který je každoročně aktualizován, zahrnuje stovky chemikálií, které se nacházejí v mnoha předmětech každodenní potřeby. Účelem návrhu zákona č. 65 je informovat veřejnost o vystavení působení těchto chemických látek.

Návrh zákona č. 65 nezakazuje prodej výrobků obsahujících tyto chemikálie, místo toho však žádá, aby byly všechny výrobky, obaly výrobků nebo literatura doprovázející tyto výrobky opatřeny výstrahou. Výstraha uvedená v návrhu č. 65 neznamená, že výrobek je v rozporu s jakýmikoli normami nebo požadavky týkajícími se bezpečnosti výrobku. Vláda státu Kalifornie ve skutečnosti objasnila, že zmíněná výstraha není totéž jako regulační rozhodnutí, jež stanovuje, zda je produkt „bezpečný“ nebo „nebezpečný“. Řada z těchto chemických látek se mnoho let používá ve výrobcích každodenní potřeby, aniž by byla doložena jakákoli újma na zdraví. Další informace naleznete na stránkáchhttps://oag.ca.gov/prop65/faqs-view-all.

Výstraha uvedená v návrhu zákona č. 65 znamená, že společnost buď (1) vyhodnotila míru rizika a dospěla k závěru, že nebyla překročena „žádná významná míra rizika“, nebo (2) se rozhodla uvést výstrahu na základě toho, že si je vědoma přítomnosti uvedené chemické látky, míru rizika se ale nepokusila vyhodnotit.

Platí tento zákon všude?

Uvedení výstrahy dle návrhu zákona č. 65 se vyžaduje pouze v rámci kalifornských zákonů. Výstrahu lze spatřit v celé Kalifornii na různých místech, včetně restaurací, obchodů s potravinami, hotelů, škol a nemocnic, a na široké škále produktů. Někteří online a maloobchodní prodejci navíc uvádí výstrahu dle návrhu zákona č. 65 na svých webových stránkách nebo v katalozích.

Jak se výstraha dle kalifornského návrhu zákona liší od federálních limitů?

Normy návrhu zákona č. 65 jsou často přísnější než federální a mezinárodní normy. U řady látek je nutné uvádět výstrahu dle návrhu zákona č. 65 při množství, které je mnohem nižší než u federálních akčních limitů. Například norma návrhu zákona č. 65 upozorňující na množství olova činí 0,5 µg/den, což je výrazně pod limity federálních a mezinárodních norem.

Proč nejsou touto výstrahou opatřeny všechny obdobné produkty?

- Výrobky prodávané v Kalifornii musí být označeny podle návrhu zákona č. 65, zatímco podobné produkty prodávané jinde toto označení mít nemusí.
- Společnost, která v rámci soudního sporu týkajícího se návrhu zákona č. 65 dosáhla mimosoudního vyrovnání, může být požádána, aby na svých produktech výstrahu dle návrhu zákona č. 65 uváděla. Na jiné společnosti, které vyrábějí podobné výrobky, se takový požadavek vztahovat nemusí.
- Prosazování návrhu zákona č. 65 není konzistentní.
- Společnosti se mohou rozhodnout, že výstrahu nebudou uvádět, protože dospěly k závěru, že podle návrhu zákona č. 65 tak nejsou povinny učinit. Pokud výrobek není výstrahou opatřen, neznamená to, že neobsahuje uvedené chemické látky na podobné úrovni.

Proč společnost Toro tuto výstrahu uvádí?

Společnost Toro se rozhodla, že bude spotřebitelům poskytovat co nejvíce informací, aby mohli činit informovaná rozhodnutí o produktech, které kupují a používají. Společnost Toro v určitých případech poskytuje varování, jestliže si je vědoma přítomnosti jedné nebo více uvedených chemických látek, aniž by bylo provedeno posouzení úrovně expozice, neboť požadavky na omezení expozice nejsou poskytnuty pro všechny uvedené chemické látky. Společnost Toro se z důvodů obezřetnosti rozhodla výstrahu dle návrhu zákona č. 65 uvést, i když nebezpečí vystavení působení chemických látek obsažených ve výrobcích značky Toro je zanedbatelné nebo spadá do rozmezí „žádné významné riziko“. Pokud společnost Toro takovou výstrahu neuvede, může být mimoto žalována státem Kalifornie nebo soukromými stranami, jež o prosazování návrhu zákona č. 65 usilují, a může z toho pro ni vyplývat citelný postih.