Form No. 3428-196 Rev B

TORO®

Count on it.

Betjeningsvejledning

Reelmaster® 7000-D traktionsenhed med 4-hjulstræk

Modelnr. 03780—Serienr. 403350001 og derover

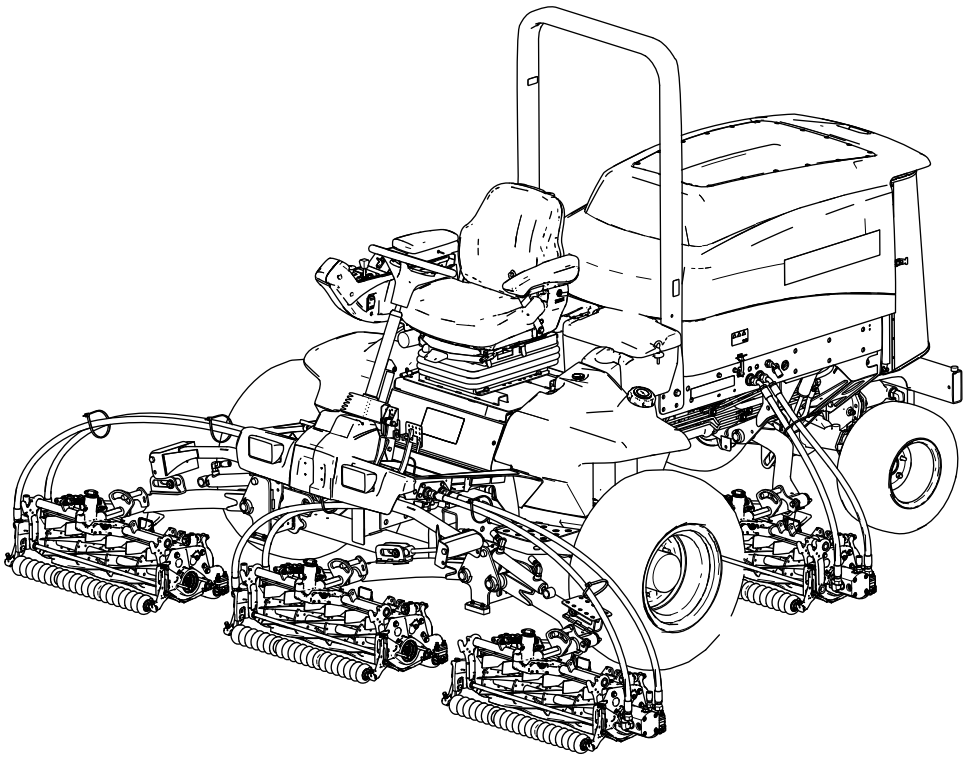

Registrer dit produkt på www.Toro.com.
Oversættelse af original (DA)

CE

3428-196

Dette produkt overholder alle relevante EU-direktiver. Yderligere oplysninger fås på den separate produktspecifikke overensstemmelseserklæring.

Det er en overtrædelse af California Public Resource Code Section 4442 eller 4443 at bruge eller betjene denne motor på et skovbegroet, buskbegroet eller græsbegroet område, medmindre motoren er forsynet med en gnistskærm som defineret i Section 4442, som vedligeholdes og er i god driftsmæssig stand, eller medmindre motoren er bygget, udstyret og vedligeholdt til brandforebyggelse.

Den medfølgende motorvejledning indeholder information om det amerikanske Environmental Protection Agency (EPA) og California Emission Control Regulation for emissionssystemer, vedligeholdelse og garanti. Nye eksemplarer kan bestilles via motorfabrikanten.

⚠ ADVARSEL

CALIFORNIEN
Advarsel i henhold til erklæring nr. 65

Dieselmotorens udstødningsgas og nogle af dens bestanddele er ifølge staten Californien kræftfremkaldende og kan medføre fødselsskader eller andre forplantningsskader.

Batteripoler og tilbehør indeholder bly og blysammensætninger, som ifølge staten Californien er kræftfremkaldende og forårsager forplantningsskader. Vask hænder efter håndtering.

Brug af dette produkt kan medføre eksponering over for kemikalier, der ifølge staten Californien er kræftfremkaldende og giver medfødte defekter eller andre forplantningsskader.

Indledning

Dette er en plænetraktor med knivcylindre, der er beregnet til brug af professionelle, ansatte operatører i kommercielle anvendelsesområder. Den er primært beregnet til klipning af græs på velholdte plæner. Brug af dette produkt til andre formål end den tilsigtede anvendelse kan udsætte dig selv og omkringstående for fare.

Læs denne vejledning omhyggeligt, så du kan lære at betjene og vedligeholde produktet korrekt samt undgå person- og produktskade. Det er dit ansvar at betjene produktet korrekt og sikkert.

Besøg www.Toro.com for at få flere oplysninger, herunder sikkerhedstip, undervisningsmaterialer, oplysninger om tilbehør, hjælp til at finde en forhandler eller for at registrere dit produkt.

Når du har brug for service, originale Toro-dele eller yderligere oplysninger, bedes du kontakte en autoriseret serviceforhandler eller Toros kundeservice samt have produktets model- og serienummer parat. Figur 1 angiver, hvor model- og serienummeret er placeret på produktets højre vange. Skriv numrene, hvor der er gjort plads til dette.

***Vigtigt:* Scan QR-koden på serienummerpladen (hvis udstyret hermed) med din mobilenhed for at tilgå garanti, reservedele og andre produktoplysninger.**

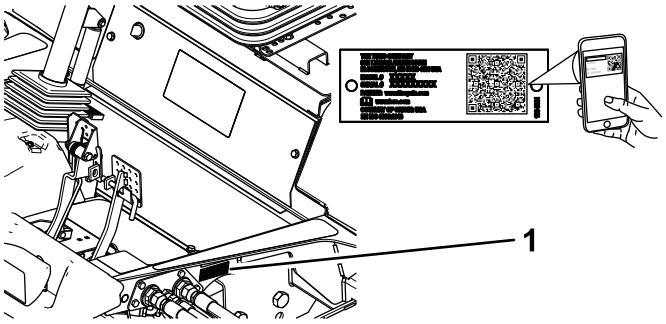

Figur 1

1. Model- og serienummerets placering

Modelnr. _____

Serienr. _____

Denne vejledning advarer dig om mulige farer og giver dig særlige sikkerhedsoplysninger ved hjælp af advarselssymbolet (Figur 2), der angiver en fare, som kan forårsage alvorlig personskade eller død, hvis du ikke følger de anbefalede forholdsregler.

g000502

Figur 2
Advarselssymbol

Denne betjeningsvejledning bruger to ord til at fremhæve oplysninger. **Vigtigt** henleder opmærksomheden på særlige mekaniske oplysninger, og **Bemærk** angiver generel information, som det er værd at lægge særligt mærke til.

© 2021—The Toro® Company
8111 Lyndale Avenue South
Bloomington, MN 55420

Kontakt os på www.Toro.com.
Trykt i USA
Alle rettigheder forbeholdes

Indhold

Sikkerhed 4
Generelt om sikkerhed 4
Sikkerheds- og instruktionsmærkater 4
Opsætning 11
1 Justering af støtterullerne 12
2 Installation af motorhjelmens lås i overensstemmelse med CE-krav 12
3 Montering af klippeenhederne 13
4 Justering af plænekompensationsfjederen 17
5 Brug af støtteben til klippeenheden 17
6 Smøring af maskinen 18
7 Kontrol af olie- og væskestande 19
8 Brug af målestangen 19
9 Påsætning af CE-mærkaterne 19
Produktoversigt 20
Betjeningsanordninger 20
Specifikationer 26
Specifikationer for traktionsenheden 26
Redskaber/tilbehør 27
Før betjening 27
Sikkerhedshensyn før drift 27
Udførelse af daglig vedligeholdelse 28
Opfyldning af brændstoftanken 28
Under betjening 29
Sikkerhed under drift 29
Start af motoren 30
Sluk for motoren 31
Kontakt til motorhastighed 31
Klipning af græs med maskinen 31
Regenerering af dieselpartikelfilter 31
Justering af løftearmens modvægt 44
Justering af løftearmens drejeposition 45
Foldning af styrtbøjlen 45
Kontrol af sikkerhedskontakterne 46
Tip vedrørende betjening 46
Efter betjening 47
Sikkerhed efter drift 47
Bugsering af maskinen 47
Identificering af bindepunkter 47
Donkraftpunkternes placering 47
Skubning eller træk af maskinen 47
Vedligeholdelse 50
Sikkerhed ved vedligeholdelse 50
Skema over anbefalet vedligeholdelse 50
Kontrolliste for daglig vedligeholdelse 52
Tiltag forud for vedligeholdelse 53
Afmontering af motorhjelmen 53
Smøring 54
Smøring af lejerne og bøsningerne 54
Motorvedligeholdelse 55
Motorsikkerhed 55
Eftersyn af luftfilteret 55
Serviceeftersyn af motorolien 56
Serviceeftersyn af dieseloxidationskatalysatoren (DOC) og sodfilteret 58
Vedligeholdelse af brændstofsystem 59
Tømning af brændstoftanken 59
Eftersyn af brændstofslanger og -forbindelser 59
Serviceeftersyn af vandudskilleren 59
Serviceeftersyn af brændstoffilteret 59
Rengøring af brændstofindtagsfilteret 60
Vedligeholdelse af elektrisk system 60
Elektrisk system – Sikkerhed 60
Opladning og tilslutning af batteriet 60
Serviceeftersyn af batteriet 61
Kontrol af sikringerne 61
Vedligeholdelse af drivsystem 62
Kontrol af dæktrykket 62
Kontrol af hjulmøtrikkernes tilspændingsmoment 62
Kontrol for endeslør i planetdrevene 62
Kontrol af planetdrevets smøremiddel 63
Udskiftning af gearolien i planetdrevet 64
Kontrol af bagakslens oliestand 65
Olieskift i bagaksel 65
Kontrol af smøremiddelstanden i bagakslens gearkasse 65
Justering af traktionsdrevet til neutral 66
Kontrol af baghjulets spidsning 66
Vedligeholdelse af kølesystem 67
Kølesystem – Sikkerhed 67
Kontrol af kølesystemet 67
Serviceeftersyn af motorkølesystemet 68
Vedligeholdelse af bremser 69
Justering af driftsbremserne 69
Vedligeholdelse af remme 70
Serviceeftersyn af generatorremmen 70
Vedligeholdelse af hydrauliksystem 70
Hydrauliksystem – Sikkerhed 70
Kontrol af hydraulikrør og -slanger 70
Kontrol af hydraulikvæskestanden 70
Hydraulikvæskespecifikationer 71
Hydraulikvæskekapacitet 71
Udskiftning af hydraulikvæsken 72
Udskiftning af hydraulikfiltrene 72
Vedligeholdelse af klippeenhederne 73
Skæreknivssikkerhed 73
Baglapning af klippeenhederne 73
Rengøring 75
Vask af maskinen 75
Opbevaring 75
Sikkerhed i forbindelse med opbevaring 75
Klargørelse af traktionsenheden 75
Klargøring af motoren 76

Sikkerhed

Denne maskine er designet i overensstemmelse med EN ISO 5395 (når du har gennemført opsætningsprocedurerne) og ANSI B71.4-2017.

Generelt om sikkerhed

Dette produkt kan afskære hænder og fødder samt udslynge genstande.

- Læs og forstå indholdet i denne *betjeningsvejledning*, før du starter motoren.
- Betjening af maskinen kræver din fulde opmærksomhed. Giv dig ikke i kast med aktiviteter, der afleder opmærksomheden, da dette kan medføre person- eller tingsskade.
- Hold hænder og fødder væk fra bevægelige maskinkomponenter.
- Betjen ikke maskinen, uden at alle afskærmninger og øvrige sikkerhedsanordninger sidder og fungerer korrekt på maskinen.
- Hold omkringstående og børn væk fra arbejdsområdet. Lad aldrig børn betjene maskinen.
- Sluk for motoren, tag nøglen ud (hvis udstyret hermed), og vent, til al bevægelse standser, før du forlader førersædet. Lad maskinen køle af, inden du justerer, efterser, rengør eller stiller den til opbevaring.

Hvis maskinen betjenes eller vedligeholdes forkert, kan det medføre personskade. Operatøren skal altid følge sikkerhedsforskrifterne og være opmærksom på advarselssymbolet ⚠, der betyder Forsigtig, Advarsel eller Fare – personlig sikkerhedsanvisning, for at nedsætte risikoen for personskade. Hvis disse forskrifter ikke følges, kan det medføre personskade eller død.

Sikkerheds- og instruktionsmærkater

Sikkerheds- og instruktionsmærkaterne kan nemt ses af operatøren og er placeret tæt på potentielle risikoområder. Beskadigede eller bortkomne mærkater skal udskiftes.

Batterisymboler

Nogle af eller alle disse symboler findes på batteriet.

1. Eksplosionsfare
2. Ingen ild, åben flamme eller rygning
3. Kaustisk væske/fare for kemisk forbrænding
4. Bær beskyttelsesbriller.
5. Læs *betjeningsvejledningen*.
6. Hold omkringstående væk fra batteriet.
7. Bær beskyttelsesbriller; eksplosive gasser kan forårsage blindhed og andre personskader.
8. Batterisyre kan forårsage blindhed og alvorlige forbrændinger.
9. Skyl omgående øjnene med vand, og søg hurtigt læge.
10. Indeholder bly; må ikke kasseres

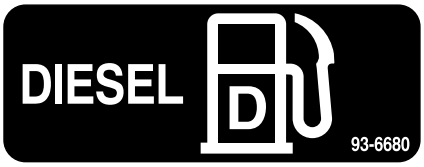

decal93-6680

93-6680

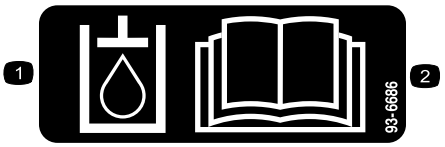

decal93-6686

93-6686

1. Hydraulikvæske
2. Læs *betjeningsvejledningen*.

decal98-4387

98-4387

1. Advarsel – bær høreværn.

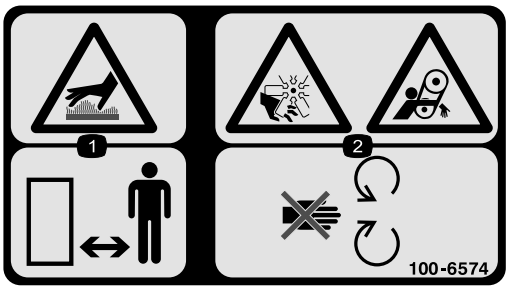

decal100-6574

100-6574

1. Fare for varme overflader – hold omkringstående på afstand.
2. Fare for amputation af hånd, rotor; klemningsfare, rem – hold afstand til bevægelige dele.

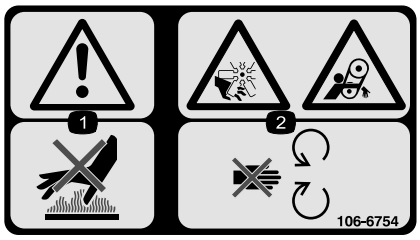

decal106-6754

106-6754

1. Advarsel – rør ikke ved den varme overflade.
2. Risiko for skæring/amputation, ventilator. Klemningsfare, rem – hold afstand til bevægelige dele.

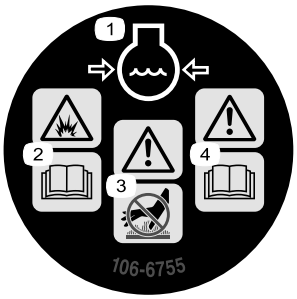

decal106-6755

106-6755

1. Motorkølevæske under tryk.
2. Eksplosionsfare – læs *betjeningsvejledningen*.
3. Advarsel – rør ikke ved den varme overflade.
4. Advarsel – læs *betjeningsvejledningen*.

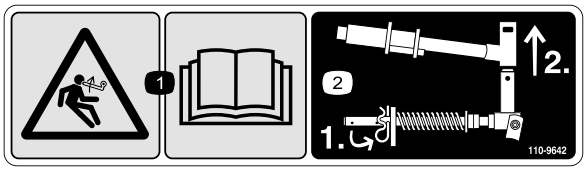

decal110-9642

110-9642

1. Fare ved oplagret energi – læs *betjeningsvejledningen.*
2. Flyt låseclipsen til det hul, der er tættest på stangens beslag, og fjern så løftearmen og drejegaflen.

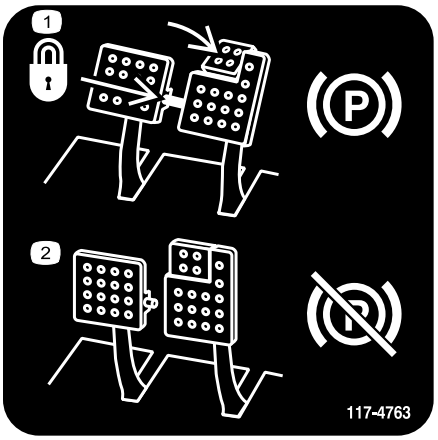

decal117-4763

117-4763

1. Aktiver parkeringsbremsen ved at fastgøre bremsepedalerne med låsepinden, træde på bremsepedalerne og trække parkeringsbremseknappen ud.
2. For at deaktivere parkeringsbremsen skal du deaktivere låsepinden og slippe pedalerne.

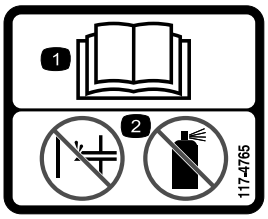

decal117-4765

117-4765

1. Læs *Betjeningsvejledningen.*
2. Benyt ikke starthjælpemidler.

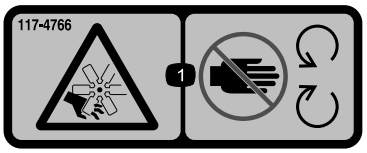

decal117-4766

117-4766

1. Fare for snitsår/amputering af lemmer, ventilator – hold afstand til bevægelige dele. Sørg altid for, at alle skjolde og afskærmninger er på plads.

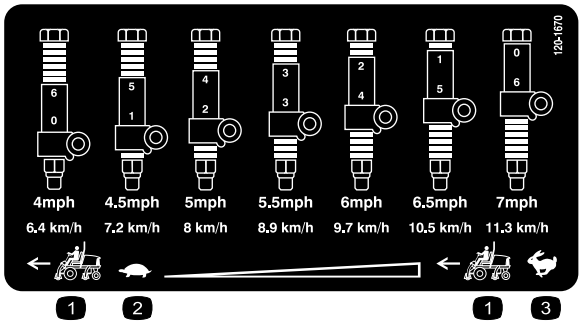

decal120-1670

120-1670

1. Traktionsenhedens hastigheden
2. Langsom
3. Hurtig

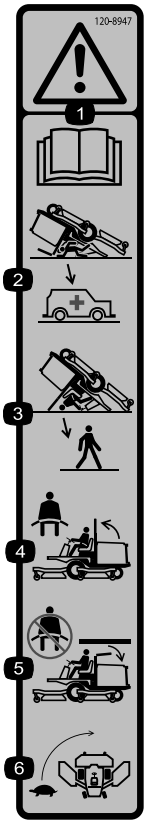

decal120-8947

120-8947

1. Advarsel – læs *betjeningsvejledningen*.
2. Styrtbøjlen beskytter dig ikke, når den er sænket.
3. Styrtbøjlen beskytter dig ikke, når den er hævet.
4. Anvend sikkerhedssele, hvis styrtbøjlen er hævet.
5. Anvend ikke sikkerhedssele, hvis styrtbøjlen er sænket.
6. Kør langsomt ved drejning.

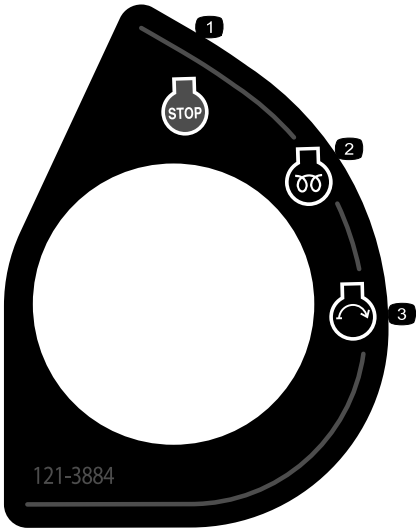

decal121-3884

121-3884

1. Motor – stop
2. Motor – forvarmning
3. Motor – start

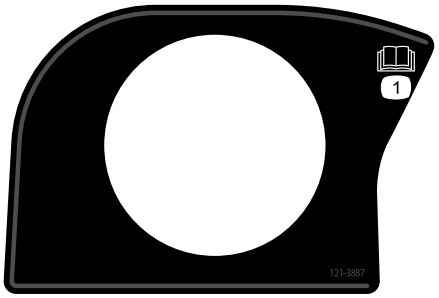

decal121-3887

121-3887

1. Læs *betjeningsvejledningen*.

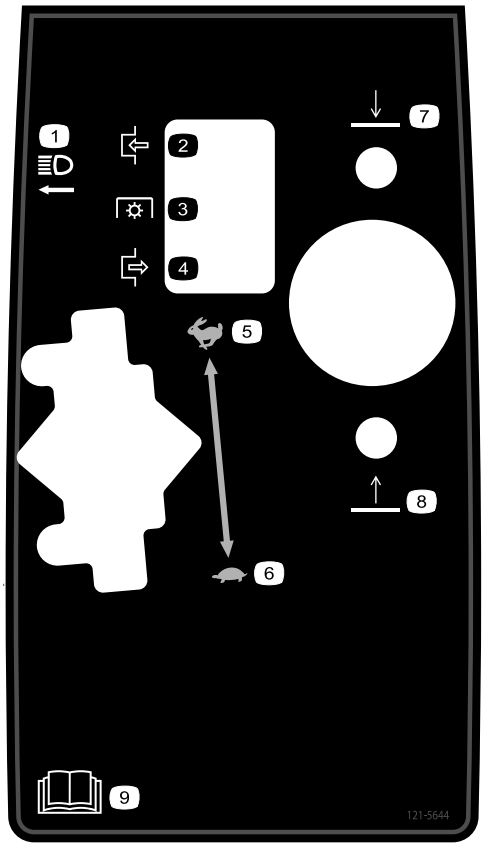

decal121-5644

121–5644

1. Lygtekontakt
2. Indkobling
3. Kraftudtag
4. Udkobling
5. Hurtig
6. Langsom
7. Sænk
8. Hæv
9. Læs *betjeningsvejledningen*.

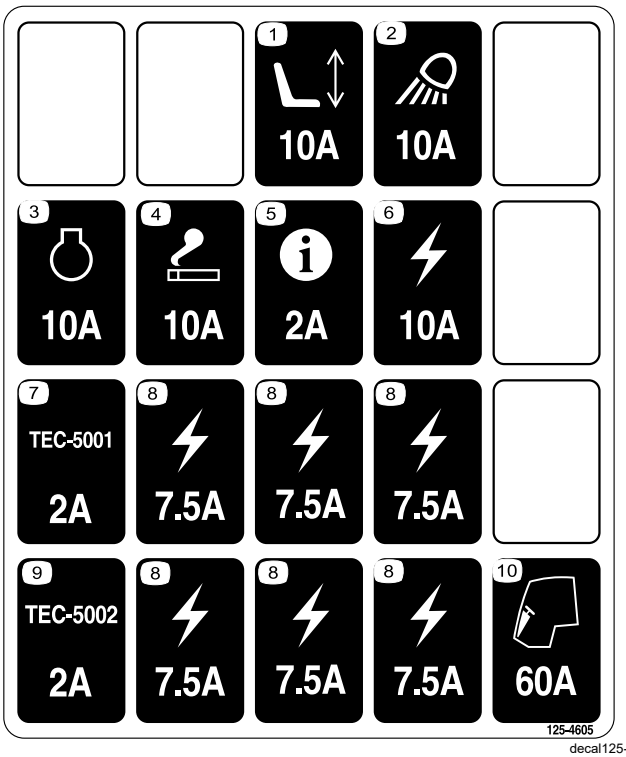

decal125-4605

125-4605

1. Elektrisk sæde
2. Arbejdslygte
3. Motor
4. Cigarettænder
5. InfoCenter
6. Elektrisk
7. Styreenhed
8. Elektrisk
9. Styreenhed
10. Førerhus

decal133-8062

133-8062

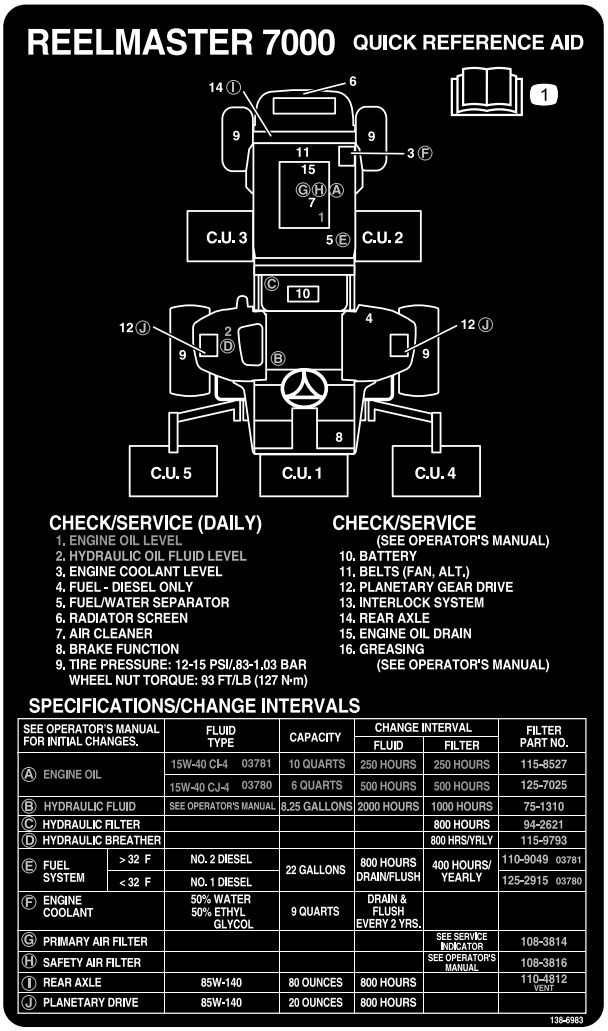

decal138-6983

138-6983

1. Læs *betjeningsvejledningen*.

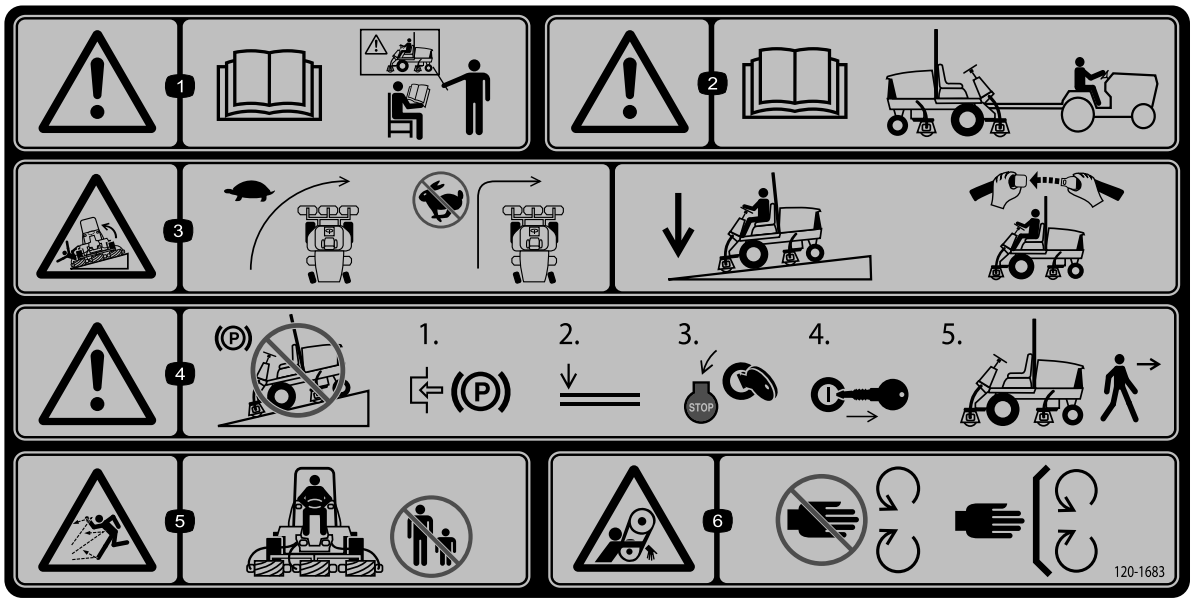

decal120-1683

120-1683

1. Advarsel – læs *betjeningsvejledningen*. Alle operatører skal uddannes inden brug af maskinen.
2. Advarsel – læs *betjeningsvejledningen*, før maskinen bugseres.
3. Tippefare – kør langsomt, når du drejer. Foretag ikke skarpe sving ved høje hastigheder. Sænk klippeenheden, når du kører ned ad skråninger. Brug et styrtbøjlesystem samt sikkerhedssele.
4. Advarsel – parker ikke maskinen på skråninger. Aktiver parkeringsbremsen, sænk klippeenhederne, sluk for motoren, og tag nøglen ud, før du forlader maskinen.
5. Fare for udslyngede genstande – hold omkringstående på afstand.
6. Klemningsfare, rem – hold afstand til bevægelige dele. Hold alle afskærmninger og sikkerhedsanordninger på plads.

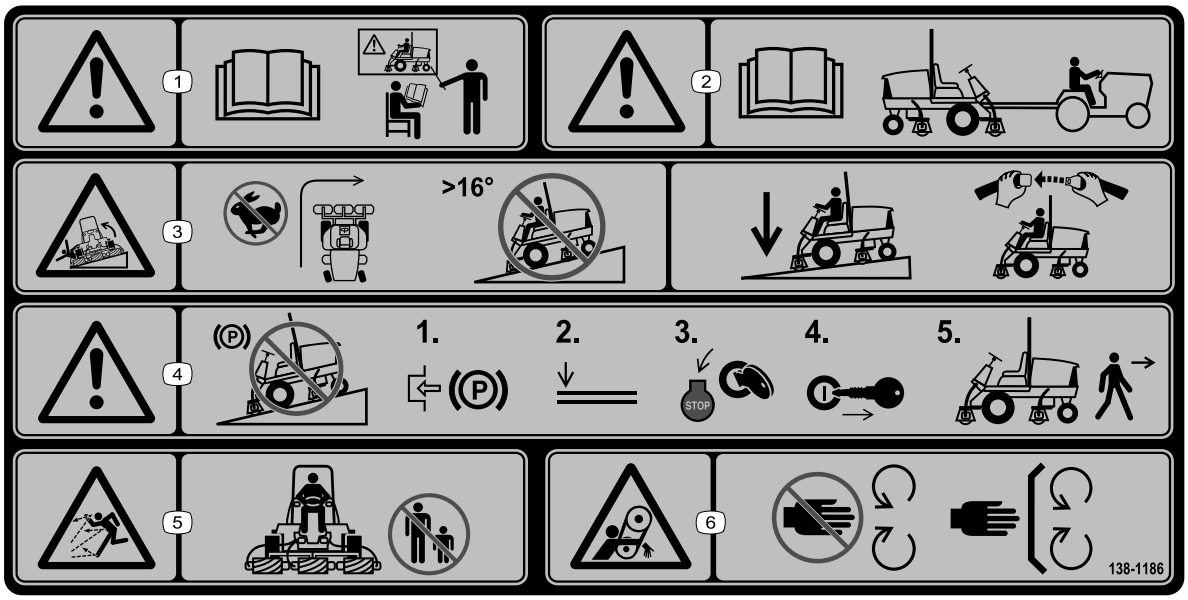

decal138-1186

138-1186

Bemærk: Denne maskine overholder industristandarden for stabilitetsprøvning i afprøvningen af statisk stabilitet, sidestabilitet og stabilitet i længderetningen ved den anbefalede maksimale hældning, der er angivet på mærkaten. Læs instruktionerne til betjening af maskinen på skråninger i *betjeningsvejledningen*, og gennemgå de forhold, under hvilke maskinen skal betjenes, for at afgøre, om du kan betjene maskinen under forholdene på den pågældende dag og det pågældende sted. Ændringer i terrænet kan medføre en ændring i betjeningen af maskinen på skråninger. Hvis det er muligt, skal klippeenhederne holdes sænket til jorden, mens maskinen betjenes på skråninger. Hævning af klippeenhederne under betjening på skråninger kan gøre maskinen ustabil.

1. Advarsel – læs *betjeningsvejledningen*. Alle operatører skal uddannes inden brug af maskinen.
2. Advarsel – læs *betjeningsvejledningen*, før maskinen bugseres.
3. Tippefare – drej ikke skarpt ved høj hastighed, og kør ikke op og ned ad skråninger med en hældning på mere end 16°.Sænk klippeenhederne ved kørsel på skråninger. Brug et styrtbøjlesystem samt sikkerhedssele.
4. Advarsel – parker ikke maskinen på skråninger. Aktiver parkeringsbremsen, sænk klippeenhederne, sluk for motoren, og tag nøglen ud, før du forlader maskinen.
5. Fare for udslyngede genstande – hold omkringstående på afstand.
6. Klemningsfare, rem – hold afstand til bevægelige dele. Hold alle afskærmninger og sikkerhedsanordninger på plads.

Opsætning

Løsdele

Brug skemaet herunder til at kontrollere, at alle dele er blevet leveret.

Fremgangsmåde	Beskrivelse	Antal	Anvendelse
1	Kræver ingen dele	–	Justering af støtterullerne
2	Hjelmlåsebeslag Nitte Skrue (¼" x 2") Flad spændeskive (¼") Låsemøtrik (¼")	1 2 1 2 1	Installation af motorhjelmens lås i overensstemmelse med europæiske CE-krav.
3	Forreste slangeholder (højre) Forreste slangeholder (venstre)	1 1	Montering af klippeenhederne.
4	Kræver ingen dele	–	Justering af plænekompensationsfjede-ren.
5	Støtteben til klippeenhed	1	Brug af støtteben til klippeenheden.
6	Kræver ingen dele	–	Smøring af maskinen.
7	Kræver ingen dele	–	Kontrol af smøremiddelstanden i bagakslen, hydraulikvæskestanden og motoroliestanden.
8	Målestang	1	Brug af målestangen til at justere klippeenheden.
9	Advarselsmærkat CE-mærkat Mærkat med produktionsår	1 1 1	Påsæt CE-mærkaterne.

Medier og øvrige dele

Beskrivelse	Antal	Anvendelse
Betjeningsvejledning	1	Læs vejledningen før betjening af maskinen.
Ejerens motorvejledning	1	Læs vejledningen før betjening af motoren.
Overensstemmelseserklæring	1	Dette dokument angiver overensstemmelse med CE-krav.

Bemærk: Maskinens venstre og højre side er som set fra den normale betjeningsposition.

1

Justering af støtterullerne

Kræver ingen dele

Fremgangsmåde

Afhængig af hvilken bredde klippeenheder der skal installeres på traktionsenheden, skal støtterullerne justeres som følger:

Parker maskinen på en plan overflade, aktiver parkeringsbremsen, sluk for motoren, og tag nøglen ud.

- Hvis du bruger 69 cm klippeenheder, skal rullerne monteres i de øverste huller på støtteenhedens kanaler (Figur 3).
- Hvis du bruger 81 cm klippeenheder, skal rullerne monteres i de nederste huller på støtteenhedens kanaler (Figur 3).

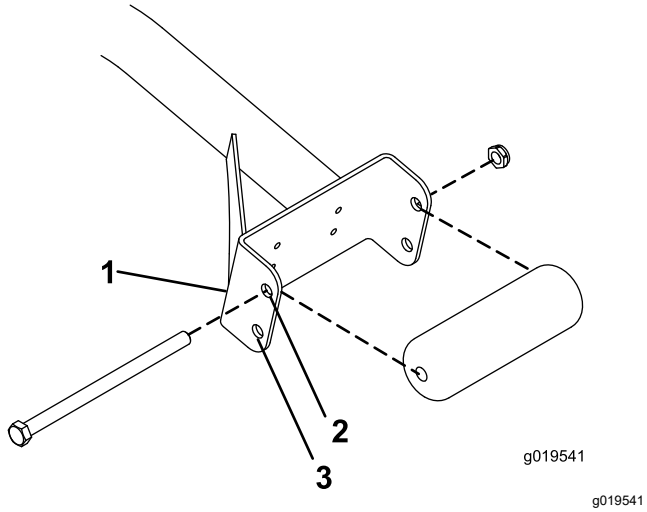

Figur 3

1. Støtteenhedens kanal
2. Brug dette hul til 69 cm klippeenheder.
3. Brug dette hul til 81 cm klippeenheder.

2

Installation af motorhjelmens lås i overensstemmelse med CE-krav

Dele, der skal bruges til dette trin:

1	Hjelmlåsebeslag
2	Nitte
1	Skrue (¼" x 2")
2	Flad spændeskive (¼")
1	Låsemøtrik (¼")

Fremgangsmåde

1. Fjern motorhjelmslåsen fra hjelmlåsebeslaget (Figur 4).

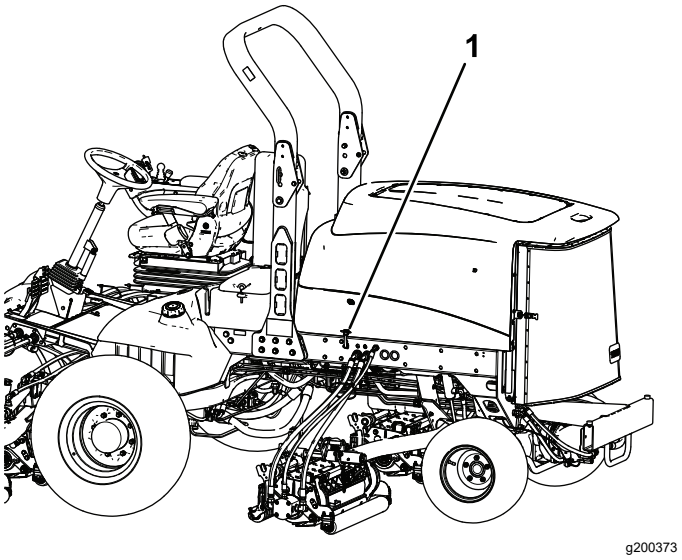

Figur 4

1. Motorhjelmslås

2. Fjern de to nitter, der fastholder hjelmlåsebeslaget på hjelmen (Figur 5).

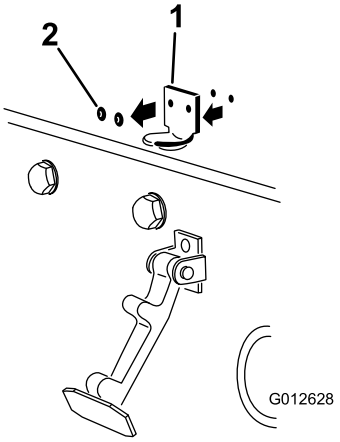

g012628

Figur 5

1. Hjelmlåsebeslag
2. Nitter

3. Fjern hjelmlåsebeslaget fra motorhjelmen.
4. Når du nivellerer monteringshullerne, skal du placere CE-låsebeslaget og hjelmlåsebeslaget på motorhjelmen.

   Bemærk: Låsebeslaget skal være placeret mod hjelmen (Figur 5).

   Fjern ikke samlingsbolten og -møtrikken fra låsebeslagets arm.

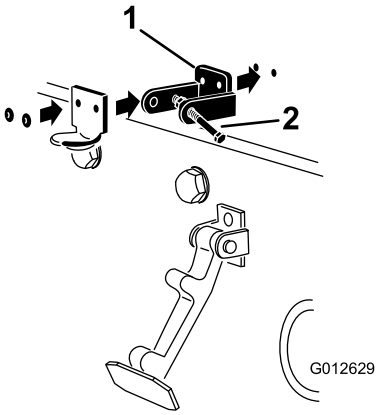

g012629

Figur 6

1. CE-låsebeslag
2. Samlingsbolt og -møtrik

5. Ret låseskiverne ind efter hullerne på indersiden af motorhjelmen.
6. Nit beslagene og spændeskiverne fast til motorhjelmen (Figur 6).
7. Sæt låsen fast på hjelmlåsebeslaget (Figur 7).

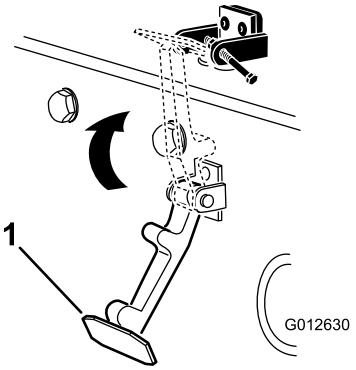

g012630

Figur 7

1. Motorhjelmslås

8. Skru bolten ind i den anden arm på hjelmlåsebeslaget for at låse låsen på plads (Figur 8).

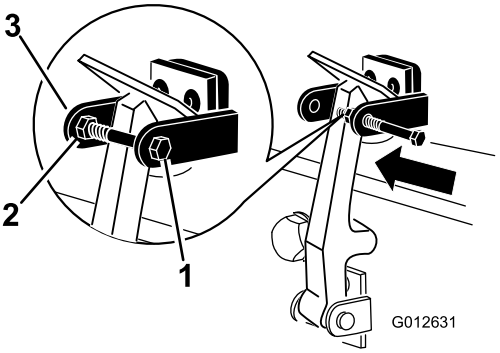

g012631

Figur 8

1. Bolt
2. Møtrik
3. Arm på hjelmlåsebeslag

9. Spænd bolten godt, men spænd ikke møtrikken.

3

Montering af klippeenhederne

Dele, der skal bruges til dette trin:

1	Forreste slangeholder (højre)
1	Forreste slangeholder (venstre)

Fremgangsmåde

1. Fjern knivcylindermotorerne fra leveringsbeslagene.
2. Fjern og bortskaf leveringsbeslagene.
3. Tag klippeenhederne ud af papkasserne.

4. Saml og juster som beskrevet i *betjeningsvejledningen* til klippeenheden.
5. Sørg for, at kontravægten (Figur 9) *er monteret i den rigtige ende af klippeenheden som beskrevet i betjeningsvejledningen til klippeenheden*.

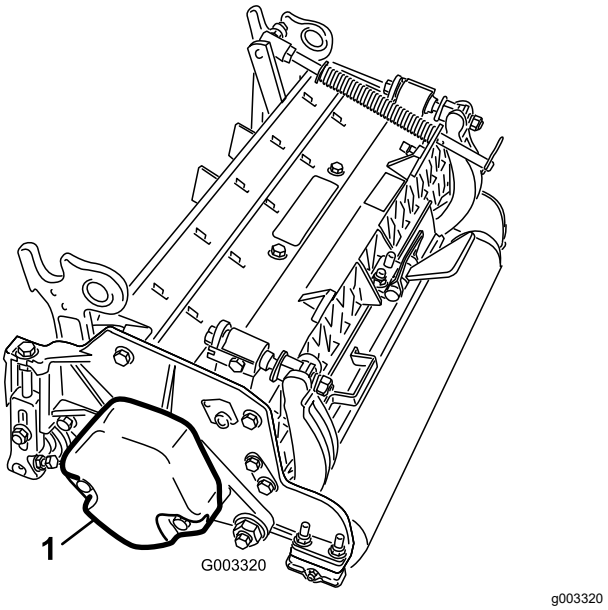

Figur 9

1. Kontravægt

6. Alle klippeenhederne leveres med plænekompensationsfjederen monteret på højre side af klippeenheden. Græskompensationsfjederen skal monteres på samme side af klippeenheden som knivcylinderens drivmotor. Græskompensationen flyttes som følger:
   A. Fjern de to bræddebolte og møtrikker, der fastgør stangbeslaget på klippeenhedens tapper (Figur 10).

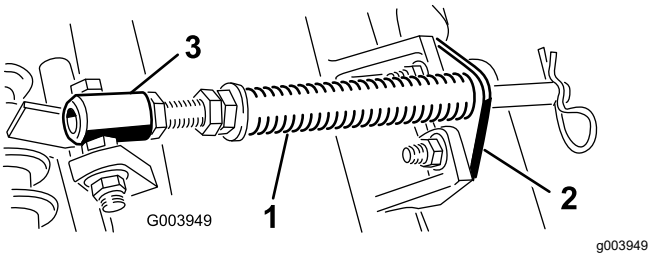

Figur 10

1. Græskompensationsfjeder
2. Stangbeslag
3. Fjederrør

   B. Fjern den flangemøtrik, som fastgør fjederrørets bolt på bærerammens tap (Figur 10).
   C. Fjern enheden.
   D. Monter fjederrørets bolt på den modsatte tap på bærerammen, og fastgør med flangemøtrikken.

   Bemærk: Placer boltens hoved på tappens udvendige side som vist i Figur 11.

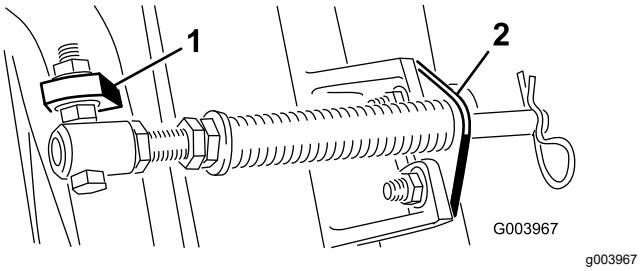

Figur 11

1. Modsatte bærerammetap
2. Stangbeslag

   E. Monter stangbeslaget på klippeenhedens tapper med bræddebolte og møtrikker (Figur 11). Monter derudover den venstre slangeholder foran på klippeenhedens tapper, når stangbeslaget monteres igen (Figur 13).

   Vigtigt: **På klippeenhed 4 (forrest til venstre) og klippeenhed 5 (forrest til højre) bruges stangbeslagets monteringsmøtrikker til at montere slangeholderne forrest på klippeenhedens tapper. Slangeholderne skal læne imod den midterste klippeenhed (Figur 12 til Figur 14).**

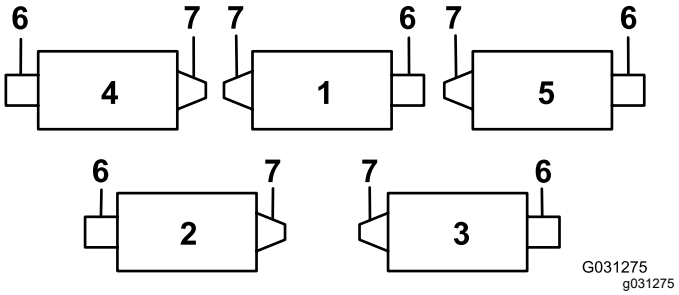

Figur 12

1. Klippeenhed 1
2. Klippeenhed 2
3. Klippeenhed 3
4. Klippeenhed 4
5. Klippeenhed 5
6. Knivcylindermotor
7. Vægt

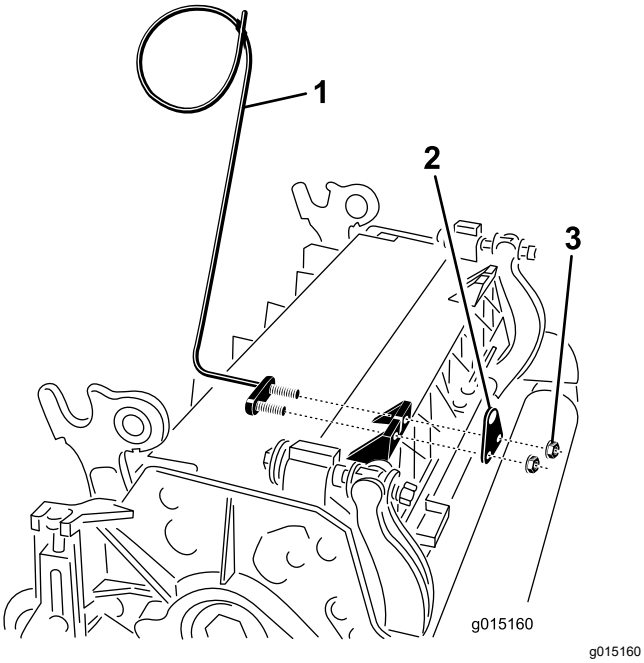

Figur 13

1. Slangeholder (den venstre er vist)
2. Stangbeslag
3. Møtrikker

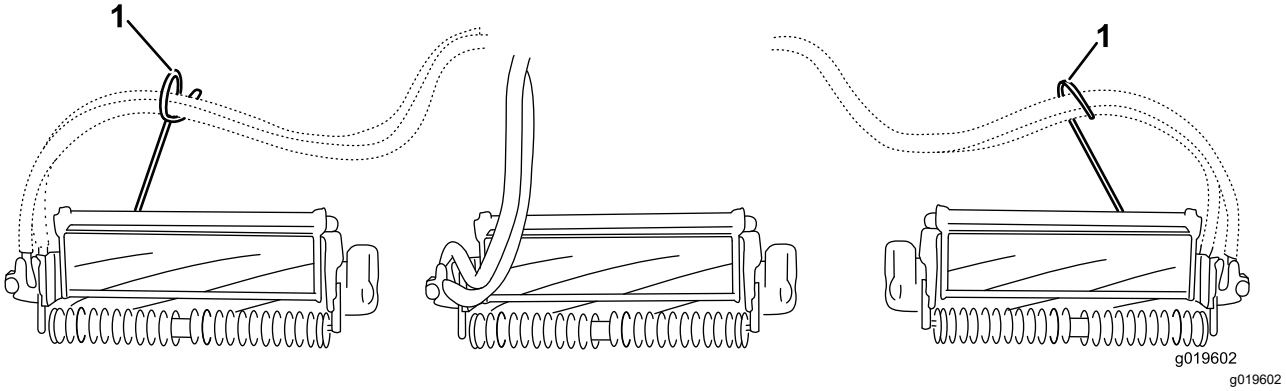

Figur 14

1. Slangeholderne (hver enkelt skal læne imod den midterste klippeenhed)

Bemærk: Ved montering eller afmontering af klippeenheder skal det sikres, at låseclipsen er monteret i fjederstangens hul ved siden af stangbeslaget. Ellers skal låseclipsen monteres i hullet i stangens ende.

7. Øg styringen på de bageste klippeenheder ved at fjerne de to drejeafstandsbøsninger, skruer med unbrakokærv og flangelåsemøtrikker (Figur 15) fra bærerammerne på de bageste klippeenheder (klippeenhed 2 og 3). Se Figur 12.

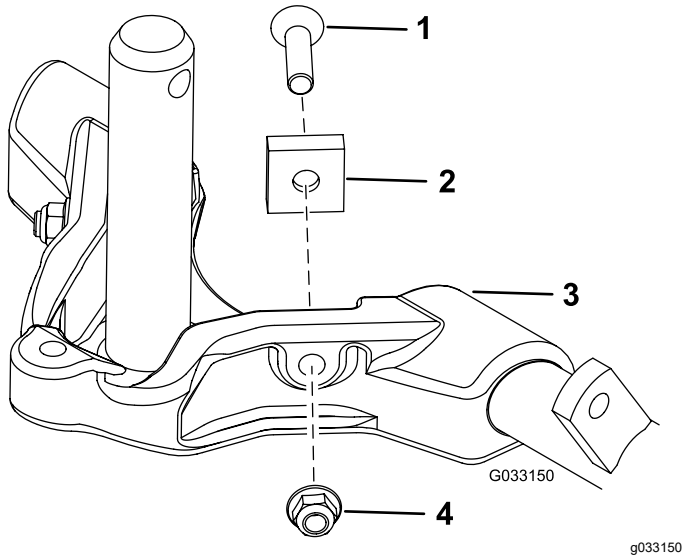

Figur 15

1. Skrue med unbrakokærv
2. Drejeafstandsklods
3. Bæreramme
4. Flangelåsemøtrik

8. Sænk alle løftearme fuldstændigt.
9. Smør bærerammens aksel med smørefedt (Figur 16).

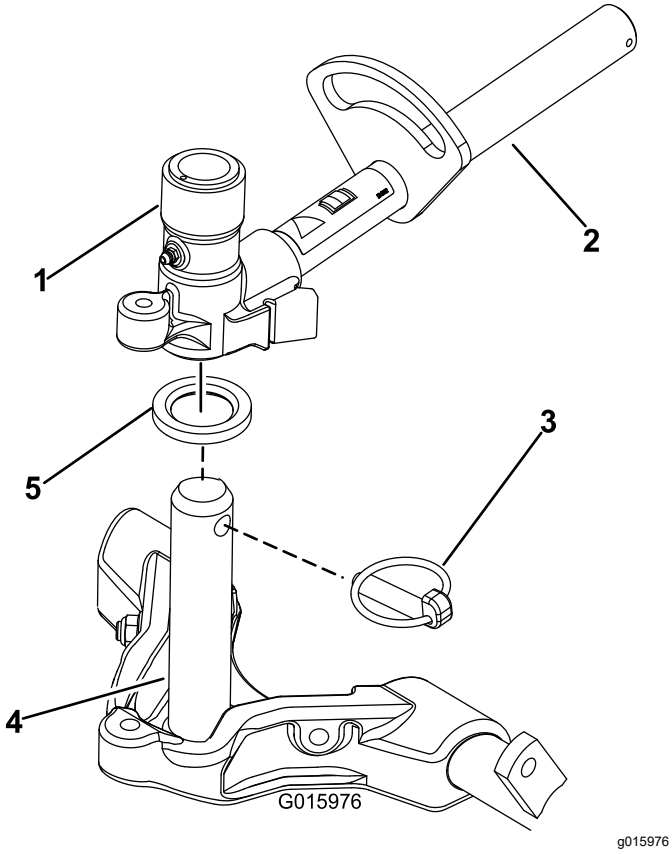

Figur 16

1. Løftearmens drejegaffel
2. Løftearm
3. Sikringstap
4. Bærerammeaksel
5. Trykskive

10. Hvad angår de forreste klippeenheder, skubbes en klippeenhed ind under løftearmen, mens bærerammeakslen sættes op i løftearmens drejegaffel (Figur 16). Sørg for, at trykskiven er placeret på bærerammens aksel.
11. Fastgør bærerammens aksel på løftearmsgaflen med sikringstappen (Figur 16).
12. For at låse (fastgøre) styringen på klippeenhederne skal drejegaflen fastgøres på bærerammen med låsestiften (Figur 17).

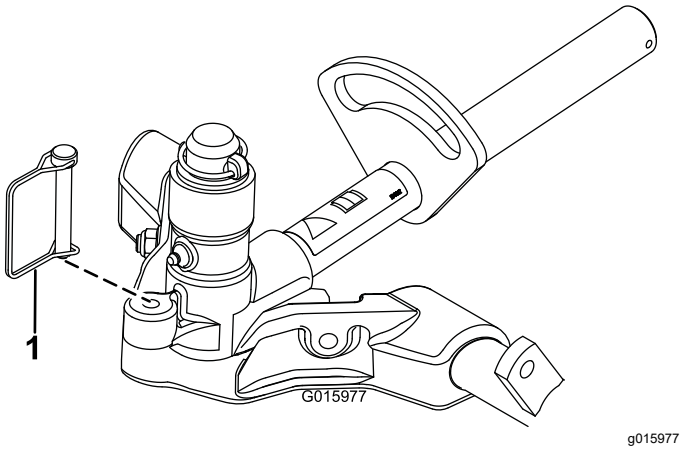

Figur 17

1. Låsestift

Bemærk: Fast styring anbefales ved klipning på skråninger.

13. Brug følgende procedure for de bageste klippeenheder, når klippehøjden er over 1,9 cm.
    A. Fjern den ringstift og skive, der fastgør løftearmens drejeaksel til løftearmen, og skub løftearmens drejeaksel ud af løftearmen (Figur 18).

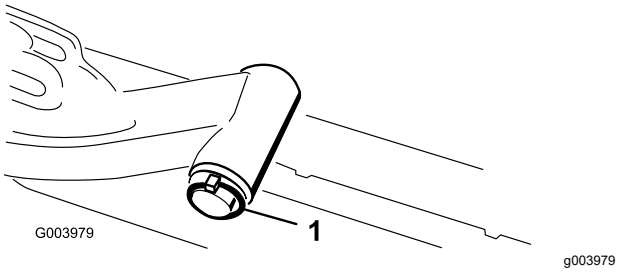

Figur 18

1. Ringstift og skive på løftearmens drejeaksel

    B. Sæt løftearmsgaflen på bærerammens aksel (Figur 16).
    C. Sæt løftearmens aksel ind i løftearmen, og fastgør den med spændeskiven og ringstiften (Figur 18).
14. Fastgør løftearmskæden til kædebeslaget med låsestiften (Figur 19).

Bemærk: Brug det antal kædeled, der er anført i *betjeningsvejledningen til klippeenheden*.

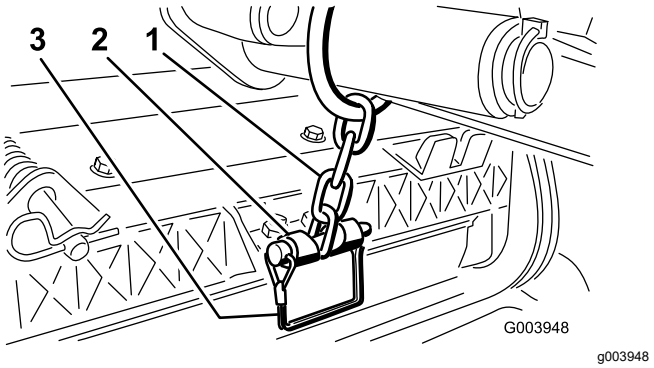

Figur 19

1. Løftearmskæde
2. Kædebeslag
3. Låsestift

15. Kom rent smørefedt på knivcylindermotorens notaksel.
16. Smør knivcylindermotorens O-ring, og monter den på motorflangen.
17. Monter motoren ved at dreje den med uret, således at motorflangerne går fri af boltene (Figur 20).

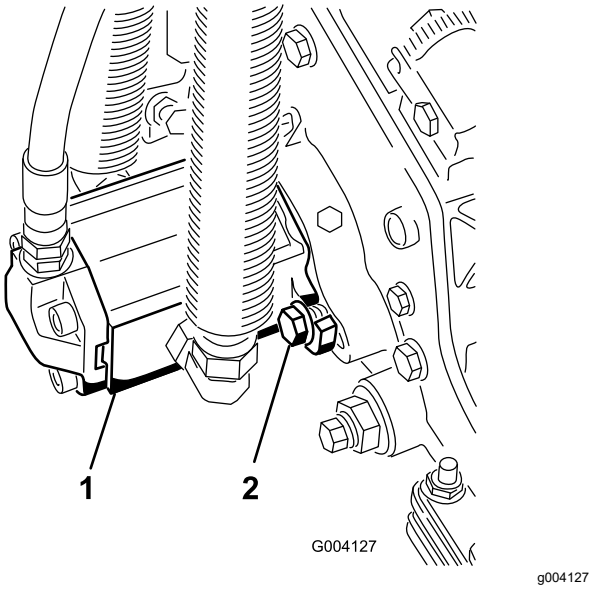

Figur 20

1. Knivcylinderens drivmotor
2. Monteringsbolte

18. Drej motoren mod uret, indtil flangerne indeslutter boltene, og tilspænd derefter boltene.

    Vigtigt: **Sørg for, at knivcylindermotorens slanger ikke er snoede, bukkede eller kan komme i klemme.**

4

Justering af plænekompensationsfjederen

Kræver ingen dele

Fremgangsmåde

Plænekompensationsfjederen (Figur 21) overfører vægt fra forrullen til bagrullen. Dette medvirker til at reducere dannelsen af et bølgemønster i plænen, også kaldet ondulation.

Vigtigt: **Foretag justeringerne af fjederen, mens klippeenheden er monteret på traktionsenheden, peger lige frem og er sænket ned på gulvet.**

1. Sørg for, at låseclipsen er monteret i det bageste hul i fjederstangen (Figur 21).

   Bemærk: Ved eftersyn af klippeenheden skal låseclipsen flyttes til fjederstangens hul ved siden af plænekompensationsfjederen.

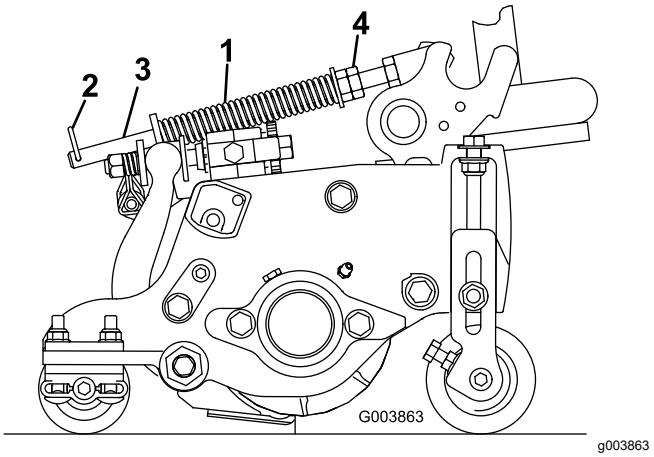

Figur 21

1. Plænekompensationsfjeder
2. Låseclips
3. Fjederstang
4. Sekskantmøtrikker

2. Stram sekskantmøtrikkerne på fjederstangens forende, indtil fjederens sammentrykkede længde er 15,9 cm. Se Figur 21.

   Bemærk: Ved drift i ujævnt terræn skal fjederlængden mindskes med 13 mm. Kontakten med terrænet vil blive mindsket let.

   Bemærk: Indstillingen for plænekompensation skal nulstilles, hvis indstillingen af klippehøjden eller indstillingen af klipningens aggressivitet ændres.

5

Brug af støtteben til klippeenheden

Dele, der skal bruges til dette trin:

1	Støtteben til klippeenhed

Fremgangsmåde

Når det er nødvendigt at vippe klippeenheden, så bundkniven/knivcylinderen kommer til syne, skal det bageste af klippeenheden understøttes med støttebenet for at sikre, at møtrikkerne på den bageste del af bundtværstangens justeringsskruer ikke hviler på arbejdsfladen (Figur 22).

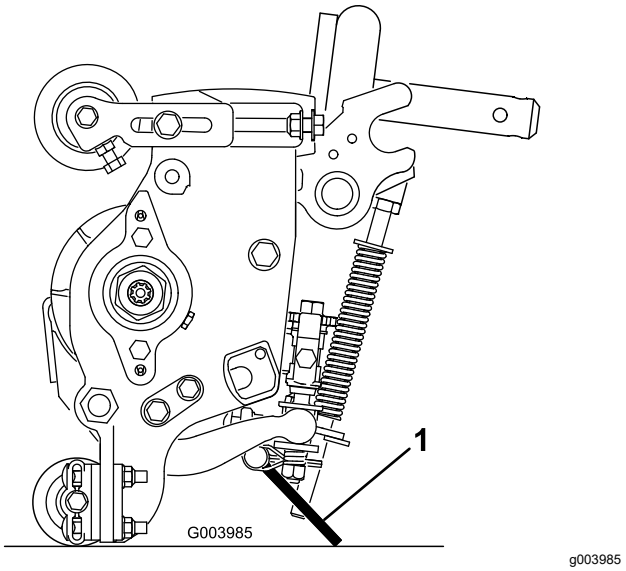

Figur 22

1. Støtteben til klippeenhed

Fastgør støttebenet til kædebeslaget med låsestiften (Figur 23).

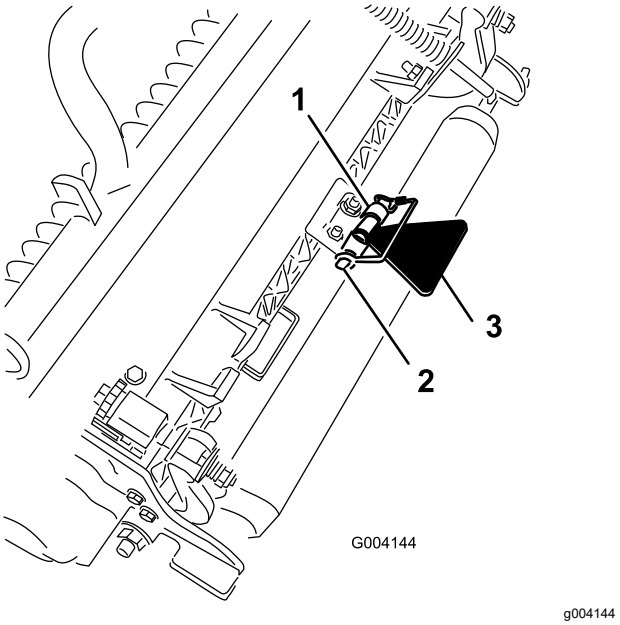

Figur 23

1. Kædebeslag
2. Låsestift
3. Støtteben til klippeenhed

6

Smøring af maskinen

Kræver ingen dele

Fremgangsmåde

Påfør smørefedt før maskinen betjenes for at sikre korrekt smøring. Se Smøring (side 54). Hvis maskinen ikke indfedtes ordentligt, kan det føre til for tidligt svigt i de afgørende elementer.

7

Kontrol af olie- og væskestande

Kræver ingen dele

Fremgangsmåde

1. Kontroller smøremiddelstanden i bagakslen, før motoren startes første gang. Se Kontrol af bagakslens oliestand (side 65).
2. Kontroller hydraulikvæskestanden, før motoren startes første gang. Se Kontrol af hydraulikvæskestanden (side 70).
3. Kontroller motorolieniveauet, før og efter at motoren startes første gang. Se Kontrol af motoroliestanden (side 57).

8

Brug af målestangen

Dele, der skal bruges til dette trin:

1	Målestang

Fremgangsmåde

Brug af målestangen til at justere klippeenheden. Se *betjeningsvejledningen* til klippeenheden for oplysninger om justeringsproceduren (Figur 24).

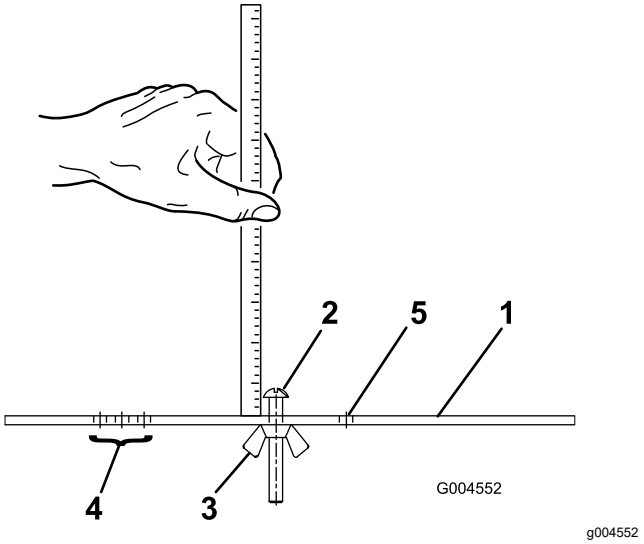

Figur 24

1. Målestang
2. Højdejusteringsskrue
3. Møtrik
4. Huller til indstilling af trimmehøjde (HOG)
5. Hul ikke i brug

9

Påsætning af CE-mærkaterne

Dele, der skal bruges til dette trin:

1	Advarselsmærkat
1	CE-mærkat
1	Mærkat med produktionsår

Fremgangsmåde

På maskiner, der kræver CE-overensstemmelse, påsættes mærkaten med produktionsår (delnr. 133-5615) ved serienummerpladen, CE-mærkaten (delnr. 93-7252) ved motorhjelmens lås og CE-advarselsmærkaten (delnr. 138-1186) over standardadvarselsmærkaten (delnr. 120-1683).

Produktoversigt

Betjeningsanordninger

Bremsepedaler

To fodpedaler (Figur 25) aktiverer de individuelle hjulbremser, der bruges til at hjælpe med at vende maskinen og for at få bedre trækkraft på bakkeskråninger.

Pedallåsepind

Pedallåsepinden (Figur 25) kobler pedalerne sammen og aktiverer parkeringsbremsen.

Parkeringsbremsepedal

For at aktivere parkeringsbremsen (Figur 25) skal pedalerne forbindes med pedallåsepinden. Træd ned på den højre bremsepedal, mens du træder ned på tåpedalen. Parkeringsbremsen udløses ved at træde en af bremsepedalerne ned, indtil parkeringsbremselåsen trækkes tilbage.

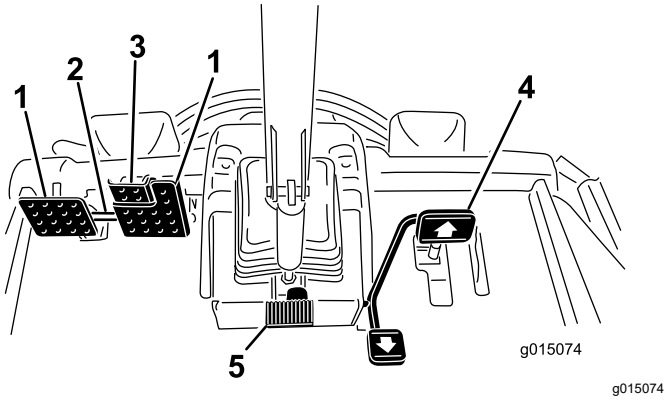

Figur 25

1. Bremsepedal
2. Pedallåsepind
3. Parkeringsbremsepedal
4. Traktionspedal
5. Ratindstillingspedal

Traktionspedal

Traktionspedalen (Figur 25) styrer maskinens kørsel frem og tilbage. Tryk på den øverste del af pedalen for at køre fremad og på den nederste del af pedalen for at bakke. Kørselshastigheden afhænger af, hvor langt pedalen er trykket ned. Hvis der skal køres med maksimal hastighed uden belastning, skal pedalen trykkes helt ned, mens gashåndtaget står i positionen Fast (hurtig).

Sådan standser du: Let foden fra traktionspedalen, og lad den vende tilbage til midterpositionen.

Ratindstillingspedal

Hvis du ønsker at vippe rattet mod dig selv, skal du trykke ned på fodpedalen (Figur 25), og trække ratstammen mod dig selv til den mest behagelige position, og dernæst slippe pedalen.

Klippehastighedsbegrænser

Når klippehastighedsbegrænseren (Figur 26) er vippet op, regulerer den klippehastigheden og lader klippeenhederne blive koblet til. Hver afstandsbøsning justerer klippehastigheden med 0,8 km/t. Jo flere afstandsbøsninger, der er oven på bolten, desto langsommere kører maskinen. Hvis maskinen skal transporteres, skal klippehastighedsbegrænseren vippes tilbage for at opnå maksimal transporthastighed.

Hastighedsbegrænserskruer

Juster skruen(-erne) (Figur 26) for at begrænse, hvor meget traktionspedalen kan trædes ned i fremadgående eller tilbagegående retning for at begrænse hastigheden.

Vigtigt: **Hastighedsbegrænserskruen skal standse traktionspedalen, før pumpen når sin fulde vandringslængde, ellers kan pumpen blive beskadiget.**

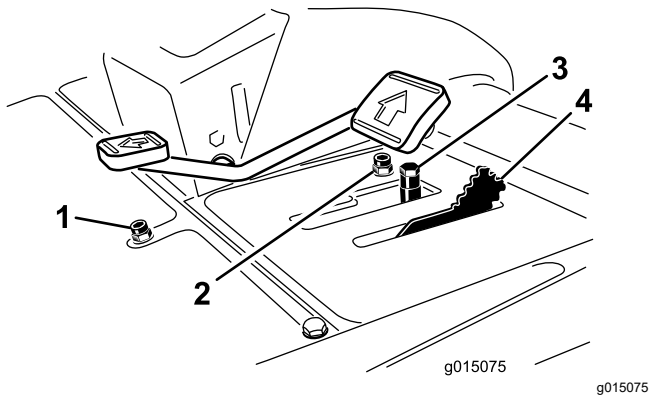

Figur 26

1. Hastighedsbegrænserskrue (bak)
2. Hastighedsbegrænserskrue (fremad)
3. Afstandsklodser
4. Klippehastighedsbegrænser

Sænk+klip/hæv-håndtag

Dette håndtag (Figur 27) hæver og sænker klippeenhederne og starter og standser endvidere klippecylindrene, når de er aktiveret i klippetilstanden. Klippeenhederne kan ikke sænkes, når klippe-/transporthåndtaget står i transportpositionen.

Tændingskontakt

Tændingskontakten (Figur 27) har tre positioner: FRA, TÆNDT/FORVARM og START.

InfoCenter

Infocenterets LCD-display viser oplysninger om maskinen, som f.eks. driftsstatus, diverse diagnostikoplysninger og andre oplysninger om maskinen (Figur 27).

Kraftudtagskontakt

Kraftudtagskontakten (Figur 27) har to positioner: START og STOP. Tryk kraftudtagsknappen fremad for at aktivere klippeenhedens skæreknive. Tryk knappen tilbage for at udkoble driften af klippeenhedens skæreknive.

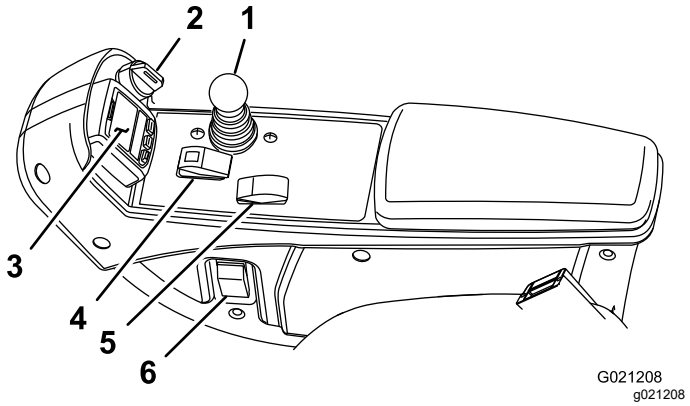

Figur 27

1. Sænk+klip/hæv-håndtag
2. Tændingskontakt
3. InfoCenter
4. Kraftudtagskontakt
5. Kontakt til motorhastighed
6. Forlygtekontakt

Kontakt til motorhastighed

Kontakten til motorhastighed (Figur 27) har 2 tilstande til ændring af motorhastigheden. Ved midlertidigt at slå på kontakten kan motorhastigheden øges eller sænkes i intervaller på 100 o/min. Hold kontakten nede for at ændre motorhastigheden direkte til høj eller lav tomgang afhængigt af, hvilken ende af kontakten der er trykket ned.

Forlygtekontakt

Drej kontakten nedad for at tænde forlygterne (Figur 27).

Stikkontakt

Brug stikkontakten (Figur 28) til at strømføde ekstra, elektrisk tilbehør med 12 V.

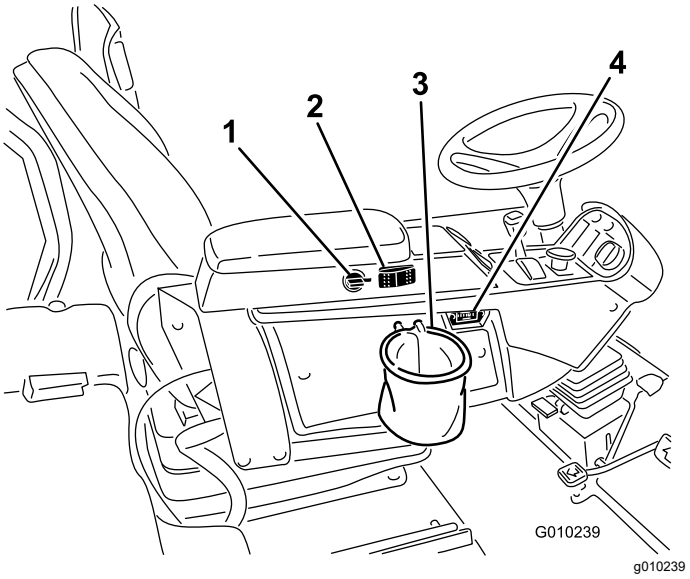

Figur 28

1. Stikkontakt
2. Ventilatoromstyring
3. Poseholder
4. Timetæller

Poseholder

Anvend poseholderen (Figur 28) til opbevaring.

Baglapningshåndtag

Brug baglapningshåndtagene til at baglappe knivcylindrene (Figur 29).

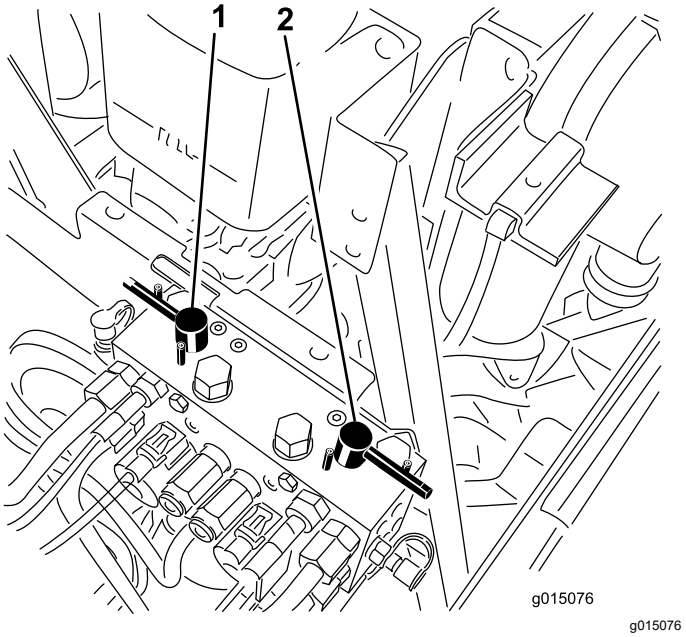

Figur 29

1. Forreste baglapningsgreb
2. Bageste baglapningsgreb

Indstilling af sædet

Greb til indstilling frem og tilbage

Træk ud i håndtaget for at skubbe sædet frem eller tilbage (Figur 30).

Indstillingsknap til sædearmlæn

Drej knappen for at indstille sædearmlænets vinkel (Figur 30).

Håndtag til justering af ryglæn

Flyt håndtaget for at justere ryglænets hældning (Figur 30).

Vægtmåler

Vægtmåleren angiver, hvornår sædet er justeret til førerens vægt (Figur 30). Højdejusteringen foretages ved at placere affjedringen inden for det grønne område.

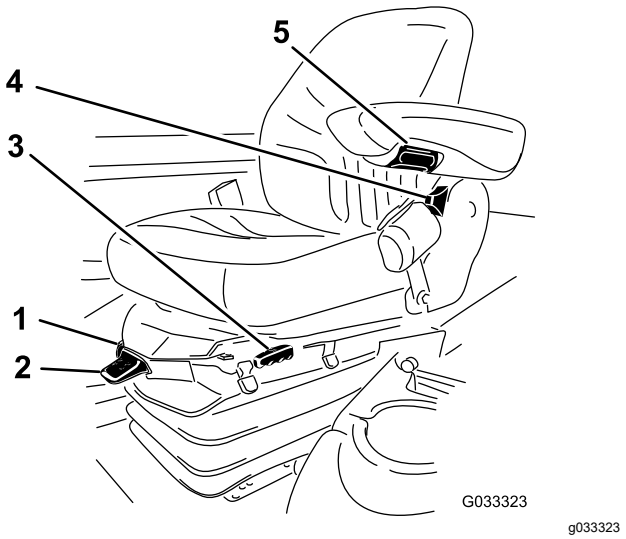

Figur 30

1. Vægtmåler
2. Vægtjusteringshåndtag
3. Håndtag til indstilling frem og tilbage
4. Håndtag til justering af ryglæn
5. Indstillingsknap til armlæn

Vægtjusteringshåndtag

Indstil sædet efter din vægt (Figur 30). Træk op i håndtaget for at øge lufttrykket, og tryk det ned for at reducere lufttrykket. Den korrekte justering opnås, når vægtmåleren befinder sig i det grønne område.

Brug af infocenterets LCD-display

Infocenterets LCD-display viser oplysninger om din maskine, som f.eks. driftsstatus, diverse diagnostikoplysninger og andre oplysninger om maskinen (Figur 31) Infocenteret har et velkomstbillede og en hovedinformationsskærm. Du kan skifte mellem velkomstbilledet og hovedinformationsskærmen på et hvilket som helst tidspunkt ved at trykke på en vilkårlig infocenter-knap og derefter vælge den korrekte retningspil.

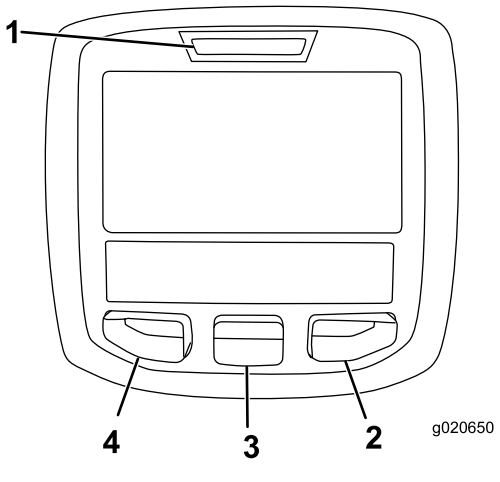

Figur 31

1. Kontrollampe
2. Højre-knap
3. Midter-knap
4. Venstre knap

- Venstre-knap, menu-/tilbage-knap – tryk på denne knap for at gå ind på infocenterets menuer. Du kan bruge den til at gå ud af en menu, du i øjeblikket er inde i.
- Midter-knap – brug denne knap til at rulle ned i menuer.
- Højre-knap – brug denne knap til at åbne en menu, hvor en pil til højre viser, at der er yderligere indhold.
- Manuel omstyring af ventilator – aktiveres ved at trykke på venstre og højre knap samtidig.
- Alarm – aktiveres, når skjolddækslerne sænkes eller ved rådgivningsmeddelelser og fejl.

  Bemærk: Hver knaps funktion ændres afhængigt af, hvad der er påkrævet på et givet tidspunkt. For hver knap er der et ikon, der viser dens aktuelle funktion.

Ikonbeskrivelse for InfoCenter

SERVICE DUE	Angiver, når planlagt serviceeftersyn skal udføres
	Timer tilbage indtil service
	Nulstil servicetimer 🔒
n min	Omdrejningstal/status for motor – viser motorens hastighed
i	Infoikon
	Timetæller
	Hurtig
	Langsom
	Omstyring af ventilator – angiver, at ventilatoren kører baglæns
	Stationær regenerering påkrævet
	Luftindtagsforvarmer er aktiv
	Hæv klippeenhederne
	Sænk klippeenhederne
	Operatøren skal sidde på sædet
P	Indikator for parkeringsbremse – angiver, når parkeringsbremsen er i positionen On (Til)
H	Identificerer hastigheden som High (Høj)
N	Neutral
L	Identificerer hastigheden som Low (Lav)
	Kølevæskens temperatur – viser motorens kølevæskes temperatur i enten °C eller °F
	Temperatur (varm)
	Afvist eller ikke tilladt
	Kraftudtag er indkoblet

Ikonbeskrivelse for InfoCenter (cont'd.)

	Motorstart
STOP	Stop eller afbryd
	Motor
	Tændingskontakt
	Angiver, når klippeenhederne sænkes
	Angiver, når klippeenhederne hæves
PIN	PIN-kode
	Hydraulikvæsketemperatur – viser hydraulikvæskens temperatur
CAN	CAN-bus
	InfoCenter
Bad	Dårlig eller mislykkedes
	Pære
OUT	TEC-styreenhedens eller kontrolkablets udgangsstik i ledningsnettet
HI	Høj: over tilladt interval
LO	Lav: under tilladt interval
HI/LO	Udenfor interval
	Kontakt
	Operatøren skal slippe kontakten
→	Operatøren skal skifte til den tilstand, der er angivet
Symboler kombineres ofte for at danne sætninger. Der vises nogle eksempler nedenfor	
→ N	Operatøren skal sætte maskinen i frigear
	Motorstart afvist

Ikonbeskrivelse for InfoCenter (cont'd.)

	Standsning af motor
	Motorkølevæske for varm
	Hydraulikvæske for varm.
	Funktionsfejl i NOx-kontroldiagnose. Kør maskinen tilbage til værkstedet, og kontakt din autoriserede Toro-forhandler (softwareversion F og senere).
48.1g/l	Meddelelse om askeophobning i DPF. Se DPF-askeophobning (side 33) i vedligeholdelsesafsnittet for oplysninger.
or	Sid ned, eller aktiver parkeringsbremse

🔒 Der er kun adgang med PIN-kode

Brug af menuerne

For at gå ind på infocenterets menusystem skal du trykke på menuknappen, når du er på hovedskærmen. Det bringer dig til hovedmenuen. I disse tabeller kan du se en oversigt over de muligheder, der er tilgængelige i menuerne:

Hovedmenu	
Menuelement	**Beskrivelse**
Fejl	Fejlmenuen indeholder en liste over de seneste maskinfejl. Se *servicevejledningen*, eller henvend dig til din autoriserede Toro-forhandler for flere oplysninger om fejlmenuen og disse oplysninger.
Service	Servicemenuen indeholder oplysninger om maskinen, såsom antal timers drift, tællere og andre lignende tal.
Diagnostik	Diagnostikmenuen viser status for hver af maskinens kontroller, sensorer og styreenhedsudgange. Du kan bruge den til fejlfinding ved visse problemer, da den hurtigt kan fortælle dig, hvilke funktioner der er aktiveret, og hvilke der er deaktiveret.
Indstillinger	Menuen Indstillinger giver dig mulighed for at tilpasse og ændre konfigurationsvariablerne på infocenterets display.
Om	Menuen Om viser maskinens modelnummer, serienummer og softwareversion.

Service	
Menuelement	**Beskrivelse**
Hours (timer)	Viser det samlede antal timer, som maskinen, motoren og kraftudtaget har været tændt, såvel som det antal timer, maskinen er blevet transporteret, og påkrævet service
Counts (optællinger)	Viser adskillige optællinger, maskinen har gennemgået

Diagnostics (diagnostik)	
Menuelement	**Beskrivelse**
Cutting Units	Angiver inputs, kvalifikatorer og outputs til hævning og sænkning af klippeenhederne
Høj/lav kørselshastighed	Angiver inputs, kvalifikatorer og outputs til kørsel i transportfunktion
Kraftudtag	Angiver inputs, kvalifikatorer og outputs til aktivering af kraftudtagets kredsløb
Engine Run	Angiver inputs, kvalifikatorer og outputs til start af motoren
Backlap	Angiver inputs, kvalifikatorer og outputs til brug af baglapningsfunktionen

Indstillinger	
Menuelement	**Beskrivelse**
Units	Styrer de enheder, der anvendes på InfoCenter (britiske eller metriske)
Language	Styrer sprogene, der anvendes på infocenteret*
LCD Backlight	Styrer LCD-displayets lysstyrke
LCD Contrast	Styrer LCD-displayets kontrast
Cylinderhastighed for forreste baglapning	Styrer hastigheden på de forreste knivcylindre i baglapningstilstand
Cylinderhastighed for bageste baglapning	Styrer hastigheden på de bageste knivcylindre i baglapningstilstand

Protected Menus (beskyttede menuer)	Giver en person, der har fået tilladelse af din virksomhed sammen med PIN-koden, adgang til beskyttede menuer
Automatisk tomgang 🔒	Styrer den tilladte tid, før motoren går tilbage til lav tomgang, når maskinen står stille
Skæreknivsantal 🔒	Styrer antallet af skæreknive på knivcylinderen for cylinderhastigheden
Klippehastighed 🔒	Styrer kørselshastigheden til fastlæggelse af cylinderhastigheden
Klippehøjde 🔒	Styrer klippehøjden til fastlæggelse af cylinderhastigheden
Forreste cylinder, o/min 🔒	Viser den beregnede cylinderhastighedsposition for de forreste knivcylindre. Knivcylinderne kan også justeres manuelt
Bageste cylinder, o/min 🔒	Viser den beregnede cylinderhastighedsposition for de bageste knivcylindre. Knivcylinderne kan også justeres manuelt

* Kun den tekst, som vises til operatøren, er oversat. Fejl-, service- og diagnostik vises til serviceteknikere. Titlerne vises på de valgte sprog, men menuenhederne er på engelsk.

🔒 Beskyttet under Beskyttede menuer – kun adgang ved at indtaste pinkode

About (om)	
Menuelement	**Beskrivelse**
Model	Viser maskinens modelnummer
SN	Viser maskinens serienummer
Hovedstyreenhedens version	Viser softwareversionen for hovedstyreenheden
Infocenterets version	Viser softwareversionen for infocenteret
CAN-bus	Viser status for maskinens kommunikationsbus

Beskyttede menuer

Der er 7 indstillinger for driftskonfiguration, som kan justeres i menuen Indstillinger i infocenteret: Tidsforsinkelse for automatisk tomgang, Skæreknivsantal, Klippehastighed, Klippehøjde, Forreste cylinder, o/min. og Bageste cylinder, o/min. Disse indstillinger kan låses ved at bruge den beskyttede menu.

Bemærk: På leveringstidspunktet er adgangskoden programmeret af din forhandler.

Adgang til beskyttede menuer

Bemærk: Din maskines fabriksindstillede PIN-kode er enten 0000 eller 1234.

Hvis du har ændret PIN-koden og glemt den, skal du kontakte din autoriserede Toro-forhandler for at få hjælp.

1. Brug den midterste knap på HOVEDMENUEN til at rulle ned til menuen INDSTILLINGER, og tryk på den højre knap (Figur 32).

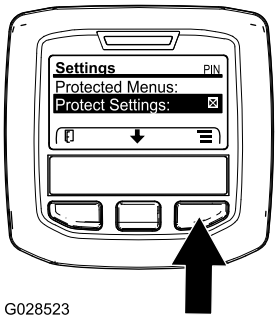

g028523

Figur 32

2. Brug den midterste knap i menuen INDSTILLINGER til at rulle ned til den BESKYTTEDE MENU, og tryk på den højre knap (Figur 33A).

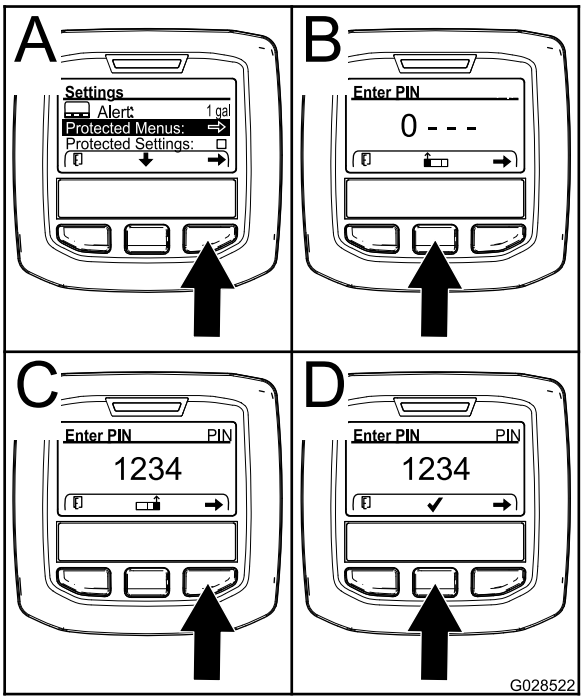

g028522

Figur 33

3. Indtast PIN-koden ved at trykke på den midterste knap, indtil det første tal vises, og tryk derefter på den højre knap for at gå videre til næste tal

(Figur 33B og Figur 33C). Gentag dette trin, indtil det sidste tal er indtastet, og tryk på den højre knap en gang til.

4. Tryk på den midterste knap for at indtaste PIN-koden (Figur 33D).

   Vent, indtil infocenterets røde indikatorlys lyser.

   Bemærk: Hvis infocenteret accepterer PIN-koden, og den beskyttede menu låses op, vises ordet "PIN" i øverste højre hjørne af skærmen.

Bemærk: Drej tændingskontakten til positionen OFF (fra) og derefter til positionen ON (til) for at låse den beskyttede menu.

Du kan få vist og ændre indstillingerne i den beskyttede menu. Åbn den beskyttede menu, og rul ned til funktionen Protect Settings (Beskyt indstillinger). Brug den højre knap til at ændre indstillingen. Når Protect Settings indstilles til OFF (fra), kan du se og ændre indstillingerne i den beskyttede menu uden at indtaste PIN-koden. Når Protect Settings indstilles til ON (til), skjules de beskyttede funktioner, og der skal indtastes PIN-kode for at ændre indstillingen i den beskyttede menu. Når du har indstillet PIN-koden, skal tændingskontakten drejes til OFF (fra) og tilbage til positionen ON (til) for at aktivere og gemme denne funktion.

Justering af den automatiske tomgang

1. Rul ned til Auto Idle (automatisk tomgang) fra menuen Settings.
2. Tryk på den højre knap for at skifte tiden for automatisk tomgang mellem Fra, 8 sek., 10 sek., 15 sek., 20 sek. og 30 sek.

Indstilling af antallet af skæreknive

1. Rul ned til Skæreknivsantal i menuen Indstillinger.
2. Tryk på den højre knap for at ændre antallet af skæreknive til 5, 8 eller 11 skæreknive.

Indstilling af klippehastigheden

1. Rul ned til Klippehastighed i menuen Indstillinger.
2. Tryk på den højre knap for at vælge klippehastigheden.
3. Brug den midterste og højre knap for at vælge den relevante klippehastighed, som indstilles på den mekaniske klippehastighedsbegrænser på traktionspedalen.
4. Tryk på den venstre knap for at lukke klippehastigheden og gemme indstillingen.

Indstilling af klippehøjden

1. Rul ned til Klippehøjde i menuen Indstillinger.
2. Tryk på den højre knap for at vælge klippehøjden.
3. Brug den midterste og højre knap for at vælge den relevante klippehøjde.

   Bemærk: Hvis den korrekte indstilling ikke vises, skal du vælge den nærmeste klippehøjdeindstilling på den viste liste.
4. Tryk på den venstre knap for at lukke klippehøjden og gemme indstillingen.

Indstilling af forreste og bageste cylinderhastighed

Selvom forreste og bageste cylinderhastighed beregnes ved at indtaste antallet af skæreknive, klippehastigheden og klippehøjden i infocenteret, kan indstillingen ændres manuelt, så den passer til forskellige klippeforhold.

1. Rul ned til Forreste cylinder, o/min, Bageste cylinder, o/min eller begge.
2. Tryk på den højre knap for at ændre værdien for cylinderhastighed. Når hastighedsindstillingen ændres, vises den beregnede cylinderhastighed fortsat på skærmen baseret på skæreknivsantal, klippehastighed og klippehøjde, der blev indtastet tidligere, men den nye værdi vises også.

Specifikationer

Bemærk: Specifikationer og design kan ændres uden forudgående varsel.

Specifikationer for traktionsenheden

Klippebredde, klippeenheder på 69 cm	307 cm
Klippebredde, klippeenheder på 81 cm	320 cm
Samlet bredde, klippeenheder på 69 cm nede	345 cm
Samlet bredde, klippeenheder på 81 cm nede	358 cm
Samlet bredde, klippeenheder oppe (ved transport)	239 cm
Samlet længde	370 cm
Højde med styrtbøjle	220 cm
Sporbredde, foran	229 cm
Sporbredde, bagpå	141 cm

Akselafstand	171 cm
Nettovægt (uden klippeenheder og væsker)	1.574 kg

Redskaber/tilbehør

Der kan fås en række forskellige Toro-godkendte redskaber og tilbehør til brug sammen med maskinen, som gør den bedre og mere alsidig. Kontakt en autoriseret serviceforhandler eller en autoriseret Toro-forhandler, eller gå ind på www.Toro.com for at få en liste over alt godkendt udstyr og tilbehør.

Brug kun originale Toro-reservedele og tilbehør for at sikre optimal ydelse og sikre, at maskinen fortsat overholder sikkerhedscertificeringen. Reservedele og tilbehør, der er fremstillet af andre producenter, kan være farlige, og brug heraf kan gøre garantien ugyldig.

Betjening

Bemærk: Maskinens venstre og højre side er som set fra den normale betjeningsposition.

Før betjening

Sikkerhedshensyn før drift

Generelt om sikkerhed

- Maskinen må aldrig betjenes eller vedligeholdes af børn eller utrænet personale. Vær opmærksom på, at lokale forskrifter kan angive en mindstealder for operatøren. Ejeren er ansvarlig for at træne alle operatører og mekanikere.
- Bliv fortrolig med anvisningerne for sikker betjening af udstyret samt med betjeningsanordningerne og sikkerhedssymbolerne.
- Sluk motoren, tag nøglen ud (hvis udstyret hermed), og vent, til al bevægelse standser, inden du forlader førersædet. Lad maskinen køle af, inden du justerer, efterser, rengør eller stiller den til opbevaring.
- Du skal vide, hvordan man hurtigt standser maskinen og slukker for motoren.
- Betjen ikke maskinen, uden at alle afskærmninger og øvrige sikkerhedsanordninger sidder og fungerer korrekt på maskinen.
- Før du klipper, skal du altid efterse maskinen for at sikre, at klippeenhederne er i god driftsmæssig stand.
- Efterse området, hvor maskinen skal bruges, og fjern alle objekter, som maskinen kan risikere at udslynge.

Brændstofsikkerhed

- Vær yderst forsigtig, når du håndterer brændstof. Det er letantændeligt, og dampene kan eksplodere.
- Sluk alle cigaretter, cigarer, piber og andre antændingskilder.
- Brug kun en godkendt brændstofbeholder.
- Fjern ikke brændstofdækslet, og fyld ikke brændstoftanken, mens motoren kører eller er varm.
- Du må ikke påfylde eller tømme brændstof i et lukket rum.
- Opbevar ikke maskinen eller brændstofbeholdere, hvor der er åben ild, gnister eller vågeblus som f.eks. på en vandvarmer eller andre apparater.
- Hvis du spilder brændstof, må du ikke forsøge at starte motoren. Foretag dig ikke noget, der kan antænde brændstoffet, før dampene er spredt.

Udførelse af daglig vedligeholdelse

Eftersynsinterval: Hver anvendelse eller dagligt

Før maskinen startes hver dag, skal procedurerne for Hver anvendelse/Dagligt udføres som beskrevet i Vedligeholdelse (side 50).

Opfyldning af brændstoftanken

Brændstoftankens kapacitet

83 l

Brændstofspecifikation

Vigtigt: **Brug kun dieselbrændstof med ultralavt svovlindhold. Brændstof med et højere svovlindhold nedbryder dieseloxidationskatalysatoren (DOC), hvilket medfører driftsproblemer og forkorter motorkomponenternes brugslevetid.**

Manglende iagttagelse af følgende advarsler kan beskadige motoren.

- Brug aldrig petroleum eller benzin i stedet for dieselbrændstof.
- Bland aldrig petroleum eller brugt motorolie med dieselbrændstoffet.
- Opbevar aldrig brændstof i indvendigt forzinkede beholdere.
- Brug ikke brændstofadditiver.

Petroleumdiesel

Cetantal: 45 eller højere

Svovlindhold: Ultralavt svovlindhold (<15 ppm)

Brændstoftabel

Dieselbrændstofspecifikation	Sted
ASTM D975 Nr. 1-D S15 Nr. 2-D S15	USA
EN 590	EU
ISO 8217 DMX	International
JIS K2204 klasse nr. 2	Japan
KSM-2610	Korea

- Brug kun rent, frisk dieselbrændstof eller biodieselbrændstoffer.
- Køb brændstof i mængder, der kan bruges inden for 180 dage for at sikre, at brændstoffet er frisk.

Brug sommerdieselolie (nr. 2-D) ved temperaturer over -7 °C og vinterdieselolie (nr. 1-D eller en blanding af nr. 1-D/2-D) under denne temperatur.

Bemærk: Brug af vinterbrændstof ved lavere temperaturer giver et lavere flammepunkt og en kold flowkarakteristik, som letter start og minimerer tilstopning af brændstoffilteret.

Brug af sommerbrændstof ved en temperatur på over -7 °C bidrager til at forlænge brændstofpumpens levetid og giver øget kraft sammenlignet med vinterbrændstof.

Biodiesel

Denne maskine kan også bruge et blandet biodieselbrændstof på op til B20 (20 % biodiesel, 80 % petroleumdiesel).

Svovlindhold: Ultralavt svovlindhold (<15 ppm)

Specifikation for biodieselbrændstof:
AASTM D6751 eller EN 14214

Specifikationen for blandet brændstof:
ASTM D975, EN 590 eller JIS K2204

Vigtigt: **Petroleumdieselandelen skal have ekstra lavt svovlindhold.**

Træf følgende forholdsregler:

- Biodieselblandinger kan beskadige lakerede overflader.
- Brug B5 (biodieselindhold på 5 %) eller blandinger med et lavere biodieselindhold under kolde vejrforhold.
- Efterse tætninger, slanger og pakninger, der kommer i berøring med brændstoffet, da de kan forringes over tid.
- Tilstopning af brændstoffilteret kan forventes i tiden efter, at du er gået over til at bruge biodieselblandinger.
- Kontakt din autoriserede Toro-forhandler for at få flere oplysninger om biodiesel.

Påfyldning af brændstof

1. Parker maskinen på en plan flade, sænk klippeenhederne, sluk motoren, og tag nøglen ud.
2. Rengør området omkring tankdækslet med en ren klud.
3. Fjern dækslet fra brændstoftanken (Figur 34).

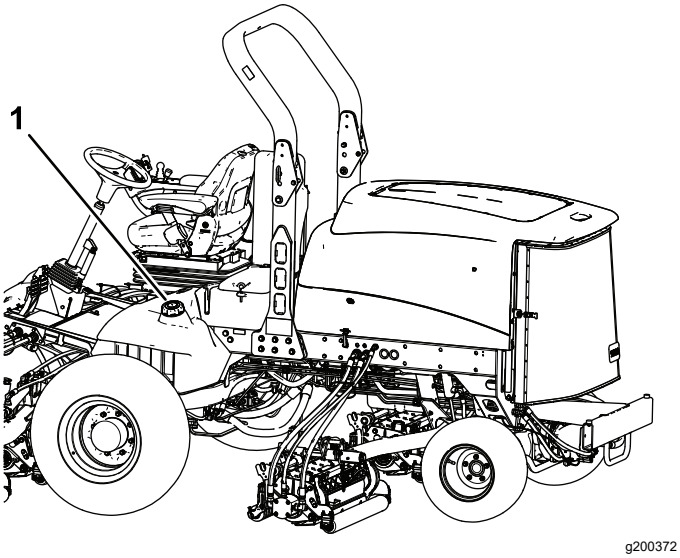

Figur 34

1. Brændstofdæksel

4. Fyld tanken med , indtil niveauet ligger ved påfyldningsstudsens bund.
5. Sæt tankdækslet på, og stram det, når tanken er fyldt op.

   Bemærk: Fyld om muligt brændstoftanken helt op efter hver anvendelse. Dette vil minimere muligheden for akkumulering af kondens i brændstoftanken.

Under betjening

Sikkerhed under drift

Generelt om sikkerhed

- Ejeren/operatøren kan forhindre og er ansvarlig for ulykker, som kan forårsage personskade eller tingsskade.
- Bær korrekt beklædning, herunder beskyttelsesbriller, lange bukser, skridsikkert, kraftigt fodtøj og høreværn. Sæt langt hår op, og bær ikke løstsiddende tøj eller smykker.
- Betjen ikke maskinen, hvis du er syg, træt eller påvirket af alkohol eller medicin.
- Betjening af maskinen kræver din fulde opmærksomhed. Giv dig ikke i kast med aktiviteter, der afleder opmærksomheden, da dette kan medføre person- eller tingsskade.
- Før du starter motoren, skal du sørge for, at alle drev er i neutral, at parkeringsbremsen er aktiveret, og at du sidder i betjeningspositionen.
- Kør ikke med passagerer på maskinen, og hold omkringstående og børn væk fra arbejdsområdet.
- Betjen kun maskinen ved god sigtbarhed for at undgå huller eller skjulte farer.
- Undgå at klippe vådt græs. Nedsat traktion kan få maskinen til at skride ud.
- Hold dine hænder og fødder væk fra klippeenhederne.
- Se bagud og ned for at sikre, at der er fri bane, før du bakker.
- Vær forsigtig, når du nærmer dig blinde hjørner, buske, træer eller andre genstande, der kan blokere for dit udsyn.
- Stop klippeenhederne, når du ikke klipper.
- Sænk farten, og vær forsigtig, når du vender og krydser veje og fortove med maskinen. Hold altid tilbage for andre.
- Betjen kun motoren i områder med god udluftning. Udstødningsgasser indeholder kulilte, som er dødbringende, hvis de indåndes.
- Efterlad ikke en kørende maskine uden opsyn.
- Før du forlader førersædet, skal du gøre følgende:
  - Parker maskinen på en plan overflade.
  - Udkobl klippeenheden/-erne, og sænk redskaberne.
  - Aktiver parkeringsbremsen.
  - Sluk motoren, og tag nøglen ud (hvis udstyret hermed).
  - Vent på, at al bevægelse standser.
- Betjen kun maskinen i god sigtbarhed og gode vejrforhold. Betjen ikke maskinen, når der er risiko for lynnedslag.

Styrtbøjlesystem (ROPS) – Sikkerhed

- Du må ikke fjerne styrtbøjlesystemet fra maskinen.
- Sørg for, at sikkerhedsselen er spændt, og at du kan frigøre den hurtigt i nødstilfælde.
- Kontroller omhyggeligt, om der er forhindringer oven over dig, og sørg for, at du i så fald ikke kommer i kontakt med dem.
- Hold styrtbøjlesystemet i sikker driftsmæssig stand ved at udføre grundige periodiske skadeseftersyn og tilspænde alle fastspændingsanordninger.
- Udskift et beskadiget styrtbøjlesystem. Du må ikke reparere eller ændre den.

Maskiner med en sammenklappelig styrtbøjle

- Brug altid sikkerhedsselen, når styrtbøjlen er i den hævede position.
- Styrtbøjlesystemet er en integreret sikkerhedsanordning. Hold en sammenklappelig styrtbøjle i den hævede, låste position, og brug sikkerhedsselen, når du anvender maskinen med styrtbøjlen i hævet position.
- En sammenklappelig styrtbøjle må kun sænkes midlertidigt, når det er nødvendigt. Spænd ikke sikkerhedsselen, når styrtbøjlen er foldet ned.
- Husk, at styrtbøjlen ikke beskytter dig, når den er foldet ned.
- Undersøg det område, du skal klippe, og fold aldrig styrtbøjlen ned i områder, hvor der er skråninger, bratte afsatser eller vand.

Sikkerhed på skråninger

- Skråninger er en væsentlig årsag til, at føreren mister herredømmet, eller at maskinen vælter. Sådanne ulykker kan medføre alvorlige personskader, i værste tilfælde med døden til følge. Operatøren er ansvarlig for sikker betjening på skråninger. Det kræver ekstra forsigtighed at betjene maskinen på alle former for skråninger.
- Gennemgå anlægsforholdene på arbejdsstedet, herunder en besigtigelse af området, med henblik på at afgøre, om det er sikkert at betjene maskinen på skråningen. Brug altid sund fornuft og god dømmekraft, når du foretager denne besigtigelse.
- Gennemlæs hældningsinstruktionerne nedenfor vedrørende betjening af maskinen på skråninger, og gennemgå de forhold, du skal betjene maskinen under, for at afgøre, om maskinen kan betjenes under forholdene på den pågældende dag og det pågældende sted. Ændringer i terrænet kan medføre en ændring i betjeningen af maskinen på skråninger.
- Undlad at starte, standse eller vende maskinen på skråninger. Foretag ikke pludselige hastigheds- eller retningsskift. Drej maskinen langsomt og gradvist.
- Undlad at betjene maskinen under forhold, hvor der er tvivl om traktion, styring eller stabilitet.
- Fjern eller afmærk forhindringer såsom grøfter, huller, hjulspor, bump, sten eller andre skjulte farer. Højt græs kan skjule forhindringer. Ujævnt terræn kan få maskinen til at vælte.
- Vær opmærksom på, at betjening af maskinen på vådt græs, på tværs af skråninger eller ned ad bakke kan medføre, at maskinen mister traktion. Mistet traktion til drivhjulene kan medføre, at maskinen glider, samt tab af bremse- og styrekontrol.
- Vær yderst forsigtig, når du betjener maskinen i nærheden af bratte afsatser, grøfter, volde, vandarealer eller andre farer. Maskinen kan pludselig vælte, hvis et hjul kører over kanten, eller kanten giver efter. Fastlæg et sikkerhedsområde mellem maskinen og alle eventuelle faremomenter.
- Identificer farerne ved bunden af skråningen. Hvis der identificeres farer, skal skråningen klippes med en håndstyret maskine.
- Hvis det er muligt, skal klippeenheden/-erne forblive sænket til jorden, mens maskinen betjenes på skråninger. Hævning af klippeenheden/-erne ved betjening på skråninger kan gøre maskinen ustabil.
- Vær yderst forsigtig ved brug af græssamlersystemer og andre redskaber. Disse kan ændre maskinens stabilitet og forårsage mistet herredømme.

Start af motoren

Vigtigt: **Udluft brændstofsystemet, hvis nogen af følgende situationer er opstået:**

- Motoren er gået i stå på grund af brændstofmangel.
- Vedligeholdelse er udført på brændstofsystemets komponenter.

1. Tag foden væk fra traktionspedalen, og sørg for, at pedalen er i positionen NEUTRAL.

   Bemærk: Sørg for, at parkeringsbremsen er aktiveret.

2. Flyt kontakten til motorhastighed til positionen for LOW IDLE (lav tomgang).
3. Drej nøglen til positionen RUN (kør).

   Bemærk: Kontrollampen tændes.

4. Drej nøglen til positionen START, når kontrollampens lys bliver svagere.
5. Slip nøglen med det samme, når motoren starter, og lad den vende tilbage til positionen RUN (kør).
6. Juster motorhastigheden.

   Vigtigt: **Kør ikke startmotoren i mere end 15 sekunder ad gangen, da den ellers kan blive ødelagt. Hvis motoren ikke starter efter 15 sekunder, skal du dreje nøglen til positionen OFF (fra), kontrollere kontrolgrebene og procedurerne igen, vente yderligere 15 sekunder og gentage startproceduren.**

   Når temperaturen er under -7 °C, kan startmotoren køres i 30 sekunder og dernæst slukkes i 60 sekunder, og man har 2 forsøg.

⚠ FORSIGTIG

Kontakt med bevægelige dele kan forårsage skader.

Sluk for motoren, og vent, til alle bevægelige dele er standset, før du kontrollerer, om der er olielækager, løse dele eller andre fejl.

Sluk for motoren

Vigtigt: **Lad motoren køre i tomgang i 5 minutter, før du slukker den efter drift ved fuld belastning. Herved får turboladeren tid til at køle af, før motoren slukkes. Gøres dette ikke, kan der opstå problemer med turboladeren.**

Bemærk: Sænk klippeenhederne ned på jorden, når du parkerer maskinen. Dette lette den hydrauliske belastning af systemet, forhindrer slid på systemets dele og forhindrer desuden, at klippeenhederne sænkes ved et uheld.

1. Sæt motoren tilbage til lav tomgangshastighed.
2. Flyt kraftudtagshåndtaget til positionen OFF (Fra).
3. Aktiver parkeringsbremsen.
4. Drej nøglen til positionen OFF (fra).
5. Tag nøglen ud af tændingen for at forhindre utilsigtet start.

Kontakt til motorhastighed

Kontakten til motorhastighed har 2 tilstande til ændring af motorhastigheden. Ved midlertidigt at slå på kontakten kan motorhastigheden øges eller sænkes i intervaller på 100 o/min. Ved at holde kontakten nede skifter motorhastigheden direkte til høj eller lav tomgang, afhængig af hvilken side af kontakten der trykkes ned.

Klipning af græs med maskinen

Bemærk: Græsklipning ved en hastighed, der belaster motoren, fremmer DPF-regenereringen.

1. Flyt maskinen til arbejdsstedet, og juster maskinen uden for klippeområdet til første kørte bane.
2. Sørg for, at kraftudtagskontakten er indstillet til positionen DISABLE (deaktiver).
3. Flyt grebet til klippehastighedsbegrænseren fremad.
4. Tryk på hastighedskontrolkontakten for at indstille motorhastigheden til HIGH IDLE (høj tomgang).
5. Brug joysticket til at sænke klippeenhederne ned på jorden.
6. Tryk på kraftudtagskontakten for at klargøre klippeenhederne til drift.
7. Brug joysticket til at hæve klippeenhederne fra jorden.
8. Begynd at køre maskinen mod klippeområdet, og sænk klippeenhederne.

   Bemærk: Græsklipning ved en hastighed, der belaster motoren, fremmer DPF-regenereringen.
9. Når omgangen er fuldført, bruges joysticket til at løfte klippeenhederne.
10. Udfør en dråbeformet vending, så du er hurtigt klar til næste omgang.

Regenerering af dieselpartikelfilter

Dieselpartikelfilteret (DPF) er del af udstødningssystemet. DPF-enhedens dieseloxidationskatalysator reducerer skadelige gasser, og sodfilteret fjerner sod fra motorens udstødning.

DPF-regenereringsprocessen bruger varme fra motorudstødningen til at afbrænde den sod, der ophobes på sodfilteret, så soden konverteres til aske, og renser sodfilterets kanaler, så filtreret motorudstødning lukkes ud af DPF-enheden.

Motorens computer overvåger ophobningen af sod ved at måle modtrykket i DPF-enheden. Hvis modtrykket er for højt, forbrændes soden ikke i sodfilteret gennem normal betjening af motoren. Husk følgende for at holde DPF-enheden fri for sod:

- Passiv regenerering finder sted konstant, mens motoren kører – kør motoren ved fuld motorhastighed, når det er muligt, for at fremme DPF-regenereringen.
- Hvis modtrykket i DPF-enheden er for højt, eller der ikke er udført en nulstil-regenerering efter 100 driftstimer, giver motorcomputeren dig besked via infocenteret, når nulstil-regenereringen kører.
- Lad maskinen fuldføre processen for nulstil-regenerering, før du slukker for motoren.

Betjen og vedligehold maskinen med henblik på DPF-enhedens funktion. Motorbelastning ved høj tomgangshastighed (fuld gas) genererer normalt tilstrækkelig udstødningstemperatur til DPF-regenerering.

Vigtigt: **Minimer det tidsrum, du lader motoren køre i tomgang eller lader den køre ved lav**

hastighed, for at reducere ophobningen af sod i sodfilteret.

DPF-sodophobning

- Med tiden ophobes der sod i dieselpartikelfilterets sodfilter. Motorcomputeren overvåger sodniveauet i DPF-enheden.
- Når der har ophobet sig tilstrækkeligt meget sod, giver computeren dig besked om, at det er tid til at regenerere DPF-enheden.
- DPF-regenerering er en proces, der opvarmer DPF-enheden, så sod konverteres til aske.
- Ud over advarselsmeddelelserne reducerer computeren den strøm, der produceres af motoren ved forskellige sodophobningsniveauer.

Motorens advarselsmeddelelser – sodophobning

Indikationsniveau	Fejlkode	Motorens effekt	Anbefalet handling
Niveau 1: Motoradvarsel	Check Engine SPN: 3719 FMI:16 Occ: 1 See Service Manual g213866 **Figur 35** Check Engine (tjek motor) SPN 3719, FMI 16	Computeren nedsætter motoreffekten til 85 %.	Udfør en parkeret regenerering så hurtigt som muligt. Se Parkeret regenerering eller genopretningsregenerering (side 39).
Niveau 2: Motoradvarsel	Check Engine SPN: 3719 FMI: 0 Occ: 1 See Service Manual g213867 **Figur 36** Check Engine (tjek motor) SPN 3719, FMI 0	Computeren nedsætter motoreffekten til 50 %.	Udfør en genopretningsregenerering så hurtigt som muligt. Se Parkeret regenerering eller genopretningsregenerering (side 39).

DPF-askeophobning

- Den lettere aske udledes gennem udstødningssystemet, mens tungere aske samles i sodfilteret.
- Aske er rester fra regenereringsprocessen. Med tiden opsamler dieselpartikelfilteret aske, der ikke udledes med motorens udstødning.
- Computeren til motoren beregner mængden af ophobet aske i DPF-enheden.
- Når der har ophobet sig tilstrækkeligt meget aske, sender motorcomputeren oplysninger til infocenteret i form af en meddelelse om motorfejl, der indikerer ophobning af aske i DPF-enheden.
- Fejlmeddelelsen angiver, at det er tid til serviceeftersyn af DPF-enheden.
- Ud over advarslerne reducerer computeren den strøm, der produceres af motoren ved forskellige askeophobningsniveauer.

Rådgivnings- og motoradvarselsmeddelelser fra infocenteret – askeophobning

Indikations-niveau	Fejlkode	Motorhastigheds-reduktion	Motorens effekt	Anbefalet handling
Niveau 1: Motoradvarsel	Check Engine SPN: 3720 FMI:16 Occ: 1 See Service Manual g213863 **Figur 37** Check Engine (tjek motor) SPN 3720, FMI 16	Ingen	Computeren nedsætter motoreffekten til 85 %.	Efterse DPF-enheden. Se Serviceeftersyn af dieseloxidationskata-lysatoren (DOC) og sodfilteret (side 58)
Niveau 2: Motoradvarsel	Check Engine SPN: 3720 FMI:16 Occ: 1 See Service Manual g213863 **Figur 38** Check Engine (tjek motor) SPN 3720, FMI 16	Ingen	Computeren nedsætter motoreffekten til 50 %.	Efterse DPF-enheden. Se Serviceeftersyn af dieseloxidationskata-lysatoren (DOC) og sodfilteret (side 58)
Niveau 3: Motoradvarsel	Check Engine SPN: 3251 FMI: 0 Occ: 1 See Service Manual g214715 **Figur 39** Check Engine (tjek motor) SPN 3251, FMI 0	Motorhastighed ved maks. drejningsmoment +200 o/m	Computeren nedsætter motoreffekten til 50 %.	Efterse DPF-enheden. Se Serviceeftersyn af dieseloxidationskata-lysatoren (DOC) og sodfilteret (side 58)

Typer af regenerering af dieselpartikelfilter

Typer af regenerering af dieselpartikelfilter, der udføres, mens maskinen er i drift:

Regenereringstype	Forhold, der forårsager DPF-regenerering	DPF-beskrivelse af drift
Passiv	Finder sted under normal betjening af maskinen ved høj motorhastighed eller høj motorbelastning	• Infocenteret viser ikke et ikon, der angiver passiv regenerering. • Under passiv regenerering forarbejder DPF-enheden udstødningsgasser med høje temperaturer, oxiderer skadelige emissioner og forbrænder sod, så det omdannes til aske. Se Passiv DPF-regenerering (side 37).
Assister	Finder sted som følge af lav motorhastighed, lav motorbelastning, eller efter at computeren har registreret, at DPF-enheden er ved at blive blokeret af sod	• Infocenteret viser ikke et ikon, der angiver assister-regenerering. • Under assister-regenerering justerer motorcomputeren motorens indstillinger, så udstødningstemperaturen øges. Se Assister-DPF-regenerering (side 37).
Nulstil	Finder sted efter hver 100. driftstime Finder også sted efter assister-regenerering, hvis computeren registrerer, at assister-regenereringen ikke har reduceret sodniveauet tilstrækkeligt	• Når ikonet for høj udstødningstemperatur vises i infocenteret, er en regenerering i gang. • Under nulstil-regenerering justerer motorcomputeren motorens indstillinger, så udstødningstemperaturen øges. Se Nulstil-regenerering (side 37).

Typer af dieselpartikelfilterregenereringer, der kræver, at du parkerer maskinen:

Regenereringstype	Forhold, der forårsager DPF-regenerering	DPF-beskrivelse af drift
Parkeret	Finder sted, fordi computeren registrerer et modtryk i DPF-enheden, der skyldes ophobning af sod Finder også sted, fordi operatøren starter en parkeret regenerering	• Når ikonet for nulstil-standby-/parkeret regenerering eller genopretningsregenerering eller RÅDGIVNINGSMEDDELELSE NR. 188 vises i infocenteret, anmoder maskinen om en regeneration.
	Kan finde sted, hvis du har indstillet infocenteret til at blokere nulstil-regenerering og har fortsat betjeningen af maskinen. Dette medfører, at der ophobes yderligere sod, selvom DPF-enheden allerede tidligere havde behov for en nulstil-regenerering	• Udfør parkeret regenerering så hurtigt som muligt for at undgå en genopretningsregenerering.
	Kan opstå som følge af forkert brændstof eller motorolie	• En parkeret regenerering tager 30 til 60 minutter at gennemføre. • Du skal have mindst ¼ tank brændstof i tanken. • Du skal parkere maskinen for at udføre en parkeret regenerering. Se Parkeret regenerering eller genopretningsregenerering (side 39).

Regenereringstype	Forhold, der forårsager DPF-regenerering	DPF-beskrivelse af drift
Genopretning	Finder sted, hvis operatøren har ignoreret anmodninger om en parkeret regenerering og har fortsat betjeningen af maskinen, hvilket har medført yderlige sodophobning i DPF-enheden	• Når ikonet for nulstil-standby-/parkeret regenerering eller genopretningsregenerering eller RÅDGIVNINGSMEDDELELSE NR. 190 vises i infocenteret, anmoder maskinen om en genopretningsregenerering. • En genopretningsregenerering tager op til 3 timer at gennemføre. • Du skal have mindst et ½ tank brændstof i maskinen. • Du skal parkere maskinen for at udføre en genopretningsregenerering. Se Parkeret regenerering eller genopretningsregenerering (side 39).

Adgang til menuerne for DPF-regenerering

Adgang til menuerne for DPF-regenerering

1. Gå til servicemenuen, og tryk på den midterste knap for at rulle ned til valgmuligheden DPF REGENERATION (DPF-regenerering) (Figur 40).

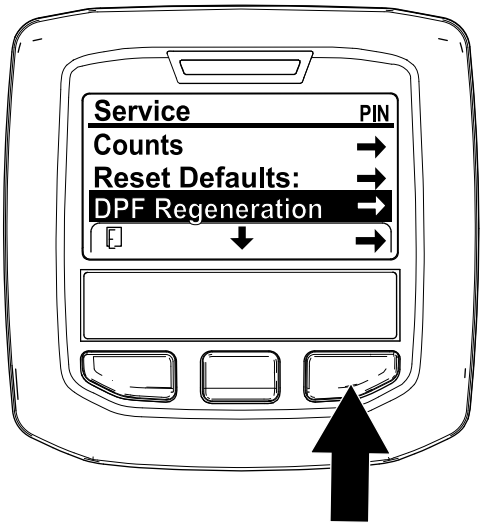

g227667

Figur 40

2. Tryk på den højre knap for at vælge posten DPF Regeneration (Figur 40).

Tid siden sidste regenerering

Gå til menuen DPF Regeneration (DPF-regenerering), og tryk på den midterste knap for at rulle ned til feltet LAST REGEN (sidste regenerering) (Figur 41).

Brug feltet LAST REGEN til at afgøre, hvor mange driftstimer motoren har kørt siden sidste nulstil-, parkeret eller genopretningsregenerering.

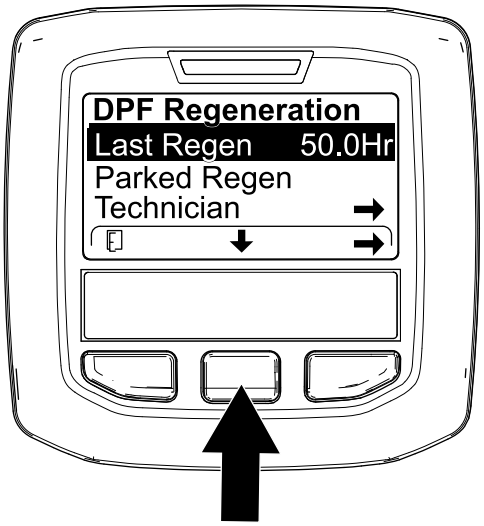

g224693

Figur 41

Teknikermenu

Vigtigt: **Af driftspraktiske årsager kan du vælge at udføre en parkeret regenerering, inden sodbelastningen når 100 %, forudsat at motoren har kørt i mere end 50 timer siden sidste nulstil-, parkeret eller genopretningsregenerering.**

Brug teknikermenuen til at se den aktuelle status for motorens regenereringskontrol og til at se det rapporterede sodniveau.

Gå til menuen DPF Regeneration (DPF-regenerering), og tryk på den midterste knap for at rulle ned til

valgmuligheden TECHNICIAN (tekniker), og tryk derefter på den højre knap for at vælge posten Technician (Figur 42).

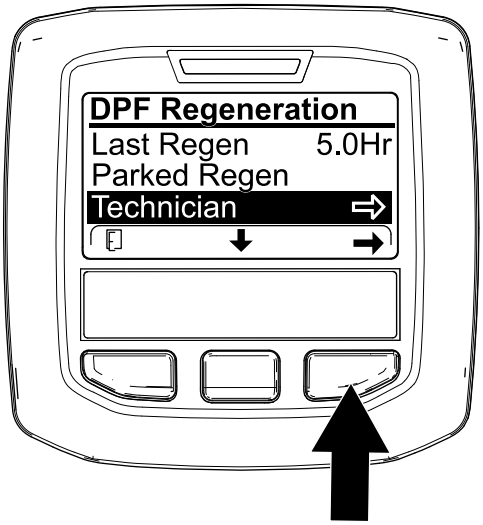

g227348

Figur 42

- Brug tabellen over DPF-enhedens drift til at forstå DPF-enhedens aktuelle driftsstatus (Figur 43).

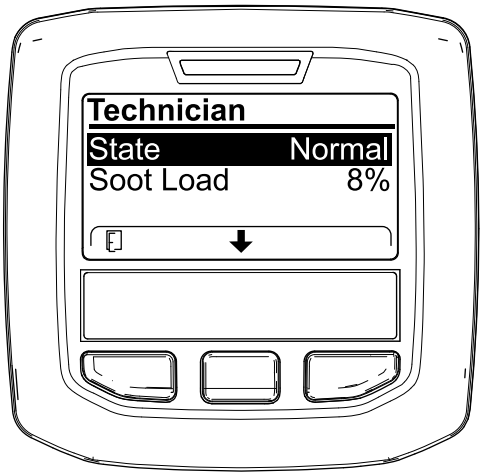

g227360

Figur 43

.

Tabel over DPF-enhedens drift

Status	Beskrivelse
Normal	DPF-enheden er i normal driftstilstand – passiv regenerering.
Assist Regen (assister-regenerering)	Motorcomputeren udfører en assister-regenerering.

Tabel over DPF-enhedens drift (cont'd.)

Status	Beskrivelse	
Reset Stby (nulstil-standby)	Motorcomputeren forsøger at køre en nulstil-regenerering, men ét af følgende forhold forhindrer regenereringen:	Indstillingen for blokering af regenerering (Inhibit Regen) er indstillet til ON (til).
		Udstødningstem-peraturen er for lav til at udføre rege-nerering.
Reset Regen (nulstil-regenerering)	Motorcomputeren kører en nulstill-regenerering.	
Parked Stby (parkeret standby)	Motorcomputeren anmoder om, at du kører en parkeret regenerering.	
Parked Regen (parkeret regenerering)	Du har startet en anmodning om parkeret regenerering, og motorcomputeren behandler regenereringen.	
Recov. Stby (genopretnings-standby)	Motorcomputeren anmoder om, at du kører en genopretningsregenerering.	
Recov. Regen (genopretningsre-generering)	Du har efter en anmodning startet en genopretningsregenerering, og motorcomputeren behandler regenereringen.	

- Kontroller sodbelastningen, der måles som den procentmæssige sodmængde i DPF-enheden (Figur 44). Se tabellen over sodbelastning.

  Bemærk: Sodbelastningsværdien varierer, når maskinen betjenes, og DPF-regenerering udføres.

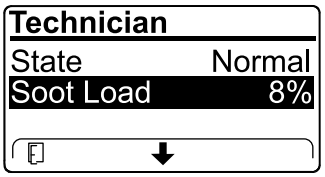

g227359

Figur 44

Tabel over sodbelastning

Vigtige sodbelastningsvær-dier	Status for regenerering
0 % – 5 %	Mindste sodbelastningsom-råde
78 %	Motorcomputeren udfører en assister-regenerering.
100 %	Motorcomputeren anmoder automatisk om en parkeret regenerering.
122 %	Motorcomputeren anmoder automatisk om en genopretningsregenerering.

Passiv DPF-regenerering

- Passiv regenerering udføres som led i en normal motordrift.
- Mens maskinen betjenes, skal motoren, når det er muligt, køres ved fuld motorhastighed og stor belastning for at fremme DPF-regenereringen.

Assister-DPF-regenerering

- Motorcomputeren justerer motorens indstillinger, så udstødningstemperaturen øges.
- Mens maskinen betjenes, skal motoren, når det er muligt, køres ved fuld motorhastighed og stor belastning for at fremme DPF-regenereringen.

Nulstil-regenerering

⚠ FORSIGTIG

Udstødningstemperaturen er varm (ca. 600 °C) under en DPF-regenerering. Varm udstødningsgas kan skade dig eller andre personer.

- **Lad aldrig motoren køre i et indelukket område.**
- **Sørg for, at der ikke befinder sig brændbare materialer omkring udstødningssystemet.**
- **Rør aldrig ved en varm del af udstødningssystemet.**
- **Stå aldrig tæt på maskinens udstødningsrør.**

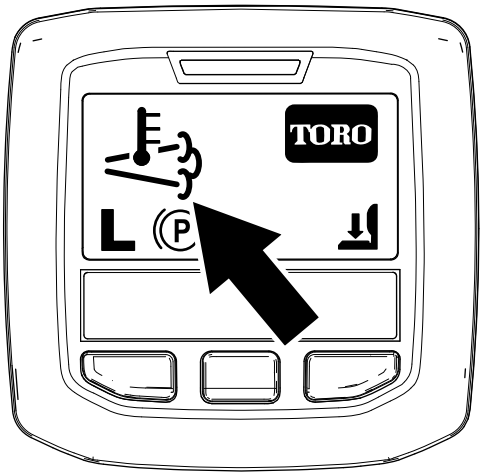

g224417

Figur 45

- Ikonet for høj udstødningstemperatur vises i infocenteret (Figur 45).
- Motorcomputeren justerer motorens indstillinger, så udstødningstemperaturen øges.

Vigtigt: **Ikonet for høj udstødningstemperatur angiver, at temperaturen på den udstødning, der kommer ud af maskinen, kan være varmere end under almindelig drift.**

- Mens maskinen betjenes, skal motoren, når det er muligt, køres ved fuld motorhastighed og stor belastning for at fremme DPF-regenereringen.
- Ikonet vises i infocenteret, mens nulstil-regenereringen er i gang.
- Undlad om muligt at slukke motoren eller reducere motorhastigheden, mens nulstil-regenereringen er i gang.

Vigtigt: **Når det er muligt, skal du give maskinen mulighed for at fuldføre processen for nulstil-regenerering, inden du slukker for motoren.**

Periodisk nulstil-regenerering

Hvis motoren ikke har gennemført en nulstil-, parkeret regenerering eller genopretningsregenerering inden for de seneste 100 driftstimer, forsøger motorcomputeren at udføre en nulstil-regenerering.

Indstilling af funktion til blokering af regenerering (Inhibit Regen)

Kun nulstil-regenerering

Bemærk: Hvis du indstiller infocenteret til at blokere regenerering, viser infocenteret RÅDGIVNINGSMEDDELELSE NR. 185 (Figur 46) hvert 15. minut, og motoren anmoder om en nulstil-regenerering.

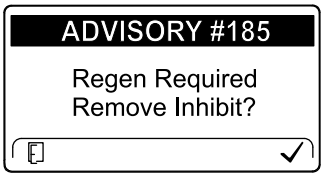

g224692

Figur 46

En nulstil-regenerering genererer øget motorudstødning. Hvis du betjener maskinen rundt om træer, tæt krat, højt græs eller andre temperaturfølsomme planter eller materialer, kan du bruge indstillingen til blokering af regenerering (Inhibit Regen) til at forhindre, at motorcomputeren udfører en nulstil-regenerering.

Vigtigt: **Når du slukker motoren og starter den igen, indstilles funktionen til blokering af regeneration (Inhibit Regen) som standard til OFF (fra).**

1. Gå til menuen DPF Regeneration (DPF-regenerering), og tryk på den midterste knap for at rulle ned til valgmuligheden INHIBIT

REGEN, og tryk derefter på den højre knap for at vælge posten Inhibit Regen (Figur 47).

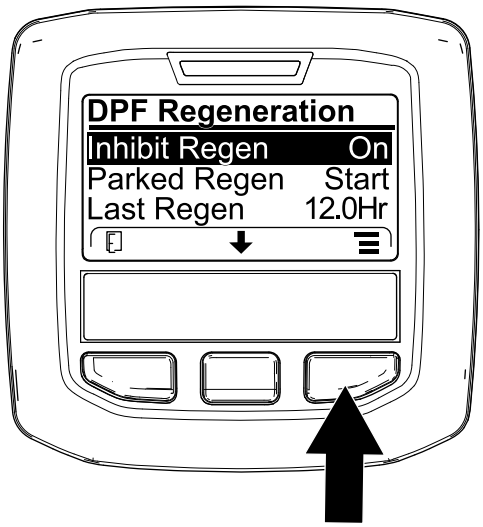

g227304

Figur 47

2. Tryk på den højre knap for at ændre indstillingen for blokering af regenerering fra On (til) til Off (fra) (Figur 47) eller fra Off (fra) til On (til) (Figur 48).

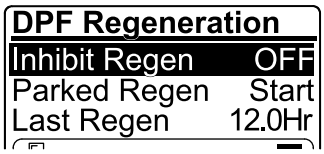

g224691

Figur 48

Sådan tillades en nulstil-regenerering

Infocenteret viser ikonet for høj udstødningstemperatur , når nulstil-regenereringen kører.

Bemærk: Hvis funktionen INHIBIT REGEN (blokering af regenerering) er indstillet til ON (til), viser infocenteret RÅDGIVNINGSMEDDELELSE NR. 185 (Figur 49). Tryk på knap 3 for at indstille funktionen til blokering af regeneration til OFF (fra) og fortsætte med nulstil-regenereringen.

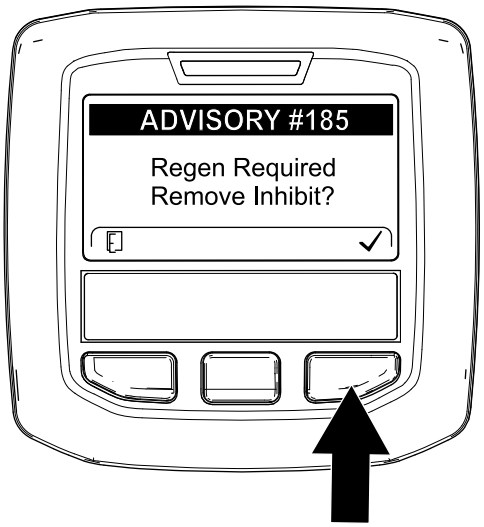

g224394

Figur 49

Bemærk: Hvis motorudstødningstemperaturen er for lav, viser infocenteret RÅDGIVNINGSMEDDELELSE NR. 186 (Figur 50), der informerer dig om, at du skal indstille motoren til fuld gas (høj tomgangshastighed).

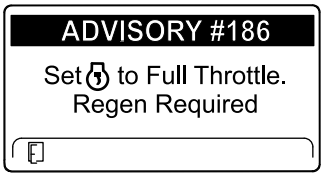

g224395

Figur 50

Bemærk: Når nulstil-regenereringen er gennemført, forsvinder meddelelsen om høj udstødningstemperatur fra infocenters skærm.

Parkeret regenerering eller genopretningsregenerering

- Når motorcomputeren anmoder om en parkeret regenerering eller en genopretningsregenerering, vises ikonet for regenereringsanmodning (Figur 51) i infocenteret.

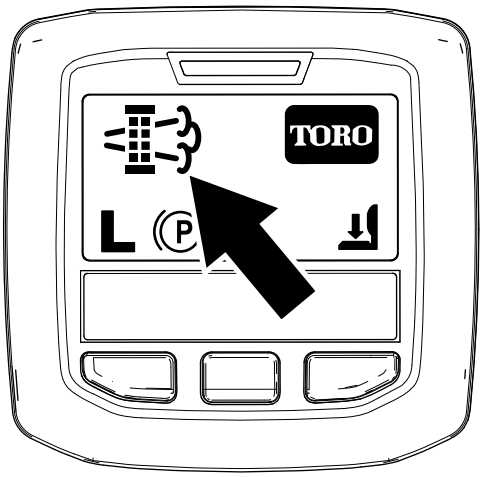

g224404

Figur 51

- Maskinen udfører ikke automatisk en parkeret regenerering eller en genopretningsregenerering. Du skal starte regenereringen via infocenteret.

Meddelelser om parkeret regenerering

Når motorcomputeren anmoder om en parkeret regenerering, vises følgende meddelelser i infocenteret:

- Motoradvarsel SPN 3720, FMI 16 (Figur 52)

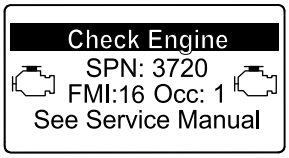

g213863

Figur 52

- Parkeret regenerering påkrævet RÅDGIVNINGSMEDDELELSE NR. 188 (Figur 53)

  Bemærk: Rådgivningsmeddelelse nr. 188 vises hvert 15. minut.

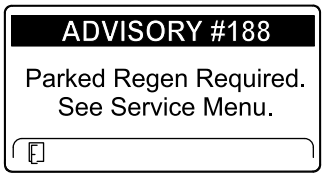

g224397

Figur 53

- Hvis du ikke udfører en parkeret regenerering inden for 2 timer, viser infocenteret en meddelelse om, at parkeret regenerering er påkrævet – kraftudtag deaktiveret, RÅDGIVNINGSMEDDELELSE NR. 189 (Figur 54).

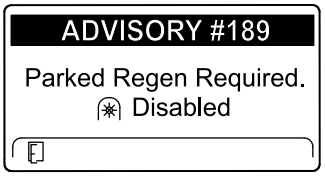

g224398

Figur 54

Vigtigt: **Udfør en parkeret regenerering for at genoprette kraftudtagets funktion. Se Klargøring til at udføre en parkeret regenerering eller genopretningsregenerering (side 40) og Udførelse af en parkeret regenerering eller genopretningsregenerering (side 40).**

Bemærk: Startskærmen viser ikonet for deaktiveret kraftudtag (Figur 55).

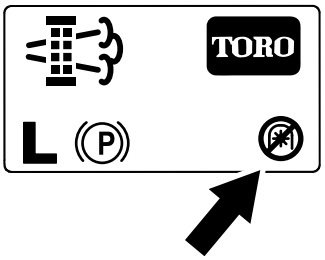

g224415

Figur 55

Meddelelser om genopretningsregenerering

Når motorcomputeren anmoder om en genopretningsregenerering, vises følgende meddelelser i infocenteret:

- Motoradvarsel SPN 3719, FMI 0 (Figur 56)

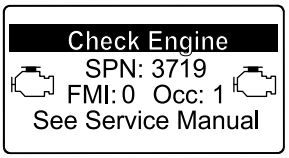

g213867

Figur 56

- Genopretningsregenerering påkrævet – kraftudtag deaktiveret, RÅDGIVNINGSMEDDELELSE NR. 190 (Figur 57)

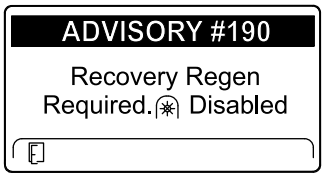

g224399

Figur 57

Vigtigt: **Udfør en genopretningsregenerering for at genoprette kraftudtagets funktion. Se Klargøring til at udføre en parkeret regenerering eller genopretningsregenerering (side 40) og Udførelse af en parkeret regenerering eller genopretningsregenerering (side 40).**

Bemærk: Startskærmen viser ikonet for deaktiveret kraftudtag. Se Figur 55 i Meddelelser om parkeret regenerering (side 39).

DPF-statusbegrænsning

- Hvis motorcomputeren anmoder om en genopretningsregenerering eller kører en genopretningsregenerering, og du ruller ned til valgmulighedenPARKED REGEN, låses parkeret regenerering, og ikonet med en lås (Figur 58) vises i nederste højre hjørne af infocenteret.

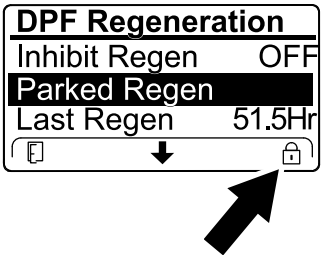

g224625

Figur 58

- Hvis motorcomputeren ikke har anmodet om en genopretningsregenerering, og du ruller ned til valgmuligheden RECOVERY REGEN, låses genopretningsregenerering, og ikonet med en lås (Figur 59) vises i nederste højre hjørne af infocenteret.

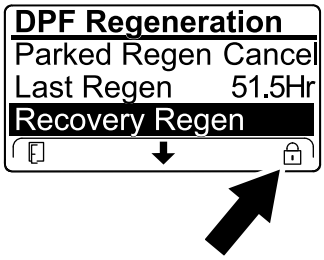

g224628

Figur 59

Klargøring til at udføre en parkeret regenerering eller genopretningsregenerering

1. Sørg for, at maskinen har tilstrækkeligt med brændstof i tanken til den type regenerering, du skal udføre:
   - **Parkeret regenerering:** Sørg for, at brændstofstanken er ¼ fyldt, inden du udfører den parkerede regenerering.
   - **Genopretningsregenerering:** Sørg for, at brændstofstanken er ½ fyldt, inden du udfører en genopretningsregenerering.
2. Flyt maskinen udenfor til et område på afstand af brandfarlige materialer.
3. Parker maskinen på en plan flade.
4. Sørg for, at traktions- eller bevægelseshåndtagene er i positionen NEUTRAL.
5. Hvis det er relevant, skal du slukke kraftudtaget og sænke klippeenhederne eller tilbehøret.
6. Aktiver parkeringsbremsen.
7. Indstil gashåndtaget til positionen langsom IDLE (tomgang).

Udførelse af en parkeret regenerering eller genopretningsregenerering

⚠ FORSIGTIG

Udstødningstemperaturen er varm (ca. 600 °C) under en DPF-regenerering. Varm udstødningsgas kan skade dig eller andre personer.

- **Lad aldrig motoren køre i et indelukket område.**
- **Sørg for, at der ikke befinder sig brændbare materialer omkring udstødningssystemet.**
- **Rør aldrig ved en varm del af udstødningssystemet.**
- **Stå aldrig tæt på maskinens udstødningsrør.**

Vigtigt: **Maskinens computer afbryder DPF-regenereringen, hvis du øger motorhastigheden fra lav tomgang eller deaktiverer parkeringsbremsen.**

1. Gå til menuen DPF Regeneration (DPF-regenerering), og tryk på den midterste knap for at rulle ned til valgmuligheden PARKED REGEN START (start parkeret regenerering) eller valgmuligheden RECOVERY REGEN START (start genopretningsregenerering) (Figur 60), og tryk derefter på den højre knap for at vælge at starte den pågældende regenerering (Figur 60).

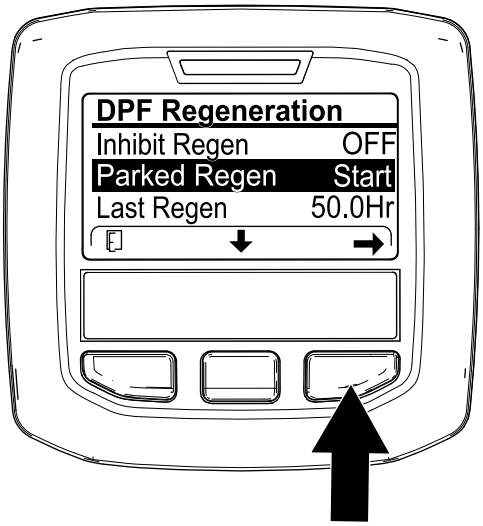

g224402

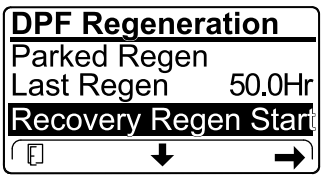

g224629

Figur 60

2. På skærmen VERIFY FUEL LEVEL (bekræft brændstofstand) skal du bekræfte, at du har ¼ tank brændstof, hvis du udfører den parkerede regenerering eller ½ tank brændstof, hvis du udfører genopretningsregenereringen, og derefter trykke på den højre knap for at fortsætte (Figur 61).

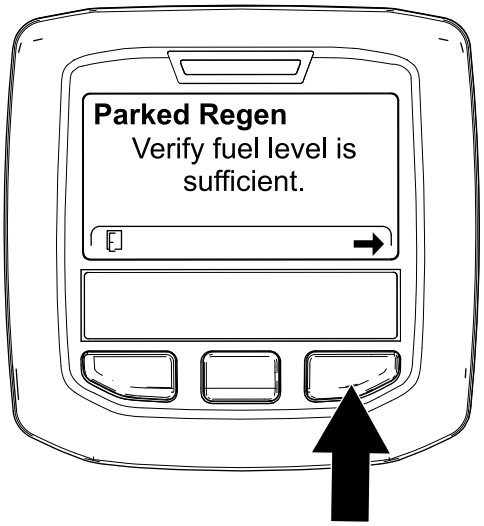

g224414

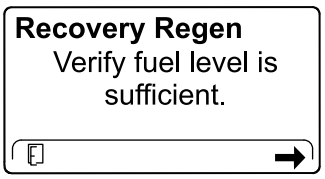

g227678

Figur 61

3. På skærmen med kontrollisten for DPF-enheden skal du bekræfte, at parkeringsbremsen er aktiveret, og at motorhastigheden er indstillet til lav tomgang (Figur 62).

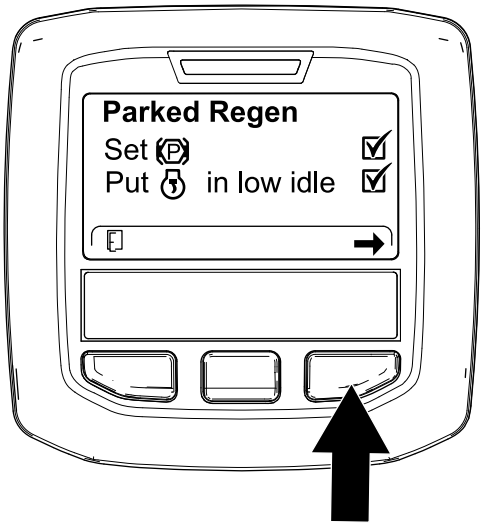

g224407

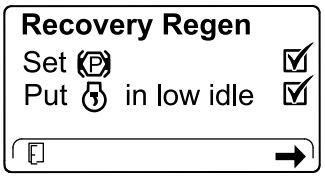

g227679

Figur 62

4. På skærmen INITIATE DPF REGEN (start DPF regenerering) skal du trykke på den højre knap for at fortsætte (Figur 63).

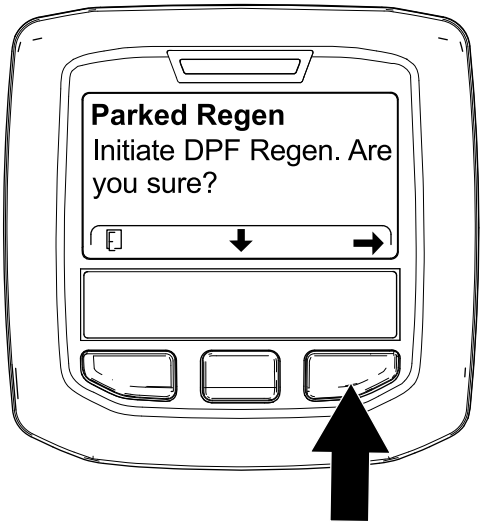

g224626

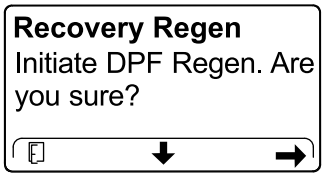

g224630

Figur 63

5. Infocenteret viser meddelelsen INITIATING DPF REGEN (starter DPF-regenerering) (Figur 64).

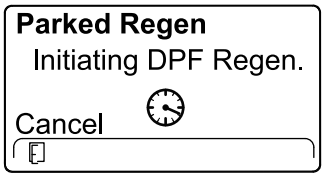

g224411

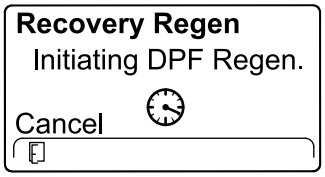

g227681

Figur 64

6. Infocenteret viser en meddelelse med den tid, det tager at gennemføre regenereringen (Figur 65).

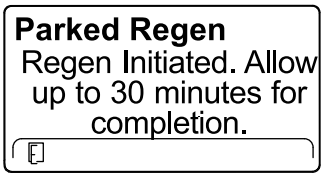

g224406

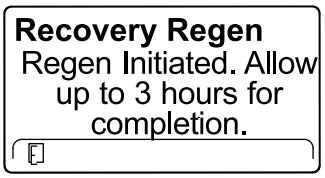

g224416

Figur 65

7. Motorcomputeren kontroller motorens status og oplysninger om motorfejl. Infocenteret kan vise følgende meddelelser fra nedenstående tabel:

Tabel over kontrolmeddelelser og korrigerende handlinger

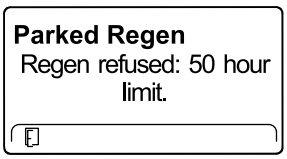

Korrigerende handling: Afslut regenereringsmenuen, og kør maskinen, indtil tidsperioden siden sidste regenerering er større end 50 timer. Se Tid siden sidste regenerering (side 35).

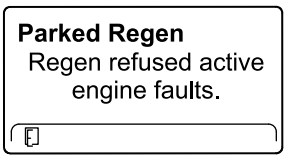

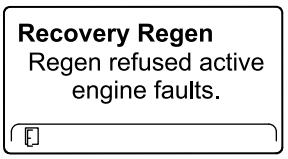

Korrigerende handling: Foretag fejlfinding af motorfejlen, og forsøg at køre DPF-regenereringen igen.

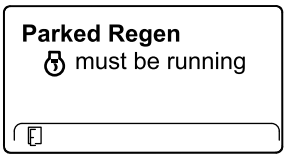

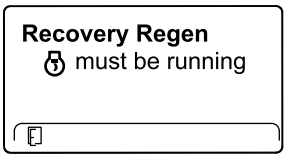

Korrigerende handling: Start og kør motoren.

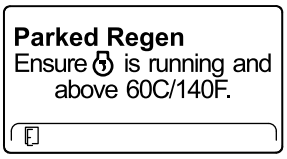

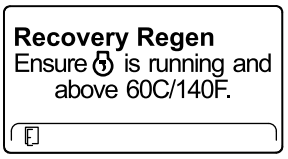

Korrigerende handling: Kør motoren for at opvarme kølervæsketemperaturen til 60°C.

Tabel over kontrolmeddelelser og korrigerende handlinger (cont'd.)

Parked Regen Put in low idle.	**Recovery Regen** Put in low idle.
Korrigerende handling: Skift motorhastigheden til lav tomgangshastighed.	
Parked Regen Regen refused by ECU.	**Recovery Regen** Regen refused by ECU.
Korrigerende handling: Foretag fejlfinding af motorcomputerens tilstand, og forsøg at køre DPF-regenereringen igen.	

8. Infocenteret viser startskærmen, og ikonet for anerkendelse af regenerering (Figur 66) vises i nederste højre hjørne af skærmen, mens regenereringen kører.

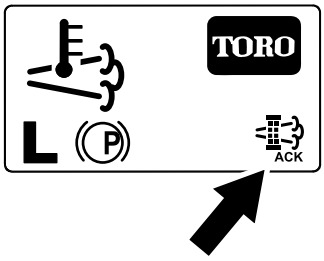

g224403

Figur 66

Bemærk: Mens DPF-regenereringen kører, viser infocenteret ikonet for høj udstødningstemperatur .

9. Når motorcomputeren har gennemført en parkeret regenerering eller genopretningsregenerering, viser infocenteret RÅDGIVNINGSMEDDELELSE NR. 183 (Figur 67). Tryk på den venstre knap for at afslutte og gå til startskærmen.

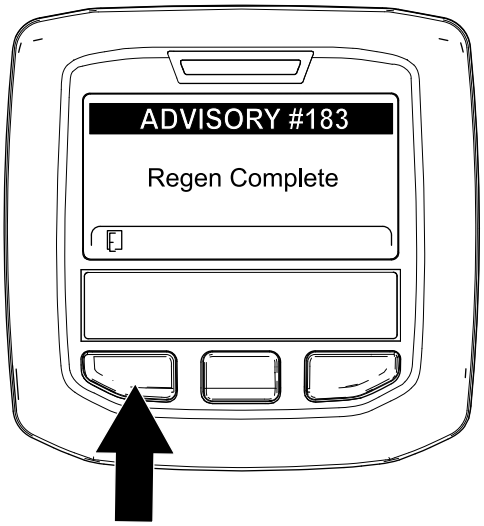

g224392

Figur 67

Bemærk: Hvis regenereringen mislykkes, viser infocenteret rådgivningsmeddelelse nr. 184 (Figur 67). Tryk på den venstre knap for at afslutte og gå til startskærmen.

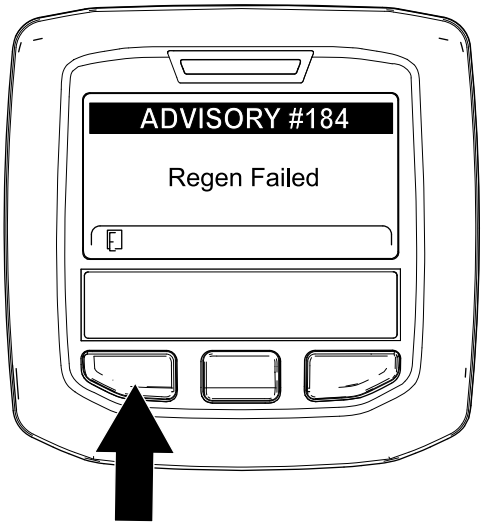

g224393

Figur 68

Annullering af en parkeret regenerering eller genopretningsregenerering

Brug indstillingerne for annullering af parkeret regenerering eller annullering af genopretningsregenerering til at annullere en igangværende parkeret regenerering eller genopretningsregenerering.

1. Gå til menuen DPF Regeneration (DPF-regenerering) (Figur 69).

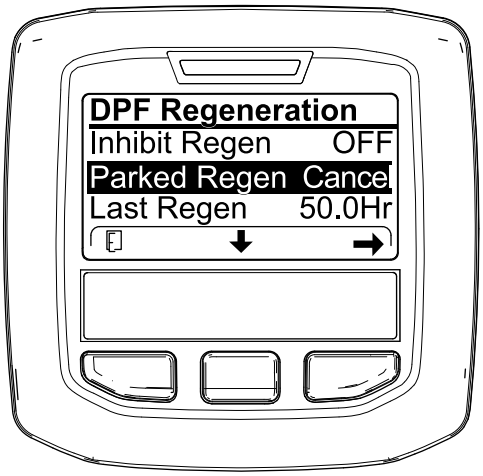

g227305

Figur 69

2. Tryk på den midterste knap for at rulle ned til valgmuligheden PARKED REGEN CANCEL (annuller parkeret regenerering) (Figur 69) eller valgmuligheden RECOVERY REGEN CANCEL (annuller genopretningsregenerering) (Figur 70).

g227306

Figur 70

3. Tryk på den højre knap for at vælge posten Regen Cancel (annuller regenerering) (Figur 69 eller Figur 70).

Justering af løftearmens modvægt

Du kan justere modvægten på den bageste klippeenheds løftearme for at kompensere for forskellige plæneforhold og for at bevare en ensartet klippehøjde under ujævne forhold eller på steder med megen strådannelse.

Du kan justere hver modvægtsfjeder til en af 4 forskellige indstillinger. Hvert trin øger eller mindsker modvægtstrykket på klippeenheden med 2,3 kg. Du kan placere fjedrene på bagsiden af den første fjederaktuator for at fjerne hele modvægten (fjerde position).

1. Parker maskinen på en plan flade, sænk klippeenhederne til jorden, aktiver parkeringsbremsen, sluk motoren, og fjern nøglen.
2. Sæt et rør eller lignende ind i den lange fjederende for at slække fjederspændingen under justering (Figur 71).

⚠ FORSIGTIG

Fjedrene er spændt og kan forårsage personskade.

Vær forsigtig under justering af fjedrene.

3. Fjern bolten og låsemøtrikken, som fastgør fjederaktuatoren til beslaget, mens fjederspændingen slækkes (Figur 71).

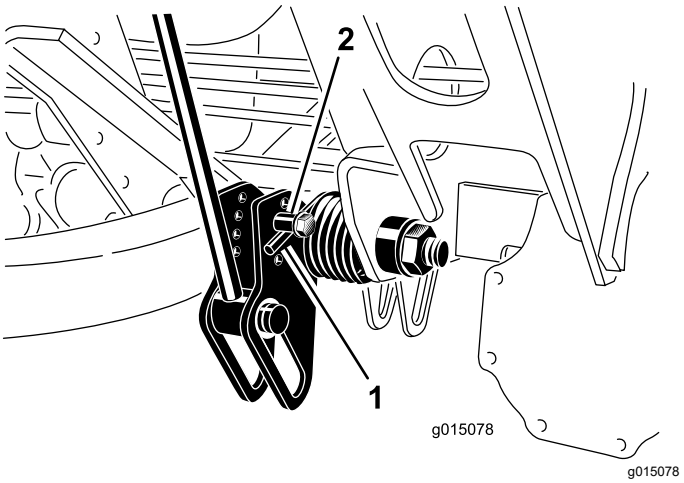

g015078

Figur 71

1. Fjeder
2. Fjederaktuator

4. Flyt fjederaktuatoren til den ønskede hulplacering, og fastgør den med låsemøtrikken.
5. Gentag proceduren på den anden fjeder.

Justering af løftearmens drejeposition

1. Parker maskinen på en plan flade, sænk klippeenhederne til jorden, aktiver parkeringsbremsen, sluk motoren, og fjern nøglen.
2. Kontakten til løftearmen er placeret bag den forreste højre løftearm (Figur 72).

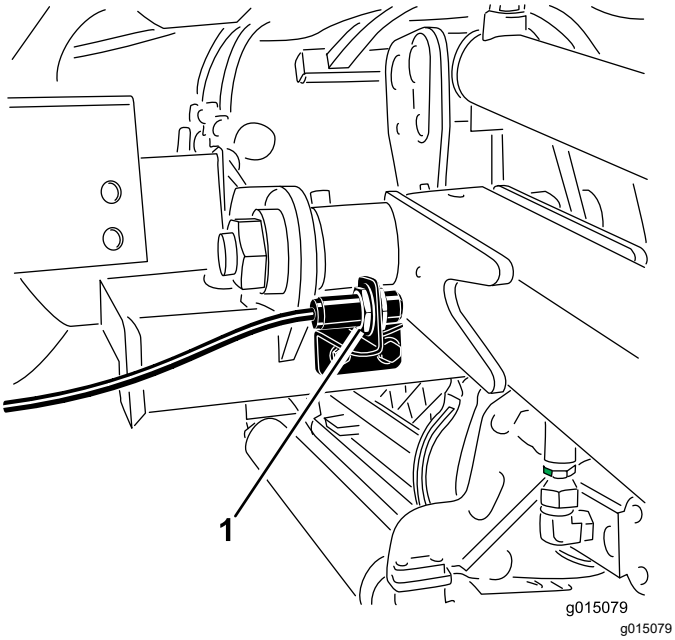

Figur 72

1. Kontakt

3. Løsn kontaktens monteringsskruer (Figur 72), og flyt kontakten op for at forøge løftearmens drejehøjde, eller flyt kontakten ned for at mindske løftearmens drejehøjde.
4. Stram monteringsskruerne.

Foldning af styrtbøjlen

Styrtbøjlen kan foldes sammen, så du kan få adgang til steder med begrænset højde.

⚠ ADVARSEL

Maskinen har ikke et styrtbøjlesystem, når styrtbøjlen er foldet sammen, og bør ikke betragtes som et styrtbøjlesystem.

Bær ikke sikkerhedssele, når styrtbøjlen er sænket.

1. Parker maskinen på en plan flade, sænk klippeenhederne til jorden, aktiver parkeringsbremsen, sluk for motoren, og tag nøglen ud.
2. Understøt vægten af styrtbøjlens øvre stel, mens du fjerner låsestifterne og gaffelboltene fra aksebeslagene (Figur 73).

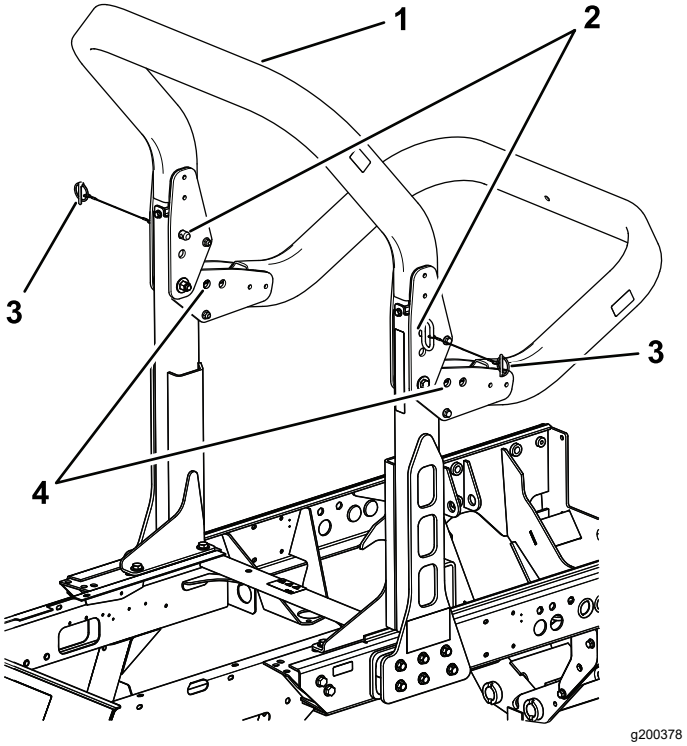

Figur 73

1. Øvre stel
2. Gaffelbolte
3. Låsestifter
4. Nederste huller

3. Sænk forsigtigt stellet nedad, indtil det hviler på stoppene.
4. Isæt gaffelboltene i de nederste huller, og fastgør med låsestifterne for at støtte det øvre stel i dets sænkede position.
5. For at hæve stellet skal du følge disse instruktioner i omvendt rækkefølge.

⚠ ADVARSEL

Styrtbøjlesystemet yder muligvis ikke optimal beskyttelse, hvis systemets låseboltsamlinger er løse. Dette kan føre til alvorlig kvæstelse og endda dødsfald, hvis maskinen vælter.

Når stellet er i hævet position, skal begge låseboltsamlinger være monteret og strammet helt for at sikre fuld styrtbøjlebeskyttelse.

⚠ ADVARSEL

Når styrtbøjlen sænkes og hæves, kan fingre blive klemt mellem maskinen og styrtbøjlen.

Vær forsigtig, når styrtbøjlestellet sænkes og hæves, så du undgår, at fingre kommer i klemme mellem stellets faste dele og de roterende dele.

- Hold alle møtrikker, bolte og skruer tilspændte for at sikre, at udstyret er i sikker driftsmæssig stand.
- Udskift af sikkerhedsmæssige årsager slidte eller beskadigede dele.
- Kontroller, at sikkerhedsselen og monteringerne er i sikker driftsmæssig stand.
- Bær sikkerhedsselen, når styrtbøjlen er hævet, og tag sikkerhedsselen af, når styrtbøjlen er sænket.

Vigtigt: **Styrtbøjlen er en integreret sikkerhedsanordning. Hold styrtbøjlen i den hævede position, når du anvender plæneklipperen. Sænk kun styrtbøjlen midlertidigt, og når det er absolut nødvendigt.**

Kontrol af sikkerhedskontakterne

Eftersynsinterval: Hver anvendelse eller dagligt

⚠ FORSIGTIG

Hvis kontakterne til sikkerhedslåsesystemet frakobles eller beskadiges, kan maskinen reagere uventet og forårsage personskade.

- **Pil ikke ved sikkerhedskontakterne.**
- **Kontroller dagligt, at sikkerhedskontakterne fungerer, og udskift eventuelle beskadigede kontakter, før du betjener maskinen.**

Maskinen har sikkerhedskontakter i det elektriske system. Disse kontakter er konstruerede til at slukke for motoren, hvis du rejser dig fra sædet, når traktionspedalen er trådt ned. Du kan dog rejse dig fra sædet, mens motoren kører, hvis traktionspedalen er i frigear. Selvom motoren fortsat kører, hvis du udkobler kraftudtagskontakten og slipper traktionspedalen, skal du slukke for motoren, inden du rejser dig fra sædet.

Udfør følgende trin for at kontrollere sikkerhedskontakternes funktion:

1. Kør langsomt maskinen til et stort, forholdsvist åbent område.
2. Sænk klippeenhederne, sluk motoren, og aktiver parkeringsbremsen.
3. Tag plads i sædet, og træd traktionspedalen ned.
4. Forsøg at starte motoren.

   Bemærk: Motoren bør ikke tørne. Hvis motoren tørner, er der en fejl i låsesystemet. Afhjælp fejlen, før maskinen betjenes.
5. Tag plads i sædet, og start motoren.
6. Rejs dig op fra sædet, og flyt håndtaget til kraftudtaget til positionen On (til).

   Bemærk: Kraftudtaget bør ikke indkobles. Hvis kraftudtaget indkobles, er der en fejl i låsesystemet. Afhjælp fejlen, før maskinen betjenes.
7. Tag plads i sædet, aktiver parkeringsbremsen, og start motoren.
8. Flyt traktionspedalen ud af positionenNEUTRAL.

   Bemærk: Motoren bør slukkes. Hvis motoren ikke slukker, er der en fejl i låsesystemet. Afhjælp fejlen, før maskinen betjenes.

Tip vedrørende betjening

Lær maskinen at kende

Før du begynder at slå græs, skal du øve dig i at bruge maskinen på et åbent område. Start og sluk motoren. Kør fremad og bak. Hæv og sænk klippeenhederne, og kobl knivcylindrene til og fra. Når du føler, at du er blevet fortrolig med maskinen, skal du øve dig i at køre op og ned ad skråninger ved forskellige hastigheder.

Advarselssystemet

Hvis der tændes en advarselslampe under betjening af maskinen, skal maskinen stoppes med det samme, og fejlen udbedres, før der fortsættes. Der kan opstå alvorlige skader, hvis du betjener maskinen med en fejl.

Græsklipning

Start motoren, og flyt kontakten til motorhastighed til positionen FAST (hurtig). Stil klippehastighedsbegrænseren i positionen MOW (klip). Flyt kontakten til kraftudtaget i positionen ON (til), og brug løftehåndtaget til at styre klippeenhederne (de forreste klippeenheder er indstillet, så de sænkes før de bageste). Træd traktionspedalen fremad for at køre fremad og klippe græsset.

Kørsel af maskinen i transporttilstand

Stil kontakten til kraftudtaget i positionen OFF (fra), og hæv klippeenhederne til transportpositionen. Stil klippehastighedsbegrænseren i transportposition. Vær forsigtig, når du kører gennem snævre passager,

så du ikke kommer til at beskadige maskinen eller klippeenhederne. Vær ekstra forsigtig, når du betjener maskinen på skråninger. Kør langsomt, og undgå skarpe drejninger på skråninger for at forhindre væltning.

Efter betjening

Sikkerhed efter drift

Generelt om sikkerhed

- Sluk motoren, tag nøglen ud (hvis udstyret hermed), og vent, til al bevægelse standser, inden du forlader førersædet. Lad maskinen køle af, inden du justerer, efterser, rengør den eller stiller den til opbevaring.
- Fjern græs og andet affald fra klippeenhederne, drevene, lydpotterne, køleskærmene og motorrummet for at forhindre brand. Tør spildt olie eller brændstof op.
- Luk for brændstoftilførslen, når maskinen opbevares eller transporteres.
- Udkobl drevet til redskabet, når du transporterer eller ikke bruger maskinen.
- Vedligehold og rengør sikkerhedsselen/-erne efter behov.
- Opbevar ikke maskinen eller brændstofbeholde-ren, hvor der er åben ild, gnister eller vågeblus som f.eks på en vandvarmer eller på andre apparater.

Bugsering af maskinen

- Brug ramper i fuld bredde, når maskinen læsses i en anhænger eller lastbil.
- Fastgør maskinen forsvarligt.

Identificering af bindepunkter

Bindepunkterne er placeret som følger:

- På hver side af stellet under de forreste trin
- Bageste kofanger

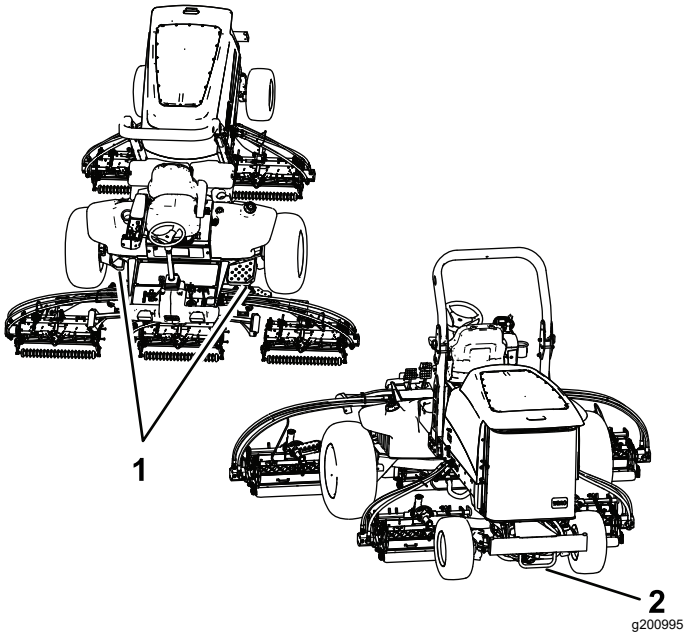

Figur 74

1. Forreste surringspunkter
2. Bageste surringspunkt

Donkraftpunkternes placering

Bemærk: Understøt maskinen med donkrafte, når du arbejder under maskinen.

Dunkraftpunkterne er placeret som følger:

- På maskinens forende på stellet inde i hvert drivdæk
- På maskinens bagende i akslens midte

Skubning eller træk af maskinen

I nødstilfælde kan du flytte maskinen ved at aktivere omløbsventilen i hydraulikpumpen med variabel slagvolumen og montere en hydraulikslange til omløb af kontraventilen og derefter skubbe eller trække maskinen.

Vigtigt: **Maskinen må ikke skubbes eller trækkes med en hastighed på over 3-4,8 km/t og højst 0,4 km, da der ellers kan opstå skader i gearkassen. Når du bugserer eller trækker maskinen, skal omløbsventilen være åben. Herudover skal du montere en hydraulikslange til omløb af kontraventilen, når du skubber eller bugserer maskinen baglæns.**

Hvis du skal skubbe eller bugsere maskinen, er du sandsynligvis nødt til at flytte den både forlæns og baglæns. For at sikre, at drivsystemet ikke påføres skade af at blive skubbet eller bugseret, er det bedst

at klargøre maskinen til at blive skubbet eller bugseret forlæns og baglæns.

Klargøring af maskinen til at blive skubbet eller bugseret baglæns

Vigtigt: **Hvis du skal skubbe eller bugsere maskinen baglæns, skal du først omløbe kontraventilen i 4-hjulstrækmanifolden.**

Følgende Toro-dele er nødvendige for at omløbe kontraventilen:

- Toro-delnr. 59-7410, fejlfindingsfitting
- Toro-delnr. 354-79, dæksel til fejlfindingsfitting
- Toro-delnr. 95-8843, hydraulikslange
- Toro-delnr. 95-0985, koblerfitting (2)
- Toro-delnr. 340-77, hydraulikfitting (2)

1. Monter en fejlfindingsfitting i den umarkerede port placeret mellem portene M8 og P2 på den bageste traktionsmanifold (Figur 75).

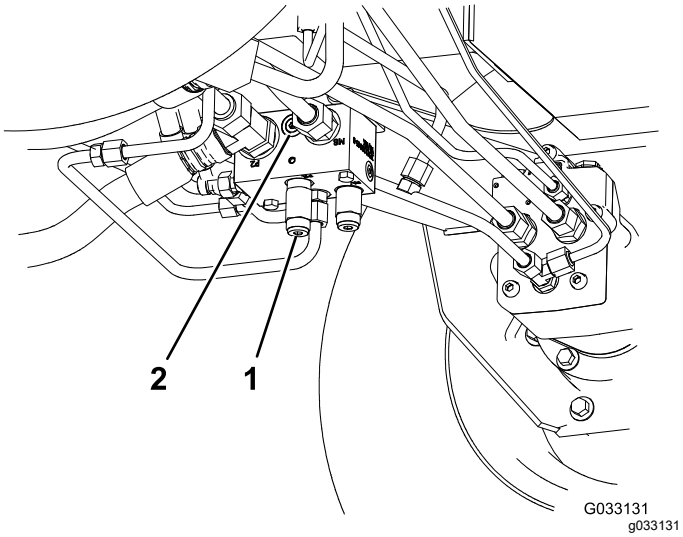

Figur 75

1. Bageste traktionsmanifold (bag venstre forhjul)
2. Umarkeret port

2. Tilslut en hydraulikslange mellem fejlfindingsfittingen monteret i den bageste traktionsmanifold og tryktestporten for omvendt traktion (Figur 76).

   Bemærk: Brug hydraulikfittingerne og koblerfittingerne efter behov for at montere slangen.

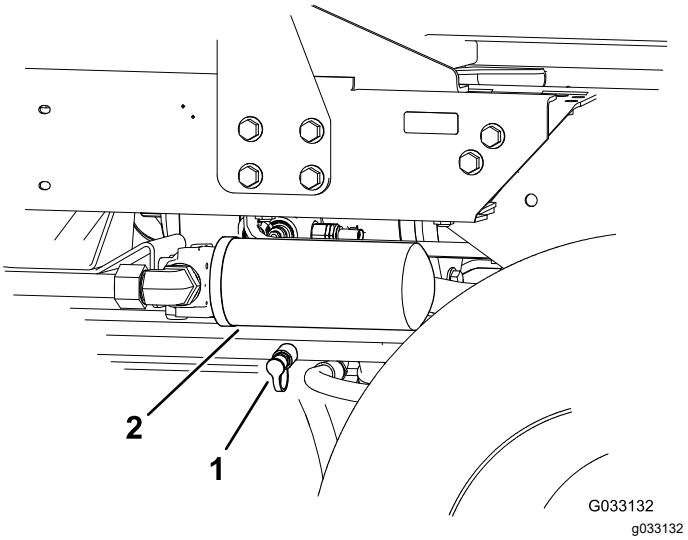

Figur 76

1. Tryktestport for omvendt traktion
2. Hydraulikvæskens returfilter

3. Drej omløbsventilen 90 ° (¼ omdrejning) i den ene eller den anden retning for at åbne den og lade væske løbe om internt (Figur 77).

   Bemærk: Idet væsken omløber transmissionen, kan du flytte maskinen langsomt, uden at gearkassen beskadiges.

   Bemærk ventilens position, når du åbner og lukker den.

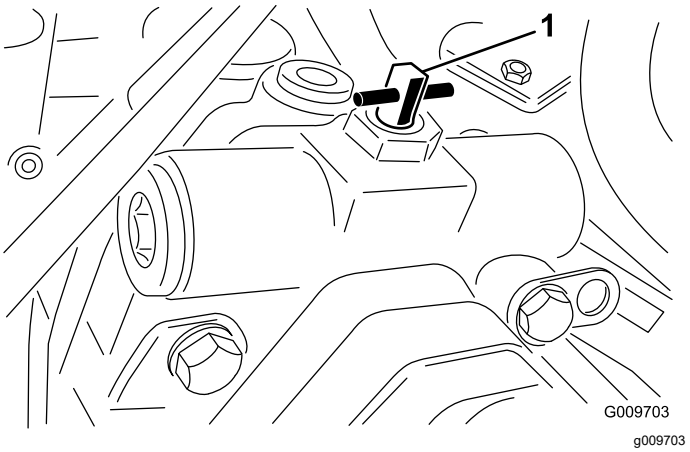

Figur 77

1. Omløbsventil

4. Når du er færdig med at skubbe eller bugsere maskinen, skal du fjerne hydraulikslangen, som du monterede.
5. Monter den eksisterende hætte på tryktestporten for omvendt traktion.
6. Monter fejlfindingsfittingens hætte på fittingen, som du monterede på manifolden.
7. Drej omløbsventilen 90° (¼ omdrejning) tilbage, før motoren startes.

Bemærk: Ventilen må ikke lukkes med et moment på over 7-11 N·m.

Skubning eller bugsering af maskinen – kun forlæns

Hvis du kun skal skubbe eller bugsere maskinen forlæns, kan du blot dreje omløbsventilen.

Vigtigt: **Hvis du skal skubbe eller bugsere maskinen baglæns, se Klargøring af maskinen til at blive skubbet eller bugseret baglæns (side 48).**

1. Åbn motorhjelmen, og fjern den midterste beklædning.
2. Drej omløbsventilen 90 ° (1/4 omdrejning) i den ene eller den anden retning for at åbne den og lade væske løbe om internt (Figur 77).

   Bemærk: Da væsken omgår transmissionen, kan du flytte maskinen langsomt fremad uden at transmissionen beskadiges.

   Bemærk ventilens position, når du åbner og lukker den.
3. Drej omløbsventilen 90° (¼ omdrejning) tilbage, før motoren startes.

   Bemærk: Ventilen må ikke lukkes med et moment på over 7-11 N·m.

Vedligeholdelse

Bemærk: Maskinens venstre og højre side er som set fra den normale betjeningsposition.

Sikkerhed ved vedligeholdelse

- Før du forlader førersædet, skal du gøre følgende:
  - Parker maskinen på en plan overflade.
  - Udkobl klippeenheden/-erne, og sænk redskaberne.
  - Aktiver parkeringsbremsen.
  - Sluk motoren, og tag nøglen ud (hvis udstyret hermed).
  - Vent på, at al bevægelse standser.
- Vent, til maskinens komponenter er kølet ned, før du udfører vedligeholdelse.
- Udfør så vidt muligt ikke vedligeholdelse, mens motoren kører. Hold afstand til bevægelige dele.
- Understøt maskinen med donkrafte, når du arbejder under maskinen.
- Tag forsigtigt trykket af komponenter, hvori der er oplagret energi.
- Hold alle dele af maskinen i god driftsmæssig stand og alle fastgørelsesdele tilspændt.
- Udskift alle slidte eller beskadigede mærkater.
- Brug kun originale Toro-reservedele for at sørge for en sikker, optimal ydeevne på maskinen. Reservedele, der er fremstillet af andre producenter, kan være farlige, og brug heraf kan gøre garantien ugyldig.

Skema over anbefalet vedligeholdelse

Vedligeholdelsesintervaller	Vedligeholdelsesprocedure
Efter de første 8 timer	• Tilspænd hjulmøtrikkerne.
Efter de første 50 timer	• Skift gearolien i forreste planetdrev.
Efter de første 200 timer	• Skift olien i bagakslen.
Hver anvendelse eller dagligt	• Efterse sikkerhedsselen/-erne for slid, revner og anden skade. Udskift sikkerhedsselen/-erne, hvis en komponent ikke fungerer korrekt. • Kontroller sikkerhedskontakterne. • Kontroller motoroliestanden. • Tøm vandudskilleren for vand eller andre forureningsstoffer. • Kontroller dæktrykket. • Efterse bagakslen for lækager. • Efterse bagakslens gearkasse for lækager. • Kontrol af kølesystemet. • Fjern snavs fra motorområdet, oliekøleren og køleren. • Kontroller hydraulikrør og slanger. • Kontrollér hydraulikvæskestanden.
For hver 50 timer	• Smør lejerne og bøsningerne. • Kontroller batteriets tilstand.
For hver 100 timer	• Kontroller generatorremmens tilstand og spænding.
For hver 200 timer	• Tilspænd hjulmøtrikkerne.
For hver 250 timer	• Skift motorolien og filteret.

Vedligeholdelsesintervaller	Vedligeholdelsesprocedure
For hver 400 timer	• Efterse luftfilteret. Efterse luftfilteret tidligere, hvis serviceindikatoren lyser rødt. Efterse det oftere under ekstremt støvede eller snavsede forhold. • Eftersyn af brændstofslanger og -forbindelser for slitage, skader eller løse forbindelser. • Udskift brændstoffilterdåsen. • Udskift motorbrændstoffilteret. • Kontrol for endeslør i planetdrevene. • Kontroller gearolieniveauet i planetdrevet (kontroller, hvis du bemærker ekstern lækage). • Kontroller bagakslens oliestand. (Kontroller desuden oliestanden, inden du starter motoren for første gang). • Kontroller smøremiddelstanden i bagakslens gearkasse. (Kontroller desuden smøremiddelstanden, inden du starter motoren for første gang).
For hver 800 timer	• Tøm og rengør brændstoftanken. • Skift gearolien i forreste planetdrev (eller en gang om året, alt efter hvad der indtræffer først.) • Skift olien i bagakslen. • Kontroller baghjulets spidsning. • Hvis du ikke anvender den anbefalede hydraulikvæske, eller hvis du på noget tidspunkt har fyldt beholderen med en alternativ væske, skal du udskifte hydraulikvæsken. • Hvis du ikke anvender den anbefalede hydraulikvæske, eller hvis du på noget tidspunkt har fyldt beholderen med en alternativ væske, skal du udskifte hydraulikfiltrene.
For hver 1000 timer	• Hvis du bruger den anbefalede hydraulikvæske, skal du udskifte hydraulikfiltrene.
For hver 2000 timer	• Hvis du anvender den anbefalede hydraulikvæske, skal du udskifte hydraulikvæsken.
For hver 6000 timer	• Skil, rengør og saml DPF-enhedens sodfilter, eller rengør sodfilteret, hvis motorfejl SPN 3251 FMI 0, SPN 3720 FMI 0 eller SPN 3720 FMI 16 vises i infocenteret.
Før opbevaring	• Tøm og rengør brændstoftanken. • Kontroller dæktrykket. • Kontroller alle fastgørelsesanordninger. • Smør alle fittings og drejepunkter med fedt eller olie. • Maling af beskadigede overflader.

Kontrolliste for daglig vedligeholdelse

Kopier denne side til daglig brug.

Vedligeholdelsespunkter	I ugen:						
	Man.	Tirs.	Ons.	Tors.	Fre.	Lør.	Søn.
Kontroller sikkerhedslåsesystemets funktion.							
Kontroller bremsefunktionen.							
Kontroller motorolie- og brændstofstanden.							
Kontroller kølesystemets væskestand.							
Tøm vand-/brændstofudskilleren.							
Kontroller luftfilterets serviceindikator.							
Kontroller køler, oliekøler og filter for snavs.							
Kontroller, om der er usædvanlige motorlyde.[1]							
Kontroller for usædvanlige lyde under drift.							
Kontroller hydrauliksystemets væskestand.							
Kontroller, om hydraulikslangerne er beskadigede.							
Kontroller for væskelækager.							
Kontrol af dæktrykket.							
Kontrol af instrumenternes funktion.							
Kontroller afstanden mellem knivcylinderen og bundkniven.							
Kontroller justeringen af klippehøjden.							
Smør alle fedtfittings.[2]							

Vedligeholdel-sespunkter	I ugen:						
	Man.	Tirs.	Ons.	Tors.	Fre.	Lør.	Søn.
Reparation af beskadiget maling.							
1. Kontroller gløderør og indsprøjtningsdyser, hvis motoren er svær at starte, producerer for meget røg eller kører ujævnt. 2. Umiddelbart efter hver vask, uanset det angivne interval							

Bemærkninger om problemområder

Eftersyn foretaget af:		
Punkt	**Dato**	**Oplysninger**
1		
2		
3		
4		
5		
6		
7		
8		

Vigtigt: **Se ejerens motorvejledning og *betjeningsvejledningen* til klippeenheden for at få yderligere oplysninger om vedligeholdelsesprocedurer.**

Bemærk: Hent en gratis kopi af ledningsdiagrammet eller hydraulikskemaet ved at gå til www.Toro.com og søge efter din maskine via vejledningslinket på hjemmesiden.

Tiltag forud for vedligeholdelse

Afmontering af motorhjelmen

1. Åbn hjelmlåsene (Figur 78), og løft motorhjelmen.

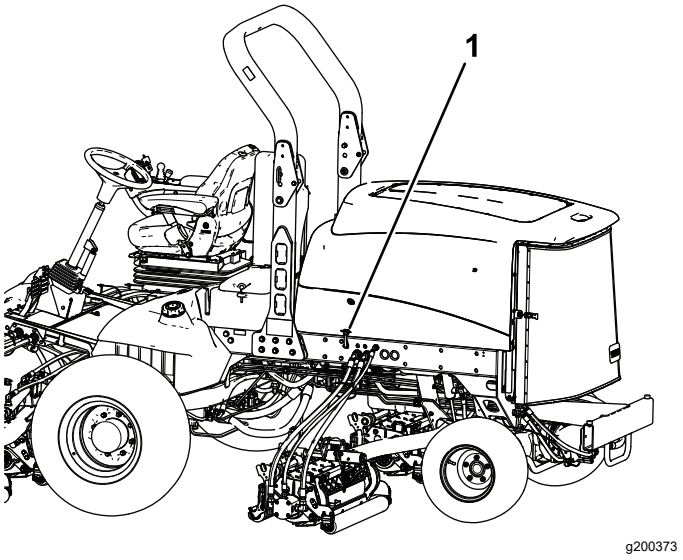

Figur 78

1. Hjelmlås (2)

2. Fjern splitterne, der fastgør de bageste hjelmlåse til rammetapperne, og løft hjelmen af.

Smøring

Smøring af lejerne og bøsningerne

Eftersynsinterval: For hver 50 timer

Maskinen har smørenipler, som skal smøres jævnligt med litiumfedt nr. 2. Hvis du betjener maskinen under normale forhold, skal alle lejer og bøsninger smøres efter hver 50 timers brug eller straks efter hver vask.

Smøreniplernes placering og antal er som følger:

- Bremseakslens pinollejer (5) (Figur 79)

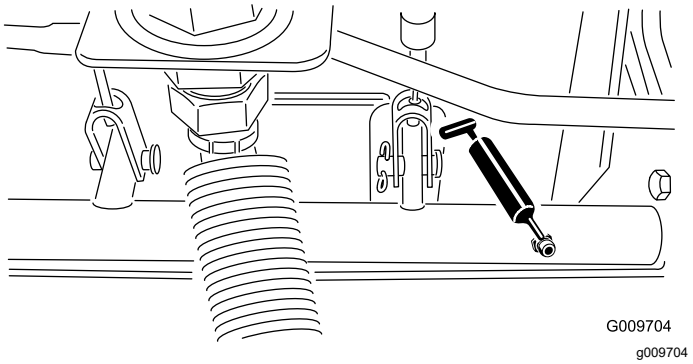

Figur 79

- Bagakslens drejebøsninger (2) (Figur 80)

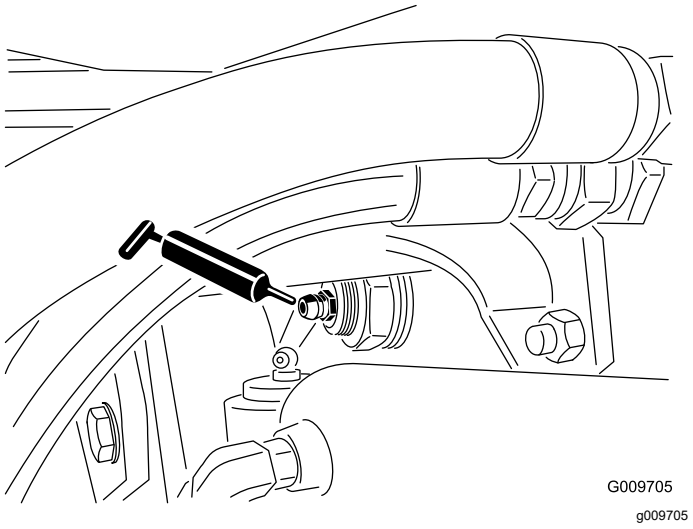

Figur 80

- Styretøjscylinderens kugleled (2) (Figur 81)

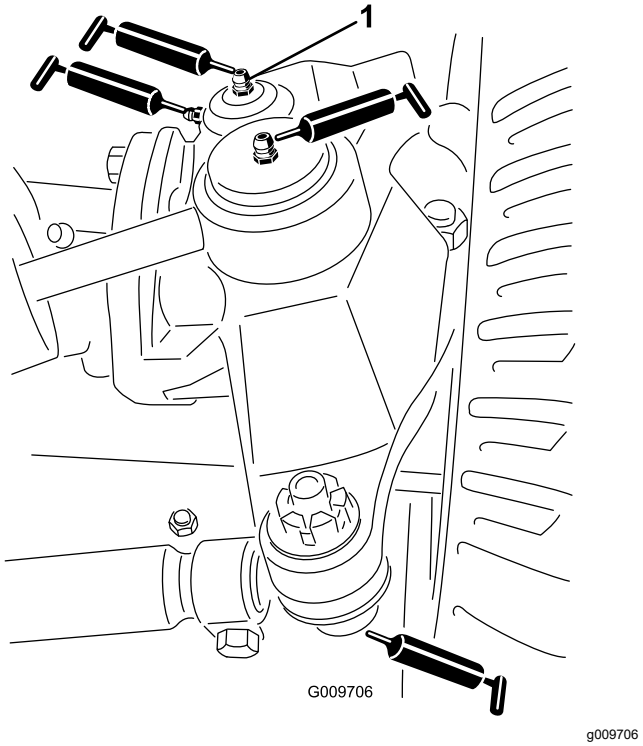

Figur 81

1. Øverste fitting på styrebolten

- Forbindelsesstangens kugleled (2) (Figur 81)
- Styreboltbøsninger (2) (Figur 81). **Den øverste fitting på styrebolten bør kun smøres en gang om året (2 pumpeslag).**
- Løftearmsbøsninger (1 pr. klippeenhed) (Figur 82)

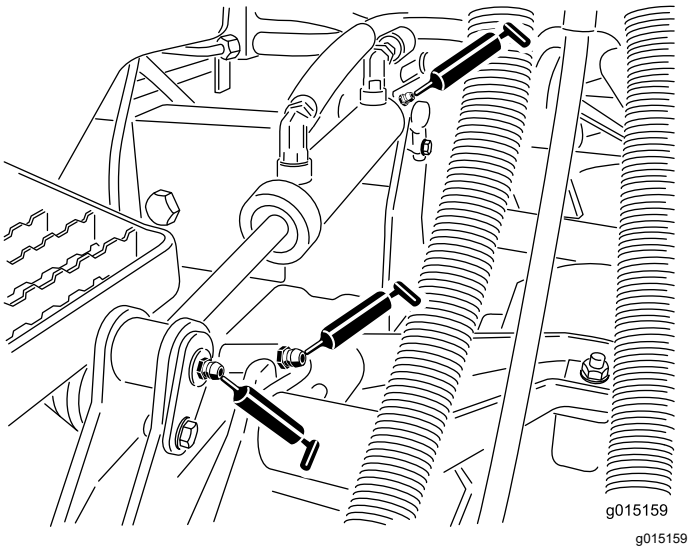

Figur 82

- Løftearmsbøsninger (2 pr. klippeenhed) (Figur 82)
- Løftearmens drejetapsbøsninger (1 pr. klippeenhed) (Figur 83)

- Klippeenhedens bæreramme (2 pr. klippeenhed) (Figur 83)
- Klippeenhedens løftearmsdrejetap (1 pr. klippeenhed) (Figur 83)

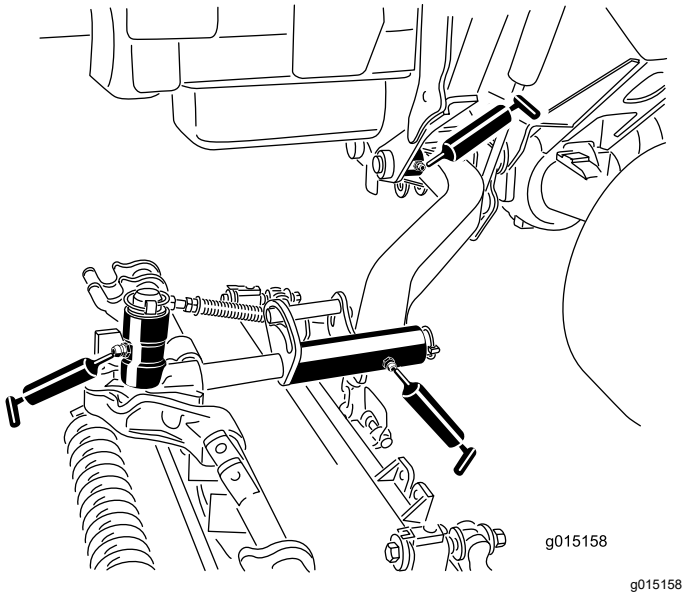

Figur 83

Motorvedligeholdelse

Motorsikkerhed

- Sluk motoren, før du kontrollerer oliestanden eller hælder olie i krumtaphuset.
- Lav ikke om på regulatorindstillingerne, og kør ikke motoren med for høj hastighed.

Eftersyn af luftfilteret

Eftersynsinterval: For hver 400 timer—Efterse luftfilteret. Efterse luftfilteret tidligere, hvis serviceindikatoren lyser rødt. Efterse det oftere under ekstremt støvede eller snavsede forhold.

Kontroller luftfilterhuset for skader, som kan medføre en luftlækage. Udskift den, hvis den er beskadiget. Kontroller hele indsugningssystemet for lækager, beskadigelse eller løse slangeklemmer.

Efterse kun luftfilteret, når serviceindikatoren (Figur 84) viser, at det er nødvendigt. Hvis du udskifter luftfilteret, før det er nødvendigt, øger du blot risikoen for, at der kommer snavs ind i motoren, når filteret afmonteres.

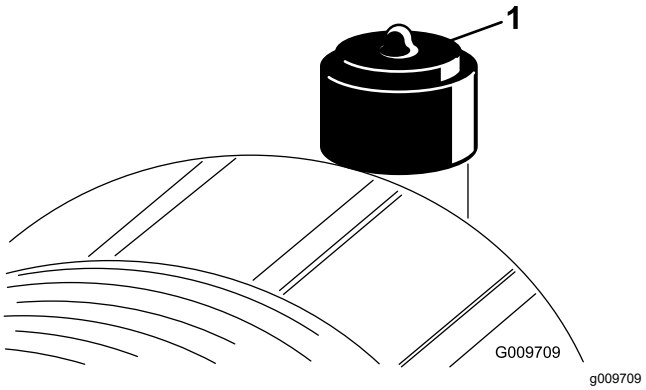

Figur 84

1. Serviceindikator

Vigtigt: **Sørg for, at dækslet sidder korrekt og slutter tæt sammen med luftfilterelementet.**

1. Parker maskinen på en plan overflade, sænk klippeenhederne, aktiver parkeringsbremsen, sluk for motoren, og tag nøglen ud.
2. Træk låsen udad, og drej luftfilterdækslet mod uret (Figur 85).

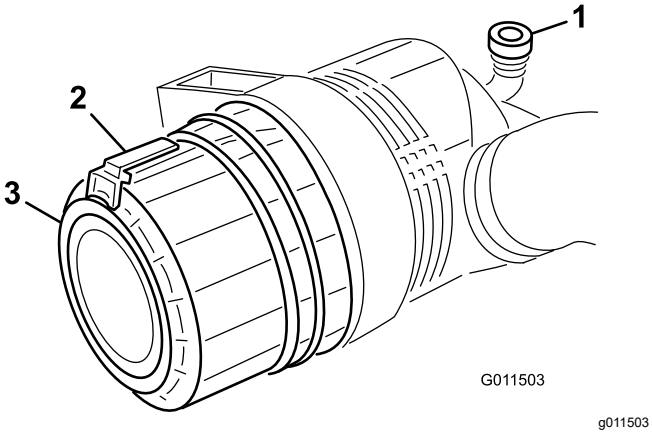

Figur 85

1. Serviceindikator
2. Lås
3. Dæksel

3. Fjern dækslet fra luftfilterhuset.
4. Før du afmonterer filteret, skal du ved hjælp af trykluft med lavt tryk (2,75 bar, ren og tør luft) fjerne større ansamlinger af snavs, der har ophobet sig mellem ydersiden af primærfilteret og filterdåsen. **Undgå at bruge trykluft med højt tryk, som kan presse snavs gennem filteret og ind i indsugningsrøret.**

   Denne rengøringsmetode forhindrer, at der kommer snavs ind i indsugningen, når primærfilteret afmonteres.
5. Afmonter og udskift primærfilteret (Figur 86).

   Det anbefales ikke at rengøre det brugte filter på grund af risikoen for at beskadige filtermediet. Efterse det nye filter for forsendelsesskader, og kontroller filterets forseglingsende og selve filterelementet. **Benyt ikke et beskadiget filter.**

   Isæt det nye filter ved at trykke på den udvendige kant af filterelementet og skubbe det på plads i filterdåsen. **Tryk ikke på den bløde del i midten af filteret.**

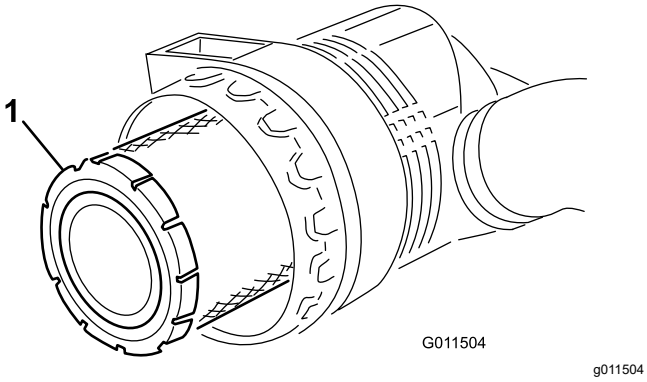

Figur 86

1. Primærfilter

Vigtigt: **Forsøg aldrig at rense sikkerhedsfilteret (Figur 87). Udskift sikkerhedsfilteret med et nyt efter hvert tredje primærfiltereftersyn.**

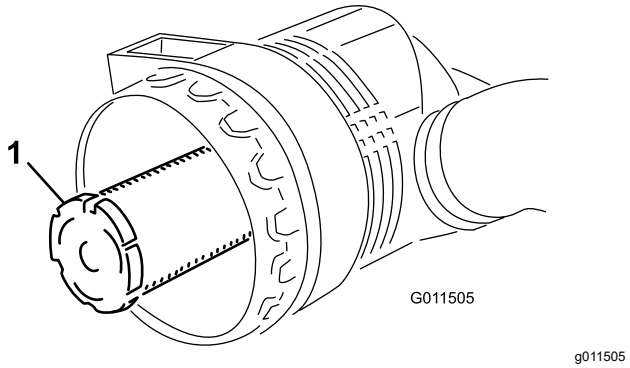

Figur 87

1. Sikkerhedsfilter

6. Rengør åbningen til udblæsning af snavs i det aftagelige dæksel.
7. Afmonter gummiudløbsventilen i dækslet, rengør fordybningen, og monter udløbsventilen.
8. Monter dækslet således, at gummiudløbsventilen vender nedad – i en position mellem ca. klokken 5 og klokken 7 set fra enden.
9. Nulstil indikatoren (Figur 84), hvis den viser rødt.

Serviceeftersyn af motorolien

Oliespecifikation

Brug motorolie af høj kvalitet med lavt askeindhold, der opfylder eller overstiger følgende specifikationer:

- API-servicekategori CJ-4 eller højere
- ACEA-servicekategori E6
- JASO-servicekategori DH-2

Vigtigt: **Brug af andre motorolier end API CJ-4 eller højere, ACEA E6 eller JASO DH-2 kan forårsage tilstopning af dieselpartikelfilteret eller beskadige motoren.**

Brug motorolie med følgende viskositetsgrad:

- Foretrukken olie: SAE 15W-40: over -18 °C
- Alternativ olie: SAE 10W-30 eller 5W-30 (alle temperaturer)

Toro Premium-motorolie med en viskositetsgrad på enten 15W-40 eller 10W-30 kan købes hos din autoriserede Toro-forhandler.

Kontrol af motoroliestanden

Eftersynsinterval: Hver anvendelse eller dagligt

Motoren leveres med olie i krumtaphuset, men oliestanden skal alligevel kontrolleres, før og efter motoren startes første gang.

Vigtigt: **Kontroller motorolien dagligt. Hvis motoroliestanden er over mærket "Full" (fuld) på målepinden, kan motorolien fortyndes med brændstof.**

Hvis motoroliestanden er over mærket "Full" (fuld), skal motorolien skiftes.

Det bedste tidspunkt at kontrollere motorolien på er, når motoren er kold, og inden den startes første gang på en dag. Hvis motoren allerede har kørt, skal olien drænes tilbage i sumpen ca. 10 minutter før, der udføres kontrol. Hvis oliestanden er på eller under mærket ”Add” (påfyld) på målepinden, skal du tilsætte olie for at bringe oliestanden op på mærket ”Full” (fuld). **Overfyld ikke motoren med olie**.

Vigtigt: **Hold motoroliestanden mellem den øvre og nedre grænse på målepinden. Motoren kan svigte, hvis du kører med for meget eller for lidt olie.**

1. Parker maskinen på en plan flade.
2. Lås motorhjelmslåsen op, og åbn motorhjelmen.
3. Fjern målepinden, tør den af, sæt den ind i røret, og træk den ud igen.

   Oliestanden bør være inden for det sikre område (Figur 88).

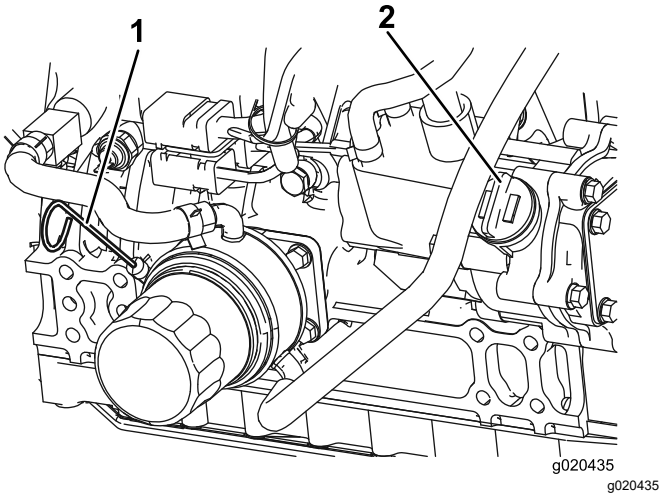

Figur 88

1. Oliepind
2. Oliepåfyldningsdæksel

4. Hvis olien er under det sikre område, skal du fjerne påfyldningsdækslet (Figur 88) og fylde olie på, indtil niveauet når mærket ”Full”.

   Vigtigt: **Overfyld ikke motoren med olie.**

   Bemærk: Når der benyttes en anden olie, skal al den gamle olie tappes af krumtaphuset, før ny olie påfyldes.

5. Sæt oliepåfyldningsdækslet og målepinden på plads.
6. Luk motorhjelmen, og fastgør den med låsene.

Krumtaphusets oliekapacitet

5,7 l med filteret

Udskiftning af motorolie og filter

Eftersynsinterval: For hver 250 timer

1. Parker maskinen på en plan flade, sænk klippeenhederne til jorden, aktiver parkeringsbremsen, sluk motoren, og fjern nøglen.
2. Fjern aftapningsproppen (Figur 89), og lad olien flyde over i aftapningsbeholderen.

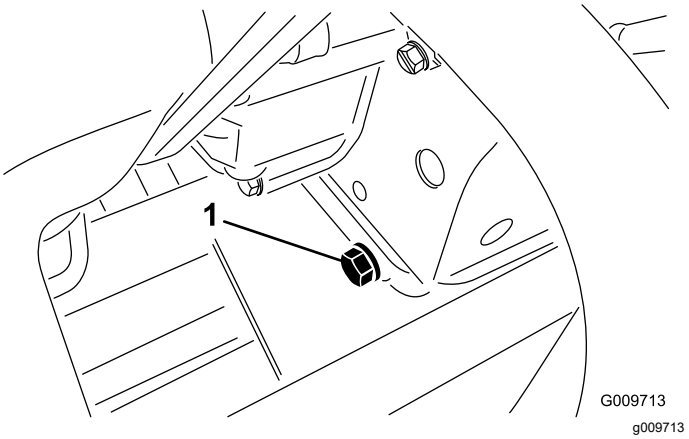

Figur 89

1. Aftapningsskrue

3. Monter aftapningsskruen, når olien holder op med at løbe.
4. Fjern oliefilteret (Figur 90).

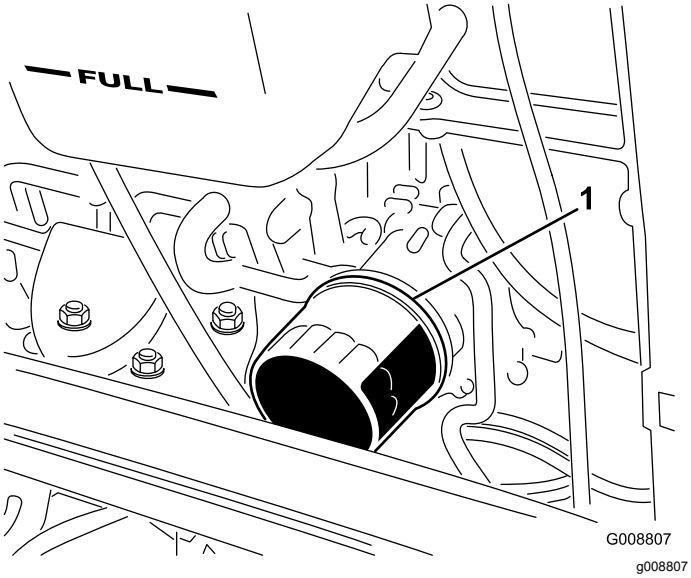

Figur 90

1. Oliefilter

5. Påfør et tyndt lag ren olie på den nye filterpakning, før den monteres.

   Bemærk: Stram ikke filteret for hårdt.

6. Fyld olie på krumtaphuset. Se Kontrol af motoroliestanden (side 57).

Serviceeftersyn af diese-loxidationskatalysatoren (DOC) og sodfilteret

Eftersynsinterval: For hver 6000 timer—Skil, rengør og saml DPF-enhedens sodfilter, eller rengør sodfilteret, hvis motorfejl SPN 3251 FMI 0, SPN 3720 FMI 0 eller SPN 3720 FMI 16 vises i infocenteret.

Hvis motorfejl CHECK ENGINE SPN 3251 FMI 0, CHECK ENGINE SPN 3720 FMI 0 eller CHECK ENGINE SPN 3720 FMI 16 vises i infocenteret (Figur 91), skal sodfilteret rengøres efter følgende fremgangsmåde:

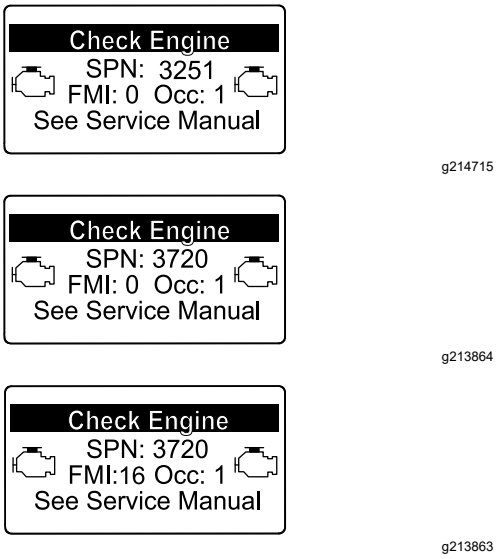

Figur 91

1. Se afsnittet om motoren i *servicevejledningen* for at få oplysninger om afmontering og montering af DPF-enhedens dieseloxidationskatalysator og sodfilter.
2. Kontakt din autoriserede Toro-forhandler angående reservedele til eller serviceeftersyn af dieseloxidationskatalysatoren og sodfilteret.
3. Kontakt din autoriserede Toro-forhandler for at få nulstillet motorens ECU, efter at du har installeret en ren DPF-enhed.

Vedligeholdelse af brændstofsystem

⚠ FARE

Under visse forhold er brændstof og brændstofdampe meget brandfarlige og eksplosive. En brand eller eksplosion forårsaget af brændstof kan give forbrændinger samt forårsage tingsskade.

- **Fyld brændstoftanken udendørs i et åbent område, når motoren er slukket og kold. Tør eventuelt spildt brændstof op.**
- **Fyld ikke brændstoftanken helt op. Fyld brændstof på brændstoftanken, indtil niveauet ligger 25 mm under kanten af tanken (ikke påfyldningsstudsen). Dette tomrum i tanken giver brændstoffet plads til at udvide sig.**
- **Ryg aldrig under håndtering af brændstof, og hold afstand til åben ild eller steder, hvor brændstofdampe kan antændes af en gnist.**
- **Opbevar brændstof i en ren, sikkerhedsgodkendt beholder, og sørg altid for, at låget er skruet på.**

Tømning af brændstoftanken

Eftersynsinterval: For hver 800 timer
Før opbevaring

Parker maskinen på en plan flade, sænk klippeenhederne til jorden, aktiver parkeringsbremsen, sluk motoren, og fjern nøglen.

Tøm og rengør brændstoftanken, hvis brændstofsystemet forurenes, eller hvis maskinen skal tages ud af drift i længere tid. Brug rent brændstof til at skylle tanken med.

Eftersyn af brændstofslanger og -forbindelser

Eftersynsinterval: For hver 400 timer/Årlig (alt efter hvad der indtræffer først)

Parker maskinen på en plan flade, sænk klippeenhederne til jorden, aktiver parkeringsbremsen, sluk motoren, og fjern nøglen.

Efterse brændstofslangerne for slitage, skader eller løse forbindelser.

Serviceeftersyn af vandudskilleren

Eftersynsinterval: Hver anvendelse eller dagligt—Tøm vandudskilleren for vand eller andre forureningsstoffer.

For hver 400 timer—Udskift brændstoffilterdåsen.

1. Parker maskinen på en plan flade, sænk klippeenhederne til jorden, aktiver parkeringsbremsen, sluk motoren, og fjern nøglen.
2. Anbring en ren beholder under brændstoffilteret.
3. Løsn aftapningsproppen i bunden af filterdåsen.

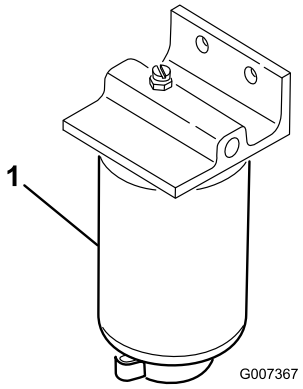

g007367

Figur 92

1. Filterdåse

4. Rengør området, hvor filterdåsen monteres.
5. Afmonter filterdåsen, og rengør monteringsfladen.
6. Smør pakningen på filterdåsen med ren olie.
7. Monter filterdåsen med hånden, indtil pakningen berører monteringsoverfladen. Drej dernæst endnu ½ omgang.
8. Stram aftapningsproppen i bunden af filterdåsen.

Serviceeftersyn af brændstoffilteret

Eftersynsinterval: For hver 400 timer

Motorbrændstoffilteret skal udskiftes efter hver 400 timers drift.

1. Parker maskinen på en plan flade, sænk klippeenhederne til jorden, aktiver parkeringsbremsen, sluk motoren, og fjern nøglen.
2. Rengør området omkring brændstoffilterhovedet (Figur 93).

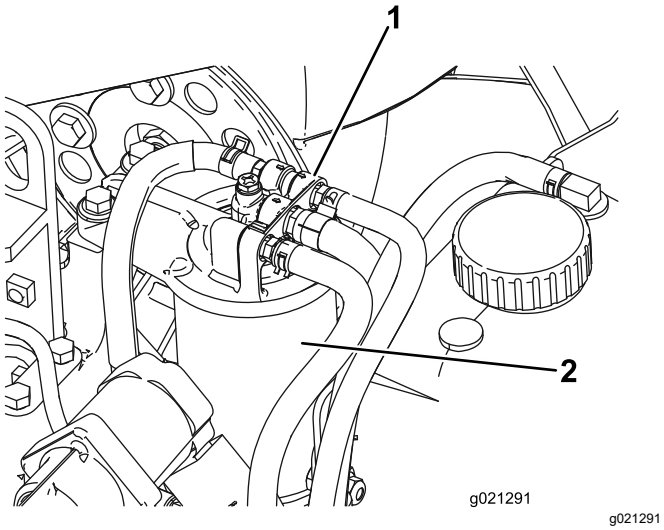

Figur 93

1. Brændstoffilterhoved 2. Brændstoffilter

3. Afmonter filteret, og rengør filterhovedets monteringsflade (Figur 93).
4. Smør filterpakningen med ren motorsmøreolie. Se motorens betjeningsvejledning, der følger med maskinen, for yderligere oplysninger.
5. Monter tørfilterdåsen med hånden, indtil pakningen berører filterhovedet. Drej dernæst endnu ½ omgang.
6. Start motoren, og kontroller, om der er brændstoflækager omkring filterhovedet.

Rengøring af brændsto-findtagsfilteret

Parker maskinen på en plan flade, sænk klippeenhederne til jorden, aktiver parkeringsbremsen, sluk motoren, og fjern nøglen.

Brændstofindtagsslangen, som sidder inde i brændstoftanken, er udstyret med et filter, som medvirker til at forhindre, at der kommer snavs ind i brændstofsystemet. Afmonter brændstofindtagsslangen, og rengør filteret efter behov.

Vedligeholdelse af elektrisk system

Elektrisk system – Sikkerhed

- Frakobl batteriet, før maskinen repareres. Frakobl minuspolen først og pluspolen sidst. Tilslut pluspolen først og minuspolen sidst.
- Oplad batterier på et åbent sted med god ventilation, væk fra gnister og åben ild. Træk stikket til opladeren ud af stikkontakten, før du slutter den til eller kobler den fra batteriet. Brug beskyttelsesdragt og isoleret værktøj.

Opladning og tilslutning af batteriet

1. Parker maskinen på en plan flade, sænk klippeenhederne til jorden, aktiver parkeringsbremsen, sluk motoren, og fjern nøglen.
2. Lås operatørens konsolpanel op, og løft det op (Figur 94).

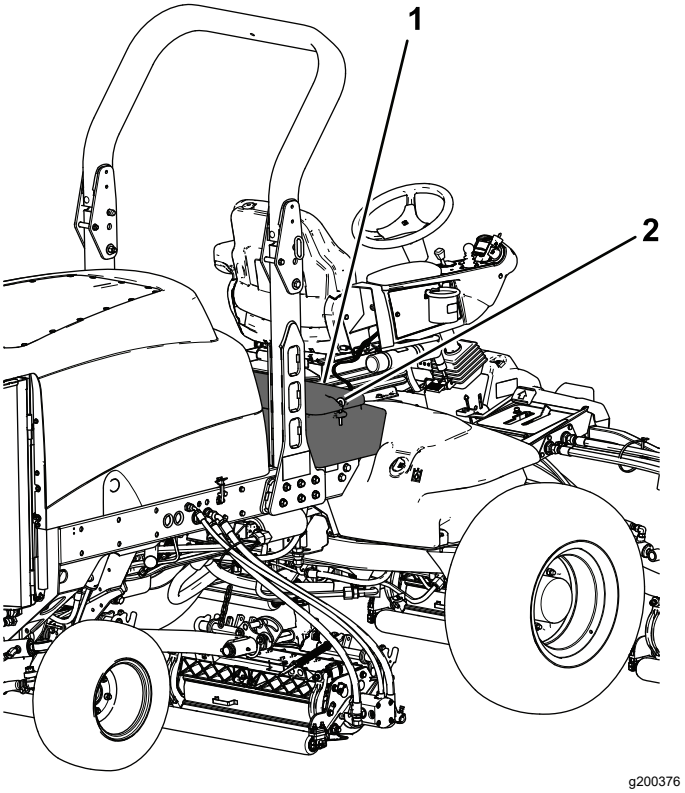

Figur 94

1. Operatørens konsolpanel 2. Lås

⚠ FARE

Batterielektrolyt indeholder svovlsyre, der er dødbringende, hvis det indtages, og forårsager alvorlige forbrændinger.

- **Drik ikke elektrolyt, og undgå kontakt med hud, øjne og tøj. Brug sikkerhedsbriller for at beskytte øjnene og gummihandsker for at beskytte hænderne.**
- **Fyld batteriet op på et sted, hvor der altid er rent vand i nærheden til at skylle huden med.**

3. Slut en 3–4 A batterioplader til batteripolerne.
4. Oplad batteriet ved 3-4 A i 4 til 8 timer.
5. Når batteriet er opladet, tages opladeren ud af stikkontakten og frakobles batteripolerne.
6. Monter pluskablet (rødt) til pluspolen (+) og minuskablet (sort) til minuspolen (-) på batteriet (Figur 95).

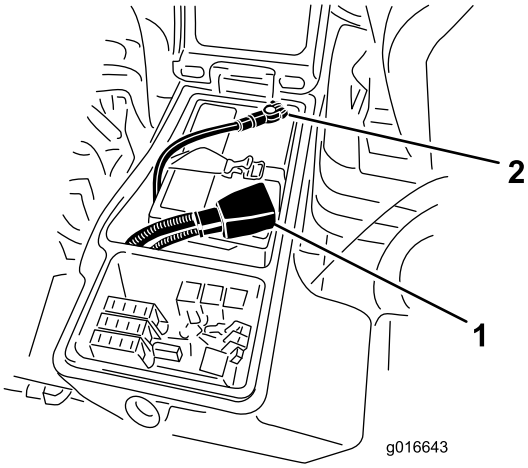

g016643

Figur 95

1. Positivt batterikabel
2. Negativt batterikabel

7. Fastgør kablerne til polerne med maskinskruer og møtrikker.

   Sørg for, at pluspolen (+) sidder ordentligt fast på batteriet, og at kablet er placeret tæt ind til batteriet. Kablet må ikke berøre batteridækslet.
8. Skyd gummikappen ind over pluspolen for at forhindre eventuel kortslutning.
9. Smør begge batteriforbindelser med Grafo 112X-fedt, Toro delnr. 505-47, vaseline eller let fedt for at forhindre korrosion.
10. Skyd gummikappen hen over batteriets pluspol.
11. Luk konsolpanelet, og fastgør låsen.

Serviceeftersyn af batteriet

Eftersynsinterval: For hver 50 timer

Vigtigt: **Før der foretages svejsninger på maskinen, skal det negative kabel frakobles batteriet for at forhindre, at det elektriske system beskadiges.**

Bemærk: Kontroller batteriets tilstand hver uge eller efter hver 50 driftstimer. Polerne og hele batterikassen skal holdes rene, da et snavset batteri langsomt vil aflades.

Rengør batteriet på følgende måde:

1. Parker maskinen på en plan flade, sænk klippeenhederne til jorden, aktiver parkeringsbremsen, sluk motoren, og fjern nøglen.
2. Fjern batteriet fra maskinen.
3. Vask hele kassen med en opløsning af tvekulsurt natron og vand.
4. Skyl kassen med rent vand.
5. For at forebygge korrosion belægges batteriet og kabelforbindelserne med Grafo 112X-fedt (Toro delnr. 505-47) eller vaseline.

Kontrol af sikringerne

Sikringerne er placeret under operatørens instrumentbræt.

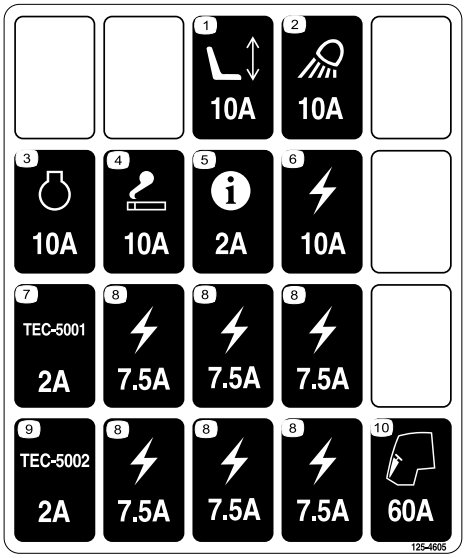

decal125-4605

Figur 96

Parker maskinen på en plan flade, sænk klippeenhederne til jorden, aktiver parkeringsbremsen, sluk motoren, og fjern nøglen.

Frigør låsen og hæv operatørens konsolpanel (Figur 97) for at blotlægge sikringerne (Figur 98).

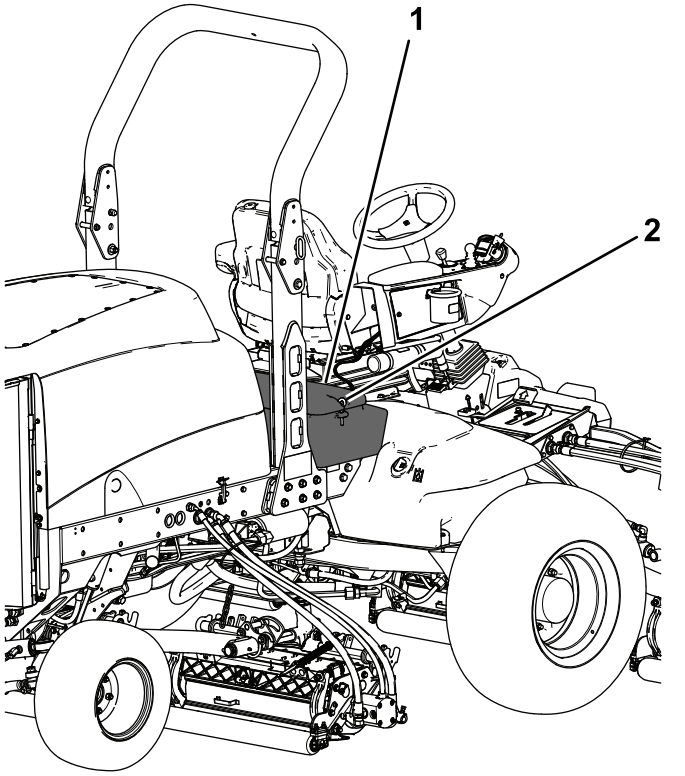

Figur 97

1. Operatørens konsolpanel 2. Lås

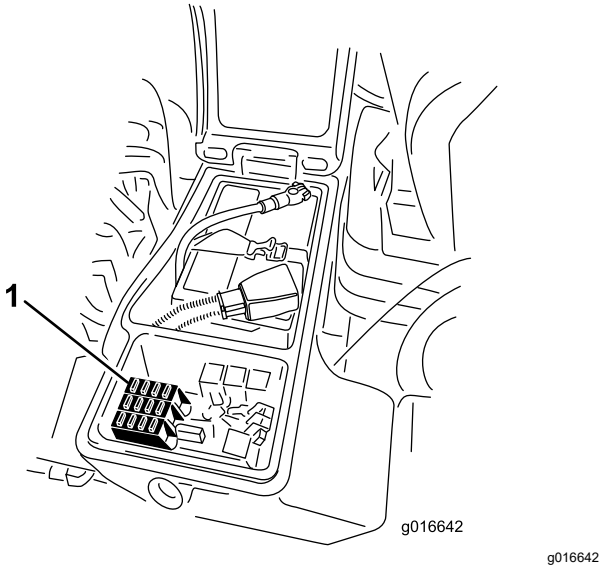

Figur 98

1. Sikringer

Vedligeholdelse af drivsystem

Kontrol af dæktrykket

Eftersynsinterval: Hver anvendelse eller dagligt

Dækkene er oppumpede med overtryk med henblik på forsendelse. Luk derfor noget af luften ud for at reducere trykket. Det korrekte lufttryk i dækkene er 0,83 til 1,03 bar. Kontroller dæktrykket dagligt.

Vigtigt: **Oprethold det anbefalede tryk i alle dæk for at sikre en klipning af god kvalitet og korrekt maskinydeevne. Pump ikke for lidt luft i dækkene.**

Kontrol af hjulmøtrikkernes tilspændingsmoment

Eftersynsinterval: Efter de første 8 timer
For hver 200 timer

Parker maskinen på en plan flade, sænk klippeenhederne til jorden, aktiver parkeringsbremsen, sluk motoren, og fjern nøglen.

⚠ ADVARSEL

Hvis du ikke bevarer det rette tilspændingsmoment i hjulmøtrikkerne, kan det medføre svigt eller tab af hjulet, hvilket kan medføre personskade.

Tilspænd hjulmøtrikkerne for og bag med et moment på 115 til 136 N·m efter 1-4 timers brug og igen efter 8 timers brug. Tilspænd hjulmøtrikkerne med 200 timers mellemrum derefter.

Bemærk: Forhjulets møtrikker er ½–20 UNF. Baghjulets møtrikker er M12 x 1,6-6H (metrisk).

Kontrol for endeslør i planetdrevene

Eftersynsinterval: For hver 400 timer

Der må ikke være endeslør i planetdrevene/drivhjulene (dvs. at hjulene ikke bør kunne bevæges, når de trækkes eller skubbes i en retning parallelt med akslen).

1. Parker maskinen på en plan overflade, aktiver parkeringsbremsen, sænk klippeenhederne, sluk for motoren, og tag nøglen ud.
2. Bloker baghjulene og hæv maskinens forende med donkrafte på forakslen/-rammen.

⚠ FARE

En maskine på en donkraft kan være ustabil og glide ned af donkraften, hvorved personer nedenunder den kan komme til skade.

- **Start ikke motoren, mens maskinen står på en donkraft.**
- **Tag altid nøglen ud af tændingen, før maskinen forlades.**
- **Bloker hjulene, når maskinen løftes med en donkraft.**
- **Understøt maskinen med støttebukke.**

3. Tag fat i ét af de forreste drivhjul, og skub/træk det hen mod og væk fra maskinen. Bemærk, om der er bevægelse.

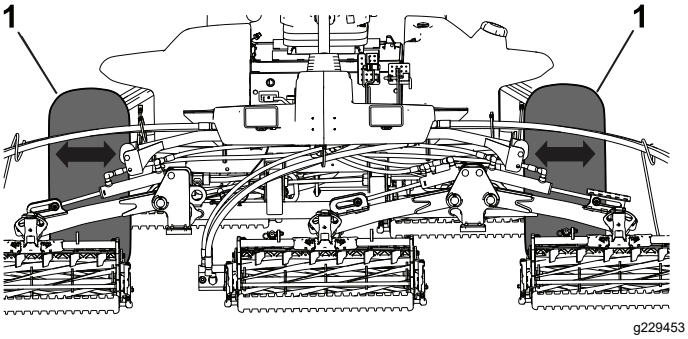

Figur 99

1. Forreste drivhjul

4. Gentag trin 3 for det andet drivhjul.
5. Hvis et af hjulene bevæger sig, skal du kontakte en autoriseret Toro-forhandler og få planetdrevet genopbygget.

Kontrol af planetdrevets smøremiddel

Eftersynsinterval: For hver 400 timer (kontroller, hvis du bemærker ekstern lækage).

Specifikation på smøremiddel: SAE 85W-140-gearolie af høj kvalitet

1. Parker maskinen på en plan overflade, og placer hjulet, så den ene påfyldningsprop står i klokken 12-positionen, kontrolproppen står i klokken 3-positionen og aftapningsproppen står i klokken 6-positionen (Figur 100).

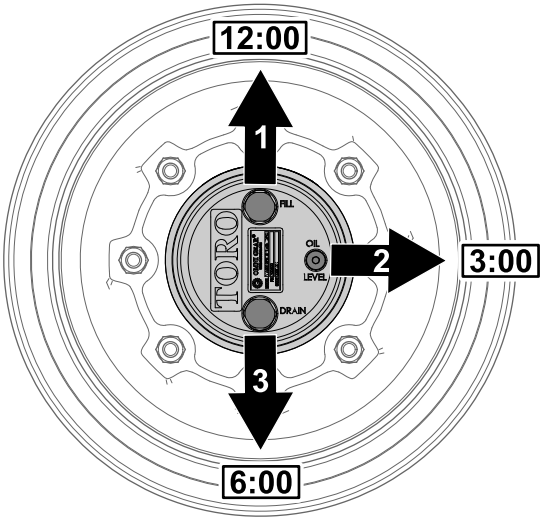

Figur 100

1. Påfyldningsprop (kl. 12-position)
2. Kontrolprop (kl. 3-position)
3. Aftapningsprop (kl. 6-position)

2. Fjern kontrolproppen i kl. 3-positionen (Figur 100).

   Der skal stå olie op til bunden af kontrolprophullet.

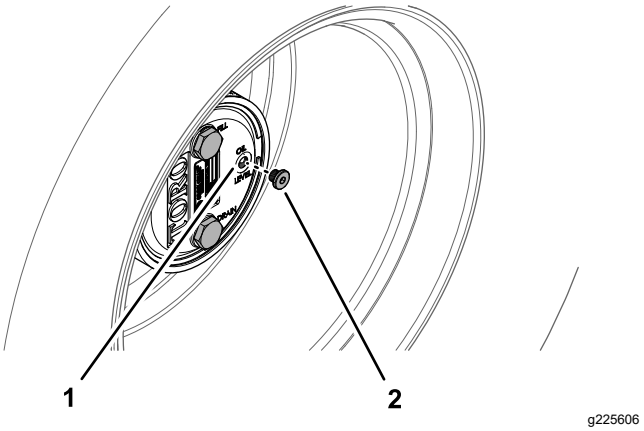

Figur 101

1. Kontrolprophul
2. Kontrolprop

3. Hvis oliestanden er lav, skal påfyldningsproppen i kl. 12-positionen fjernes, og olie skal påfyldes, indtil den begynder at flyde ud af hullet i kl. 3-positionen.
4. Kontroller proppens/-ernes O-ring for slid eller skader.

   Bemærk: Udskift O-ringen(e) efter behov.

5. Monter tændrøret/-ene.
6. Gentag trin 1 til 5 på planetdrevet på den anden side af maskinen.

Udskiftning af gearolien i planetdrevet

Eftersynsinterval: Efter de første 50 timer

For hver 800 timer (eller en gang om året, alt efter hvad der indtræffer først.)

Specifikation på smøremiddel: SAE 85W-140-gearolie af høj kvalitet

Planetdrevets og bremsehusets smøringskapacitet: 0,65 l

Dræning af planetdrevet

1. Parker maskinen på en plan overflade, og placer hjulet, så den ene påfyldningsprop står i klokken 12-positionen, kontrolproppen står i klokken 3-positionen og aftapningsproppen står i klokken 6-positionen. Se Figur 100 i Kontrol af planetdrevets smøremiddel (side 63).
2. Fjern påfyldningsproppen i kl. 12-positionen og kontrolproppen i kl. 3-positionen (Figur 102).

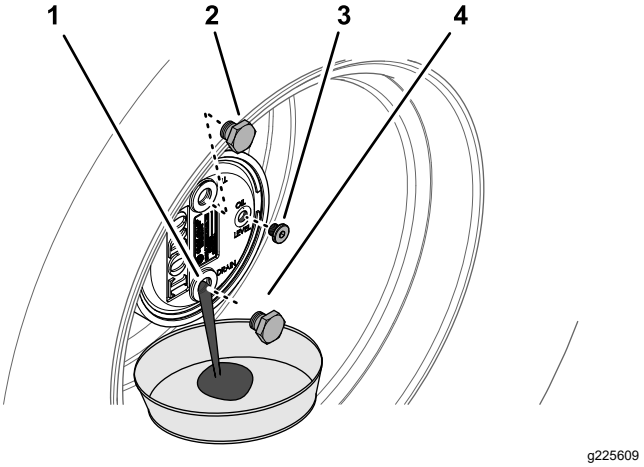

Figur 102

1. Aftapningsproppernes hul
2. Påfyldningsprop
3. Kontrolprop
4. Aftapningsprop

3. Placer en drænbakke under planetnavet, fjern aftapningsproppen i kl. 6-positionen, og lad olien dræne fuldstændigt (Figur 102).
4. Kontroller påfyldnings-, kontrol- og aftapningsproppernes O-ringe for slid eller skader.

   Bemærk: Udskift O-ringen(e) efter behov.
5. Monter aftapningsproppen i planethusets aftapningshul (Figur 102).
6. Placer en drænbakke under bremsehuset, fjern aftapningsproppen, og lad olien dræne fuldstændigt (Figur 103).

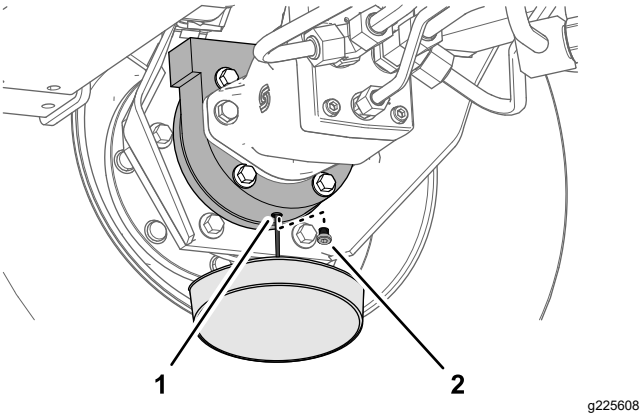

Figur 103

1. Aftapningshul (bremsehuset)
2. Aftapningsprop

7. Kontroller tændrørets O-ring for slid eller skader, og monter aftapningsproppen i bremsehuset.

   Bemærk: Udskift O-ringen efter behov.

Påfyldning af planetdrevet med smøremiddel

1. Fyld langsomt planetdrevet med 0,65 liter SAE 85W-140-gearolie af høj kvalitet gennem påfyldningsproppens hul.

   Vigtigt: **Hvis planetdrevet fyldes, før du har fyldt 0,65 liter olie på, skal du vente 1 time eller montere proppen og flytte maskinen cirka 3 meter, så olien fordeles i bremsesystemet. Fjern derefter proppen, og hæld den resterende olie på.**

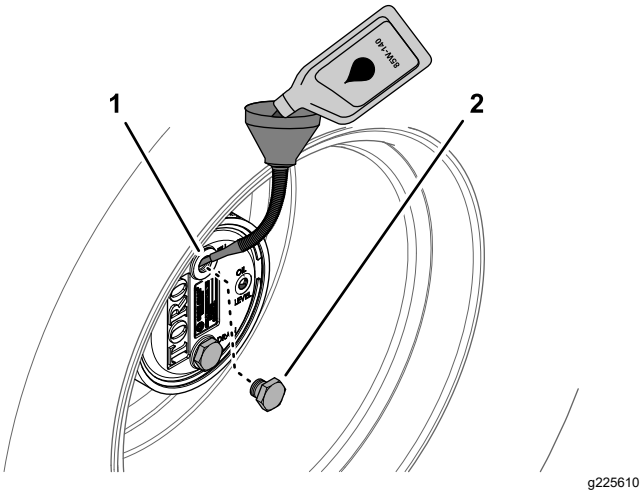

Figur 104

1. Påfyldningsprop hul (planethus)
2. Påfyldningsprop

2. Monter påfyldningsproppen og kontrolproppen.
3. Tør planetdrevet og bremsehusene af (Figur 105).

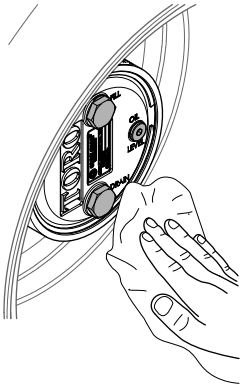

g225607

Figur 105

4. Gentag trin 1 til 7 i Dræning af planetdrevet (side 64) og trin 1 til 3 i denne procedure for planet-/bremsesamlingen på den anden side af maskinen.

Kontrol af bagakslens oliestand

Eftersynsinterval: Hver anvendelse eller dagligt

For hver 400 timer (Kontroller desuden oliestanden, inden du starter motoren for første gang).

Bagakslen er fra fabrikken fyldt med SAE 85W-140-gearolie. Kapaciteten er 2,4 liter.

1. Parker maskinen på en plan flade, sænk klippeenhederne til jorden, aktiver parkeringsbremsen, sluk motoren, og fjern nøglen.
2. Fjern en kontrolprop fra akslens ene ende (Figur 106), og sørg for, at olien når op til bunden af hullet. Hvis standen er lav, skal du fjerne påfyldningsproppen (Figur 106) og hælde olie på, til den når op til bunden af kontrolprophullerne.

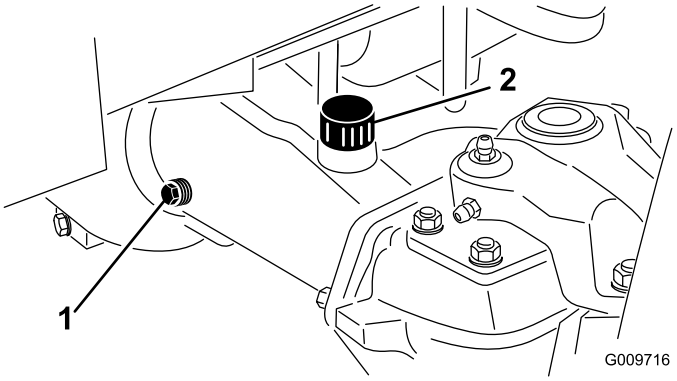

G009716

g009716

Figur 106

1. Kontrolprop
2. Påfyldningsprop

Olieskift i bagaksel

Eftersynsinterval: Efter de første 200 timer

For hver 800 timer

1. Parker maskinen på en plan flade, sænk klippeenhederne til jorden, aktiver parkeringsbremsen, sluk motoren, og fjern nøglen.
2. Rengør området rundt om de 3 aftapningsproppper, 1 på hver ende og 1 i midten (Figur 107).

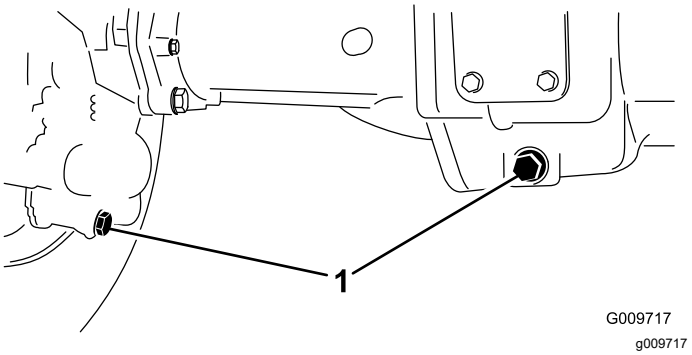

G009717

g009717

Figur 107

1. Aftapningsprop

3. Fjern olieniveauets kontrolpropper og hovedakslens udluftningsdæksel for at lette aftapningen af olien.
4. Fjern aftapningspropperne, og lad olien løbe ned i bakkerne.
5. Skru propperne i.
6. Afmonter en kontrolprop, og fyld akslen med cirka 2,37 l 85W-140-gearolie, eller indtil olien når op til bunden af påfyldningshullet.
7. Skru kontrolproppen i.

Kontrol af smøremiddelstanden i bagakslens gearkasse

Eftersynsinterval: Hver anvendelse eller dagligt

For hver 400 timer (Kontroller desuden smøremiddelstanden, inden du starter motoren for første gang).

Gearkassen er fyldt med SAE 85W-140-gearolie. Kapaciteten er 0,5 liter.

1. Parker maskinen på en plan flade, sænk klippeenhederne til jorden, aktiver parkeringsbremsen, sluk motoren, og fjern nøglen.
2. Fjern kontrol/påfyldningsproppen fra venstre side af gearkassen (Figur 108), og sørg for, at smøreoliestanden når op til bunden af

hullet. Hvis oliestanden er lav, skal der hældes tilstrækkelig olie på, til at den når op til bunden af hullet.

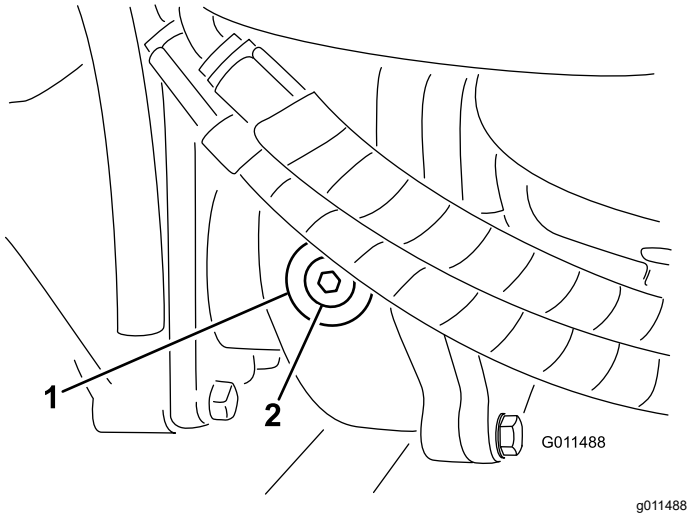

Figur 108

1. Gearkasse
2. Kontrol-/påfyldningsprop

Justering af traktionsdrevet til neutral

Maskinen må ikke krybe, når traktionspedalen slippes. Hvis den kryber, er det nødvendigt at foretage en justering.

1. Parker maskinen på en plan flade, sluk motoren, placer hastighedskontrollen i indstillingen for lav hastighed, og sænk klippeenhederne.
2. Træd kun på den højre bremsepedal, og aktiver parkeringsbremsen.
3. Løft den venstre side af maskinen op med en donkraft, indtil venstre forhjul slipper gulvet. Understøt maskinen med bukke, så den ikke kan vælte ved et uheld.
4. Start motoren, og lad den køre i lav tomgang.
5. Juster kontramøtrikkerne på pumpestangens ende for at flytte pumpekontrolslangen fremad for at afhjælpe krybning fremad, eller flyt den bagud for at afhjælpe bagudrettet krybning (Figur 109).

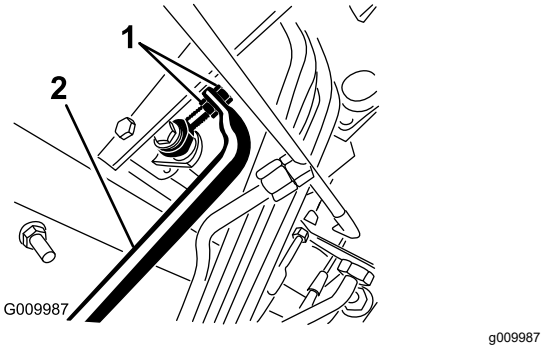

Figur 109

1. Pumpestangens kontramøtrikker
2. Pumpekontrolslange

6. Når hjulet holder op med at rotere, skal du stramme kontramøtrikkerne for at sikre justeringen.
7. Sluk motoren, og slip den højre bremse.
8. Fjern donkraftene, og sænk maskinen ned på gulvet.
9. Prøvekør maskinen for at sikre, at den ikke kryber.

Kontrol af baghjulets spidsning

Eftersynsinterval: For hver 800 timer/Årlig (alt efter hvad der indtræffer først)

1. Parker maskinen på en plan flade, sænk klippeenhederne til jorden, aktiver parkeringsbremsen, sluk motoren, og fjern nøglen.
2. Mål afstanden fra midte til midte (i akselhøjden) på de styrende dæk, foran og bag akslen.

   Bemærk: Målingen foran akslen skal være 3 mm mindre end målingen bag akslen (Figur 110).

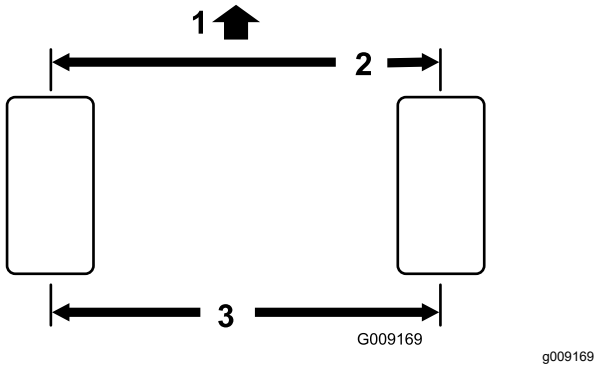

Figur 110

1. Traktionsenhedens forende
2. 3 mm mindre end bagpå dækket
3. Afstand fra midte til midte

3. Du kan justere spidsningen ved at fjerne låseclipsen og møtrikken fra hver forbindelsesstangs kugleled (Figur 111).

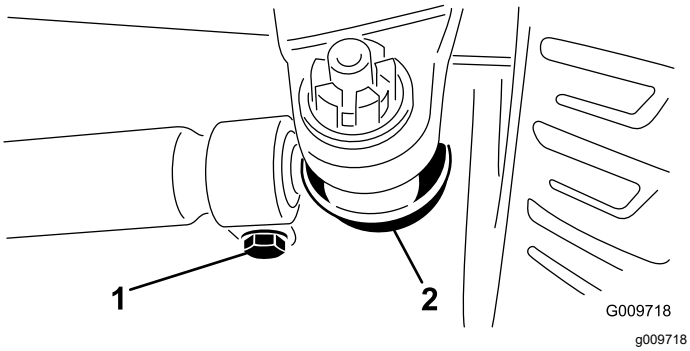

Figur 111

1. Forbindelsesstangens klemme
2. Forbindelsesstangens kugleled

4. Fjern forbindelsesstangens kugleled fra akselhusets holder.
5. Løsn klemmerne i hver ende af forbindelses-stængerne (Figur 111).
6. Drej det fritliggende kugleled en hel omgang indad eller udad.
7. Stram klemmen i den løse ende af forbindelsesstangen.
8. Drej hele forbindelsesstangen en hel omgang i samme retning (indad eller udad).
9. Stram klemmen i den tilsluttede ende af forbindelsesstangen.
10. Monter kugleleddet på akselhusets holder, og stram møtrikken fingerstramt.
11. Mål spidsningen.
12. Gentag proceduren om nødvendigt.
13. Stram møtrikken, og monter en ny låseclips, når justeringen er korrekt.

Vedligeholdelse af kølesystem

Kølesystem – Sikkerhed

- Indtagelse af motorkølevæske kan forårsage forgiftning. Opbevares utilgængeligt for børn og kæledyr.
- Udslip af varm kølevæske under tryk eller berøring af den varme køler og de omgivende dele kan forårsage alvorlige forbrændinger.
  - Lad altid motoren køle af i mindst 15 minutter, før kølerdækslet tages af.
  - Brug en klud, når kølerdækslet åbnes, og åbn det langsomt, så damp kan slippe ud.

Kontrol af kølesystemet

Eftersynsinterval: Hver anvendelse eller dagligt

Kontroller kølervæskestanden ved begyndelsen af hver dag. Systemets kapacitet er på ca. 12,3 l.

1. Tag forsigtigt kølerdækslet af.

⚠ FORSIGTIG

Hvis motoren har kørt, kan varm kølevæske under tryk slippe ud og forårsage forbrændinger.

- **Tag ikke kølerdækslet af, når motoren kører.**
- **Brug en klud, når kølerdækslet åbnes, og åbn det langsomt, så damp kan slippe ud.**

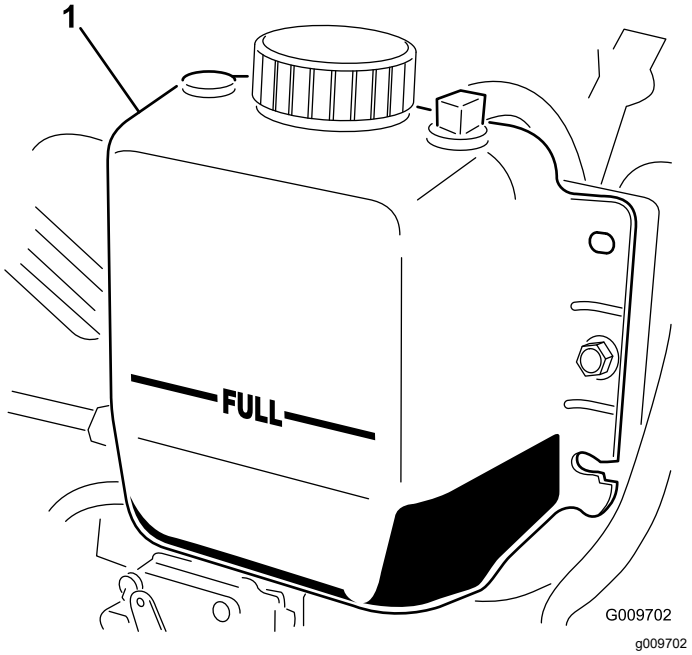

Figur 112

1. Ekspansionsbeholder

2. Kontroller kølervæskestanden i køleren.

   Bemærk: Køleren bør fyldes til toppen af påfyldningsstudsen, og ekspansionsbeholderen bør fyldes til mærket ”Full” (Figur 112).

3. Hvis kølervæskestanden er lav, tilsættes en 50/50-blanding af vand og ethylenglycol-frostvæske.

   Bemærk: Brug ikke alkohol/methanol-baserede kølervæsker eller vand alene.

4. Monter kølerdækslet og dækslet til ekspansionsbeholderen.

Serviceeftersyn af motorkølesystemet

Eftersynsinterval: Hver anvendelse eller dagligt

Fjern snavs fra motorområdet, oliekøleren og køleren dagligt. Rengør dem oftere under snavsede forhold.

1. Parker maskinen på en plan flade, sænk klippeenhederne til jorden, aktiver parkeringsbremsen, sluk motoren, og fjern nøglen.
2. Åbn den bageste skærm (Figur 113).

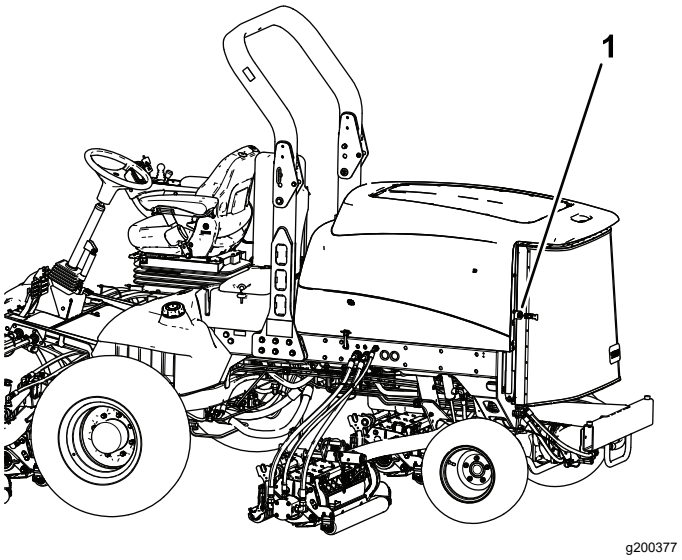

Figur 113

1. Bageste kølergitterlås

3. Rengør skærmen grundigt for alt snavs.

   Bemærk: Du kan afmontere skærmen ved at løfte hængselsstifterne af.

4. Rengør begge sider af oliekøler-/kølerområdet (Figur 114) grundigt med trykluft. Start fra forenden, og blæs snavs ud mod bagsiden. Rengør dernæst fra bagsiden, og blæs mod forenden. Gentag proceduren adskillige gange, indtil snavs og skidt er fjernet.

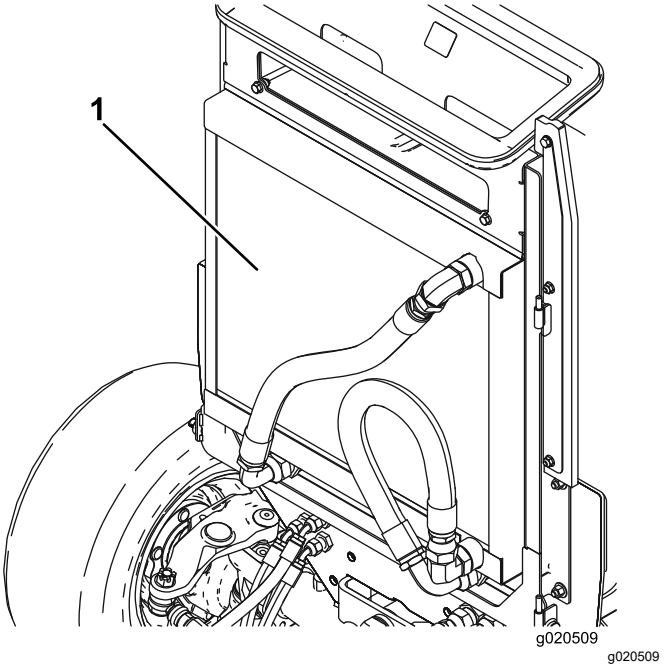

Figur 114

1. Oliekøler/køler

Vigtigt: **Rengøring af oliekøleren eller køleren med vand medvirker til, at der**

for tidligt opstår korrosionsskader på komponenterne, og at der ophober sig snavs.

5. Luk bagskærmen, og fastgør den med låsen.

Vedligeholdelse af bremser

Justering af driftsbremserne

Juster driftsbremserne, hvis bremsepedalen har mere end 13 mm “fri vandring”, eller når bremserne ikke virker effektivt. Fri vandring angiver den afstand, som bremsepedalen kan flyttes, før du mærker bremsemodstand.

1. Parker maskinen på en plan flade, sænk klippeenhederne til jorden, aktiver parkeringsbremsen, sluk motoren, og fjern nøglen.
2. Løsn låsen fra bremsepedalerne, så begge pedaler virker uafhængigt af hinanden.
3. Stram bremserne for at reducere bremsepedalernes frie vandring på følgende måde:
   A. Løsn den forreste møtrik på bremsekablets gevind-ende (Figur 115).

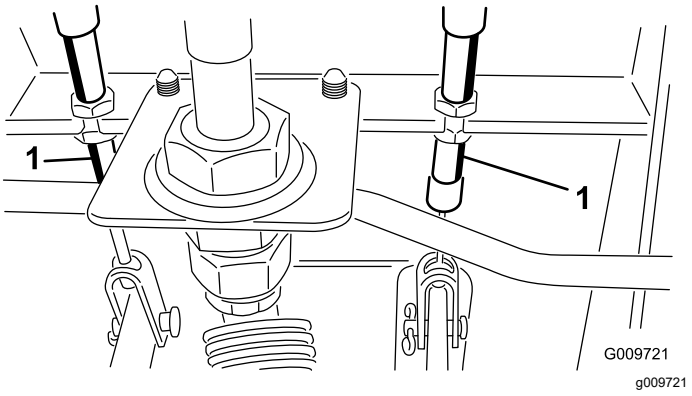

Figur 115

1. Bremsekabel

   B. Tilspænd den bageste møtrik for at flytte kablet bagud, indtil bremsepedalerne har 0-13 mm fri vandring.

      Bemærk: Kontroller, at der ikke er bremsetræk, når bremsepedalen slippes.

   C. Tilspænd de forreste møtrikker, når bremserne er justeret korrekt.

Vedligeholdelse af remme

Serviceeftersyn af generatorremmen

Eftersynsinterval: For hver 100 timer

Kontroller remmens tilstand og spænding (Figur 116) efter hver 100 driftstimer.

1. Parker maskinen på en plan flade, sænk klippeenhederne til jorden, aktiver parkeringsbremsen, sluk motoren, og fjern nøglen.
2. Med den rigtige spænding opnås 10 mm afbøjning, når en belastning på 45 N (4,5 kg) påføres remmen midtvejs mellem remskiverne.
3. Hvis afbøjningen ikke er 10 mm, skal generatorens monteringsbolte løsnes (Figur 116).

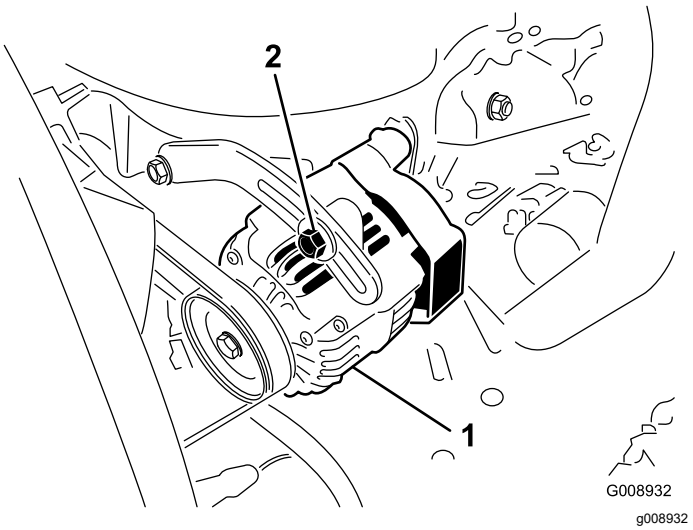

Figur 116

1. Generator
2. Monteringsbolt

4. Øg eller mindsk generatorremmens stramhed, og tilspænd boltene.
5. Kontroller remmens afbøjning igen for at sikre, at stramningen er korrekt.

Vedligeholdelse af hydrauliksystem

Hydrauliksystem – Sikkerhed

- Søg straks lægehjælp, hvis der sprøjtes væske ind under huden. Væske sprøjtet ind under huden skal fjernes kirurgisk inden for nogle få timer af en læge.
- Sørg for, at alle slanger og rør til hydraulikvæske er i god stand, og at alle hydrauliske forbindelser og fittings slutter tæt, før der sættes tryk på det hydrauliske system.
- Hold din krop og hænder væk fra splithulslækager eller dyser, der sprøjter højtrykshydraulikvæske ud.
- Brug pap eller papir til at finde eventuelle hydrauliklækager.
- Tag hele trykket af det hydrauliske system, før der udføres arbejde på det.

Kontrol af hydraulikrør og -slanger

Eftersynsinterval: Hver anvendelse eller dagligt

Eftersyn for lækager på hydraulikrør og -slanger, bøjede rør, løse monteringsholdere, slid, løse fittings, nedbrydning på grund af vejrlig eller kemiske påvirkninger. Foretag alle nødvendige udbedringer før drift.

Kontrol af hydraulikvæske-standen

Eftersynsinterval: Hver anvendelse eller dagligt

Beholderen fyldes på fabrikken med hydraulikvæske af høj kvalitet. Kontroller hydraulikvæskestanden, før du starter motoren første gang og derefter dagligt.

1. Parker maskinen på en plan flade, sænk klippeenhederne til jorden, aktiver parkeringsbremsen, sluk for motoren, og tag nøglen ud.
2. Rengør området omkring påfyldningsstudsen og hydrauliktankens dæksel (Figur 117).

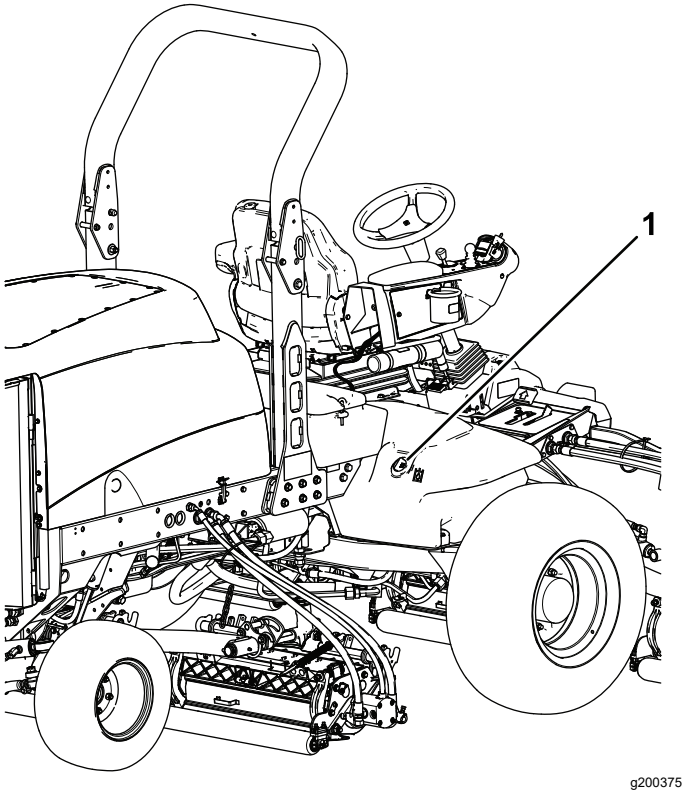

Figur 117

1. Dæksel til hydrauliktanken

3. Fjern dækslet fra påfyldningsstudsen.
4. Fjern målepinden fra påfyldningsstudsen, og tør den af med en ren klud.
5. Indfør målepinden i påfyldningsstudsen, tag den op igen, og kontroller væskestanden.

   Væskestanden skal være mellem de to mærker på målepinden.
6. Hvis væskestanden er lav, skal du efterfylde med passende væske for at hæve den til det øverste mærke.
7. Sæt målepinden i igen, og sæt dækslet på påfyldningsstudsen.

Hydraulikvæskespecifikationer

Beholderen fyldes på fabrikken med hydraulikvæske af høj kvalitet. Kontroller hydraulikvæskestanden, før du starter motoren første gang, og derefter dagligt. Se Kontrol af hydraulikvæskestanden (side 70).

Anbefalet hydraulikvæske: Toro PX Extended Life-hydraulikvæske. Fås i spande med 19 l eller tromler med 208 l.

Bemærk: En maskine, der bruger den anbefalede udskiftningsvæske, kræver færre væske- og filterskift.

Alternative hydraulikvæsker: Hvis Toro PX Extended Life Hydraulic Fluid ikke kan fås, kan du anvende andre konventionelle, mineraloliebaserede hydraulikvæsker, hvis specifikationer overholder alle følgende angivne materialeegenskaber samt industristandarderne. Brug ikke syntetisk væske. Spørg din smøremiddelforhandler til råds for at finde frem til et tilfredsstillende produkt.

Bemærk: Toro påtager sig intet ansvar for skader forårsaget af forkerte erstatningsprodukter. Brug derfor kun produkter fra producenter med et godt omdømme, som står bag deres anbefaling.

Slidhæmmende hydraulikvæske med højt viskositetsindeks/lavt flydepunkt, ISO VG 46

Materialeegenskaber:

Viskositet, ASTM D445	cSt ved 40 °C: 44 til 48
Viskositetsindeks ASTM D2270	140 eller højere
Flydepunkt, ASTM D97	-37 °C til -45 °C
Branchespecifikationer:	Eaton Vickers 694 (I-286-S, M-2950-S/35VQ25 eller M-2952-S)

Bemærk: Mange hydraulikvæsker er næsten farveløse, hvilket kan gøre det svært at få øje på lækager. Der fås et rødt tilsætningsstof til hydraulikvæsken i flasker med 20 ml. En flaske er nok til 15 til 22 l hydraulikvæske. Bestil delnr. 44-2500 fra en autoriseret Toro-forhandler.

Vigtigt: **Toro Premium Synthetic Biodegradable Hydraulic Fluid er den eneste syntetiske bionedbrydelige væske godkendt af Toro. Væsken er kompatibel med elastomerne anvendt i Toro-hydrauliksystemer og egnet til en lang række temperaturforhold. Denne væske er kompatibel med traditionelle mineralolier, men forudsætningen for maksimal bionedbrydelighed og ydeevne er, at hydrauliksystemet tømmes grundigt for traditionel væske. Olien fås i spande med 19 l eller tromler med 208 l hos din autoriserede Toro-forhandler.**

Hydraulikvæskekapacitet

28,4 l. Se Hydraulikvæskespecifikationer (side 71)

Udskiftning af hydraulikvæsken

Eftersynsinterval: For hver 2000 timer—**Hvis du anvender den anbefalede hydraulikvæske,** skal du udskifte hydraulikvæsken.

For hver 800 timer—**Hvis du ikke anvender den anbefalede hydraulikvæske, eller hvis du på noget tidspunkt har fyldt beholderen med en alternativ væske,** skal du udskifte hydraulikvæsken.

Hvis væsken bliver forurenet, skal du kontakte din lokale autoriserede Toro-forhandler, da systemet skal skylles ud. Forurenet væske ser mælkeagtigt eller sort ud sammenlignet med ren væske.

1. Parker maskinen på en plan flade, sænk klippeenhederne til jorden, aktiver parkeringsbremsen, sluk motoren, og fjern nøglen.
2. Løft motorhjelmen.
3. Frakobl returrøret fra beholderens bund, og lad hydraulikvæsken løbe ned i en stor dræningsbakke.
4. Genmonter røret, når hydraulikvæsken holder op med at dræne.
5. Fyld beholderen med hydraulikvæske. Se Hydraulikvæskespecifikationer (side 71) og Hydraulikvæskekapacitet (side 71).

   Vigtigt: **Brug kun de angivne hydraulikvæsker. Andre væsker kan beskadige systemet.**
6. Sæt beholderens dæksel på.
7. Start motoren, og brug alle de hydrauliske styreenheder til at fordele hydraulikvæsken gennem hele systemet.
8. Kontroller for lækager, og sluk motoren.
9. Kontroller væskeniveauet, og påfyld nok til at hæve niveauet til mærket fuld på målepinden.

   Bemærk: Fyld ikke for meget væske på hydrauliksystemet.

Udskiftning af hydraulikfiltrene

Eftersynsinterval: For hver 1000 timer—**Hvis du bruger den anbefalede hydraulikvæske,** skal du udskifte hydraulikfiltrene.

For hver 800 timer—**Hvis du ikke anvender den anbefalede hydraulikvæske, eller hvis du på noget tidspunkt har fyldt beholderen med en alternativ væske,** skal du udskifte hydraulikfiltrene.

Brug Toro-filtre, delnr. 94-2621 til den bageste (klippeenhed) del af maskinen og delnr. 75-1310 til maskinens forende (last).

Vigtigt: **Brug af andre filtertyper kan ugyldiggøre garantien på visse dele.**

1. Parker maskinen på en plan flade, sænk klippeenhederne til jorden, aktiver parkeringsbremsen, sluk motoren, og fjern nøglen.
2. Rengør det område, hvor filteret monteres.
3. Anbring en drænbakke under filteret, og afmonter filteret (Figur 118 og Figur 119).
4. Smør den nye filterpakning, og fyld filteret med hydraulikvæske.

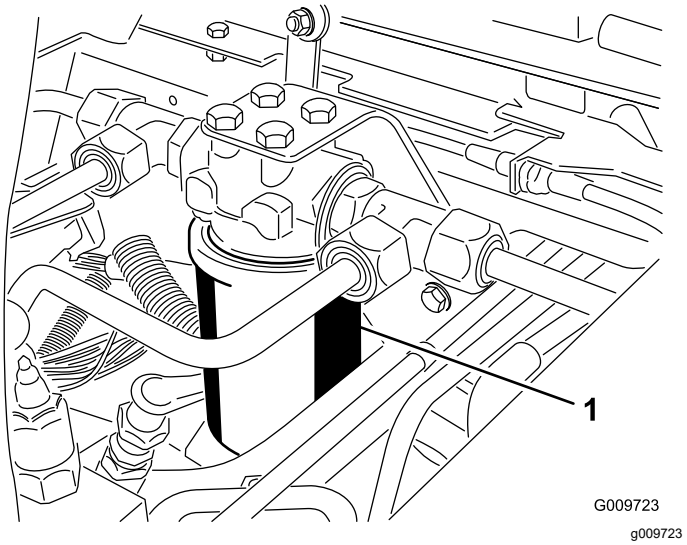

Figur 118

1. Hydraulikfilter

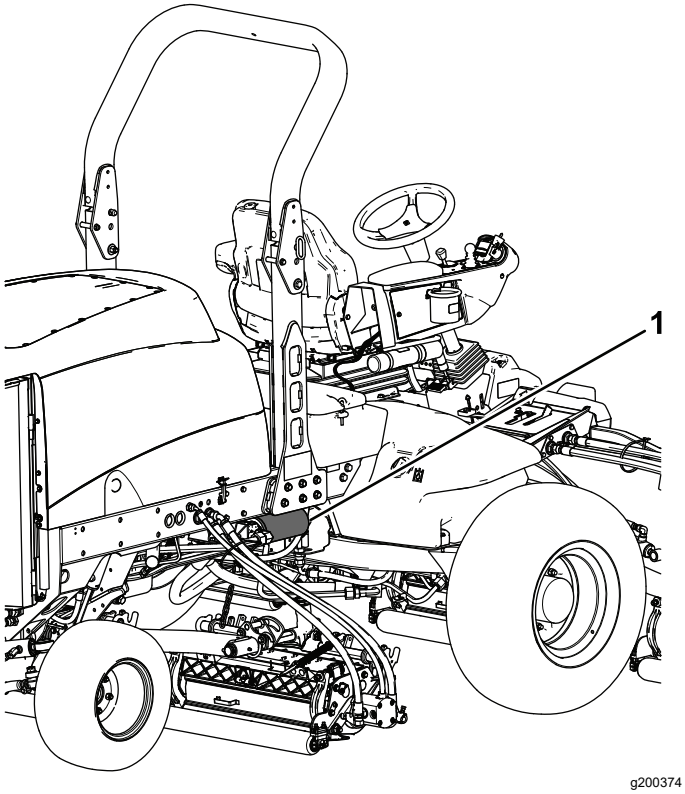

Figur 119

1. Hydraulikfilter

5. Sørg for, at området omkring det sted, hvor filteret skal monteres, er rent.
6. Skru filteret på, indtil pakningen berører monteringspladen, og spænd derefter filteret endnu en halv omgang.
7. Start motoren, og lad den køre i ca. to minutter for at lukke luft ud af systemet.
8. Sluk motoren, og kontroller, om der er lækager.

Vedligeholdelse af klippeenhederne

Skæreknivssikkerhed

- En slidt eller beskadiget skærekniv eller bundkniv kan gå itu, og et stykke kan blive kastet mod dig eller omkringstående, hvilket kan medføre alvorlig personskade eller død.
- Efterse jævnligt klippeenhederne for kraftig slid og skader.
- Vær forsigtig, når du efterser klippeenhederne. Pak skæreknivene ind, eller bær handsker, og vær forsigtig, når du efterser knivcylindrene og bundknivene. Du må kun udskifte eller slibe knivcylindrene og bundknivene. De må aldrig rettes ud eller svejses.
- På maskiner med flere klippeenheder skal du være forsigtig, når du drejer en knivcylinder – det kan få knivcylindrene i de andre klippeenheder til at rotere.

Baglapning af klippeenhederne

⚠ ADVARSEL

Berøring af knivcylindrene eller andre bevægelige dele kan medføre personskader.

- **Hold fingre, hænder og beklædningsgenstande væk fra knivcylindrene eller andre bevægelige dele.**
- **Forsøg aldrig at dreje knivcylindrene med hænderne eller fødderne, mens motoren kører.**

Bemærk: Ved baglapning arbejder alle frontenhederne sammen, og bagenhederne arbejder sammen.

1. Parker maskinen på en plan flade, sænk klippeenhederne, aktiver parkeringsbremsen, sluk motoren, og flyt kraftudtagskontakten til positionen OFF (fra).
2. Lås motorhjelmen op, og løft den, så betjeningsanordningerne bliver tilgængelige.
3. Foretag de første justeringer mellem knivcylinder og bundkniv, der er relevante for baglapning, på alle klippeenheder, som skal baglappes. Se *betjeningsvejledningen* til klippeenhederne.
4. Brug enten forreste, bageste eller begge baglapningshåndtag for at vælge de enheder, som skal baglappes (Figur 120).

5. Start motoren, og lad den køre ved lav tomgangshastighed.

⚠ FARE

Ændring af motorhastighed under baglapning kan få knivcylindrene til at sætte ud.

- **Reguler aldrig motorhastigheden under baglapning.**
- **Baglap kun ved lav tomgangshastighed.**

⚠ FARE

Kontakt med klippeenhederne kan forårsage personskade.

Sørg for at holde afstand til klippeenhederne, før du fortsætter.

6. Flyt kraftudtagskontakten til positionen ON (til), mens klippehastighedsbegrænseren er i positionen MOW (klip).
7. Tryk på løftekontakten for at starte baglapningen på de valgte knivcylindre.
8. Påsmør lappepasta med en langskaftet børste.

   Bemærk: Brug ikke en kortskaftet børste.

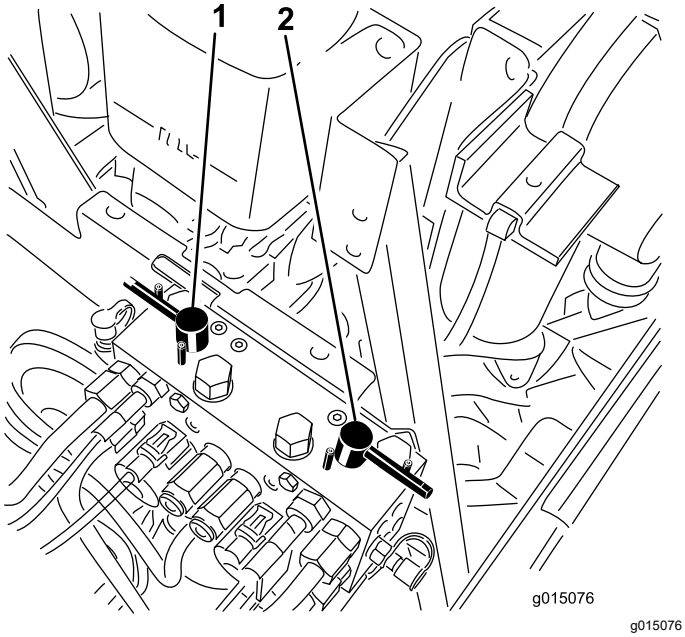

g015076

Figur 120

1. Forreste baglapningsgreb 2. Bageste baglapningsgreb

9. Hvis knivcylindrene går i stå eller kører uregelmæssigt under baglapningen, så vælg en højere hastighed for knivcylindrene, indtil hastigheden stabiliseres.
10. Klippeenhederne justeres under baglapning ved at slå knivcylindrene fra ved at trykke på det bageste af løftekontakten, flytte kraftudtagskontakten til positionen OFF (fra) og slukke motoren. Gentag trin 5 til og med 9, når justeringer er foretaget.
11. Gentag proceduren for alle de klippeenheder, som du ønsker at baglappe.
12. Når du er færdig, sættes baglapningshåndtagene tilbage til positionen MOW (klip), motorhjelmen sænkes, og al lappepasta vaskes af klippeenhederne. Juster klippeenhedernes knivcylindre i forhold til bundknivene efter behov. Flyt hastighedsregulatorerne for klippeenhedernes knivcylindre til den ønskede klippeposition.

   Vigtigt: **Hvis baglapningskontakten ikke returneres til positionen OFF (fra) efter baglapningen, kan klippeenhederne ikke hæves, og de vil dermed ikke fungere korrekt.**

   Bemærk: Der findes yderligere instruktioner og fremgangsmåder for baglapning i *Toro-manualen om slibning af knivcylindere og rotorplæneklippere*, Form No. 80-300SL.

   Bemærk: For at få et bedre skær, skal der føres en fil hen over forsiden af bundkniven efter lapning. Derved fjernes eventuel grat eller ru kanter, som kan være blevet dannet på skæret.

Rengøring

Vask af maskinen

Brug kun vand eller vand med en mild sæbeopløsning til at vaske maskinen efter behov. Du kan bruge en klud, når du vasker maskinen.

Vigtigt: **Brug ikke brakvand eller genanvendt vand til at rengøre maskinen.**

Vigtigt: **Brug ikke trykvaskeudstyr til at vaske maskinen. Trykvaskeudstyr kan beskadige det elektriske system, løsne vigtige mærkater eller bortvaske nødvendigt smørefedt fra friktionssteder. Undgå overdreven brug af vand i nærheden af kontrolpanelet, motoren og batteriet.**

Vigtigt: **Undlad at vaske maskinen, mens motoren kører. Det kan medføre intern motorskade at vaske maskinen med motoren kørende.**

Opbevaring

Sikkerhed i forbindelse med opbevaring

- Sluk for motoren, tag nøglen ud (hvis udstyret hermed), og vent, til al bevægelse standser, før du forlader førersædet. Lad maskinen køle af, inden du justerer, efterser, rengør eller stiller den til opbevaring.
- Opbevar ikke maskinen eller brændstofbeholdere, hvor der er åben ild, gnister eller vågeblus som f.eks. på en vandvarmer eller andre apparater.

Klargørelse af traktionsenheden

1. Parker maskinen på en plan flade, sænk klippeenhederne til jorden, aktiver parkeringsbremsen, sluk motoren, og fjern nøglen.
2. Rengør traktionsenheden, klippeenhederne og motoren grundigt.
3. Kontroller dæktrykket. Se Kontrol af dæktrykket (side 62).
4. Kontroller, at der ikke er løse dele, som skal være fastspændte, og efterspænd dem om nødvendigt.
5. Smør alle fittings og drejepunkter med fedt eller olie. Tør overskydende smøremiddel af.
6. Slib let med sandpapir, og benyt pletreparationslak på lakerede områder, som er blevet ridsede, har været udsat for stenslag eller har rustpletter. Reparer eventuelle buler i metalkarrosseriet.
7. Udfør service på batteriet og kablerne som følger. Se Elektrisk system – Sikkerhed (side 60):
   A. Fjern batteriklemmerne fra batteripolerne.
   B. Rengør batteriet, klemmerne og polerne med en stålbørste og en opløsning med tvekulsurt natron.
   C. For at forebygge korrosion skal batteriets poler og kabelforbindelserne smøres med Grafo 112X-fedt (Toro delnr. 505-47) eller vaseline.
   D. Oplad langsomt batteriet hver 60. dag i 24 timer for at forhindre blysulfatering af batteriet.

Klargøring af motoren

1. Aftap motorolien fra oliesumpen, og udskift bundproppen.
2. Fjern og bortskaf oliefilteret. Sæt et nyt oliefilter i.
3. Fyld den angivne motorolie på motoren.
4. Start motoren, og lad den køre i tomgang i ca. 2 minutter.
5. Sluk for motoren, og tag nøglen ud.
6. Skyl brændstoftanken med frisk, rent brændstof.
7. Spænd alle brændstofsystemfittinger igen.
8. Rengør og efterse luftfilterenheden grundigt.
9. Forsegl luftfilterindtaget og udstødningsåbningen med vejrbestandig tape.
10. Kontroller frostvæskebeskyttelsen, og påfyld en 50/50-opløsning af vand og ethylenglycol-frostvæske som nødvendigt til den forventede minimumstemperatur i dit område.

Bemærkninger:

EEA/UK-erklæring om beskyttelse af privatlivets fred

Toros brug af dine personlige oplysninger

The Toro Company ("Toro") respekterer dit privatliv. Når du køber vores produkter, indsamler vi visse oplysninger om dig, enten direkte fra dig eller igennem din lokale Toro-virksomhed eller -forhandler. Toro bruger disse oplysninger til at opfylde kontraktmæssige forpligtelser – såsom til at registrere din garanti, behandle dit garantikrav eller kontakte dig i tilfælde af en produkttilbagekaldelse – og til lovlige forretningsformål – såsom til at måle kundetilfredshed, forbedre vores produkter eller give dig produktoplysninger, som kan være interessante for dig. Toro kan dele dine oplysninger med vores datterselskaber, søsterselskaber, forhandlere eller andre forretningspartnere i forbindelse med disse aktiviteter. Vi kan også videregive personlige oplysninger, når loven kræver det eller i forbindelse med salg, køb eller fusion af virksomheder. Vi sælger aldrig dine personlige oplysninger til andre virksomheder med henblik på markedsføring.

Opbevaring af dine personlige oplysninger

Toro opbevarer dine personlige oplysninger så længe, det er relevant for ovenstående formål og i overensstemmelse med lovmæssige krav. Yderligere oplysninger om gældende opbevaringsperioder fås ved at kontakte legal@toro.com.

Toros forpligtelse i forbindelse med sikkerhed

Dine personlige oplysninger kan blive behandlet i USA eller et andet land, der har en mindre restriktiv databeskyttelseslovgivning end i dit bopælsland. Når vi sender dine oplysninger ud af dit bopælsland, træffer vi lovmæssigt påkrævede foranstaltninger for at sikre, at passende sikkerhedsforanstaltninger er på plads, så dine oplysninger beskyttes og behandles sikkert.

Adgang og rettelser

Du kan have ret til at rette eller gennemgå dine personlige oplysninger eller gøre indsigelse mod eller begrænse behandlingen af dine data. For at gøre det skal du kontakte os pr. e-mail på legal@toro.com. Hvis du har spørgsmål til den måde, Toro har håndteret dine oplysninger på, opfordrer vi dig til at rette dem direkte til os. Bemærk, at personer bosiddende i Europa har ret til klage til deres datatilsynsmyndighed.

Advarselsinformation i henhold til California Proposition (erklæring) nr. 65

Hvad betyder denne advarsel?

Du kan komme ud for at se et produkt til salg, der er forsynet med et advarselsmærkat som det følgende:

ADVARSEL: Kræft og forplantningsskade – www.p65Warnings.ca.gov.

Hvad er erklæring 65?

Erklæring 65 gælder for alle selskaber, der driver virksomhed i Californien, sælger produkter i Californien, eller fremstiller produkter, der kan sælges eller indføres i Californien. Den kræver, at Californiens guvernør fører og offentliggør en liste over kemikalier, der kan forårsage kræft, fosterskader og/eller anden skade på reproduktionsevnen. Listen, der opdateres hvert år, omfatter hundredvis af kemikalier, der findes i mange hverdagsartikler. Formålet med erklæring 65 er at informere offentligheden om udsættelse for disse kemikalier.

Erklæring 65 nedlægger ikke forbud mod salg af produkter, der indeholder disse kemikalier, men kræver i stedet advarsler på samtlige produkter, al produktemballage og produktets faglitteratur. Ydermere betyder en advarsel i henhold til erklæring 65 ikke, at et produkt er i strid med produktsikkerhedsstandarder eller -krav. Faktisk har den californiske regering præciseret, at en advarsel i henhold til erklæring 65 "ikke er det samme som en lovgivningsbeslutning om, hvorvidt et produkt er 'sikkert' eller 'usikkert'." Mange af disse kemikalier er blevet anvendt i hverdagsprodukter i mange år uden dokumenteret skadevirkning. Få yderligere oplysninger påhttps://oag.ca.gov/prop65/faqs-view-all.

En advarsel i henhold til erklæring 65 betyder, at en virksomhed enten (1) har evalueret eksponeringen og konkluderet, at den overskrider niveauet for "ingen betydelig risiko", eller (2) har valgt at forsyne produktet med en advarsel på grund af tilstedeværelsen af et kemikalie, der er anført på førnævnte liste, uden at der er blevet gjort forsøg på at evaluere eksponeringen.

Finder denne lovgivning anvendelse overalt?

Advarsler i henhold til erklæring 65 er kun påkrævede i henhold til californisk lovgivning. Disse advarsler ses i Californien inden for en bred vifte af miljøer, herunder, men ikke begrænset til, restauranter, købmandsforretninger, hoteller, skoler og hospitaler, og på en bred vifte af produkter. Derudover tilvejebringer nogle online- og postordreforhandlere advarsler i henhold til erklæring 65 på deres websites eller i kataloger.

Hvordan måler Californiens forbundsstatslige advarsler sig med de grænser, der er underlagt regeringen i Washington?

Standarder i henhold til erklæring 65 er ofte strengere end nationale og internationale standarder. Der er en række forskellige stoffer, som kræver en advarsel i henhold til erklæring 65 ved niveauer, der ligger langt under de nationale kontrolgrænser. For eksempel ligger advarlselsstandarden for bly i henhold til erklæring 65 på 0,5 µg/dag, hvilket er langt under nationale og internationale standarder.

Hvorfor er alle produkter af samme slags ikke forsynet med advarslen?

- Produkter, der sælges i Californien, kræver mærkning i henhold til erklæring 65, mens lignende produkter, der sælges andetsteds, ikke gør.
- Hvis en virksomhed, der er involveret i en retssag under erklæring 65, indgår et forlig, kan virksomheden pålægges at anvende erklæring 65-advarsler for sine produkter, mens andre virksomheder, der fremstiller lignende produkter, muligvis ikke er underlagt sådanne krav.
- Håndhævelsen af erklæring 65 er inkonsekvent.
- Virksomheder kan undlade at forsyne deres produkter med advarsler, hvis de konkluderer, at det ikke er påkrævet i henhold til erklæring 65. Fravær af advarsler på et produkt betyder ikke, at produktet er fri for de anførte kemikalier ved lignende niveauer.

Hvorfor inkluderer Toro denne advarsel?

Toro har valgt forsyne forbrugerne med så mange oplysninger som muligt, så de kan træffe kvalificerede beslutninger om de produkter, som de køber og bruger. Toro tilvejebringer i visse tilfælde advarsler på grundlag af viden om tilstedeværelsen af ét eller flere anførte kemikalier, uden at der er blevet foretaget vurdering af eksponeringen, eftersom ikke alle de anførte kemikalier er forsynet med krav til eksponeringsgrænser. Selvom eksponeringen fra Toros produkter kan være uvæsentlig eller ligge inden for intervallet, der "ikke udgør nogen betydelig risiko", har Toro for at være på den sikre side alligevel valgt at forsyne sine produkter med advarsler i henhold til erklæring 65. Hvis Toro ikke stiller disse advarsler til rådighed, kan virksomheden desuden sagsøges af staten Californien eller af private parter, der søger at håndhæve erklæring 65, og underlægges væsentlige sanktioner.

Toros garanti

Begrænset garanti på to år eller 1.500 timer

Fejl og produkter, der er dækket

The Toro Company og dets søsterselskab, Toro Warranty Company, garanterer i fællesskab i henhold til en aftale mellem dem, at dit Toro-produkt ("produktet") er frit for materialefejl og fejl i den håndværksmæssige udførelse i 2 år eller 1.500 driftstimer*, hvad end der måtte indtræde først. Denne garanti gælder for alle produkter med undtagelse af dybdeluftere (se de separate garantierklæringer for disse produkter). Hvis der forekommer en fejl, som er dækket af garantien, vil vi reparere produktet uden omkostninger for dig. Dette inkluderer fejldiagnose, arbejdsløn, reservedele og transport. Denne garanti træder i kraft på den dato, produktet leveres til den person, som oprindeligt køber det i detailleddet.
* Produkt udstyret med timetæller.

Sådan får du udført service, der er dækket af garantien

Det påhviler dig at underrette produktforhandleren eller den autoriserede produktforhandler, som du har købt produktet hos, så snart du tror, der er opstået en fejl, som er dækket af garantien. Hvis du har brug for hjælp til at finde frem til en produktforhandler eller en autoriseret forhandler, eller hvis du har spørgsmål vedrørende dine rettigheder eller ansvar i henhold til garantien, kan du kontakte os her:

Toro Commercial Products Service Department
Toro Warranty Company
8111 Lyndale Avenue South
Bloomington, MN 55420-1196, USA

+1-952-888-8801 eller +1-800-952-2740
E-mail: commercial.warranty@toro.com

Ejerens ansvar

Du er som ejer af produktet ansvarlig for at udføre den vedligeholdelse og de justeringer, som er nødvendige i henhold til din *betjeningsvejledning*. Reparationer af produktfejl, der skyldes manglende udførelse af nødvendig vedligeholdelse og justeringer, dækkes ikke af denne garanti.

Genstande og fejl, der ikke er dækket

Det er ikke alle produktfejl eller funktionsfejl, der måtte opstå i garantiperioden, som udgør materialefejl eller fejl i den håndværksmæssige udførelse. Denne garanti dækker ikke følgende:

- Produktfejl, som er en følge af brug af ikke-originale Toro-reservedele eller af installation og brug af ekstra eller modificeret eller ikke-originalt Toro-tilbehør og -produkter.
- Produktfejl, som er en følge af manglende udførelse af anbefalet vedligeholdelse og/eller justeringer.
- Produktfejl, der stammer fra brug af produktet på ødelæggende, uagtsom eller hensynsløs vis.
- Reservedele, der bruges op, og som ikke er defekte. Eksempler på reservedele, som forbruges eller opbruges under normal betjening af produktet omfatter, men er ikke begrænset til, bremseklodser og -belægninger, koblingsbelægninger, skæreknive, knivcylindre, tromler og lejer (forseglede eller smørbare), bundknive, tændrør, styrehjul, lejer, dæk, filtre, remme samt visse sprøjtekomponenter såsom membraner, dyser og kontraventiler.
- Fejl, der forårsages af eksterne forhold, herunder, men ikke begrænset til, vejrlig, opbevaringsforhold, forurening og brug af ikke-godkendte brændstoffer, kølevæsker, smøremidler, tilsætningsstoffer, gødningsmidler, vand og kemikalier.
- Funktions- eller driftsfejl forårsaget af brændstoffer (f.eks. benzin, diesel eller biodiesel), der ikke overholder deres respektive branchestandarder.
- Normal støj, vibration, slid og ælde samt nedbrydning. Normalt slid omfatter, men er ikke begrænset til, beskadigelse af sæder som følge af slitage eller afslidning, slid på malede overflader, ridsede mærkater eller vinduer.

Reservedele

Reservedele, der planmæssigt skal udskiftet i forbindelse med nødvendig vedligeholdelse, er kun dækket af garantien i tidsrummet frem til det planmæssige tidspunkt for udskiftning af den pågældende reservedel. Reservedele, der udskiftes i henhold til denne garanti, er dækket af garantien i den originale produktgarantis løbetid og bliver Toros ejendom. Toro træffer endelig beslutning om, hvorvidt en reservedel eller en samlet enhed skal repareres eller udskiftes. Toro har ret til at bruge fabriksrenoverede reservedele til reparationer, der er dækket af garantien.

Garanti på dybdeafladnings- og litium-ion-batterier

Dybdeafladnings- og litium-ion-batterier kan levere et samlet, specificeret antal kilowatttimer i løbet af deres levetid. Brugs-, opladnings- og vedligeholdelsesteknikker kan forlænge eller forkorte den samlede batterilevetid. I takt med at batterierne i dette produkt forbruges, vil mængden af nyttigt arbejde mellem opladningsintervaller langsomt formindskes, indtil batteriet er helt faldt. Udskiftning af slidte batterier som følge af normalt forbrug påhviler ejeren af produktet. Bemærk (kun litium-ion-batterier): Pro rata efter 2 år. Se batteriets garanti for at få yderligere oplysninger.

Omkostninger til vedligeholdelse afholdes af ejeren

Motorjustering, smøring, rengøring og polering, udskiftning af filtre, kølervæske og udførelse af anbefalet vedligeholdelse er eksempler på normal service, som Toro-produkter kræver, og omkostninger i forbindelse hermed afholdes af ejeren.

Generelle betingelser

Det eneste retsmiddel, du har til rådighed i henhold til nærværende garanti, er reparation hos en autoriseret Toro-forhandler.

Hverken The Toro Company eller Toro Warranty Company er ansvarlig for følgeskader eller indirekte eller hændelige skader i forbindelse med brugen af de Toro-produkter, der er dækket af nærværende garanti, herunder omkostninger eller udgifter til at fremskaffe erstatningsudstyr eller service i de perioder, der med rimelighed medgår i forbindelse med funktionsfejl eller manglende rådighed over produktet, mens der udføres reparationer i henhold til garantien. Bortset fra den emissionsgaranti, der er nævnt nedenfor, og kun såfremt denne måtte finde anvendelse, gives ingen anden udtrykkelig garanti. Alle underforståede garantier om salgbarhed og brugsegnethed er begrænset til denne udtrykkelige garantis varighed.

I visse stater er det ikke tilladt at fragå ansvar for hændelige og følgeskader eller at begrænse tidsrummet for en underforstået garantis varighed, så ovenstående ansvarsfragåelser og begrænsninger gælder muligvis ikke for dig. Denne garanti giver dig bestemte juridiske rettigheder, men derudover kan du også have andre rettigheder, som varierer fra stat til stat.

Bemærkning angående emissionsgaranti

Emissionskontrolsystemet på dit produkt kan være dækket at en separat garanti, som overholder de krav, der er fastsat af det amerikanske miljøbeskyttelsesagentur (Environmental Protection Agency, EPA) og/eller rådet for luftressourcer i Californien (California Air Resources Board, CARB). De timemæssige begrænsninger, der er anført ovenfor, gælder ikke for garantien på emissionskontrolsystemet. Der henvises til garantierklæringen om motoremissionsgaranti, som er vedlagt dit produkt eller er indeholdt i motorfabrikantens dokumentation.

Andre lande end USA og Canada

Kunder, som har købt Toro-produkter, der er eksporteret fra USA eller Canada, skal kontakte deres Toro-forhandler for at få en garantipolice, som gælder for deres land, provins eller stat. Såfremt du af en eller anden grund er utilfreds med din forhandlers service eller har problemer med at få oplysninger om garantien, bedes du kontakte dit autoriserede Toro-servicecenter.