Form No. 3445-939 Rev A

Count on it.

Návod k obsluze

Hnací jednotka Groundsmaster® řady 7200

Číslo modelu 30495—Výrobní číslo 407200000 a vyšší
Číslo modelu 30495TC—Výrobní číslo 407800000 a vyšší

Zaregistrujte svůj výrobek na adrese www.Toro.com.
Překlad originálu (CS)

3445-939

Tento výrobek splňuje všechny příslušné směrnice Evropské unie. Podrobné informace naleznete v Prohlášení o shodě k tomuto výrobku.

Používání nebo provoz motoru v zalesněných, křovinatých nebo travnatých místech bez řádně funkčního a udržovaného lapače jisker (jak je uvedeno v části 4442) nebo motoru, který není vhodným způsobem zkonstruován, vybaven a udržován k zajištění prevence vzniku požáru, je porušením zákona o veřejných zdrojích státu Kalifornie, části 4442 a 4443.

Přiložená uživatelská příručka k motoru obsahuje informace o předpisech pro ochranu životního prostředí USA (EPA) a kontrolu emisí státu Kalifornie pro emisní systémy a informace o údržbě a záruce. Náhradní uživatelskou příručku k motoru je možné objednat u výrobce motoru.

⚠ DŮLEŽITÉ UPOZORNĚNÍ

CALIFORNIA
Důležité upozornění, poučka 65

Výfukové plyny dieselového motoru mohou podle znalostí státu Kalifornie způsobit rakovinu, vrozené vady a jiná poškození spojená s reprodukčním systémem

Vývody baterie, svorky a související příslušenství obsahují olovo a sloucenины olova, tj. chemikálie, které jsou ve státe Kalifornie známy jako látky škodlivé pro reprodukcní orgány a vyvolávající rakovinu. Po manipulaci s baterií si rádne omyjte ruce.

Používání tohoto výrobku může způsobit vystavení účinkům chemikálií, které jsou státu Kalifornie známy jako karcinogenní, mutagenní nebo reprotoxické.

Úvod

Tento stroj je sekačka na trávu vybavená rotačními žacími noži a sedačkou řidiče; měla by být používána najímanými profesionálními pracovníky pro komerční účely. Je určena zejména k sekání trávy na dobře udržovaných travnatých plochách v parcích, na sportovních hřištích a na komerčních pozemcích. Není určena k sekání křovin, trávy a jiných porostů podél silnic ani k zemědělskému použití. Používání tohoto výrobku pro jiné účely, než ke kterým je určen, může být nebezpečné uživateli a okolostojícím.

Pečlivě si tuto příručku prostudujte, abyste se naučili stroj správně obsluhovat a udržovat, a předešli tak zranění a jeho poškození. Jste odpovědní za řádnou a bezpečnou obsluhu stroje.

Na stránkách www.Toro.com najdete informace o bezpečnosti výrobku, podklady pro zaškolení obsluhy a informace o příslušenství. Můžete zde také vyhledat prodejce výrobků Toro nebo zaregistrovat svůj výrobek.

Kdykoli budete potřebovat servis, originální díly Toro nebo doplňující informace, obraťte se na autorizovaného servisního prodejce nebo zákaznický servis Toro a uveďte model a výrobní číslo svého výrobku. Obrázek 1 znázorňuje umístění typového a sériového čísla na výrobku. Čísla si zapište do následujícího pole.

Důležité: **Potřebujete-li informace o záruce, náhradních dílech a jiné údaje o výrobku, pomocí mobilního zařízení můžete naskenovat QR kód na štítku sériového čísla (je-li k dispozici).**

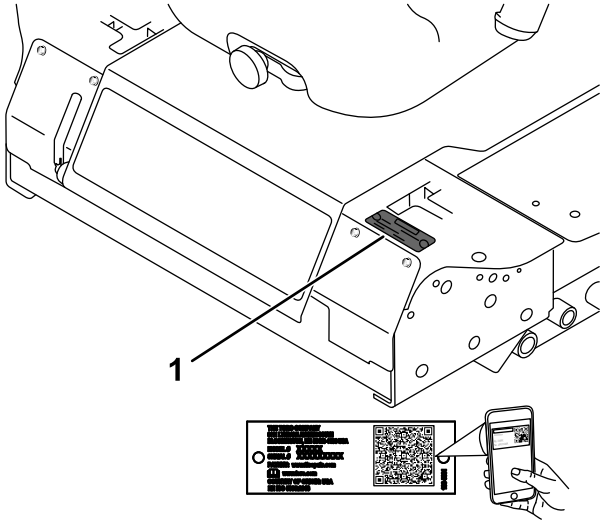

g241316

Obrázek 1

1. Umístění čísla modelu a výrobního čísla

© 2021—The Toro® Company
8111 Lyndale Avenue South
Bloomington, MN 55420

Navštivte nás na adrese www.Toro.com.
Vytištěno v USA
Všechna práva vyhrazena

Číslo modelu	_____
Výrobní číslo	_____

Tato příručka identifikuje potenciální rizika a uvádí bezpečnostní sdělení, která jsou označena varovným bezpečnostním symbolem (Obrázek 2) signalizujícím riziko, jež může vést k vážnému úrazu nebo usmrcení, nebudete-li doporučená opatření dodržovat.

g000502

Obrázek 2

1. Varovný bezpečnostní symbol

Ke zdůraznění informací se v tomto návodu používají dva výrazy. **Důležité** upozorňuje na zvláštní informace mechanického charakteru a **Upozornění** zdůrazňuje všeobecné informace, kterým je třeba věnovat zvláštní pozornost.

Obsah

Bezpečnost 5
Obecné bezpečnostní informace 5
Bezpečnostní a instrukční štítky 5
Nastavení 13
1 Zvednutí ochranného oblouku 13
2 Montáž žací jednotky 13
3 Nastavení levého předního otočného kola 13
4 Kontrola tlaku v pneumatikách 14
5 Montáž závaží (zajištění souladu CE) 15
6 Kontrola hladiny kapalin 16
7 Instalace štítků (pouze stroje CE) 16
Součásti stroje 16
Ovládací prvky 16
Technické údaje 19
Přídavná zařízení / příslušenství 20
Před provozem 21
Bezpečnostní kroky před použitím 21
Doplnění paliva 21
Kontrola hladiny motorového oleje 22
Kontrola chladicí soustavy 22
Kontrola hydraulické soustavy 22
Nastavení ochranného oblouku 23
Použití bezpečnostního blokovacího systému 24
Nastavení polohy sedadla 25
Změna výšky sedadla 25
Odjištění sedadla 26
Během provozu 26
Bezpečnost za provozu 26
Použití parkovací brzdy 28
Spuštění motoru 28
Řízení stroje 28
Vypnutí motoru 29
Obsluha sekačky 30
Seřízení výšky sekání 31
Provozní tipy 31
Po provozu 32
Obecné bezpečnostní informace 32
Tlačení stroje 32
Přeprava stroje 33
Naložení stroje 33
Údržba 35
Bezpečnost při provádění úkonů údržby 35
Doporučený harmonogram údržby 35
Seznam denní údržby 37
Mazání 38
Mazání ložisek a pouzder 38
Doplnění maziva převodovky žací jednotky 38
Údržba motoru 39
Bezpečnost při údržbě motoru 39
Kontrola vzduchového filtru 39
Údržba vzduchového filtru 40
Kontrola motorového oleje 40
Údržba palivového systému 42
Údržba odlučovače vody 42
Vypuštění palivové nádrže 42
Kontrola palivového potrubí a spojek 43
Odvzdušnění palivové soustavy 43
Odvzdušnění vstřikovačů 43
Údržba elektrického systému 44
Bezpečnost při práci s elektrickým systémem 44
Údržba akumulátoru 44
Skladování akumulátoru 45
Kontrola pojistek 45
Údržba hnací soustavy 46
Kontrola tlaku v pneumatikách 46
Výměna předních kol a ložisek 46
Údržba chladícího systému 47
Bezpečnost při práci s chladicím systémem 47
Specifikace chladicí kapaliny 47
Kontrola chladicí soustavy 47
Čištění chladiče 48
Údržba brzd 48
Seřízení ochranného spínače parkovací brzdy 48
Údržba řemenů 49
Kontrola napnutí řemene alternátoru 49
Údržba ovládacích prvků 50
Seřízení spínače blokování neutrální polohy páky ovládání pojezdu 50
Seřízení návratu páky ovládání pojezdu do neutrální polohy 50

Seřízení pohonu pojezdu pro neutrální polohu 52
Seřízení maximální pojezdové rychlosti 53
Seřízení pojezdu 54
Údržba hydraulického systému 55
Bezpečnost při práci s hydraulickým systémem 55
Objem hydraulické kapaliny 55
Specifikace hydraulické kapaliny 55
Kontrola hydraulické soustavy 55
Výměna hydraulické kapaliny a filtru 56
Čištění 57
Čištění spodní části žací jednotky 57
Likvidace odpadu 57
Uskladnění 57
Bezpečnost při skladování 57
Příprava stroje na uskladnění 57
Příprava motoru 58

Bezpečnost

Tento stroj byl zkonstruován v souladu s požadavky normy CEN ANSI B71.4-2017 a ISO EN 5395, jimž odpovídá po instalaci odpovídajících souprav CE a dokončení postupů nastavení.

Obecné bezpečnostní informace

Tento výrobek může amputovat ruce a nohy a vrhat předměty. Dodržujte vždy všechny bezpečnostní pokyny, abyste zamezili vážnému úrazu.

- Před spuštěním motoru si pozorně přečtěte tuto *provozní příručku*, abyste porozuměli jejímu obsahu.
- Při práci se strojem buďte maximálně opatrní. Neprovádějte žádné činnosti, jež by odváděly vaši pozornost, neboť byste mohli způsobit zranění nebo poškození majetku.
- Nikdy neprovozujte stroj, pokud nejsou všechny jeho kryty ve správné poloze nebo pokud nejsou řádně funkční další bezpečnostní ochranná zařízení.
- Nepřibližujte nohy ani ruce do blízkosti rotujících částí. Zdržujte se v bezpečné vzdálenosti od odhazovacího otvoru.
- Přihlížející osoby, především děti, se musí zdržovat mimo pracovní prostor. Nikdy nedovolte dětem stroj obsluhovat.
- Před opuštěním místa obsluhy vypněte motor, vytáhněte klíč (dle výbavy) a počkejte, až se zastaví všechny pohybující se části. Před seřizováním, údržbou, čištěním nebo skladováním nechejte stroj vychladnout.

Nesprávné používání nebo údržba tohoto stroje mohou vést ke zranění. Pro snížení rizika zranění dodržujte tyto bezpečnostní pokyny a vždy věnujte pozornost výstražnému symbolu ⚠, který znamená Upozornění, Výstrahu nebo Nebezpečí – pokyny k zajištění osobní bezpečnosti. Nedodržení těchto pokynů může mít za následek zranění osob nebo jejich usmrcení.

Bezpečnostní a instrukční štítky

Bezpečnostní štítky a pokyny jsou umístěny na viditelném místě v blízkosti každého prostoru představujícího potenciální nebezpečí. V případě ztráty nebo poškození původní nálepky nahraďte nálepku novou.

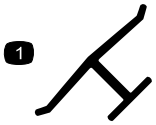

decaloemmarkt

Značka výrobce

1. Znamená, že nůž je součástka pocházející od původního výrobce stroje.

decalbatterysymbols

Symboly na akumulátoru

Na akumulátoru jsou všechny následující symboly nebo některé z nich.

1. Nebezpečí výbuchu
2. Chraňte před otevřeným ohněm, nekuřte
3. Žíravina / nebezpečí popálení
4. Používejte ochranné brýle.
5. Přečtěte si *provozní příručku*.
6. Nedovolte, aby se kdokoli k akumulátoru přibližoval.
7. Chraňte si oči; výbušné plyny mohou trvale poškodit zrak nebo způsobit jiné zranění.
8. Kyselina sírová může způsobit trvalé poškození zraku nebo vážné popáleniny.
9. Oči ihned vypláchněte vodou a rychle vyhledejte lékařskou pomoc.
10. Obsahuje olovo, neodhazujte

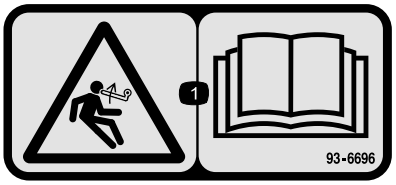

decal93-6696

93-6696

1. Nebezpečí akumulované energie – přečtěte si *provozní příručku*.

---

decal93-6697

93-6697

1. Přečtěte si *provozní příručku*.
2. Doplňte olej SAE 80w-90 (API GL-5) vždy po 50 hodinách provozu.

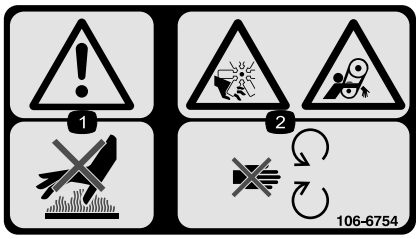

decal106-6754

106-6754

1. Výstraha – nedotýkejte se horkého povrchu.
2. Nebezpečí pořezání či useknutí končetiny ventilátorem, nebezpečí zachycení pásem – nepřibližujte se k pohyblivým součástem.

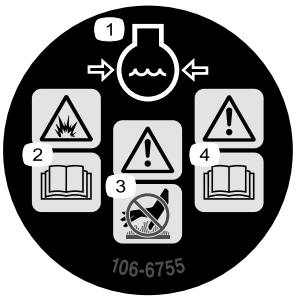

decal106-6755

106-6755

1. Chladicí kapalina motoru je pod tlakem.
2. Nebezpečí výbuchu – přečtěte si *provozní příručku*.
3. Výstraha – nedotýkejte se horkého povrchu.
4. Výstraha – přečtěte si *provozní příručku*.

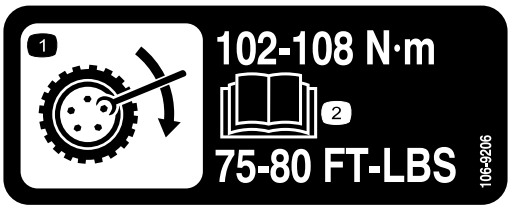

decal106-9206

106-9206

1. Specifikace utahovacích momentů kol
2. Přečtěte si *provozní příručku*.

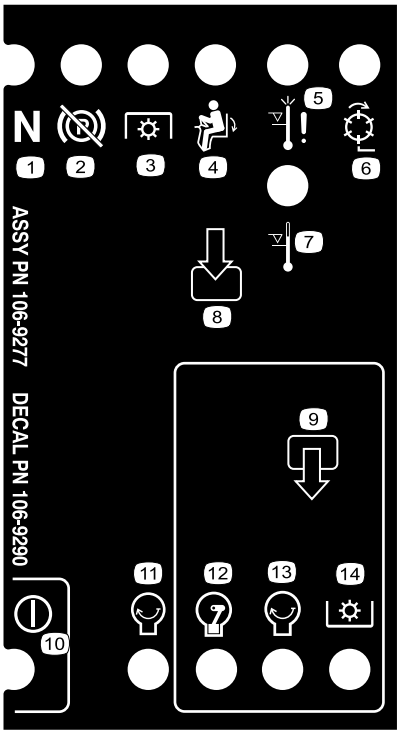

decal106-9290

106-9290

1. Vstupy
2. Neaktivní
3. Vypnutí při vysoké teplotě
4. Výstraha při vysoké teplotě
5. Na sedadle
6. Pohon žacích nožů (PTO)
7. Parkovací brzda uvolněna
8. Neutrál
9. Výstupy
10. Pohon žacích nožů (PTO)
11. Start
12. Napájení chodu motoru (ETR)
13. Start
14. Napájení

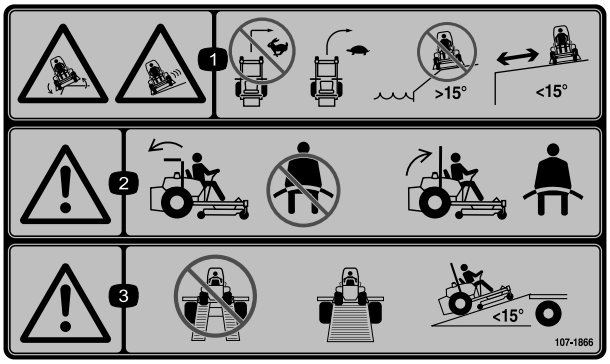

decal107-1866

107-1866

Poznámka: Tento stroj vyhovuje zkouškám statické příčné a podélné stability na maximálním doporučeném svahu uvedeném na štítku, jak stanovuje průmyslová norma pro zkoušky stability. Prostudujte si pokyny k obsluze stroje na svahu uvedené v *provozní příručce* a vyhodnoťte podmínky, ve kterých hodláte stroj provozovat. Na základě toho stanovíte, zda může být stroj v daný den a na daném místě za těchto podmínek použit. Změny v terénu mohou vést ke změně provozního sklonu stroje. Je-li to možné, při práci se strojem na svahu mějte žací jednotky spuštěné u země. Zvednutím žacích jednotek při práci na svahu může dojít k narušení stability stroje.

1. Nebezpečí převrácení a sklouznutí nebo ztráty kontroly, srázy – nezatáčejte ostře při jízdě vysokou rychlostí; zatáčejte při nízké rychlosti; nepoužívejte stroj na svazích v blízkosti vodních ploch a na svazích se sklonem větším než 15 stupňů; udržujte bezpečnou vzdálenost od srázů.
2. Výstraha – pokud je ochranný oblouk spuštěný, nepoužívejte bezpečnostní pás. Pokud je ochranný oblouk vztyčený, používejte bezpečnostní pás.
3. Výstraha – k nakládání stroje na přívěs nepoužívejte dvě nájezdové plošiny; používejte jen jednu plošinu, která je pro stroj dostatečně široká; používejte plošinu se sklonem menším než 15 stupňů.

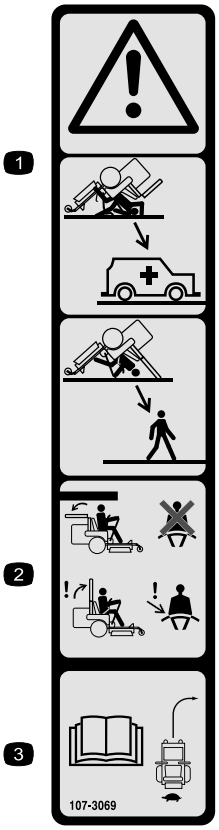

decal107-3069

107-3069

1. Výstraha – pokud je ochranný oblouk spuštěný dolů, není stroj chráněn proti převrácení.
2. Z důvodu ochrany před úrazem či smrtí v důsledku převrácení ponechte ochranný oblouk vztyčený a zajištěný a používejte bezpečnostní pás. Ochranný oblouk spusťte pouze tehdy, je-li to nezbytně nutné. Pokud je ochranný oblouk spuštěný, nepoužívejte bezpečnostní pás.
3. Přečtěte si *provozní příručku*. Jezděte pomalu a opatrně.

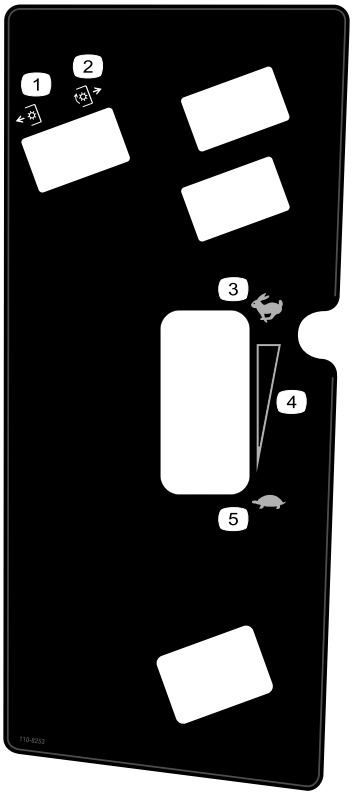

decal110-8253

110-8253

1. Pohon žacích nožů (PTO) – vypnutý
2. Pohon žacích nožů (PTO) – zapnutý
3. Rychlý chod
4. Plynulé variabilní nastavení
5. Pomalý chod

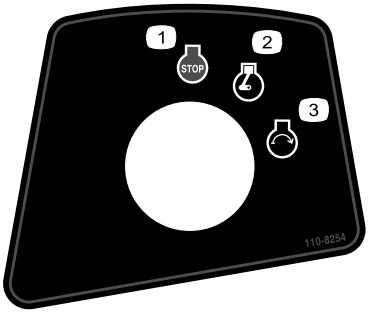

decal110-8254

110-8254

1. Zastavení motoru
2. Chod motoru
3. Spuštění motoru

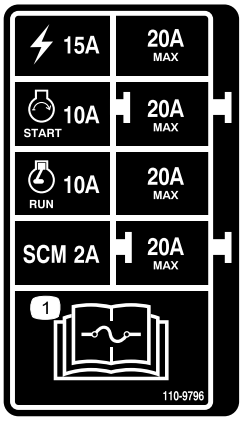

decal110-9796

110-9796

1. Informace o pojistkách naleznete v *provozní příručce*.

decal133-5618

133-5618

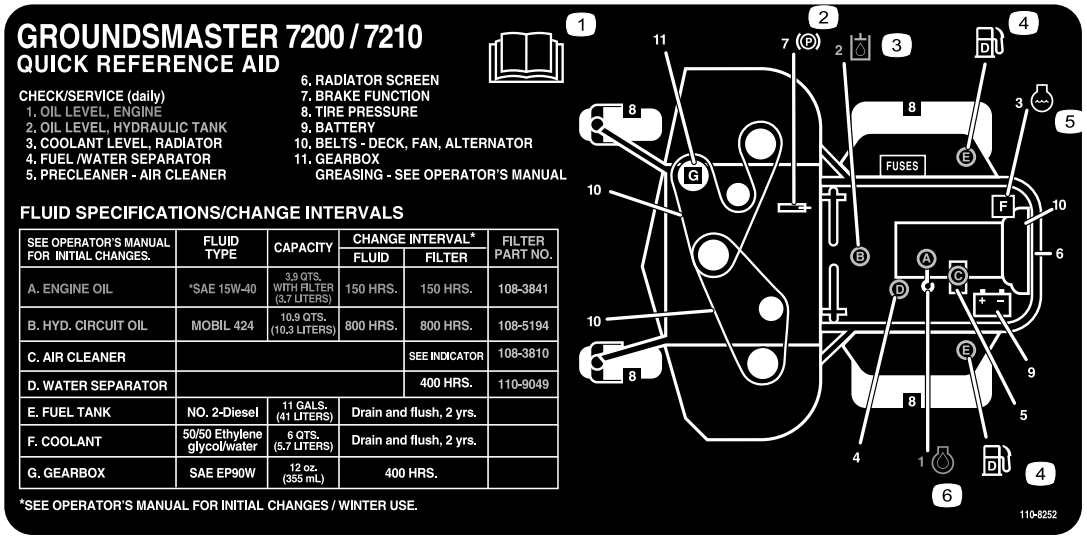

decal110-8252

110-8252

1. Přečtěte si *provozní příručku.*
2. Parkovací brzda
3. Hydraulický olej
4. Palivo
5. Chladicí kapalina
6. Motorový olej

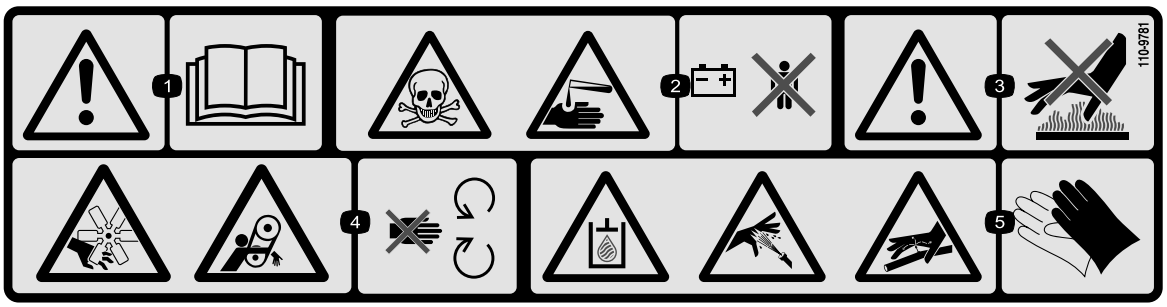

decal110-9781

110-9781

1. Výstraha – přečtěte si *provozní příručku*.
2. Nebezpečí otravy jedy; zasažení žíravinami a chemikáliemi – děti musí vždy zůstat v bezpečné vzdálenosti od akumulátoru.
3. Výstraha – nedotýkejte se horkého povrchu.
4. Nebezpečí pořezání či useknutí končetiny ventilátorem, nebezpečí zachycení pásem – nepřibližujte se k pohybujícím se součástem.
5. Nebezpečí vystavení hydraulické kapalině pod tlakem; nebezpečí vystříknutí kapaliny pod vysokým tlakem; nebezpečí průniku kapaliny pod vysokým tlakem do pokožky – používejte chrániče rukou a pokožky.

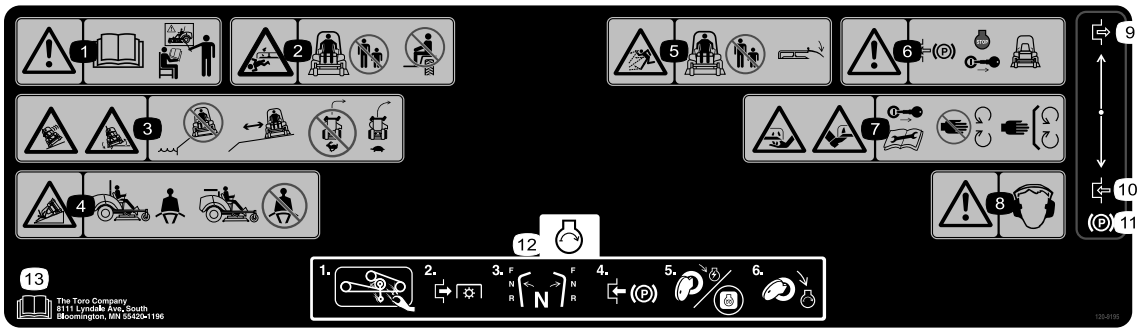

decal120-9195

120-9195

Poznámka: Tento stroj vyhovuje zkouškám statické příčné a podélné stability na maximálním doporučeném svahu uvedeném na štítku, jak stanovuje průmyslová norma pro zkoušky stability. Prostudujte si pokyny k obsluze stroje na svahu uvedené v *provozní příručce* a vyhodnoťte podmínky, ve kterých hodláte stroj provozovat. Na základě toho stanovíte, zda může být stroj v daný den a na daném místě za těchto podmínek použit. Změny v terénu mohou vést ke změně provozního sklonu stroje. Je-li to možné, při práci se strojem na svahu mějte žací jednotky spuštěné u země. Zvednutím žacích jednotek při práci na svahu může dojít k narušení stability stroje.

1. Výstraha – přečtěte si *provozní příručku* a nepoužívejte stroj, pokud k tomu nejste vyškoleni.
2. Nebezpečí pořezání/useknutí končetiny žacím nožem – přihlížející osoby se musí zdržovat v bezpečné vzdálenosti; nepřevážejte na stroji žádné osoby.
3. Nebezpečí převrácení a sklouznutí nebo ztráty kontroly, srázy – nesekejte v blízkosti srázů; pracujte v bezpečné vzdálenosti od srázů; nezatáčejte při jízdě vysokou rychlostí; zatáčejte při nízké rychlosti.
4. Nebezpečí převrácení – pokud je ochranný oblouk vztyčen, poutejte se bezpečnostním pásem; pokud je ochranný oblouk sklopen, bezpečnostní pás nepoužívejte.
5. Nebezpečí zranění odlétávajícími předměty – přihlížející osoby musí vždy zůstat v bezpečné vzdálenosti; před použitím stroje spusťte deflektor dolů.
6. Výstraha – před opuštěním stroje zatáhněte parkovací brzdu, vypněte motor a vyjměte klíč.
7. Nebezpečí pořezání/useknutí končetin žacím nožem – před prováděním údržby vyjměte klíč a přečtěte si *provozní příručku*; nepřibližujte se k pohybujícím se součástem; mějte vždy namontované všechny ochranné kryty a štíty.
8. Výstraha – používejte ochranu sluchu.
9. Vypnutí
10. Zapnutí
11. Parkovací brzda
12. Nastartujte motor – vyčistěte trávu a nečistoty z řemene a řemenic sekačky, vypněte pohon žacích nožů, nastavte pohon na neutrál, zatáhněte parkovací brzdu, otočením klíče zapněte napájení sekačky a úplným otočením klíče nastartujte motor.
13. Přečtěte si *provozní příručku*.

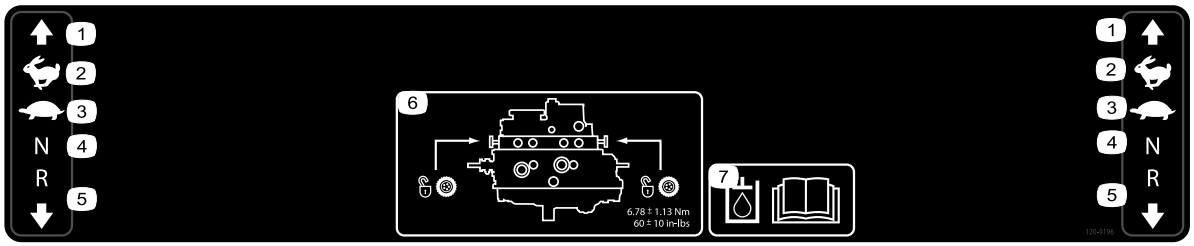

decal120-9196

120-9196

1. Dopředu
2. Rychlý chod
3. Pomalý chod
4. Neutrál
5. Dozadu
6. Umístění tažných ventilů: Tažné ventily utáhněte na utahovací moment 5,65 až 7,91 Nm.
7. Více informací o hydraulické kapalině naleznete v *provozní příručce*.

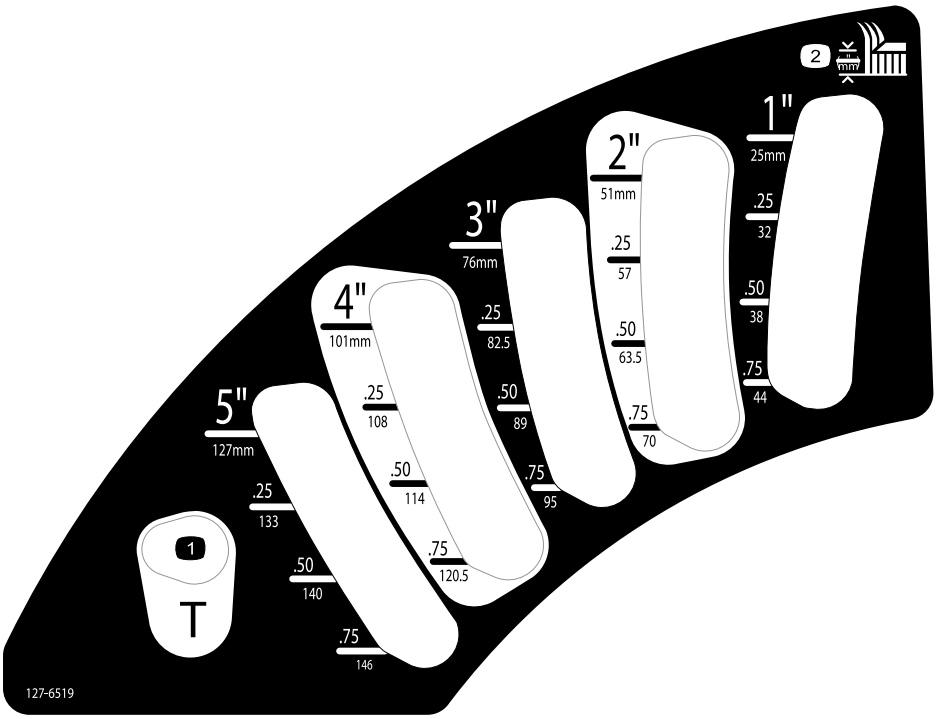

decal127-6519

127-6519

1. Přepravní poloha
2. Výška sekání

Nastavení

Vyjímatelné díly

Pro ověření, že byly dodány všechny součásti, použijte tabulku níže.

Postup	Popis	Množ-ství	Použití
1	Nejsou potřeba žádné díly	–	Zvedněte konstrukci ROPS.
2	Montážní návod k žací jednotce	1	Namontujte žací jednotku.
3	Nejsou potřeba žádné díly	–	Nastavte levé přední otočné kolo.
4	Nejsou potřeba žádné díly	–	Zkontrolujte tlak v pneumatikách.
5	Nejsou potřeba žádné díly	–	Montáž závaží.
6	Nejsou potřeba žádné díly	–	Kontrola hladiny hydraulické kapaliny, motorového oleje a chladicí kapaliny.
7	Štítek s rokem výroby	1	Upevněte štítek (pouze stroje CE).

Média a doplňky

Popis	Množ-ství	Použití
Provozní příručka	1	Před použitím stroje si ji přečtěte.
Uživatelská příručka k motoru	1	Zde naleznete údaje o motoru.
Klíčky zapalování	2	Spusťte motor.

1

Zvednutí ochranného oblouku

Nejsou potřeba žádné díly

Postup

Zvedněte ochranný oblouk; postupujte podle pokynů v části Nastavení ochranného oblouku (strana 23).

2

Montáž žací jednotky

Díly potřebné k provedení tohoto kroku:

1	*Montážní návod* k žací jednotce

Postup

Namontujte žací jednotku podle pokynů v *montážním návodu* k žací jednotce.

3

Nastavení levého předního otočného kola

Nejsou potřeba žádné díly

Postup

Nastavte levé přední otočné kolo do vnější polohy pro 72palcové žací jednotky a do vnitřní polohy pro 60palcové a 62palcové žací jednotky.

4

Kontrola tlaku v pneumatikách

Nejsou potřeba žádné díly

Postup

Zkontrolujte tlak v pneumatikách; viz Kontrola tlaku v pneumatikách (strana 46).

Důležité: **Ve všech pneumatikách udržujte odpovídající tlak; zajistíte tak kvalitní sekání a správnou činnost stroje. Pneumatiky nepodhušťujte.**

5

Montáž závaží (zajištění souladu CE)

Nejsou potřeba žádné díly

Postup

Stroje s nainstalovanými plošinami o velikosti 183 cm bez dalšího příslušenství nevyžadují dodatečná závaží pro zajištění souladu s normami CE. Může však být nutné zakoupit a namontovat dodatečná závaží v závislosti na velikosti a typu sekací plošiny a příslušenství, která jsou na stroji použita. V následující tabulce jsou uvedeny různé konfigurace příslušenství a dodatečná přední závaží, která je nutné u jednotlivých modelů použít:

Konfigurace příslušenství	Potřebné závaží se základní plošinou o velikosti 157 cm (30457)	Potřebné závaží se základní plošinou o velikosti 183 cm (30353)	Potřebné závaží s bočním odhozem o velikosti 183 cm (30481)
Hnací jednotka Groundsmaster 7200/7210 bez dalšího příslušenství	10 kg	0 kg	0 kg
Hnací jednotka Groundsmaster 7200/7210, pevný plášť	34 kg	9,5 kg	15 kg
Hnací jednotka Groundsmaster 7200/7210, pevný plášť a sada silničních světel	32,2 kg	28,5 kg	10 kg
Hnací jednotka Groundsmaster 7200/7210, pevný plášť, sada silničních světel a hever	18 kg	17 kg	10 kg
Hnací jednotka Groundsmaster 7200/7210, pevný plášť a hever	14 kg	10 kg	10 kg
Hnací jednotka Groundsmaster 7200/7210, sada silničních světel a hever	0 kg	0 kg	0 kg
Hnací jednotka Groundsmaster 7200/7210, sada silničních světel	11,3 kg	0 kg	0 kg
Hnací jednotka Groundsmaster 7200/7210, hever	0 kg	0 kg	0 kg

Příslušné sady a závaží pro daný stroj získáte od autorizovaného distributora Toro.

6

Kontrola hladiny kapalin

Nejsou potřeba žádné díly

Postup

1. Hladinu hydraulické kapaliny zkontrolujte před nastartováním motoru; postupujte podle pokynů v části Kontrola hydraulické soustavy (strana 55).
2. Před nastartováním motoru zkontrolujte i hladinu motorového oleje; postupujte podle pokynů v části Kontrola hladiny motorového oleje (strana 40).
3. Zkontrolujte chladicí soustavu před nastartováním motoru, postupujte podle pokynů v části Kontrola chladicí soustavy (strana 47).

7

Instalace štítků (pouze stroje CE)

Díly potřebné k provedení tohoto kroku:

1	Štítek s rokem výroby

Postup

Na stroje, u nichž je nutná shoda s normami CE, upevněte štítek s rokem výroby, který naleznete mezi volně dodávanými díly (Obrázek 3).

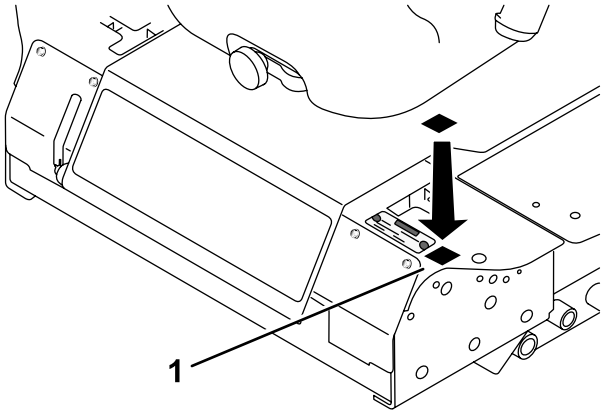

Obrázek 3

Součásti stroje

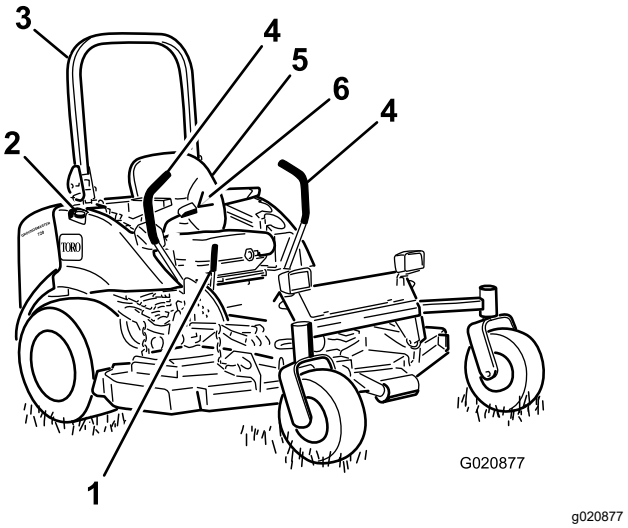

Obrázek 4

1. Páka parkovací brzdy
2. Uzávěr palivové nádrže (na obou stranách)
3. Ochranný oblouk
4. Ovládací páka pojezdu
5. Sedadlo
6. Bezpečnostní pás

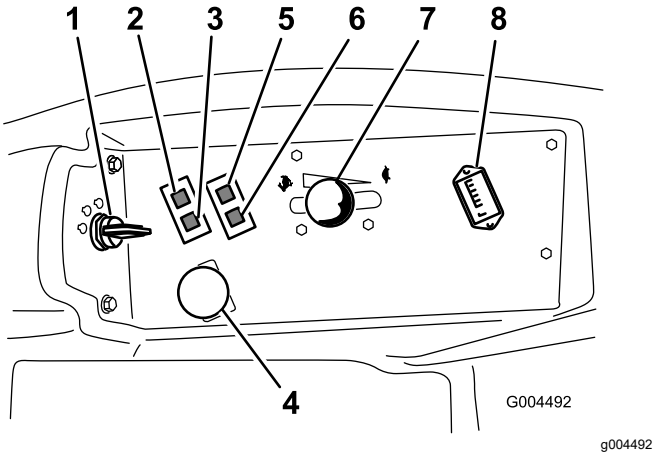

Obrázek 5

1. Spínač zapalování
2. Výstražná kontrolka teploty chladicí kapaliny motoru
3. Kontrolka žhavicích svíček
4. Spínač pohonu žacích nožů (PTO)
5. Výstražná kontrolka tlaku oleje
6. Kontrolka dobíjení
7. Páčka škrticí klapky
8. Počitadlo provozních hodin

Ovládací prvky

Než spustíte motor a začnete se strojem pracovat, seznamte se se všemi ovládacími prvky (Obrázek 4 a Obrázek 5).

Ovládací páky pojezdu

Ovládací páky pojezdu slouží k ovládání pohybu vpřed a vzad a zatáčení se strojem. Další informace naleznete v části Řízení stroje (strana 28).

Páka parkovací brzdy

Při každém vypnutí motoru zatáhněte parkovací brzdu, aby nedošlo k nežádoucímu pohybu stroje. Chcete-li zajistit stroj parkovací brzdou, zatáhněte za páku parkovací brzdy směrem dozadu a nahoru (Obrázek 6). Chcete-li uvolnit parkovací brzdu, zatlačte páku parkovací brzdy směrem dopředu a dolů.

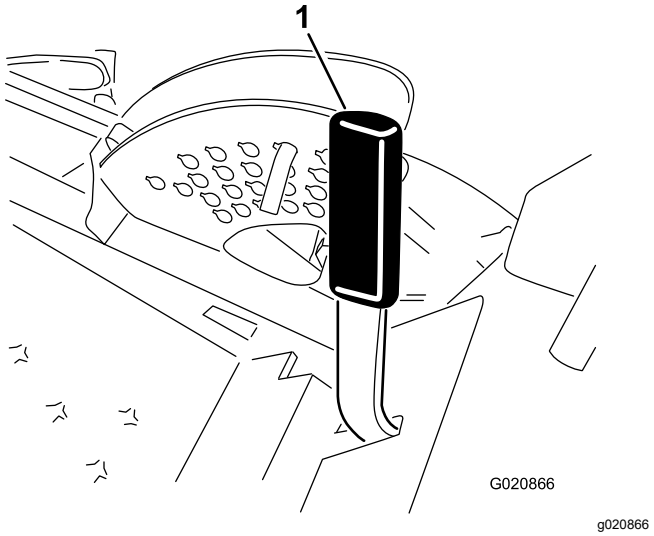

Obrázek 6

1. Páka parkovací brzdy

Spínač zapalování

Spínač zapalování má 3 polohy: VYPNUTO, ZAPNUTO/PŘEDEHŘEV a START.

Páčka škrticí klapky

Škrticí klapka ovládá otáčky motoru, rychlost žacích nožů a společně s ovládacími pákami pojezdu rovněž pojezdovou rychlost stroje. Přemístěním páčky škrticí klapky dopředu směrem k poloze RYCHLÝ CHOD otáčky motoru zvýšíte. Přemístěním páčky dozadu směrem k poloze POMALÝ CHOD otáčky motoru snížíte. Při sekání trávy vždy přepněte škrticí klapku do polohy RYCHLÝ CHOD.

Spínač pohonu žacích nožů (PTO)

Spínač pohonu žacích nožů (PTO) slouží ke spuštění a zastavení činnosti žacích nožů.

Kontrolka žhavicích svíček (oranžová)

Kontrolka žhavicích svíček (Obrázek 5) se rozsvítí, když přepnete spínač zapalování do ZAPNUTÉ polohy. Zůstane rozsvícená 6 sekund. Jakmile kontrolka zhasne, můžete nastartovat motor.

Čítač provozních hodin

Čítač provozních hodin zaznamenává počet provozních hodin stroje s klíčem zapalování v poloze PROVOZ. Hodnoty času použijte při plánování pravidelné údržby.

Výstražná kontrolka teploty chladicí kapaliny motoru

Tato kontrolka svítí a žací nože se zastaví, když je teplota chladicí kapaliny motoru příliš vysoká. Pokud motor nevypnete a teplota chladicí kapaliny stoupne o dalších 11 °C, motor se zastaví.

Důležité: **Když se sekací plošina zastaví a výstražná kontrolka teploty svítí, stiskněte spínač pohonu žacích nožů (PTO), přejeďte na bezpečné rovné místo, přepněte páčku škrticí klapky do polohy POMALÝ CHOD, přesuňte ovládací páky pojezdu do NEUTRÁLNÍ ZAJIŠTĚNÉ polohy a zatáhněte parkovací brzdu. Nechejte motor několik minut pracovat při volnoběžných otáčkách, aby došlo k ochlazení na bezpečnou úroveň. Vypněte motor a zkontrolujte chladicí soustavu; postupujte podle pokynů v části Kontrola chladicí soustavy (strana 47).**

Kontrolka nabíjení

Kontrolka nabíjení se rozsvítí, když systém elektrického dobíjení pracuje nad běžným provozním rozsahem nebo pod ním (Obrázek 5). Zkontrolujte a/nebo opravte systém elektrického dobíjení.

Výstražná kontrolka tlaku oleje

Výstražná kontrolka tlaku oleje se rozsvítí, když tlak motorového oleje klesne pod bezpečnou úroveň (Obrázek 5). Pokud je tlak oleje nízký, vypněte motor a zjistěte příčinu. Systém motorového oleje opravte před dalším spuštěním motoru.

Palivoměr

Palivoměr (Obrázek 7) ukazuje množství paliva zbývajícího v nádrži.

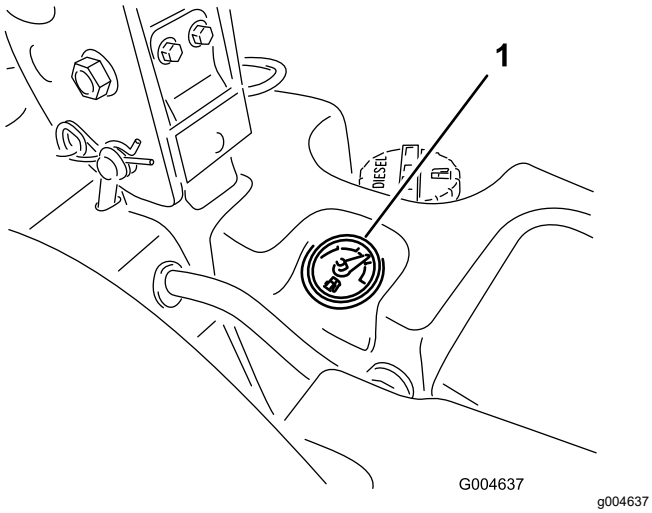

Obrázek 7

1. Palivoměr

Technické údaje

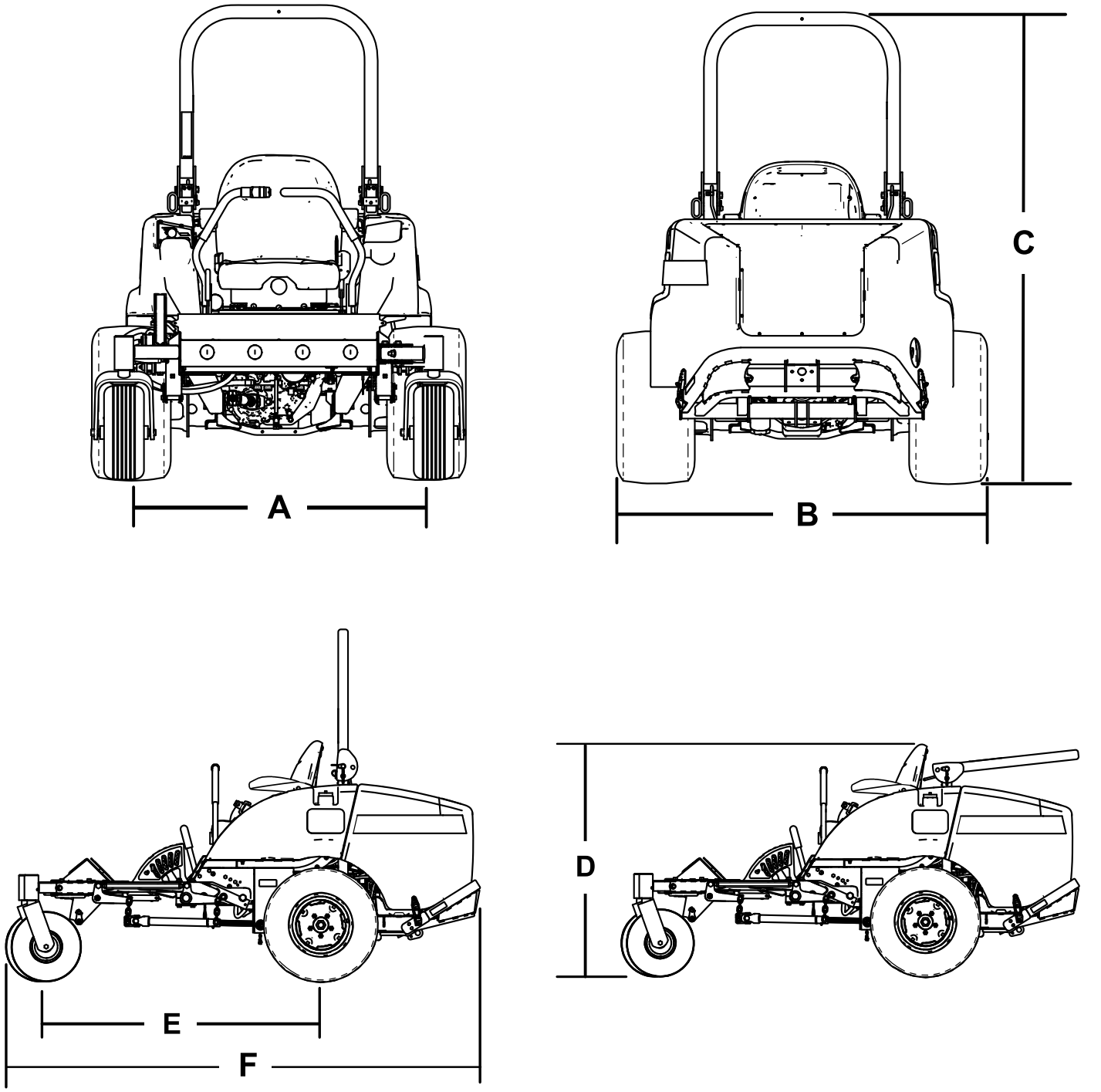

Obrázek 8

Popis	Odkaz na **Obrázek 8**	**Rozměry nebo hmotnost**
Výška se zdviženým ochranným obloukem	C	183 cm
Výška se spuštěným ochranným obloukem	D	125 cm
Celková délka	F	246 cm
Celková šířka	B	145 cm
Rozvor kol	E	145 cm

Sbíhavost zadních kol (mezi středy pneumatik)	A	114 cm
Světlá výška		15 cm
Hmotnost, včetně 72palcové žací jednotky s bočním odhozem (30354 nebo 30481)		934 kg
Hmotnost, včetně 60palcové žací jednotky s bočním odhozem (30456)		900 kg
Hmotnost, včetně 72palcové základní žací jednotky (30353)		876 kg
Hmotnost, včetně 62palcové základní žací jednotky (30457)		855 kg

Poznámka: Specifikace a design se mohou bez upozornění změnit.

Přídavná zařízení / příslušenství

Pro stroj je k dispozici řada přídavných zařízení a příslušenství schválených společností Toro, která vylepšují a rozšiřují možnosti stroje. Seznam schválených přídavných zařízení a příslušenství můžete získat od svého autorizovaného servisního prodejce nebo distributora Toro nebo na stránkách www.Toro.com.

K zajištění optimální výkonnosti a dodržení požadavků na bezpečnost stroje je nutné používat pouze originální náhradní díly a příslušenství společnosti Toro. Náhradní díly a příslušenství jiných výrobců mohou být nebezpečné a jejich použití může mít za následek zneplatnění záruky.

Obsluha

Poznámka: Levá a pravá strana stroje se určuje z pohledu obsluhy z běžné pracovní pozice.

Před provozem

Bezpečnostní kroky před použitím

Obecné bezpečnostní informace

- Nikdy nedovolte, aby nezaškolené osoby nebo děti obsluhovaly stroj nebo na něm prováděly servis. Věková hranice obsluhy může být omezena místními předpisy. Majitel je zodpovědný za proškolení všech operátorů a mechaniků.
- Dobře se seznamte s bezpečným použitím zařízení, ovládacími prvky a významem bezpečnostních nápisů.
- Před opuštěním místa obsluhy vypněte motor, vytáhněte klíč (dle výbavy) a počkejte, až se zastaví všechny pohybující se části. Před seřizováním, údržbou, čištěním nebo skladováním nechejte stroj vychladnout.
- Naučte se, jak rychle stroj zastavit a vypnout motor.
- Přesvědčte se, zda jsou namontovány kontrolní prvky přítomnosti obsluhy, bezpečnostní spínače a ochranné kryty, a zda správně fungují. Stroj nepoužívejte, pokud tyto prvky nefungují správně.
- Před sečením se vždy přesvědčte, zda jsou žací nože, jejich šrouby a montážní celky žací jednotky stroje v dobrém provozním stavu. Opotřebené nebo poškozené žací nože a šrouby vyměňujte po celých sadách, aby byla zachována mechanická rovnováha.
- Zkontrolujte prostor, kde budete stroj používat, a odstraňte všechny předměty, jež mohou být strojem vymrštěny.

Bezpečnost týkající se paliva

- Při manipulaci s palivem buďte velmi opatrní. Palivo je vysoce hořlavé a jeho výpary jsou výbušné.
- Uhaste všechny cigarety, doutníky, dýmky a ostatní zdroje vznícení.
- Používejte jen schválený kanystr.
- Neodstraňujte uzávěr palivové nádrže ani nedoplňujte nádrž palivem při spuštěném nebo horkém motoru.
- Nedoplňujte ani nevypouštějte palivo v uzavřeném prostoru.
- Neskladujte stroj nebo nádobu s palivem v blízkosti otevřeného ohně, zdroje jisker nebo tepla, například u ohřívače vody nebo jiného zařízení.
- V případě rozlití paliva se nepokoušejte nastartovat motor a vyhýbejte se použití jakéhokoli zdroje vznícení, dokud se palivové výpary nerozptýlí.

Doplnění paliva

Specifikace paliva

- Nikdy nepoužívejte místo motorové nafty petrolej či benzin.
- Nikdy s dieselovým palivem nemíchejte petrolej nebo vyjetý motorový olej.
- Nikdy neuchovávejte palivo v nádobách s pozinkovaným vnitřkem.
- Nepoužívejte aditiva do paliva.

Ropná nafta

Cetanové číslo: 40 nebo vyšší

Obsah síry: nízký (<500 ppm) nebo velmi nízký (<15 ppm)

Tabulka paliva

Specifikace motorové nafty	Umístění
ASTM D975 Č. 1-D S15 Č. 2-D S15	Spojené státy
EN 590	Evropská unie
ISO 8217 DMX	Mezinárodní
JIS K2204, stupeň č. 2	Japonsko
KSM-2610	Jižní Korea

- Používejte pouze čistou, čerstvou motorovou naftu nebo bionaftu.
- Aby byla zajištěna čerstvost, nakupujte palivo v takovém množství, aby je bylo možné spotřebovat do 180 dní.

Při teplotách nad -7 °C používejte letní motorovou naftu (č. 2-D), při nižších teplotách zimní palivo (č. 1-D nebo směs č. 1-D/2-D).

Poznámka: Zimní nafta má při nízkých teplotách nižší teplotu vznícení a vlastnosti tečení za studena, jež usnadňují startování a omezují ucpávání palivového filtru.

Používání letní nafty při teplotách nad –7 °C přispívá ve srovnání se zimní naftou k delší životnosti palivového čerpadla a vyššímu výkonu.

Použití bionafty

U tohoto stroje lze rovněž použít palivo s podílem bionafty do stupně B20 (20 % bionafty, 80 % motorové nafty).

Obsah síry: velmi nízký (<15 ppm)

Specifikace bionafty: ASTM D6751 nebo EN14214

Specifikace směsi paliva: ASTM D975, EN590 nebo JIS K2204

Důležité: **Použitá ropná nafta musí mít velmi nízký obsah síry.**

Dodržujte následující bezpečnostní opatření:

- Směsi bionafty mohou poškodit lakované povrchy.
- V chladném počasí používejte bionaftu B5 (obsah bionafty 5 %) nebo nižšího stupně..
- Kontrolujte těsnění, hadice a vložky, které jsou v kontaktu s palivem, jelikož může docházet k jejich postupnému poškození.
- Po přechodu na směs bionafty může po určitou dobu docházet k ucpání palivového filtru.
- Více informací o bionaftě vám poskytne autorizovaný prodejce Toro.

Objem palivové nádrže

43,5 l

Tankování paliva do nádrže

Důležité: **Nádrže paliva jsou propojené, avšak palivo neprotéká mezi nádržemi příliš rychle. Proto je při tankování nutné zaparkovat na rovném povrchu. Při parkování ve svahu můžete nechtěně nádrže přeplnit.**

Důležité: **Palivové nádrže nepřeplňujte.**

Důležité: **Nádrže paliva neotvírejte, pokud parkujete ve svahu. Mohlo by dojít k rozlití paliva.**

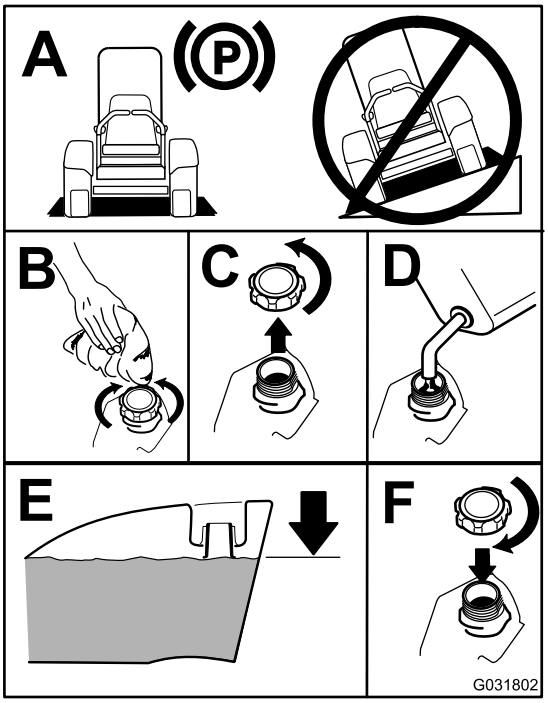

g031802

Obrázek 9

Poznámka: Je-li to možné, doplňte palivovou nádrž po každém použití. Minimalizuje se tím tvorba kondenzace uvnitř palivové nádrže.

Kontrola hladiny motorového oleje

Než spustíte motor a zahájíte práce se strojem, vždy zkontrolujte hladinu oleje v klikové skříni motoru; viz Kontrola hladiny motorového oleje (strana 40).

Kontrola chladicí soustavy

Před spuštěním motoru a použitím stroje zkontrolujte chladicí systém, viz Kontrola chladicí soustavy (strana 22).

Kontrola hydraulické soustavy

Před spuštěním motoru a použitím stroje zkontrolujte hydraulický systém, viz Kontrola hydraulické soustavy (strana 55).

Nastavení ochranného oblouku

⚠ DŮLEŽITÉ UPOZORNĚNÍ

Z důvodu ochrany před úrazem či smrtí v důsledku převrácení ponechte ochranný oblouk vztyčený a zajištěný a používejte bezpečnostní pás.

Sedadlo musí být zajištěno západkou.

⚠ DŮLEŽITÉ UPOZORNĚNÍ

Pokud je ochranný oblouk spuštěný dolů, není stroj chráněn proti převrácení.

- **Nejezděte se strojem po nerovném terénu nebo na úbočí svahu, je-li ochranný oblouk spuštěný.**
- **Ochranný oblouk spusťte pouze tehdy, je-li to nezbytně nutné.**
- **Když je ochranný oblouk spuštěný, nepoužívejte bezpečnostní pás.**
- **Jeďte pomalu a opatrně.**
- **Ochranný oblouk zvedněte, jakmile to prostor nad vámi umožňuje.**
- **Před jízdou pod jakýmikoli objekty a předměty pečlivě zkontrolujte prostor nad hlavou (např. větve, dveřní vstupy, elektrické vedení) a vyvarujte se kontaktu s nimi.**

Důležité: **Když je ochranný oblouk vztyčený a zajištěný, používejte vždy bezpečnostní pás. Když je ochranný oblouk spuštěný, nepoužívejte bezpečnostní pás.**

Sklopení ochranného oblouku

Sklopte ochranný oblouk, viz Obrázek 11.

Poznámka: Zatlačením oblouku dopředu uvolníte tlak na čepy.

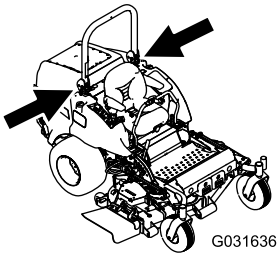

g031636

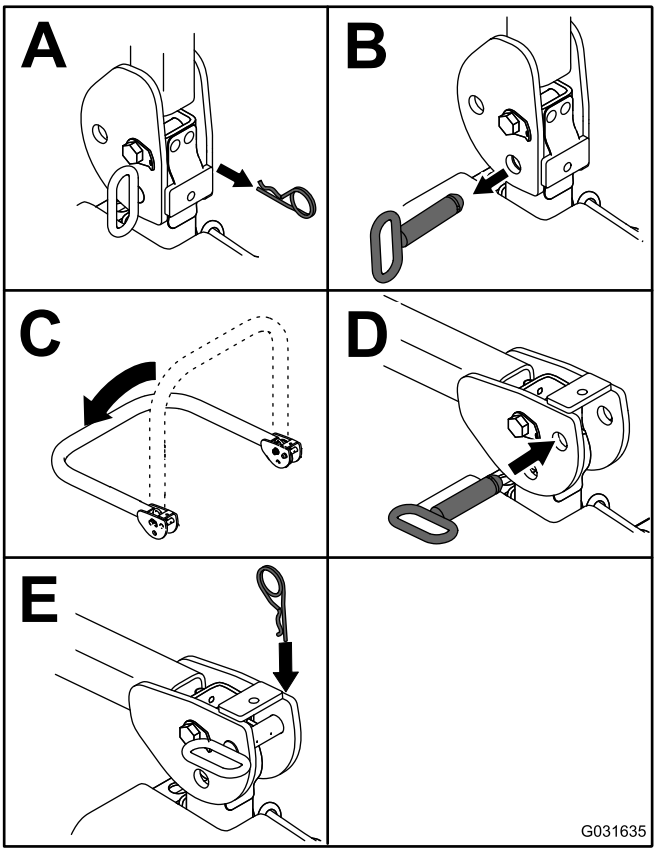

g031635

Obrázek 10

Poznámka: Zabezpečte ochranný oblouk tak, aby nedošlo k poškození kapoty.

Zvednutí ochranného oblouku

Zvedněte ochranný oblouk, viz Obrázek 10.

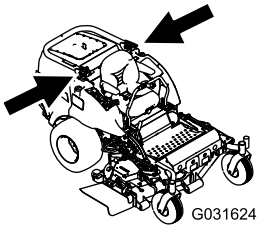

g031624

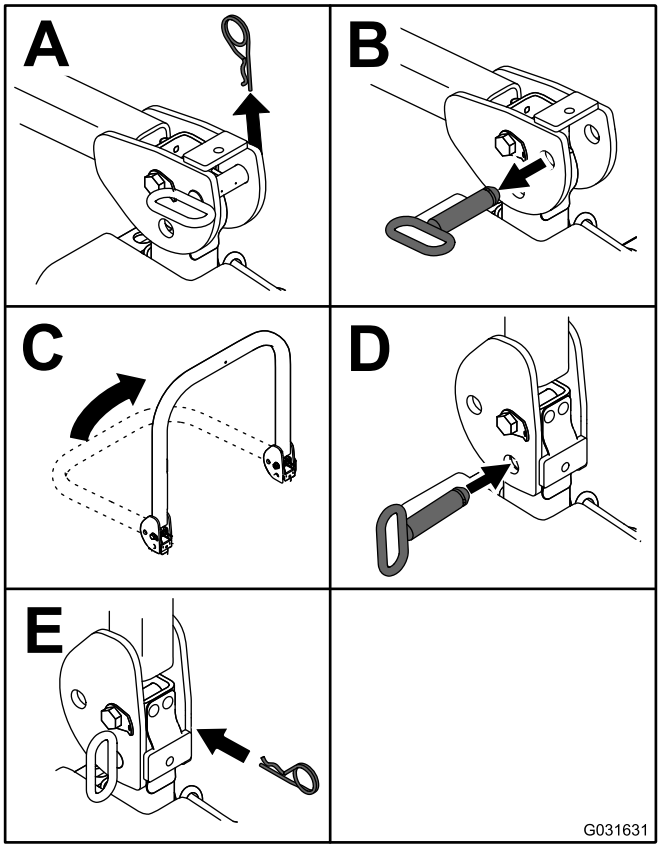

g031631

Obrázek 11

Důležité: **Když je ochranný oblouk vztyčený a zajištěný, používejte vždy bezpečnostní pás. Když je ochranný oblouk spuštěný, nepoužívejte bezpečnostní pás.**

Použití bezpečnostního blokovacího systému

⚠ VÝSTRAHA

Jestliže jsou ochranné spínače odpojeny nebo poškozeny, stroj se může za provozu chovat nepředvídatelně a způsobit zranění osob.

- **Se spínači bezpečnostního blokování nemanipulujte.**
- **Denně funkci ochranných spínačů kontrolujte a jakýkoli poškozený spínač před použitím stroje vyměňte.**

Funkce bezpečnostního blokovacího systému

Bezpečnostní blokovací systém znemožňuje nastartování motoru, pokud nejsou splněny tyto předpoklady:

- Obsluha nesedí na sedadle nebo není zatažena parkovací brzda.
- Pohon žacích nožů (PTO) není vypnutý.
- Ovládací páky pojezdu nejsou v NEUTRÁLNÍ ZAJIŠTĚNÉ poloze.
- Teplota motoru není pod maximální provozní teplotou.

Bezpečnostní blokovací systém rovněž vypne motor, pokud při zatažené parkovací brzdě dojde k přesunutí pák pohonu z NEUTRÁLNÍ ZAJIŠTĚNÉ polohy. Pokud opustíte sedadlo, když je pohon žacích nožů (PTO) zapnutý, dojde k vypnutí motoru po sekundové prodlevě.

Zkouška bezpečnostního blokovacího systému

Servisní interval: Při každém použití nebo denně

Před každým použitím stroje proveďte zkoušku bezpečnostního blokovacího systému. Pokud bezpečnostní systém nefunguje v souladu s níže uvedeným popisem, nechte bezpečnostní systém okamžitě opravit v autorizovaném servisním středisku.

1. Posaďte se na sedadlo, zatáhněte parkovací brzdu a ZAPNĚTE pohon žacích nožů (PTO). Zkuste nastartovat motor; motor nesmí naskočit.
2. Posaďte se na sedadlo, zatáhněte parkovací brzdu a VYPNĚTE pohon žacích nožů (PTO). Přesuňte jednu z ovládacích pák pojezdu z NEUTRÁLNÍ ZAJIŠTĚNÉ polohy. Zkuste nastartovat motor; motor nesmí naskočit. Zopakujte postup pro druhou ovládací páku pojezdu.
3. Posaďte se na sedadlo, zatáhněte parkovací brzdu, VYPNĚTE pohon žacích nožů (PTO) a přesuňte ovládací páky pojezdu do NEUTRÁLNÍ ZAJIŠTĚNÉ polohy. Spusťte motor. Když motor pracuje, uvolněte parkovací brzdu, zapněte pohon žacích nožů (PTO) a mírně se zvedněte ze sedadla; motor se musí do 2 sekund vypnout.
4. Zvedněte se ze sedadla, zatáhněte parkovací brzdu, VYPNĚTE pohon žacích nožů (PTO) a přesuňte ovládací páky pojezdu do NEUTRÁLNÍ ZAJIŠTĚNÉ polohy. Spusťte motor. Když motor pracuje, přesuňte jednu z ovládacích pák pojezdu do středu; motor se musí do 2 sekund vypnout. Zopakujte postup pro druhou ovládací páku pojezdu.

5. Zvedněte se ze sedadla, uvolněte parkovací brzdu, VYPNĚTE pohon žacích nožů (PTO) a přesuňte ovládací páky pojezdu do NEUTRÁLNÍ ZAJIŠTĚNÉ polohy. Zkuste nastartovat motor; motor se nesmí protáčet.

Použití jednotky SCM k diagnostice problémů systému

Stroj je vybaven standardní řídicí jednotkou (SCM) monitorovacího systému, která sleduje funkci různých klíčových prvků. Jednotka SCM se nachází pod pravým ovládacím panelem. Přístup k ní je možný přes boční kryt panelu (Obrázek 12). Chcete-li otevřít boční kryt panelu, uvolněte 2 západky a zatáhněte za něj.

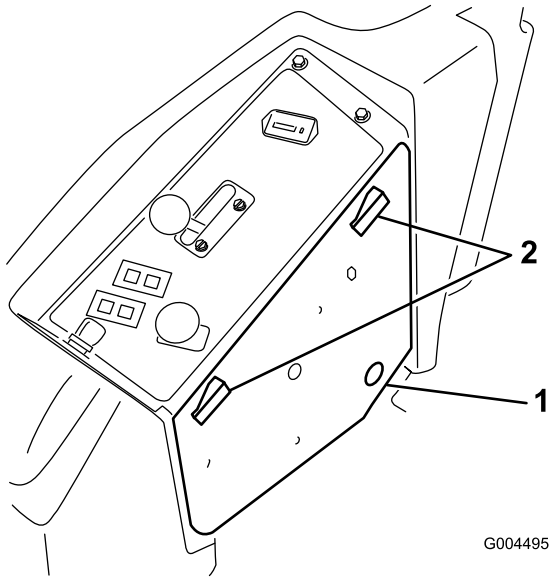

g004495

Obrázek 12

1. Boční kryt panelu
2. Západky

Na přední straně jednotky SCM je 11 kontrolek LED, které rozsvícením signalizují různé stavy systému. 7 těchto kontrolek je možné použít pro diagnostiku systému. Viz Obrázek 13 s popisem významu jednotlivých kontrolek. Podrobnosti o používání zbývajících funkcí jednotky SCM naleznete v *servisní příručce*, kterou lze získat od autorizovaného distributora Toro.

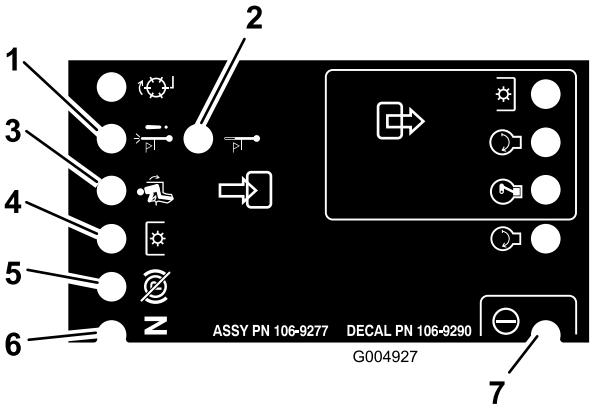

g004927

Obrázek 13

1. Vypnutí při vysoké teplotě – teplota motoru překročila bezpečnou úroveň a motor byl vypnut. Zkontrolujte chladicí soustavu.
2. Výstraha při vysoké teplotě – teplota motoru se blíží nebezpečné úrovni a žací jednotka se vypnula. Zkontrolujte chladicí soustavu.
3. Obsluha na sedadle.
4. Zapnutý pohon žacích nožů (PTO).
5. Parkovací brzda není zatažena.
6. Páky ovládání jsou v neutrální poloze.
7. Jednotka SCM je napájena a funkční.

Nastavení polohy sedadla

Sedadlem můžete pohybovat dopředu a dozadu. Jeho polohu si nastavte tak, abyste měli optimální podmínky pro řízení a ovládání stroje a maximální pracovní pohodlí.

Chcete-li provést seřízení, odjistěte sedadlo přemístěním páky do strany (Obrázek 14).

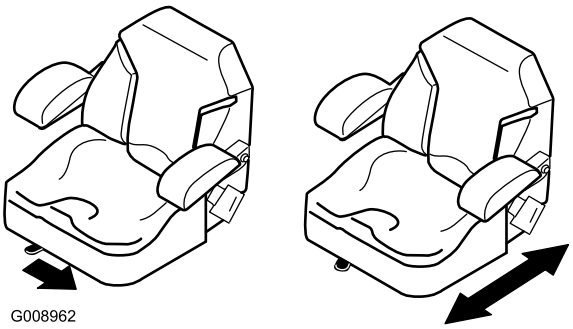

g008962

Obrázek 14

Změna výšky sedadla

Sedadlo lze seřídit tak, aby umožňovalo plynulou a pohodlnou jízdu. Umístěte sedadlo tak, aby se vám sedělo co nejpohodlněji.

Chcete-li sedadlo nastavit, otočením vpředu umístěného knoflíku požadovaným směrem zvolíte polohu zajišťující maximální pohodlí (Obrázek 15).

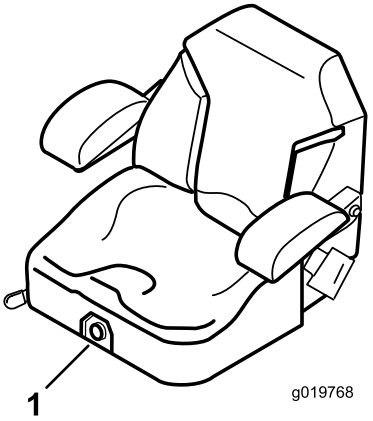

g019768

Obrázek 15

1. Kolečko nastavení výšky sedadla

Odjištění sedadla

Chcete-li získat přístup k hydraulickému systému a dalším součástem pod sedadlem, sedadlo odjistěte a sklopte je dopředu.

1. Pomocí páčky seřízení polohy sedadla posuňte sedadlo do krajní přední polohy.
2. Západku zatáhněte směrem dopředu a zvedněte ji; tím sedadlo odjistíte (Obrázek 16).

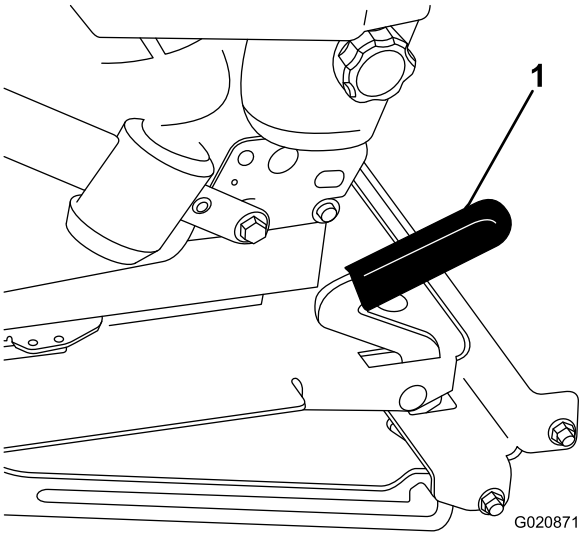

g020871

Obrázek 16

1. Západka sedadla

Během provozu

Bezpečnost za provozu

Obecné bezpečnostní informace

- Majitel nebo obsluha odpovídají za nehody, jež mohou vést ke zranění osob nebo poškození majetku, a je jejich povinností jim předcházet.
- Používejte vhodné oblečení a pomůcky, včetně ochranných brýlí, dlouhých kalhot, pevné protiskluzové obuvi a chráničů sluchu. Svažte si dlouhé vlasy a nenoste volné oděvy či volné šperky.
- Stroj neobsluhujte, jste-li nemocní, unavení nebo pod vlivem alkoholu nebo drog.
- Při práci se strojem buďte maximálně opatrní. Neprovádějte žádné činnosti, jež by odváděly vaši pozornost, neboť byste mohli způsobit zranění nebo poškození majetku.
- Před spuštěním motoru se přesvědčte, zda jsou všechny pohony v neutrální poloze, zda je zatažena parkovací brzda a zda zaujímáte správnou pracovní pozici.
- Na stroji nepřevážejte spolujezdce a dbejte na to, aby se přihlížející osoby a děti zdržovaly mimo provozní oblast.
- Se strojem pracujte jen za dobré viditelnosti, abyste se mohli vyhnout výmolům a nebezpečí skrytému v terénu.
- Nesekejte mokrou trávu. Stroj může v důsledku snížené tahové síly podklouzávat.
- Nepřibližujte nohy ani ruce do blízkosti rotujících částí. Zdržujte se v bezpečné vzdálenosti od odhazovacího otvoru.
- Před couváním se pohledem dozadu a dolů ujistěte, že máte volnou cestu.
- Buďte opatrní, pokud se blížíte k nepřehledným zatáčkám, křovinám, stromům nebo jiným objektům, jež vám mohou bránit ve výhledu.
- Vypínejte žací nože pokaždé, když nesečete.
- Pokud stroj narazí do nějakého předmětu nebo začne abnormálně vibrovat, před provedením kontroly přídavného zařízení stroj zastavte, vyjměte klíč a počkejte, dokud se nezastaví všechny pohybující se součásti. Před obnovením provozu proveďte všechny nezbytné opravy.
- Při zatáčení a jízdě přes silnice nebo chodníky stroj zpomalte a počínejte si opatrně. Vždy dejte přednost jiným vozidlům.
- Před nastavováním výšky sekání vypněte pohon žací jednotky, vypněte motor, vyjměte klíč a počkejte, dokud se nezastaví všechny pohybující

se součásti (pokud nemůžete výšku nastavit z místa obsluhy).

- Motor nechejte pracovat jen v dobře větraném prostoru. Výfukové plyny obsahují oxid uhelnatý, který má při vdechnutí smrtelné účinky.
- Nikdy nenechávejte stroj se spuštěným motorem bez dozoru.
- Před opuštěním polohy obsluhy proveďte následující:
  - Zaparkujte stroj na rovném povrchu.
  - Vyřaďte pohon a všechna přídavná zařízení spusťte dolů.
  - Zatáhněte parkovací brzdu.
  - Vypněte motor a vyjměte klíč (dle výbavy).
  - Počkejte, dokud se nezastaví pohyb všech součástí.
- Pracujte se strojem jen za dobré viditelnosti a za dobrého počasí. Nepracujte se strojem, pokud hrozí nebezpečí zásahu bleskem.
- Nepoužívejte stroj jako vlečné vozidlo.
- Používejte pouze příslušenství, přídavná zařízení a náhradní díly schválené společností Toro.

Bezpečnost při použití systému ochrany v případě převrácení (ROPS)

- Nedemontujte žádnou ze součástí konstrukce ROPS ze stroje.
- Přesvědčte se, zda jste připoutáni bezpečnostním pásem a zda jste schopni se v případě nouze rychle odpoutat.
- Věnujte velkou pozornost překážkám nad hlavou a vyhýbejte se kontaktu s nimi.
- Udržujte konstrukci ROPS v bezpečném provozním stavu a pravidelně pečlivě kontrolujte, zda není poškozená a zda jsou všechny montážní prvky utaženy.
- Vyměňte poškozené součásti konstrukce ROPS. Nesnažte se je opravovat nebo upravovat.
- Když je ochranný oblouk ve vzpřímené poloze, vždy se připoutejte bezpečnostním pásem.
- Konstrukce ROPS je integrované bezpečnostní zařízení. Při práci se strojem se sklopným ochranným obloukem ve zdvižené poloze je nutné, aby byl oblouk zajištěn a abyste byli připoutáni bezpečnostním pásem.
- Ochranný oblouk je možné dočasně sklopit jen tehdy, když je to nezbytně nutné. Když je ochranný oblouk sklopený, nepoužívejte bezpečnostní pás.
- Mějte na paměti, že pokud je ochranný oblouk sklopený, není obsluha při převrácení stroje chráněna.
- Zkontrolujte oblast, kde budete sekat, a nikdy nesklápějte ochranný oblouk, pokud se v ní nacházejí svahy, srázy či vodní plochy.

Bezpečnost při práci ve svahu

- Svahy jsou významným faktorem při nehodách způsobených ztrátou kontroly nebo převrácením, které mohou vést k vážnému poranění nebo smrti. Při práci na svahu odpovídáte za bezpečnost. Při práci se strojem na jakémkoli svahu je třeba dbát zvýšené pozornosti.
- Zkontrolujte podmínky na místě sekání a proveďte průzkum místa; na základě toho určíte, zda je svah pro provoz stroje bezpečný. Při provádění tohoto průzkumu vždy používejte zdravý rozum a dobré úsudky.
- Prostudujte si pokyny pro práci se strojem na svahu uvedené níže a vyhodnoťte, zda může být stroj v daný den a na daném místě za těchto podmínek provozován. Změny v terénu mohou vést ke změně provozního sklonu stroje.
- Na svahu stroj nerozjíždějte, nezastavujte ani jej neotáčejte. Neměňte náhle rychlost ani směr. Zatáčejte pomalu a postupně.
- Nepracujte se stroje v podmínkách, kde je ohrožena tahová síla, schopnost řízení nebo stabilita.
- Odstraňte nebo vyznačte překážky, jako jsou příkopy, výmoly, koleje, hrboly, kameny neb jiné skryté předměty. Vysoká tráva může překážky skrýt. Stroj se může na nerovném terénu převrhnout.
- Uvědomte si, že při práci se strojem na mokré trávě, napříč svahem nebo po svahu dolů může dojít ke ztrátě jeho tahového výkonu. V případě ztráty trakce hnacích kol hrozí sklouznutí a ztráta brzdného účinku nebo řízení.
- Při práci se strojem v blízkosti svahů, příkopů, náspů, vodních toků nebo jiných nebezpečných míst si počínejte velmi opatrně. Při přejetí kola přes okraj nebo propadnutí okraje se stroj může náhle převrhnout. Mezi strojem a jakýmkoliv nebezpečným místem dodržujte bezpečnou vzdálenost.
- Nebezpečí vyhodnoťte na úpatí svahu. Pokud hrozí nebezpečí, sekejte na svahu pomocí stroje ovládaného za chůze.
- Je-li to možné, při práci na svahu mějte žací jednotky spuštěné k zemi. Zvednutím žacích

jednotek při práci na svahu může dojít k narušení stability stroje.

- Při práci se systémem pro sběr trávy nebo jinými přídavnými zařízeními si počínejte velmi opatrně. Tato zařízení totiž mohou mít vliv na stabilitu stroje a způsobit ztrátu kontroly.

Použití parkovací brzdy

Při zastavení stroje či ponechání stroje bez dozoru vždy zatáhněte parkovací brzdu.

Zatažení parkovací brzdy

⚠ DŮLEŽITÉ UPOZORNĚNÍ

Parkovací brzda nemusí udržet stroj zastavený na svahu a může zapříčinit zranění osob nebo poškození majetku.

Neparkujte stroj na svazích, aniž byste podepřeli kola zarážkami.

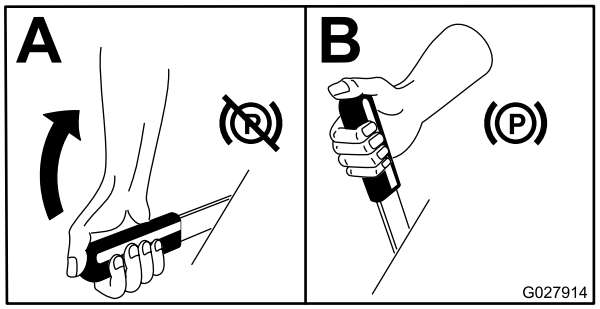

g027914

Obrázek 17

Uvolnění parkovací brzdy

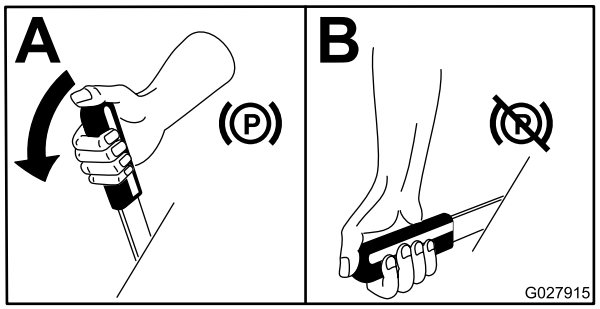

g027915

Obrázek 18

Spuštění motoru

Poznámka: Kontrolka žhavicích svíček se na 6 sekund rozsvítí, když přepnete klíč zapalování do PROVOZNÍ polohy. Jakmile kontrolka zhasne, otočte zapalování do polohy START.

Důležité: **Nepoužívejte delší startovací cykly než 15 sekund za minutu, aby nedošlo k přehřátí startéru.**

Důležité: **Po výměně motorového oleje, generální opravě motoru, převodovky nebo motoru kol a po prvním spuštění motoru je nutné, abyste pracovali se strojem po dobu 1 až 2 minut s pákou škrticí klapky v poloze pro POMALÝ CHOD, a to jak ve směru jízdy vpřed, tak ve směru jízdy vzad. Použijte páku ovládání zdvihu a páku pohonu žacích nožů (PTO) a ověřte jejich správnou funkčnost. Vypněte motor a zkontrolujte hladinu kapalin, možný únik oleje, nedotažené součásti a další patrné závady.**

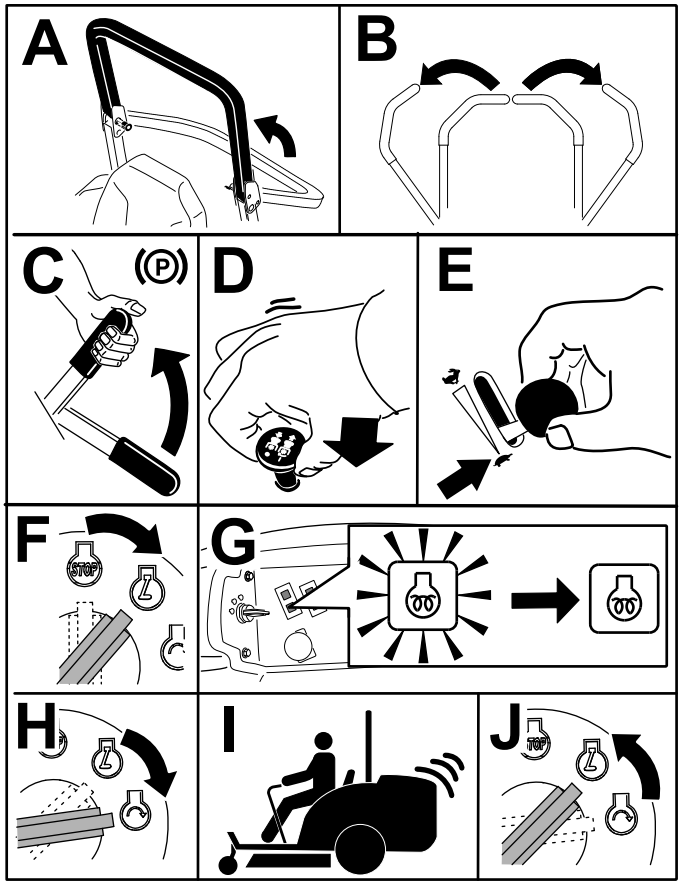

g191137

Obrázek 19

Poznámka: Ponechejte páčku škrticí klapky uprostřed mezi polohou pro POMALÝ a RYCHLÝ chod, dokud se motor a hydraulický systém nezahřejí.

Řízení stroje

Ovládací páčkou škrticí klapky je možno regulovat rychlost motoru měřenou v otáčkách za minutu (ot/min). Chcete-li zajistit nejvyšší účinnost stroje, posuňte páčku škrticí klapky do polohy RYCHLÝ CHOD. Při používání poháněných přídavných zařízení vždy pracujte se škrticí klapkou v poloze RYCHLÝ CHOD.

⚠ VÝSTRAHA

Stroj může zatáčet velmi prudce. Můžete nad ním ztratit kontrolu a způsobit zranění nebo poškození stroje.

- **Při zatáčení dbejte opatrnosti.**
- **Před prováděním ostrých otáček zpomalte.**

1. Uvolněte parkovací brzdu.

   Poznámka: Pokud při zatažené parkovací brzdě přesunete ovládací páky pojezdu z NEUTRÁLNÍ ZAJIŠTĚNÉ POLOHY, motor se vypne.

2. Přemístěte páky do středové, odjištěné polohy.
3. Při jízdě postupujte následujícím způsobem:
   - Chcete-li jet rovně dopředu, pomalu zatlačte ovládací páky pojezdu dopředu (Obrázek 20).
   - Chcete-li jet rovně dozadu, pomalu zatáhněte ovládací páky pojezdu dozadu (Obrázek 20).
   - Chcete-li zatočit, zpomalte stroj zatažením obou pák dozadu a poté zatlačte dopředu páku na opačné straně, než je strana, kam chcete zatočit (Obrázek 20).
   - Chcete-li zastavit, přesuňte obě ovládací páky pojezdu do NEUTRÁLNÍ polohy.

   Poznámka: Čím více ovládací páky pojezdu posunete v požadovaném směru, tím rychleji se bude stroj pohybovat příslušným směrem.

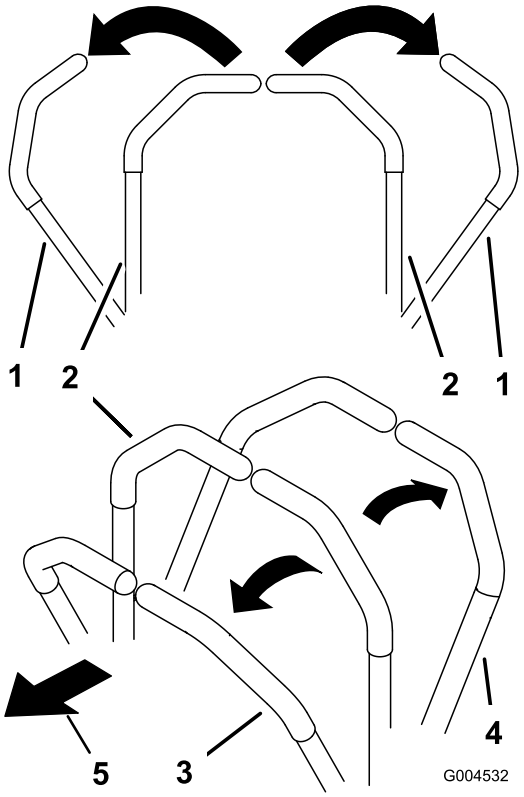

g004532

Obrázek 20

1. Ovládací páka pojezdu – NEUTRÁLNÍ ZAJIŠTĚNÁ poloha
2. Středová odjištěná poloha
3. Dopředu
4. Dozadu
5. Přední část stroje

Vypnutí motoru

⚠ VÝSTRAHA

Děti nebo přihlížející osoby se mohou zranit, pokud se pokusí sekačku ponechanou bez dozoru uvést do pohybu.

Pokaždé, když stroj necháte i na krátkou dobu bez dozoru, vytáhněte klíč ze zapalování a zatáhněte parkovací brzdu.

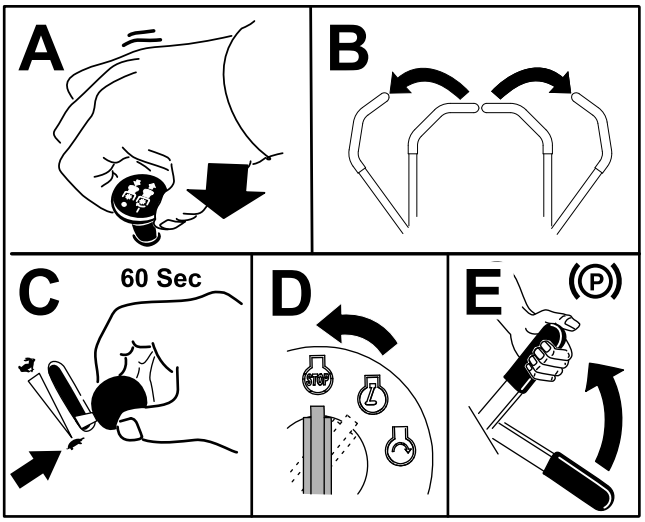

g244208

Obrázek 21

Obsluha sekačky

Použití spínače zdvihu plošiny

Spínač zdvihu plošiny slouží ke zvednutí a spuštění žací jednotky (Obrázek 22). Tato funkce vyžaduje, aby motor běžel.

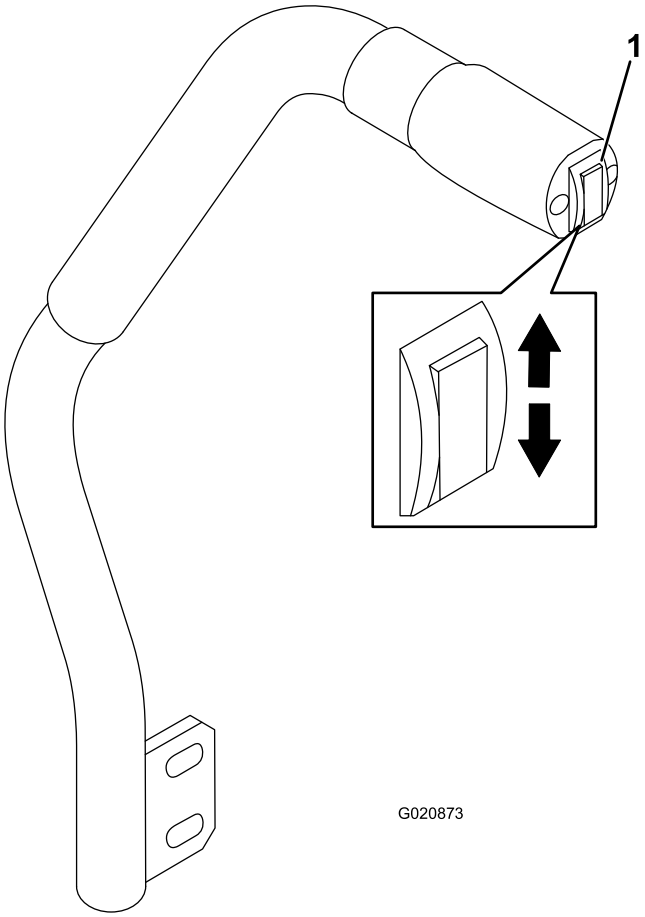

g020873

Obrázek 22

1. Spínač zdvihu plošiny

- Chcete-li žací jednotku spustit dolů, zatlačte spínač zdvihu plošiny dolů (Obrázek 22).

  Důležité: **Když žací jednotku spustíte, bude nastavena do plovoucí/nečinné polohy.**

- Chcete-li sekací plošinu zvednout, zatlačte spínač zdvihu plošiny nahoru (Obrázek 22).

Důležité: **Po dokončení pohybu sekačky nahoru či dolů spínač v poloze zvedání nebo spouštění již dále nedržte. Pokud tak učiníte, dojde k poškození hydraulického systému.**

Zařazení pohonu žacích nožů (PTO)

Spínač pohonu žacích nožů (PTO) slouží ke spuštění a zastavení žacích nožů sekačky a některých typů hnaného příslušenství.

Poznámka: Pokud je motor chladný, nechte jej před zapnutím pohonu žacích nožů 5 až 10 minut zahřát.

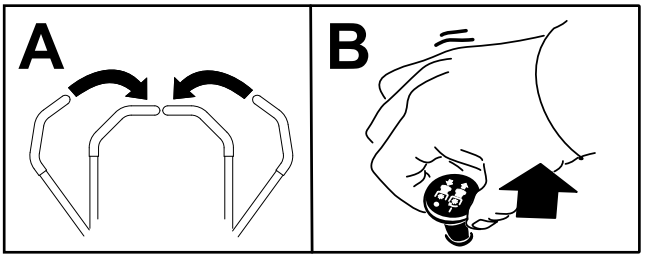

g243799

Obrázek 23

Zastavení pohonu žacích nožů (PTO)

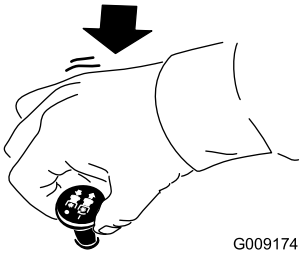

G009174

g009174

Obrázek 24

Seřízení výšky sekání

Výšku sekání můžete seřídit v rozsahu od 2,5 do 15,2 cm v krocích po 6 mm přemístěním dorazového čepu do různých otvorů.

1. Nechejte motor pracovat, zatlačte spínač zdvihu plošiny nahoru, dokud se žací jednotka zcela nezvedne, a **ihned spínač uvolněte** (Obrázek 22).
2. Otočte dorazový čep tak, aby byl upínací kolík zarovnán s drážkami v otvorech držáku pro nastavení výšky sekání, a vytáhněte jej (Obrázek 25).
3. Vyberte otvor v držáku pro nastavení výšky sekání, který odpovídá požadované výšce sekání, zasuňte čep a otočením dolů jej zajistěte (Obrázek 25).

   Poznámka: Otvory jsou uspořádány ve 4 řadách (Obrázek 25). Horní řada slouží k nastavení výšky sekání uvedené nad čepem. Druhá řada odshora slouží k nastavení uvedené výšky plus 6 mm. Třetí řada odshora slouží k nastavení uvedené výšky plus 12 mm. Spodní řada slouží k nastavení uvedené výšky plus 18 mm. Pro polohu s výškou 15,8 cm je k dispozici pouze jeden otvor v druhé řadě. Tento otvor nepřidává k poloze 15,2 cm dalších 6 mm.

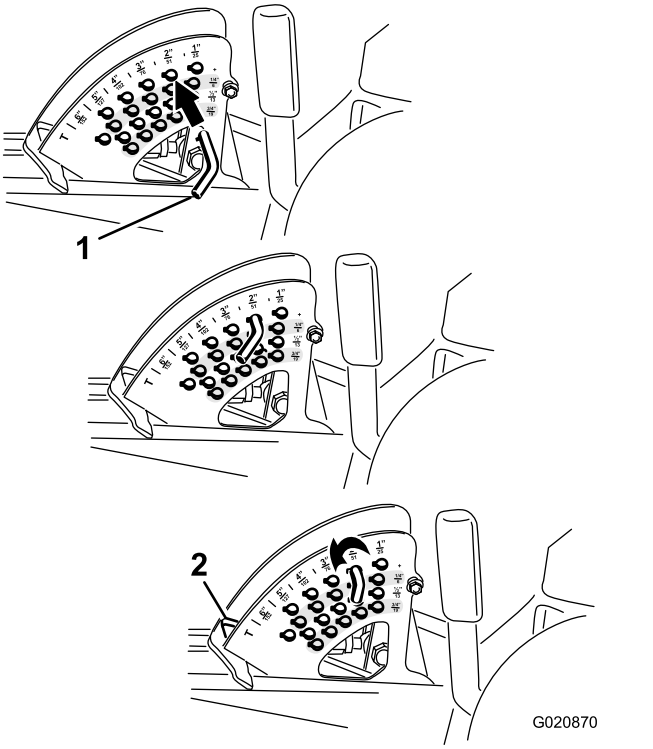

G020870

g020870

Obrázek 25

1. Dorazový čep
2. Doraz výšky sekání

4. Seřiďte ochranné válce a kluzné lišty podle potřeby.

Provozní tipy

Rychlé nastavení škrticí klapky / pojezdové rychlosti

S ohledem na zajištění dostatečného výkonu stroje a plošin při sekání pracujte s páčkou škrticí klapky v poloze RYCHLÝ CHOD a přizpůsobte pojezdovou rychlost podmínkám. Pojezdovou rychlost snižte, když se zatížení žacích nožů zvýší, a naopak ji zvyšte, pokud se zatížení žacích nožů sníží.

Střídání směru sekání

Střídejte směr sekání, aby se na trávníku postupně nevytvářely vyjeté koleje. Tím současně napomáháte dobrému rozptylu posekané trávy, což podporuje její rozklad a přechod živin do půdy.

Rychlost sekání

Lepší kvality sekání dosáhnete za určitých podmínek snížením pojezdové rychlosti.

Nesekejte příliš nízko

Pokud je šířka sekání stroje větší než u dříve používaného stroje, zvyšte výšku sekání, čímž zajistíte, že nerovný trávník neposekáte příliš nízko.

Zvolte vhodné nastavení výšky sekání odpovídající podmínkám.

Při sekání odstraňte přibližně 25 mm, ne však více než 1/3 stébla trávy. U výjimečně bujné a husté trávy může být potřebné zpomalit pojezdovou rychlost vpřed nebo zvýšit výšku sekání o jeden stupeň.

Důležité: **Při sekání více než 1/3 stébla trávy, řídké dlouhé trávy nebo sekání za suchých podmínek používejte žací nože s plochým hřbetem, aby se omezilo množství polétavých zbytků a nečistot a snížilo namáhání součástí pohonu plošiny.**

Sekání vysoké trávy

Pokud vyroste tráva o něco delší, než je obvyklé, nebo pokud je tráva velmi mokrá, zvyšte výšku sekání nad běžné nastavení a sekejte s tímto nastavením. Poté proveďte další sekání s normálním nízkým nastavením.

Udržujte sekačku čistou

Po každém sekání vyčistěte spodek sekačky od zbytků trávy a ostatních nečistot. Jestliže se v sekačce vytvoří usazeniny posekané trávy a zeminy, kvalita sekání se bude postupně snižovat.

Kvůli snížení nebezpečí požáru je zapotřebí z motoru, tlumiče výfuku, prostoru pro akumulátor, parkovací brzdy, žacích jednotek a prostoru palivové nádrže odstraňovat zbytky trávy, listí a přebytečného maziva. Odstraňte veškerý rozlitý olej či palivo.

Údržba žacích nožů

- Po celou sezonu sekání udržujte žací nože ostré. Ostré žací nože zajišťují čistý řez a zabraňují trhání nebo třepení stébel trávy. Trhání a třepení trávy při sekání způsobuje, že travní stébla na řezu hnědnou, což zpomaluje růst trávy a zvyšuje její náchylnost k chorobám.
- Každý den kontrolujte, zda jsou nože ostré a nedošlo k jejich opotřebení či poškození. Nože podle potřeby nabruste.
- Pokud je žací nůž poškozený nebo opotřebený, ihned jej nahraďte originálním žacím nožem Toro. Podrobnosti k výměně žacího nože naleznete v *provozní příručce* k žací jednotce.

Po provozu

Obecné bezpečnostní informace

- Před opuštěním místa obsluhy vypněte motor, vytáhněte klíč (dle výbavy) a počkejte, až se zastaví všechny pohybující se části. Před seřizováním, údržbou, čištěním nebo skladováním nechejte stroj vychladnout.
- V zájmu předcházení vzniku požáru odstraňujte z žacích jednotek, tlumičů výfuku a motoru trávu a jiné nečistoty. Místa potřísněná uniklým olejem nebo palivem vždy očistěte.
- Pokud jsou žací jednotky v přepravní poloze, před ponecháním stroje bez dozoru použijte spolehlivý mechanický zámek (máte-li jej k dispozici).
- Před uskladněním stroje v jakýchkoli uzavřených prostorech nechejte vždy vychladnout motor.
- Před uskladněním nebo přepravou stroje vyjměte klíč a uzavřete přívod paliva (dle výbavy).
- Nikdy neskladujte stroj nebo nádobu s palivem v blízkosti otevřeného ohně, zdroje jisker nebo tepla, například ohřívače vody a jiných zařízení.
- Dle potřeby provádějte údržbu bezpečnostních pásů, případně je vyčistěte.

Tlačení stroje

V případě nouze můžete stroj přemístit na velmi krátkou vzdálenost tak, že otevřete obtokové ventily v hydraulickém čerpadle a stroj odtlačíte.

Důležité: **Stroj vždy tlačte ručně a jen na krátkou vzdálenost. Stroj není dovoleno vléct, jinak hrozí poškození hydraulického systému.**

Důležité: **Obtokové ventily musí být otevřeny pokaždé, když stroj tlačíte nebo táhnete. Jakmile stroj odtlačíte nebo odtáhnete na požadované místo, ventily zavřete.**

1. Zvedněte sedadlo podle pokynů v části Odjištění sedadla (strana 26).
2. Vyhledejte obtokové ventily (Obrázek 26) a každým ventilem otočte o jednu otáčku proti směru hodinových ručiček.

   Poznámka: Tím umožníte obtok hydraulické kapaliny mimo čerpadlo, a tedy i otáčení kol.

   Důležité: **Neotáčejte obtokové ventily o více než 1 otáčku. Jinak by mohlo dojít k uvolnění ventilů z tělesa a vytečení kapaliny.**

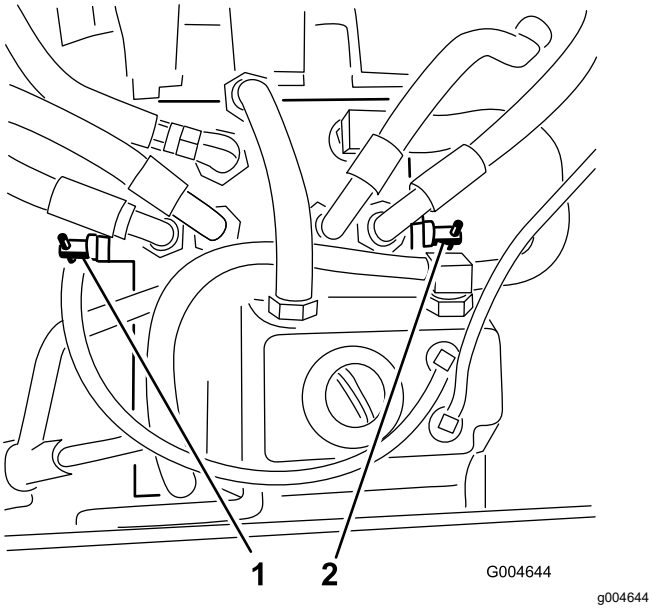

Obrázek 26

1. Pravý obtokový ventil
2. Levý obtokový ventil

3. Přesvědčte se, zda je parkovací brzda uvolněna, a odtlačte stroj na požadované místo.
4. Zavřete všechny ventily otočením o jednu otáčku ve směru hodinových ručiček (Obrázek 26).

   Poznámka: Obtokové ventily neutahujte nadměrně.
5. Ventily utáhněte na utahovací moment přibližně 8 Nm.

   Důležité: **Před nastartováním motoru se přesvědčte, zda jsou obtokové ventily zavřeny. Pokud nastartujete motor s otevřenými obtokovými ventily, dojde k přehřátí převodovky.**

Přeprava stroje

K přepravě stroje používejte nákladní vůz nebo přívěs určený pro velké zatížení. Nákladní vůz nebo přívěs musí být vybaven nezbytnými brzdami, veškerým osvětlením a označením vyžadovaným předpisy. Pečlivě si přečtěte všechny bezpečnostní pokyny. Znalost těchto informací může zamezit zranění vás samotných, členů vaší rodiny, domácích zvířat nebo osob v blízkosti.

⚠ DŮLEŽITÉ UPOZORNĚNÍ

Jízda po komunikaci nebo silnici bez směrových světel, osvětlení, označení odrazovými sklíčky a symbolem pomalu jedoucího vozidla je nebezpečná a může vést k nehodám s možným zraněním.

Nejezděte se strojem po veřejné komunikaci nebo silnici.

1. Pokud používáte přívěs, připojte jej k vlečnému vozidlu a připevněte bezpečnostní řetězy.
2. Je-li to možné, připojte brzdy přívěsu.
3. Naložte stroj na přívěs nebo nákladní vozidlo, viz Naložení stroje (strana 33).
4. Vypněte motor, vyjměte klíč, zatáhněte parkovací brzdu a uzavřete palivový ventil.
5. S pomocí upínacích ok na stroji bezpečně upevněte stroj k přívěsu nebo nákladnímu vozu popruhy, řetězy, lany nebo provazy (Obrázek 27).

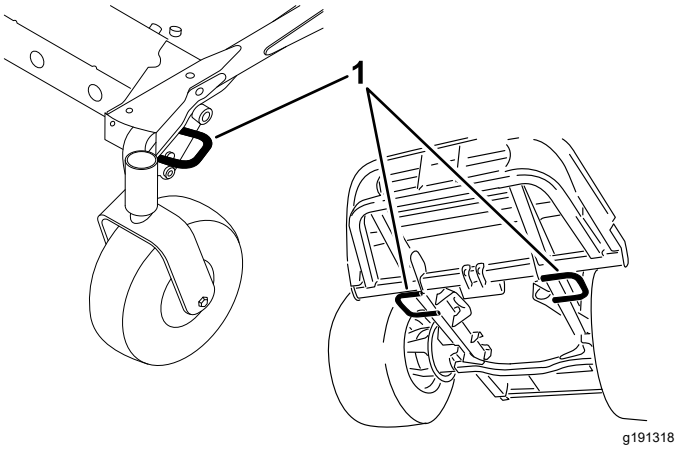

Obrázek 27

1. Upínací oka hnací jednotky

Naložení stroje

Při nakládání stroje na nákladní vozidlo nebo přívěs i při jeho vykládání si počínejte velice opatrně. Pro tento postup používejte nájezdovou plošinu plné šířky, jež je širší než stroj. Na nájezdové plošiny najíždějte zadní stranou stroje a plošiny sjíždějte jízdou vpřed (Obrázek 28).

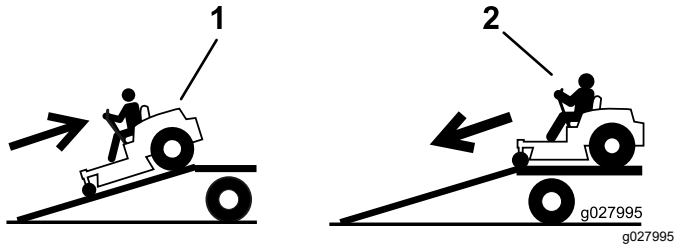

Obrázek 28

1. Na nájezdovou plošinu najíždějte zadní stranou stroje.
2. Z nájezdové plošiny sjíždějte přední stranou stroje.

Důležité: **Nepoužívejte úzké samostatné nájezdové plošiny určené k umístění na každé straně stroje.**

⚠ DŮLEŽITÉ UPOZORNĚNÍ

Nakládání stroje na přívěs nebo nákladní vozidlo zvyšuje pravděpodobnost převrácení a možnost vážného zranění nebo smrti.

- **Při manipulaci se strojem na nájezdové plošině dbejte extrémní opatrnosti.**
- **Při nakládání a vykládání stroje buďte připoutáni bezpečnostním pásem a mějte ochranný oblouk ve zdvižené poloze. Chcete-li použít uzavřený přívěs, přesvědčte se, že je možné ochranný oblouk umístit pod něj.**
- **Používejte pouze nájezdovou plošinu plné šířky. Nepoužívejte samostatné nájezdové plošiny určené k umístění na každé straně stroje.**
- **Úhel mezi nájezdovou plošinou a zemí ani mezi plošinou a plochou přívěsu nebo nákladního vozu nesmí překročit 15°.**
- **Přesvědčte se, že délka nájezdové plošiny odpovídá alespoň 4násobku výšky ložné plochy přívěsu nebo nákladního vozidla nad zemí. Tak zajistíte, že na rovném povrchu nepřekročí úhel nájezdové plošiny 15°.**
- **Na nájezdové plošiny najíždějte zadní stranou stroje a plošiny sjíždějte jízdou vpřed.**
- **Při jízdě po nájezdové plošině prudce nezrychlujte ani nezpomalujte; mohli byste ztratit kontrolu nad vozidlem a stroj převrhnout.**

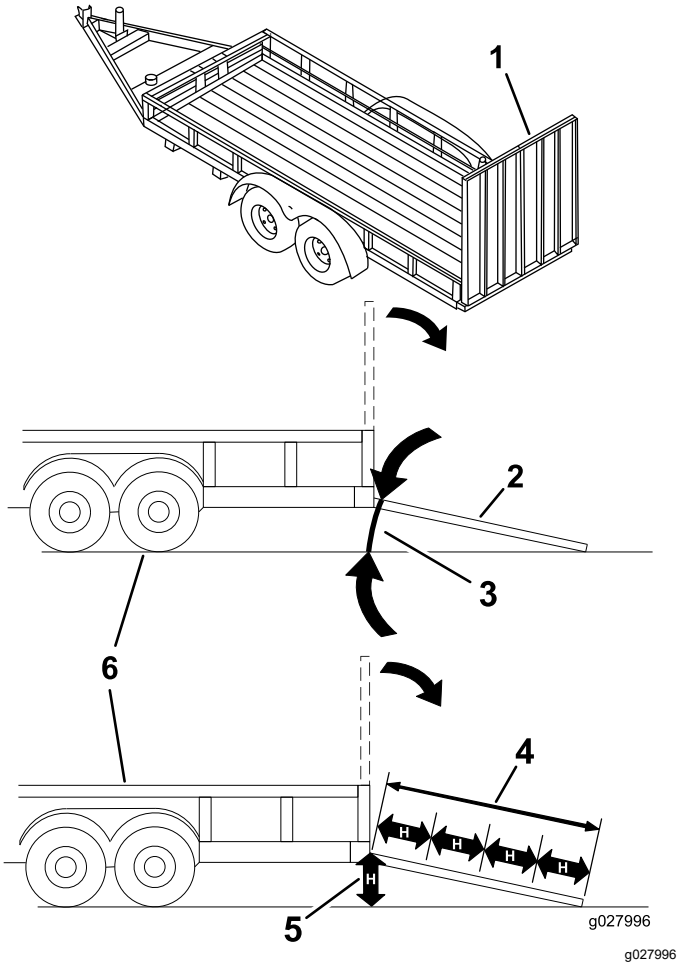

Obrázek 29

1. Nájezdová plošina plné šířky v přepravní poloze
2. Boční pohled na nájezdovou plošinu plné šířky v poloze pro nakládání stroje
3. Maximálně 15°
4. Délka nájezdové plošiny odpovídá alespoň 4násobku vzdálenosti ložné plochy přívěsu nebo nákladního automobilu od země
5. „H“ označuje vzdálenost ložné plochy přívěsu nebo nákladního vozidla od země.
6. Přívěs

Údržba

Poznámka: Levá a pravá strana stroje se určuje z pohledu obsluhy z běžné pracovní pozice.

Bezpečnost při provádění úkonů údržby

- Před opuštěním pozice obsluhy proveďte následující opatření:
  - Zaparkujte stroj na rovném povrchu.
  - Vyřaďte pohon a všechna přídavná zařízení spusťte dolů.
  - Zatáhněte parkovací brzdu.
  - Vypněte motor a vyjměte klíč (dle výbavy).
  - Počkejte, dokud se nezastaví pohyb všech součástí.
- Před provedením údržby nechejte vychladnout všechny součásti stroje.
- Pokud jsou žací jednotky v přepravní poloze, před ponecháním stroje bez dozoru použijte spolehlivý mechanický zámek (dle výbavy).
- Je-li to možné, neprovádějte údržbu se spuštěným motorem. Nepřibližujte se k pohybujícím se částem.
- Pokaždé, když pracujete pod strojem, podepřete jej montážními stolicemi.
- Ze součástí, ve kterých je uložena energie, opatrně uvolněte tlak.
- Udržujte všechny součásti stroje v bezvadném provozním stavu a všechny upevňovací prvky utažené, zejména upevňovací prvky žacích nožů.
- Nahraďte všechny opotřebené nebo poškozené štítky.
- K zajištění bezpečnosti a optimálního výkonu stroje je nutné používat pouze originální náhradní díly společnosti Toro. Náhradní díly jiných výrobců mohou být nebezpečné a jejich použití může mít za následek zneplatnění záruky.

Doporučený harmonogram údržby

Servisní interval	Postup při údržbě
Po prvních 10 hodinách	• Utáhněte upevňovací šrouby rámu. • Utáhněte matice šroubů pro upevnění kol.
Po prvních 50 hodinách	• Vyměňte mazivo převodovky žací jednotky. • Vyměňte motorový olej a filtr.
Po prvních 200 hodinách	• Vyměňte hydraulickou kapalinu a filtr.
Při každém použití nebo denně	• Vyzkoušejte bezpečnostní blokovací systém. • Zkontrolujte hladinu motorového oleje. • Zkontrolujte hladinu chladiva motoru. • Chladič vyčistěte stlačeným vzduchem (častěji při práci v prašném prostředí nebo při velkém znečištění). • Zkontrolujte hladinu hydraulické kapaliny. • Vyčistěte žací jednotku a stroj. • Vyčistěte stroj. • Vyčistěte a proveďte údržbu bezpečnostního pásu.
Po každých 50 hodinách provozu	• Promažte maznice ložisek a pouzder (v prašném nebo znečištěném prostředí provádějte častěji, stejně tak po každém mytí) • Zkontrolujte spojení kabelů baterie. • Zkontrolujte tlak v pneumatikách.
Po každých 100 hodinách provozu	• Zkontrolujte napnutí řemene alternátoru.
Po každých 150 hodinách provozu	• Zkontrolujte mazivo převodovky žací jednotky. • Vyměňte motorový olej a filtr.
Po každých 200 hodinách provozu	• Zkontrolujte hadice a těsnění chladicího systému. Pokud jsou popraskané nebo přetržené, vyměňte je. • Utáhněte matice šroubů pro upevnění kol.

Servisní interval	Postup při údržbě
Po každých 400 hodinách provozu	• Vyměňte mazivo převodovky žací jednotky. • Proveďte údržbu vzduchového filtru. – Údržbu filtru provádějte rovněž, když je ukazatel vzduchového filtru červený; v extrémně prašných podmínkách a při velkém znečištění provádějte údržbu vzduchového filtru častěji. • Proveďte údržbu vzduchového filtru. • Vyměňte nádobu palivového filtru odlučovače vody. • Vypusťte z odlučovače vodu a jiné znečisťující látky. • Zkontrolujte palivové potrubí a spojky.
Po každých 800 hodinách provozu	• Vypusťte a vyčistěte palivovou nádrž. • Vyměňte hydraulickou kapalinu a filtr. • Zkontrolujte vůli ventilů motoru. Viz příručka k obsluze motoru.
Po každých 1500 hodinách provozu	• Vyměňte pohyblivé hadice.
Před uskladněním	• Vypusťte a vyčistěte palivovou nádrž.
Každé 2 roky	• Vypláchněte chladicí soustavu a vyměňte kapalinu v ní.

Důležité: **Pokyny k dalším postupům údržby naleznete v návodu k obsluze motoru.**

Poznámka: Bezplatnou kopii elektrického nebo hydraulického schématu si můžete stáhnout na stránkách www.Toro.com; vyhledejte svůj stroj v odkazech na návody k obsluze na domovské stránce.

Důležité: **Upevňovací prvky na krytech stroje musí po demontáži zůstat na krytech. Povolte všechny upevňovací prvky na všech krytech o několik otáček, aby kryty byly volné, ale zůstaly na místě. Poté je opět povolte, aby se kryty uvolnily. Tím zabráníte nežádoucímu vyšroubování šroubů z upevňovacích prvků.**

Seznam denní údržby

Tuto stránku si zkopírujte pro každodenní použití.

Úkon údržby	Pro týden:						
	Pondělí	Úterý	Středa	Čtvrtek	Pátek	Sobota	Neděle
Zkontrolujte činnost ochranných spínačů.							
Kontrola deflektoru trávy v dolní poloze (je-li to relevantní).							
Zkontrolujte funkce parkovací brzdy.							
Zkontrolujte hladinu paliva.							
Zkontrolujte hladinu hydraulické kapaliny.							
Zkontrolujte hladinu motorového oleje.							
Zkontrolujte hladinu kapaliny v chladicí soustavě.							
Zkontrolujte odlučovač vody a paliva.							
Zkontrolujte ukazatel ucpání vzduchového filtru.[1]							
Zkontrolujte znečištění chladiče a mřížky.							
Zkontrolujte nezvyklý hluk motoru.[2]							
Zkontrolujte nezvyklý hluk při provozu.							
Zkontrolujte, zda nedošlo k poškození hydraulických hadic							
Zkontrolujte, zda nedochází k úniku kapalin.							
Zkontrolujte tlak vzduchu v pneumatikách.							
Zkontrolujte správnou funkci nástrojů.							
Zkontrolujte stav žacích nožů.							
Promažte všechny maznice.[3]							
Vyčistěte stroj							
Opravte poškozený lak.							

1. Pokud je ukazatel červený.

2. Pokud zaznamenáte obtížné startování, nadměrnou tvorbu kouře nebo těžký chod motoru, zkontrolujte žhavicí svíčku a trysky vstřikovače.

3. Okamžitě po každém mytí bez ohledu na uvedený interval.

Zápis problematických oblastí		
Kontrolu provedl(a):		
Položka	Datum	Informace

⚠ VÝSTRAHA

Jestliže ponecháte klíč ve spínači zapalování, může kdokoli náhodně spustit motor a způsobit vám nebo přihlížejícím osobám vážné zranění.

Před prováděním jakékoli údržby vyjměte klíč za zapalování.

Mazání

Mazání ložisek a pouzder

Servisní interval: Po každých 50 hodinách provozu (v prašném nebo znečištěném prostředí provádějte častěji, stejně tak po každém mytí)

Stroj je vybaven maznicemi, které je třeba pravidelně promazávat univerzálním mazivem č. 2 na bázi lithia. V prašném nebo znečištěném prostředí provádějte mazání častěji, neboť nečistoty mohou proniknout do ložisek a pouzder a způsobit rychlejší opotřebení.

1. Očistěte maznice tak, aby do ložiska ani pouzdra nemohly proniknout cizí částice.
2. Napumpujte mazivo do maznic.
3. Přebytečné mazivo otřete.

Poznámka: Nesprávný postup mytí může zkrátit životnost ložisek. Neumývejte stroj, pokud je dosud zahřátý, a nestříkejte proudem vody pod vysokým tlakem přímo na ložiska či těsnění.

Doplnění maziva převodovky žací jednotky

Převodovka vyžaduje použití převodového maziva SAE EP90W. Převodovka je z výroby dodávána s mazivem, úroveň maziva v žací jednotce je však nutné před provozem zkontrolovat podle doporučení v části Seznam denní údržby (strana 37).

Kontrola maziva převodovky žací jednotky

Servisní interval: Po každých 150 hodinách provozu

1. Umístěte sekačku a žací jednotku na rovný povrch.
2. Spusťte žací jednotku na výšku sekání 2,5 cm.
3. Vypněte pohon žacích nožů (PTO), přesuňte páky ovládání pojezdu do NEUTRÁLNÍ ZAJIŠTĚNÉ polohy a zatáhněte parkovací brzdu.
4. Než opustíte provozní pozici, přesuňte páčku škrticí klapky do polohy POMALÝ CHOD, zastavte motor, vytáhněte klíček ze zapalování a počkejte, až se všechny pohybující se části zastaví.
5. Zvedněte opěrku nohou a odkryjte horní část žací jednotky.
6. Vyjměte měrku/zátku plnicího otvoru z horní části převodovky a zkontrolujte, zda se hladina maziva pohybuje mezi značkami na měrce (Obrázek 30).

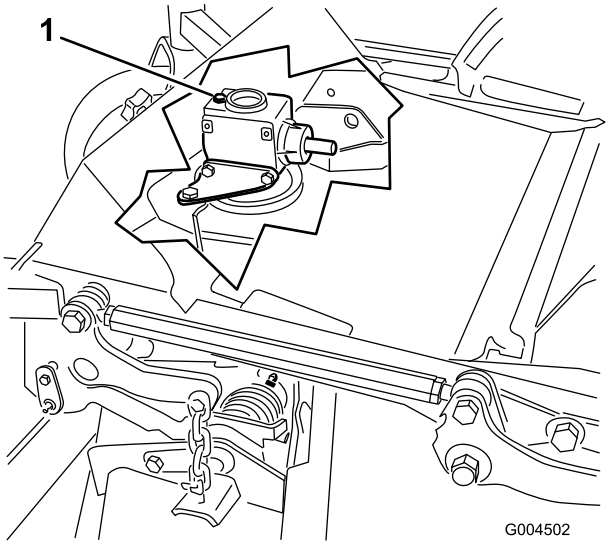

g004502

Obrázek 30

1. Zátka plnicího otvoru a měrka

7. Pokud je hladina maziva nízká, doplňte dostatek maziva, aby byla hladina mezi značkami na měrce.

   Důležité: **Převodovku nepřeplňte, neboť by mohlo dojít k jejímu poškození.**

Výměna maziva převodovky žací jednotky

Servisní interval: Po prvních 50 hodinách

Po každých 400 hodinách provozu

1. Umístěte sekačku a žací jednotku na rovný povrch.
2. Spusťte žací jednotku na výšku sekání 2,5 cm.
3. Vypněte pohon žacích nožů (PTO), přesuňte páky ovládání pojezdu do NEUTRÁLNÍ ZAJIŠTĚNÉ polohy a zatáhněte parkovací brzdu.
4. Než opustíte provozní pozici, přesuňte páčku škrticí klapky do polohy POMALÝ CHOD, zastavte motor, vytáhněte klíček ze zapalování a počkejte, až se všechny pohybující se části zastaví.
5. Zvedněte opěrku nohou – horní část žací jednotky se odkryje.
6. Vyjměte měrku/zátku plnicího otvoru z horní části převodovky (Obrázek 30).
7. Pod výpustný otvor vpředu na spodní straně převodovky umístěte trychtýř a nádobu na zachycení oleje, vyšroubujte zátku a vypusťte mazivo do nádoby.
8. Našroubujte zpět zátku výpustného otvoru.
9. Doplňte dostatek maziva, přibližně 283 ml, aby hladina byla mezi značkami na měrce.

   Důležité: **Převodovku nepřeplňte, neboť by mohlo dojít k jejímu poškození.**

Údržba motoru

Bezpečnost při údržbě motoru

- Před kontrolou hladiny oleje a doplňováním oleje do klikové skříně vypněte motor a vyjměte klíč.
- Neměňte otáčky regulátoru a nepřekračujte maximální otáčky motoru.

Kontrola vzduchového filtru

Servisní interval: Po každých 400 hodinách provozu – Údržbu filtru provádějte rovněž, když je ukazatel vzduchového filtru červený; v extrémně prašných podmínkách a při velkém znečištění provádějte údržbu vzduchového filtru častěji.

1. Zkontrolujte, zda není plášť vzduchového filtru poškozen, což by mohlo způsobit únik vzduchu. Poškozené těleso vzduchového filtru vyměňte.
2. Zkontrolujte, zda se v sacím systému vzduchu nevyskytují netěsnosti a poškození ani se neuvolňují hadicové svorky.
3. Proveďte údržbu vzduchového filtru (Obrázek 31).

   Důležité: **Neprovádějte nadměrnou údržbu vzduchového filtru.**

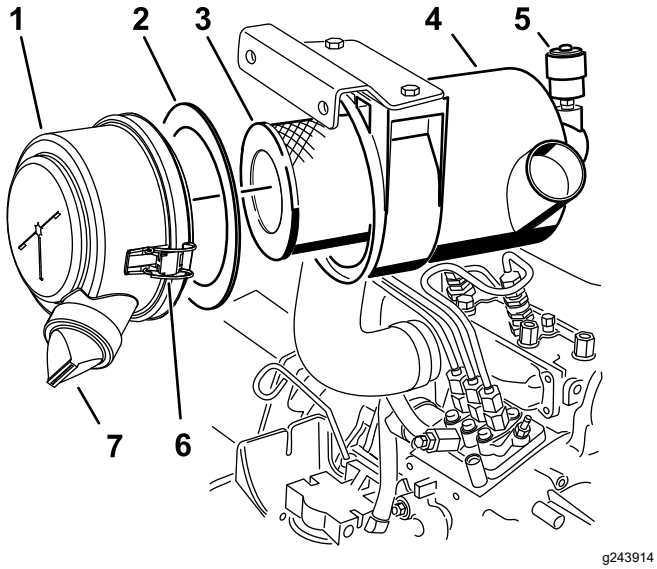

Obrázek 31

1. Kryt vzduchového filtru
2. Těsnicí kroužek
3. Filtr
4. Těleso vzduchového filtru
5. Ukazatel vzduchového filtru
6. Západka vzduchového filtru
7. Gumový výtlačný ventil

4. Kryt musí být správně usazen a musí těsnit s pláštěm vzduchového filtru.

Údržba vzduchového filtru

Servisní interval: Po každých 400 hodinách provozu

Poznámka: Pokud se poškodí pěnové těsnění v krytu, vyměňte je.

Důležité: **Nepoužívejte vysokotlaký vzduch, který by mohl nečistoty protlačit přes filtr do sacího systému.**

Důležité: **Použitý filtr nečistěte, aby nedošlo k poškození filtračního média.**

Důležité: **Nepoužívejte poškozené filtrační vložky.**

Důležité: **Netlačte na pružný střed filtru.**

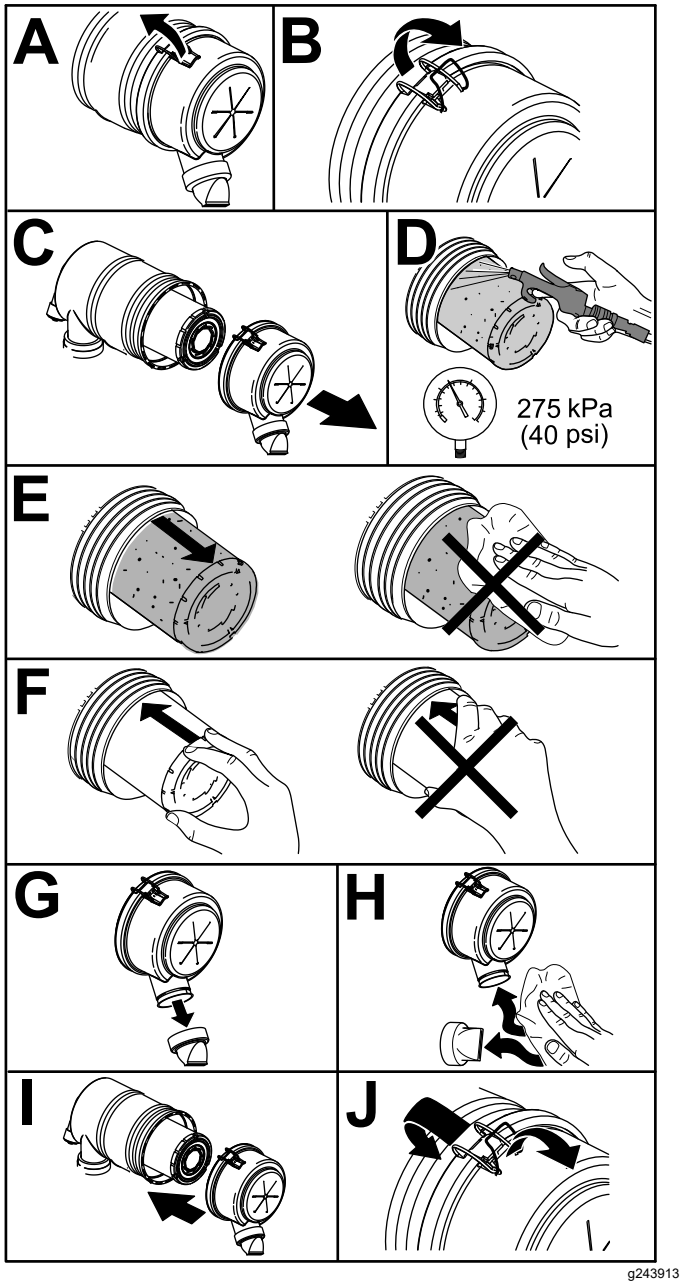

Obrázek 32

Kontrola motorového oleje

Kontrola hladiny motorového oleje

Servisní interval: Při každém použití nebo denně

Motor je dodáván s olejovou náplní v klikové skříni, před prvním spuštěním motoru a po něm však hladinu oleje zkontrolujte. Hladinu oleje kontrolujte každý den před zahájením práce nebo po každém použití stroje.

Kapacita klikové skříně je přibližně 3,8 l včetně filtru. Používejte vysoce kvalitní motorový olej, který splňuje následující požadavky:

- Požadovaná úroveň klasifikace API: CH-4, CI-4 nebo vyšší.
- Preferovaný olej: SAE 15W-40 (nad -17 °C)
- Alternativní olej: SAE 10W-30 nebo 5W-30 (všechny teploty)

Poznámka: U distributora lze pořídit olej Toro Premium Engine Oil s viskozitou 15W-40 nebo 10W-30. Objednací čísla naleznete v katalogu dílů.

1. Zaparkujte stroj na rovném povrchu, spusťte žací jednotku dolů, přesuňte páčku škrticí klapky do polohy pro POMALÝ CHOD, zastavte motor a vyjměte klíč ze zapalování.
2. Otevřete kapotu.
3. Vyjměte měrku, očistěte ji, zasuňte ji do potrubí a opět vytáhněte.
4. Zkontrolujte hladinu motorového oleje.

   Je-li hladina oleje mezi značkami na měrce (F, viz Obrázek 33), množství oleje je dostačující. Pokud je hladina oleje pod značkou dolní meze na měrce (B, viz Obrázek 33), doplňte olej tak, aby hladina oleje sahala mezi rysky na měrce.

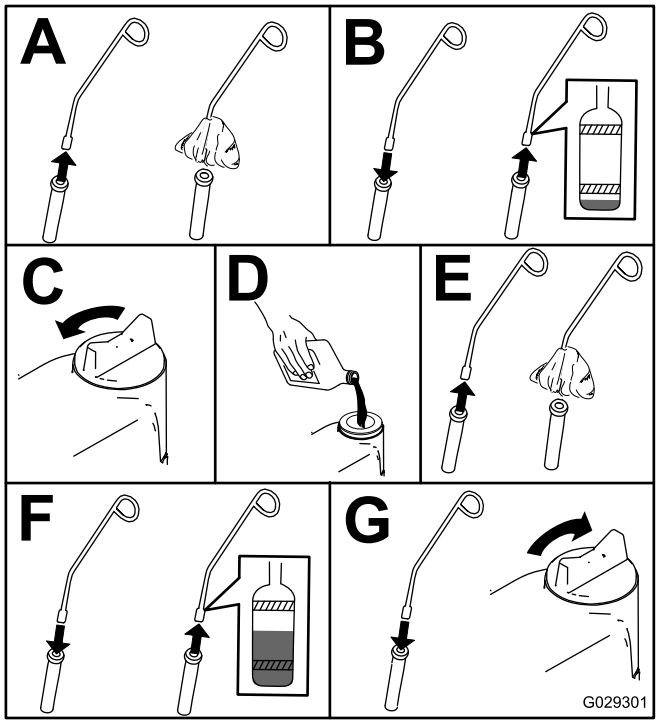

g029301

Obrázek 33

Výměna motorového oleje a filtru

Servisní interval: Po prvních 50 hodinách

Po každých 150 hodinách provozu

Je-li to možné, těsně před výměnou spusťte motor, protože teplý olej je tekutější a odplaví více nečistot než studený.

1. Zaparkujte stroj na rovném povrchu.
2. Otevřete kapotu.
3. Vyměňte olej (Obrázek 34).

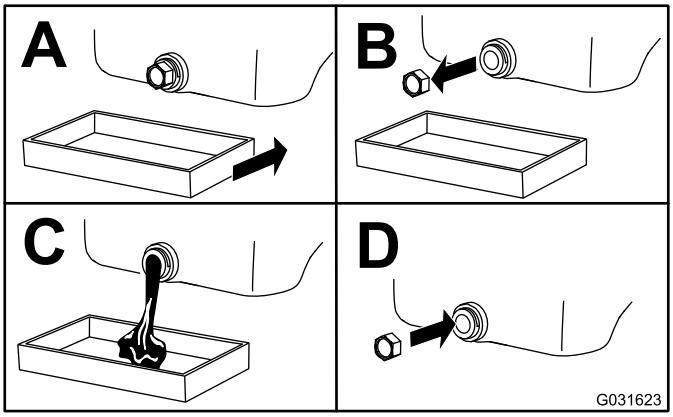

g031623

Obrázek 34

4. Vyměňte filtr motorového oleje (Obrázek 35).

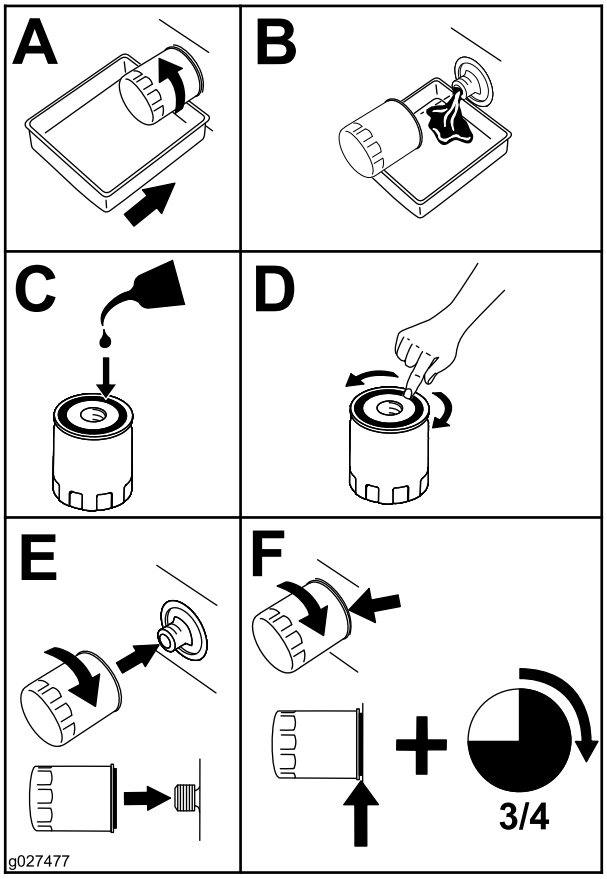

g027477

Obrázek 35

5. Naplňte klikovou skříň olejem; postupujte přitom podle pokynů v části Kontrola hladiny motorového oleje (strana 40).

Údržba palivového systému

⚠ NEBEZPEČÍ

Za jistých okolností jsou nafta a palivové výpary vysoce hořlavé a výbušné. Požár nebo výbuch způsobený palivem může popálit vás i jiné osoby a způsobit škody na majetku.

- **Palivo doplňujte do nádrže pomocí trychtýře venku na otevřeném prostranství a při vypnutém a studeném motoru. Rozlitý benzin ihned utřete.**
- **Neplňte palivovou nádrž až po horní okraj. Doplňte palivo do nádrže, dokud hladina paliva nedosáhne spodního okraje plnicího hrdla.**
- **Při manipulaci s palivem nikdy nekuřte a držte se stranou od otevřeného ohně nebo míst, kde se palivové výpary mohou vznítit od jiskry.**
- **Palivo skladujte v čisté a schválené nádobě uzavřené víčkem.**

Údržba odlučovače vody

Servisní interval: Po každých 400 hodinách provozu

Po každých 400 hodinách provozu

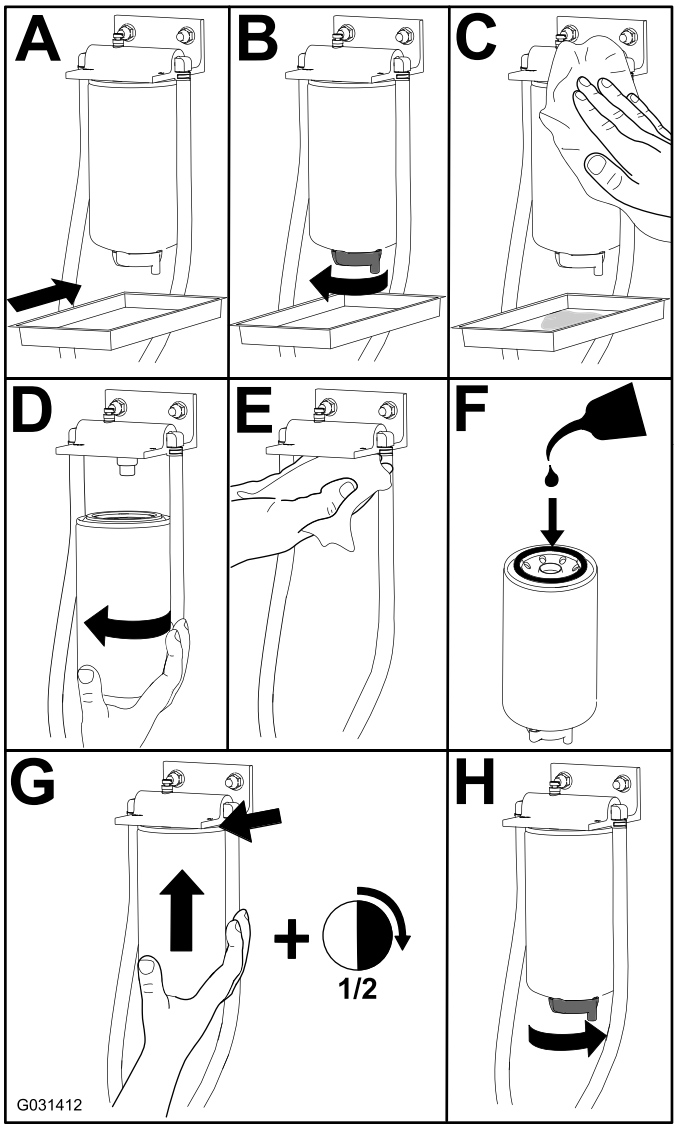

g031412

Obrázek 36

Vypuštění palivové nádrže

Servisní interval: Po každých 800 hodinách provozu—Vypusťte a vyčistěte palivovou nádrž.

Před uskladněním—Vypusťte a vyčistěte palivovou nádrž.

Pokud je palivový systém znečištěn nebo pokud byl stroj dlouhodobě odstaven mimo provoz, vypusťte a vyčistěte palivovou nádrž, a to bez ohledu na uvedený servisní interval. K vypláchnutí nádrže použijte čisté palivo.

Kontrola palivového potrubí a spojek

Servisní interval: Po každých 400 hodinách provozu/Každý rok (podle toho, co nastane dříve)

Zkontrolujte, zda palivové potrubí není narušené nebo poškozené a spojky nejsou uvolněné.

Odvzdušnění palivové soustavy

1. Zaparkujte stroj na rovném povrchu. Přesvědčte se, zda palivo sahá alespoň do poloviny palivové nádrže.
2. Odjistěte a zvedněte kapotu.
3. Umístěte hadr pod odvzdušňovací šroub na čerpadle vstřikování paliva a šroub otevřete (Obrázek 37).

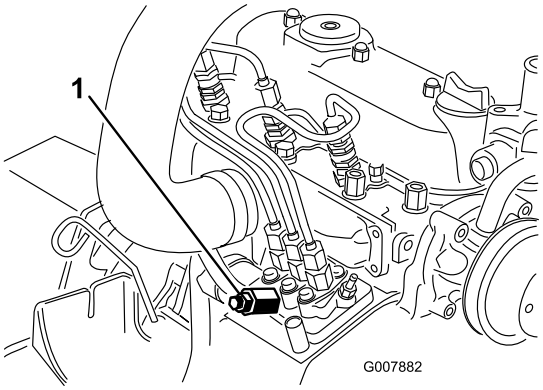

g007882

Obrázek 37

1. Odvzdušňovací šroub na čerpadle vstřikování paliva

4. Otočte klíčkem zapalování do ZAPNUTÉ polohy.

   Poznámka: Elektrické palivové čerpadlo zahájí činnost a vytlačí vzduch okolím odvzdušňovacího šroubu.

   ⚠ VÝSTRAHA

   Během tohoto postupu může být motor nastartován. Pohybující se ventilátory a řemeny u běžícího motoru mohou vážně poranit okolo stojící osoby.

   Nepřibližujte ruce, prsty, volný oděv, šperky ani vlasy k ventilátoru ani řemenům běžícího motoru během tohoto postupu.

5. Ponechte klíč v ZAPNUTÉ poloze, dokud kolem šroubu nezačne vytékat souvislý proud paliva.
6. Utáhněte šroub a otočte klíčkem do VYPNUTÉ polohy.

   Poznámka: Za normálních okolností by měl motor po odvzdušnění palivového systému nastartovat. Pokud však motor nenastartuje, mohlo dojít k zachycení vzduchu mezi čerpadlem vstřikování a vstřikovači; postupujte podle pokynů v části Odvzdušnění vstřikovačů (strana 43).

Odvzdušnění vstřikovačů

Poznámka: Tento postup používejte jen tehdy, když jste palivový systém odvzdušnili běžným postupem a motor přesto nelze nastartovat; viz Odvzdušnění palivové soustavy (strana 43).

1. Umístěte hadr pod přípojku potrubí z čerpadla vstřikování k trysce vstřikovače č. 1 podle znázornění (Obrázek 38).

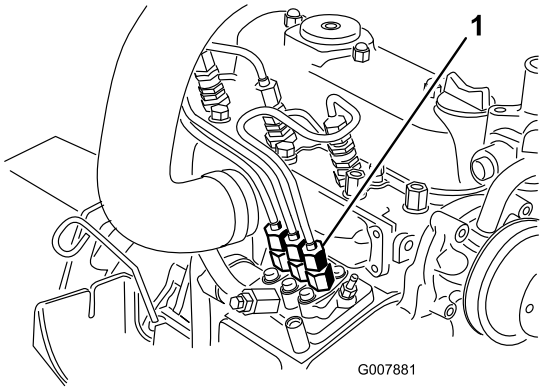

g007881

Obrázek 38

1. Přípojka potrubí z čerpadla vstřikování k trysce vstřikovače č. 1

2. Posuňte škrticí klapku do polohy pro RYCHLÝ chod.
3. Otočte klíčkem zapalování do polohy START a sledujte průtok paliva kolem přípojky.

   ⚠ VÝSTRAHA

   Během tohoto postupu může být motor nastartován. Pohybující se ventilátory a řemeny u běžícího motoru mohou vážně poranit okolo stojící osoby.

   Nepřibližujte ruce, prsty, volný oděv, šperky ani vlasy k ventilátoru ani řemenům běžícího motoru během tohoto postupu.

4. Utáhněte přípojku potrubí, jakmile je průtok souvislý.
5. Otočte klíčkem zapalování do VYPNUTÉ polohy.

6. Zopakujte stejný postup u zbývajících trysek.

Údržba elektrického systému

Bezpečnost při práci s elektrickým systémem

- Před opravou odpojte akumulátor. Jako první odpojte zápornou svorku a jako poslední kladnou svorku. Jako první připojte kladný kabel a jako poslední záporný kabel.
- Akumulátor dobíjejte v dobře větraném prostoru a v dostatečné vzdálenosti od zdroje jiskření nebo ohně. Před připojením nebo odpojením akumulátoru nejprve odpojte nabíječku. Noste ochranný oděv a používejte izolované nářadí.

Údržba akumulátoru

Servisní interval: Po každých 50 hodinách provozu

Horní část baterie udržujte čistou. Pokud ukládáte stroj na místech s extrémně nízkými teplotami, baterie se vybije mnohem rychleji, než pokud je stroj uložen na mírně chladném místě.

Horní část baterie udržujte čistou pravidelným umýváním pomocí kartáče namočeného v roztoku amoniaku nebo uhličitanu sodného. Po čištění horní plochu baterie opláchněte vodou. Během čištění baterie neodstraňujte uzávěry plnicích otvorů.

Kabely akumulátoru musí být těsně upevněny ke svorkám, aby byl zajištěn dostatečný elektrický kontakt.

Pokud se na svorkách vyskytne koroze, odpojte kabely, záporný kabel (-) nejdříve, a oškrábejte zvlášť svorky a kontakty. Připojte kabely, kladný kabel (+) nejdříve, a potřete svorky vazelínou.

⚠ DŮLEŽITÉ UPOZORNĚNÍ

Svorky baterie a kovové nástroje mohou způsobit zkrat při kontaktu s kovovými součástmi, a tím způsobit jiskření. Jiskry by mohly vyvolat explozi plynů z akumulátoru a následné zranění osob.

- **Při vyjímání nebo montáži akumulátoru dbejte na to, aby se vývody akumulátoru nedotýkaly žádných kovových částí stroje.**
- **Dejte pozor, abyste kovovým nástrojem nezkratovali vývody akumulátoru proti kovovým částem stroje.**

⚠ DŮLEŽITÉ UPOZORNĚNÍ

Nesprávné vedení kabelů akumulátoru by mohlo způsobit poškození stroje a kabely by mohly zapříčinit jiskření. Jiskry mohou vyvolat explozi plynů z akumulátoru a způsobit následné zranění osob.

- **Vždy odpojujte nejprve záporný (černý) kabel akumulátoru a teprve potom kladný (červený) kabel akumulátoru.**
- **Vždy připojujte nejdříve kladný (červený) kabel akumulátoru a teprve potom záporný (černý) kabel.**

Skladování akumulátoru

Pokud bude stroj odstaven déle než 30 dnů, vyjměte akumulátor a plně jej nabijte. Uložte jej na polici nebo na stroj. Kabely nepřipojujte, pokud je akumulátor uložen na stroji. Uložte akumulátor v chladném prostředí, aby nedocházelo k jeho rychlému vybíjení. Aby nedošlo ke zmrznutí akumulátoru, ujistěte se, že je zcela nabitý. Specifická hustota elektrolytu plně nabitého akumulátoru je 1,265 až 1,299.

Kontrola pojistek

Pojistky se nacházejí pod ovládacím panelem. Přístup k nim je možný přes boční kryt panelu (Obrázek 39). Chcete-li otevřít boční kryt panelu, uvolněte 2 západky a zatáhněte za něj.

Pokud se stroj zastaví nebo má jiné problémy elektrického systému, zkontrolujte pojistky. Uchopte jednotlivé pojistky jednu za druhou, postupně je vyjměte a zkontrolujte, zda nejsou spálené.

Důležité: **Pokud potřebujete pojistku vyměnit, použijte vždy stejný typ o stejném jmenovitém proudu, jako má nahrazovaná pojistka, jinak může dojít k poškození elektrického systému. Na štítku vedle pojistek naleznete grafické znázornění všech pojistek a jejich proudové hodnoty (Obrázek 40).**

Poznámka: Pokud dochází k častému spálení pojistky, mohlo dojít ke zkratu v elektrickém systému a je nutný servisní zákrok provedený kvalifikovaným servisním technikem.

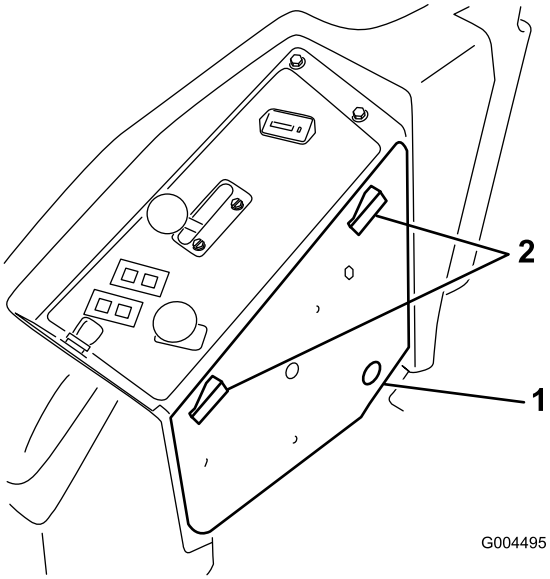

g004495

Obrázek 39

1. Boční kryt panelu
2. Západka

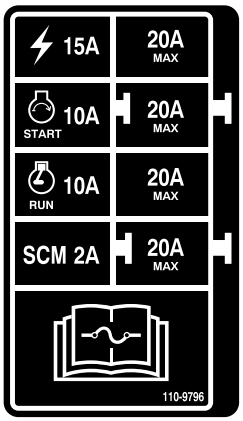

decal110-9796nc

Obrázek 40

Údržba hnací soustavy

Kontrola tlaku v pneumatikách

Servisní interval: Po každých 50 hodinách provozu

Tlak kontrolujte vždy po 50 hodinách provozu nebo jednou měsíčně podle toho, která možnost nastane dříve (Obrázek 41).

Udržujte odpovídající tlak vzduchu v předních a zadních pneumatikách. Správný tlak v zadních pneumatikách je 1,03 bar, v předních pneumatikách 1,72 bar. Nerovnoměrný tlak v pneumatikách může zapříčinit nerovnoměrné sekání. Nejpřesnější údaj o tlaku získáte při kontrole studených pneumatik.

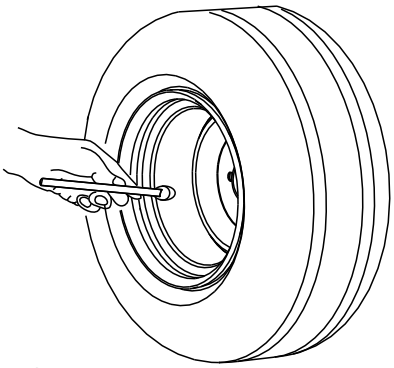

g001055

Obrázek 41

Výměna předních kol a ložisek

1. Zakupte si novou sestavu předních kol, kuželová ložiska a těsnění ložisek od autorizovaného distributora Toro.
2. Demontujte pojistnou matici ze šroubu (Obrázek 42).

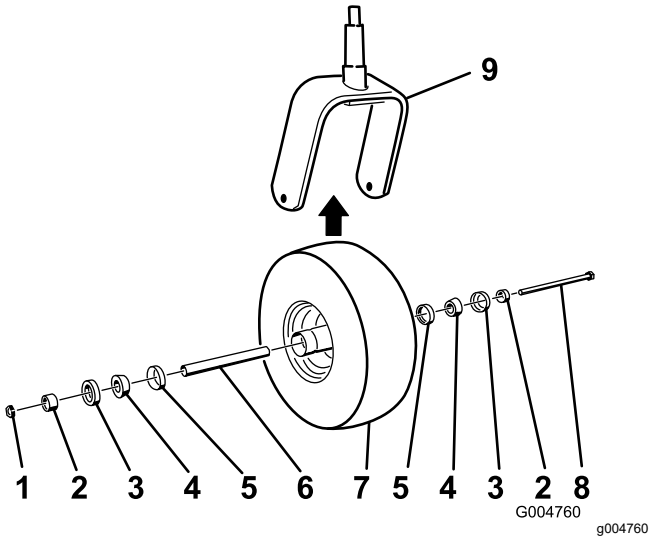

g004760

Obrázek 42

1. Pojistná matice
2. Rozpěrka ložisek
3. Vnější těsnění ložiska
4. Kuželové ložisko
5. Vnitřní těsnění ložiska
6. Rozpěrka
7. Kolo
8. Šroub nápravy
9. Vidlice kola

3. Uchopte kolo a vytáhněte šroub z vidlice nebo otočného ramena.
4. Staré kolo a ložiska zlikvidujte.
5. Namontujte kolo nasazením kuželových ložisek a těsnění potřeného mazivem na náboj kola ve znázorněné poloze (Obrázek 42).
6. Nasaďte rozpěrku na náboj kola přes ložiska a zajistěte ji na vnitřní straně náboje kola pomocí 2 rozpěrek ložiska.

   Důležité: **Okraje těsnění nesmí být zahnuté dovnitř.**

7. Namontujte sestavu kola do vidlice a zajistěte ji pomocí šroubu a pojistné matice.
8. Utáhněte pojistnou matici tak, aby se kolo nemohlo volně otáčet, a poté ji povolte právě tolik, aby se kolo volně otáčelo.
9. Přiložte mazací pistoli k maznici na otočném kole a naplňte ji mazivem č. 2 na bázi lithia.

Údržba chladícího systému

Bezpečnost při práci s chladicím systémem

- Při požití chladicí kapaliny motoru hrozí otrava; uchovávejte mimo dosah dětí a zvířat.
- Vypuštění horké chladicí kapaliny pod tlakem nebo kontakt s horkým chladičem a okolními částmi mohou způsobit vážná popálení.
  - Před otevřením uzávěru chladiče nechejte motor vychladnout po dobu alespoň 15 minut.
  - Při otevírání uzávěru chladiče použijte hadr a uzávěr otevírejte pomalu, aby mohla uniknout pára.
- Při práci se strojem musí být všechny kryty na příslušném místě.
- Udržujte prsty, ruce a oděv v bezpečné vzdálenosti od rotujícího ventilátoru a hnacího řemene.

Specifikace chladicí kapaliny

Nádrž chladicí kapaliny je z výrobního závodu naplněna roztokem vody a ethylenglykolové chladicí kapaliny s prodlouženou životností v poměru 50/50.

Důležité: **Používejte pouze běžně dostupné chladicí kapaliny, které splňují specifikace uvedené v tabulce „Normy pro chladicí kapaliny s prodlouženou životností“.**

Ve stroji nepoužívejte běžnou (zelenou) chladicí kapalinu IAT (technologie s anorganickými kyselinami). Běžnou chladicí kapalinu nemíchejte s chladicí kapalinou s prodlouženou životností.

Tabulka typů chladicí kapaliny

Typ chladicí kapaliny na bázi ethylenglykolu	Typ inhibitoru koroze
Nemrznoucí kapalina s prodlouženou životností	Technologie organických kyselin (OAT)
Důležité: **Nespoléhejte na to, že rozpoznáte běžnou (zelenou) chladicí kapalinu s anorganickou kyselinou (IAT) (technologie s anorganickými kyselinami) od chladicí kapaliny s prodlouženou životností podle barvy.** **Výrobci chladicích kapalin mohou chladicí kapalinu s prodlouženou životností tónovat do jedné z následujících barev: červená, růžová, oranžová, žlutá, modrá, tmavě modrozelená, fialová a zelená. Používejte chladicí kapalinu, která splňuje specifikace uvedené v tabulce „Normy pro chladicí kapaliny s prodlouženou životností“.**	

Normy pro chladicí kapaliny s prodlouženou životností

ATSM International	SAE International
D3306 a D4985	J1034, J814 a 1941

Důležité: **Koncentrát chladicí kapaliny musí být směs chladicí kapaliny a vody v poměru 50/50.**

- **Preferováno:** pokud mícháte chladicí kapalinu z koncentrátu, smíchejte ji s destilovanou vodou.
- **Preferovaná možnost:** pokud není k dispozici destilovaná voda, místo koncentrátu použijte předem smíchanou chladicí kapalinu.
- **Minimální požadavky:** pokud není k dispozici destilovaná voda ani předem smíchaná chladicí kapalina, smíchejte koncentrovanou chladicí kapalinu s čistou pitnou vodou.

Kontrola chladicí soustavy

Servisní interval: Při každém použití nebo denně

Chladicí systém je naplněn roztokem vody a celoroční nemrznoucí směsi etylenglykolu v poměru 50/50. Objem chladicí soustavy je přibližně 7,5 l.

1. Zkontrolujte hladinu chladicí kapaliny v expanzní nádrži (Obrázek 43).

   Poznámka: Hladina chladicí kapaliny musí být mezi značkami na boku nádrže.

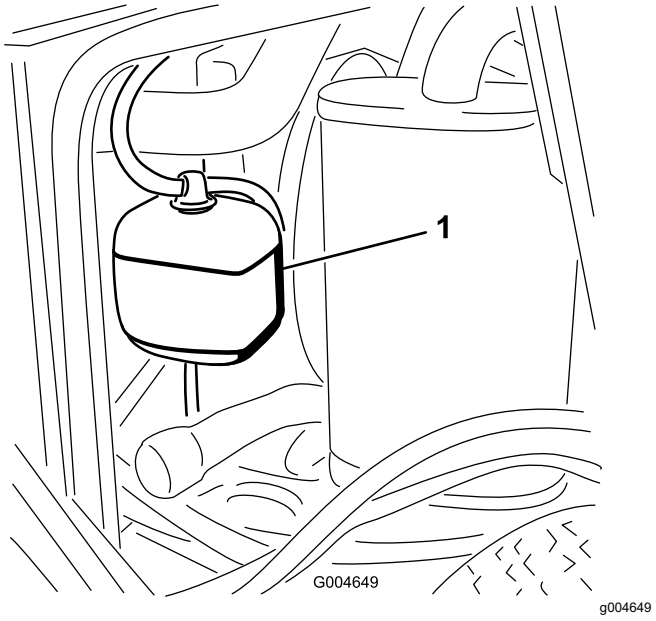

Obrázek 43

1. Expanzní nádrž

2. Pokud je hladina chladicí kapaliny nízká, sejměte uzávěr expanzní nádrže a systém doplňte.

Důležité: **Nádrž nepřeplňujte.**

3. Nasaďte uzávěr expanzní nádrže.

Čištění chladiče

Servisní interval: Při každém použití nebo denně

Po každých 1500 hodinách provozu—Vyměňte pohyblivé hadice.

Po každých 200 hodinách provozu—Zkontrolujte hadice a těsnění chladicího systému. Pokud jsou popraskané nebo přetržené, vyměňte je.

Každé 2 roky—Vypláchněte chladicí soustavu a vyměňte kapalinu v ní.

Vyčištěním chladiče předejdete přehřívání motoru.

Poznámka: Pokud se žací jednotka nebo motor v důsledku přehřátí vypne, zkontrolujte, zda se na chladiči nenahromadilo nadměrné množství nečistot.

Při čištění chladiče postupujte následujícím způsobem:

1. Otevřete kapotu.
2. Nečistoty odstraňujte z ventilátoru směrem od strany chladiče proudem stlačeného vzduchu o nízkém tlaku (3,45 bar). Zopakujte postup z přední strany chladiče i z druhé strany ventilátoru.

   Důležité: **Nepoužívejte vodu.**

3. Po důkladném vyčištění chladiče odstraňte nečistoty, které se mohly nahromadit v kanálku v základně chladiče.
4. Zavřete kapotu.

Údržba brzd

Seřízení ochranného spínače parkovací brzdy

1. Zastavte stroj, přesuňte ovládací páky pojezdu do NEUTRÁLNÍ ZAJIŠTĚNÉ polohy, zatáhněte parkovací brzdu a vyjměte klíč ze zapalování.
2. Vyšroubujte šrouby upevňující přední panel a panel vyjměte (Obrázek 44).

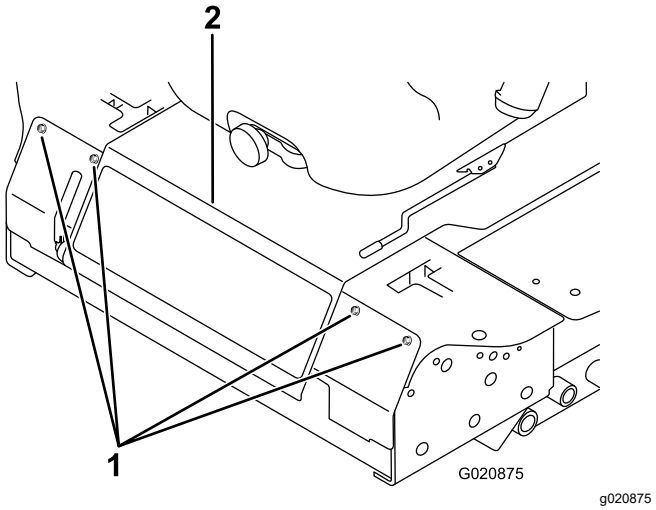

Obrázek 44

1. Šroub
2. Ovládací panel

3. Povolte 2 pojistné matice upevňující spínač blokování parkovací brzdy k montážnímu držáku.

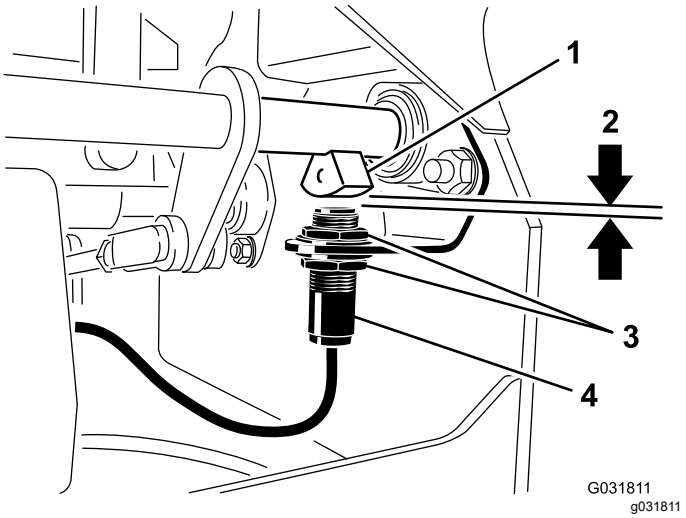

Obrázek 45

1. Snímač hřídele brzdy
2. 4 mm
3. Pojistná matice
4. Ochranný spínač parkovací brzdy

4. Přesuňte spínač na držáku nahoru nebo dolů tak, aby vzdálenost mezi snímačem hřídele brzdy a plunžrem spínače byla 4 mm (viz Obrázek 45).

   Poznámka: Snímač hřídele brzdy se nesmí pístu spínače dotýkat.

5. Upevněte pojistné matice spínače.
6. Seřízení otestujte následujícím způsobem:
   A. Parkovací brzda musí být zatažená a obsluha nemá sedět na sedadle; nastartujte motor.
   B. Přesuňte ovládací páky z NEUTRÁLNÍ ZAJIŠTĚNÉ polohy.

      Poznámka: Motor by se měl vypnout. Pokud ne, zkontrolujte seřízení spínače.
7. Namontujte přední panel.

Údržba řemenů

Kontrola napnutí řemene alternátoru

Servisní interval: Po každých 100 hodinách provozu

1. Středovou část řemene alternátoru mezi řemenicemi zatižte silou 44 N.
2. Pokud se neprohne o 10 mm, povolte montážní šrouby alternátoru (Obrázek 46).

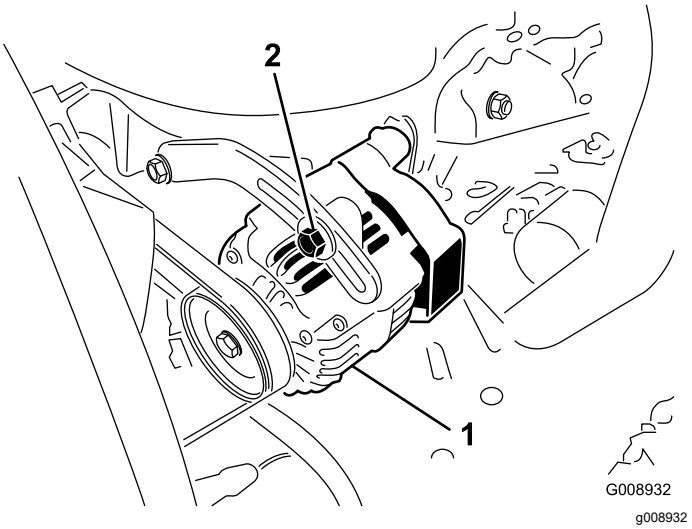

Obrázek 46

1. Montážní šroub
2. Alternátor

3. Zvyšte nebo snižte napnutí řemene alternátoru.
4. Dotáhněte upevňovací šrouby.
5. Zkontrolujte znovu správné prohnutí řemene.

Seřízení spínače blokování neutrální polohy páky ovládání pojezdu

1. Zastavte stroj, přesuňte ovládací páky pojezdu do NEUTRÁLNÍ ZAJIŠTĚNÉ polohy, zatáhněte parkovací brzdu a vyjměte klíč ze zapalování.
2. Vyšroubujte šrouby upevňující přední panel a panel vyjměte (Obrázek 47).

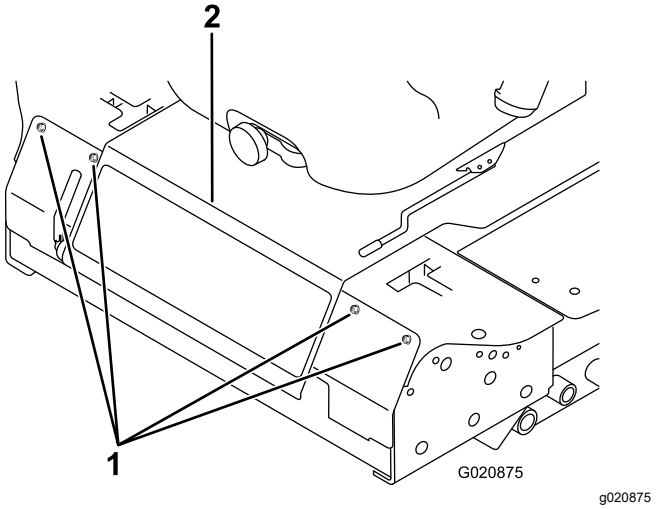

Obrázek 47

1. Šroub
2. Ovládací panel

3. Povolte 2 šrouby upevňující ochranný spínač (Obrázek 48).

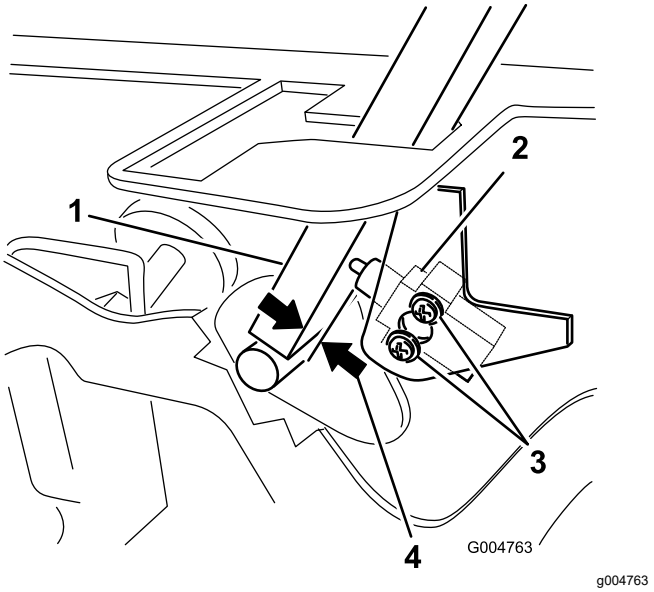

Obrázek 48

1. Páka ovládání pohybu
2. Spínač blokování neutrální polohy
3. Šroub
4. 0,4 až 1 mm

4. Přidržte ovládací páku u rámu a přesuňte spínač směrem k páce tak, aby vzdálenost mezi pákou a tělem spínače byla 0,4 až 1 mm (viz Obrázek 48).
5. Upevněte spínač.
6. Zopakujte kroky 3 až 5 pro druhou páku.
7. Namontujte přední panel.

Seřízení návratu páky ovládání pojezdu do neutrální polohy

Pokud se ovládací páky pojezdu po uvolnění z polohy pro jízdu VZAD nevrátí do drážek neutrální polohy, je nutné seřízení. Každou páku, pružinu a táhlo seřiďte samostatně.

1. Vypněte pohon žacích nožů (PTO), přesuňte ovládací páku do NEUTRÁLNÍ ZAJIŠTĚNÉ polohy a zatáhněte parkovací brzdu.
2. Než opustíte provozní pozici, přesuňte páčku škrticí klapky do polohy POMALÝ CHOD, zastavte motor, vytáhněte klíček ze zapalování a počkejte, až se všechny pohybující se části zastaví.
3. Vyšroubujte šrouby upevňující přední panel a panel vyjměte (Obrázek 49).

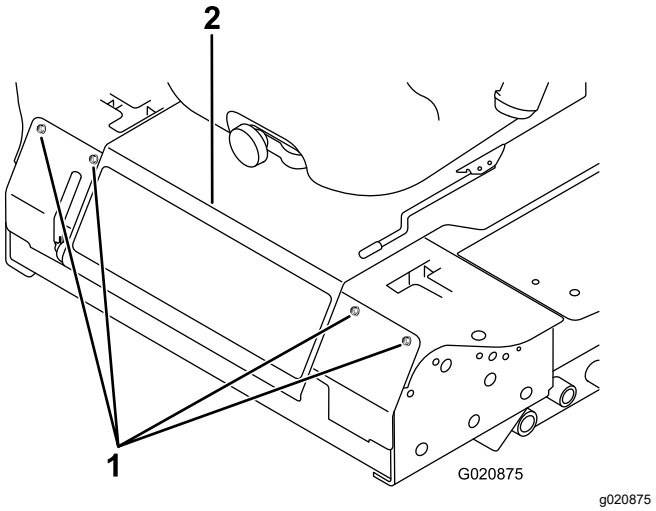

Obrázek 49

1. Šroub
2. Ovládací panel

4. Přesuňte ovládací páku do NEUTRÁLNÍ, avšak **nezajištěné** polohy (Obrázek 51).
5. Táhněte páku dozadu, dokud se vidlicový čep (na rameni nad otočným hřídelem) nedotkne konce drážky (začne vyvíjet tlak na pružinu), viz Obrázek 50.

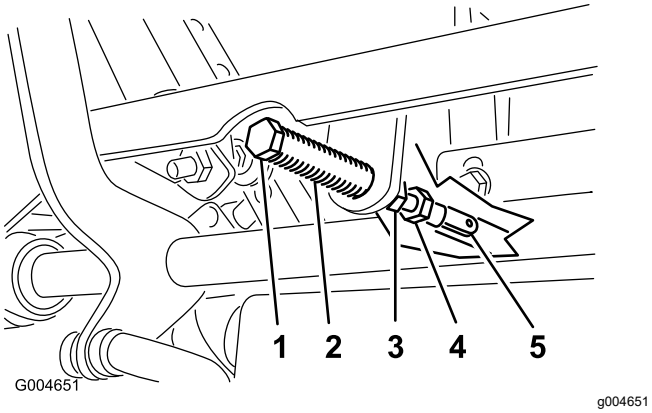

Obrázek 50

1. Vidlicový čep
2. Otvor
3. Pojistná matice
4. Seřizovací šroub
5. Třmen

6. Zkontrolujte, v jaké pozici je ovládací páka proti výřezu v konzole (Obrázek 51).

   Poznámka: Ovládací páka musí být vycentrována, aby bylo možné otočení páky ven do NEUTRÁLNÍ ZAJIŠTĚNÉ polohy.

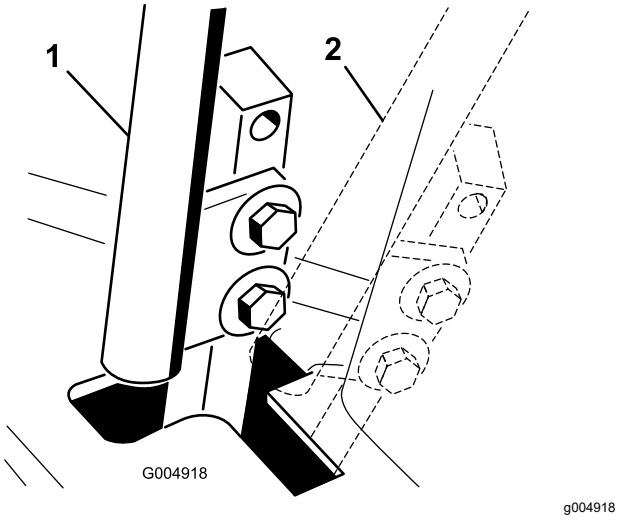

Obrázek 51

1. NEUTRÁLNÍ POLOHA
2. NEUTRÁLNÍ ZAJIŠTĚNÁ poloha

7. Pokud je nutné seřízení, povolte matici a pojistnou matici u třmene (Obrázek 50).
8. Tlačte na ovládací páku pojezdu mírně směrem dozadu a otočte hlavu seřizovacího šroubu odpovídajícím směrem, dokud nebude ovládací páka pojezdu uprostřed v NEUTRÁLNÍ ZAJIŠTĚNÉ poloze (Obrázek 50).

   Poznámka: Mírný tlak na ovládací páku směrem dozadu bude udržovat čep na konci drážky a umožní přemístění páky do odpovídající polohy pomocí seřizovacího šroubu.

9. Utáhněte matici a pojistnou matici (Obrázek 50).
10. Zopakujte kroky 4 až 9 pro druhou páku ovládání pohybu.
11. Namontujte přední panel.

Seřízení pohonu pojezdu pro neutrální polohu

Toto nastavení provádějte při otáčení hnacích kol.

⚠ NEBEZPEČÍ

Mechanické a hydraulické zvedáky nemusí stroj dostatečně podepírat a mohou zapříčinit vážné zranění.

- **K podepření stroje použijte hever.**
- **Nepoužívejte hydraulické zvedáky.**

⚠ DŮLEŽITÉ UPOZORNĚNÍ

Při provádění tohoto seřízení musí motor běžet. Kontakt s pohyblivými částmi nebo horkým povrchem může způsobit zranění.

Nepřibližujte ruce, nohy, obličej, oděv ani jiné části těla k rotujícím částem, výfuku ani jiným horkým povrchům.

1. Zvedněte rám na stabilní hever, aby se kola mohla volně otáčet.
2. Přesuňte sedadlo dopředu, odjistěte je a vysuňte je směrem nahoru a dopředu.
3. Odpojte elektrický konektor bezpečnostního spínače sedadla.
4. Dočasně nainstalujte přemostění přes svorky konektoru kabeláže.
5. Spusťte motor, přesuňte páčku škrticí klapky doprostřed mezi polohu pro RYCHLÝ CHOD a POMALÝ CHOD a uvolněte parkovací brzdu.

   Poznámka: Ovládací páky pojezdu musí být při provádění seřizování v NEUTRÁLNÍ ZAJIŠTĚNÉ poloze.
6. Seřiďte délku táhla čerpadla na jedné straně otáčením šestihranné osy odpovídajícím směrem, dokud se příslušné kolo nezastaví nebo nezačne pomalu otáčet dozadu (Obrázek 52).

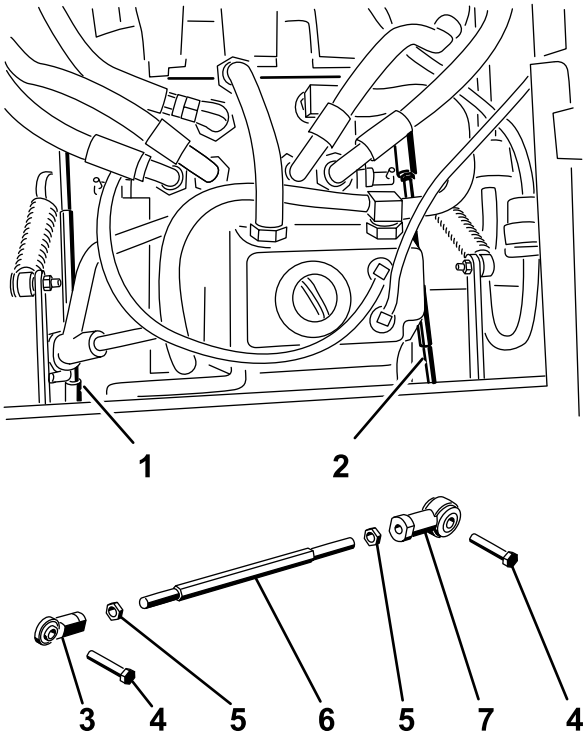

Figure 56
g004488

Obrázek 52

1. Pravé táhlo čerpadla
2. Levé táhlo čerpadla
3. Kulový kloub
4. Šroub
5. Pojistná matice
6. Šestihranná osa
7. Kulový kloub

7. Přesuňte ovládací páku pojezdu dopředu a dozadu a poté zpět do neutrální polohy.

   Poznámka: Kolo se musí přestat otáčet nebo se pomalu otáčet dozadu.
8. Přesuňte páčku ovládání škrticí klapky do polohy RYCHLÝ CHOD.

   Poznámka: Zkontrolujte, zda se kolo přestalo otáčet nebo se pomalu otáčí dozadu; v případě potřeby seřiďte.
9. Zopakujte kroky 6 až 8 na opačné straně stroje.
10. Utáhněte pojistné matice u kulových kloubů (Obrázek 50).
11. Přesuňte páčku škrticí klapky do polohy POMALÝ CHOD a zastavte motor.
12. Odstraňte přemostění z konektoru kabeláže a zapojte konektor do spínače sedadla.

⚠ DŮLEŽITÉ UPOZORNĚNÍ

Při použití přemostění neumožňuje elektrický systém správné bezpečné vypnutí.

- **Jakmile nastavování dokončíte, odstraňte přemostění z konektoru kabeláže a zapojte konektor do spínače sedadla.**
- **Stroj nikdy nepoužívejte, když je zapojeno přemostění spínače sedadla.**

13. Sklopte sedadlo do příslušné polohy.
14. Odstraňte hevery.

Seřízení maximální pojezdové rychlosti

1. Vypněte pohon žacích nožů (PTO), přesuňte páky ovládání pojezdu do NEUTRÁLNÍ ZAJIŠTĚNÉ polohy a zatáhněte parkovací brzdu.
2. Než opustíte provozní pozici, přesuňte páčku škrticí klapky do polohy POMALÝ CHOD, zastavte motor, vytáhněte klíček ze zapalování a počkejte, až se všechny pohybující se části zastaví.
3. Vyšroubujte šrouby upevňující přední panel a panel vyjměte (Obrázek 53).

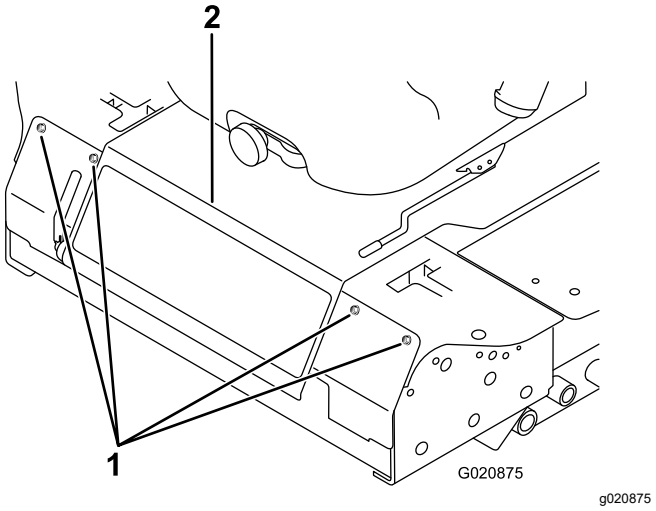

Obrázek 53

1. Šroub
2. Ovládací panel

4. Povolte pojistnou matici na dorazovém šroubu na ovládací páce (Obrázek 54).

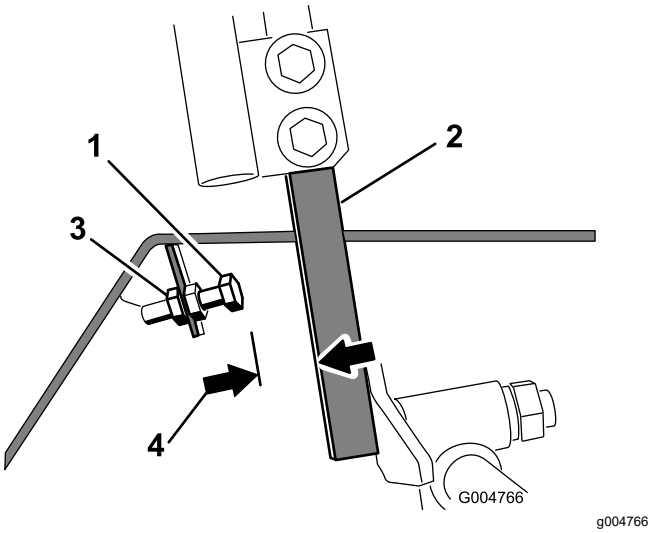

Obrázek 54

1. Dorazový šroub
2. Ovládací páka
3. Pojistná matice
4. 1,5 mm

5. Našroubujte dorazový šroub do krajní polohy dovnitř (směrem od ovládací páky).
6. Zatlačte páku ovládání pohybu do krajní přední polohy až na doraz a přidržte ji.
7. Vyšroubujte dorazový šroub (směrem k ovládací páce), aby mezi hlavou dorazového šroubu a ovládací pákou byla mezera 1,5 mm.

   Poznámka: Pokud chcete snížit maximální pojezdovou rychlost stroje, vraťte každý z dorazových šroubů o stejnou vzdálenost směrem k páce, dokud nedosáhnete požadované maximální rychlosti. Pravděpodobně bude nutné seřízení několikrát otestovat.
8. Utažením pojistné matice upevněte dorazový šroub na místě.
9. Zopakujte kroky 4 až 8 pro druhou páku ovládání pohybu.
10. Namontujte přední panel.
11. Stroj se musí pohybovat rovně a nesmí zatáčet, když obě páky ovládání pohybu přesunete do krajní polohy dopředu.

    Poznámka: Pokud stroj zatáčí, nejsou dorazové šrouby nastaveny rovnoměrně a je nutné je znovu seřídit.

Seřízení pojezdu

1. Vypněte pohon žacích nožů (PTO), přesuňte páky ovládání pojezdu do NEUTRÁLNÍ ZAJIŠTĚNÉ polohy a zatáhněte parkovací brzdu.
2. Než opustíte provozní pozici, přesuňte páčku škrticí klapky do polohy POMALÝ CHOD, zastavte motor, vytáhněte klíček ze zapalování a počkejte, až se všechny pohybující se části zastaví.
3. Povolte šrouby upevňující páky ovládání pohybu (Obrázek 55).

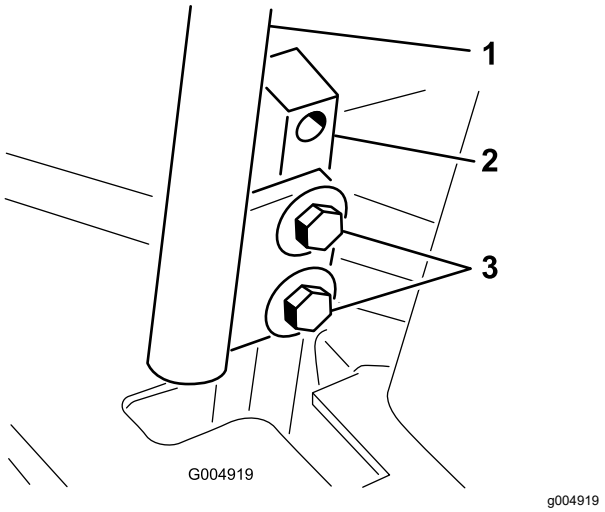

Obrázek 55

1. Páka ovládání pohybu
2. Tyč páky ovládání pohybu
3. Šrouby

4. Požádejte jinou osobu, aby zatlačila tyče pák ovládání pojezdu (nikoli páky samotné) na doraz dopředu do polohy pro maximální rychlost a přidržela je.
5. Seřiďte ovládací páky tak, aby byly zarovnány, a utáhněte šrouby upevňující páky k tyčím (Obrázek 56).

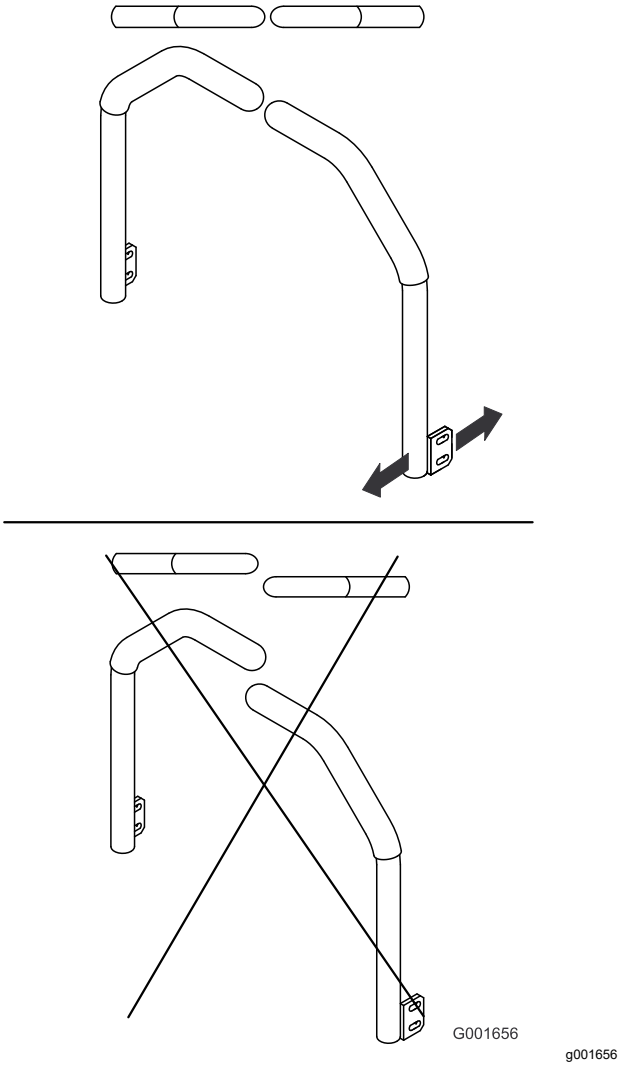

Obrázek 56

Údržba hydraulického systému

Bezpečnost při práci s hydraulickým systémem

- Pokud se kapalina dostane do kůže, vyhledejte okamžitě lékařskou pomoc. Vstříknutou kapalinu musí lékař chirurgicky odstranit do několika hodin.
- Před natlakováním hydraulické soustavy zkontrolujte bezvadný stav všech hydraulických hadic a potrubí a utažení všech hydraulických spojek a přípojek.
- Nepřibližujte tělo a ruce k netěsnícím místům nebo tryskám, ze kterých uniká hydraulická kapalina pod vysokým tlakem.
- K nalezení úniků hydraulické kapaliny použijte karton nebo papír.
- Před prováděním jakékoli práce na hydraulické soustavě bezpečně uvolněte tlak v této soustavě.

Objem hydraulické kapaliny

Nádrž obsahuje přibližně 4,7 litru.

Specifikace hydraulické kapaliny

Nádrž je z výroby naplněna vysoce kvalitní převodovou/hydraulickou kapalinou pro traktory. Jako náhradní kapalina se doporučuje:

Převodová/hydraulická kapalina Toro Premium Transmission/Hydraulic Tractor Fluid. (K dispozici v 19litrových kbelících nebo 208litrových sudech. Objednací čísla naleznete v *katalogu dílů* nebo získáte u distributora společnosti Toro.)

Alternativní kapaliny: Pokud není kapalina Toro k dispozici, lze použít hydraulickou kapalinu Mobil® 424.

Poznámka: Společnost Toro nepřebírá zodpovědnost za poškození způsobené použitím jiné kapaliny.

Mnohé hydraulické kapaliny jsou téměř bezbarvé, takže je obtížné lokalizovat netěsnosti. Pro hydraulický olej je k dispozici přísada s červeným barvivem v lahvičkách o objemu 20 ml. Jedna lahvička dostačuje pro 15 až 22 l hydraulické kapaliny. Opatřete si díl s objednacím číslem 44-2500 od autorizovaného prodejce Toro.

Kontrola hydraulické soustavy

Servisní interval: Při každém použití nebo denně

Zkontrolujte hladinu hydraulické kapaliny před prvním nastartováním motoru a poté každý den.

1. Zaparkujte stroj na rovném povrchu.
2. Přesuňte ovládací páky pojezdu do NEUTRÁLNÍ ZAJIŠTĚNÉ polohy a nastartujte motor.

   Poznámka: Nechejte motor pracovat při nejnižších možných otáčkách a systém odvzdušněte.

   Důležité: **Nezapínejte pohon žacích nožů.**
3. Zvedněte plošinu, aby se vysunuly válce zdvihu, vypněte motor a vytáhněte klíč.
4. Zvedněte sedadlo, abyste získali přístup k nádrži hydraulické kapaliny.
5. Odstraňte uzávěr plnicího otvoru z plnicího hrdla hydraulické kapaliny (Obrázek 57).

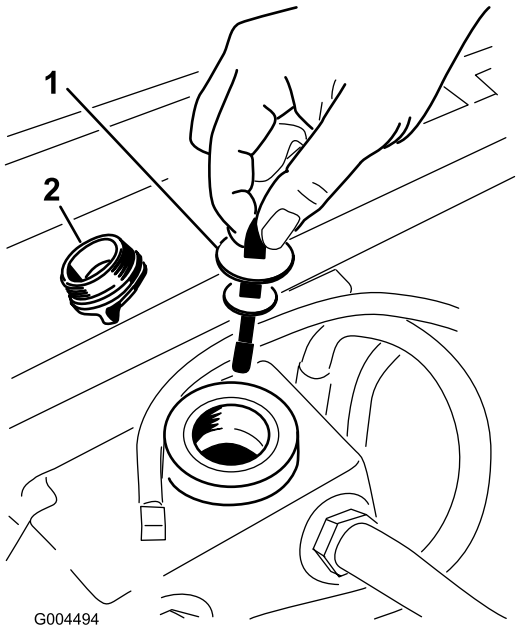

g004494

Obrázek 57

1. Měrka
2. Uzávěr plnicího otvoru

6. Vytáhněte měrku a otřete ji čistým hadrem (Obrázek 57).
7. Zasuňte měrku do plnicího hrdla; poté ji vytáhněte a zkontrolujte hladinu kapaliny (Obrázek 57).

   Poznámka: Pokud se hladina nepohybuje v rozsahu vyznačeném na měrce, doplňte dostatečné množství kvalitní hydraulické kapaliny, aby hladina dosáhla vyznačené oblasti.

Důležité: **Nádrž nepřeplňujte.**

8. Vraťte měrku a našroubujte uzávěr silou prstů na plnicí otvor.
9. Zkontrolujte těsnost všech hadic a spojek.

Výměna hydraulické kapaliny a filtru

Servisní interval: Po prvních 200 hodinách

Po každých 800 hodinách provozu

1. Vypněte pohon žacích nožů (PTO), přesuňte páky ovládání pojezdu do NEUTRÁLNÍ ZAJIŠTĚNÉ polohy a zatáhněte parkovací brzdu.
2. Než opustíte provozní pozici, přesuňte páčku škrticí klapky do polohy POMALÝ CHOD, zastavte motor, vytáhněte klíček ze zapalování a počkejte, až se všechny pohybující se části zastaví.
3. Umístěte velkou nádobu pod hydraulickou nádrž a skříň převodovky, odstraňte zátky a vypusťte veškerou hydraulickou kapalinu (Obrázek 58).

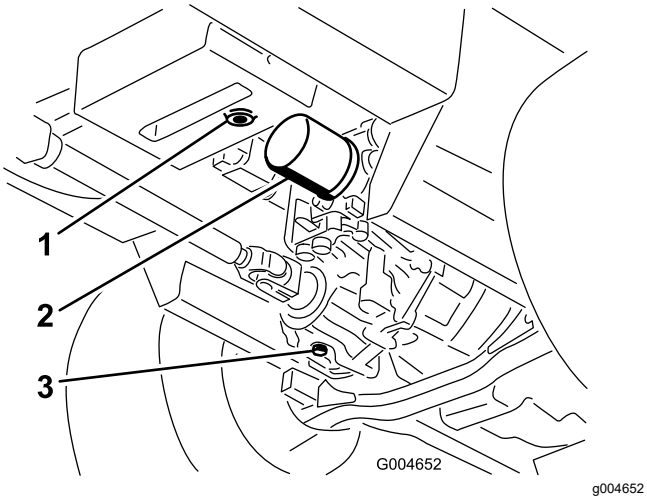

Obrázek 58

1. Vypouštěcí zátka hydraulické nádrže
2. Filtr
3. Vypouštěcí zátka skříně převodovky

4. Vyčistěte okolí filtru hydraulické kapaliny a filtr vyjměte (Obrázek 58).
5. Neprodleně poté namontujte nový filtr hydraulické kapaliny.
6. Namontujte vypouštěcí zátky hydraulické nádrže a skříně převodovky.
7. Naplňte nádrž na správnou úroveň (přibližně 5,7 l); viz Kontrola hydraulické soustavy (strana 55).
8. Spusťte motor a zkontrolujte, zda nedochází k úniku. Nechejte motor pracovat přibližně pět minut, poté jej vypněte.
9. Po 2 minutách zkontrolujte hladinu hydraulického oleje; postupujte podle pokynů v části Kontrola hydraulické soustavy (strana 55).

Čištění

Čištění spodní části žací jednotky

Servisní interval: Při každém použití nebo denně

1. Vypněte pohon žacích nožů (PTO), přesuňte páky ovládání pojezdu do NEUTRÁLNÍ ZAJIŠTĚNÉ polohy a zatáhněte parkovací brzdu.
2. Než opustíte provozní pozici, přesuňte páčku škrticí klapky do polohy POMALÝ CHOD, zastavte motor, vytáhněte klíček ze zapalování a počkejte, až se všechny pohybující se části zastaví.
3. Zvedněte žací jednotku do přepravní polohy.
4. Zvedněte přední část stroje pomocí heverů.
5. Důkladně vyčistěte spodní stranu žací jednotky proudem vody.

Likvidace odpadu

Motorový olej, akumulátory, hydraulická kapalina a chladicí kapalina motoru mohou znečistit životní prostředí. Tyto materiály likvidujte v souladu se státními a místními předpisy.

Uskladnění

Bezpečnost při skladování

- Před opuštěním místa obsluhy vypněte motor, vyjměte klíč (dle výbavy) a počkejte, až se zastaví všechny pohybující se části. Před seřizováním, údržbou, čištěním nebo uskladněním nechejte stroj vychladnout.
- Neskladujte stroj nebo nádobu s palivem v blízkosti otevřeného ohně, zdroje jisker nebo tepla, například u ohřívače vody nebo jiného zařízení.

Příprava stroje na uskladnění

Důležité: **Stroj nikdy nemyjte brakickou nebo recyklovanou vodou.**

1. Vyjměte klíč ze zapalování a uložte jej na snadno zapamatovatelném místě.
2. Důkladně očistěte stroj, plošinu a motor; věnujte přitom zvláštní pozornost následujícím oblastem:
   - chladiči a mřížce chladiče;
   - spodní straně plošiny;
   - prostoru pod kryty řemenů plošiny,
   - vyrovnávacím pružinám,
   - montážnímu celku hřídele pohonu žacích nožů (PTO),
   - všem maznicím a otočným čepům,
   - vnitřnímu prostoru převodovky,
   - prostoru pod deskou sedadla a na horní straně převodovky.
3. Zkontrolujte a seřiďte tlak v předních a zadních pneumatikách; postupujte podle pokynů v části Kontrola tlaku v pneumatikách (strana 46).
4. Demontujte, nabruste a vyvažte žací nože sekačky. Namontujte žací nože a utáhněte upevňovací prvky žacích nožů na utahovací moment 115 až 149 Nm.
5. Zkontrolujte, zda nejsou uvolněné upevňovací prvky, a podle potřeby je utáhněte. Utáhněte 6 šroubů upevňujících rám sekací plošiny k hnací jednotce (Obrázek 59) na utahovací moment 359 Nm.

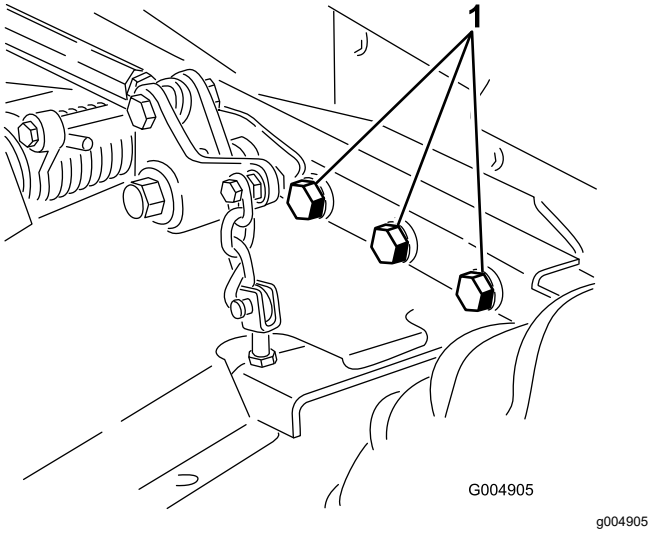

Obrázek 59

Pravá strana není zobrazena.

1. Šrouby

6. Aplikujte mazivo nebo olej do všech maznic, na otočné body a čepy obtokových ventilů převodovky. Přebytečné mazivo utřete.
7. Lehce přebruste a přelakujte poškrábané, popraskané nebo zkorodované lakované plochy. Opravte všechny důlky v kovovém plášti.
8. Následujícím způsobem proveďte údržbu akumulátoru a kabelů:
   A. Sejměte svorky akumulátoru z vývodů akumulátoru.
   B. Akumulátor, svorky a vývody očistěte ocelovým kartáčem a roztokem jedlé sody.
   C. Na svorky kabelů a vývody akumulátoru naneste tenkou vrstvu maziva Grafo 112X (obj. č. Toro 505-47) nebo vazelíny, abyste zabránili korozi.
   D. Každých 60 dnů akumulátor pomalu nabíjejte po dobu 24 hodin, aby nedošlo k vylučování síranu olovnatého.

Příprava motoru

1. Vypusťte motorový olej z olejové vany a nasaďte vypouštěcí zátku.
2. Vyměňte motorový olej a filtr, viz Výměna motorového oleje a filtru (strana 41).
3. Motor naplňte předepsaným množstvím motorového oleje, viz Kontrola hladiny motorového oleje (strana 40).
4. Nastartujte motor a nechejte jej běžet přibližně 2 minuty ve volnoběžných otáčkách.
5. Vypusťte palivo z palivové nádrže, potrubí, čerpadla, filtru a odlučovače. Vypláchněte palivovou nádrž čistou naftou a připojte všechna palivová potrubí.
6. Pečlivě vyčistěte sestavu vzduchového filtru a proveďte jeho údržbu.
7. Vstup vzduchového filtru a výstup výfuku utěsněte voděodolnou krycí páskou.
8. Zkontrolujte uzávěr plnicího otvoru oleje a uzávěr palivové nádrže a ujistěte se, že oba uzávěry jsou řádně upevněny.

Poznámky:

Poznámky:

Poznámky:

Oznámení o ochraně soukromí EEA / UK

Způsob, jakým společnost Toro nakládá s vašimi osobními údaji

Společnost Toro Company („Toro“) respektuje vaše soukromí. Když zakoupíte naše produkty, můžeme shromažďovat určité osobní informace poskytnuté buď přímo vámi, nebo vaším místním prodejcem či společností Toro. Společnost Toro využívá tyto informace k plnění smluvních povinností, jako je například registrace vaší záruky, zpracování reklamace nebo kontakt s vámi v případě stažení výrobku – a pro legitimní obchodní účely – jako např. zjišťování spokojenosti zákazníků, zlepšování našich výrobků nebo poskytování informací o výrobcích, jež pro vás mohou být zajímavé. Společnost Toro může sdílet vaše údaje se svými dceřinými společnostmi, přidruženými společnostmi, prodejci a dalšími obchodními partnery v souvislosti s kteroukoli z těchto činností. Osobní údaje můžeme rovněž poskytnout, pokud je to vyžadováno zákonem nebo v souvislosti s prodejem, koupí nebo sloučením podniku. Vaše osobní informace nebudeme nikdy prodávat žádné další společnosti pro marketingové účely.

Zachování osobních údajů

Společnost Toro uchová vaše osobní údaje, pokud jsou relevantní pro výše uvedené účely a v souladu se zákonnými požadavky. Chcete-li získat další informace o platných lhůtách uchovávání, kontaktujte nás prosím na adrese legal@toro.com.

Závazek společnosti Toro k bezpečnosti

Vaše osobní údaje mohou být zpracovávány v USA nebo jiné zemi, ve které mohou platit méně přísné zákony na ochranu dat než v zemi vašeho bydliště. Pokaždé, když převedeme vaše údaje mimo zemi vašeho bydliště, přijmeme zákonem požadovaná opatření, abychom zajistili, že budou zavedeny příslušné záruky, které ochrání vaše informace a zajistí šetrné nakládání s nimi.

Přístup a oprava

Můžete mít právo své osobní údaje upravovat nebo kontrolovat a můžete mít námitky nebo omezovat zpracování svých dat. Za tímto účelem nás kontaktujte e-mailem legal@toro.com. Máte-li pochybnosti ohledně způsobu, jakým společnost Toro zpracovala vaše informace, doporučujeme, abyste tuto otázku vznesli přímo u nás. Vezměte prosím na vědomí, že občané EU mají právo podat stížnost na úřadě pro ochranu osobních údajů.

Návrh zákona č. 65 ve státě Kalifornie (California Proposition 65) – výstraha

Co tato výstraha znamená?

V prodeji můžete spatřit výrobek, který je opatřen následujícím výstražným štítkem:

VÝSTRAHA: Rakovina a poškození reprodukčního systému – www.P65Warnings.ca.gov.

O co se v návrhu zákona č. 65 jedná?

Návrh zákona č. 65 se vztahuje na všechny společnosti působící v Kalifornii, které tam prodávají výrobky nebo vyrábějí výrobky, jež mohou být v Kalifornii prodávány nebo do ní dováženy. Návrh nařizuje, aby guvernér státu Kalifornie vedl a zveřejňoval soupis chemických látek, o nichž je známo, že mohou způsobit rakovinu, vrozené vady a/nebo jiné poškození reprodukčního systému. Soupis, který je každoročně aktualizován, zahrnuje stovky chemikálií, které se nacházejí v mnoha předmětech každodenní potřeby. Účelem návrhu zákona č. 65 je informovat veřejnost o vystavení působení těchto chemických látek.

Návrh nezakazuje prodej výrobků obsahujících tyto chemikálie, místo toho však žádá, aby byly všechny výrobky, obaly výrobků nebo literatura doprovázející tyto výrobky opatřeny výstrahou. Výstraha uvedená v souladu s návrhem č. 65 neznamená, že výrobek je v rozporu s jakýmikoli normami nebo požadavky týkajícími se bezpečnosti výrobku. Vláda státu Kalifornie ve skutečnosti objasnila, že zmíněná výstraha není totéž jako regulační rozhodnutí, jež stanovuje, zda je produkt „bezpečný“ nebo „nebezpečný“. Řada z těchto chemických látek se mnoho let používá ve výrobcích každodenní potřeby, aniž by byla doložena jakákoli újma na zdraví. Další informace naleznete na stránkáchhttps://oag.ca.gov/prop65/faqs-view-all.

Výstraha uvedená v souladu s návrhem zákona č. 65 znamená, že společnost buď 1) vyhodnotila míru rizika a dospěla k závěru, že nebyla překročena „žádná významná míra rizika“, nebo 2) se rozhodla uvést výstrahu na základě toho, že si je vědoma přítomnosti uvedené chemické látky, míru rizika se ale nepokusila vyhodnotit.

Platí tento zákon všude?

Uvedení výstrahy podle návrhu zákona č. 65 se vyžaduje pouze v rámci kalifornských zákonů. Podobné výstrahy lze spatřit v celé Kalifornii na různých místech, včetně restaurací, obchodů s potravinami, hotelů, škol a nemocnic, a na široké škále produktů. Někteří online a maloobchodní prodejci navíc uvádí výstrahu dle návrhu zákona č. 65 na svých webových stránkách nebo v katalozích.

Jak se výstraha dle kalifornského návrhu zákona liší od federálních limitů?

Normy návrhu zákona č. 65 jsou často přísnější než federální a mezinárodní normy. U řady látek je nutné uvádět výstrahu dle návrhu zákona č. 65 při množství, které je mnohem nižší než u federálních akčních limitů. Například norma návrhu zákona č. 65 upozorňující na množství olova činí 0,5 µg/den, což je výrazně pod limity federálních a mezinárodních norem.

Proč nejsou touto výstrahou opatřeny všechny obdobné produkty?

- Výrobky prodávané v Kalifornii musí být označeny podle návrhu zákona č. 65, zatímco podobné produkty prodávané jinde toto označení mít nemusí.
- Společnost, která v rámci soudního sporu týkajícího se návrhu zákona č. 65 dosáhla mimosoudního vyrovnání, může být požádána, aby na svých produktech výstrahu dle návrhu zákona č. 65 uváděla. Na jiné společnosti, které vyrábějí podobné výrobky, se takový požadavek vztahovat nemusí.
- Prosazování návrhu zákona č. 65 není konzistentní.
- Společnosti se mohou rozhodnout, že výstrahu nebudou uvádět, protože dospěly k závěru, že podle návrhu zákona č. 65 tak nejsou povinny učinit. Pokud výrobek není výstrahou opatřen, neznamená to však, že neobsahuje chemické látky uvedené na seznamu v podobném množství.

Proč společnost Toro tuto výstrahu uvádí?

Společnost Toro se rozhodla, že bude spotřebitelům poskytovat co nejvíce informací, aby mohli činit informovaná rozhodnutí o výrobcích, které kupují a používají. Společnost uvádí výstrahu v případech, kdy si je vědoma přítomnosti jedné nebo více uvedených chemických látek, i když neprovedla přesné vyhodnocení úrovně expozice. Požadavky na omezení expozice se totiž nevztahují na všechny uvedené chemické látky. Společnost Toro se z důvodů obezřetnosti rozhodla výstrahu dle návrhu zákona č. 65 uvést, i když nebezpečí vystavení působení chemických látek obsažených ve výrobcích značky Toro je zanedbatelné nebo spadá do kategorie „žádné významné riziko“. Pokud společnost Toro takovou výstrahu neuvede, může být mimoto žalována státem Kalifornie nebo soukromými stranami, jež o prosazování návrhu zákona č. 65 usilují, a může z toho pro ni vyplývat citelný postih.

Záruka Toro

Omezená záruka na dobu dvou let nebo 1 500 provozních hodin

Podmínky a výrobky, na které se záruka vztahuje

Společnost Toro Company poskytuje záruku na případné materiálové či výrobní vady komerčního výrobku společnosti Toro („výrobek“) po dobu 2 let nebo 1 500 provozních hodin*, podle toho, která z možností nastane dříve. Tato záruka se vztahuje na všechny výrobky s výjimkou provzdušňovačů (viz jednotlivé části záruky vztahující se na tyto výrobky). V případě, že jsou naplněny záruční podmínky, opravíme výrobek na vlastní náklady, včetně diagnostiky, práce, náhradních dílů a dopravy. Tato záruka začíná běžet v den dodání Produktu původnímu maloobchodnímu odběrateli.
* Výrobek vybavený měřičem provozních hodin.

Pokyny pro poskytnutí záruční opravy

Jste-li přesvědčeni, že došlo k naplnění záručních podmínek, musíte sdělit distributorovi komerčních výrobků nebo autorizovanému prodejci komerčních výrobků, kde jste výrobek zakoupili. Potřebujete-li pomoc s vyhledáním distributora nebo autorizovaného prodejce komerčních výrobků nebo máte-li dotazy týkající se vašich práv či povinností spojených se zárukou, můžete nás kontaktovat na adrese:

Toro Commercial Products Service Department
8111 Lyndale Avenue South
Bloomington, MN 55420-1196

952–888–8801 nebo 800–952–2740
E-mail: commercial.warranty@toro.com

Povinnosti vlastníka

Jako vlastníci výrobku jste odpovědní za provádění nutné údržby a seřizování, jak je uvedeno v příslušné *provozní příručce*. Opravy týkající se závad výrobku způsobených nevyhovující údržbou a úpravami nejsou zahrnuty v rámci této záruky.

Součásti a úkony, na které se nevztahuje záruka

Ne všechny závady nebo poruchy, které se v záruční době na výrobku vyskytnou, jsou vady materiálu nebo výrobní vady. Záruka se nevztahuje na následující:

- Závady na výrobku, které jsou důsledkem použití jiných náhradních dílů než Toro nebo instalace a používání přídavných nebo upravených zařízení a produktů jiné značky než Toro.
- Závady na výrobku, které jsou důsledkem neprovádění doporučené údržby a/nebo seřizování.
- Závady na výrobku, které jsou důsledkem jeho nesprávného, nedbalého nebo nezodpovědného používání.
- Součásti, u nichž dochází k opotřebení, které nejsou poškozené. Mezi součásti, u nichž dochází k opotřebení nebo ke spotřebě v rámci běžného provozu výrobku, patří mimo jiné brzdové destičky a obložení, spojkové obložení, žací nože, vřetena, válce a ložiska (utěsněná nebo mazatelná), ploché nože, zapalovací svíčky, řídicí kolečka a jejich ložiska, pneumatiky, filtry, řemeny a některé součásti rozprašovačů, například membrány, trysky, průtokoměry a pojistné ventily.
- Závady způsobené nejen vnějšími vlivy, ale také skladovacími postupy, kontaminací, používáním neschválených paliv, chladicích kapalin, maziv, přísad, hnojiv, vody, chemikálií atd.
- Závady nebo snížení výkonu způsobené používáním paliv (např. benzínu, motorové nafty nebo bionafty), která nevyhovují příslušným průmyslovým normám.
- Běžný hluk, vibrace, opotřebení a znehodnocení. Běžné „opotřebení“ zahrnuje kromě jiného poškození sedaček opotřebením nebo oděrem, odřený lak, poškrábané etikety nebo okna.

Díly

Díly, u nichž je v rámci údržby plánována výměna, jsou kryté zárukou do doby jejich plánované výměny. Díly vyměněné podle této záruky jsou kryté po dobu platnosti záruky na originální výrobek a stávají se majetkem společnosti Toro. Společnost Toro učiní konečné rozhodnutí o tom, zda příslušný díl nebo montážní celek budou opraveny nebo vyměněny. Společnost Toro může k záručním opravám použít repasované díly.

Záruka poskytovaná na akumulátory s hlubokým cyklem vybití a lithium-iontové akumulátory

Akumulátor s hlubokým cyklem vybití a lithium-iontové akumulátory mají specifikovaný celkový počet kilowatthodin, které jsou během své životnosti schopny dodat. Způsob provozu, dobíjení a údržby může životnost akumulátorů prodloužit nebo zkrátit. Postupem času se množství užitečné práce v intervalech mezi dobíjením akumulátorů snižuje, až jsou akumulátory zcela vypotřebované. Výměna akumulátorů vypotřebovaných v důsledku běžného provozu je odpovědností majitele výrobku.
Poznámka: (pouze lithium-iontový akumulátor): další informace naleznete v záruce na akumulátor.

Doživotní záruka na klikový hřídel (pouze model ProStripe 02657)

Na modely Prostripe, jež jsou vybaveny originálním třecím kotoučem Toro a brzdovou spojkou žacího nože Crank-Safe (montážní celek integrované brzdové spojky žacího nože (BBC) + třecí kotouč) a používány původním kupujícím v souladu s doporučenými postupy pro obsluhu a údržbu, se vztahuje doživotní záruka na ohnutí klikového hřídele motoru. Doživotní záruka na klikový hřídel se nevztahuje na stroje vybavené třecími podložkami, brzdovou spojkou žacího nože (BBC) a dalšími takovými zařízeními.

Údržbu hradí majitel

Mezi běžné servisní úkony vyžadované u výrobků značky Toro a prováděné na náklady majitele patří seřizování, mazání, čištění a leštění motoru, výměna filtrů, chladicí kapaliny a provádění doporučené údržby.

Obecné podmínky

Oprava autorizovaným distributorem nebo prodejcem Toro je jediný nápravný prostředek, na který máte podle této záruky nárok.

Společnost The Toro Company nenese odpovědnost za nepřímé, náhodné nebo následné škody související s používáním výrobků Toro, které jsou kryté touto zárukou, včetně veškerých nákladů a výdajů na zajištění náhradního zařízení nebo servisu na přiměřenou dobu nefunkčnosti nebo nepoužitelnosti zařízení před dokončením oprav na základě těchto záruk. S výjimkou níže uvedené emisní záruky, která platí v odpovídajících případech, neexistuje žádná jiná výslovná záruka. Veškeré předpokládané záruky prodejnosti a vhodnosti použití jsou omezeny na dobu trvání této výslovné záruky.

Některé státy nepovolují vyloučení náhodných nebo následných škod ze záruky nebo omezení doby trvání předpokládané záruky, proto se na vás výše uvedené výjimky a omezení nemusejí vztahovat. Tato záruka uděluje specifická zákonná práva, kromě nichž můžete mít i další práva, která se mezi jednotlivými státy liší.

Poznámka k záručnímu krytí systému řízení emisí

Systém pro kontrolu emisí v produktu může být pokryt samostatnou zárukou, která splňuje požadavky stanovené americkými organizacemi EPA (U.S. Environmental Protection Agency) a/nebo CARB (California Air Resources Board). Na záruku na systém pro kontrolu emisí se nevztahují výše uvedená omezení týkající se provozních hodin. Viz prohlášení o záruce na systém řízení emisí, které bylo dodáno s výrobkem, nebo je součástí dokumentace od výrobce motoru.

Jiné země než USA a Kanada

Prosíme zákazníky, kteří zakoupili produkty společnosti Toro dovezené z USA či Kanady, aby se spojili s příslušným distributorem (zástupcem) společnosti Toro, který jim poskytne záruční podmínky platné v dané zemi, oblasti nebo státu. Pokud z jakéhokoli důvodu nejste se službami distributora spokojeni nebo je pro vás obtížné získat informace o záruce, obraťte se na autorizované servisní středisko společnosti Toro.