Form No. 3445-941 Rev A

TORO®

Count on it.

Bedienungsanleitung

Zugmaschine der Serie Groundsmaster ® 7200

Modellnr. 30495—Seriennr. 407200000 und höher
Modellnr. 30495TC—Seriennr. 407800000 und höher

Registrieren Sie Ihr Produkt unter www.Toro.com.
Originaldokuments (DE)

CE UK CA

3445-941

Dieses Produkt erfüllt alle relevanten europäischen Richtlinien; weitere Details finden Sie in der produktspezifischen Konformitätserklärung (DOC).

Entsprechend dem California Public Resource Code Section 4442 oder 4443 ist der Einsatz des Motors in bewaldeten oder bewachsenen Gebieten ohne richtig gewarteten und funktionsfähigen Funkenfänger, wie in Section 4442 definiert, oder ohne einen Motor verboten, der nicht für die Brandvermeidung konstruiert, ausgerüstet und gewartet ist.

Die beiliegende Motoranleitung enthält Angaben zu den Abgasbestimmungen der amerikanischen Environmental Protection Agency (EPA) und den Kontrollvorschriften von Kalifornien zu Abgasanlagen, der Wartung und Garantie. Sie können einen Ersatz beim Motorhersteller anfordern.

⚠ WARNUNG:

KALIFORNIEN
Warnung zu Proposition 65

Die Dieselauspuffgase und einige Bestandteile wirken laut den Behörden des Staates Kalifornien krebserregend, verursachen Geburtsschäden oder andere Defekte des Reproduktionssystems

Batteriepole, -klemmen und -zubehör enthalten Blei und Bleibestandteile. Dies sind Chemikalien, die laut den Behörden des Staates Kalifornien krebserregend sind und zu Erbschäden führen können. Waschen Sie sich nach dem Umgang mit diesen Materialien die Hände.

Bei Verwendung dieses Produkts sind Sie ggf. Chemikalien ausgesetzt, die laut den Behörden des Staates Kalifornien krebserregend wirken, Geburtsschäden oder andere Defekte des Reproduktionssystems verursachen.

Einführung

Dieser Aufsitzsichelmäher sollte nur von geschulten Lohnarbeitern in gewerblichen Anwendungen eingesetzt werden. Er ist hauptsächlich für das Mähen von Gras auf gepflegten Grünflächen in Parkanlagen, Sportplätzen und öffentlichen Anlagen gedacht. Der Rasenmäher ist nicht für das Schneiden von Büschen, für das Mähen von Gras oder anderer Anpflanzungen entlang öffentlicher Verkehrswege oder für den landwirtschaftlichen Einsatz gedacht. Wenn diese Maschine für einen anderen Zweck als vorgesehen eingesetzt wird, kann das für Sie und andere Personen gefährlich sein.

Lesen Sie diese Informationen sorgfältig durch, um sich mit dem ordnungsgemäßen Einsatz und der Wartung des Geräts vertraut zu machen und Verletzungen und eine Beschädigung des Geräts zu vermeiden. Sie tragen die Verantwortung für einen ordnungsgemäßen und sicheren Einsatz des Geräts.

Besuchen Sie Toro.com, hinsichtlich Produktsicherheit und Schulungsunterlagen, Zubehörinformationen, Standort eines Händlers oder Registrierung des Produkts.

Wenden Sie sich an den Toro-Vertragshändler oder Kundendienst, wenn Sie eine Serviceleistung, Originalersatzteile von Toro oder weitere Informationen benötigen. Haben Sie dafür die Modell- und Seriennummern der Maschine griffbereit. Bild 1 zeigt die Position der Modell- und Seriennummern am Produkt. Tragen Sie hier bitte die Modell- und Seriennummern des Geräts ein.

Wichtig: **Scannen Sie mit Ihrem Mobilgerät den QR-Code auf dem Seriennummernaufkleber (falls vorhanden), um auf Garantie-, Ersatzteil- oder andere Produktinformationen zuzugreifen.**

© 2021—The Toro® Company
8111 Lyndale Avenue South
Bloomington, MN 55420

Kontaktieren Sie uns unter www.Toro.com.
Druck: USA
Alle Rechte vorbehalten

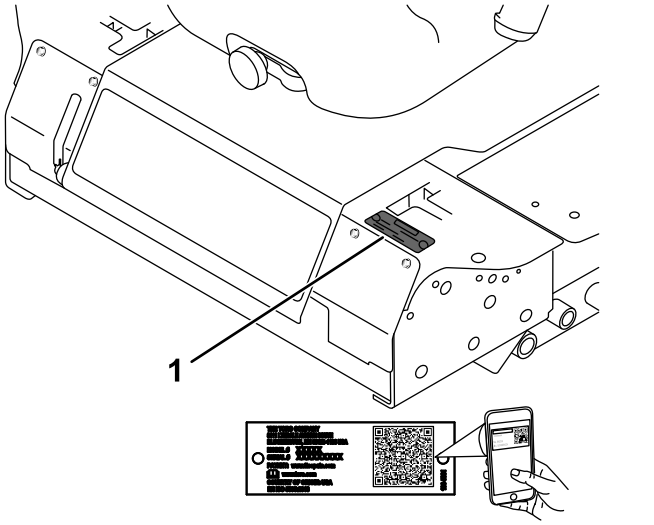

g241316

Bild 1

1. Typenschild mit Modell- und Seriennummer

Modellnr. _____

Seriennr. _____

In dieser Anleitung werden potenzielle Gefahren angeführt und Sicherheitshinweise werden vom Sicherheitswarnsymbol (Bild 2) gekennzeichnet. Dieses Warnsymbol weist auf eine Gefahr hin, die zu schweren oder tödlichen Verletzungen führen kann, wenn Sie die empfohlenen Sicherheitsvorkehrungen nicht einhalten.



g000502

Bild 2

1. Sicherheitswarnsymbol

In dieser Anleitung werden zwei Begriffe zur Hervorhebung von Informationen verwendet. **Wichtig** weist auf spezielle technische Informationen hin, und **Hinweis** hebt allgemeine Informationen hervor, die Ihre besondere Beachtung verdienen.

Inhalt

Sicherheit 4
Allgemeine Sicherheit 4
Sicherheits- und Bedienungsschilder 5
Einrichtung 12
1 Hochklappen des Überrollbügels 12
2 Einbauen der Schneideinheit 12
3 Einstellen des vorderen, linken Laufrads 12
4 Prüfen des Reifendrucks 13
5 Montieren von Ballast (für CE-Konformität) 14
6 Prüfen der Flüssigkeitsstände 15
7 Montage des Aufklebers (nur bei CE-konformen Maschinen) 15
Produktübersicht 16
Bedienelemente 16
Technische Daten 18
Anbaugeräte, Zubehör 19
Vor dem Einsatz 20
Vor der sicheren Verwendung 20
Betanken 20
Prüfen des Motorölstands 21
Prüfen des Kühlsystems 21
Prüfen der Hydraulikanlage 21
Einstellen des Überrollbügels 22
Verwendung der Sicherheitsschalter 23
Einstellen des Sitzes 25
Ändern der Sitzfederung 25
Entriegeln des Sitzes 25
Während des Einsatzes 25
Hinweise zur Sicherheit während des Betriebs 25
Betätigen der Feststellbremse 27
Anlassen des Motors 27
Fahren mit der Maschine 28
Abstellen des Motors 29
Einsetzen des Mähwerks 29
Einstellen der Schnitthöhe 30
Betriebshinweise 31
Nach dem Einsatz 32
Allgemeine Sicherheit 32
Schieben der Maschine 32
Befördern der Maschine 33
Verladen der Maschine 33
Wartung 35
Sicherheit bei Wartungsarbeiten 35
Empfohlener Wartungsplan 35
Checkliste – tägliche Wartungsmaßnahmen 37
Schmierung 38
Einfetten der Lager und Büchsen 38
Warten des Getriebes der Schneideinheit mit Schmiermittel 38
Warten des Motors 40
Sicherheitshinweise zum Motor 40
Prüfen des Luftfilters 40
Warten des Luftfilters 40
Warten des Motoröls 41
Warten der Kraftstoffanlage 43
Warten des Wasserabscheiders 43
Entleeren des Kraftstofftanks 43
Prüfen der Kraftstoffleitungen und -verbindungen 44
Entlüften der Kraftstoffanlage 44

Entlüften der Injektoren 44
Warten der elektrischen Anlage 45
Hinweise zur Sicherheit der Elektroanlage 45
Warten der Batterie 45
Einlagerung der Batterie 46
Prüfen der Sicherungen 46
Warten des Antriebssystems 47
Prüfen des Reifendrucks 47
Auswechseln der Laufräder und -lager 47
Warten der Kühlanlage 48
Hinweise zur Sicherheit des Kühlsystems 48
Empfohlenes Kühlmittel 48
Prüfen der Kühlanlage 48
Reinigen des Kühlers 49
Warten der Bremsen 49
Einstellung des Sicherheitsschalters für die Feststellbremse 49
Warten der Riemen 50
Prüfen der Spannung des Lichtmaschinenriemens 50
Warten der Bedienelementanlage 51
Einstellen des Sicherheitsschalters für die Neutralstellung des Schaltbügels 51
Einstellen des Rücklaufs für die Neutralstellung des Schaltbügels 51
Einstellen der Leerlaufstellung für den Fahrantrieb 53
Einstellen der maximalen Fahrgeschwindigkeit 54
Einstellen der Spurweite 55
Warten der Hydraulikanlage 56
Sicherheit der Hydraulikanlage 56
Hydraulikölmenge 56
Spezifikation des Hydrauliköls 56
Prüfen der Hydraulikanlage 56
Wechseln des Hydrauliköls und des -filters 57
Reinigung 58
Unterseite der Schneideinheit reinigen 58
Entsorgung 58
Einlagerung 58
Sicherheit bei der Einlagerung 58
Vorbereiten der Maschine für die Einlagerung 58
Vorbereiten des Motors 59

Sicherheit

Diese Maschine wurde in Übereinstimmung mit dem CEN-Standard ANSI B71.4-2017 und ISO EN 5395 entwickelt, wenn Sie die richtigen CE-Kits installieren und die Einrichtungsverfahren durchführen.

Allgemeine Sicherheit

Dieses Produkt kann Hände und Füße amputieren und Gegenstände aufschleudern. Befolgen Sie zum Vermeiden von schweren Verletzungen immer alle Sicherheitshinweise.

- Lesen und verstehen Sie vor dem Anlassen des Motors den Inhalt dieser *Bedienungsanleitung*.
- Konzentrieren Sie sich immer bei der Verwendung der Maschine. Tun Sie nichts, was Sie ablenken könnte, sonst können Verletzungen oder Sachschäden auftreten.
- Bedienen Sie die Maschine niemals, wenn nicht alle Schutzvorrichtungen und Abdeckungen angebracht und funktionstüchtig sind.
- Berühren Sie bewegliche Teile nicht mit den Händen oder Füßen. Bleiben Sie immer von der Auswurföffnung fern.
- Halten Sie Unbeteiligte und Kinder vom Arbeitsbereich fern. Die Maschine darf niemals von Kindern verwendet werden.
- Bevor Sie den Fahrersitz verlassen, stellen Sie den Motor ab, ziehen Sie den Schlüssel ab (falls vorhanden) und warten Sie, bis alle Bewegungen angehalten haben. Lassen Sie die Maschine abkühlen, bevor Sie sie einstellen, warten, reinigen oder einlagern.

Der unsachgemäße Einsatz oder die falsche Wartung dieser Maschine kann zu Verletzungen führen. Befolgen Sie zur Verringerung des Verletzungsrisikos diese Sicherheitshinweise und beachten Sie das Warnsymbol ⚠ mit der Bedeutung Achtung, Warnung oder Gefahr – Sicherheitsrisiko. Wenn diese Hinweise nicht beachtet werden, kann es zu schweren bis tödlichen Verletzungen kommen.

Sicherheits- und Bedienungsschilder

Die Sicherheits- und Anweisungsaufkleber sind gut sichtbar; sie befinden sich in der Nähe der möglichen Gefahrenbereiche. Tauschen Sie beschädigte oder verloren gegangene Aufkleber aus.

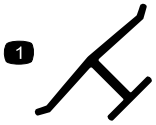

decaloemmarkt

Herstellermarke

1. Gibt an, dass das Messer Teil der Originalmaschine des Herstellers ist.



decalbatterysymbols

Akkusymbole

Der Akku weist einige oder alle der folgenden Symbole auf.

1. Explosionsgefahr
2. Vermeiden Sie Feuer, offenes Licht und rauchen Sie nicht
3. Verätzungsgefahr/Verbrennungsgefahr durch Chemikalien
4. Tragen Sie eine Schutzbrille.
5. Lesen Sie die *Bedienungsanleitung*.
6. Unbeteiligte Personen dürfen sich nicht in der Nähe des Akkus aufhalten.
7. Tragen Sie eine Schutzbrille; explosive Gase können Blindheit und andere Verletzungen verursachen.
8. Die Säure im Akku kann schwere chemische Verbrennungen und Blindheit verursachen.
9. Spülen Sie die Augen sofort mit Wasser und gehen Sie sofort zum Arzt.
10. Bleihaltig: Nicht wegwerfen

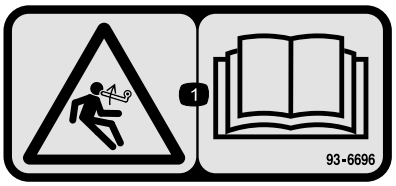

decal93-6696

93-6696

1. Gefahr gespeicherter Energie: Lesen Sie die *Bedienungsanleitung*.



decal93-6697

93-6697

1. Lesen Sie die *Bedienungsanleitung*.
2. Füllen Sie nach jeweils 50 Betriebsstunden Öl der Klassifizierung SAE 80w-90 (API GL-5) auf.

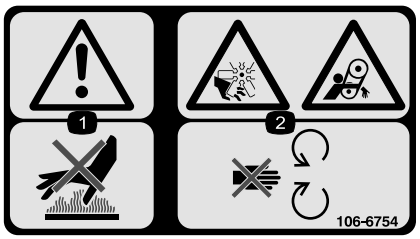

decal106-6754

106-6754

1. Warnung: Berühren Sie nicht die heiße Oberfläche.
2. Schnittwunden-/Amputationsgefahr am Ventilator und Einzugsgefahr am Riemen: Halten Sie sich von beweglichen Teilen fern.



decal106-6755

106-6755

1. Motorkühlmittel unter Druck
2. Explosionsgefahr: Lesen Sie die *Bedienungsanleitung*.
3. Warnung: Berühren Sie nicht die heiße Oberfläche.
4. Warnung: Lesen Sie die *Bedienungsanleitung*.

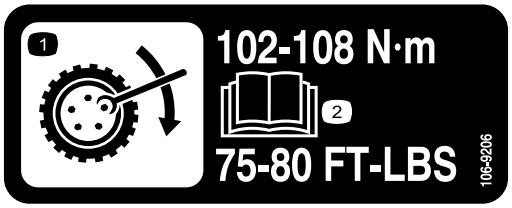

decal106-9206

106-9206

1. Drehmomentangaben für die Räder
2. Lesen Sie die *Bedienungsanleitung*.

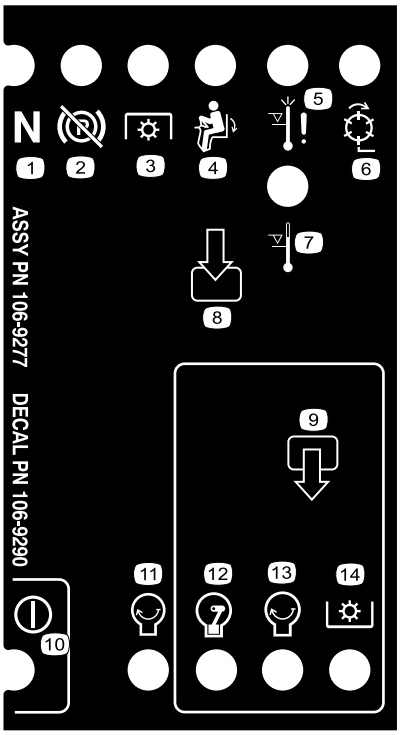

decal106-9290

106-9290

1. Eingaben
2. Nicht aktiviert
3. Abstellen bei hoher Temperatur
4. Warnung bei hoher Temperatur
5. Auf Sitz
6. Zapfwelle
7. Feststellbremse gelöst
8. Leerlauf
9. Ausgaben
10. Zapfwelle
11. Start
12. ETR (Zum Laufen einschalten)
13. Start
14. Leistung

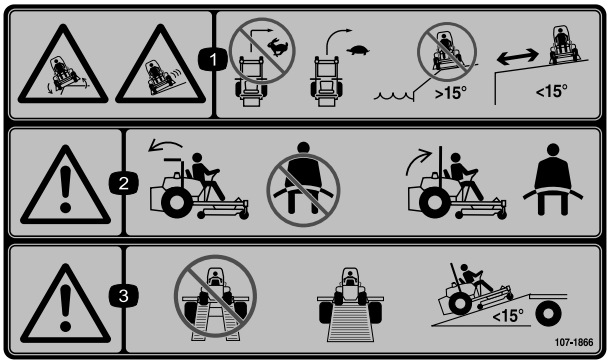

decal107-1866

107-1866

Hinweis: Diese Maschine erfüllt die dem Industriestandard entsprechenden Stabilitätstests der statischen Standfestigkeit in Längs- und Querrichtung mit der auf dem Aufkleber angebrachten empfohlenen Maximalneigung. Lesen Sie die Anweisungen in der *Bedienungsanleitung* für den Betrieb der Maschine an Hanglagen und die Bedingungen, unter denen die Maschine eingesetzt wird, um zu ermitteln, ob die Maschine unter den Bedingungen an diesem Tag und an diesem Ort verwendet werden kann. Veränderungen im Gelände können zu einer Veränderung in der Neigung für den Betrieb der Maschine führen. Halten Sie während des Betriebs der Maschine an Hanglagen die Mähwerke abgesenkt, sofern möglich. Das Anheben der Schneideinheiten bei Mäharbeiten an Hanglagen kann zu einer Instabilität der Maschine führen.

1. Gefahr von Rutschen und möglichem Verlust der Kontrolle über das Fahrzeug; Kippgefahr an Anhängen: wenden Sie nicht bei hoher Geschwindigkeit; wenden Sie bei geringen Geschwindigkeiten; nicht auf Steigungen in der Nähe von offenen Gewässern verwenden; nicht auf Steigungen mit einer Steigung von über 15° verwenden; halten Sie sich von Abhängen fern.
2. Warnung: Legen Sie bei abgesenktem Überrollbügel keinen Sicherheitsgurt an; legen Sie den Sicherheitsgurt an, wenn der Überrollbügel aufgerichtet ist.
3. Warnung: verwenden Sie keine Doppelrampe für das Fahren auf einen Anhänger; verwenden Sie eine einzelne Rampe mit einer maximalen Steigung von 15°, die breit genug für die Maschine ist.

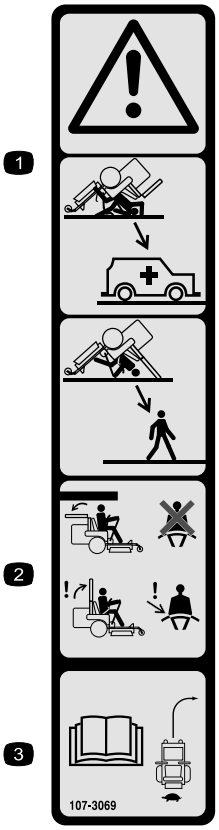

decal107-3069

107-3069

1. Warnung: Es besteht kein Überrollschutz, wenn der Überrollbügel abgesenkt ist.
2. Lassen Sie den Überrollbügel aufgestellt und arretiert und legen Sie den Sicherheitsgurt an, um schwere oder tödliche Verletzungen aufgrund eines Überschlagens zu vermeiden. Senken Sie den Überrollbügel nur ab, wenn es unbedingt erforderlich ist. Legen Sie keinen Sicherheitsgurt an, wenn der Überrollbügel abgesenkt ist.
3. Lesen Sie die *Bedienungsanleitung*. Fahren Sie langsam und vorsichtig.

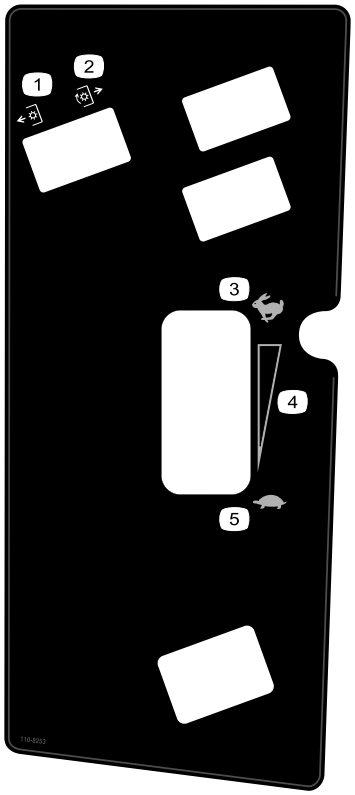

decal110-8253

110-8253

1. Zapfwelle: Ausgekuppelt
2. Zapfwelle: Eingekuppelt
3. Schnell
4. Stufenlos einstellbare Einstellung
5. Langsam

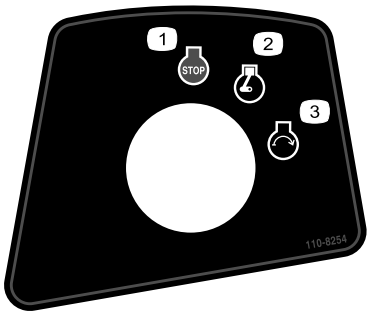

decal110-8254

110-8254

1. Motor: Abstellen
2. Motor: Laufen
3. Motor: Anlassen

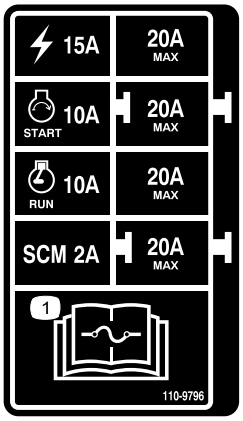

decal110-9796

110-9796

1. Lesen Sie die *Bedienungsanleitung* bezüglich weiterer Angaben über die Sicherungen.



decal133-5618

133-5618

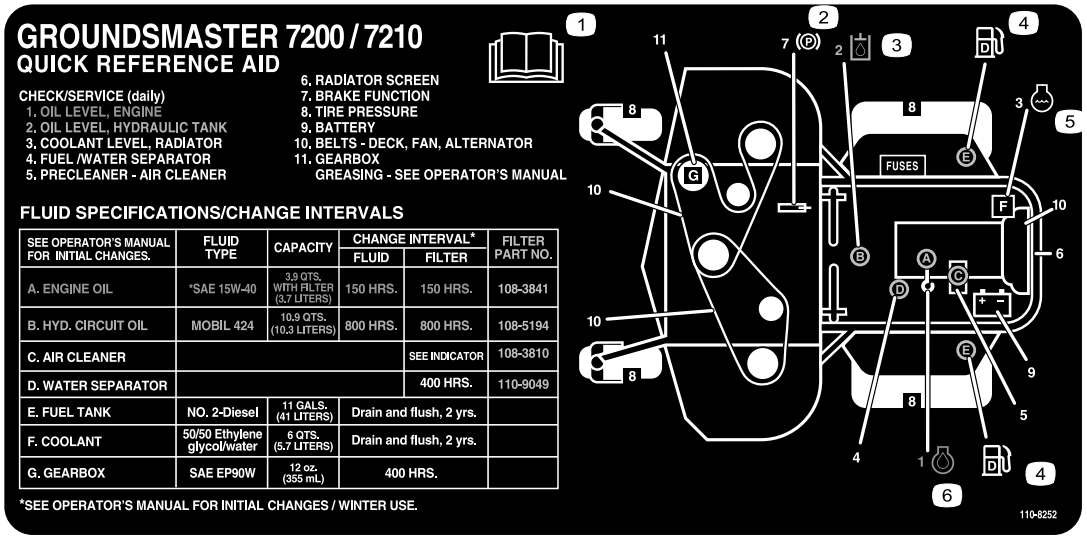

SEE OPERATOR'S MANUAL FOR INITIAL CHANGES.	FLUID TYPE	CAPACITY	CHANGE INTERVAL*		FILTER PART NO.
			FLUID	FILTER	
A. ENGINE OIL	*SAE 15W-40	3,9 QTS. WITH FILTER (3,7 LITERS)	150 HRS.	150 HRS.	108-3841
B. HYD. CIRCUIT OIL	MOBIL 424	10,9 QTS. (10,3 LITERS)	800 HRS.	800 HRS.	108-5194
C. AIR CLEANER				SEE INDICATOR	108-3810
D. WATER SEPARATOR				400 HRS.	110-9049
E. FUEL TANK	NO. 2-Diesel	11 GALS. (41 LITERS)	Drain and flush, 2 yrs.		
F. COOLANT	50/50 Ethylene glycol/water	6 QTS. (5.7 LITERS)	Drain and flush, 2 yrs.		
G. GEARBOX	SAE EP90W	12 oz. (355 mL)	400 HRS.		

*SEE OPERATOR'S MANUAL FOR INITIAL CHANGES / WINTER USE.

decal110-8252

110-8252

1. Lesen Sie die *Bedienungsanleitung*.
2. Feststellbremse
3. Hydrauliköl
4. Kraftstoff
5. Motorkühlmittel
6. Motoröl

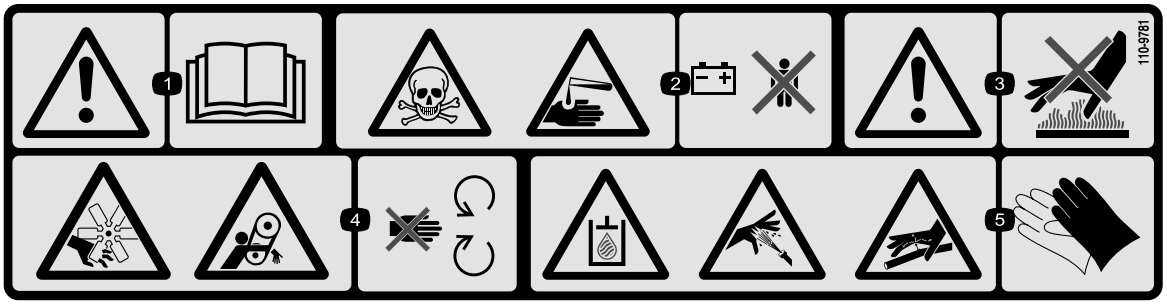

decal110-9781

110-9781

1. Warnung: Lesen Sie die *Bedienungsanleitung*.
2. Vergiftungsgefahr durch ätzende Flüssigkeit/Verätzungsgefahr: Lassen Sie Kinder nicht mit der Batterie in Berührung kommen.
3. Warnung: Berühren Sie nicht die heiße Oberfläche.
4. Gefahr: Schnittwunden/Amputation am Ventilator; Einzugsgefahr am Riemen: Berühren Sie keine beweglichen Teilen.
5. Gefahr durch Hydrauliköl unter Druck; Gefahr durch Spritzer unter Hochdruck; Gefahr durch Flüssigkeiten unter Druck, Injektion in den Körper: Tragen Sie Schutzhandschuhe und Schutzkleidung.

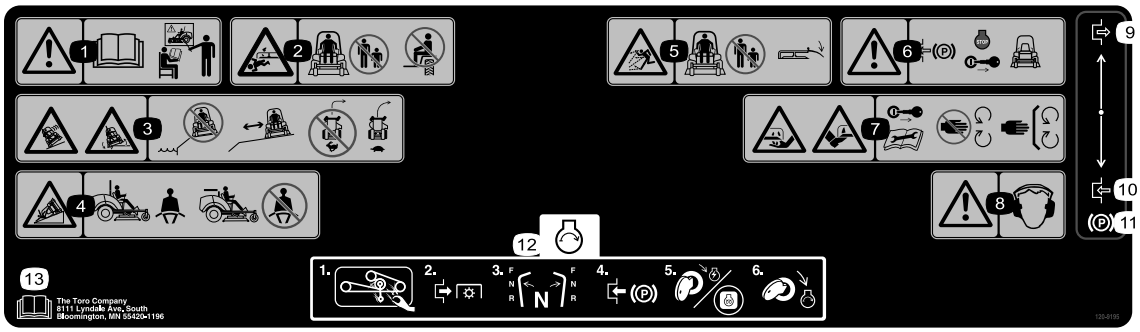

decal120-9195

120-9195

Hinweis: Diese Maschine erfüllt die dem Industriestandard entsprechenden Stabilitätstests der statischen Standfestigkeit in Längs- und Querrichtung mit der auf dem Aufkleber angebrachten empfohlenen Maximalneigung. Lesen Sie die Anweisungen in der *Bedienungsanleitung* für den Betrieb der Maschine an Hanglagen und die Bedingungen, unter denen die Maschine eingesetzt wird, um zu ermitteln, ob die Maschine unter den Bedingungen an diesem Tag und an diesem Ort verwendet werden kann. Veränderungen im Gelände können zu einer Veränderung in der Neigung für den Betrieb der Maschine führen. Halten Sie während des Betriebs der Maschine an Hanglagen die Mähwerke abgesenkt, sofern möglich. Das Anheben der Schneideinheiten bei Mäharbeiten an Hanglagen kann zu einer Instabilität der Maschine führen.

1. Warnung: Lesen Sie die *Bedienungsanleitung*; setzen Sie die Maschine nur nach entsprechender Schulung ein.
2. Schnittwunden-/Amputationsgefahr am Mähwerkmesser: Unbeteiligte fernhalten; nehmen Sie keine Passagiere auf der Maschine mit.
3. Rutschgefahr / möglicher Verlust der Fahrzeugkontrolle und Gefahr des Umkippens an Abhängen: Mähen Sie nicht in der Nähe von Abhängen, halten Sie einen Abstand zu Abhängen, wenden Sie nicht mit hoher Geschwindigkeit, fahren Sie beim Wenden langsam.
4. Kippgefahr: Legen Sie den Sicherheitsgurt an, wenn ein Überrollbügel in Position ist; Legen Sie keinen Sicherheitsgurt an, wenn der Überrollbügel abgesenkt ist.
5. Gefahr durch ausgeworfene Gegenstände: Halten Sie Unbeteiligte fern; senken Sie das Ablenkblech, bevor Sie die Maschine verwenden.
6. Warnung: Aktivieren Sie die Feststellbremse, stellen Sie den Motor ab und ziehen Sie den Schlüssel ab, bevor Sie die Maschine verlassen.
7. Schnittwunden- bzw. Amputationsgefahr für Hände und Füße am Mähwerkmesser: Ziehen Sie den Schlüssel ab und lesen Sie die *Bedienungsanleitung*, bevor Sie Wartungsarbeiten durchführen; berühren Sie keine beweglichen Teile; lassen Sie alle Schutzbleche und Schutzvorrichtungen montiert.
8. Warnung: Tragen Sie einen Gehörschutz.
9. Auskuppeln
10. Einkuppeln
11. Feststellbremse
12. Lassen Sie den Motor an: Entfernen Sie Gras und Grünabfall vom Mähwerkriemen und den Riemenscheiben, kuppeln Sie die Zapfwelle aus, stellen Sie den Antrieb in die Neutralstellung, aktivieren Sie die Feststellbremse, drehen Sie den Zündschlüssel, um das Mähwerk einzuschalten. Drehen Sie den Schlüssel ganz, um den Motor anzulassen.
13. Lesen Sie die *Bedienungsanleitung*.

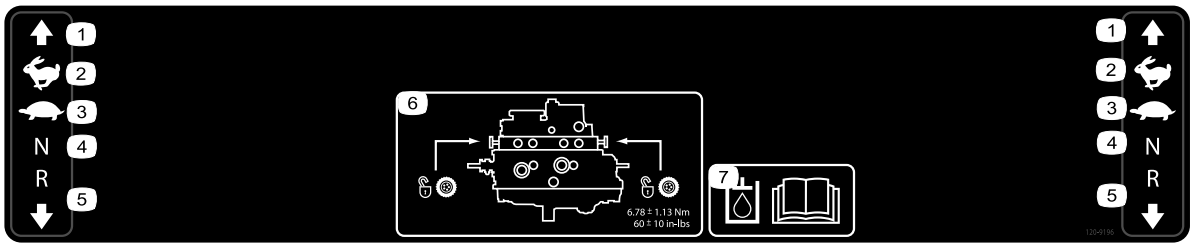

decal120-9196

120-9196

1. Vorwärtsgang
2. Schnell
3. Langsam
4. Neutral
5. Rückwärts
6. Schleppventilposition; ziehen Sie die Schleppventile auf 5,65-7,91 N·m an.
7. Weitere Informationen zum Hydrauliköl finden Sie in der *Bedienungsanleitung*.

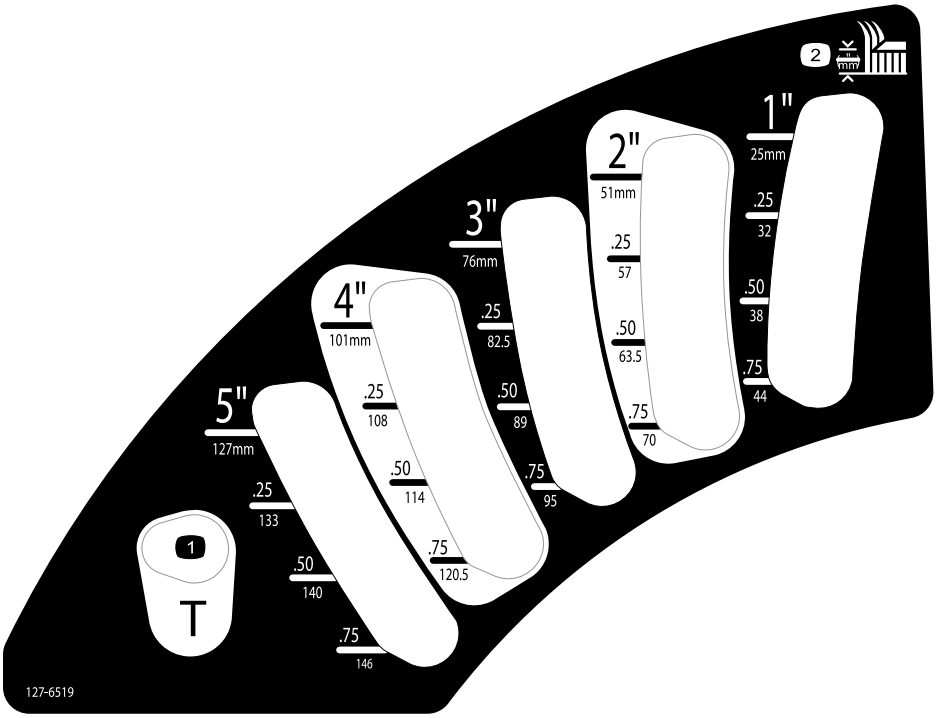

decal127-6519

127-6519

1. Transportposition
2. Schnitthöhe

Einrichtung

Einzelteile

Prüfen Sie anhand der nachstehenden Tabelle, dass Sie alle im Lieferumfang enthaltenen Teile erhalten haben.

Verfahren	Beschreibung	Menge	Verwendung
1	Keine Teile werden benötigt	–	Hochklappen des Überrollschutzes.
2	Installationsanweisungen der Schneideinheit	1	Bauen Sie die Schneideinheit ein.
3	Keine Teile werden benötigt	–	Einstellen des vorderen, linken Laufrads.
4	Keine Teile werden benötigt	–	Prüfen des Reifendrucks.
5	Keine Teile werden benötigt	–	Montieren von Ballast.
6	Keine Teile werden benötigt	–	Prüfen der Hydrauliköl-, Motoröl- und Kühlmittelstande.
7	Herstellungsjahr-Aufkleber	1	Bringen Sie die Aufkleber an (nur CE-konforme Maschinen).

Medien und zusätzliche Artikel

Beschreibung	Menge	Verwendung
Bedienungsanleitung	1	Lesen Sie sie, bevor Sie die Maschine verwenden.
Motor-Bedienungsanleitung	1	Enthält Informationen zum Motor.
Zündschlüssel	2	Anlassen des Motors.

1

Hochklappen des Überrollbügels

Keine Teile werden benötigt

Verfahren

Klappen Sie den Überrollbügel hoch, siehe Einstellen des Überrollbügels (Seite 22).

2

Einbauen der Schneideinheit

Für diesen Arbeitsschritt erforderliche Teile:

1	*Installationsanweisungen* der Schneideinheit

Verfahren

Montieren Sie die Schneideinheit unter Zuhilfenahme der *Installationsanweisungen* der entsprechenden Schneideinheit.

3

Einstellen des vorderen, linken Laufrads

Keine Teile werden benötigt

Verfahren

Stellen Sie das vordere, linke Laufrad für 183-cm-Schneideinheiten auf die äußere Stellung und für 152-cm- und 157-cm-Schneideinheiten auf die innere Stellung ein.

4

Prüfen des Reifendrucks

Keine Teile werden benötigt

Verfahren

Prüfen Sie den Reifendruck, siehe Prüfen des Reifendrucks (Seite 47).

Wichtig: **Stellen Sie sicher, dass alle Reifen den gleichen Druck haben, um eine gute Schnittqualität und optimale Maschinenleistung zu gewährleisten. Achten Sie darauf, dass der Reifendruck nicht zu niedrig ist.**

5

Montieren von Ballast (für CE-Konformität)

Keine Teile werden benötigt

Verfahren

Für Maschinen mit 183-cm-Mähwerken und keinen anderen Anbaugeräten muss zur Erfüllung der CE-Normen kein Ballast hinzugefügt werden. Sie müssen ggf. Ballast kaufen und montieren, abhängig von der Größe bzw. dem Typ des Mähwerks und der an der Maschine montierten Anbaugeräte. In der folgenden Tabelle werden die verschiedenen Anbaugerätekonfigurationen und der für jedes Modell erforderliche Frontballast aufgeführt.

Anbaugerätekonfiguration	Erforderlicher Ballast mit einem 157-cm-Basismähwerk (30457)	Erforderlicher Ballast mit einem 183-cm-Basismähwerk (30353)	Erforderlicher Ballast mit einem 183-cm-Seitenauswurfmähwerk (30481)
Zugmaschine Groundsmaster 7200, 7210 ohne Anbaugeräte	10 kg	0 kg	0 kg
Groundsmaster 7200/Zugmaschine 7210 und Sonnendach	34 kg	9,5 kg	15 kg
Groundsmaster 7200/Zugmaschine 7210, Sonnendach und TÜV-Zulassung	32,2 kg	28,5 kg	10 kg
Groundsmaster 7200/Zugmaschine 7210, Sonnendach, TÜV-Zulassung und Stützbock	18 kg	17 kg	10 kg
Groundsmaster 7200/Zugmaschine 7210, Sonnendach und Stützbock	14 kg	10 kg	10 kg
Groundsmaster 7200/7210 Zugmaschine, Scheinwerfer und Stützbock	0 kg	0 kg	0 kg
Groundsmaster 7200/Zugmaschine 7210 und TÜV-Zulassung	11,3 kg	0 kg	0 kg
Groundsmaster 7200/Zugmaschine 7210 und Stützbock	0 kg	0 kg	0 kg

Wenden Sie sich an den offiziellen Toro-Vertragshändler, um den entsprechenden Ballast für die Maschine zu kaufen.

6

Prüfen der Flüssigkeits-stände

Keine Teile werden benötigt

Verfahren

1. Prüfen Sie den Hydraulikölstand vor dem Anlassen des Motors; siehe Prüfen der Hydraulikanlage (Seite 56).
2. Prüfen Sie den Motorölstand vor dem Anlassen des Motors, siehe Prüfen des Motorölstands (Seite 41).
3. Prüfen Sie das Kühlsystem vor dem Anlassen des Motors; siehe Prüfen der Kühlanlage (Seite 48).

7

Montage des Aufklebers (nur bei CE-konformen Maschinen)

Für diesen Arbeitsschritt erforderliche Teile:

1	Herstellungsjahr-Aufkleber

Verfahren

Bringen Sie an Maschinen, die eine CE-Kennzeichnung erfordern, den Baujahr-Aufkleber auf, der in den losen Teilen enthalten ist (Bild 3).

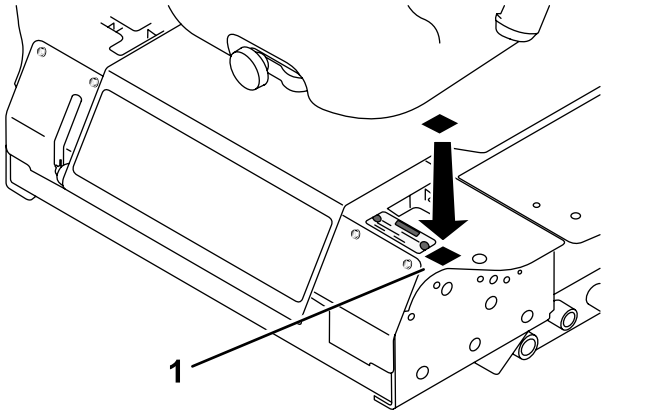

Bild 3

Produktübersicht

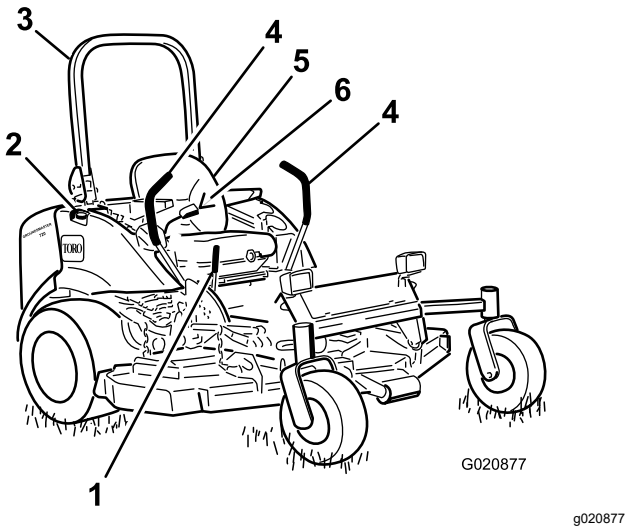

Bild 4

1. Feststellbremshebel
2. Kraftstoffdeckel (beide Seiten)
3. Überrollbügel
4. Fahrantriebshebel
5. Sitz
6. Sicherheitsgurt

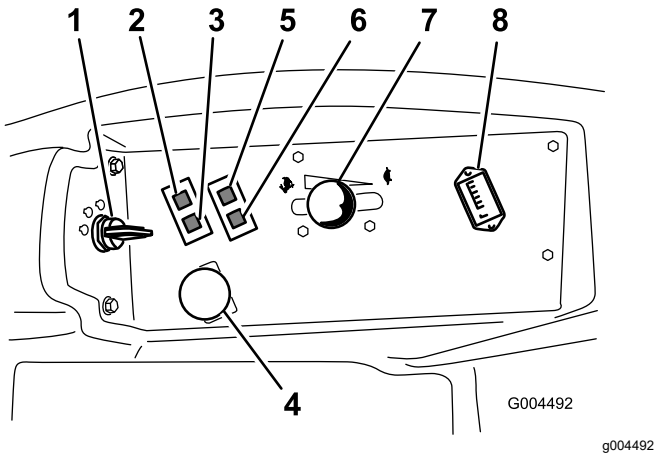

Bild 5

1. Zündschloss
2. Warnlampe für Motorkühlmitteltemperatur
3. Glühkerzenlampe
4. Zapfwellenschalter
5. Öldruckwarnlampe
6. Ladeanzeigelampe
7. Gasbedienungshebel
8. Betriebsstundenzähler

Bedienelemente

Machen Sie sich mit den Bedienelementen vertraut, bevor Sie den Motor anlassen und die Maschine bedienen (Bild 4 und Bild 5).

Fahrantriebshebel

Die Fahrantriebshebel steuern die Vorwärts- und Rückwärtsbewegung und das Wenden der Maschine. Siehe Fahren mit der Maschine (Seite 28).

Feststellbremshebel

Wenn Sie den Motor abstellen, aktivieren Sie die Feststellbremse, sodass sich die Maschine nicht aus Versehen bewegt. Ziehen Sie zum Aktivieren der Feststellbremse den Feststellbremshebel nach hinten und oben (Bild 6). Drücken Sie zum Lösen der Feststellbremse den Bremshebel nach vorne und unten.

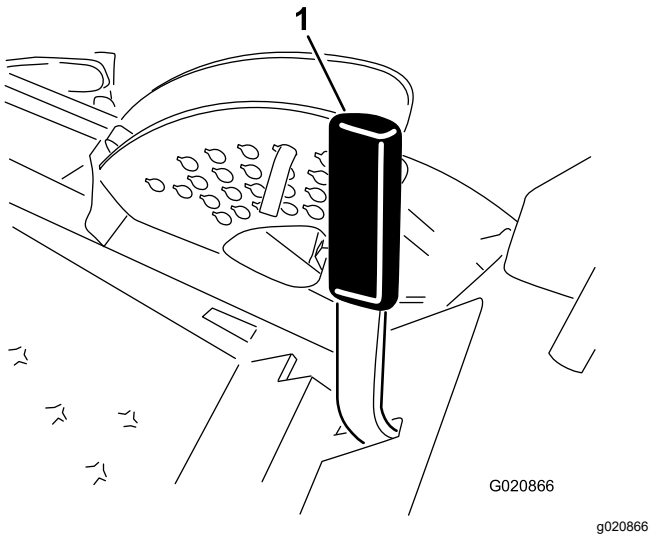

Bild 6

1. Feststellbremshebel

Zündschloss

Das Zündschloss hat 3 Stellungen: AUS, EIN/GLÜHKERZEN und START.

Gasbedienungshebel

Mit der Gasbedienung steuern Sie die Motordrehzahl, die Messergeschwindigkeit und zusammen mit den Fahrantriebshebeln die Fahrgeschwindigkeit der Maschine. Wenn Sie den Gasbedienungshebel nach vorne in die SCHNELL-Stellung bewegen, wird die Motordrehzahl erhöht. Wenn Sie die Gasbedienung nach hinten in die LANGSAM-Stellung bewegen, wird die Motordrehzahl verringert. Beim Mähen sollte der Gasbedienungshebel immer in der SCHNELL-Stellung sein.

Zapfwellenschalter

Mit dem Zapfwellenschalter schalten Sie die Schnittmesser ein oder ab.

Glühkerzenlampe (gelbe Lampe)

Die Glühkerzenlampe (Bild 5) leuchtet auf, wenn Sie das Zündschloss in die EIN-Stellung drehen. Die Lampe leuchtet für sechs Sekunden. Wenn die Lampe nicht mehr aufleuchtet, können Sie den Motor anlassen.

Betriebsstundenzähler

Der Betriebsstundenzähler zeichnet die Betriebsstunden auf, wenn das Zündschloss in der LAUF-Stellung ist. Richten Sie Ihre regelmäßigen Wartungsmaßnahmen nach dieser Angabe.

Warnlampe – Motorkühlmitteltemperatur

Diese Lampe leuchtet auf, und die Schnittmesser werden abgeschaltet, wenn die Temperatur des Motorkühlmittels zu hoch ist. Wenn Sie die Maschine nicht anhalten und die Temperatur um weitere 11 °C ansteigt, wird der Motor abgestellt.

Wichtig: **Wenn das Mähwerk abgeschaltet wird und die Warnlampe für die Temperatur aufleuchtet, drücken Sie das Zapfwellenhandrad nach unten, fahren auf einen sicheren und ebenen Bereich, schieben den Gasbedienungshebel in die LANGSAM-Stellung, schieben die Fahrantriebshebel in die ARRETIERTE NEUTRAL-Stellung und aktivieren Sie die Feststellbremse. Lassen Sie den Motor ein paar Minuten im Leerlauf laufen, während er auf ein sicheres Niveau abkühlt. Stellen Sie den Motor ab und prüfen das Kühlsystem, siehe Prüfen der Kühlanlage (Seite 48).**

Ladezustandsanzeige

Die Ladezustandsanzeige leuchtet, wenn das elektrische Ladesystem über oder unterhalb des normalen Betriebsbereichs arbeitet (Bild 5). Prüfen bzw. wechseln Sie das elektrische Ladesystem.

Öldruckwarnlampe

Die Öldruck-Warnlampe leuchtet auf, wenn der Motoröldruck unter ein sicheres Niveau abfällt (Bild 5). Stellen Sie den Motor ab, wenn der Öldruck niedrig ist, und ermitteln Sie die Ursache. Reparieren Sie das Motorölsystem, bevor Sie den Motor wieder anlassen.

Benzinuhr

Die Benzinuhr (Bild 7) zeigt an, wie viel Kraftstoff noch im Tank ist.

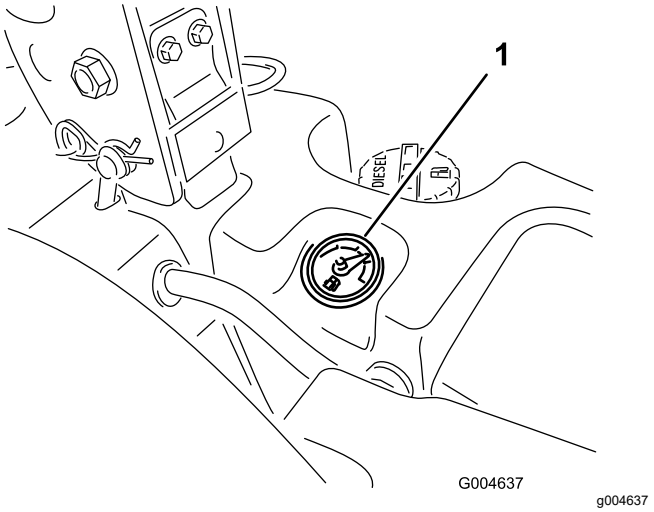

Bild 7

1. Benzinuhr

Technische Daten

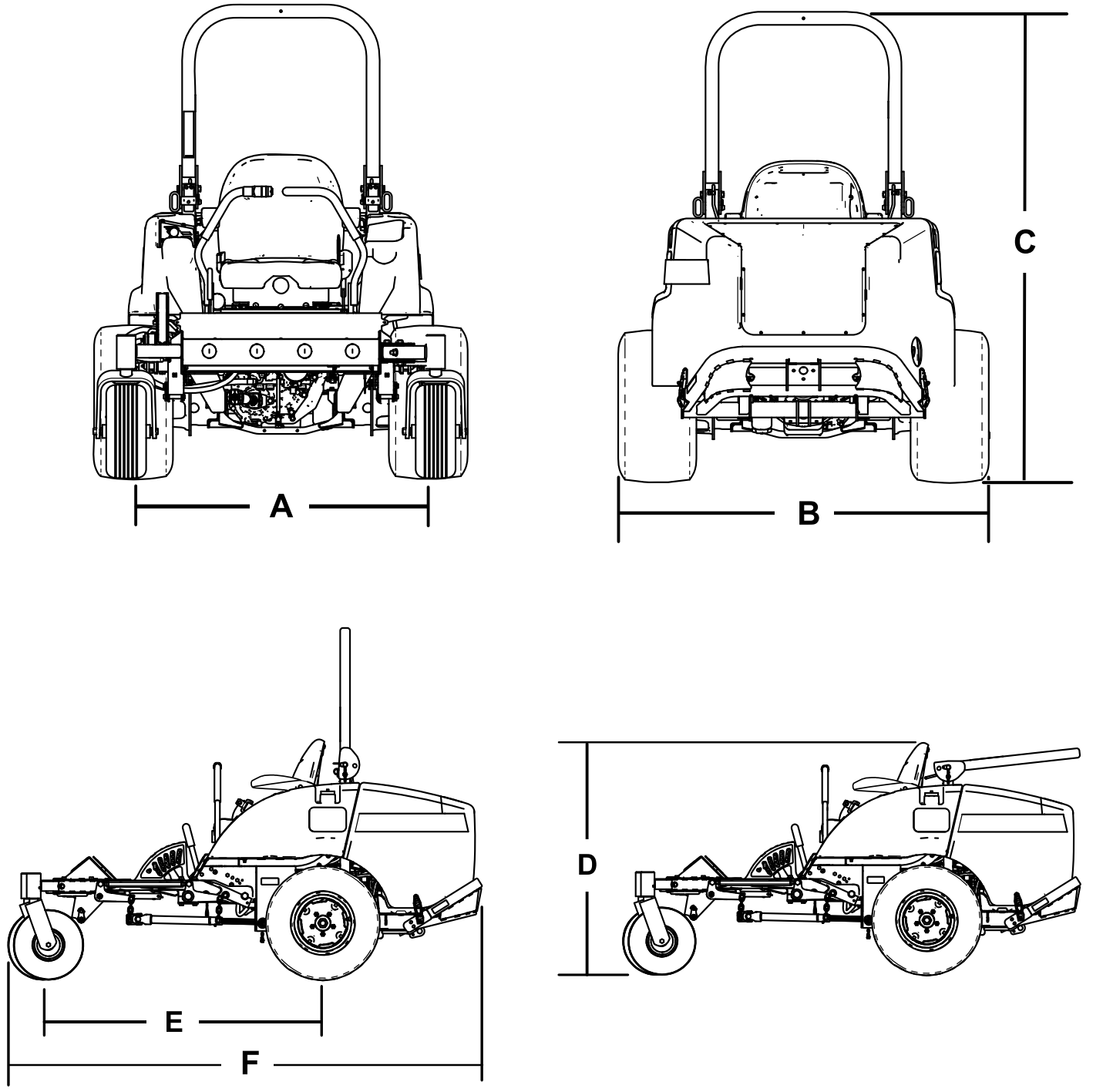

g242892

Bild 8

Beschreibung	Bild 8 Referenz	Abmessung oder Gewicht
Höhe mit aufgeklapptem Überrollbügel	C	183 cm
Höhe mit abgesenktem Überrollbügel	D	125 cm
Gesamtlänge	F	246 cm
Gesamtbreite	B	145 cm
Radstand	E	145 cm
Radspur (Reifenmitte zu Mitte) hinten	A	114 cm

Bodenfreiheit		15 cm
Gewicht, mit 183-cm-Schneideinheit mit Seitenauswurf (30354 oder 30481)		934 kg
Gewicht, mit 152-cm-Schneideinheit mit Seitenauswurf (30456)		900 kg
Gewicht, mit 183-cm-Basis-Schneideinheit (30353)		876 kg
Gewicht, mit 157-cm-Basis-Schneideinheit (30457)		855 kg

Hinweis: Technische und konstruktive Änderungen vorbehalten.

Anbaugeräte, Zubehör

Ein Sortiment an von Toro zugelassenen Anbaugeräten und Zubehör wird für diese Maschine angeboten, um den Funktionsumfang des Geräts zu erhöhen und zu erweitern. Wenden Sie sich an einen offiziellen Toro-Vertragshändler oder navigieren Sie auf www.Toro.com für eine Liste der zugelassenen Anbaugeräte und des Zubehörs.

Verwenden Sie nur Originalersatzteile und -zubehörteile von Toro, um die optimale Leistung und Sicherheit zu gewährleisten. Ersatzteile und Zubehör anderer Hersteller können gefährlich sein und eine Verwendung könnte die Garantie ungültig machen.

Betrieb

Hinweis: Bestimmen Sie die linke und rechte Seite der Maschine anhand der üblichen Einsatzposition.

Vor dem Einsatz

Vor der sicheren Verwendung

Allgemeine Sicherheit

- Kinder oder nicht geschulte Personen dürfen die Maschine weder verwenden noch warten. Örtliche Vorschriften schränken u. U. das Mindestalter von Bedienern ein. Der Besitzer ist für die Schulung aller Bediener und Mechaniker verantwortlich.
- Machen Sie sich mit dem sicheren Betrieb der Maschine sowie den Bedienelementen und Sicherheitssymbolen vertraut.
- Schalten Sie den Motor aus, ziehen Sie den Schlüssel ab (falls vorhanden) und warten Sie, bis alle Bewegungen zum Stillstand gekommen sind, bevor Sie den Fahrerstand verlassen. Lassen Sie die Maschine abkühlen, bevor Sie diese einstellen, warten, reinigen oder lagern.
- Sie müssen wissen, wie Sie die Maschine schnell anhalten und den Motor abstellen können.
- Prüfen Sie, ob alle Sitzkontaktschalter, Sicherheitsschalter, und Schutzvorrichtungen montiert und funktionsfähig sind. Nehmen Sie die Maschine nur in Betrieb, wenn diese richtig funktionieren.
- Überprüfen Sie vor jedem Mähen, ob die Schnittmesser, -schrauben und die Mähwerke funktionsfähig sind. Tauschen Sie abgenutzte oder defekte Messer und -schrauben als komplette Sätze aus, um die Wucht der Messer beizubehalten.
- Prüfen Sie den Arbeitsbereich gründlich und entfernen Sie alle Objekte, die von der Maschine aufgeschleudert werden könnten.

Kraftstoffsicherheit

- Passen Sie beim Umgang mit Kraftstoff besonders auf. Kraftstoff ist brennbar und die Dämpfe sind explosiv.
- Löschen Sie alle Zigaretten, Zigarren, Pfeifen und sonstigen Zündquellen.
- Verwenden Sie nur einen vorschriftsmäßigen Kraftstoffkanister.
- Entfernen Sie nie den Tankdeckel oder füllen Kraftstoff ein, wenn der Motor läuft oder heiß ist.
- Füllen Sie Kraftstoff nicht in einem geschlossenen Raum auf oder lassen ihn ab.
- Lagern Sie die Maschine oder den Benzinkanister nie an Orten mit offener Flamme, Funken oder Zündflamme, z. B. Warmwasserbereiter, oder anderen Geräten.
- Versuchen Sie niemals, bei Kraftstoffverschüttungen den Motor anzulassen. Vermeiden Sie Zündquellen, bis die Verschüttung verdunstet ist.

Betanken

Empfohlener Kraftstoff

- Verwenden Sie nie Kerosin oder Benzin statt Dieselkraftstoff.
- Mischen Sie nie Kerosin oder altes Motoröl mit Dieselkraftstoff.
- Bewahren Sie Kraftstoff nie in Behältern auf, die innen verzinkt sind.
- Verwenden Sie keine Kraftstoffzusätze.

Erdöldiesel

Cetanwert: 40 oder höher

Schwefelgehalt: Niedriger Schwefelgehalt (<500 ppm) oder extrem niedriger Schwefelgehalt (<15 ppm)

Kraftstofftabelle

Technische Angaben für Dieselkraftstoff	Ort
ASTM D975 Nr. 1-D S15 Nr. 2-D S15	USA
EN 590	Europäische Union
ISO 8217 DMX	International
JIS K2204 Grad Nr. 2	Japan
KSM-2610	Korea

- Verwenden Sie nur sauberen, frischen Dieselkraftstoff oder Biodieselkraftstoff
- Besorgen Sie, um immer frischen Kraftstoff sicherzustellen, nur so viel Kraftstoff, wie sie innerhalb von 180 Tagen verbrauchen können.

Verwenden Sie bei Temperaturen über -7 °C Sommerdiesel (Nr. 2-D) und bei niedrigeren Temperaturen Winterdiesel (Nr. 1-D oder Nr. 1-D/2-D-Mischung).

Hinweis: Bei Verwendung von Winterdiesel bei niedrigeren Temperaturen besteht ein niedrigerer Flammpunkt und Kaltflussmerkmale, die das Anlassen vereinfachen und ein Verstopfen des Kraftstofffilters vermeiden.

Die Verwendung von Sommerkraftstoff über -7 °C erhöht die Lebensdauer der Kraftstoffpumpe und steigert im Vergleich zum Winterkraftstoff die Kraft.

Verwenden von Biodiesel

Diese Maschine kann auch mit einem Kraftstoff eingesetzt werden, der bis zu B20 mit Biodiesel vermischt ist (20 % Biodiesel, 80 % Benzindiesel).

Schwefelgehalt: Extrem niedriger Schwefelgehalt (<15 ppm)

Technische Angaben für Biodiesel-Kraftstoff: ASTM D6751 oder EN 14214

Technische Angaben für Mischkraftstoff: ASTM D975, EN 590 oder JIS K2204

Wichtig: **Der Erdöldieselanteil muss einen extrem niedrigen Schwefelgehalt haben.**

Befolgen Sie die nachstehenden Sicherheitsvorkehrungen:

- Biodieselmischungen können Schäden an lackierten Oberflächen verursachen.
- Verwenden Sie B5 (Biodiesel-Inhalt von 5 %) oder geringere Mischungen in kaltem Wetter.
- Prüfen Sie Dichtungen und Schläuche, die mit Kraftstoff in Kontakt kommen, da sie sich nach längerer Zeit abnutzen können.
- Nach der Umstellung auf Biodieselmischungen kann es zum Verstopfen des Kraftstofffilters kommen.
- Weitere Informationen erhalten Sie vom offiziellen Toro-Vertragshändler.

Fassungsvermögen des Kraftstofftanks

43,5 Liter

Betanken

Wichtig: **Die Kraftstofftanks sind verbunden, der Kraftstoff verteilt sich jedoch nicht schnell von einem Tank auf den anderen. Beim Auffüllen ist es wichtig, dass Sie auf einer ebenen Oberfläche parken. Wenn Sie an einem Gefälle parken, können Sie versehentlich zu viel in die Tanks füllen.**

Wichtig: **Füllen Sie die Kraftstofftanks nicht zu voll.**

Wichtig: **Öffnen Sie die Kraftstofftanks nicht, wenn Sie die Maschine an einem Gefälle abgestellt haben. Der Kraftstoff könnte auslaufen.**

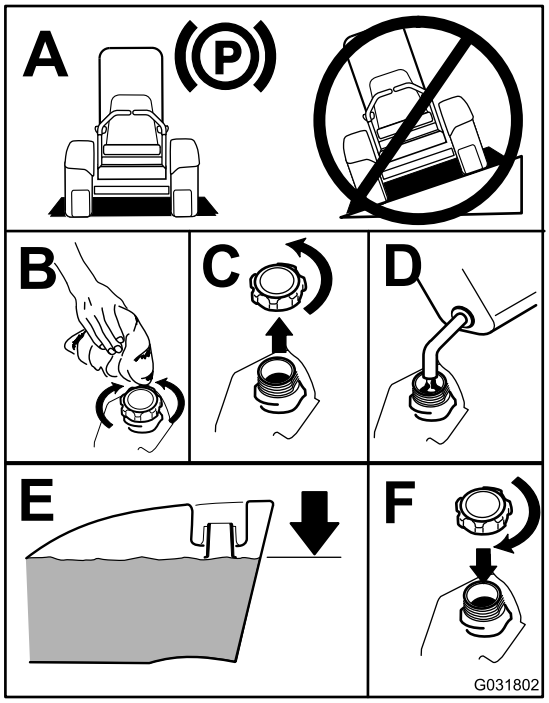

g031802

Bild 9

Hinweis: Betanken Sie die Maschine wenn möglich nach jedem Einsatz. Dadurch minimiert sich die Betauung der Innenseite des Kraftstofftanks.

Prüfen des Motorölstands

Prüfen Sie vor dem Anlassen des Motors und vor der Inbetriebnahme der Maschine erst den Ölstand im Kurbelgehäuse, siehe Prüfen des Motorölstands (Seite 41).

Prüfen des Kühlsystems

Vor dem Anlassen des Motors und dem Einsatz der Maschine sollten Sie das Kühlsystem prüfen, siehe Prüfen des Kühlsystems (Seite 21).

Prüfen der Hydraulikanlage

Vor dem Anlassen des Motors und dem Einsatz der Maschine sollten Sie die Hydraulikanlage prüfen, siehe Prüfen der Hydraulikanlage (Seite 56).

Einstellen des Überrollbügels

⚠ WARNUNG:

Lassen Sie den Überrollbügel aufgestellt und arretiert und legen Sie den Sicherheitsgurt an, um schwere oder tödliche Verletzungen aufgrund eines Überschlagens zu vermeiden.

Stellen Sie sicher, dass der Sitz durch den Sitzriegel gesichert ist.

⚠ WARNUNG:

Es besteht kein Überrollschutz, wenn der Überrollbügel abgesenkt ist.

- **Setzen Sie die Maschine nicht auf unebenem Terrain oder an einer Hanglage ein, wenn der Überrollschutz abgesenkt ist.**
- **Senken Sie den Überrollbügel nur ab, wenn es wirklich erforderlich ist.**
- **Legen Sie bei abgesenktem Überrollbügel keinen Sicherheitsgurt an.**
- **Fahren Sie langsam und vorsichtig.**
- **Richten Sie den Überrollbügel sofort wieder auf, wenn die Höhe es zulässt.**
- **Achten Sie sorgfältig auf die lichte Höhe (wie z. B. zu Ästen, Pforten, Stromkabeln), bevor Sie unter irgendeinem Hindernis durchfahren, damit Sie diese nicht berühren.**

Wichtig: **Legen Sie immer den Sicherheitsgurt an, wenn der Überrollbügel aufgestellt und arretiert ist. Legen Sie keinen Sicherheitsgurt an, wenn der Überrollbügel abgesenkt ist.**

Absenken des Überrollbügels

Senken Sie den Überrollbügel ab, wie in Bild 11 abgebildet.

Hinweis: Drücken Sie den Bügel nach vorne, um den Druck auf die Stifte zu entfernen.

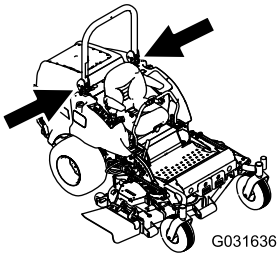

g031636

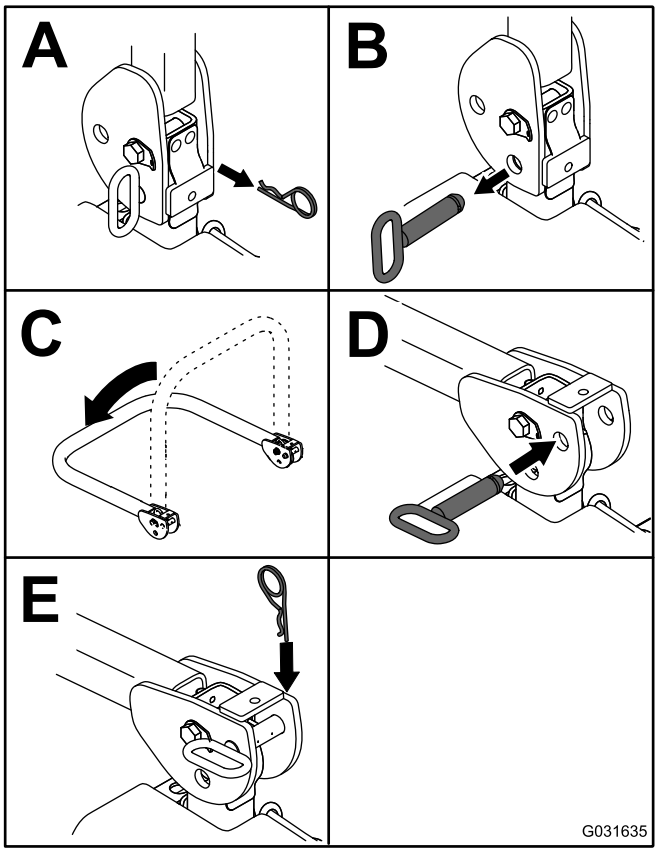

g031635

Bild 10

Hinweis: Befestigen Sie den Überrollbügel, damit er die Motorhaube nicht beschädigt.

Hochklappen des Überrollbügels

Klappen Sie den Überrollbügel hoch, wie in Bild 10 abgebildet.

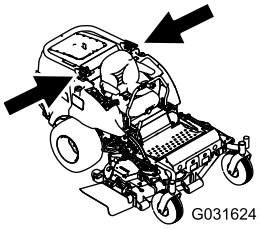

g031624

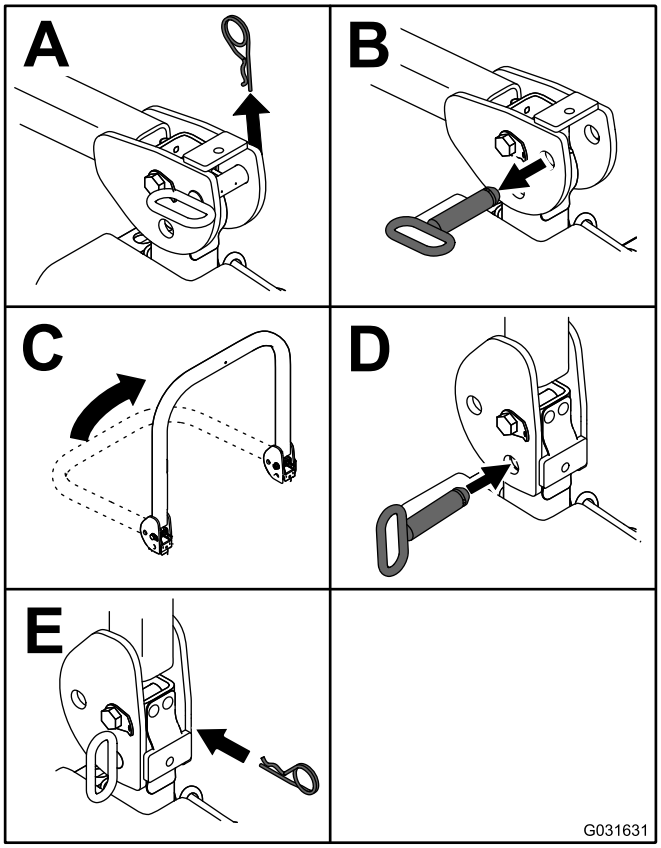

g031631

Bild 11

Wichtig: **Legen Sie immer den Sicherheitsgurt an, wenn der Überrollbügel aufgestellt und arretiert ist. Legen Sie keinen Sicherheitsgurt an, wenn der Überrollbügel abgesenkt ist.**

Verwendung der Sicherheitsschalter

⚠ ACHTUNG

Wenn die Sicherheitsschalter abgeklemmt oder beschädigt werden, könnte sich die Maschine unerwartet in Betrieb setzen und jemanden verletzen.

- **An den Sicherheitsschaltern dürfen keine Veränderungen vorgenommen werden.**
- **Prüfen Sie die Funktion der Sicherheitsschalter täglich und tauschen Sie alle defekten Schalter vor dem Einsatz der Maschine aus.**

Funktion der Sicherheitsschalter

Die Sicherheitsschalter stellen sicher, dass der Motor nur in den folgenden Situationen angelassen werden kann:

- Sie sitzen auf dem Sitz oder die Feststellbremse ist aktiviert.
- Die Zapfwelle ist ausgekuppelt.
- Die Fahrantriebshebel sind in der ARRETIERTEN NEUTRAL-Stellung.
- Die Motortemperatur liegt unter der maximalen Betriebstemperatur.

Die Sicherheitsschalter stellen den Motor auch ab, wenn Sie die Fahrantriebshebel aus der ARRETIERTEN NEUTRAL-Stellung schieben und die Feststellbremse aktiviert ist. Wenn Sie bei eingekuppelter Zapfwelle vom Sitz aufstehen, wird der Motor nach einer Sekunde abgestellt.

Testen der Sicherheitsschalter

Wartungsintervall: Bei jeder Verwendung oder täglich

Testen Sie die Sicherheitsschalter vor jedem Einsatz der Maschine. Lassen Sie, wenn die Sicherheitsschalter nicht wie nachstehend beschrieben funktionieren, diese unverzüglich von einem Vertragshändler reparieren.

1. Aktivieren Sie die Feststellbremse, während Sie auf dem Sitz sitzen, und stellen Sie die Zapfwelle in die EIN-Stellung. Versuchen Sie, den Motor anzulassen. Der Motor darf sich dann nicht drehen.
2. Setzen Sie sich auf den Sitz, aktivieren die Feststellbremse und schieben die Zapfwelle in die AUS-Stellung. Schieben Sie einen der Fahrantriebshebel aus der ARRETIERTEN NEUTRAL-Stellung. Versuchen Sie, den Motor

anzulassen. Der Motor darf sich dann nicht drehen. Wiederholen Sie die Schritte für den anderen Fahrantriebshebel.

3. Setzen Sie sich auf den Sitz, aktivieren die Feststellbremse, stellen den Zapfwellenschalter in die AUS-Stellung und schieben die Fahrantriebshebel in die ARRETIERTE NEUTRAL-Stellung. Lassen Sie den Motor an. Lösen Sie bei laufendem Motor die Feststellbremse, kuppeln Sie die Zapfwelle ein und stehen Sie etwas vom Sitz auf. Der Motor sollte innerhalb von zwei Sekunden abstellen.
4. Aktivieren die Feststellbremse, wenn kein Bediener auf dem Sitz sitzt, stellen den Zapfwellenschalter in die AUS-Stellung und schieben die Fahrantriebshebel in die ARRETIERTE NEUTRAL-Stellung. Lassen Sie den Motor an. Zentrieren Sie bei laufendem Motor einen der Fahrantriebshebel. Der Motor sollte innerhalb von zwei Sekunden abstellen. Wiederholen Sie die Schritte für den anderen Fahrantriebshebel.
5. Lösen die Feststellbremse, wenn kein Bediener auf dem Sitz sitzt, stellen den Zapfwellenschalter in die AUS-Stellung und schieben die Fahrantriebshebel in die ARRETIERTE NEUTRAL-Stellung. Versuchen Sie, den Motor anzulassen. Der Motor darf sich dann nicht drehen.

Diagnostizieren von Systemproblemen mit dem SCM

Die Maschine ist mit einem SCM-Überwachungssystem (Standardsteuerungsmodul) ausgerüstet, das die Funktion der wichtigen Systeme überwacht. Das SCM befindet Sie unter dem rechten Armaturenbrett. Der Zugang erfolgt über die Seitenwandabdeckung (Bild 12). Lösen Sie zum Öffnen der Seitenwandabdeckung die beiden Laschen und ziehen Sie sie heraus.

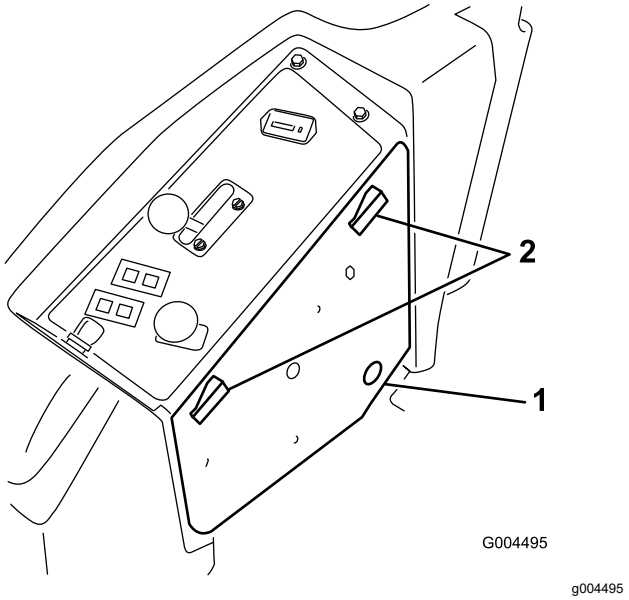

Bild 12

1. Seitenwandabdeckung
2. Riegel

Oben am SCM befinden sich 11 LEDs, die zur Anzeige der verschiedenen Systemzustände aufleuchten. Sie können sieben dieser Lampen für die Systemdiagnose verwenden. Eine Beschreibung jeder Lampe finden Sie unter Bild 13. Weitere Informationen zur Verwendung der restlichen SCM-Funktionen finden Sie in der *Wartungsanleitung*, die von einem offiziellen Toro-Vertragshändler erhältlich ist.

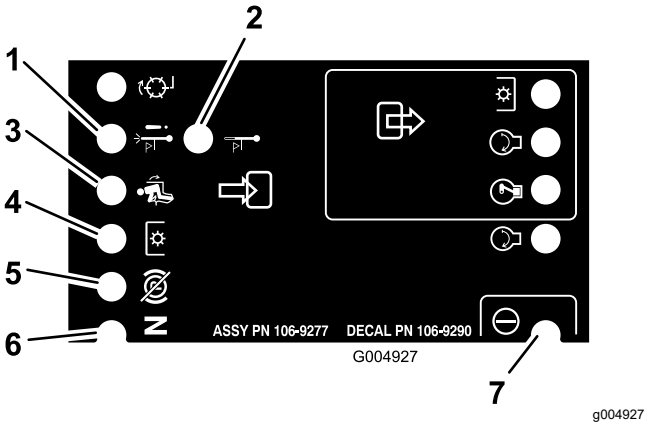

Bild 13

1. Abstellen bei hoher Temperatur: Die Motortemperatur hat die Sicherheitsniveaus überschritten, und der Motor wurde abgestellt. Prüfen Sie das Kühlsystem.
2. Warnung bei hoher Temperatur: Die Motortemperatur hat fast das Sicherheitsniveau erreicht, und die Schneideinheit wurde abgestellt. Prüfen Sie das Kühlsystem.
3. Bediener auf dem Sitz.
4. Die Zapfwelle ist eingekuppelt.
5. Die Feststellbremse ist nicht aktiviert.
6. Bedienelemente sind in der Neutral-Stellung.
7. Das SCM wird mit Strom versorgt und funktioniert richtig.

Einstellen des Sitzes

Der Sitz kann nach vorne und hinten verstellt werden. Stellen Sie den Sitz so ein, dass Sie die Maschine optimal steuern können und komfortabel sitzen.

Wenn Sie den Sitz verstellen möchten, bewegen Sie den Hebel zum Entriegeln des Sitzes zur Seite (Bild 14).

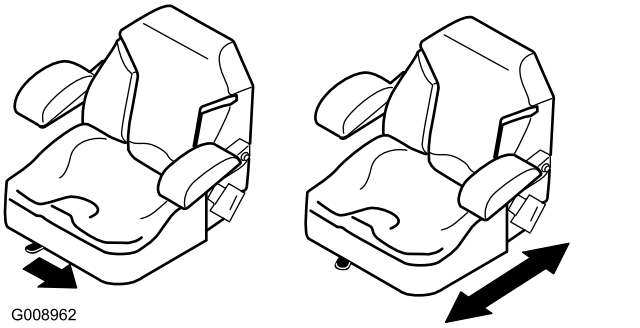

Bild 14

Ändern der Sitzfederung

Der Sitz kann zur Optimierung des Sitzkomforts verstellt werden. Stellen Sie den Sitz in eine für Sie bequemen Stellung.

Drehen Sie das Handrad zum Verstellen an der Vorderseite solange, bis der gewünschte Komfort erreicht ist (Bild 15).

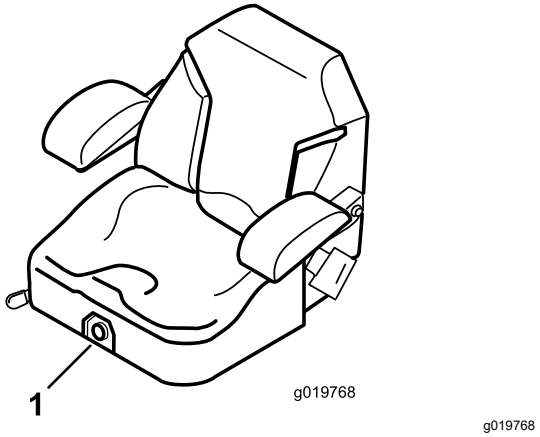

Bild 15

1. Handrad für die Sitzfederung

Entriegeln des Sitzes

Für den Zugang zur Hydraulik- und anderen Anlagen unter dem Sitz müssen Sie ihn entriegeln und nach vorne kippen.

1. Schieben Sie den Sitz mit dem Einstellhebel für die Sitzstellung ganz nach vorne.
2. Ziehen Sie den Sitzriegel nach vorne und oben, um den Sitz zu entriegeln (Bild 16).

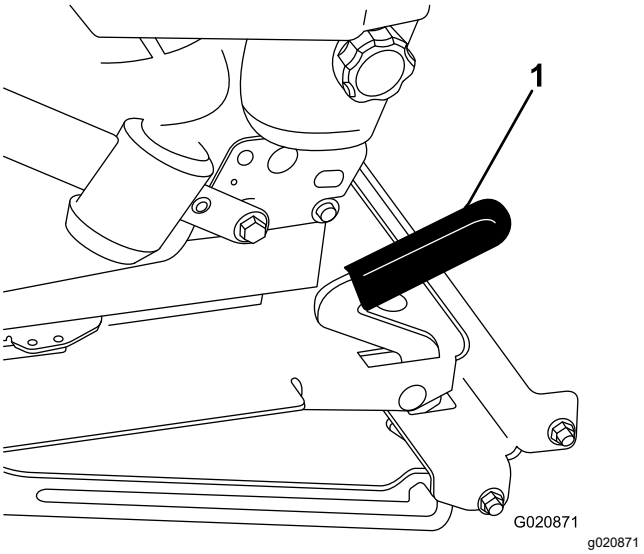

Bild 16

1. Sitzriegel

Während des Einsatzes

Hinweise zur Sicherheit während des Betriebs

Allgemeine Sicherheit

- Der Besitzer bzw. Bediener ist für Unfälle oder Verletzungen von Dritten sowie Sachschäden verantwortlich und kann diese verhindern.
- Tragen Sie geeignete Kleidung, u. a. eine Schutzbrille, lange Hosen, rutschfeste Arbeitsschuhe und einen Gehörschutz. Binden Sie lange Haare hinten zusammen und tragen Sie keinen Schmuck oder weite Kleidung.
- Bedienen Sie die Maschine nicht, wenn Sie müde oder krank sind oder unter Alkohol- oder Drogeneinfluss stehen.
- Konzentrieren Sie sich immer bei der Verwendung der Maschine. Tun Sie nichts, was Sie ablenken könnte, sonst können Verletzungen oder Sachschäden auftreten.
- Stellen Sie vor dem Anlassen des Motors sicher, dass alle Antriebe in der Neutralstellung sind, dass die Feststellbremse aktiviert ist und Sie in der Bedienungsposition sind.
- Nehmen Sie nie Passagiere auf der Maschine mit und halten Sie alle unbeteiligten Personen und

Haustiere aus dem Betriebsbereich der Maschine fern.

- Setzen Sie die Maschine nur bei guten Sichtverhältnissen ein, um Löcher sowie andere verborgene Gefahren zu vermeiden.
- Vermeiden Sie ein Mähen auf nassem Gras. Bei reduzierter Bodenhaftung kann die Maschine ins Rutschen geraten.
- Berühren Sie bewegliche Teile nicht mit den Händen oder Füßen. Bleiben Sie immer von der Auswurföffnung fern.
- Schauen Sie hinter sich und nach unten, um vor dem Rückwärtsfahren sicherzustellen, dass der Weg frei ist.
- Seien Sie vorsichtig, wenn Sie sich unübersichtlichen Kurven, Sträuchern, Bäumen und anderen Objekten nähern, die Ihre Sicht behindern können.
- Stellen Sie die Messer ab, wenn Sie nicht mähen.
- Halten Sie die Maschine an, ziehen sie den Schlüssel ab und warten Sie, bis alle beweglichen Teile zum Stillstand gekommen sind, bevor Sie das Anbaugerät prüfen, wenn sie ein Objekt berührt haben oder ungewöhnliche Vibrationen auftreten. Führen Sie alle erforderlichen Reparaturen durch, ehe Sie die Maschine wieder in Gebrauch nehmen.
- Fahren Sie beim Wenden und beim Überqueren von Straßen und Gehsteigen mit der Maschine langsam und vorsichtig. Geben Sie immer Vorfahrt.
- Kuppeln Sie den Antrieb des Mähwerks aus, stellen Sie den Motor ab, ziehen Sie den Schlüssel ab und warten Sie, bis alle beweglichen Teile zum Stillstand gekommen sind, bevor Sie die Schnitthöhe einstellen (wenn Sie sie nicht von der Bedienerposition aus einstellen können).
- Betreiben Sie den Motor nur in gut belüfteten Bereichen. Die Abgase enthalten Kohlenmonoxid, das beim Einatmen tödlich ist.
- Lassen Sie niemals eine laufende Maschine unbeaufsichtigt zurück.
- Bevor Sie den Fahrerstand verlassen, gehen Sie wie folgt vor:
  - Parken Sie die Maschine auf einer ebenen Fläche.
  - Kuppeln Sie die Zapfwelle aus und senken Sie die Anbaugeräte ab.
  - Aktivieren Sie die Feststellbremse.
  - Stellen Sie den Motor ab und ziehen Sie den Zündschlüssel ab (sofern vorhanden).
  - Warten Sie, bis alle beweglichen Teile zum Stillstand gekommen sind.
- Setzen Sie die Maschine nur bei guten Sichtverhältnissen und geeigneten Witterungsbedingungen ein. Fahren Sie die Maschine nie bei Gewitter, bzw. wenn Gefahr durch Blitzschlag besteht.
- Verwenden Sie die Maschine nicht als Zugmaschine.
- Verwenden Sie nur von Toro® zugelassenes Zubehör, Anbaugeräte und Ersatzteile.

Gewährleistung der Sicherheit durch den Überrollschutz

- Entfernen Sie die Komponenten des Überrollschutzes nicht von der Maschine.
- Stellen Sie sicher, dass Sie Ihren Sicherheitsgurt angelegt haben und ihn in einem Notfall schnell lösen können.
- Achten Sie immer auf hängende Objekte und berühren Sie sie nicht.
- Halten Sie den Überrollschutz in einem sicheren Betriebszustand, überprüfen ihn regelmäßig auf Beschädigungen und halten Sie alle Befestigungen angezogen.
- Tauschen Sie beschädigte Teile des Überrollschutzes aus. Führen Sie keine Reparaturen oder Modifikationen daran aus.
- Legen Sie immer den Sicherheitsgurt an, wenn der Überrollbügel aufgeklappt ist.
- Der Überrollschutz ist eine integrierte Sicherheitseinrichtung. Beim Einsatz der Maschine mit aufgeklapptem Überrollbügel sollten Sie den Überrollbügel hochklappen und arretieren sowie den Sicherheitsgurt anlegen.
- Senken Sie den Überrollbügel nur vorübergehend ab, wenn es wirklich erforderlich ist. Legen Sie keinen Sicherheitsgurt an, wenn der Überrollbügel abgesenkt ist.
- Es besteht kein Überrollschutz, wenn der klappbare Überrollbügel abgesenkt ist.
- Prüfen Sie den Mähbereich und senken Sie den klappbaren Überrollbügel nie in Bereichen mit Gefällen, Abhängen oder Gewässern ab.

Sicherheit an Hanglagen

- Hanglagen sind eine wesentliche Ursache für den Verlust der Kontrolle und Umkippunfälle, die zu schweren ggf. tödlichen Verletzungen führen können. Sie sind für den sicheren Einsatz an Hanglagen verantwortlich. Gehen Sie bei Fahrten an Hanglagen besonders vorsichtig vor.
- Evaluieren Sie das Gelände, einschließlich einer Ortsbegehung, um zu ermitteln, ob die Maschine sicher auf der Hanglage eingesetzt werden kann. Setzen Sie immer gesunden Menschenverstand ein, wenn Sie diese Ortsbegehung durchführen.

- Prüfen Sie die unten aufgeführten Anweisungen für den Einsatz der Maschine auf Hanglagen und ermitteln Sie, ob die Maschine in den Bedingungen an diesem Tag und an diesem Ort eingesetzt werden kann. Veränderungen im Gelände können zu einer Veränderung in der Neigung für den Betrieb der Maschine führen.
- Vermeiden Sie das Anfahren, Anhalten oder Wenden der Maschine an Hanglagen. Vermeiden Sie plötzliche Geschwindigkeits- oder Richtungsänderungen. Wenden Sie langsam und allmählich.
- Setzen Sie die Maschine nicht in Bedingungen ein, in denen der Antrieb, die Lenkung oder Stabilität infrage gestellt wird.
- Entfernen oder markieren Sie Hindernisse, u. a. Gräben, Löcher, Rillen, Bodenwellen, Steine oder andere verborgene Gefahren. Hohes Gras kann Hindernisse verdecken. Die Maschine könnte sich in unebenem Terrain überschlagen.
- Beim Einsatz der Maschine auf nassem Gras, beim Überqueren von Hanglagen oder beim Fahren hangabwärts kann die Maschine die Bodenhaftung verlieren. Wenn die Antriebsräder die Bodenhaftung verlieren, kann die Maschine rutschen und zu einem Verlust der Bremsleistung und Lenkung führen.
- Gehen Sie beim Einsatz der Maschine in der Nähe von Abhängen, Gräben, Böschungen, Gewässern oder anderen Gefahrenstellen besonders vorsichtig vor. Die Maschine könnte plötzlich umkippen, wenn ein Rad über den Rand fährt oder die Böschung nachgibt. Halten Sie stets einen Sicherheitsabstand von der Maschine zur Gefahrenstelle ein.
- Achten Sie auf Gefahren unten am Hang. Mähen Sie die Hanglage mit einer handgeführten Maschine, wenn Gefahren vorhanden sind.
- Halten Sie das/die Mähwerk(e), sofern möglich, beim Einsatz der Maschine an Hanglagen abgesenkt. Das Anheben des Mähwerks beim Arbeiten an Hanglagen kann zu einer Instabilität der Maschine führen.
- Passen Sie besonders mit Heckfangsystemen oder anderen Anbaugeräten auf. Diese Geräte können die Stabilität der Maschine ändern und zu einem Verlust der Fahrzeugkontrolle führen.

Betätigen der Feststellbremse

Aktivieren Sie die Feststellbremse immer, wenn Sie die Maschine anhalten oder unbeaufsichtigt lassen.

Aktivieren der Feststellbremse

⚠ WARNUNG:

Die Feststellbremse verhindert auf Hängen nicht unbedingt, dass sich die Maschine bewegt. Dies kann zu Verletzungen oder Sachschäden führen.

Stellen Sie die Maschine nur dann an Hanglagen ab, wenn die Räder mit Keilen oder Klötzen blockiert sind.

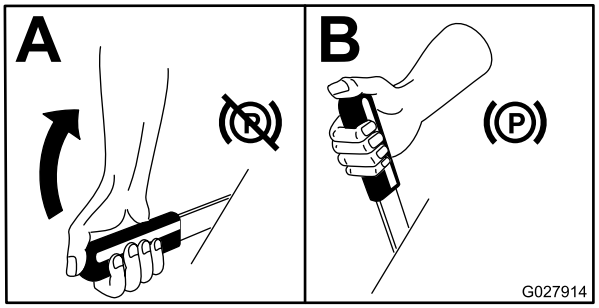

g027914

Bild 17

Lösen der Feststellbremse

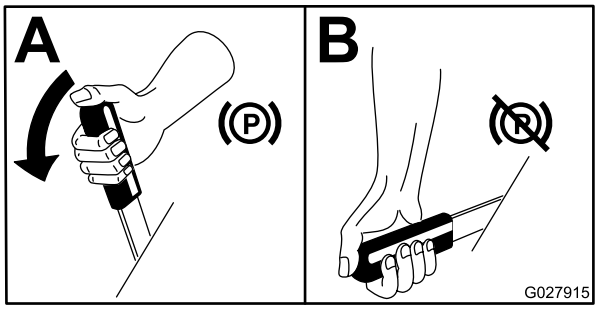

g027915

Bild 18

Anlassen des Motors

Hinweis: Die Glühkerzenlampe leuchtet für sechs Sekunden auf, wenn Sie den Zündschlüssel in die LAUF-Stellung drehen. Drehen Sie das Zündschloss in die START-Stellung, wenn die Lampe nicht mehr aufleuchtet.

Wichtig: **Betätigen Sie den Anlasser nie länger als 15 Sekunden pro Minute, um einem Überhitzen vorzubeugen.**

Wichtig: **Fahren Sie mit der Maschine für ein oder zwei Minuten und stellen Sie die Gasbedienung in die LANGSAM-Stellung, wenn Sie das Motoröl gewechselt, den Motor, das Getriebe oder den**

Radmotor überholt haben, oder wenn Sie den Motor zum ersten Mal anlassen. Betätigen Sie den Hubhebel und den Zapfwellenhebel, um die richtige Funktion zu prüfen. Stellen Sie den Motor ab, prüfen Sie den Stand der Flüssigkeiten und untersuchen Sie die Maschine auf Öllecks, lose Teile oder andere Defekte.

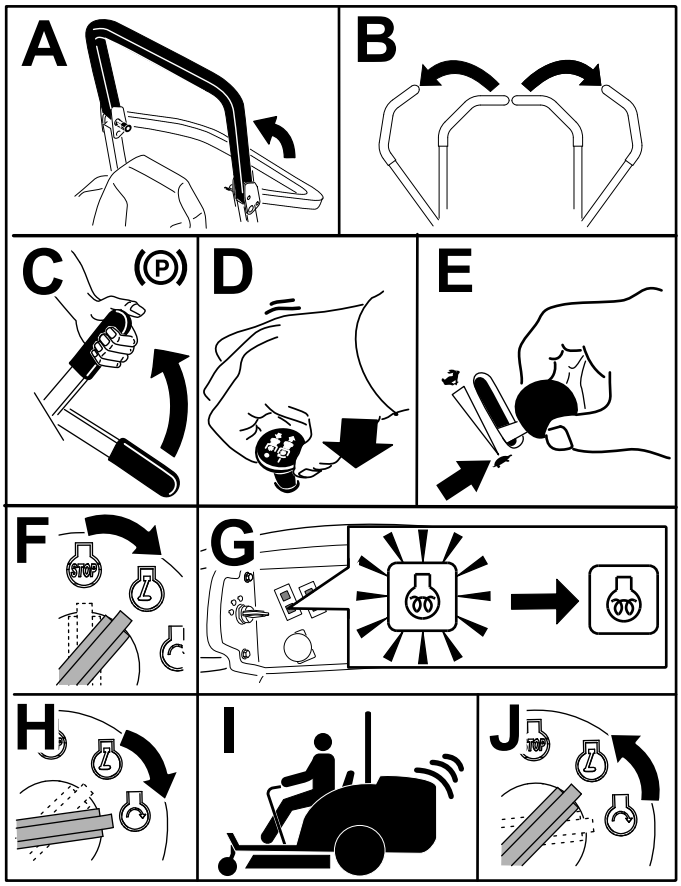

g191137

Bild 19

Hinweis: Lassen Sie den Gasbedienungshebel in der Mittelstellung zwischen der LANGSAM- und SCHNELL-Stellung, bis der Motor und die Hydraulikanlage aufgewärmt sind.

Fahren mit der Maschine

Sie können die Motordrehzahl mit dem Gasbedienungshebel einstellen, die in U/min (Umdrehungen pro Minute) gemessen wird. Stellen Sie die Gasbedienung auf die Stellung SCHNELL, um eine optimale Leistung zu erhalten. Bei der Verwendung von angetriebenen Anbaugeräten sollte die Gasbedienung immer in der SCHNELL-Stellung sein.

⚠ ACHTUNG

Die Maschine kann sehr schnell wenden. Dadurch können Sie die Kontrolle verlieren, was zu Verletzungen und Maschinenschäden führen kann.

- **Wenden Sie nur vorsichtig.**
- **Reduzieren Sie vor scharfen Wendungen die Geschwindigkeit.**

1. Lösen Sie die Feststellbremse.

   Hinweis: Der Motor stellt ab, wenn Sie die Fahrantriebshebel bei aktivierter Feststellbremse aus der ARRETIERTEN NEUTRAL-Stellung bewegen.

2. Stellen Sie die Hebel in die zentrale, entriegelte Position.
3. Fahren Sie folgendermaßen mit der Maschine:
   - Schieben Sie für das Vorwärtsfahren die Fahrantriebshebel langsam vorwärts (Bild 20).
   - Ziehen Sie zum Rückwärtsfahren die Fahrantriebshebel langsam nach hinten (Bild 20).
   - Zum Wenden, ziehen Sie beide Hebel nach hinten, um die Maschine zu verlangsamen; schieben Sie dann einen Hebel an der entgegengesetzten Seite zur Wenderichtung nach vorne (Bild 20).
   - Ziehen Sie die Fahrantriebshebel zum Anhalten auf die NEUTRAL-Stellung zurück.

   Hinweis: Je mehr Sie die Fahrantriebshebel in eine Richtung bewegen, desto schneller fährt die Maschine in dieser Richtung.

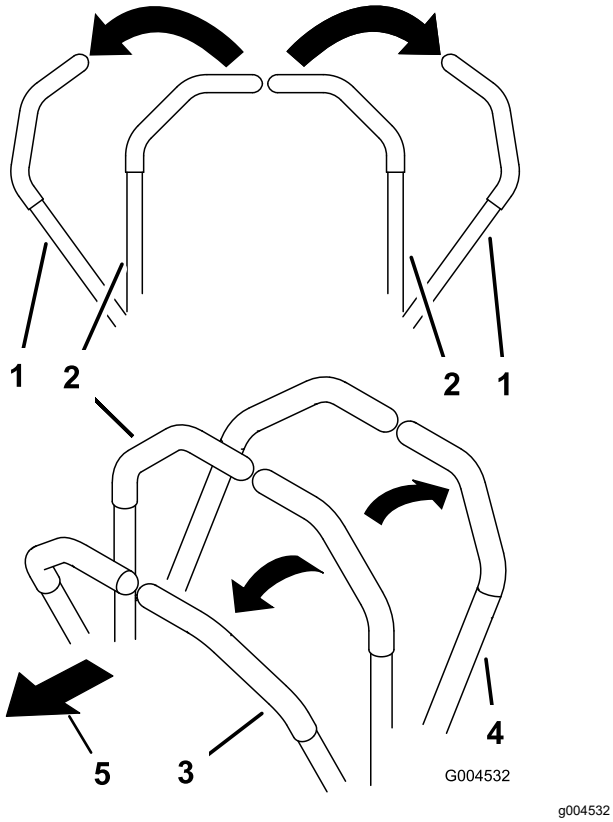

g004532

Bild 20

1. Fahrantriebshebel: ARRETIERTE NEUTRAL-Stellung
2. Mittlere, nicht arretierte Stellung
3. Vorwärtsgang
4. Rückwärtsgang
5. Vorderseite der Maschine

Abstellen des Motors

⚠ ACHTUNG

Kinder und Unbeteiligte können verletzt werden, wenn sie den unbeaufsichtigt zurückgelassenen Traktor bewegen oder versuchen, ihn einzusetzen.

Ziehen Sie immer den Zündschlüssel ab und aktivieren Sie die Feststellbremse, wenn die Maschine unbeaufsichtigt bleibt, auch wenn es nur ein paar Minuten sind.

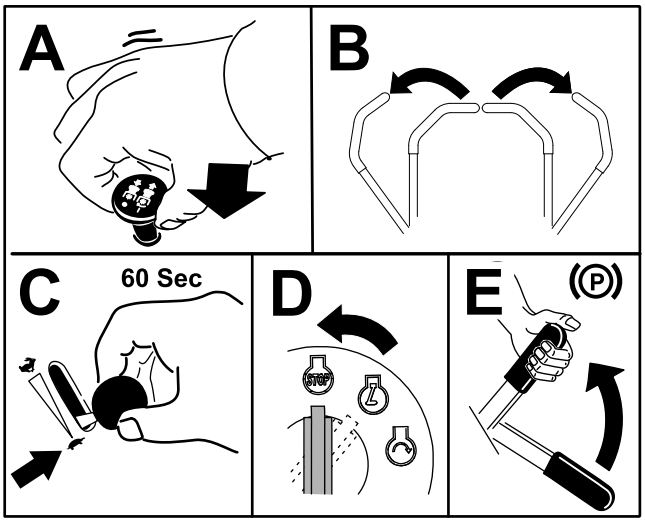

g244208

Bild 21

Einsetzen des Mähwerks

Verwenden des Mähwerkhub-schalters

Mit dem Mähwerkhubhebel heben Sie die Schneideinheit an und senken Sie sie ab (Bild 22). Der Motor muss bei der Verwendung des Hebels laufen.

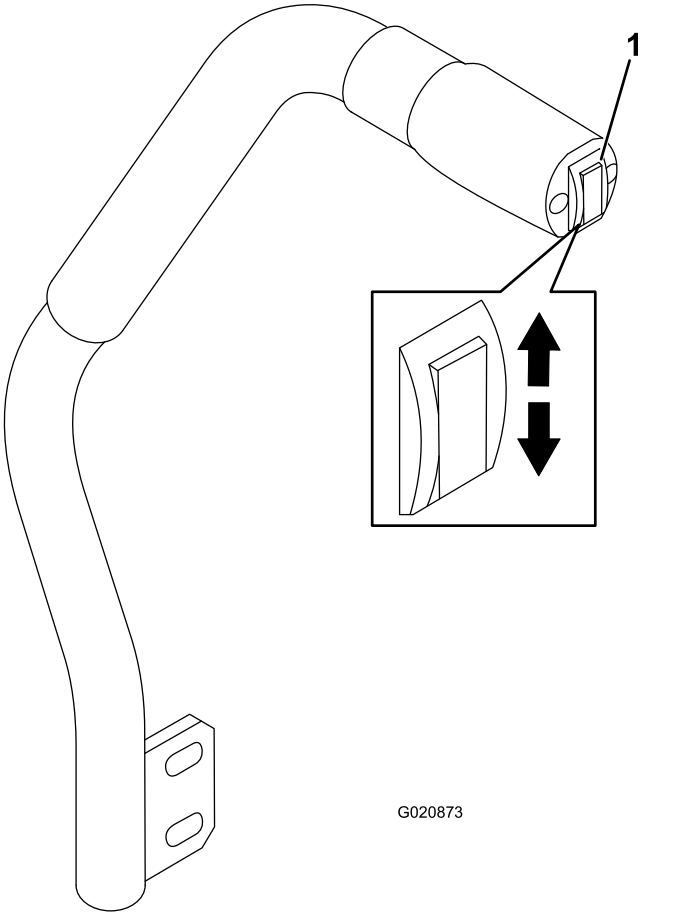

Bild 22

1. Mähwerkhubschalter

- Drücken Sie den Mähwerkhubschalter nach unten, um die Schneideinheit abzusenken (Bild 22).

  Wichtig: **Beim Absenken der Schneideinheit wird es in eine Schwebe- bzw. Leerlaufstellung gesetzt.**

- Drücken Sie den Mähwerkhubschalter nach oben, um die Schneideinheit anzuheben (Bild 22).

Wichtig: **Halten Sie den Schalter nicht gedrückt, wenn das Mähwerk ganz angehoben oder abgesenkt ist. Sonst wird die Hydraulikanlage beschädigt.**

Aktivieren der Zapfwelle

Mit dem Zapfwellenschalter schalten Sie die Schnittmesser und angetriebene Anbaugeräte ein oder ab.

Hinweis: Lassen Sie einen kalten Motor für 5 bis 10 Minuten aufwärmen, bevor Sie den ZWA einkuppeln.

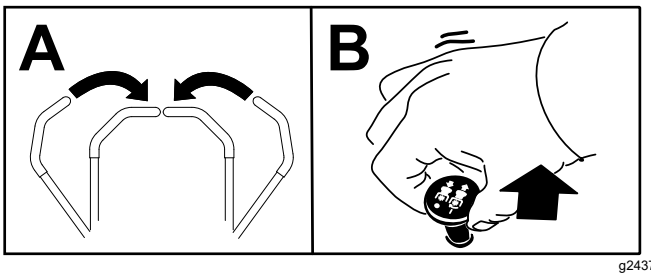

Bild 23

Auskuppeln der Zapfwelle

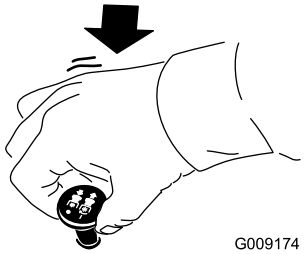

Bild 24

Einstellen der Schnitthöhe

Sie können die Schnitthöhe von 2,5 cm bis 15,2 cm in Schritten von 6 mm durch das Umstecken des Anschlagstifts in verschiedene Löcher einstellen.

1. Drücken Sie den Mähwerkhubschalter bei laufendem Motor nach oben, bis die Schneideinheit ganz angehoben ist, und lassen Sie den **Schalter sofort los** (Bild 22).
2. Drehen Sie den Anschlagsstift so lange, bis der Rollstift innen mit den Schlitzen in den Löchern in der Schnitthöhenhalterung ausgefluchtet ist. Nehmen Sie ihn dann ab (Bild 25).
3. Wählen Sie ein Loch in der Schnitthöhenhalterung, das der gewünschten Schnitthöhe entspricht, stecken Sie den Stift ein und drehen Sie ihn nach unten, um ihn zu arretieren (Bild 25).

   Hinweis: Es gibt vier Reihen der Lochpositionen (Bild 25). Die oberste Reihe ergibt die Schnitthöhe, die über dem Stift steht. Die zweite Reihe ergibt die Schnitthöhe plus 6 mm. Die dritte Reihe ergibt die Schnitthöhe plus 12 mm. Die unterste Reihe ergibt die Schnitthöhe plus 18 mm. Für die Stellung von 15,8 cm gibt es nur ein Loch, das in der zweiten Reihe ist. Mit diesem Loch werden nicht 6 mm den 15,2 cm hinzugefügt.

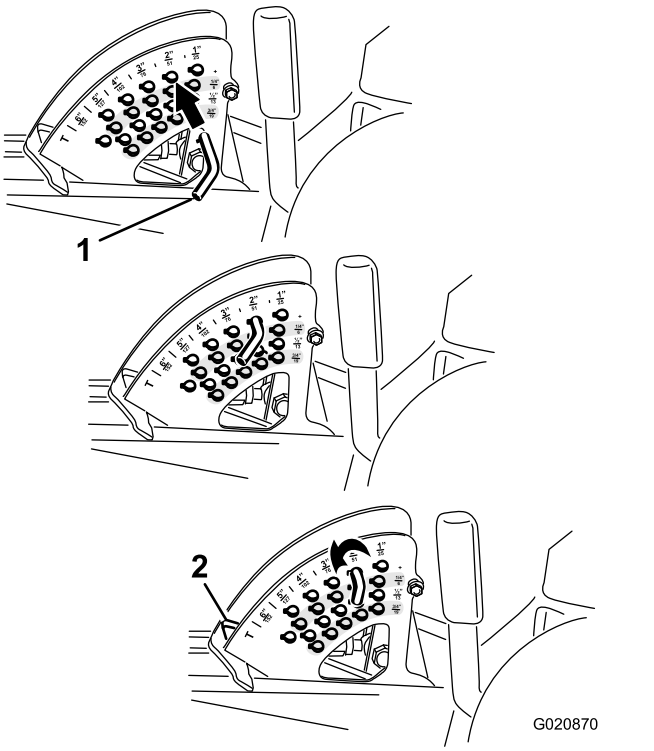

Bild 25

1. Anschlagstift
2. Schnitthöhenanschlag

4. Stellen Sie die Antiskalpierrollen und den Unterfahrschutz nach Bedarf ein.

Betriebshinweise

Schnelle Gasbedienungseinstellung bzw. Fahrgeschwindigkeit

Um der Maschine und dem Mähwerk beim Mähen ausreichende Kraft zur Verfügung zu stellen, verwenden Sie den Motor mit der Gasbedienung in der SCHNELL-Einstellung und passen Sie die Fahrgeschwindigkeit den Bedingungen an. Verringern Sie bei zunehmender Belastung der Schnittmesser die Fahrgeschwindigkeit und erhöhen diese, wenn die Belastung der Messer abnimmt.

Wechseln der Mährichtung.

Wechseln Sie die Mährichtung, um Rillen in der Grünfläche zu vermeiden, die nach einiger Zeit auftreten können. Dadurch wird auch das Schnittgut besser verteilt, was wiederum die Zersetzung und Düngung verbessert.

Mähgeschwindigkeit

Fahren Sie zur Verbesserung der Schnittqualität bei bestimmten Konditionen langsamer.

Vermeiden eines zu niedrigen Schnitts

Wenn die Schnittbreite der Maschine breiter ist als die der vorher verwendeten, erhöhen Sie die Schnitthöhe, um sicherzustellen, dass Sie eine unebene Grünfläche nicht zu kurz mähen.

Auswahl der passenden Schnitthöhe für die herrschenden Bedingungen

Mähen Sie ca. 25 mm, aber nie mehr als 1/3 der Grashalme. Sie müssen bei extrem sattem und dichtem Gras u. U. die Geschwindigkeit verringern und/oder die Schnitthöhe um eine weitere Stufe erhöhen.

Wichtig: **Wenn Sie mehr als ein Drittel des Grashalms abschneiden, das Gras lang und dünn oder der Boden sehr trocken ist, sollten Sie Messer mit flachem Windflügel verwenden, um herumfliegende Spreu, Rückstände und die Belastung des Mähwerkantriebs zu verringern.**

Mähen von hohem Gras

Wenn Sie das Gras länger als üblich wachsen lassen oder wenn es sehr feucht ist, erhöhen Sie die Schnitthöhe und mähen Sie das Gras mit dieser Einstellung. Mähen Sie den Rasen anschließend mit der niedrigeren, normalen Einstellung noch einmal.

Sauberhalten des Rasenmähers

Entfernen Sie nach jedem Einsatz Schnittgut und Schmutz von der Unterseite des Mähwerks. Wenn sich Gras und Schmutz im Mähwerk ansammeln, verschlechtert sich letztendlich die Schnittqualität.

Halten Sie den Motor, den Auspuff, das Batteriefach, die Feststellbremse, die Schneideinheiten und den Kraftstofftankbereich von Gras, Laub und überflüssigem Fett frei, um das Brandrisiko zu verringern. Wischen Sie Öl- und Kraftstoffverschüttungen auf.

Warten der Messer

- Halten Sie die Messer während der ganzen Mähsaison scharf. Scharfe Messer ergeben ein sauberes Schnittbild und zerreißen oder zerschnetzeln nicht die Grashalme. Abgerissene Grashalme werden an den Kanten Wenden braun. Dadurch reduziert sich das Wachstum, und die Anfälligkeit für Krankheiten steigt.

- Prüfen Sie die Messer täglich auf Schärfe und Anzeichen von Abnutzung oder Schäden. Schärfen Sie die Messer ggf.
- Wenn ein Messer beschädigt oder abgenutzt ist, ersetzen Sie es nur durch Originalersatzmesser von Toro. Weitere Informationen zum Auswechseln des Messers finden Sie in der *Bedienungsanleitung* der Schneideinheit.

Nach dem Einsatz

Allgemeine Sicherheit

- Schalten Sie den Motor aus, ziehen Sie den Schlüssel ab (falls vorhanden) und warten Sie, bis alle Bewegungen zum Stillstand gekommen sind, bevor Sie den Fahrerstand verlassen. Lassen Sie die Maschine abkühlen, bevor Sie diese einstellen, warten, reinigen oder lagern.
- Entfernen Sie Gras und Schmutz von den Mähwerken, den Auspuffen und dem Motorraum, um einem Brand vorzubeugen. Wischen Sie Öl- und Kraftstoffverschüttungen auf.
- Befinden sich die Mähwerke in der Transport-Stellung, verwenden Sie die formschlüssige mechanische Sicherung (sofern vorhanden), bevor Sie die Maschine unbeaufsichtigt lassen.
- Lassen Sie den Motor abkühlen, bevor Sie die Maschine in einem geschlossenen Raum abstellen.
- Ziehen Sie den Schlüssel ab und schließen Sie den Kraftstoffhahn (falls vorhanden), bevor Sie die Maschine einlagern oder schleppen.
- Lagern Sie die Maschine oder den Benzinkanister nie an Orten mit offener Flamme, Funken oder Zündflamme, z. B. Warmwasserbereiter, oder andere Geräte.
- Den/die Sicherheitsgurt(e) bei Bedarf warten und reinigen

Schieben der Maschine

Im Notfall können Sie die Maschine durch Aktivieren der Sicherheitsventile an der Hydraulikpumpe für kurze Strecken bewegen und die Maschine schieben.

Wichtig: **Schieben Sie die Maschine immer nur mit der Hand und niemals für eine lange Strecke. Schleppen Sie die Maschine nie ab, sonst kann die Hydraulikanlage beschädigt werden.**

Wichtig: **Öffnen Sie die Sicherheitsventile, wenn die Maschine geschoben oder geschleppt wird. Schließen Sie die Ventile, wenn Sie die Maschine an die gewünschte Stelle geschoben oder geschleppt haben.**

1. Klappen Sie den Sitz hoch, siehe Entriegeln des Sitzes (Seite 25)
2. Ermitteln Sie die Sicherheitsventile (Bild 26) und drehen jedes Sicherheitsventil eine Umdrehung nach links.

   Hinweis: So kann Hydrauliköl an der Pumpe vorbei fließen und die Räder können sich drehen.

   Wichtig: **Drehen Sie die Sicherheitsventile nur um eine Umdrehung. Auf diese Weise können sich keine Ventile aus dem Körper lösen und ein Auslaufen von Flüssigkeiten verursachen.**

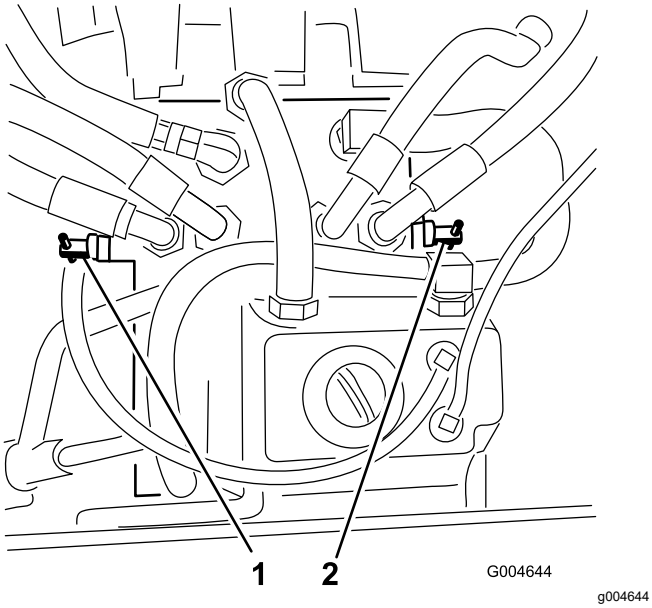

Bild 26

1. Rechtes Sicherheitsventil 2. Linkes Sicherheitsventil

3. Stellen Sie sicher, dass die Feststellbremse gelöst ist und schieben Sie die Maschine an den gewünschten Ort.
4. Drehen Sie jedes Sicherheitsventil um eine Umdrehung nach rechts (Bild 26), um sie zu schließen.

   Hinweis: Ziehen Sie die Ventile nicht zu fest.
5. Ziehen Sie die Ventile auf ca. 8 N·m an.

   Wichtig: **Stellen Sie sicher, dass die Sicherheitsventile geschlossen sind, bevor Sie den Motor anlassen. Wenn Sie den Motor bei geöffneten Sicherheitsventilen laufen lassen, überhitzt das Getriebe.**

Befördern der Maschine

Verwenden Sie einen robusten Anhänger oder Pritschenwagen zum Transportieren der Maschine. Stellen Sie sicher, dass der Anhänger oder Lastwagen mit den gesetzlich erforderlichen Bremsen, Beleuchtung und Kennzeichnungen ausgestattet ist. Lesen Sie alle Sicherheitsvorschriften sorgfältig durch. Die Kenntnis dieser Informationen trägt entscheidend dazu bei, Verletzungen zu vermeiden.

⚠ WARNUNG:

Das Fahren auf Straßen und Wegen ohne Blinker, Scheinwerfer, Reflektormarkierungen oder einem Schild für langsame Fahrzeuge ist gefährlich und kann zu Unfällen mit Verletzungsgefahr führen.

Fahren Sie die Maschine nicht auf einer öffentlichen Straße oder einem öffentlichen Fahrweg.

1. Wenn Sie einen Anhänger verwenden, schließen Sie ihn an die Zugmaschine an und schließen die Sicherheitsketten an.
2. Schließen Sie ggf. die Anhängerbremsen an.
3. Laden Sie die Maschine auf den Anhänger oder Pritschenwagen, siehe Verladen der Maschine (Seite 33).
4. Stellen Sie den Motor ab, ziehen Sie den Schlüssel ab, aktivieren die Feststellbremse und schließen den Kraftstoffhahn.
5. Verwenden Sie die Vergurtungsstellen, um die Maschine mit Riemen, Ketten, Kabeln oder Seilen am Anhänger oder Pritschenwagen zu befestigen (Bild 27).

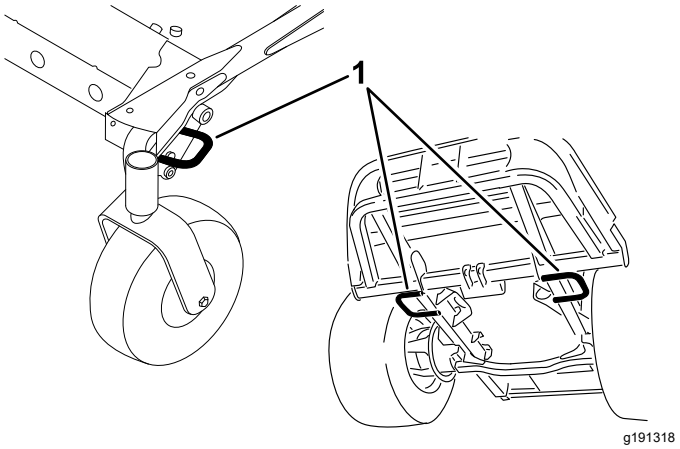

Bild 27

1. Vergurtungsstellen an der Zugmaschine

Verladen der Maschine

Passen Sie besonders auf, wenn Sie die Maschine auf einen Anhänger oder Pritschenwagen verladen oder von dort herunterfahren. Verwenden Sie für diesen Schritt eine Rampe über die ganze Breite, die breiter als die Maschine ist. Fahren Sie die Maschine rückwärts auf eine Rampe hoch und vorwärts von ihr herunterfahren (Bild 28).

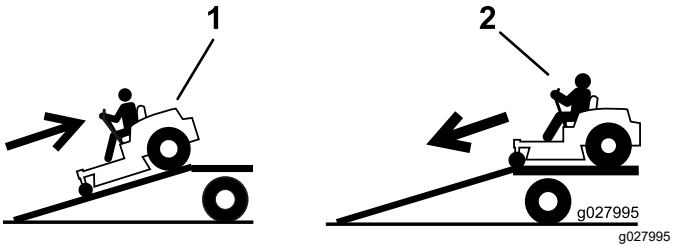

Bild 28

1. Fahren Sie mit der Maschine rückwärts auf die Rampe.
2. Fahren Sie die Maschine vorwärts von der Rampe herunter.

Wichtig: **Verwenden Sie keine schmalen Einzelrampen für jede Seite der Maschine.**

⚠ WARNUNG:

Beim Verladen einer Maschine auf einen Anhänger oder Pritschenwagen erhöht sich die Gefahr, dass die Maschine umkippt und schwere oder tödliche Verletzungen verursacht.

- **Gehen Sie beim Fahren einer Maschine auf einer Rampe mit äußerster Vorsicht vor.**
- **Legen Sie beim Ver- und Abladen der Maschine den Sicherheitsgurt an und stellen Sie sicher, dass der Überrollbügel hochgeklappt ist. Stellen Sie sicher, dass der Überrollbügel nicht an die Decke eines geschlossenen Anhängers stößt.**
- **Verwenden Sie nur eine einzige Rampe über die ganze Breite, keine einzelnen Rampen für jede Maschinenseite.**
- **Überschreiten Sie nicht einen Winkel von 15° zwischen der Rampe und dem Boden oder zwischen der Rampe und dem Anhänger oder Pritschenwagen.**
- **Stellen Sie sicher, dass die Rampe mindestens viermal länger ist als der Abstand des Anhängers oder Pritschenwagens vom Boden. Dies stellt sicher, dass der Rampenwinkel auf ebenem Boden nicht größer als 15° ist.**
- **Fahren Sie die Maschine rückwärts auf eine Rampe hoch und vorwärts von ihr herunter.**
- **Vermeiden Sie eine plötzliche Beschleunigung oder abruptes Bremsen, wenn Sie die Maschine auf eine Rampe fahren, da Sie sonst die Kontrolle verlieren könnten oder die Maschine ggf. kippt.**

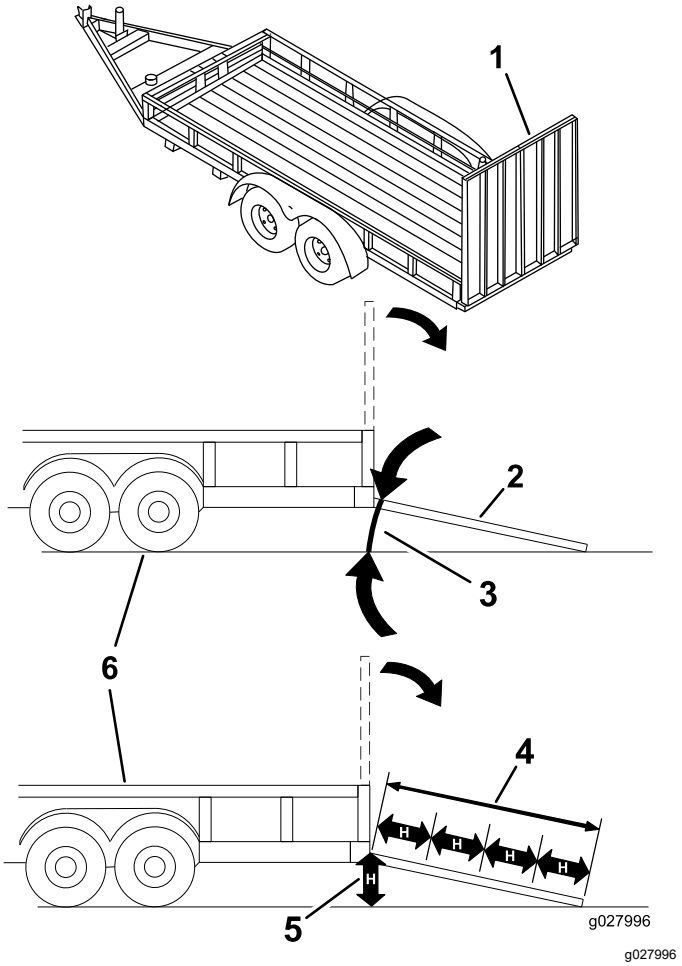

Bild 29

1. Durchgehende Rampe in hochgeklappter Position
2. Seitansicht einer Rampe über die ganze Breite in Ladestellung
3. Nicht mehr als 15°
4. Rampe ist mindestens viermal länger als der Abstand des Anhängers oder Pritschenwagens vom Boden.
5. „H“ gibt die Höhe des Anhängers oder Pritschenwagens zum Boden an.
6. Anhänger

Wartung

Hinweis: Bestimmen Sie die linke und rechte Seite der Maschine anhand der üblichen Einsatzposition.

Sicherheit bei Wartungsarbeiten

- Bevor Sie den Fahrerstand verlassen, gehen Sie wie folgt vor:
  - Parken Sie die Maschine auf einer ebenen Fläche.
  - Kuppeln Sie die Zapfwelle aus und senken Sie die Anbaugeräte ab.
  - Aktivieren Sie die Feststellbremse.
  - Stellen Sie den Motor ab und ziehen Sie den Zündschlüssel ab (sofern vorhanden).
  - Warten Sie, bis alle beweglichen Teile zum Stillstand gekommen sind.
- Lassen Sie alle Maschinenteile abkühlen, ehe Sie mit Wartungsarbeiten beginnen.
- Befinden sich die Mähwerke in der Transport-Stellung, verwenden Sie die formschlüssige mechanische Sicherung (sofern vorhanden), bevor Sie die Maschine unbeaufsichtigt lassen.
- Führen Sie Wartungsarbeiten möglichst nicht bei laufendem Motor durch. Fassen Sie keine beweglichen Teile an.
- Stützen Sie die Maschine mit Achsständern ab, wenn Sie Arbeiten unter der Maschine ausführen.
- Lassen Sie den Druck aus Maschinenteilen mit gespeicherter Energie vorsichtig ab.
- Alle Teile der Maschine müssen sich in gutem Zustand befinden, und alle Hardware – insbesondere die Messerbefestigungen – korrekt festgezogen sein.
- Tauschen Sie abgenutzte oder beschädigte Aufkleber aus.
- Verwenden Sie nur Originalersatzteile von Toro, um eine sichere und optimale Leistung zu gewährleisten. Ersatzteile anderer Hersteller können gefährlich sein und eine Verwendung könnte die Garantie ungültig machen.

Empfohlener Wartungsplan

Wartungsintervall	Wartungsmaßnahmen
Nach 10 Betriebsstunden	• Ziehen Sie die Befestigungsschrauben des Rahmens an. • Ziehen Sie die Radmuttern fest.
Nach 50 Betriebsstunden	• Wechseln Sie das Schmiermittel im Getriebe der Schneideinheit. • Wechseln Sie das Motoröl und den Filter.
Nach 200 Betriebsstunden	• Wechseln Sie das Hydrauliköl und den Hydraulikfilter.
Bei jeder Verwendung oder täglich	• Testen der Sicherheitsschalter. • Prüfen Sie den Ölstand im Motor. • Prüfen Sie den Kühlmittelstand. • Reinigen Sie den Kühler mit Druckluft (öfter in verschmutzten oder staubigen Bedingungen). • Prüfen Sie den Hydraulikölstand. • Reinigen Sie die Schneideinheit und die Maschine. • Reinigen Sie die Maschine. • Reinigen Sie und warten Sie den Sicherheitsgurt.
Alle 50 Betriebsstunden	• Fetten Sie die Lager und Schmiernippel der Büchsen ein (häufiger in schmutzigen oder staubigen Bedingungen und nach jeder Reinigung). • Prüfen Sie die Anschlüsse der Batteriekabel. • Prüfen des Reifendrucks.
Alle 100 Betriebsstunden	• Prüfen Sie die Spannung des Lichtmaschinenriemens.
Alle 150 Betriebsstunden	• Prüfen Sie den Schmiermittelstand im Getriebe der Schneideinheit. • Wechseln Sie das Motoröl und den Filter.
Alle 200 Betriebsstunden	• Prüfen Sie die Schläuche und Dichtungen des Kühlsystems. Ersetzen Sie gebrochene oder beschädigte. • Ziehen Sie die Radmuttern fest.

Wartungsintervall	Wartungsmaßnahmen
Alle 400 Betriebsstunden	• Wechseln Sie das Schmiermittel im Getriebe der Schneideinheit. • Warten Sie die Luftreinigungsfilter. Warten Sie den Filter auch, wenn die Luftfilteranzeige rot anzeigt; warten Sie den Luftreinigungsfilter in extrem staubigen oder schmutzigen Bedingungen häufiger. • Reinigen Sie den Luftfiltereinsätze. • Tauschen Sie die Kraftstofffilterglocke für den Wasserabscheider aus. • Entleeren Sie Wasser und andere Fremdstoffe aus dem Wasserabscheider. • Prüfen Sie die Kraftstoffleitungen und -verbindungen.
Alle 800 Betriebsstunden	• Entleeren und reinigen Sie den Kraftstofftank. • Wechseln Sie das Hydrauliköl und den Hydraulikfilter. • Prüfen Sie den Abstand des Motorventils. Weitere Informationen finden Sie in der Bedienungsanleitung für den Motor.
Alle 1500 Betriebsstunden	• Tauschen Sie die beweglichen Schläuche aus.
Vor der Einlagerung	• Entleeren und reinigen Sie den Kraftstofftank.
Alle 2 Jahre	• Spülen Sie das Kühlsystem und tauschen Sie die Kühlmittelflüssigkeit aus.

Wichtig: **Weitere Informationen zu Wartungsarbeiten finden Sie in der Motorbedienungsanleitung.**

Hinweis: Laden Sie ein kostenfreies Exemplar des elektrischen oder hydraulischen Schaltbilds von www.Toro.com herunter und suchen Sie Ihre Maschine vom Link für die Bedienungsanleitungen auf der Homepage.

Wichtig: **Die Befestigungen an den Abdeckungen dieser Maschine bleiben nach dem Entfernen an der Abdeckung. Lösen Sie alle Befestigungen an jeder Abdeckung um ein paar Umdrehungen, sodass die Abdeckungen lose aber noch verbunden sind; lösen Sie dann alle Befestigungen, bis die Abdeckung nicht mehr befestigt ist. Dies verhindert, dass die Schrauben aus Versehen aus den Haltern herausgeschraubt werden.**

Checkliste – tägliche Wartungsmaßnahmen

Kopieren Sie diese Seite für regelmäßige Verwendung.

Wartungsprüfpunkt	Für KW:						
	Mo	Di	Mi	Do	Fr	Sa	So
Prüfen Sie die Funktion der Sicherheitsschalter.							
Prüfen Sie das Grasablenkblech in der abgesenkten Stellung (falls zutreffend).							
Prüfen Sie die Funktion der Feststellbremse.							
Prüfen Sie den Kraftstoffstand.							
Prüfen Sie den Hydraulikölstand.							
Prüfen Sie den Motorölstand.							
Prüfen Sie den Stand des Kühlmittels.							
Prüfen Sie das Ablaufwasser bzw. den Kraftstoffabscheider.							
Prüfen Sie die Anzeige für die Luftfilterverstopfung.[1]							
Prüfen Sie den Kühler und das -gitter auf Sauberkeit							
Achten Sie auf ungewöhnliche Motorengeräusche.[2]							
Achten Sie auf ungewöhnliche Betriebsgeräusche.							
Prüfen Sie die Hydraulikschläuche auf Defekte							
Prüfen Sie die Dichtheit.							
Prüfen Sie den Reifendruck.							
Prüfen Sie die Funktion der Instrumente.							
Prüfen Sie den Messerzustand.							
Fetten Sie alle Schmiernippel ein.[3]							
Reinigen Sie die Maschine							
Bessern Sie alle Lackschäden aus.							

1. Wenn die Anzeige auf Rot geht.
2. Prüfen Sie bei schwerem Starten, zu starkem Qualmen oder unruhigem Lauf die Glühkerzen und Einspritzdüsen.
3. Unmittelbar nach jeder Wäsche, ungeachtet des aufgeführten Intervalls.

Aufzeichnungen irgendwelcher Probleme		
Inspiziert durch:		
Punkt	Datum	Informationen

⚠ ACHTUNG

Wenn Sie den Zündschlüssel im Zündschloss lassen, könnte eine andere Person den Motor versehentlich anlassen und Sie und Unbeteiligte schwer verletzen.

Ziehen Sie vor irgendwelchen Wartungsarbeiten den Zündschlüssel ab.

Schmierung

Einfetten der Lager und Büchsen

Wartungsintervall: Alle 50 Betriebsstunden (häufiger in schmutzigen oder staubigen Bedingungen und nach jeder Reinigung).

Die Maschine hat Schmiernippel, die regelmäßig mit Nr. 2 Schmierfett auf Lithiumbasis eingefettet werden müssen. Fetten Sie in staubigen und schmutzigen Bedingungen öfter ein, da Schmutz in die Lager und Büchsen eindringen kann, was den Verschleiß beschleunigt.

1. Wischen Sie die Schmiernippel ab, um das Eindringen von Fremdkörpern in die Lager oder Büchsen zu vermeiden.
2. Drücken Sie Fett in den Schmiernippel.
3. Wischen Sie überflüssiges Fett ab.

Hinweis: Eine falsche Reinigung kann die Nutzungsdauer der Lager verkürzen. Reinigen Sie die Maschine nicht, wenn sie heiß ist, und vermeiden Sie einen direkten Kontakt der Lager oder Dichtungen mit Hochdruckreinigern.

Warten des Getriebes der Schneideinheit mit Schmiermittel

Für das Getriebe sollte Schmiermittel der Sorte SAE EP90W verwendet werden. Das Getriebe wird im Werk zwar mit Schmiermittel gefüllt, Sie sollten den Stand des Schmiermittels jedoch vor dem ersten Einsatz der Schneideinheit prüfen; folgen Sie dann den Empfehlungen unter Checkliste – tägliche Wartungsmaßnahmen (Seite 37).

Prüfen des Schmiermittels im Getriebe der Schneideinheit

Wartungsintervall: Alle 150 Betriebsstunden

1. Stellen Sie die Maschine auf eine ebene Fläche.
2. Senken Sie die Schneideinheit auf eine Schnitthöhe von 2,5 cm ab.
3. Kuppeln Sie die Zapfwelle aus, stellen die Fahrantriebshebel in die ARRETIERTE NEUTRAL-Stellung und aktivieren die Feststellbremse.
4. Schieben Sie den Gasbedienungshebel in die LANGSAM-Stellung, stellen Sie den Motor ab, ziehen Sie den Schüssel ab und verlassen Sie den Sitz erst, wenn alle beweglichen Teile zum Stillstand gekommen sind.
5. Heben Sie die Fußplattform an, um die Oberseite der Schneideinheit freizulegen.
6. Nehmen Sie den Ölpeilstab bzw. die Füllschraube oben am Getriebe ab und stellen Sie sicher, dass das Öl zwischen den Markierungen am Peilstab liegt (Bild 30).

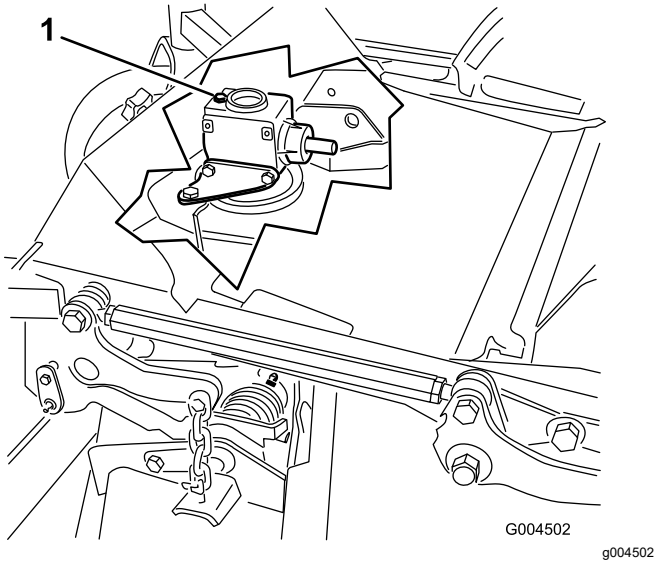

Bild 30

1. Ablassschraube und Peilstab

7. Gießen Sie, wenn der Schmiermittelstand zu niedrig ist, nur so viel Schmiermittel ein, dass der Stand zwischen den Marken am Peilstab liegt.

   Wichtig: **Füllen Sie das Getriebe nicht zu voll, da es beschädigt werden kann.**

Wechseln des Schmiermittels im Getriebe der Schneideinheit

Wartungsintervall: Nach 50 Betriebsstunden

Alle 400 Betriebsstunden

1. Stellen Sie die Maschine auf eine ebene Fläche.
2. Senken Sie die Schneideinheit auf eine Schnitthöhe von 2,5 cm ab.
3. Kuppeln Sie die Zapfwelle aus, stellen die Fahrantriebshebel in die ARRETIERTE NEUTRAL-Stellung und aktivieren die Feststellbremse.
4. Schieben Sie den Gasbedienungshebel in die LANGSAM-Stellung, stellen Sie den Motor ab, ziehen Sie den Schüssel ab und verlassen Sie den Sitz erst, wenn alle beweglichen Teile zum Stillstand gekommen sind.
5. Heben Sie die Fußplattform an, um die Oberseite der Schneideinheit freizulegen.
6. Nehmen Sie den Peilstab bzw. die Füllschraube von der Oberseite des Getriebes ab (Bild 30).
7. Stellen Sie einen Trichter und eine Auffangwanne unter die Ablassschraube, die sich unter dem vorderen Teil des Getriebes befindet, und entfernen Sie die Schraube, damit das Schmiermittel in die Wanne ablaufen kann.
8. Drehen Sie die Ablassschraube wieder auf.
9. Füllen Sie genug Schmiermittel auf, ungefähr 283 ml, bis der Stand zwischen den Markierungen am Peilstab liegt.

   Wichtig: **Füllen Sie das Getriebe nicht zu voll, da es beschädigt werden kann.**

Warten des Motors

Sicherheitshinweise zum Motor

- Stellen Sie den Motor ab und ziehen den Schlüssel ab, bevor Sie den Ölstand prüfen oder Öl in das Kurbelgehäuse einfüllen.
- Ändern Sie nicht die Geschwindigkeit des Drehzahlreglers oder überdrehen den Motor.

Prüfen des Luftfilters

Wartungsintervall: Alle 400 Betriebsstunden Warten Sie den Filter auch, wenn die Luftfilteranzeige rot anzeigt; warten Sie den Luftreinigungsfilter in extrem staubigen oder schmutzigen Bedingungen häufiger.

1. Prüfen Sie das Luftfiltergehäuse auf Beschädigungen, die eventuell zu einem Luftaustritt führen können. Ersetzen Sie ein beschädigtes Luftfiltergehäuse.
2. Prüfen Sie die Ansauganlage auf undichte Stellen, Beschädigungen oder lose Schlauchklemmen.
3. Warten Sie die Luftreinigungsfilter (Bild 31).

   Wichtig: **Warten Sie den Luftfilter nicht zu häufig.**

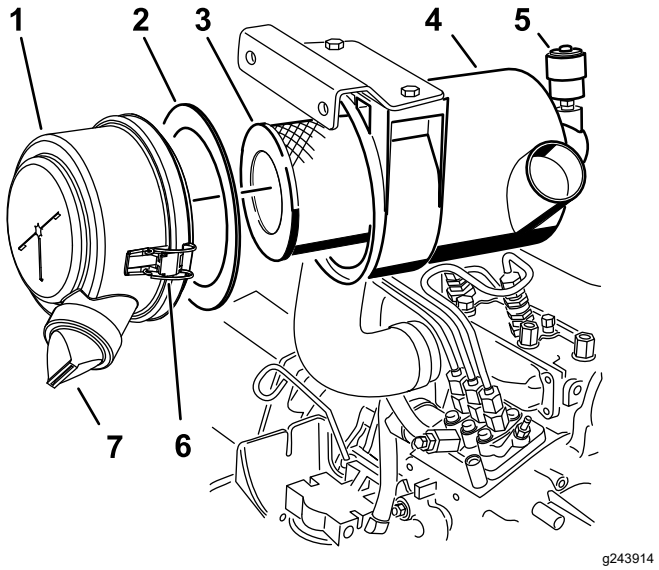

Bild 31

1. Luftfilterabdeckung
2. Dichtung
3. Filter
4. Luftfiltergehäuse
5. Luftfilteranzeige
6. Luftfilterriegel
7. Gummiauslassventil

4. Stellen Sie sicher, dass die Abdeckung richtig angebracht ist und das Luftfiltergehäuse abdichtet.

Warten des Luftfilters

Wartungsintervall: Alle 400 Betriebsstunden

Hinweis: Wechseln Sie die Schaumdichtung in der Abdeckung aus, wenn sie beschädigt ist.

Wichtig: **Verwenden Sie keine hohe Druckluft, da Schmutz durch den Filter in den Einlass gedrückt werden könnte.**

Wichtig: **Reinigen Sie den gebrauchten Filter nicht, um eine Beschädigung des Filtermediums zu vermeiden.**

Wichtig: **Verwenden Sie nie beschädigte Filter.**

Wichtig: **Drücken Sie nie auf die flexible Mitte des Filters.**

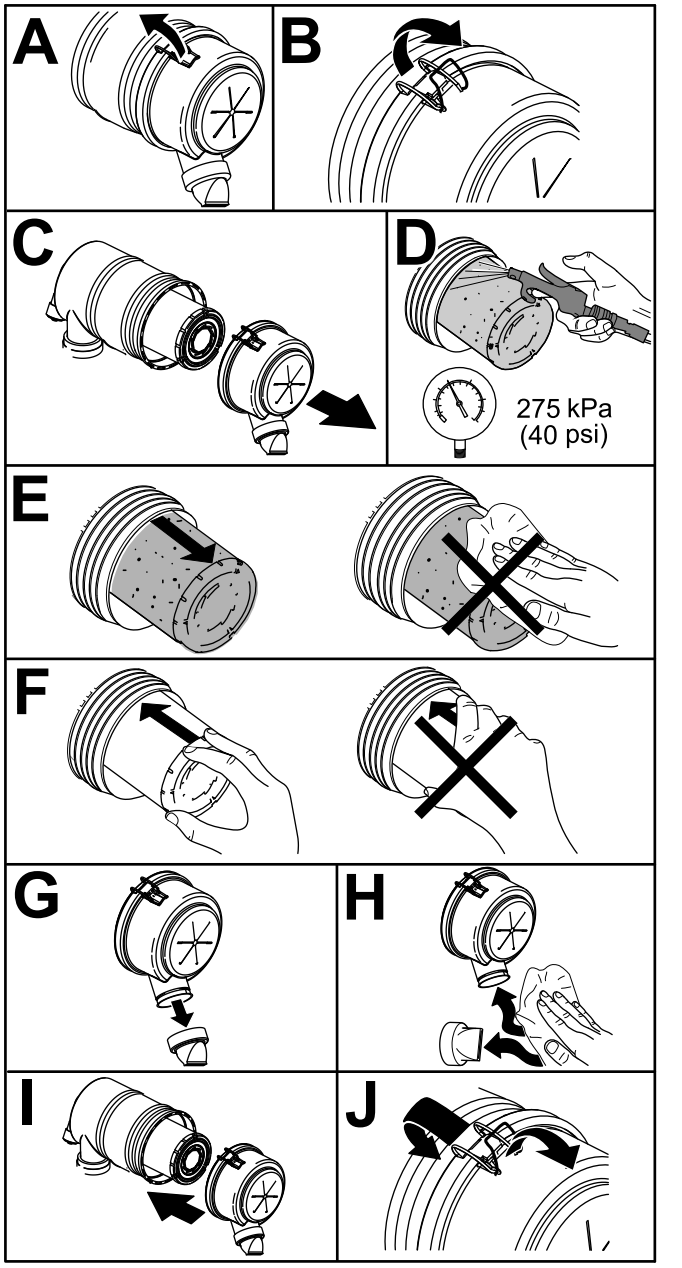

Bild 32

Warten des Motoröls

Prüfen des Motorölstands

Wartungsintervall: Bei jeder Verwendung oder täglich

Der Motor wird vom Werk mit Öl im Kurbelgehäuse ausgeliefert. Überprüfen Sie jedoch den Ölstand, bevor Sie den Motor zum ersten Mal anlassen und dann danach. Überprüfen Sie den Ölstand täglich bzw. vor jeder Verwendung der Maschine.

Das Kurbelgehäuse fasst ungefähr 3,8 l mit Filter. Verwenden Sie qualitativ hochwertiges Öl, dass die folgenden Spezifikationen erfüllt:

- Erforderliche API-Klassifizierung: CH-4, CI-4 oder höher.
- Bevorzugte Ölsorte: SAE 15W-40 (wärmer als -17° C)
- Ersatzöl: SAE 10W-30 oder 5W-30 (alle Temperaturen)

Hinweis: Toro Premium Motoröl ist vom Vertragshändler mit einer Viskosität von 15W-40 oder 10W-30 erhältlich. Die Bestellnummern finden Sie im Ersatzteilkatalog.

1. Stellen Sie die Maschine auf einer ebenen Fläche ab, senken Sie die Schneideinheit ab, stellen Sie die Gasbedienung in die LANGSAM-Stellung, stellen Sie den Motor ab und ziehen Sie den Schlüssel aus dem Zündschloss.
2. Öffnen der Motorhaube.
3. Entfernen Sie den Peilstab, wischen ihn ab und führen ihn wieder in das Rohr ein; ziehen Sie ihn dann wieder heraus.
4. Prüfen Sie den Motorölstand.

   Wenn der Stand zwischen den Markierungen am Peilstab liegt (F in Bild 33), ist der Stand des Motoröls ausreichend. Wenn der Ölstand unter der unteren Markierung am Peilstab liegt (B in Bild 33), füllen Sie mehr Öl ein, bis der Ölstand zwischen den Markierungen am Peilstab liegt.

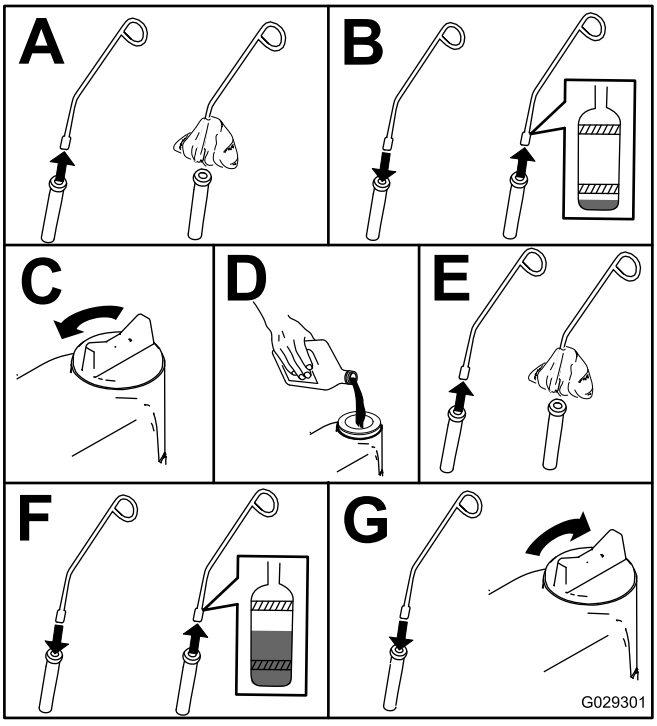

Bild 33

Wechseln des Motoröls und -filters

Wartungsintervall: Nach 50 Betriebsstunden

Alle 150 Betriebsstunden

Lassen Sie den Motor unmittelbar vor dem Ölwechsel laufen, weil warmes Öl besser abfließt und mehr Schmutzstoffe mit sich führt als kaltes Öl.

1. Stellen Sie die Maschine auf eine ebene Fläche.
2. Öffnen Sie die Motorhaube.
3. Wechseln Sie das Öl (Bild 34).

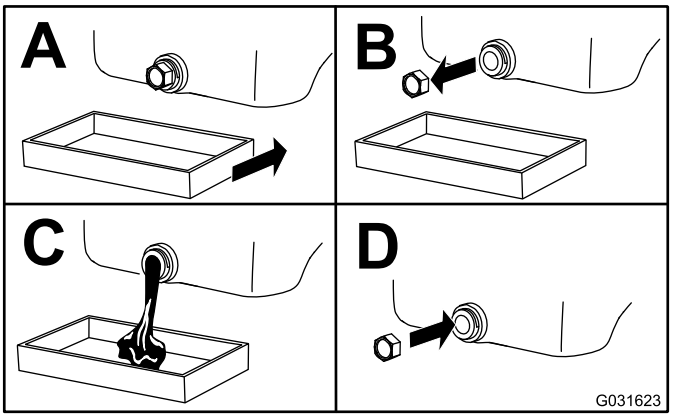

Bild 34

4. Tauschen Sie den Ölfilter aus (Bild 35).

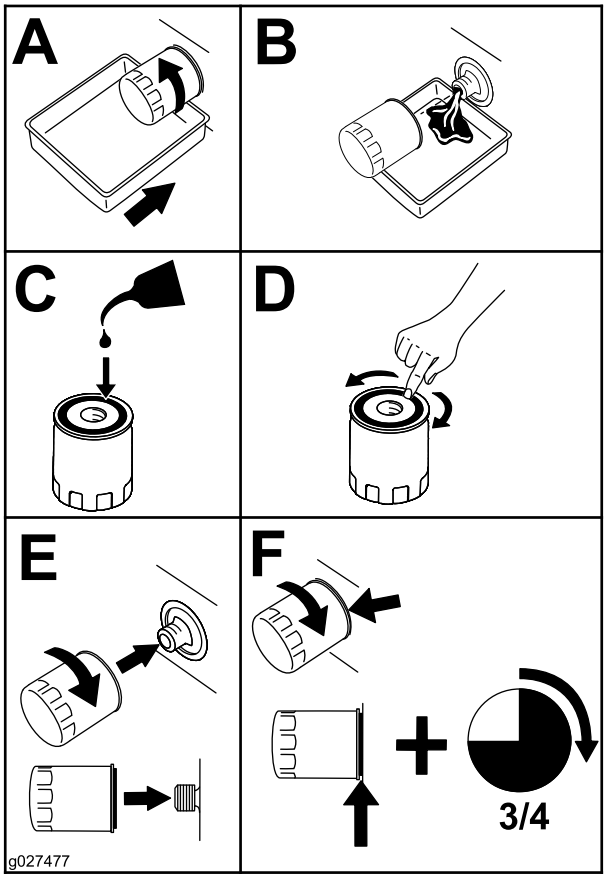

Bild 35

5. Füllen Sie das Kurbelgehäuse mit Öl, siehe Prüfen des Motorölstands (Seite 41).

Warten der Kraftstoffanlage

⚠ GEFAHR

Unter gewissen Bedingungen sind Dieselkraftstoff und -dünste äußerst brennbar und explosiv. Feuer und Explosionen durch Kraftstoff können Sie und Unbeteiligte verletzen und Sachschäden verursachen.

- **Betanken Sie die Maschine mit Hilfe eines Trichters und nur im Freien sowie wenn der Motor abgestellt und kalt ist. Wischen Sie verschütteten Kraftstoff auf.**
- **Füllen Sie den Kraftstofftank nicht ganz auf. Füllen Sie den Kraftstofftank bis zur Unterkante des Füllstutzens auf.**
- **Rauchen Sie beim Umgang mit Kraftstoff unter keinen Umständen und halten Kraftstoff von offenem Licht und jeglichem Risiko von Funkenbildung fern.**
- **Lagern Sie Kraftstoff in einem sauberen, zulässigen Kanister und halten den Deckel aufgeschraubt.**

Warten des Wasserabscheiders

Wartungsintervall: Alle 400 Betriebsstunden

Alle 400 Betriebsstunden

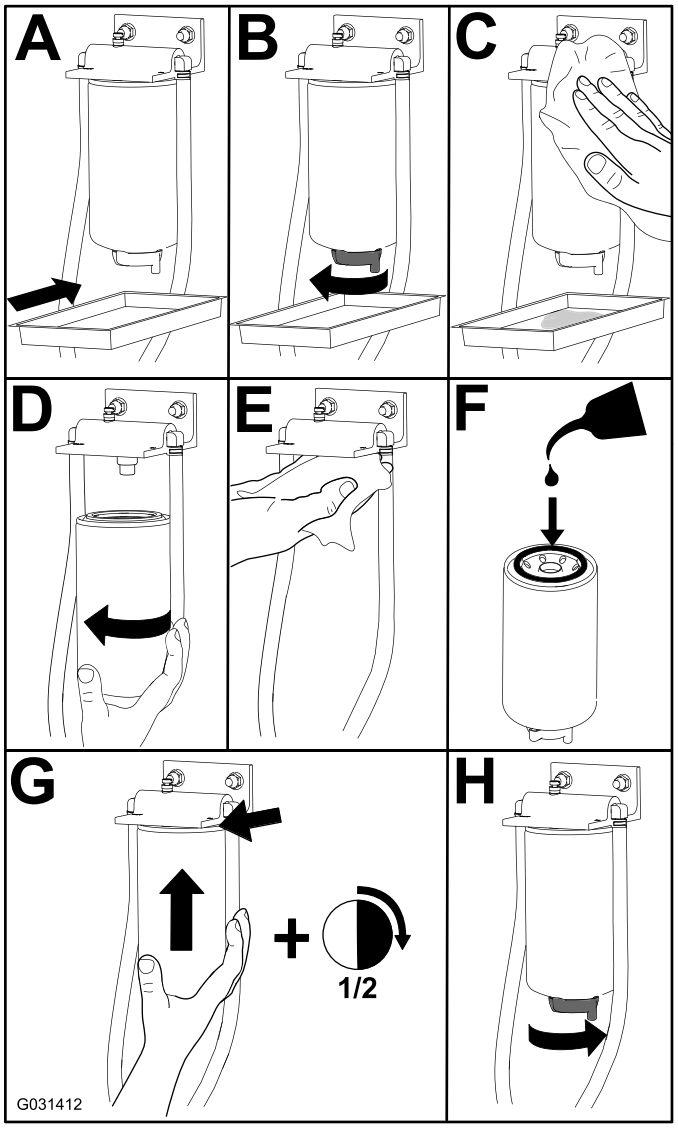

g031412

Bild 36

Entleeren des Kraftstofftanks

Wartungsintervall: Alle 800 Betriebsstunden—Entleeren und reinigen Sie den Kraftstofftank.

Vor der Einlagerung—Entleeren und reinigen Sie den Kraftstofftank.

Zusätzlich zu den aufgeführten Serviceintervallen, sollten Sie den Tank entleeren und reinigen, wenn die Kraftstoffanlage verschmutzt ist oder die Maschine

längere Zeit eingelagert wird. Spülen Sie den Tank nur mit frischem Kraftstoff.

Prüfen der Kraftstoffleitungen und -verbindungen

Wartungsintervall: Alle 400 Betriebsstunden/Jährlich (je nach dem, was zuerst erreicht wird)

Prüfen Sie die Kraftstoffleitungen auf Verschleiß, Defekte oder lockere Anschlüsse.

Entlüften der Kraftstoffanlage

1. Stellen Sie die Maschine auf eine ebene Fläche. Stellen Sie sicher, dass der Kraftstofftank mindestens halb voll ist.
2. Entriegeln und öffnen Sie die Motorhaube.
3. Legen Sie einen Lappen unter die Entlüftungsschraube an der Kraftstoffeinspritzpumpe und öffnen Sie sie (Bild 37).

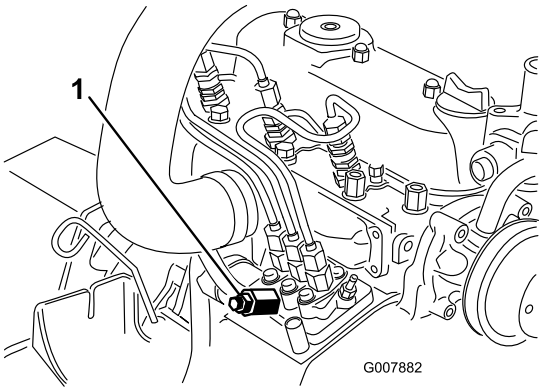

Bild 37

1. Entlüftungsschraube für Kraftstoffeinspritzpumpe

4. Drehen Sie den Zündschlüssel auf die EIN-Stellung.

   Hinweis: Die elektrische Kraftstoffpumpe wird aktiviert und treibt Luft um die Entlüftungsschraube heraus.

   ⚠ ACHTUNG

   Der Motor springt ggf. dabei an. Lüfter und Riemen, die sich in einem laufenden Motor bewegen, können Sie oder Unbeteiligte schwer verletzen.

   Halten Sie Hände, Finger, lose Kleidungsstücke, Schmuck und Haare vom Motorlüfter und -riemen fern.

5. Lassen Sie den Schlüssel in der EIN-Stellung, bis ein ununterbrochener Kraftstoffstrom um die Schraube hervorquillt.
6. Ziehen Sie die Schraube fest und drehen den Zündschlüssel auf die AUS-Stellung.

   Hinweis: Der Motor sollte nach dem Entlüften der Kraftstoffanlage anspringen. Wenn der Motor jedoch nicht anspringt, können Luftblasen zwischen der Einspritzpumpe und den Düsen stecken; siehe Entlüften der Injektoren (Seite 44).

Entlüften der Injektoren

Hinweis: Führen Sie diese Schritte nur durch, wenn die Kraftstoffanlage auf herkömmliche Weise entlüftet wurde, der Motor jedoch nicht anspringt, siehe Entlüften der Kraftstoffanlage (Seite 44).

1. Legen Sie einen Lappen unter den Schlauchanschluss von der Einspritzpumpe zur 1. Einspritzdüse, siehe Bild 38.

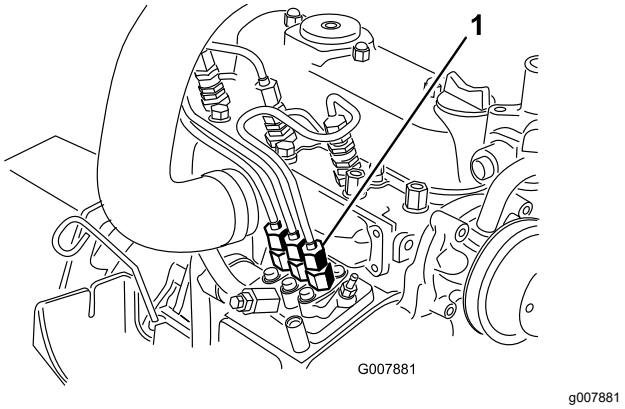

Bild 38

1. Schlauchverbindung von der Einspritzpumpe zur 1. Einspritzdüse

2. Stellen Sie den Gasbedienungshebel auf SCHNELL.
3. Drehen Sie den Zündschlüssel in die START-Stellung und beobachten Sie, wie der Kraftstoff um den Anschluss fließt.

   ⚠ ACHTUNG

   Der Motor springt ggf. dabei an. Lüfter und Riemen, die sich in einem laufenden Motor bewegen, können Sie oder Unbeteiligte schwer verletzen.

   Halten Sie Hände, Finger, lose Kleidungsstücke, Schmuck und Haare vom Motorlüfter und -riemen fern.

4. Ziehen Sie den Schlauchanschluss fest, wenn ein ständiger Strom erreicht ist.
5. Drehen Sie den Schlüssel in die AUS-Stellung.
6. Wiederholen Sie diesen Vorgang an den restlichen Düsen.

Warten der elektrischen Anlage

Hinweise zur Sicherheit der Elektroanlage

- Trennen Sie vor dem Durchführen von Reparaturen an der Maschine den Akku ab. Klemmen Sie immer zuerst den Minuspol und dann den Pluspol ab. Schließen Sie immer zuerst den Pluspol und dann den Minuspol an.
- Laden Sie den Akku in offenen, gut gelüfteten Bereichen und nicht in der Nähe von Funken und offenem Feuer. Trennen Sie das Ladegerät ab, ehe Sie den Akku anschließen oder abtrennen. Tragen Sie Schutzkleidung und verwenden Sie isoliertes Werkzeug.

Warten der Batterie

Wartungsintervall: Alle 50 Betriebsstunden

Halten Sie die Oberseite der Batterie sauber. Wenn Sie die Maschine an einem extrem heißen Ort lagern, entlädt die Batterie schneller als an kühleren Orten.

Halten Sie die Oberseite der Batterie durch regelmäßiges Waschen mit einer in Ammoniak oder Natronlauge getauchten Bürste sauber. Spülen Sie die Oberseite der Batterie nach der Reinigung mit Wasser. Entfernen Sie während der Reinigung der Batterie nicht die Fülldeckel.

Um einen guten elektrischen Kontakt sicherzustellen, müssen die Batteriekabel fest mit den -polen verbunden sein.

Wenn die Batteriepole korrodieren, schließen Sie zuerst das Minuskabel (-) ab und kratzen die Klemmen und Pole getrennt ab. Klemmen Sie die Kabel wieder an (Pluskabel [+] zuerst) und überziehen die Pole mit Vaseline.

⚠ WARNUNG:

Batteriepole und Metallwerkzeuge können an metallischen Teilen Kurzschlüsse verursachen, was Funken erzeugen kann. Funken können zum Explodieren der Gase in der Batterie führen und Verletzungen verursachen.

- **Beim Aus- und Einbau des Akkus verhindern, dass Akkupole mit Metallteilen der Maschine in Kontakt kommen.**
- **Vermeiden Sie Kurzschlüsse zwischen metallischen Werkzeugen, den Akkupolen und metallischen Maschinenteilen.**

⚠ WARNUNG:

Das unsachgemäße Verlegen der Akkukabel kann zu Schäden an der Maschine führen, und die Kabel können Funken erzeugen. Funken können zum Explodieren der Akkugase führen, was Verletzungen zur Folge haben kann.

- **Immer das Minuskabel (schwarz) zuerst trennen und dann das Pluskabel (rot).**
- **Schließen Sie immer das Pluskabel (rot) des Akkus an, bevor Sie das Minuskabel (schwarz) anschließen.**

Einlagerung der Batterie

Wenn Sie die Maschine länger als einen Monat einlagern, entfernen Sie die Batterie und laden sie komplett auf. Lagern Sie sie entweder auf einem Regal oder in der Maschine. Wenn Sie die Batterie in der Maschine lagern, lassen Sie die Kabel abgeklemmt. Lagern Sie die Batterie an einem kühlen Ort, damit sie sich nicht zu schnell entlädt. Stellen Sie sicher, um einem Einfrieren der Batterie vorzubeugen, dass sie voll aufgeladen ist. Das spezifische Gewicht einer vollgeladenen Batterie liegt zwischen 1,265 und 1,299.

Prüfen der Sicherungen

Die Sicherungen befinden Sie unter dem Armaturenbrett. Der Zugang erfolgt über die Seitenwandabdeckung (Bild 39). Lösen Sie zum Öffnen der Seitenwandabdeckung die beiden Laschen und ziehen Sie sie heraus.

Wenn der Motor abstellt oder andere elektrische Probleme auftreten, sollten Sie die Sicherungen prüfen. Fassen Sie jede Sicherung an und nehmen sie einzeln heraus; prüfen Sie, ob die Sicherungen durchgebrannt sind.

Wichtig: **Wenn Sie eine Sicherung ersetzen müssen, sollten Sie immer Sicherungen desselben Typs und derselben Spannung verwenden, sonst könnte die Elektroanlage beschädigt werden. Auf dem Aufkleber neben den Sicherungen finden Sie eine Tabelle jeder Sicherung und der Spannung (Bild 40).**

Hinweis: Wenn eine Sicherung oft durchbrennt, haben Sie möglicherweise einen Kurzschluss in der Elektroanlage. Sie sollten sie von einem qualifizierten Kundendienstmechaniker warten lassen.

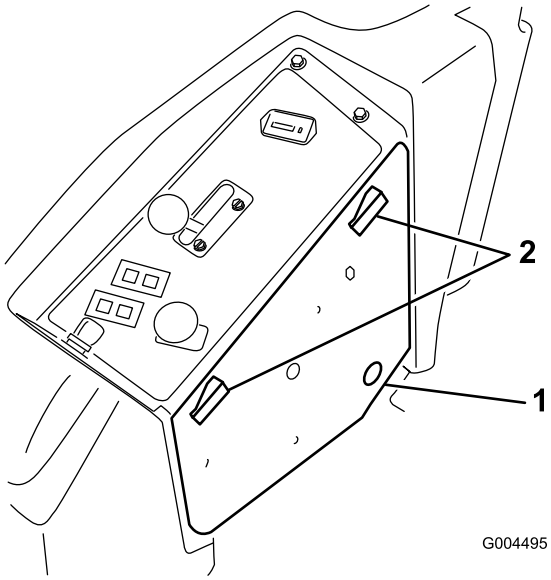

g004495

Bild 39

1. Seitenwandabdeckung
2. Riegel

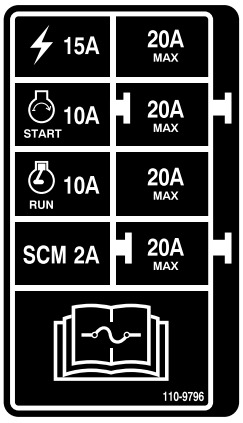

decal110-9796nc

Bild 40

Warten des Antriebssystems

Prüfen des Reifendrucks

Wartungsintervall: Alle 50 Betriebsstunden

Prüfen Sie den Druck alle 50 Betriebsstunden oder mindestens monatlich (Bild 41).

Behalten Sie den für die Vorder- und Hinterreifen angegebenen Reifendruck bei. Der richtige Reifendruck beträgt 1,03 bar für die Hinterreifen und 1,72 bar für die Laufräder. Ein unterschiedlicher Reifendruck kann zu einem ungleichmäßigen Schnittbild führen. Prüfen Sie den Reifendruck am kalten Reifen, um einen möglichst genauen Wert zu erhalten.

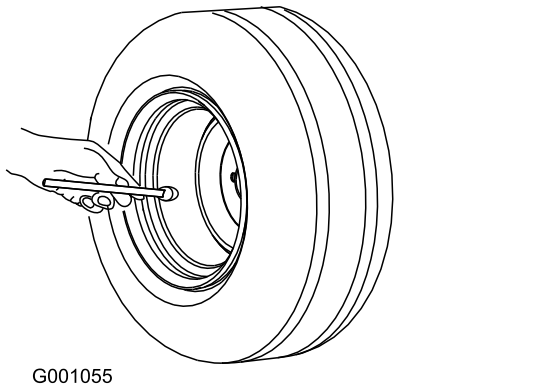

Bild 41

Auswechseln der Laufräder und -lager

1. Sie erhalten neue Laufräder, konische Lager und Lagerdichtungen vom offiziellen Toro-Vertragshändler.
2. Nehmen Sie die Sicherungsmutter von der Schraube ab (Bild 42).

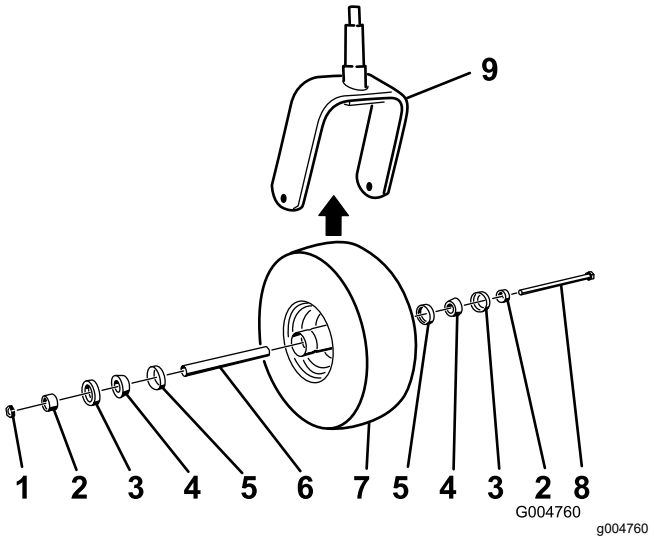

Bild 42

1. Sicherungsmutter
2. Distanzstück des Lagers
3. Äußere Lagerdichtung
4. Konisches Lager
5. Innere Lagerdichtung
6. Distanzstück
7. Laufrad
8. Achsenschraube
9. Laufradgabel

3. Halten Sie das Laufrad fest und schieben die Schraube aus der Gabel oder vom Gelenkarm ab.
4. Werfen Sie das alte Laufrad und die Lager weg.
5. Montieren Sie das Laufrad, indem Sie die konischen Lager und Dichtungen, die mit Fett gefüllt sind, in die Radnabe drücken, siehe Bild 42 für die Positionierung.
6. Schieben Sie das Distanzstück durch die Lager in die Radnabe, halten Sie das Distanzstück mit zwei Lagerdistanzstücken in der Radnabe fest.

   Wichtig: **Stellen Sie sicher, dass die Dichtungslippen nicht nach innen gefaltet sind.**
7. Setzen Sie das Laufrad zwischen die Laufradgabel und befestigen Sie sie mit der Schraube und der Sicherungsmutter.
8. Ziehen Sie die Sicherungsmutter fest, bis sich das Rad nicht mehr ungehindert drehen kann. Lösen Sie die Mutter dann, bis sich das Rad ungehindert dreht.
9. Setzen Sie eine Schmierfettpresse auf die Schmiernippel am Laufrad und füllen Sie Nr. 2 Fett auf Lithiumbasis ein.

Warten der Kühlanlage

Hinweise zur Sicherheit des Kühlsystems

- Motorkühlmittel kann bei Verschlucken zu Vergiftungen führen: Bewahren Sie Motorkühlmittel unzugänglich für Kinder und Haustiere auf.
- Ablassen von heißem, unter Druck stehendem Kühlmittel bzw. eine Berührung des heißen Kühlers und benachbarter Teile kann zu schweren Verbrennungen führen.
  - Lassen Sie den Motor mindestens immer 15 Minuten abkühlen, bevor Sie den Kühlerdeckel öffnen.
  - Verwenden Sie beim Öffnen des Kühlerdeckels einen Lappen und öffnen den Kühler langsam, damit Dampf ohne Gefährdung austreten kann.
- Bedienen Sie die Maschine niemals bei abgenommenen Abdeckungen.
- Berühren Sie den sich drehenden Lüfter und den Treibriemen nicht mit den Fingern, Händen, und Kleidungsstücken.

Empfohlenes Kühlmittel

Der Kühlmittelbehälter ist werkseitig mit einer 50/50-Lösung aus Wasser und langlebigem Kühlmittel auf Ethylenglykolbasis gefüllt.

Wichtig: **Verwenden Sie nur handelsübliche Kühlmittel, die den in der Tabelle „Kühlmittelprodukte mit verlängerter Lebensdauer“ aufgeführten Spezifikationen entsprechen.**

Verwenden Sie kein herkömmliches (grünes) Kühlmittel mit anorganischer Säuretechnologie (IAT) in Ihrer Maschine. Mischen Sie kein herkömmliches Kühlmittel mit Kühlmittel mit verlängerter Lebensdauer.

Kühlmittel-Typentabelle

Ethylen-Glykol Kühlmittel	Korrosionsinhibitor
Frostschutzmittel mit verlängerter Lebensdauer	Organische-Säure Technologie (OAT)

Wichtig: **Verlassen Sie sich nicht auf die Farbe des Kühlmittels, um den Unterschied zwischen herkömmlichen (grün) Kühlmittel mit anorganischer Säuretechnologie (IAT) und Kühlmittel mit verlängerter Lebensdauer zu erkennen.**

Hersteller können Kühlmittel mit verlängerter Lebensdauer in einer der folgenden Farben einfärben: rot, rosa, orange, gelb, blau, türkis, violett und grün. Verwenden Sie Kühlmittel, die den in der Tabelle „Kühlmittelprodukte mit verlängerter Lebensdauer“ Spezifikationen entsprechen.

Kühlmittelprodukte mit verlängerter Lebensdauer

ATSM International	SAE International
D3306 und D4985	J1034, J814 und 1941

Wichtig: **Die Kühlmittelkonzentration sollte ein 50/50-Gemisch aus Kühlmittel und Wasser sein.**

- **Bevorzugt:** Wenn Sie Kühlmittel aus einem Konzentrat mischen, mischen Sie es mit destilliertem Wasser.
- **Bevorzugte Option:** Wenn kein destilliertes Wasser verfügbar ist, verwenden Sie ein vorgemischtes Kühlmittel anstelle eines Konzentrats.
- **Mindestanforderung:** Wenn destilliertes Wasser und vorgemischtes Kühlmittel nicht zur Verfügung stehen, mischen Sie konzentriertes Kühlmittel mit sauberem Trinkwasser.

Prüfen der Kühlanlage

Wartungsintervall: Bei jeder Verwendung oder täglich

Die Kühlanlage ist mit einer 50:50-Mischung aus Wasser und permanentem Ethylenglykol-Frostschutzmittel gefüllt. Das Kühlsystem fasst 7,5 l.

1. Prüfen Sie den Kühlmittelstand im Ausdehnungsgefäß (Bild 43).

   Hinweis: Er muss sich zwischen den Markierungen an der Seite des Gefäßes befinden.

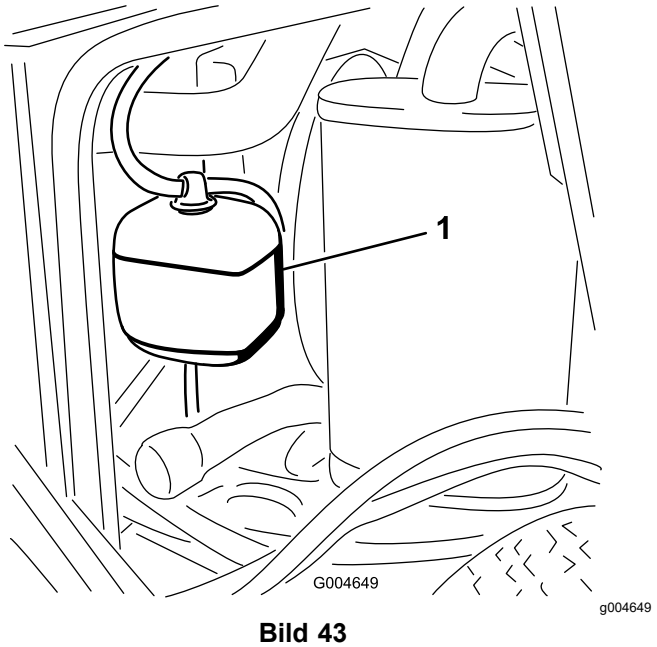

Bild 43

1. Ausdehnungsgefäß

2. Wenn der Kühlmittelstand zu niedrig ist, schrauben Sie den Deckel des Ausdehnungsgefäßes ab und füllen Sie nach.

   Wichtig: **Füllen Sie nicht zu viel ein.**

3. Setzen Sie den Deckel des Ausdehnungsgefäßes auf.

Reinigen des Kühlers

Wartungsintervall: Bei jeder Verwendung oder täglich

Alle 1500 Betriebsstunden—Tauschen Sie die beweglichen Schläuche aus.

Alle 200 Betriebsstunden—Prüfen Sie die Schläuche und Dichtungen des Kühlsystems. Ersetzen Sie gebrochene oder beschädigte.

Alle 2 Jahre—Spülen Sie das Kühlsystem und tauschen Sie die Kühlmittelflüssigkeit aus.

Reinigen Sie den Kühler, damit sich der Motor nicht überhitzt.

Hinweis: Wenn die Schneideinheit oder der Motor aufgrund einer Überhitzung abgeschaltet wird, prüfen Sie den Kühler auf starke Ablagerungen oder viele Rückstände.

Reinigen Sie den Kühler wie folgt:

1. Öffnen Sie die Motorhaube.
2. Blasen Sie von der Lüfterseite des Kühlers Druckluft mit niedrigem Druck (3,45 bar) ein. Wiederholen Sie diesen Schritt von der Vorderseite des Kühlers und von der anderen Lüfterseite.

   Wichtig: **Verwenden Sie kein Wasser.**

3. Nach der gründlichen Reinigung des Kühlers beseitigen Sie Rückstände aus dem Schacht an der Unterseite des Kühlers.
4. Schließen Sie die Motorhaube.

Warten der Bremsen

Einstellung des Sicherheitsschalters für die Feststellbremse

1. Halten Sie die Maschine an, stellen Sie die Fahrantriebshebel in die ARRETIERTE NEUTRAL-Stellung, aktivieren die Feststellbremse und ziehen den Zündschlüssel ab.
2. Nehmen Sie die Schrauben ab, mit denen die Frontplatte befestigt ist, und nehmen Sie sie ab (Bild 44).

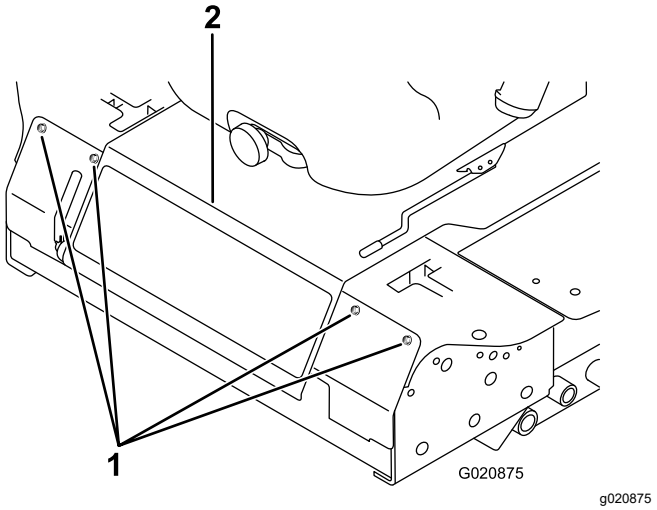

Bild 44

1. Schraube
2. Armaturenbrett

3. Lösen Sie die zwei Klemmmuttern, mit denen der Sicherheitsschalter der Feststellbremse an der Befestigungshalterung befestigt ist.

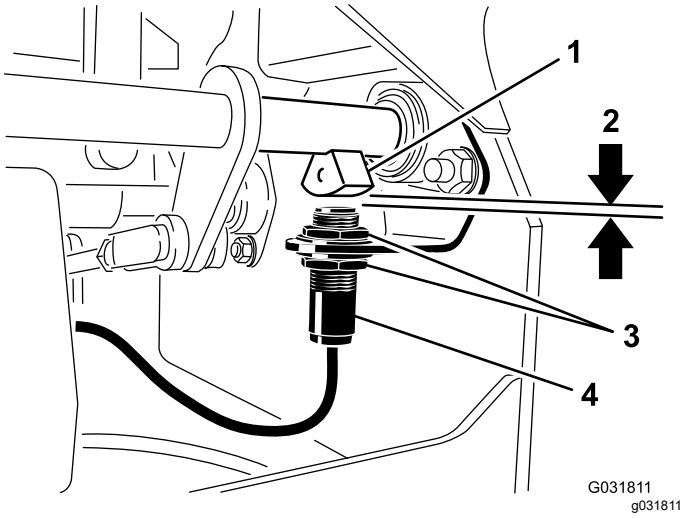

Bild 45

1. Bremswellensensor
2. 4 mm
3. Klemmmutter
4. Sicherheitsschalter der Feststellbremse

4. Schieben Sie den Schalter an der Halterung nach oben oder unten, bis der Abstand zwischen dem Bremswellensensor und dem Schalterplunger 4 mm beträgt, wie in Bild 45 abgebildet.

   Hinweis: Stellen Sie sicher, dass der Bremswellensensor den Schalterplunger nicht berührt.

5. Ziehen Sie die Klemmmuttern des Schalters fest.
6. Prüfen Sie die Einstellung wie folgt:
   A. Stellen Sie sicher, dass die Feststellbremse aktiviert ist, und Sie nicht auf dem Sitz sitzen. Lassen Sie dann den Motor an.
   B. Schieben Sie die Fahrantriebshebel aus der ARRETIERTEN NEUTRAL-Stellung.

      Hinweis: Der Motor sollte ausgehen. Wenn dies nicht der Fall ist, prüfen Sie die Einstellung am Schalter.
7. Setzen Sie die Frontplatte ein.

Warten der Riemen

Prüfen der Spannung des Lichtmaschinenriemens

Wartungsintervall: Alle 100 Betriebsstunden

1. Wenden Sie eine Kraft von 44 N zwischen den Riemenscheiben auf den Lichtmaschinenriemen an.
2. Lockern Sie bei einer Durchbiegung von mehr oder weniger als 10 mm die Befestigungsschrauben der Lichtmaschine (Bild 46).

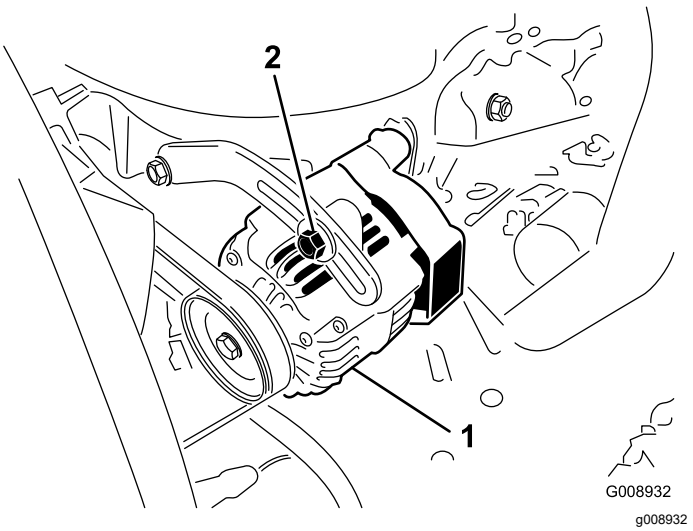

Bild 46

1. Befestigungsschraube
2. Lichtmaschine

3. Erhöhen oder verringern Sie die Spannung des Lichtmaschinenriemens.
4. Ziehen Sie die Befestigungsschrauben fest.
5. Prüfen Sie die Riemenspannung noch einmal auf korrekte Einstellung.

Warten der Bedienelementanlage

Einstellen des Sicherheitsschalters für die Neutralstellung des Schaltbügels

1. Halten Sie die Maschine an, stellen Sie die Fahrantriebshebel in die ARRETIERTE NEUTRAL-Stellung, aktivieren die Feststellbremse und ziehen den Zündschlüssel ab.
2. Nehmen Sie die Schrauben ab, mit denen die Frontplatte befestigt ist, und nehmen Sie sie ab (Bild 47).

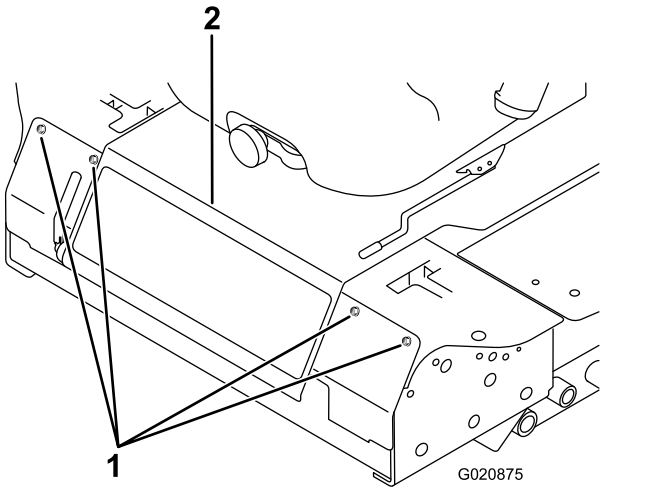

Bild 47

1. Schraube
2. Armaturenbrett

3. Lösen Sie die zwei Schrauben, mit denen der Sicherheitsschalter befestigt ist (Bild 48).

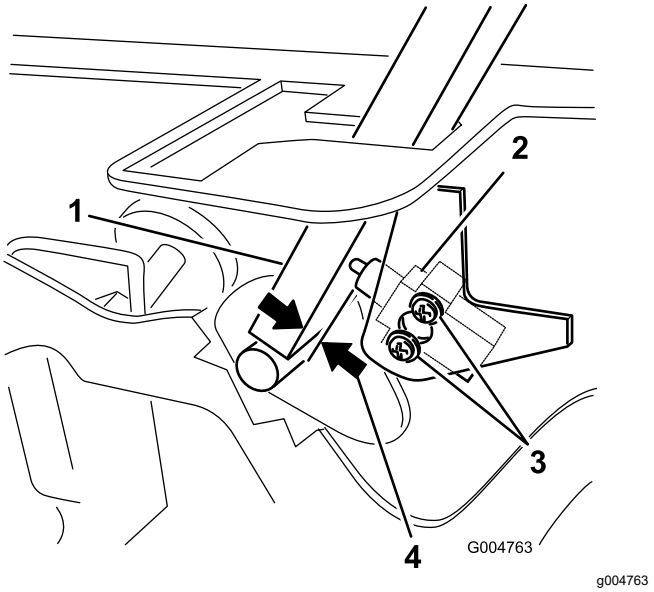

Bild 48

1. Schaltbügel
2. Neutral-Sicherheitsschalter
3. Schraube
4. 0,4 mm bis 1 mm

4. Halten Sie den Schaltbügel gegen den Rahmen und schieben den Schalter zum Hebel, bis der Abstand zwischen dem Hebel und dem Schaltergehäuse 0,4 mm bis 1 mm beträgt, wie in Bild 48 abgebildet.
5. Befestigen Sie den Schalter.
6. Wiederholen Sie die Schritte 3 bis 5 für den anderen Hebel.
7. Setzen Sie die Frontplatte ein.

Einstellen des Rücklaufs für die Neutralstellung des Schaltbügels

Wenn die Fahrantriebshebel nicht mit den Neutralschlitzen ausgerichtet sind, wenn sie von der RÜCKWÄRTS-Stellung losgelassen werden, müssen Sie sie einstellen. Stellen Sie jeden Hebel, die einzelnen Federn und Gestänge gesondert ein.

1. Kuppeln Sie die Zapfwelle aus, schieben den Schaltbügel in die ARRETIERTE NEUTRAL-Stellung und aktivieren die Feststellbremse.
2. Schieben Sie den Gasbedienungshebel in die LANGSAM-Stellung, stellen den Motor ab, ziehen den Schüssel ab und verlassen den Sitz erst, wenn alle beweglichen Teile zum Stillstand gekommen sind.
3. Nehmen Sie die Schrauben ab, mit denen die Frontplatte befestigt ist, und nehmen Sie sie ab (Bild 49).

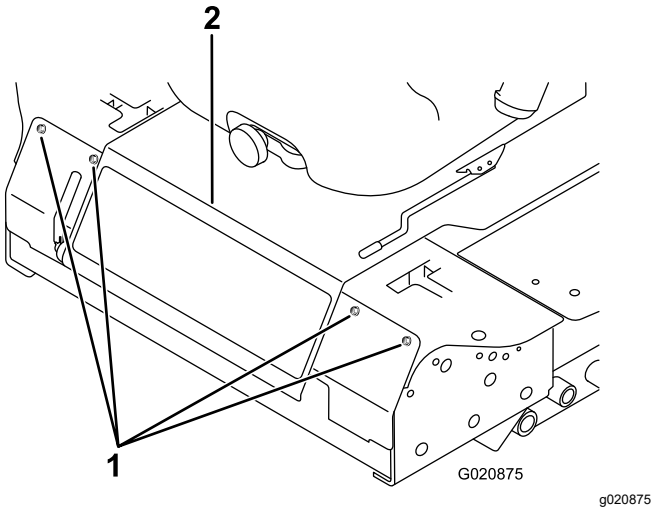

Bild 49

1. Schraube
2. Armaturenbrett

4. Schieben Sie den Schaltbügel in die NEUTRAL-Stellung, jedoch nicht in die **arretierte** Stellung (Bild 51).
5. Ziehen Sie den Hebel zurück, bis der Lastösenbolzen (am Arm über der Gelenkwelle) das Schlitzende berührt (und soeben Druck auf die Feder ausübt), wie in Bild 50 abgebildet.

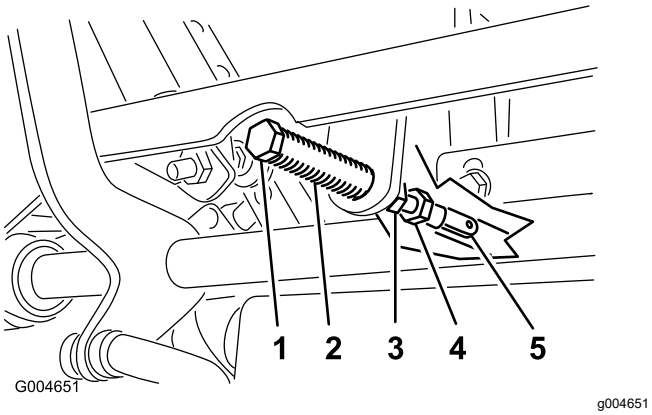

Bild 50

1. Lastösenbolzen
2. Schlitz
3. Klemmmutter
4. Einstellschraube
5. Joch

6. Prüfen Sie, an welcher Stelle der Schaltbügel relativ zur Kerbe im Armaturenbrett ist (Bild 51).

   Hinweis: Der Schaltbügel sollte zentriert sein, sodass er nach außen in die ARRETIERTE NEUTRAL-Stellung gedreht werden kann.

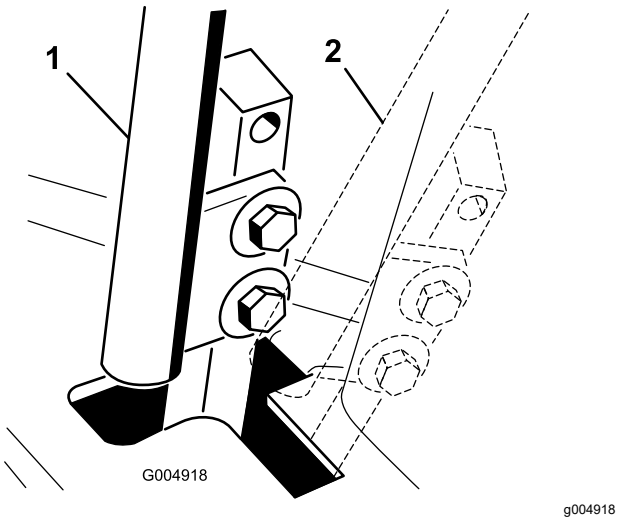

Bild 51

1. NEUTRAL-STELLUNG
2. ARRETIERTE NEUTRAL-Stellung

7. Sollte eine Einstellung erforderlich sein, lockern Sie die Mutter und die Klemmmutter gegen das Joch (Bild 50).
8. Drücken Sie den Fahrantriebshebel leicht nach hinten, drehen Sie den Kopf der Einstellschraube in die entsprechende Richtung, bis der Schaltbügel Schalthebel in der ARRETIERTEN NEUTRAL-Stellung zentriert ist (Bild 50).

   Hinweis: Wenn Sie den Hebel nach hinten gedrückt halten, bleibt der Stift am Ende des Schlitzes und Sie können den Hebel mit der Einstellschraube in die entsprechende Stellung verschieben.
9. Ziehen Sie die Mutter und die Klemmmutter an (Bild 50).
10. Wiederholen Sie die Schritte 4 bis 9 für den anderen Fahrantriebshebel.
11. Setzen Sie die Frontplatte ein.

Einstellen der Leerlaufstellung für den Fahrantrieb

Nehmen Sie diese Einstellung vor, wenn sich die Antriebsräder drehen.

⚠ GEFAHR

Mechanische oder hydraulische Wagenheber können u. U. ausfallen, was schwere Verletzungen zur Folge haben kann.

- **Stützen Sie die Maschine mit Stützböcken ab.**
- **Verwenden Sie keine hydraulischen Wagenheber.**

⚠ WARNUNG:

Diese Einstellung muss bei laufendem Motor durchgeführt werden. Der Kontakt mit beweglichen Teilen oder heißen Oberflächen kann zu Verletzungen führen.

Halten Sie Ihre Hände, Füße, das Gesicht, Kleidungsstücke und andere Körperteile von sich drehenden Teilen, vom Auspuff und anderen heißen Oberflächen fern.

1. Heben Sie den Rahmen auf stabile Stützböcke an, damit sich die Antriebsräder ungehindert drehen können.
2. Schieben Sie den Sitz nach vorne, entriegeln ihn und klappen ihn nach vorne hoch.
3. Ziehen Sie den Stecker vom Sicherheitsschalter des Sitzes ab.
4. Schließen Sie vorübergehend ein Überbrückungskabel an den Klemmen des Kabelbaumsteckers an.
5. Lassen Sie den Motor an, stellen Sie sicher, dass der Gasbedienungshebel zwischen der SCHNELL- und LANGSAM-Stellung ist, und lösen Sie die Feststellbremse.

   Hinweis: Zum Einstellen müssen die Fahrantriebshebel in der ARRETIERTEN NEUTRAL-Stellung sein.
6. Stellen Sie die Länge der Pumpstange auf einer Seite ein, indem Sie die Sechskantwelle in die entsprechende Richtung drehen, bis das entsprechende Rad stillsteht oder sich leicht zurückdreht (Bild 52).

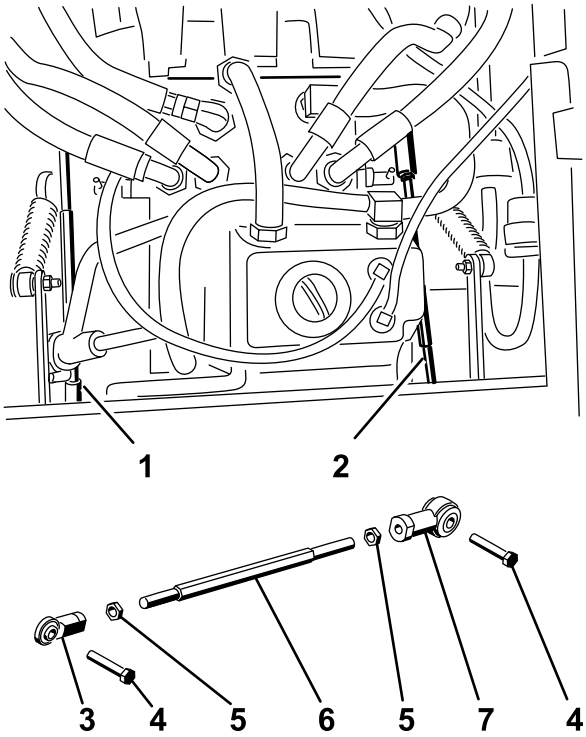

Figure 56
g004488

Bild 52

1. Rechte Pumpenstange
2. Linke Pumpenstange
3. Kugelgelenk
4. Schraube
5. Klemmmutter
6. Sechskantwelle
7. Kugelgelenk

7. Bewegen Sie den Fahrantriebshebel nach vorne und zurück und dann wieder in die Neutral-Stellung.

   Hinweis: Das Rad darf sich nicht mehr drehen, kann sich aber leicht rückwärts drehen.
8. Stellen Sie den Gasbedienungshebel auf SCHNELL.

   Hinweis: Stellen Sie sicher, dass das Rad stillsteht oder leicht rückwärts läuft; stellen Sie es ggf. ein.
9. Wiederholen Sie die Schritte 6 bis 8 an der anderen Maschinenseite.
10. Ziehen Sie die Klemmmuttern an den Kugelgelenken fest (Bild 50).
11. Stellen Sie die Gasbedienung in die LANGSAM-Stellung und stellen Sie den Motor ab.
12. Ziehen Sie das Überbrückungskabel vom Kabelbaumstecker ab und schließen Sie den Stecker an den Sitzschalter an.

⚠ WARNUNG:

Bei angeschlossenem Überbrückungskabel kann die Elektroanlage keine Notabschaltung vornehmen.

- **Ziehen Sie das Überbrückungskabel vom Kabelbaumstecker ab und schließen Sie den Stecker den Sitzschalter an, wenn Sie die Einstellung abgeschlossen haben.**
- **Verwenden Sie diese Maschine nie mit Überbrückungskabel und übersteuertem Sitzschalter.**

13. Senken Sie den Sitz ab.
14. Entfernen Sie die Stützböcke.

Einstellen der maximalen Fahrgeschwindigkeit

1. Kuppeln Sie die Zapfwelle aus, stellen die Fahrantriebshebel in die ARRETIERTE NEUTRAL-Stellung und aktivieren die Feststellbremse.
2. Schieben Sie den Gasbedienungshebel in die LANGSAM-Stellung, stellen Sie den Motor ab, ziehen Sie den Schüssel ab und verlassen Sie den Sitz erst, wenn alle beweglichen Teile zum Stillstand gekommen sind.
3. Nehmen Sie die Schrauben ab, mit denen die Frontplatte befestigt ist, und nehmen Sie sie ab (Bild 53).

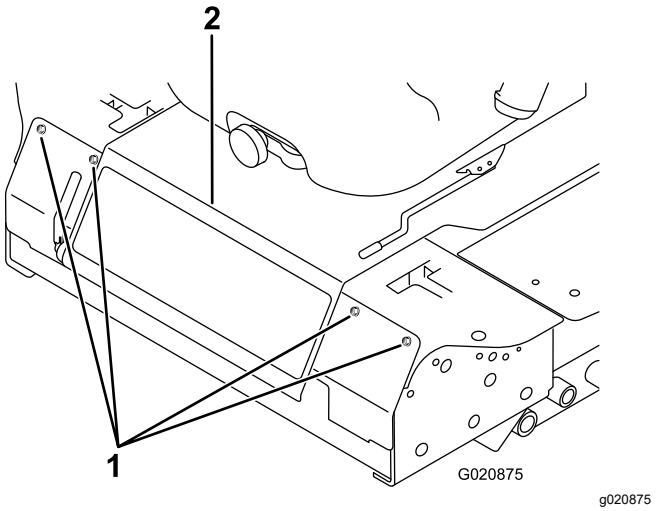

Bild 53

1. Schraube
2. Armaturenbrett

4. Lösen Sie die Klemmmutter an der Anschlagschraube für einen Fahrantriebshebel (Bild 54).

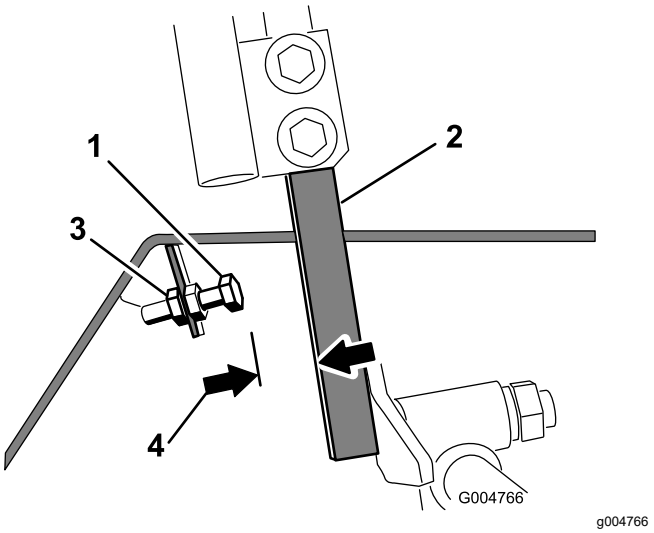

Bild 54

1. Anschlagschraube
2. Schaltbügel
3. Klemmmutter
4. 1,5 mm

5. Drehen Sie die Anschlagschraube ganz ein (weg vom Schaltbügel).
6. Drücken Sie den Schaltbügel ganz nach vorne, bis er anschlägt und halten Sie ihn in dieser Stellung fest.
7. Drehen Sie die Anschlagschraube heraus (zum Schaltbügel), bis der Abstand zwischen dem Kopf der Anschlagschraube und dem Schaltbügel 1,5 mm beträgt.

   Hinweis: Wenn Sie die maximale Fahrgeschwindigkeit reduzieren möchten, drehen Sie jede Anschlagschraube um dieselbe Länge zum Fahrantriebshebel heraus, bis Sie die gewünschte maximale Fahrgeschwindigkeit erzielt haben. Sie müssen die Einstellung ggf. mehrmals testen.
8. Ziehen Sie die Klemmmutter an, um die Anschlagschraube zu arretieren.
9. Wiederholen Sie die Schritte 4 bis 8 für den anderen Fahrantriebshebel.
10. Setzen Sie die Frontplatte ein.
11. Stellen Sie sicher, dass die Maschine geradeaus fährt und nicht zur Seite zieht, wenn beide Fahrantriebshebel ganz nach vorne gedrückt sind.

    Hinweis: Wenn die Maschine zur Seite zieht, sind die Anschlagschrauben nicht gleichmäßig eingestellt und müssen erneut eingestellt werden.

Einstellen der Spurweite

1. Kuppeln Sie die Zapfwelle aus, stellen die Fahrantriebshebel in die ARRETIERTE NEUTRAL-Stellung und aktivieren die Feststellbremse.
2. Schieben Sie den Gasbedienungshebel in die LANGSAM-Stellung, stellen Sie den Motor ab, ziehen Sie den Schüssel ab und verlassen Sie den Sitz erst, wenn alle beweglichen Teile zum Stillstand gekommen sind.
3. Lösen Sie die Schrauben, mit denen die Schaltbügel befestigt sind (Bild 55).

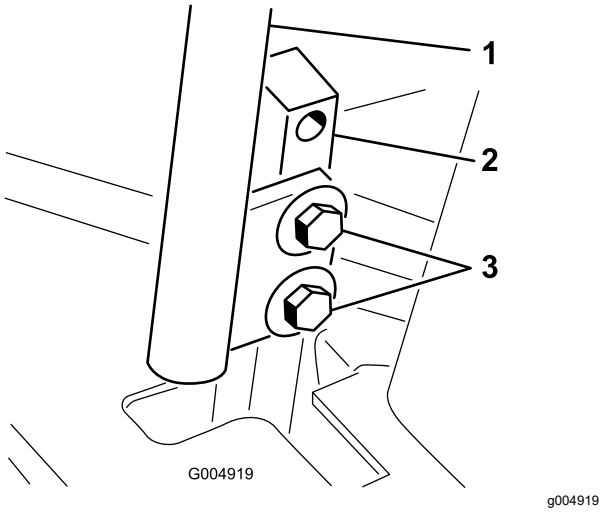

Bild 55

1. Schaltbügel
2. Strebe des Fahrantriebshebels
3. Schrauben

4. Die Streben des Fahrantriebshebels (nicht die Fahrantriebshebel) sollten von einer Person ganz nach vorne in die Stellung für die maximale Geschwindigkeit gedrückt und dort gehalten werden.
5. Stellen Sie die Fahrantriebshebel so ein, dass sie ausgefluchtet sind und ziehen Sie die Schrauben an, um die Hebel an den Streben zu befestigen (Bild 56).

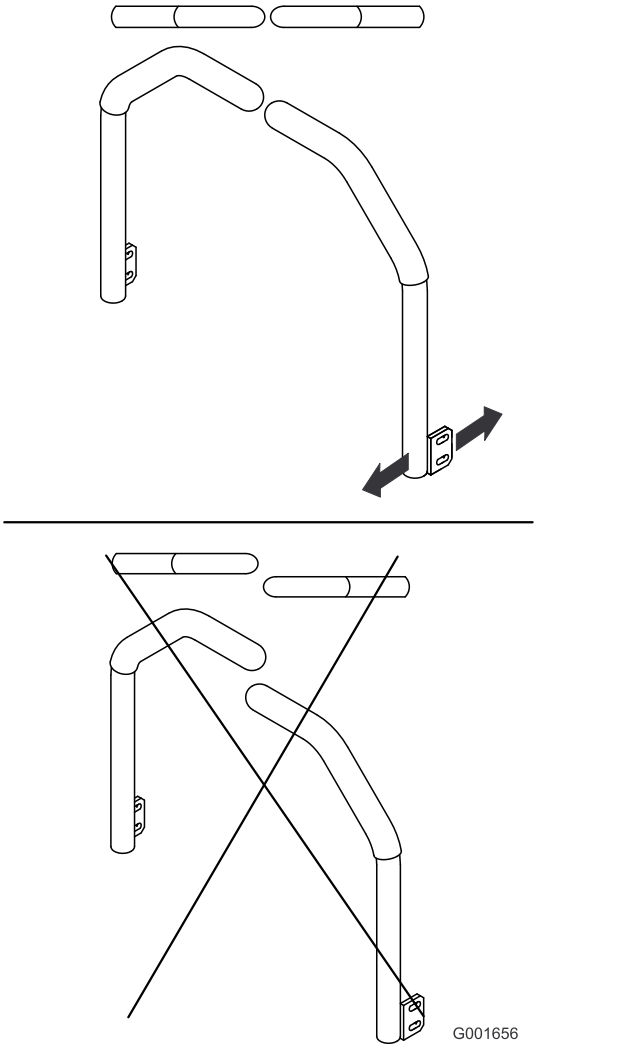

Bild 56

Warten der Hydraulikanlage

Sicherheit der Hydraulikanlage

- Konsultieren Sie beim Einspritzen unter die Haut sofort einen Arzt. In die Haut eingedrungene Flüssigkeit muss innerhalb weniger Stunden von einem Arzt entfernt werden.
- Stellen Sie sicher, dass alle Hydraulikschläuche und -leitungen in gutem Zustand und alle Hydraulikverbindungen und -anschlussstücke fest angezogen sind, bevor Sie die Hydraulikanlage unter Druck setzen.
- Halten Sie Ihren Körper und Ihre Hände von Nadellöchern und Düsen fern, aus denen Hydrauliköl unter hohem Druck ausgestoßen wird.
- Gehen Sie hydraulischen Undichtheiten nur mit Pappe oder Papier nach.
- Lassen Sie den Druck in der Hydraulikanlage auf eine sichere Art und Weise ab, bevor Sie irgendwelche Arbeiten an der Hydraulikanlage durchführen.

Hydraulikölmenge

Die Behälterkapazität beträgt ca. 4,5 Liter.

Spezifikation des Hydrauliköls

Der Behälter wird im Werk mit Traktorgetriebeöl bzw. Hydrauliköl guter Qualität gefüllt. Verwenden Sie die folgenden Ersatzölsorten zum Auffüllen:

Toro Premium Getriebe-/Hydrauliköl: (Erhältlich in Eimern mit 19 l oder Fässern mit 208 l. Die Bestellnummern finden Sie im *Ersatzteilkatalog* oder wenden Sie sich an den Toro-Händler).

Ersatzöle: Wenn das Öl von Toro nicht verfügbar ist, können Sie Mobil® 424 Hydrauliköl verwenden.

Hinweis: Toro übernimmt keine Haftung für Schäden, die durch einen falschen Ersatz verursacht werden.

Viele Hydraulikölsorten sind fast farblos, was das Ausfindigmachen von Undichtheiten erschwert. Als Additiv für die Hydraulikanlage können Sie ein rotes Färbmittel in 20 ml Flaschen kaufen. Eine Flasche reicht für 15-22 l Hydrauliköl. Sie können es mit der Bestellnummer 44-2500 über Ihren Toro-Vertragshändler beziehen.

Prüfen der Hydraulikanlage

Wartungsintervall: Bei jeder Verwendung oder täglich

Prüfen Sie den Stand des Hydrauliköls vor dem ersten Anlassen des Motors und dann täglich.

1. Stellen Sie die Maschine auf eine ebene Fläche.
2. Stellen Sie die Fahrantriebshebel in die ARRETIERTE NEUTRAL-Stellung und lassen Sie den Motor an.

   Hinweis: Lassen Sie den Motor mit der niedrigsten Drehzahl laufen, um die Luft aus der Anlage zu entfernen.

   Wichtig: **Kuppeln Sie die Zapfwelle nicht ein.**
3. Heben Sie das Mähwerk an, um die Hubzylinder auszufahren, stellen den Motor ab und ziehen den Schlüssel ab.
4. Heben Sie den Sitz an, um an den Hydraulikbehälter zu gelangen.
5. Nehmen Sie den Deckel des Hydraulikbehälters vom Einfüllstutzen ab (Bild 57).

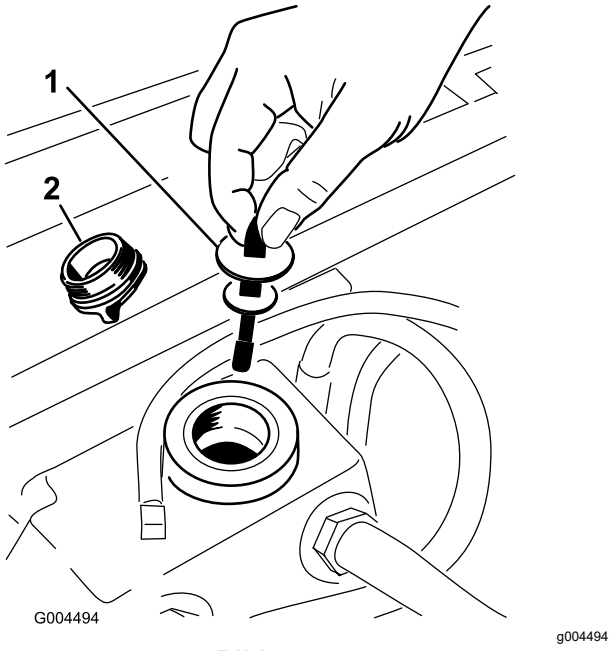

Bild 57

1. Peilstab
2. Deckel des Einfüllstutzens

6. Nehmen Sie den Peilstab heraus und wischen Sie ihn mit einem sauberen Lappen ab (Bild 57).
7. Stecken Sie den Peilstab in den Einfüllstutzen und ziehen ihn dann heraus, um den Ölstand zu prüfen (Bild 57).

   Hinweis: Wenn der Ölstand nicht im gekerbten Bereich des Peilstabs liegt, füllen Sie

Hochqualitätshydrauliköl ein, damit der Stand im gekerbten Bereich liegt.

Wichtig: **Füllen Sie nicht zu viel ein.**

8. Schrauben Sie den Peilstabdeckel handfest auf den Einfüllstutzen.
9. Prüfen Sie alle Schläuche und Anschlussstücke auf Dichtheit.

Wechseln des Hydrauliköls und des -filters

Wartungsintervall: Nach 200 Betriebsstunden

Alle 800 Betriebsstunden

1. Kuppeln Sie die Zapfwelle aus, stellen die Fahrantriebshebel in die ARRETIERTE NEUTRAL-Stellung und aktivieren die Feststellbremse.
2. Schieben Sie den Gasbedienungshebel in die LANGSAM-Stellung, stellen Sie den Motor ab, ziehen Sie den Schüssel ab und verlassen Sie den Sitz erst, wenn alle beweglichen Teile zum Stillstand gekommen sind.
3. Stellen Sie eine große Wanne unter den Hydraulikbehälter und das Getriebe und nehmen Sie die Schrauben ab. Lassen Sie die Hydraulikflüssigkeit ablaufen (Bild 58).

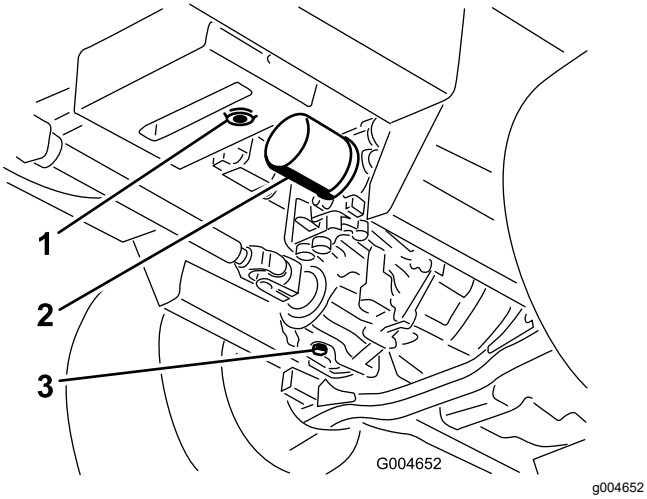

g004652

Bild 58

1. Ablassschraube am Hydraulikölbehälter
2. Filter
3. Ablassschraube am Getriebe

4. Reinigen Sie den Bereich um den Hydraulikölfilter und nehmen Sie den Filter ab (Bild 58).
5. Setzen Sie sofort einen neuen Hydraulikölfilter ein.
6. Setzen Sie die Ablassschrauben des Hydraulikbehälters und des Getriebes ein.
7. Füllen Sie den Behälter auf den richtigen Füllstand (ungefähr 5,7 l) auf, siehe Prüfen der Hydraulikanlage (Seite 56).
8. Lassen Sie den Motor an und prüfen die Dichtheit. Lassen Sie den Motor für ungefähr 5 Minuten laufen, und stellen Sie ihn dann ab.
9. Prüfen Sie den Stand des Hydrauliköls nach zwei Minuten, siehe Prüfen der Hydraulikanlage (Seite 56).

Reinigung

Unterseite der Schneideinheit reinigen

Wartungsintervall: Bei jeder Verwendung oder täglich

1. Kuppeln Sie die Zapfwelle aus, stellen die Fahrantriebshebel in die ARRETIERTE NEUTRAL-Stellung und aktivieren die Feststellbremse.
2. Schieben Sie den Gasbedienungshebel in die LANGSAM-Stellung, stellen Sie den Motor ab, ziehen Sie den Schüssel ab und verlassen Sie den Sitz erst, wenn alle beweglichen Teile zum Stillstand gekommen sind.
3. Heben Sie die Schneideinheit in die Transportstellung an.
4. Heben Sie die Maschine vorne mit Stützböcken an.
5. Reinigen Sie die Unterseite der Schneideinheit gründlich mit Wasser.

Entsorgung

Motoröl, Batterien, Hydrauliköl und Motorkühlmittel belasten die Umwelt. Entsorgen Sie diese Mittel entsprechend den in Ihrem Gebiet gültigen Vorschriften.

Einlagerung

Sicherheit bei der Einlagerung

- Stellen Sie vor dem Verlassen des Fahrersitzes den Motor ab, ziehen Sie den Schlüssel ab (sofern vorhanden) und warten Sie, bis alle beweglichen Teile zum Stillstand gekommen sind. Lassen Sie die Maschine abkühlen, bevor Sie sie einstellen, warten, reinigen oder einlagern.
- Lagern Sie die Maschine oder den Benzinkanister nie an Orten mit offener Flamme, Funken oder Zündflamme, z. B. Warmwasserbereiter, oder anderen Geräten.

Vorbereiten der Maschine für die Einlagerung

Wichtig: **Verwenden Sie zur Reinigung der Maschine kein Brack- oder wiederaufbereitetes Wasser.**

1. Ziehen Sie den Zündschlüssel ab und bewahren Sie ihn an einem Ort auf, den Sie sich gut merken können.
2. Reinigen Sie die Maschine, das Mähwerk und den Motor gründlich, achten Sie besonders auf die folgenden Bereiche:
   - Kühler und -gitter
   - Unter dem Mähwerk
   - Unter den Abdeckungen des Mähwerkriemens
   - Gegengewichtfedern
   - Zapfwelle
   - Alle Schmiernippel und Drehpunkte
   - Innenseite des Schaltkastens
   - Unter der Sitzplatte und oben am Getriebe
3. Prüfen und stellen Sie den Druck der Vorder- und Hinterreifen ein, siehe Prüfen des Reifendrucks (Seite 47).
4. Nehmen Sie die Mähwerkmesser ab, schärfen und gleichen Sie die Messer aus. Setzen Sie die Messer ein und ziehen Sie die Messerbefestigungen bis auf 115-149 N·m an.
5. Prüfen Sie auf lockere Befestigungsteile und ziehen diese bei Bedarf fest. Ziehen Sie die sechs Schrauben, mit denen der Mähwerkrahmen an der Zugmaschine befestigt ist, bis auf 395 N·m an (Bild 59).

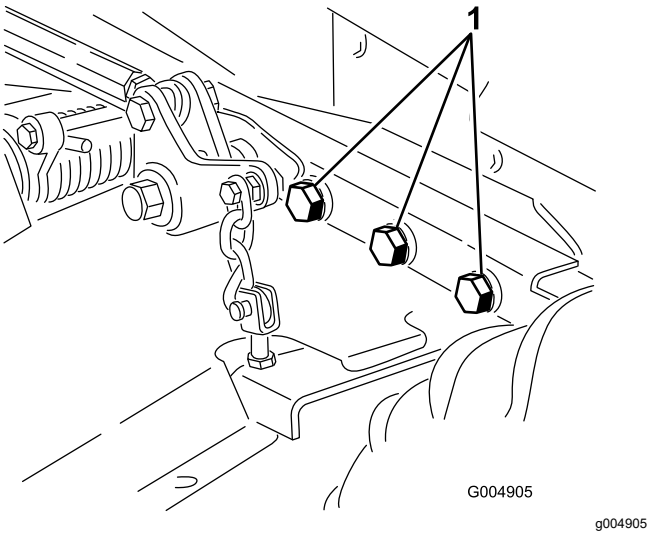

Bild 59

Rechte Seite ist nicht abgebildet.

1. Schrauben

6. Fetten oder ölen Sie alle Schmiernippel, Drehpunkte und die Stifte am Getriebesicherheitsventil. Wischen Sie überflüssiges Schmiermittel ab.
7. Schmirgeln Sie alle Lackschäden leicht und bessern Bereiche aus, die angekratzt, abgesprungen oder verrostet sind. Reparieren Sie alle Blechschäden.
8. Warten Sie den Akku und -kabel wie folgt:
   A. Entfernen Sie die Batterieklemmen von den -polen.
   B. Reinigen Sie die Batterie, -klemmen und -pole mit einer Drahtbürste und Natronlauge.
   C. Überziehen Sie die Kabelklemmen und Batteriepole mit Grafo 112X-Fett (Toro-Bestellnummer 505-47) oder mit Vaseline, um einer Korrosion vorzubeugen.
   D. Laden Sie die Batterie alle 60 Tage 24 Stunden lang langsam auf, um einer Bleisulfatierung der Batterie vorzubeugen.

Vorbereiten des Motors

1. Lassen Sie das Motoröl in eine Auffangwanne ablaufen und schrauben die Ablassschraube wieder ein.
2. Wechseln Sie das Öl und den Filter im Motor, siehe Wechseln des Motoröls und -filters (Seite 42).
3. Füllen Sie den Motor mit der richtigen Motorölsorte, siehe Prüfen des Motorölstands (Seite 41).
4. Starten Sie den Motor und lassen Sie ihn für 2 Minuten im Leerlauf laufen.
5. Lassen Sie den Kraftstoff aus dem Kraftstofftank, den Kraftstoffleitungen, der Pumpe, dem Filter und dem Abscheider ab. Spülen Sie den Kraftstofftank mit frischem, sauberem Dieselkraftstoff und schließen alle Kraftstoffleitungen an.
6. Reinigen und warten Sie den Luftfilter gründlich.
7. Dichten Sie die Ansaugseite des Luftfilters und das Auspuffrohr mit witterungsbeständigem Klebeband ab.
8. Stellen Sie sicher, dass Ölfülldeckel und der Tankdeckel fest verschlossen sind.

Hinweise:

Hinweise:

EEA/UK Datenschutzerklärung

Toros Verwendung Ihrer persönlichen Informationen

The Toro Company („Toro“) respektiert Ihre Privatsphäre. Wenn Sie unsere Produkte kaufen, können wir bestimmte persönliche Informationen über Sie sammeln, entweder direkt von Ihnen oder über Ihre lokale Toro-Niederlassung oder Ihren Händler. Toro verwendet diese Informationen, um vertragliche Verpflichtungen zu erfüllen – z. B. um Ihre Garantie zu registrieren, Ihren Garantieanspruch zu bearbeiten oder Sie im Falle eines Rückrufs zu kontaktieren – und für legitime Geschäftszwecke – z. B. um die Kundenzufriedenheit zu messen, unsere Produkte zu verbessern oder Ihnen Produktinformationen zur Verfügung zu stellen, die für Sie von Interesse sein könnten. Toro kann die Informationen im Rahmen dieser Aktivitäten an Toro Tochtergesellschaften, Händler oder Geschäftspartner weitergeben. Wir können auch persönliche Daten offenlegen, wenn dies gesetzlich vorgeschrieben ist oder im Zusammenhang mit dem Verkauf, Kauf oder der Fusion eines Unternehmens. Toro verkauft Ihre persönlichen Informationen niemals an anderen Unternehmen.

Speicherung Ihrer persönlichen Daten

Toro wird Ihre persönlichen Daten so lange aufbewahren, wie es für die oben genannten Zwecke relevant ist und in Übereinstimmung mit den gesetzlichen Bestimmungen. Für weitere Informationen über die geltenden Aufbewahrungsfristen wenden Sie sich bitte an legal@toro.com.

Toros Engagement für Sicherheit

Ihre persönlichen Daten können in den USA oder einem anderen Land verarbeitet werden, in dem möglicherweise weniger strenge Datenschutzgesetze gelten als in Ihrem Wohnsitzland. Wann immer wir Ihre Daten außerhalb Ihres Wohnsitzlandes übermitteln, werden wir die gesetzlich vorgeschriebenen Schritte unternehmen, um sicherzustellen, dass angemessene Sicherheitsvorkehrungen zum Schutz Ihrer Daten getroffen werden und um sicherzustellen, dass diese sicher behandelt werden.

Zugang und Korrektur

Sie haben das Recht, Ihre persönlichen Daten zu korrigieren und zu überprüfen oder der Verarbeitung Ihrer Daten zu widersprechen bzw. diese einzuschränken. Bitte kontaktieren Sie uns dazu per E-Mail unter legal@toro.com. Wenn Sie Bedenken haben, wie Toro mit Ihren Daten umgegangen ist, bitten wir Sie, dies direkt mit uns zu besprechen. Bitte beachten Sie, dass europäische Bürger das Recht haben, sich bei Ihrer Datenschutzbehörde zu beschweren.

Kalifornien, Proposition 65: Warnung

Bedeutung der Warnung

Manchmal sehen Sie ein Produkt mit einem Aufkleber, der eine Warnung enthält, die der nachfolgenden ähnelt:

Warnung: Krebs- und Fortpflanzungsgefahr: www.p65Warnings.ca.gov

Inhalt von Proposition 65

Proposition 65 gilt für alle Firmen, die in Kalifornien tätig sind, Produkte in Kalifornien verkaufen oder Produkte fertigen, die in Kalifornien verkauft oder gekauft werden können. Sie schreibt vor, dass der Gouverneur von Kalifornien eine Liste der Chemikalien pflegt und veröffentlicht, die bekanntermaßen Krebs, Geburtsschäden und/oder Defekte des Reproduktionssystems verursachen. Die Liste, die jährlich aktualisiert wird, enthält zahlreiche Chemikalien, die in vielen Produkten des täglichen Gebrauchs enthalten sind. Proposition 65 soll sicherstellen, dass die Öffentlichkeit über den Umgang mit diesen Chemikalien informiert ist.

Proposition 65 verbietet nicht den Verkauf von Produkten, die diese Chemikalien enthalten, sondern gibt nur vor, dass Warnungen auf dem Produkt, der Produktverpackung oder in den Unterlagen, die demselben beiliegen, vorhanden sind. Außerdem bedeutet eine Warnung im Rahmen von Proposition 65 nicht, dass ein Produkt gegen Standards oder Anforderungen hinsichtlich der Produktsicherheit verstößt. Die Regierung von Kalifornien hat klargestellt, dass eine Proposition 65-Warnung nicht gleich einer gesetzlichen Entscheidung ist, dass ein Produkt „sicher“ oder „nicht sicher“ ist. Viele dieser Chemikalien wurden seit Jahren regelmäßig in Produkten des täglichen Gebrauchs verwendet, ohne dass eine Gefährdung dokumentiert wurde. Weitere Informationen finden Sie unterhttps://oag.ca.gov/prop65/faqs-view-all.

Eine Proposition 65-Warnung bedeutet: (1) Ein Unternehmen hat die Gefährdung evaluiert und ist zu dem Schluss gekommen, dass die Stufe „kein signifikantes Gefahrenniveau“ überschritten wurde. (2) Ein Unternehmen hat entschieden, eine Warnung einfach auf dem Wissen oder dem Verständnis hinsichtlich des Vorhandenseins einer aufgeführten Chemikalie zu geben, ohne die Gefährdung zu evaluieren.

Geltungsbereich des Gesetzes

Proposition 65-Warnungen werden nur vom kalifornischen Recht vorgeschrieben. Proposition 65-Warnungen werden in ganz Kalifornien in vielen Umgebungen, u. a. in Restaurants, Lebensmittelläden, Hotels, Schulen, Krankenhäusern und für viele Produkte verwendet. Außerdem verwenden einige Online- oder Postversandhändler Proposition 65-Warnungen auf den Websites oder in den Katalogen.

Vergleich von kalifornischen Warnungen zu Höchstwerten auf Bundesebene

Proposition 65-Standards sind oft strikter als bundesweite oder internationale Standards. Außerdem gibt es zahlreiche Substanzen, die eine Proposition 65-Warnung bei Konzentrationen erfordern, die wesentlich strikter sind als Höchstwerte auf Bundesebene. Beispiel: Die Proposition 65-Norm für Warnungen für Blei liegt bei 0,5 Mikrogramm pro Tag. Dies ist wesentlich strikter als bundesweite oder internationale Standards.

Warum tragen nicht alle ähnlichen Produkte die Warnung?

- Produkte, die in Kalifornien verkauft werden, müssen die Proposition 65-Warnung tragen; für ähnliche Produkte, die an anderen Orten verkauft werden, ist dies nicht erforderlich.
- Eine Firma, die in einem Proposition 65-Rechtsstreit verwickelt ist und einen Vergleich erzielt, muss ggf. Proposition 65-Warnungen für die Produkte verwenden; andere Firmen, die ähnliche Produkte herstellen, müssen dies nicht tun.
- Die Einhaltung von Proposition 65 ist nicht konsistent.
- Firmen entscheiden ggf. keine Warnungen anzubringen, da dies ihrer Meinung nach gemäß der Proposition 65-Normen nicht erforderlich ist. Fehlende Warnungen für ein Produkt bedeuten nicht, dass das Produkt die aufgeführten Chemikalien in ähnlichen Mengen enthält.

Warum schließt Toro diese Warnung ein?

Toro hat sich entschieden, Verbrauchern so viel wie möglich Informationen bereitzustellen, damit sie informierte Entscheidungen zu Produkten treffen können, die sie kaufen und verwenden. Toro stellt Warnungen in bestimmten Fällen bereit, basierend auf der Kenntnis über das Vorhandensein aufgeführter Chemikalien ohne Evaluierung des Gefährdungsniveaus, da nicht alle aufgeführten Chemikalien Anforderungen zu Gefährdungshöchstwerten haben. Obwohl die Gefährdung durch Produkte von Toro sehr gering ist oder in der Stufe „kein signifikantes Gefahrenniveau“ liegt, ist Toro sehr vorsichtig und hat sich entschieden, die Proposition 65-Warnungen bereitzustellen. Falls Toro diese Warnungen nicht bereitstellt, kann die Firma vom Staat Kalifornien oder anderen Privatparteien verklagt werden, die eine Einhaltung von Proposition 65 erzwingen wollen; außerdem kann die Firma zu hohem Schadenersatz verpflichtet werden.

Garantie von Toro

Beschränkte Garantie über zwei Jahre oder 1.500 Betriebsstunden

Bedingungen und abgedeckte Produkte

The Toro Company gewährleisten gemäß eines gegenseitigen Abkommens, dass das gewerbliche Produkt von Toro („Produkt“) für zwei Jahre oder 1.500 Betriebsstunden* (je nachdem, was zuerst eintritt) frei von Material- und Verarbeitungsschäden ist. Diese Garantie gilt für alle Produkte, ausgenommen sind Aerifizierer (diese Produkte haben eigene Garantiebedingungen). Bei einem Garantieanspruch wird das Produkt kostenlos repariert, einschließlich Diagnose, Lohnkosten, Ersatzteilen und Transport. Die Garantie beginnt an dem Termin, an dem das Produkt zum Originalkunden ausgeliefert wird.
* Mit Betriebsstundenzähler ausgestattete Produkte.

Anweisungen für die Inanspruchnahme von Wartungsarbeiten unter Garantie

Sie müssen den offiziellen Distributor oder Vertragshändler für gewerbliche Produkte, von dem Sie das Produkt gekauft haben, umgehend informieren, dass Sie einen Garantieanspruch erheben. Sollten Sie Hilfe beim Ermitteln eines offiziellen Distributors oder Vertragshändler für gewerbliche Produkte benötigen oder Fragen zu den Garantieansprüchen und -verpflichtungen haben, können Sie uns unter folgender Adresse kontaktieren:

Toro Commercial Products Service Department
8111 Lyndale Avenue South
Bloomington, MN 55420-1196

+1-952-888-8801 oder +1-800-952-2740
E-Mail: commercial.warranty@toro.com

Verantwortung des Eigentümers

Als Produkteigentümer sind Sie für die erforderlichen Wartungsarbeiten und Einstellungen verantwortlich, die in der *Bedienungsanleitung* angeführt sind. Reparaturen von Defekten am Produkt, die durch unterlassene erforderliche Wartung und Einstellungen aufgetreten sind, werden von dieser Garantie nicht abgedeckt.

Nicht von der Garantie abgedeckte Punkte und Bedingungen

Nicht alle Produktfehler oder Fehlfunktionen, die im Garantiezeitraum auftreten, stellen Verarbeitungs- oder Materialfehler dar. Diese Garantie schließt Folgendes aus:

- Produktversagen aufgrund der Verwendung von Ersatzteilen, die keine Originalteile von Toro sind, oder aufgrund der Installation oder Verwendung von Anbaugeräten, Modifikationen oder nicht genehmigtem Zubehör.
- Produktfehler, die aufgrund nicht ausgeführter Wartungs- und/oder Einstellungsarbeiten entstehen.
- Produktfehler, die auf den missbräuchlichen, fahrlässigen oder waghalsigen Einsatz des Produkts zurückzuführen sind.
- Durch Verwendung verbrauchte Teile, die nicht defekt sind. Beispiele von Teilen, die sich beim normalen Produkteinsatz abnutzen oder verbraucht werden, sind u. a. Bremsbeläge und Bremsbacken, Kupplungsbeläge, Messer, Spindeln, Rollen und Lager (abgedichtet oder schmierbar), Untermesser, Zündkerzen, Laufräder und Lager, Reifen, Filter, Riemen und bestimmte Sprühfahrzeugkomponenten, wie z. B. Membrane, Düsen, Durchflussmesser und Sicherheitsventile.
- Durch Einwirkung von außen aufgetretene Defekte wie unter anderem Witterung, Lagerungsmethoden, Verunreinigung, Verwendung ungeeigneter Kraftstoffe, Kühlmittel, Schmiermittel, Zusätze, Dünger, Wasser oder Chemikalien.
- Defekte oder Leistungsprobleme aufgrund von Kraftstoffen (z. B. Benzin, Diesel oder Biodiesel), die nicht den Branchennormen entsprechen.
- Normales Geräuschniveau, normale Vibration und Abnutzung und normaler Verschleiß. Normale Verbrauchsgüter sind u. a. Schäden am Sitz aufgrund von Abnutzung oder Abrieb, abgenutzte, lackierte Oberflächen, verkratzte Aufkleber oder Fenster.

Teile

Teile, die als vorgeschriebene Wartungsarbeiten ausgewechselt werden müssen, werden für den Zeitraum bis zur geplanten Auswechslung des Teils garantiert. Teile, die im Rahmen dieser Garantie ausgewechselt werden, sind für die Länge der Originalproduktgarantie abgedeckt und werden das Eigentum von Toro. Es bleibt Toro überlassen, ob ein Teil repariert oder ausgewechselt wird. Toro kann überholte Teile für Reparaturen unter Garantie verwenden.

Garantie für Deep-Cycle und Lithium-Ionen-Akkus

Deep-Cycle- und Lithium-Ionen-Akkus haben eine bestimmte Gesamtzahl an Kilowattstunden, die sie bereitstellen können. Einsatz-, Auflade- und Wartungsverfahren können die Nutzungsdauer des Akkus verlängern oder verkürzen. Während der Nutzung der Akkus in diesem Produkt nimmt die nützliche Arbeit zwischen Aufladeintervallen langsam ab, bis die Akkus ganz aufgebraucht sind. Für das Auswechseln aufgebrauchter Akkus (aufgrund normaler Nutzung) ist der Produkteigentümer verantwortlich. Hinweis: (Nur Lithium-Ionen-Akku): Weitere Informationen finden Sie in der Akkugarantie.

Lebenslange Garantie auf die Kurbelwelle (nur Modell ProStripe 02657)

Der Prostripe, der mit einer echten Toro-Kupplungsscheibe und einer verdrehsicheren Messerbremskupplung (integrierte Messerbremskupplung (BBC) + Kupplungsscheibenbaugruppe) als Erstausrüstung ausgestattet ist und vom Erstkäufer gemäß den empfohlenen Betriebs- und Wartungsverfahren verwendet wird, unterliegt einer lebenslangen Garantie gegen Verbiegen der Motorkurbelwelle. Maschinen, die mit Kupplungsscheiben, Messerbremskupplungseinheiten (BBC) und anderen Vorrichtungen ausgestattet sind, fallen nicht unter die lebenslange Garantie der Kurbelwelle.

Für die Kosten von Wartungsarbeiten kommt der Eigentümer auf.

Motoreinstellung, Schmierung, Reinigung und Polieren, Austausch von Filtern, Kühlmittel und die Durchführung der empfohlenen Wartungsarbeiten sind einige der normalen Arbeiten, die der Eigentümer auf eigene Kosten an den Toro-Produkten durchführen muss.

Allgemeine Bedingungen

Im Rahmen dieser Garantie haben Sie nur Anspruch auf eine Reparatur durch einen offiziellen Toro-Distributor oder Vertragshändler.

The Toro Company haftet nicht für mittelbare, beiläufige oder Folgeschäden, die aus der Verwendung der Toro Produkte entstehen, die von dieser Garantie abgedeckt werden, einschließlich aller Kosten oder Aufwendungen für das Bereitstellen von Ersatzgeräten oder Service in angemessenen Zeiträumen, des Ausfalls oder der Nichtverwendung, bis zum Abschluss der unter dieser Garantie ausgeführten Reparaturarbeiten. Außer der Abgasnormgarantie, auf die im Anschluss verwiesen wird (falls zutreffend) besteht keine ausdrückliche Garantie. Alle abgeleiteten Gewährleistungen zur Verkäuflichkeit und Eignung für einen bestimmten Zweck sind auf die Dauer der ausdrücklichen Gewährleistung beschränkt.

Einige Staaten lassen Ausschlüsse von beiläufigen oder Folgeschäden nicht zu oder schränken die Dauer der abgeleiteten Gewährleistung ein. Die obigen Ausschlüsse und Beschränkungen treffen daher ggf. nicht auf Sie zu. Diese Garantie gibt Ihnen bestimmte legale Rechte; Sie können weitere Rechte haben, die sich von Staat zu Staat unterscheiden.

Hinweis bezüglich der Garantie auf die Emissionskontrolle

Die Abgasanlage des Produkts kann von einer separaten Garantie abgedeckt sein, die die Anforderungen der EPA (amerikanische Umweltschutzbehörde) und/oder CARB (California Air Resources Board) erfüllen. Die oben angeführten Beschränkungen hinsichtlich der Betriebsstunden gelten nicht für die Garantie auf die Abgasanlage. Siehe die Angabe zur Garantie hinsichtlich der Motoremissionskontrolle in der Bedienungsanleitung oder in den Unterlagen des Motorherstellers.

Länder außer USA oder Kanada

Kunden, die Produkte von Toro kaufen, die von den USA oder Kanada exportiert wurden, sollten sich an den Toro-Vertragshändler wenden, um Garantiepolicen für das entsprechende Land oder die Region zu erhalten. Sollten Sie aus irgendeinem Grund nicht mit dem Service des Händlers zufrieden sein oder Schwierigkeiten beim Erhalt der Garantieinformationen haben, wenden Sie sich an den Ihr offizielles Toro Service Center.