Form No. 3445-945 Rev A

Count on it.

Notendahandbók

Groundsmaster® 7200

Tegundarnúmer 30495—Raðnúmer 407200000 og upp úr
Tegundarnúmer 30495TC—Raðnúmer 407800000 og upp úr

Skráning á www.Toro.com.
Upprunalegar leiðbeiningar (IS)

3445-945

Þessi vara uppfyllir allar viðeigandi evrópskar reglugerðir; frekari upplýsingar er að finna á aðskildu samræmisyfirlýsingarskjali vörunnar.

Notkun sláttuvélarinnar á skógivaxið, runnavaxið eða grasivaxið landsvæði telst brjóta í bága við almenningsauðlindalöggjöf Kaliforníu, hluta 4442 eða 4443, nema sláttuvélin sé búin neistavara, samkvæmt skilgreiningu í hluta 4442, henni sé haldið í góðu vinnuástandi eða hún hefur verið byggð, útbúin og viðhaldið þannig að komið sé í veg fyrir eldsvoða.

Meðfylgjandi notendahandbók sláttuvélarinnar er ætluð til að veita upplýsingar um Umhverfisverndarstofnun Bandaríkjanna (EPA) og útblástursreglugerð Kaliforníu fyrir útblásturskerfi, viðhald þeirra og ábyrgð. Hægt er að panta varahluti hjá framleiðanda sláttuvélarinnar.

⚠ VIÐVÖRUN

KALIFORNÍA
Viðvörun, tillaga 65

Kalifornífylki er kunnugt um að útblástur frá dísilvélum og sumir hlutar þeirra geta valdið krabbameini, fæðingargöllum og öðrum æxlunarskaða.

Rafgeymaskaut og tengihlutir innihalda blý og blýsambönd, efni sem Kalifornífuríki er kunnugt um að geti valdið krabbameini og æxlunarskaða. Þvoið hendur eftir meðhöndlun.

Notkun á þessari vöru getur valdið snertingu við efni sem Kalifornífuríki er kunnugt um að geti valdið krabbameini og fæðingargöllum eða öðrum æxlunarskaða.

Inngangur

Þessi sláttuvél, með stýri og sæti fyrir ökumann, er ætluð fyrir fagfólk og verktaka til atvinnunota. Hún er sérstaklega hönnuð fyrir slátt á vel viðhöldnum grasflötum í almenningsgörðum, á íþróttavöllum og atvinnusvæði. Hún er ekki ætluð til að slá runnagróður, gras og annan gróður meðfram þjóðvegum eða til notkunar í landbúnaði. Notkun þessarar vöru við annað en tilætlaða notkun getur skapað hættu fyrir stjórnanda og nærstadda.

Lesið þessar upplýsingar vandlega til að læra að stjórna og sinna réttu viðhaldi á vörunni og til að koma í veg fyrir meiðsl og skemmdir á vörunni. Eigandi ber ábyrgð á réttri og öruggri notkun vörunnar.

Á www.Toro.com er að finna kennsluefni tengt öryggi og notkun vörunnar, upplýsingar um aukabúnað, upplýsingar um söluaðila og vöruskráningu.

Þegar þörf er á þjónustu, varahlutum frá Toro eða frekari upplýsingum skal hafa samband við viðurkenndan þjónustu- og söluaðila eða þjónustuver Toro og hafa tegundar- og raðnúmer vörunnar við höndina. Mynd 1 sýnir hvar tegundar- og raðnúmerin eru á vörunni. Skrifið númerin í kassann hér á síðunni.

Mikilvægt: **Hægt er nálgast upplýsingar um ábyrgð, varahluti og aðrar vöruupplýsingar með því að skanna QR-kóðann á raðnúmersmerkingunni (ef hann er til staðar) með fartæki.**

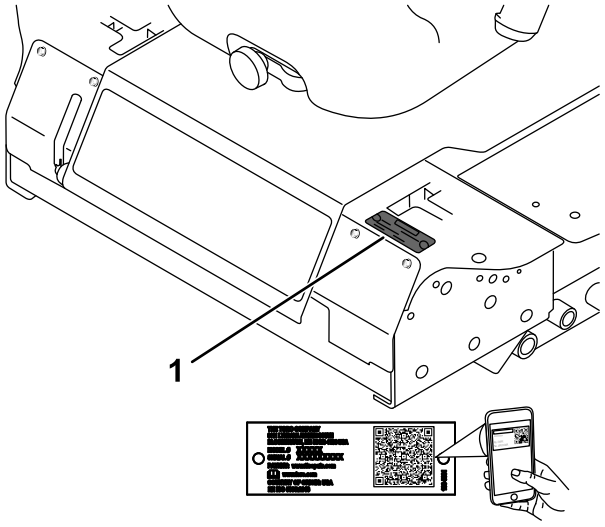

Mynd 1

1. Staðsetning tegundar- og raðnúmera

Tegundarnúmer _____

Raðnúmer _____

© 2021—The Toro® Company
8111 Lyndale Avenue South
Bloomington, MN 55420

Hafið samband í www.Toro.com.
Prentað í Bandaríkjunum
Allur réttur áskilinn

Þessi handbók auðkennir mögulega hættu og í henni eru öryggismerkingar auðkenndar með öryggistáknum (Mynd 2), sem sýna hættu sem kann að valda alvarlegum meiðslum eða dauða ef ráðlögðum varúðarráðstöfunum er ekki fylgt.

g000502

Mynd 2

1. Öryggistákn

Þessi handbók notar einnig tvö orð til að auðkenna upplýsingar. „**Mikilvægt**“ vekur athygli á sérstökum vélrænum upplýsingum og „**Athugið**“ táknar mikilvægar, almennar upplýsingar sem vert er að lesa vandlega.

Efnisyfirlit

Öryggi 4
Almennt öryggi 4
Öryggis- og leiðbeiningarmerkingar 4
Uppsetning 12
1 Veltigrind reist upp 12
2 Sláttubúnaður settur upp 12
3 Vinstra eltihjól að framan stillt 12
4 Þrýstingur hjólbarða kannaður 13
5 Lóð sett upp (til að standast CE-vottun) 14
6 Vökvastaða könnuð 15
7 Merking sett upp (eingöngu fyrir CE-vottaðar sláttuvélar) 15
Yfirlit yfir vöru 15
Stjórntæki 15
Tæknilýsing 18
Tengitæki/aukabúnaður 19
Fyrir notkun 20
Öryggi fyrir notkun 20
Áfylling eldsneytis 20
Staða smurolíu könnuð 21
Skoðun kælikerfis 21
Skoðun vökvakerfis 21
Veltigrind stillt 21
Notkun öryggissamlæsingarkerfisins 23
Sætið stillt 24
Stilling sætisfjöðrunar 24
Sætið losað 25
Meðan á notkun stendur 25
Öryggi við notkun 25
Stöðuhemill notaður 26
Vélin gangsett 27
Sláttuvélinni ekið 27
Drepið á aflvél 28
Unnið með sláttuvélina 29
Stilling sláttuhæðar 29
Ábendingar um notkun 30
Eftir notkun 30
Almennt öryggi 30
Sláttuvélinni ýtt 31
Sláttuvélin flutt 31
Sláttuvél ekið upp á vagn/pall 32
Viðhald 34
Öryggi við viðhaldsvinnu 34
Ráðlögð viðhaldsáætlun/-áætlanir 34
Gátlisti fyrir daglegt viðhald 36
Smurning 37
Smurning á legum og fóðringum 37
Smurning á gírkassa sláttubúnaðar 37
Viðhald vélar 38
Vélaröryggi 38
Loftsía skoðuð 38
Unnið við loftsíu 39
Bætt á smurolíu 39
Viðhald eldsneytiskerfis 41
Vatnsskiljan þjónustuð 41
Eldsneytisgeymirinn tæmdur 41
Skoðun eldsneytisleiðsla og tenginga 42
Eldsneytiskerfið lofttæmt 42
Lofti tappað af spíssum 42
Viðhald rafkerfis 43
Öryggi rafkerfis 43
Unnið við rafgeymi 43
Geymsla rafgeymis 43
Athugun á öryggjum 43
Viðhald drifkerfis 44
Þrýstingur hjólbarða kannaður 44
Skipt um eltihjól og legur 45
Viðhald kælikerfis 45
Öryggi tengt kælikerfi 45
Tæknilýsing kælivökva 45
Skoðun kælikerfis 46
Vatnskassinn hreinsaður 46
Viðhald hemla 47
Stilling samlæsingarrofa stöðuhemils 47
Viðhald reimar 48
Strekking riðstraumsrafals athuguð 48
Viðhald stýrikerfis 48
Stilling rofa hlutlausrar samlæsingar stjórnstangar 48
Stilling bakfærslu stjórnstangar í hlutlausa stöðu 49
Stilling hlutlausrar stöðu akstursdrifs 50
Stilling hámarksaksturshraða 51
Stefnustilling 52
Viðhald vökvakerfis 53
Öryggi tengt vökvakerfi 53
Rúmtak fyrir glussa 53
Forskrift fyrir glussa 53
Skoðun vökvakerfis 53
Skipt um glussa og síu 54
Þrif 55
Hreinsað undan sláttubúnaðinum 55

Förgun úrgangs 55
Geymsla 55
Öryggi við geymslu 55
Undirbúningur sláttuvélar fyrir geymslu 55
Vélin undirbúin 56

Öryggi

Þessi sláttuvél hefur verið hönnuð í samræmi við CEN-staðalinn ANSI B71.4-2017 og ISO EN 5395 þegar rétt CE-sett hafa verið sett upp í henni og öllum uppsetningarferlum er lokið.

Almennt öryggi

Þessi vara getur valdið hættu á aflimun og skotið hlutum frá sér. Fylgið alltaf öryggisleiðbeiningum til að koma í veg fyrir meiðsl á fólki.

- Lesið vandlega efni þessara *notandahandbókar* áður en vélin er gangsett.
- Sýnið árvekni á meðan unnið er á sláttuvélinni. Ekki gera neitt sem veldur truflun; slíkt kann að leiða til meiðsla eða eignatjóns.
- Ekki nota sláttuvélina án hlífa og annars öryggisbúnaðar á sínum stað á sláttuvélinni og í nothæfu ástandi.
- Haldið höndum og fótum fjarri hlutum sem snúast. Haldið öruggri fjarlægð frá losunaropinu.
- Haldið nærstöddum og börnum utan vinnusvæðisins. Aldrei skal leyfa börnum að vinna á sláttuvélinni.
- Drepið á vélinni, takið lykilinn úr (ef hann er til staðar) og bíðið þar til allir hlutar hafa stöðvast áður en farið er úr ökumannssætinu. Leyfið sláttuvélinni að kólna áður en hún er stillt, þjónustuð, þrifin eða sett í geymslu.

Röng notkun eða viðhald þessarar sláttuvélar getur leitt til meiðsla. Til að draga úr slysahættu skal fara eftir þessum öryggisleiðbeiningum og vera ávallt vakandi fyrir öryggistákninu ⚠, sem merkir „Aðgát“, „Viðvörun“ eða „Hætta“ – öryggisleiðbeiningar. Ef ekki er farið eftir þessum leiðbeiningum er hætta á meiðslum á fólki eða dauða.

Öryggis- og leiðbeiningarmerkingar

Öryggismerkingar og leiðbeiningar sjást greinilega og eru hjá öllum svæðum þar sem möguleg hætta er til staðar. Skiptið um skemmdar eða týndar merkingar.

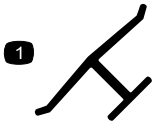

decaloemmarkt

Merki framleiðanda

1. Sýnir að hnífurinn er auðkenndur sem hlutur frá framleiðanda sláttuvélarinnar.

Tákn á rafgeymi

Sum eða öll þessara tákna eru á rafgeyminum.

1. Sprengihætta
2. Eldur, óvarinn logi eða reykingar bannaðar
3. Hætta á brunasárum vegna ætandi vökva/efna
4. Notið hlífðargleraugu.
5. Lesið *notandahandbókina*.
6. Haldið nærstöddum í öruggri fjarlægð frá rafgeyminum.
7. Notið hlífðargleraugu; sprengifimar lofttegundir geta valdið blindu eða öðrum meiðslum.
8. Rafgeymissýra getur valdið blindu eða alvarlegum brunasárum.
9. Skolið augu tafarlaust með vatni og leitið læknishjálpar svo fljótt sem auðið er.
10. Inniheldur blý; fargið ekki

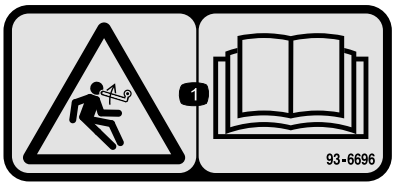

decal93-6696

93-6696

1. Hætta vegna uppsafnaðrar orku – lesið *notandahandbókina*.

decal93-6697

93-6697

1. Lesið *notandahandbókina*.
2. Bætið við SAE 80w-90 (API GL-5) olíu á 50 vinnustunda fresta.

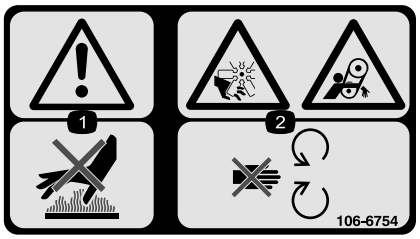

decal106-6754

106-6754

1. Viðvörun – snertið ekki heitan flötinn.
2. Hætta á skurði/aflimun, hætta vegna viftu og hætta á að flækjast, reim – haldið öruggri fjarlægð frá hlutum á hreyfingu.

decal106-6755

106-6755

1. Kælivökvi vélar undir þrýstingi.
2. Sprengihætta – lesið *notandahandbókina.*
3. Viðvörun – snertið ekki heitan flötinn.
4. Viðvörun – lesið *notandahandbókina.*

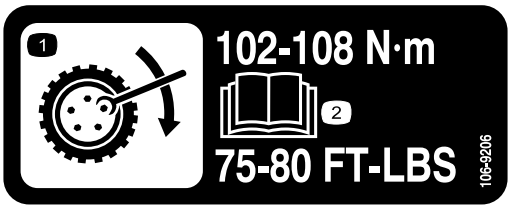

decal106-9206

106-9206

1. Forskriftir fyrir hersluátak hjóla
2. Lesið *notandahandbókina*.

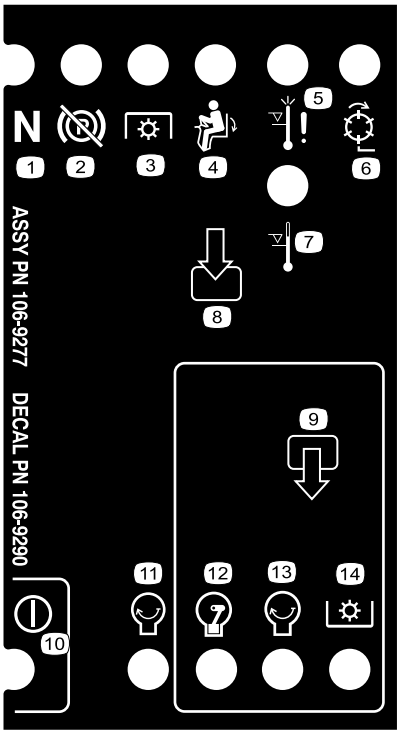

decal106-9290

106-9290

1. Inntök
2. Óvirkt
3. Stöðvun vegna mikils hita
4. Viðvörun vegna mikils hita
5. Í sæti
6. Aflúttak
7. Stöðuhemill óvirkur
8. Hlutlaus gír
9. Úttök
10. Aflúttak
11. Gangsetning
12. Hlaðið fyrir keyrslu (ETR)
13. Gangsetning
14. Afl

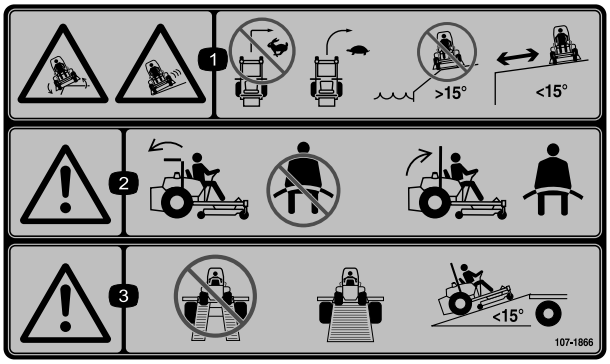

decal107-1866

107-1866

Ath.: Sláttuvélin uppfyllir staðlaða stöðugleikaprófun, bæði til hliðanna og á langveginn, við hámarkshalla sem gefin er upp á merkingunni. Lesið leiðbeiningarnar fyrir notkun sláttuvélarinnar í brekkum í *notandahandbókinni* sem og upplýsingar um skilyrðin sem hægt er að nota sláttuvélina við til að ákvarða hvort hægt er að nota hana við viðkomandi skilyrði á viðkomandi degi og á viðkomandi vinnusvæði. Breytingar á undirlagi geta leitt til breytinga á notkun sláttuvélarinnar í halla. Hafið sláttubúnaðinn við jörðu þegar unnið er í halla, ef því verður við komið. Sláttuvélin getur orðið óstöðug þegar sláttubúnaðurinn er uppi á meðan unnið er í halla.

1. Hætta á að renna/missa stjórn; hætta á að velta, háir bakkar – takið ekki beygjur á miklum hraða; beygið á litlum hraða; ekki vinna í halla nærri vatni; ekki vinna í meiri halla en 15°; forðist háa bakka.
2. Viðvörun – ekki nota sætisbeltið ef veltigrindin er niðri; notið sætisbeltið ef veltigrindin er uppi.
3. Viðvörun – ekki nota tvær skábrautir við akstur upp á eftirvagn; notið eina skábraut sem er nógu breið fyrir sláttuvélina; notið skábraut með halla undir 15°.

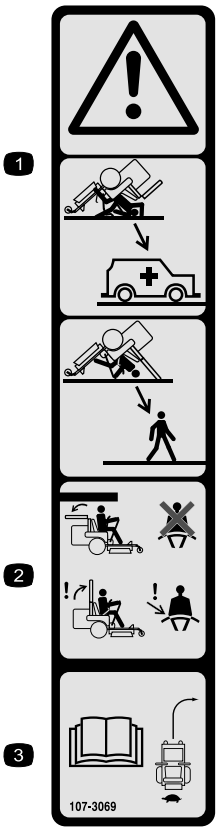

decal107-3069

107-3069

1. Viðvörun – veltuvörn er ekki til staðar þegar veltigrindin er niðri.
2. Hafið veltigrindina í uppreistri og læstri stöðu og sætisbeltið spennt til að koma í veg fyrir meiðsl eða dauða ef til veltu kemur. Setjið veltigrindina eingöngu niður þegar það er algerlega nauðsynlegt; ekki hafa sætisbeltið spennt þegar veltigrindin er niðri.
3. Lesið *notandahandbókina*; akið hægt og varlega.

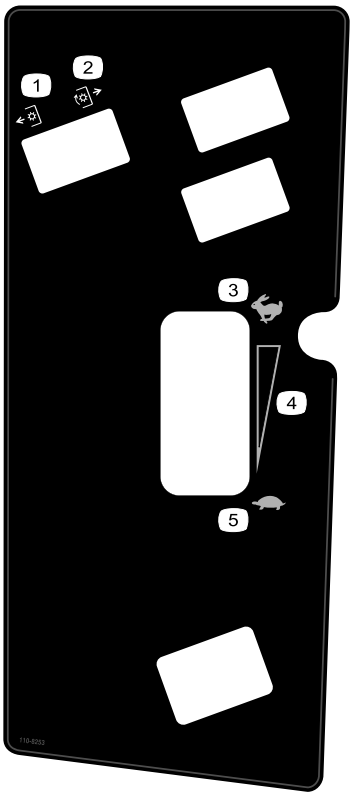

decal110-8253

110-8253

1. Slökkt á aflúttaki
2. Kveikt á aflúttaki
3. Hratt
4. Samfelld stilling frá hægum til hraðs snúnings
5. Hægt

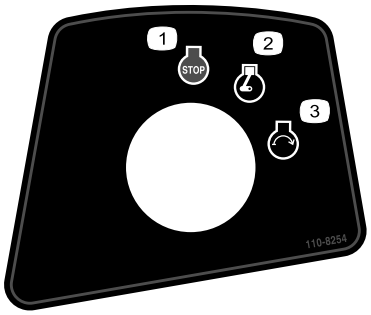

decal110-8254

110-8254

1. Stöðva vél
2. Keyra vél
3. Gangsetja vél

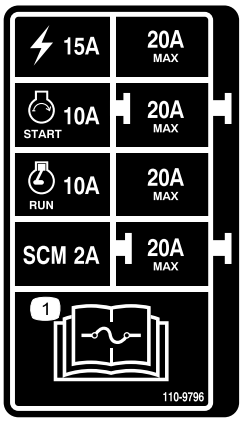

decal110-9796

110-9796

1. Lesið *notandahandbókina* vegna upplýsinga um öryggi.

---

decal133-5618

133-5618

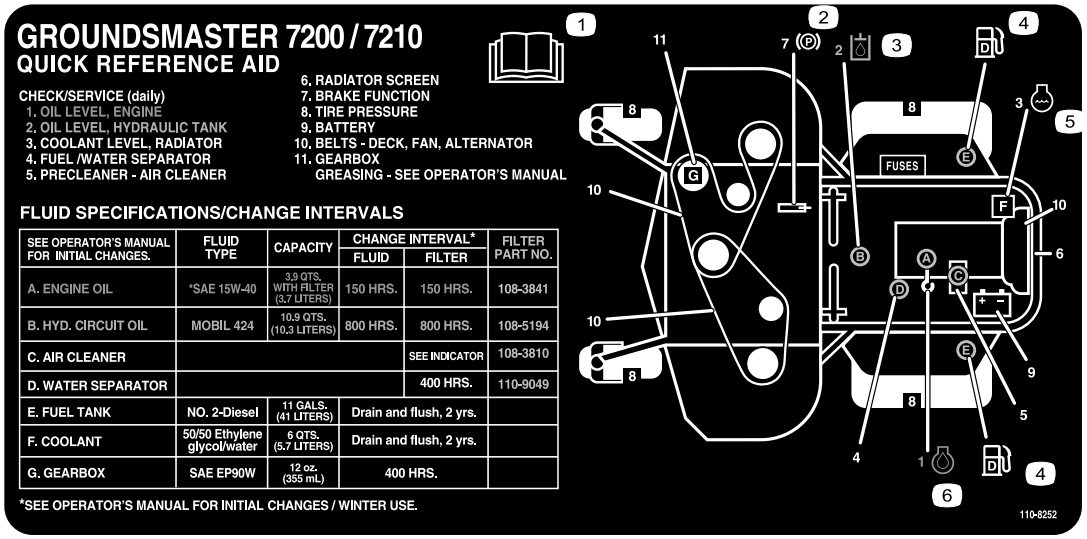

decal110-8252

110-8252

1. Lesið *notandahandbókina.*
2. Stöðuhemill
3. Glussi
4. Eldsneyti
5. Kælivökvi
6. Smurolía

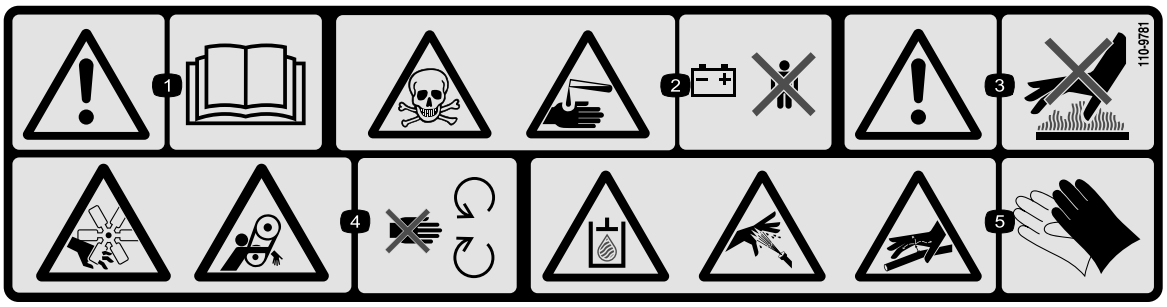

decal110-9781

110-9781

1. Viðvörun – lesið *notandahandbókina*.
2. Hætta á eitrun; hætta á brunasárum vegna ætandi vökva/efna – haldið börnum í öruggri fjarlægð frá rafgeyminum.
3. Viðvörun – snertið ekki heitan flötinn.
4. Hætta á skurði/aflimun, vifta; hætta á að flækjast, reim – haldið öruggri fjarlægð frá hlutum á hreyfingu.
5. Hætta vegna glussa undir þrýstingi; hætta vegna úða undir miklum þrýstingi; getur sprautast inn í líkama – notið hlífðarbúnað fyrir hendur og húð.

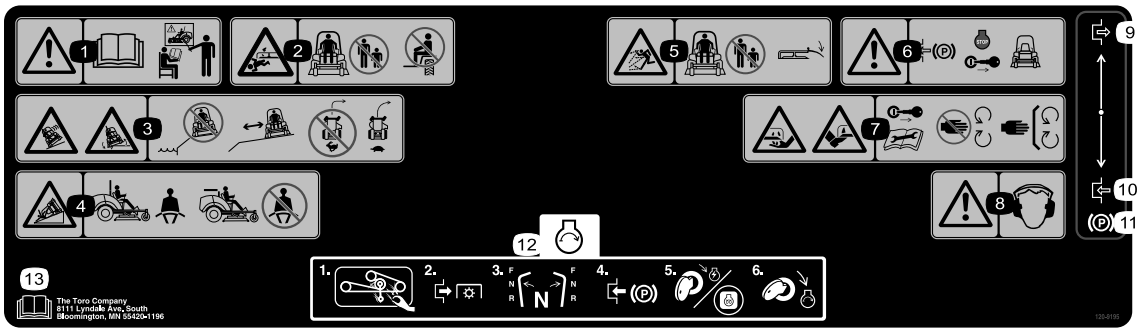

decal120-9195

120-9195

Ath.: Sláttuvélin uppfyllir staðlaða stöðugleikaprófun, bæði til hliðanna og á langveginn, við hámarkshalla sem gefin er upp á merkingunni. Lesið leiðbeiningarnar fyrir notkun sláttuvélarinnar í brekkum í *notandahandbókinni* sem og upplýsingar um skilyrðin sem hægt er að nota sláttuvélina við til að ákvarða hvort hægt er að nota hana við viðkomandi skilyrði á viðkomandi degi og á viðkomandi vinnusvæði. Breytingar á undirlagi geta leitt til breytinga á notkun sláttuvélarinnar í halla. Hafið sláttubúnaðinn við jörðu þegar unnið er í halla, ef því verður við komið. Sláttuvélin getur orðið óstöðug þegar sláttubúnaðurinn er uppi á meðan unnið er í halla.

1. Viðvörun – *lesið notandahandbókina*; ekki vinna á sláttuvélinni án tilhlýðilegrar þjálfunar.
2. Hætta á skurði/aflimun, sláttuvélarhnífur – haldið nærstöddum í öruggri fjarlægð; akið ekki með farþega á sláttuvélinni.
3. Hætta á að renna/missa stjórn; hætta á að velta, háir bakkar – sláið ekki nálægt háum bökkum; forðist háa bakka; takið ekki beygjur á miklum hraða; beygið á litlum hraða.
4. Veltuhætta – notið sætisbeltið þegar veltigrind er á sínum stað; notið ekki sætisbeltið þegar veltigrindin er niðri.
5. Hætta á fljúgandi hlutum – haldið nærstöddum í öruggri fjarlægð; setjið hlífina niður áður en sláttuvélin er notuð.
6. Viðvörun – setjið stöðuhemilinn á, drepið á vélinni og takið lykilinn úr áður en sláttuvélin er yfirgefin.
7. Hætta á skurði/aflimun handa eða fóta, sláttuvélarhnífur – takið lykilinn úr og lesið *notandahandbókina* áður en viðhaldi er sinnt; haldið öruggri fjarlægð frá hlutum á hreyfingu; tryggið að allar hlífar séu á sínum stað.
8. Viðvörun – notið heyrnarhlífar.
9. Taka úr gír
10. Setja í gír
11. Stöðuhemill
12. Gangsetjið vélina – hreinsið gras og óhreinindi af reim og trissum sláttuvélarinnar, aftengið aflúttakið, setjið drifið í hlutlausa stöðu, setjið stöðuhemilinn á, snúið lyklinum til að svissa á sláttuvélina og snúið svo alla leið til að gangsetja vélina.
13. Lesið *notandahandbókina*.

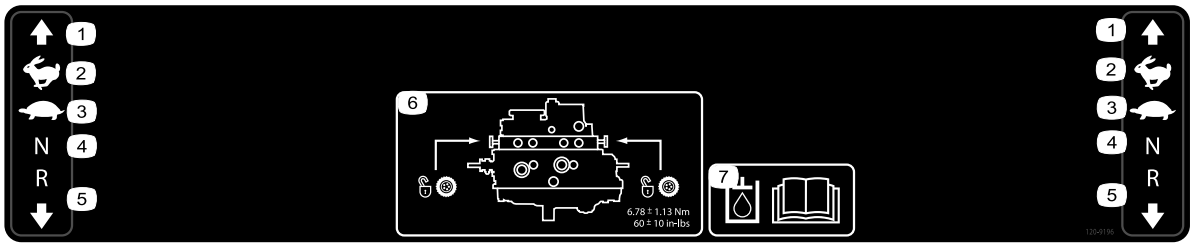

decal120-9196

120-9196

1. Áfram
2. Hratt
3. Hægt
4. Hlutlaus gír
5. Afturábak
6. Staðsetning dráttarloka; herðið dráttarlokana í 5,65 til 7,91 Nm.
7. Lesið *notandahandbókina* til að fá frekari upplýsingar um glussa.

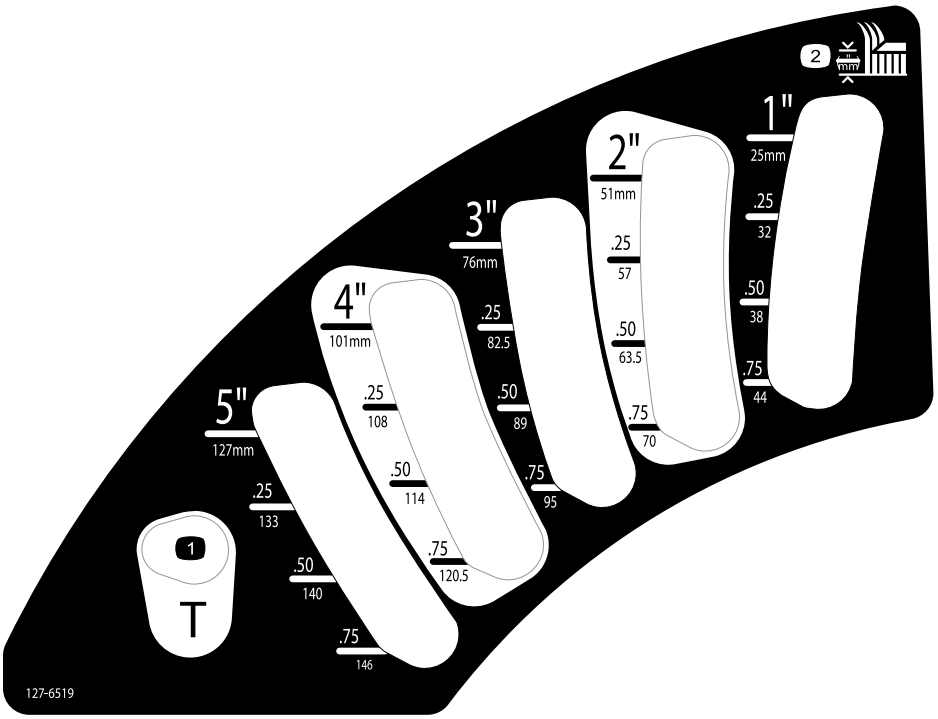

decal127-6519

127-6519

1. Flutningsstaða
2. Sláttuhæð

Uppsetning

Lausir hlutar

Notaðu eftirfarandi töflu til að staðfesta að allir hlutar hafi verið sendir.

Verklag	Lýsing	Magn	Notkun
1	Engir hlutar nauðsynlegir	–	Lyftið veltigrindinni.
2	Sláttubúnaður Leiðbeiningar um uppsetningu	1	Sláttubúnaður settur upp.
3	Engir hlutar nauðsynlegir	–	Vinstra eltihjól að framan stillt.
4	Engir hlutar nauðsynlegir	–	Þrýstingur hjólbarða kannaður.
5	Engir hlutar nauðsynlegir	–	Lóð sett upp.
6	Engir hlutar nauðsynlegir	–	Stöðu glussa, smurolíu og kælivökva könnuð.
7	Merking með framleiðsluári	1	Merking sett upp (eingöngu fyrir CE-vottaðar sláttuvélar).

Margmiðlun og aukahlutir

Lýsing	Magn	Notkun
Notandahandbók	1	Skoðið hana áður en sláttuvélin er tekin í notkun.
Notandahandbók vélar	1	Notið hana til að fá upplýsingar um vélina.
Svissar	2	Gangsetjið vélina.

1

Veltigrind reist upp

Engir hlutar nauðsynlegir

Verklag

Veltigrind reist upp; sjá Veltigrind stillt (síða 21).

2

Sláttubúnaður settur upp

Hlutar sem þarf fyrir þetta verk:

1	Sláttubúnaður *Leiðbeiningar um uppsetningu*

Verklag

Setjið upp sláttubúnaðinn samkvæmt *leiðbeiningum um uppsetningu* fyrir viðkomandi sláttubúnað.

3

Vinstra eltihjól að framan stillt

Engir hlutar nauðsynlegir

Verklag

Stillið vinstra eltihjólið að framan í ytri stöðu fyrir 183 cm sláttubúnað og í innri stöðu fyrir 152 cm og 157 cm sláttubúnað.

4

Þrýstingur hjólbarða kannaður

Engir hlutar nauðsynlegir

Verklag

Kannið þrýsting í hjólbörðum; sjá Þrýstingur hjólbarða kannaður (síða 44).

Mikilvægt: **Viðhaldið þrýstingi í öllum hjólbörðum til að tryggja skilvirkan slátt og góð afköst vélarinnar. Forðist að hafa of lítið loft í hjólbörðunum.**

5

Lóð sett upp (til að standast CE-vottun)

Engir hlutar nauðsynlegir

Verklag

Ekki þarf að setja aukalóð á sláttuvélar með 183 cm pöllum og án annarra tengitækja til að standast kröfur CE-staðla. Hins vegar gæti þurft að kaupa aukalóð til að setja upp á sláttuvélinni í samræmi við stærð/gerð pallsins og þeirra tengitækja sem sett eru upp á vélinni. Í eftirfarandi töflu má sjá mismunandi uppsetningar á tengitækjum og aukalóðin að framan sem gerð er krafa um fyrir hverja sláttuvélargerð:

Uppsetning tengitækis	Nauðsynleg þyngd fyrir 157 cm pall (30457)	Nauðsynleg þyngd fyrir 183 cm pall (30353)	Nauðsynleg þyngd fyrir 183 cm losunartæki á hlið (30481)
Groundsmaster 7200/7210 með engum tengitækjum	10 kg	0 kg	0 kg
Groundsmaster 7200/7210 og hörð grind	34 kg	9,5 kg	15 kg
Groundsmaster 7200/7210, hörð grind og akstursljósasett	32,2 kg	28,5 kg	10 kg
Groundsmaster 7200/7210, hörð grind, akstursljósasett og búkki	18 kg	17 kg	10 kg
Groundsmaster 7200/7210, hörð grind og búkki	14 kg	10 kg	10 kg
Groundsmaster 7200/7210, akstursljósasett og búkki	0 kg	0 kg	0 kg
Groundsmaster 7200/7210 og akstursljósasett	11,3 kg	0 kg	0 kg
Groundsmaster 7200/7210 og búkki	0 kg	0 kg	0 kg

Hafið samband við viðurkenndan dreifingaraðila Toro til að fá viðeigandi sett og lóð fyrir sláttuvélina.

6

Vökvastaða könnuð

Engir hlutar nauðsynlegir

Verklag

1. Kannið stöðu glussans áður en vélin er gangsett, sjá Skoðun vökvakerfis (síða 53).
2. Kannið stöðu smurolíunnar áður en vélin er gangsett, sjá Staða smurolíu könnuð (síða 39).
3. Athugið kælikerfið áður en vélin er gangsett, sjá Skoðun kælikerfis (síða 46).

7

Merking sett upp (eingöngu fyrir CE-vottaðar sláttuvélar)

Hlutar sem þarf fyrir þetta verk:

1	Merking með framleiðsluári

Verklag

Á sláttuvélum sem krefjast CE-samræmismerkingar skal setja upp merkinguna með framleiðsluári sem fylgir með lausu hlutunum (Mynd 3).

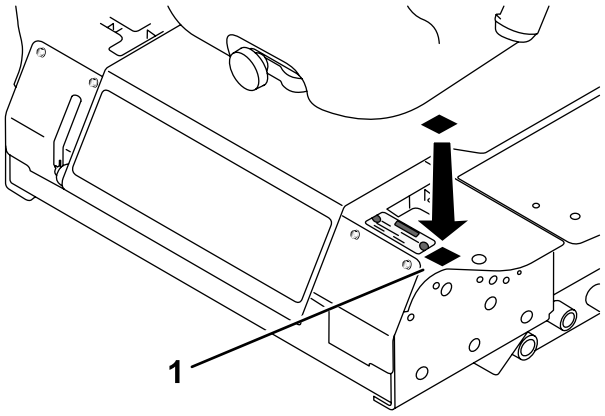

g278244

Mynd 3

Yfirlit yfir vöru

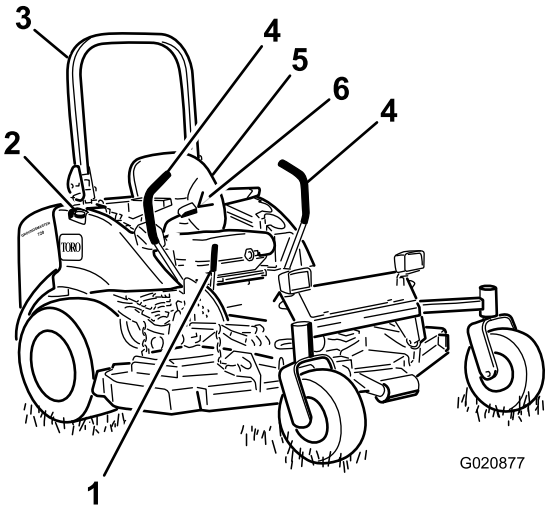

g020877

Mynd 4

1.	Stöðuhemilsstöng	4.	Aksturssstjórnstangir
2.	Eldsneytislok (á báðum hliðum)	5.	Sæti
3.	Veltigrind	6.	Sætisbelti

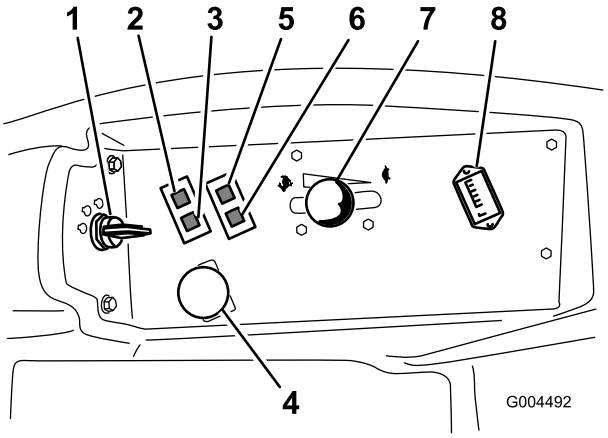

g004492

Mynd 5

1.	Sviss	5.	Viðvörunarljós fyrir olíuþrýsting
2.	Viðvörunarljós fyrir hitastig kælivökva	6.	Gaumljós fyrir hleðslu
3.	Kertaljós	7.	Inngjafarstöng
4.	Aflúttaksrofi	8.	Vinnustundamælir

Stjórntæki

Lærið á stjórntækin áður en vélin er gangsett og unnið er á sláttuvélinni (Mynd 4 og Mynd 5).

Aksturssstjórnstangir

Aksturssstjórnstangirnar stjórna hreyfingum áfram og aftur á bak, auk þess að stýra beygjuhreyfingum. Frekari upplýsingar eru í Sláttuvélinni ekið (síða 27).

Stöðuhemilsstöng

Setjið alltaf stöðuhemilinn á þegar drepið er á vélinni til að koma í veg fyrir að sláttuvélin hreyfist fyrir slysni. Togið stöðuhemilsstöngina aftur á bak og upp til að setja stöðuhemilinn á (Mynd 6). Ýtið stöðuhemilsstönginni fram og niður til að losa stöðuhemilinn.

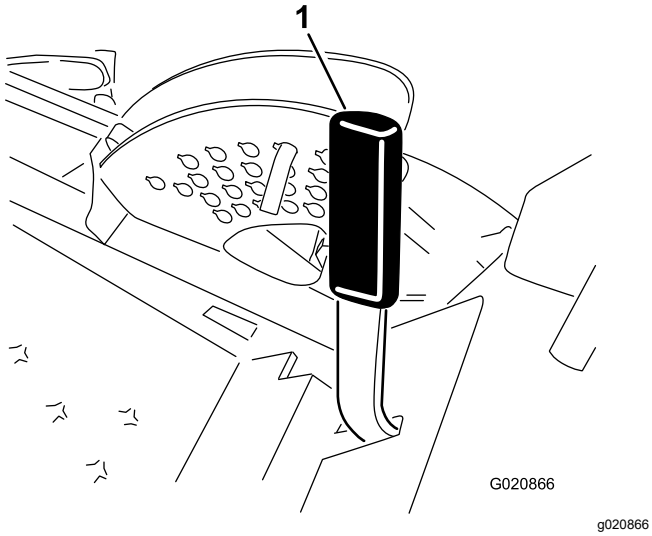

Mynd 6

1. Stöðuhemilsstöng

Sviss

Svissinn hefur þrjár stöður: SLÖKKT, KVEIKT/FORHITUN og GANGSETJA.

Inngjafarstöng

Inngjafarstöngin stjórnar snúningshraða vélarinnar, hraða hnífanna og aksturshraða sláttuvélarinnar ásamt aksturssstjórnstöngunum. Þegar inngjafarstöngin er færð fram í HRAÐA stöðu eykst snúningshraði vélarinnar. Þegar inngjafarstöngin er færð aftur í HÆGA stöðu minnkar snúningshraði vélarinnar. Keyrið alltaf sláttuvélina með inngjöfina í HRAÐRI stöðu þegar verið er að slá gras.

Aflúttaksrofi

Aflúttaksrofinn sér um að ræsa og stöðva sláttuvélarhnífana.

Kertaljós (appelsínugult ljós)

Kertaljósið (Mynd 5) kviknar þegar svissinum er snúið í KVEIKTA stöðu. Það logar áfram í sex sekúndur. Þegar ljósið slokknar er hægt að gangsetja vélina.

Vinnustundamælir

Vinnustundamælirinn skráir þann fjölda vinnustunda sem sláttuvélin er notuð með svissinn í GANGSTÖÐU. Notið þessa tímamælingu fyrir skipulag reglubundins viðhalds.

Viðvörunarljós fyrir hitastig kælivökva

Þetta ljós logar og sláttuhnífarnir stöðvast ef hitastig kælivökvans verður of hátt. Ef sláttuvélin er ekki stöðvuð og kælivökvinn hitnar um 11 °C í viðbót drepur vélin á sér.

Mikilvægt: **Ef sláttubúnaðarpallurinn stöðvast og viðvörunarljósið fyrir hitastig er kveikt skal ýta aflúttakshnappinum niður, aka á öruggan stað með sléttu undirlagi, færa inngjafarstöngina í HÆGA stöðu, færa aksturssstjórnstangirnar í HLUTLAUSA LÁSSTÖÐU og setja stöðuhemilinn á. Látið vélina ganga í lausagangi í nokkrar mínútur þar til hún kólnar og verður örugg. Drepið á vélinni og athugið kælikerfið; sjá Skoðun kælikerfis (síða 46).**

Hleðsluljós

Hleðsluljósið logar ef rafhleðslukerfið vinnur undir eða yfir venjulegu notkunarsviði (Mynd 5). Athugið og/eða gerið við rafhleðslukerfið.

Viðvörunarljós fyrir olíuþrýsting

Viðvörunarljósið fyrir olíuþrýsting logar ef þrýstingur smurolíu fer undir örugg viðmiðunarmörk (Mynd 5). Ef olíuþrýstingur er lítill skal drepa á vélinni og finna orsökina. Gerið við smurolíukerfið áður en vélin er gangsett aftur.

Eldsneytismælir

Eldsneytismælirinn (Mynd 7) sýnir magn eldsneytis í eldsneytisgeymunum.

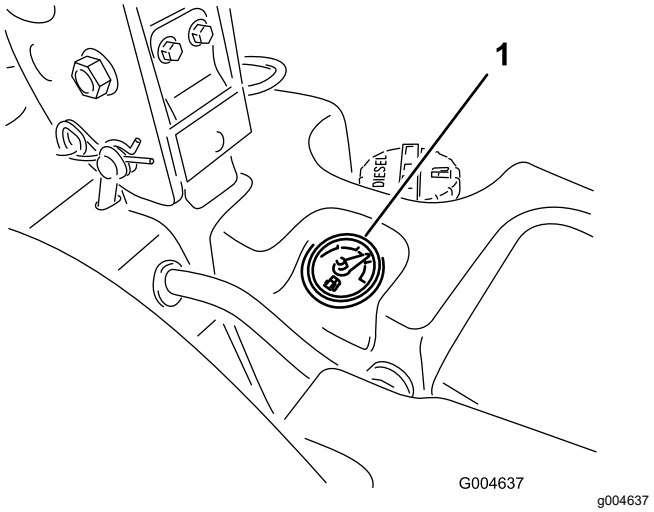

Mynd 7

1. Eldsneytismælir

Tæknilýsing

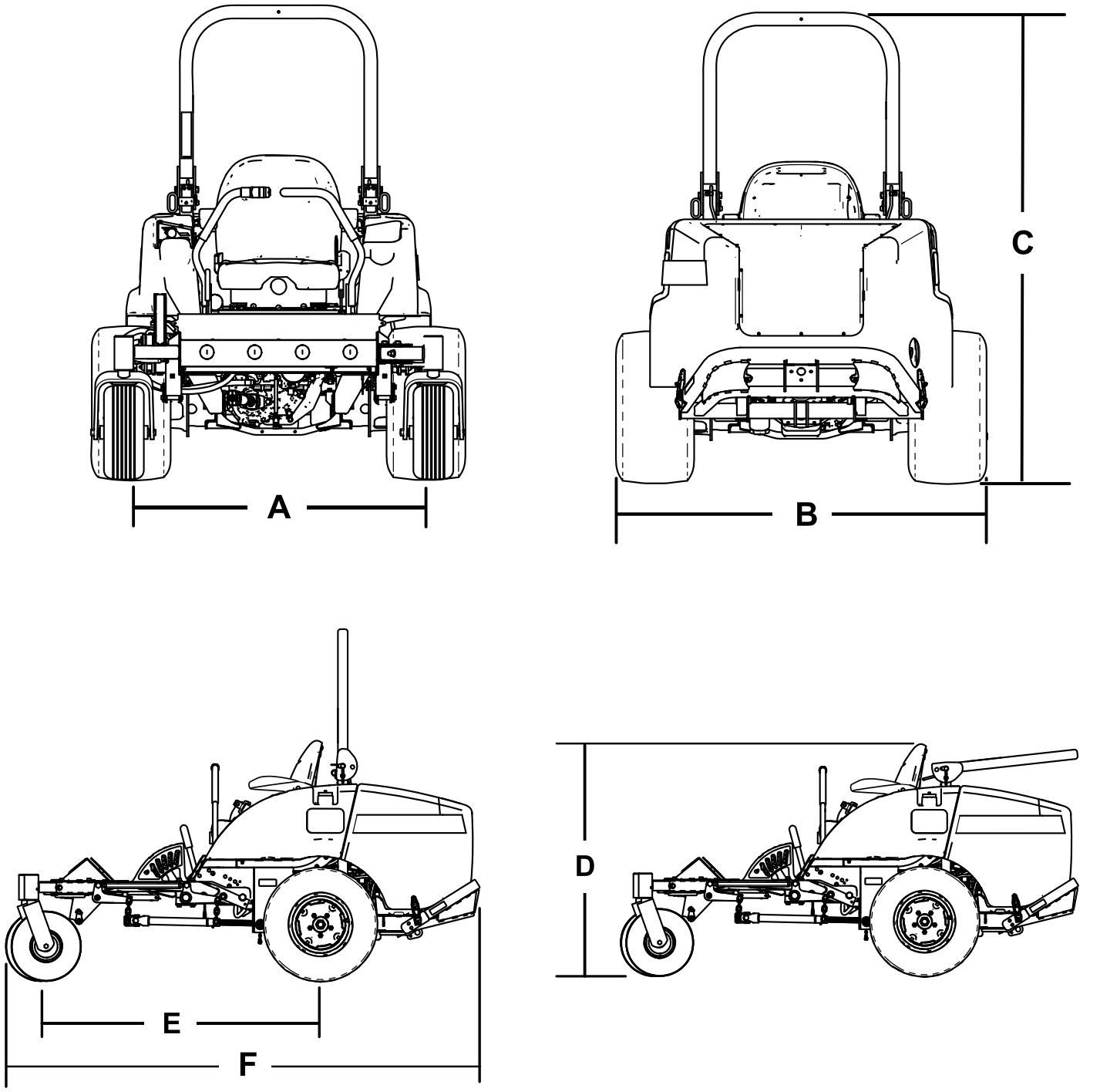

Mynd 8

Lýsing	Mynd 8 tilvísun	Mál eða þyngd
Hæð með veltigrind uppi	C	183 cm
Hæð með veltigrind niðri	D	125 cm
Heildarlengd	F	246 cm
Heildarbreidd	B	145 cm
Hjólhaf	E	145 cm
Sporvídd afturhjóla (frá miðjum hjólbarða að miðjum hjólbarða)	A	114 cm

Fríbil frá jörðu		15 cm
Þyngd, með 183 cm sláttubúnaði með losun út frá hlið (30354 eða 30481)		934 kg
Þyngd, með 152 cm sláttubúnaði með losun út frá hlið (30456)		900 kg
Þyngd, með 183 cm grunngerð sláttubúnaðar (30353)		876 kg
Þyngd, með 157 cm grunngerð sláttubúnaðar (30457)		855 kg

Ath.: Tæknilýsingar og hönnun geta breyst án fyrirvara.

Tengitæki/aukabúnaður

Úrval tengitækja og aukabúnaðar sem Toro samþykkir er í boði fyrir sláttuvélina til að auka við afkastagetu hennar. Hafið samband við viðurkenndan þjónustu- og söluaðila eða dreifingaraðila Toro eða farið á www.Toro.com þar sem finna má lista yfir öll samþykkt tengitæki og aukabúnað.

Notið eingöngu varahluti og aukabúnað frá Toro til að tryggja hámarksafköst og áframhaldandi öryggisvottun sláttuvélarinnar. Varahlutir og aukabúnaður frá öðrum framleiðendum geta reynst hættulegir og notkun þeirra kann að fella ábyrgðina úr gildi.

Notkun

Ath.: Ákvarðið vinstri og hægri hlið sláttuvélarinnar út frá hefðbundinni vinnustöðu.

Fyrir notkun

Öryggi fyrir notkun

Almennt öryggi

- Leyfið aldrei börnum eða óþjálfuðum einstaklingum að vinna á eða við sláttuvélina. Gildandi reglur á hverjum stað kunna að setja takmörk við aldur stjórnanda. Eigandinn ber ábyrgð á að þjálfa stjórnendur og vélvirkja.
- Lærið örugga notkun búnaðarins, stjórntækjanna og öryggismerkinganna.
- Drepið á vélinni, takið lykilinn úr (ef hann er til staðar) og bíðið þar til allir hlutar hafa stöðvast áður en farið er úr ökumannssætinu. Leyfið sláttuvélinni að kólna áður en hún er stillt, þjónustuð, þrifin eða sett í geymslu.
- Lærið að stöðva sláttuvélina og drepa á vélinni á skjótan máta.
- Gangið úr skugga um að kerfi fyrir nærveru stjórnanda, öryggisrofar og hlífar séu á sínum stað og virki rétt. Ekki nota sláttuvélina ef þessir hlutir virka ekki rétt.
- Skoðið ávallt sláttuvélina fyrir slátt til að tryggja að hnífarnir, hnífaboltarnir og sláttubúnaður séu í góðu ásigkomulagi. Skiptið um slitna eða skemmda hnífa og bolta í samstæðum til að tryggja gott jafnvægi.
- Skoðið svæðið þar sem nota á sláttuvélina og fjarlægið hluti sem hún getur skotið frá sér.

Öryggi í kringum eldsneyti

- Gætið ýtrustu varúðar við meðhöndlun eldsneytis. Það er mjög eldfimt og eldsneytisgufur eru sprengifimar.
- Drepið í sígarettum, vindlum, pípum og öðrum kveikjuvöldum.
- Notið eingöngu samþykkt eldsneytisílát.
- Ekki fjarlægja eldsneytislokið eða fylla á eldsneytisgeyminn með vélina í gangi eða á meðan hún er heit.
- Fyllið hvorki á né tappið af eldsneyti í lokuðu rými.
- Geymið ekki sláttuvélina eða eldsneytisílát nærri óvörðum loga, neistaflugi eða kveikiloga, á borð við vatnshitara eða önnur heimilistæki.
- Ef eldsneyti hellist niður skal ekki reyna að gangsetja vélina og forðast að kveikja minnsta neista þar til eldsneytisgufurnar hafa dreifst.

Áfylling eldsneytis

Eldsneytisforskrift

- Notið aldrei steinolíu eða bensín í stað dísileldsneytis.
- Aldrei má blanda steinolíu eða notaðri smurolíu við dísileldsneytið.
- Geymið aldrei eldsneyti í ílátum með sinkhúðun að innanverðu.
- Notið ekki íblöndunarefni fyrir eldsneyti.

Jarðolíudísill

Setantala: 40 eða hærri

Brennisteinsinnihald: lítið magn brennisteins (<500 ppm) eða mjög lítið magn brennisteins (<15 ppm)

Eldsneytistafla

Forskrift dísileldsneytis	Staðsetning
ASTM D975 Nr. 1-D S15 Nr. 2-D S15	Bandaríkin
EN 590	Evrópusambandið
ISO 8217 DMX	Alþjóðlegt
JIS K2204 flokkur nr. 2	Japan
KSM-2610	Kórea

- Notið aðeins hreint og ferskt dísileldsneyti eða lífdísileldsneyti.
- Kaupið eldsneyti í magni sem hægt er að nota innan 180 daga til að tryggja að eldsneytið sé ferskt.

Notið dísileldsneyti til sumarnotkunar (nr. 2-D) við hitastig yfir -7 °C og eldsneyti til vetrarnotkunar (nr. 1-D eða nr. 1-D/2-D blöndu) undir því hitastigi.

Ath.: Notkun eldsneytis til vetrarnotkunar við lægra hitastig tryggir lægra blossamark og betri eiginleika við kalt flæði, sem tryggir um leið auðveldari gangsetningu og dregur úr stíflumyndun í eldsneytissíum.

Notkun eldsneytis til sumarnotkunar fyrir hitastig yfir -7 °C tryggir lengri endingu eldsneytisdælunnar og aukið afl samanborið við eldsneyti til vetrarnotkunar.

Notkun lífdísils

Þessi sláttuvél getur einnig notað lífdísilblandað eldsneyti, upp að B20 (20% lífdísill, 80% dísilolía).

Brennisteinsinnihald: mjög lítið magn brennisteins (<15 ppm)

Forskrift fyrir lífdísileldsneyti: ASTM D6751 eða EN 14214

Forskrift fyrir blandað eldsneyti: ASTM D975, EN 590 eða JIS K2204

Mikilvægt: **Hluti jarðolíudísils verður að vera með mjög litlu brennisteinsinnihaldi.**

Fylgja skal eftirfarandi varúðarráðstöfunum:

- Lífdísilblöndur geta skemmt málaða fleti.
- Notið B5 (með 5% lífdísil) eða veikari blöndur í köldu veðri.
- Fylgist með þéttum, slöngum og pakkningum sem eru í snertingu við eldsneyti þar sem þessi íhlutir geta brotnað niður með tímanum.
- Búast má við fyrir stíflum í eldsneytissíu endrum og eins eftir að skipt er yfir í lífdísilblöndur.
- Hægt er að fá frekari upplýsingar um lífdísil hjá viðurkenndum dreifingaraðila Toro.

Rúmtak eldsneytisgeymis

43,5 l

Áfylling á eldsneytisgeyminn

Mikilvægt: **Eldsneytisgeymarnir eru tengdir en eldsneytið flæðir ekki hratt á milli þeirra. Mikilvægt er að leggja sláttuvélinni á jafnsléttu til að fylla á eldsneytisgeyminn. Ef lagt er í brekku er óvart hægt að fylla of mikið á geymana.**

Mikilvægt: **Gætið þess að yfirfylla ekki eldsneytisgeymana.**

Mikilvægt: **Opnið ekki eldsneytisgeymana þegar lagt er í brekku. Eldsneyti gæti lekið út.**

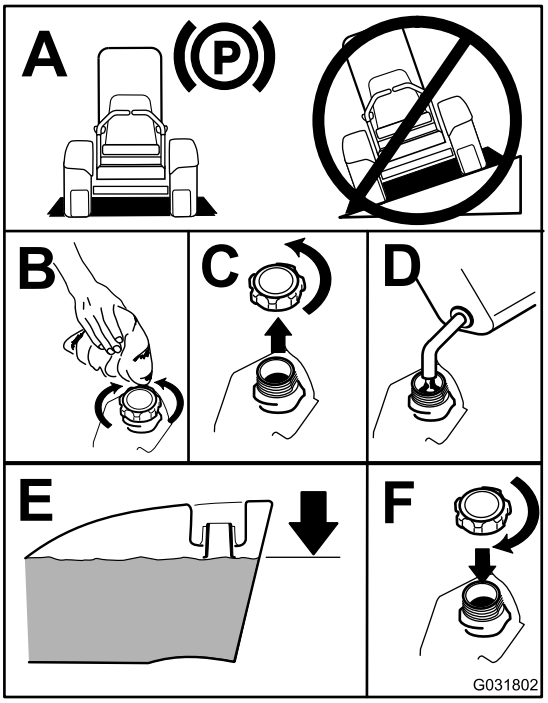

g031802

Mynd 9

Ath.: Fyllið á eldsneytisgeymana eftir hverja notkun, ef mögulegt er. Þannig er hægt að halda rakaþéttingu innan í eldsneytisgeyminum í lágmarki.

Staða smurolíu könnuð

Kannið stöðu olíunnar í sveifarhúsinu áður en vélin er gangsett og sláttuvélin notuð; sjá Staða smurolíu könnuð (síða 39).

Skoðun kælikerfis

Athugið kælikerfið áður en vélin er gangsett og sláttuvélin notuð; sjá Skoðun kælikerfis (síða 21).

Skoðun vökvakerfis

Athugið vökvakerfið áður en vélin er gangsett og sláttuvélin notuð; sjá Skoðun vökvakerfis (síða 53).

Veltigrind stillt

⚠ VIÐVÖRUN

Hafið veltigrindina í uppreistri og læstri stöðu og sætisbeltið spennt til að koma í veg fyrir meiðsl eða dauða ef til veltu kemur.

Gangið úr skugga um að sætið sé fest á sláttuvélina með klinku.

⚠ VIÐVÖRUN

Veltuvörn er ekki til staðar þegar veltigrindin er niðri.

- **Notið ekki sláttuvélina á ójöfnu undirlagi eða í brekku með veltigrindina niðri.**
- **Setjið veltigrindina eingöngu niður þegar það algjörlega nauðsynlegt.**
- **Notið ekki sætisbeltið á meðan veltigrindin er niðri.**
- **Akið hægt og varlega.**
- **Reisið veltigrindina við um leið og næg hæð er til þess.**
- **Verið vakandi fyrir hindrunum fyrir ofan sláttuvélina (s.s. greinum, dyragáttum, rafmagnsvírum) áður en ekið er undið þær og forðist að snerta þær.**

Mikilvægt: **Hafið sætisbeltið alltaf spennt þegar veltigrindin er uppi í læstri stöðu. Notið ekki sætisbeltið á meðan veltigrindin er niðri.**

Veltigrind sett niður

Setjið veltigrindina niður eins og sýnt er á Mynd 11.

Ath.: Ýtið grindinni fram til að létta þrýstingi af pinnunum.

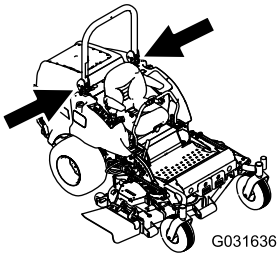

g031636

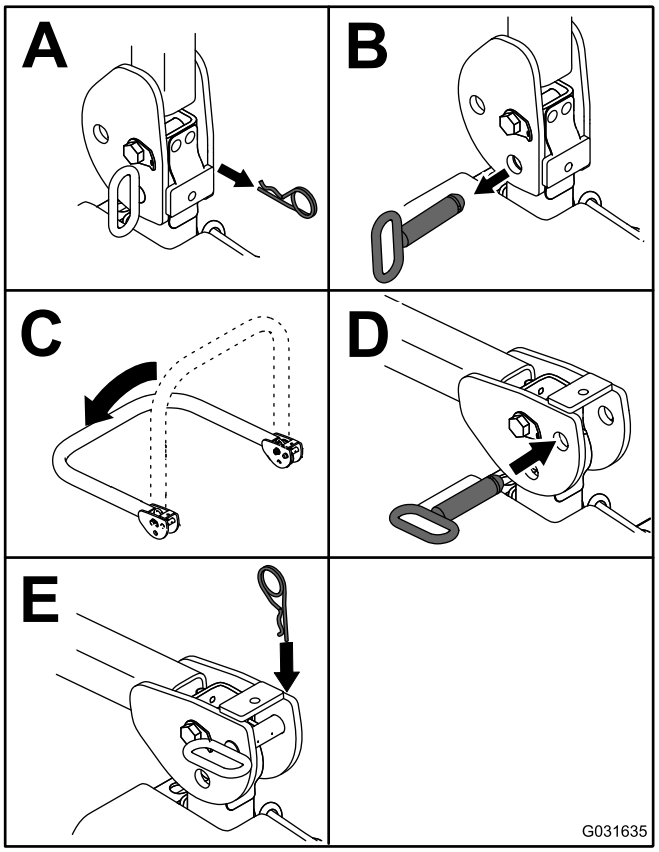

g031635

Mynd 10

Ath.: Festið veltigrindina þannig að hún valdi ekki skemmdum á vélarhlífinni.

Veltigrind reist upp

Setjið veltigrindina upp eins og sýnt er á Mynd 10.

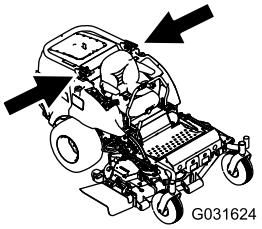

g031624

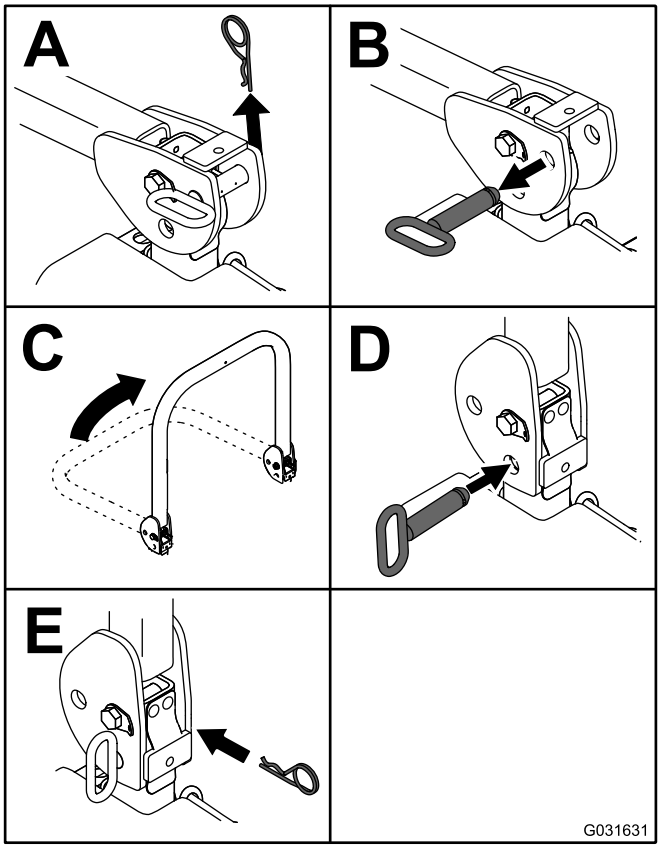

g031631

Mynd 11

Mikilvægt: **Hafið sætisbeltið alltaf spennt þegar veltigrindin er uppi í læstri stöðu. Notið ekki sætisbeltið á meðan veltigrindin er niðri.**

Notkun öryggissamlæsingarkerfisins

⚠ VARÚÐ

Ef rofar öryggissamlæsingarinnar eru aftengdir eða skemmdir kann sláttuvélin að fara óvænt af stað og það veldur hættu á meiðslum á fólki.

- **Ekki fikta í samlæsingarrofunum.**
- **Kannið virkni samlæsingarrofanna daglega og skiptið um skemmda rofa áður en unnið er á sláttuvélinni.**

Virkni öryggissamlæsingarkerfisins

Öryggissamlæsingarkerfið kemur í veg fyrir að vélin fari í gang nema þegar:

- Setið er í sætinu eða stöðuhemillinn er á.
- Aflúttakið er aftengt.
- Akstursstjórnstangir eru í HLUTLAUSRI LÁSSTÖÐU.
- Hitastig vélar er undir hámarksganghita.

Öryggissamlæsingarkerfið drepur líka á vélinni þegar akstursstjórntæki eru færð úr HLUTLAUSRI LÁSSTÖÐU þegar stöðuhemillinn er á. Ef staðið er upp úr sætinu meðan aflúttakið er tengt líður ein sekúnda þar til vélin drepur á sér.

Öryggissamlæsingarkerfið prófað

Viðhaldstími: Fyrir hverja notkun eða daglega

Prófið öryggissamlæsingarkerfið fyrir hverja notkun á sláttuvélinni. Ef öryggiskerfið virkar ekki eins og lýst er hér að neðan skal tafarlaust fá viðurkenndan þjónustu- og söluaðila til að gera við það.

1. Stjórnandinn situr í sætinu, setur stöðuhemilinn á og færir aflúttakið í KVEIKTA stöðu. Reynið að gangsetja vélina; hún á ekki að fara í gang.
2. Stjórnandinn situr í sætinu, setur stöðuhemilinn á og færir aflúttakið í SLÖKKTA stöðu. Hreyfið aðra hvora akstursstjórnstöngina úr HLUTLAUSRI LÁSSTÖÐU. Reynið að gangsetja vélina; hún á ekki að fara í gang. Endurtakið á hinni akstursstjórnstönginni.
3. Stjórnandinn situr í sætinu, setur stöðuhemilinn á, færir aflúttaksrofann í SLÖKKTA stöðu og færir akstursstjórnstangirnar í HLUTLAUSA LÁSSTÖÐU. Gangsetjið vélina. Á meðan vélin er í gangi skal taka stöðuhemilinn af, kveikja á aflúttakinu og standa lítillega upp úr sætinu; vélin á að drepa á sér innan tveggja sekúndna.
4. Á meðan stjórnandinn situr ekki í sætinu, skal setja stöðuhemilinn á, færa aflúttaksrofann í SLÖKKTA stöðu og færa akstursstjórnstangirnar í HLUTLAUSA LÁSSTÖÐU. Gangsetjið vélina. Á meðan vélin er í gangi skal setja aðra hvora akstursstjórnstöngina í miðstöðu; vélin á að drepa á sér innan tveggja sekúndna. Endurtakið á hinni akstursstjórnstönginni.
5. Á meðan stjórnandinn situr ekki í sætinu, skal taka stöðuhemilinn af, færa aflúttaksrofann í SLÖKKTA stöðu og færa akstursstjórnstangirnar í HLUTLAUSA LÁSSTÖÐU. Reynið að gangsetja vélina; hún á ekki að fara í gang.

Hefðbundin stjórneining notuð til að greina kerfisvandamál

Sláttuvélin er með hefðbundna stjórneiningu fyrir eftirlitskerfi sem fylgist með virkni mismunandi lykilkerfa. Stjórneiningin er staðsett undir stjórnborðinu hægra megin. Hægt er að komast að henni í gegnum hlíf á hliðinni (Mynd 12). Til að opna hlífina á hliðinni skal losa klinkurnar tvær og toga út.

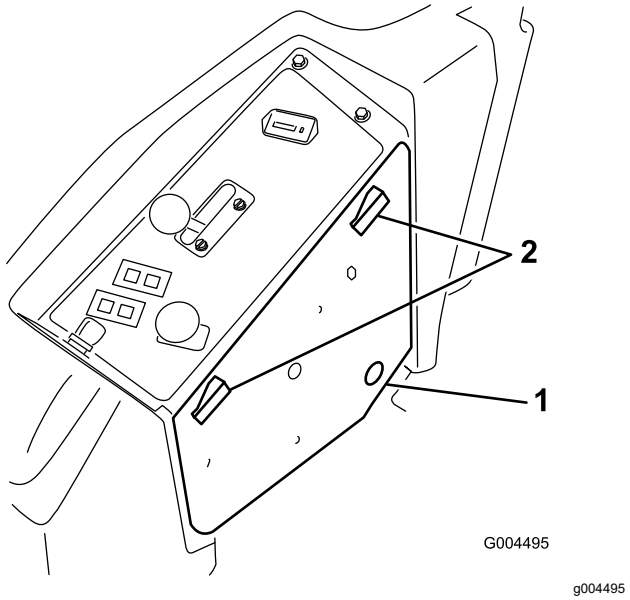

Mynd 12

1. Hlíf á hlið
2. Klinkur

Á framhlið stjórneiningarinnar eru 11 ljósdíóður sem loga og gefa til kynna mismunandi kerfisástand. Hægt er að nota sjö þessara ljósa við kerfisgreiningu. Frekari upplýsingar um merkingu hvers ljóss eru í Mynd 13. Frekari upplýsingar um aðra eiginleika hefðbundnu stjórneiningarinnar eru í *þjónustuhandbókinni*, sem fæst hjá viðurkenndum dreifingaraðilum Toro.

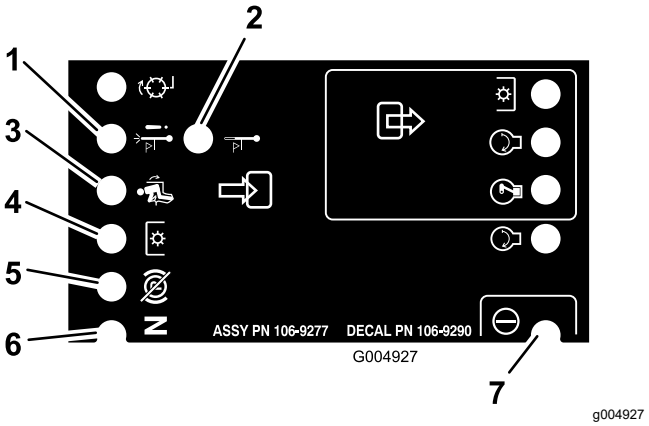

Mynd 13

1. Stöðvun vegna mikils hita – vélarhiti hefur farið yfir örugg mörk og vélin drepur á sér. Athugið kælikerfið.
2. Viðvörun vegna mikils hita – vélarhiti nálgast óörugg mörk og slökkt er á sláttubúnaðinum. Athugið kælikerfið.
3. Stjórnandinn situr í sætinu.
4. Kveikt er á aflúttakinu.
5. Stöðuhemillinn er ekki á.
6. Stjórntæki eru í hlutlausri stöðu.
7. Hefðbundin stjórneining tekur við afli og er starfhæf.

Sætið stillt

Hægt er að hreyfa sætið fram og aftur. Stillið sætið í stöðuna þar sem þægilegt og auðvelt er að stjórna sláttuvélinni.

Sætið er stillt með því að hreyfa handfangið til hliðar til að taka sætið úr lás (Mynd 14).

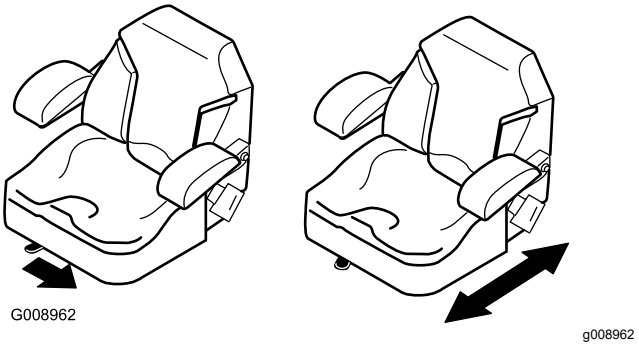

Mynd 14

Stilling sætisfjöðrunar

Hægt er að stilla sætið til að gera aksturinn mýkri og þægilegri. Staðsetjið sætið þar sem það er þægilegast að sitja í því.

Sætið er stillt með því snúa hnúðnum framan á því í aðra hvora áttina þar til þægilegustu stillingunni er náð (Mynd 15).

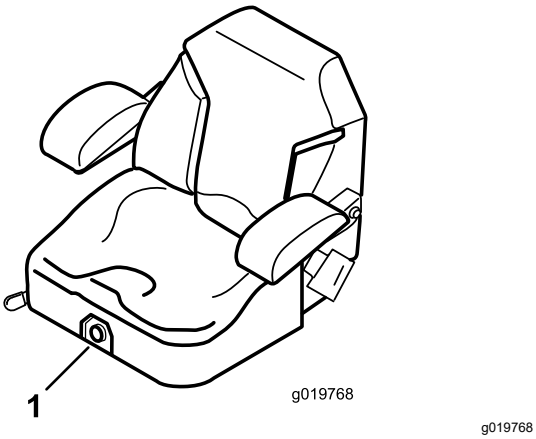

Mynd 15

1. Hnúður fyrir fjöðrun sætis

Sætið losað

Til að komast að vökvakerfinu og öðrum kerfum undir sætinu skal losa klinku sætisins og snúa því fram.

1. Notið stillistöng sætisins til að renna sætinu alla leið fram.
2. Togið sætisklinkuna fram á við og lyftið henni upp til að losa sætið (Mynd 16).

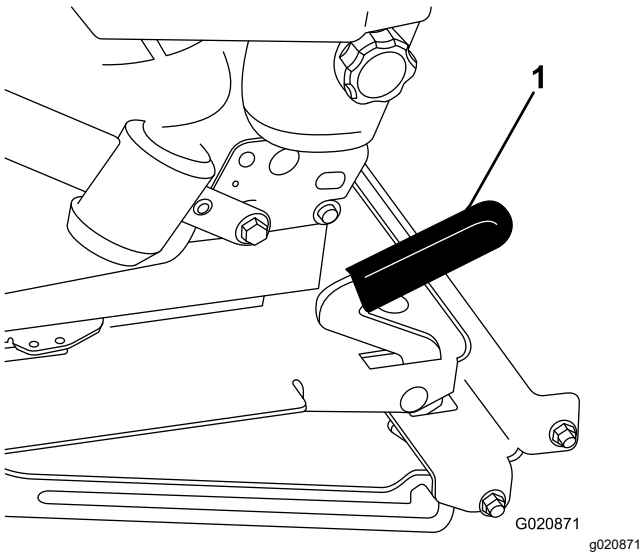

Mynd 16

1. Sætisklinka

Meðan á notkun stendur

Öryggi við notkun

Almennt öryggi

- Eigandinn/stjórnandinn getur komið í veg fyrir og ber ábyrgð á slysum sem geta valdið meiðslum á fólki eða eignatjóni.
- Klæðist viðeigandi klæðnaði, þar á meðal hlífðargleraugum, síðbuxum, sterkum skófatnaði með skrikvörn og heyrnarhlífum. Takið sítt hár í tagl og ekki klæðast víðum fatnaði eða hangandi skartgripum.
- Notið ekki sláttuvélina veik, þreytt eða undir áhrifum áfengis eða annarra vímuefna.
- Sýnið árvekni á meðan unnið er á sláttuvélinni. Ekki gera neitt sem veldur truflun; slíkt kann að leiða til meiðsla eða eignatjóns.
- Áður en vélin er gangsett þarf að tryggja að öll drif séu í hlutlausri stöðu, stöðuhemillinn sé á og að stjórnandinn sitji í sætinu.
- Flytjið ekki farþega á sláttuvélinni og haldið nærstöddum og börnum utan vinnusvæðisins.
- Vinnið eingöngu á sláttuvélinni með góða yfirsýn til að forðast holur og duldar hættur.
- Forðist slátt í blautu grasi. Skert grip getur valdið því að sláttuvélin renni til.
- Haldið höndum og fótum fjarri hlutum sem snúast. Haldið öruggri fjarlægð frá losunaropinu.
- Lítið aftur fyrir og niður áður en bakkað er til að tryggja að leiðin sé greið.
- Sýnið aðgát þegar komið er að blindhornum, trjástubbum, trjám eða öðrum hlutum sem kunna að takmarka útsýnið.
- Stöðvið hnífana þegar ekki er verið að slá.
- Stöðvið sláttuvélina, takið lykilinn úr og bíðið þar til allir hreyfanlegir hlutar hafa stöðvast áður en tengibúnaður sem hefur rekist í hlut er skoðaður eða ef sláttuvélin titrar óeðlilega. Sinnið öllum nauðsynlegum viðgerðum áður en vinnu er haldið áfram.
- Hægið á og sýnið aðgát í beygjum og þegar sláttuvélinni er ekið yfir vegi eða gangstíga. Umferð frá hægri á alltaf réttinn.
- Aftengið drif sláttubúnaðarins, drepið á vélinni, takið lykilinn úr og bíðið þar til allir hreyfanlegir hlutar hafa stöðvast áður en sláttuhæðin er stillt (nema hægt sé að stilla hana úr sætinu).
- Notið vélina aðeins á vel loftræstum svæðum. Útblásturslofttegundir innihalda kolsýring sem er banvænn við innöndun.
- Skiljið vélina aldrei eftir í gangi án eftirlits.

- Áður en stjórnandinn fer úr sæti sínu skal gera eftirfarandi:
  - Leggið sláttuvélinni á jafnsléttu.
  - Aftengið aflúttakið og látið tengitækin síga.
  - Setjið stöðuhemilinn á.
  - Drepið á vélinni og takið lykilinn úr (ef hann er til staðar).
  - Bíðið þar til hlutir á hreyfingu hafa stöðvast.
- Vinnið eingöngu á sláttuvélinni með góða yfirsýn og við viðeigandi veðurskilyrði. Ekki nota sláttuvélina þegar hætta er á eldingum.
- Ekki nota sláttuvélina sem dráttartæki.
- Notið eingöngu aukabúnað, tengibúnað og varahluti sem Toro samþykkir.

Öryggi veltigrindar

- Ekki má fjarlægja neina íhluti veltigrindarinnar.
- Gangið úr skugga um að sætisbeltið sé fest og hægt sé að losa það hratt í neyðartilvikum.
- Fylgist vandlega með fyrirstöðum fyrir ofan sláttuvélina og komið í veg fyrir að sláttuvélin komist í snertingu við þær.
- Tryggið að veltigrindin sé góðu ásigkomulagi með því að skoða hana reglulega og leita eftir skemmdum og herða allar festingar tryggilega.
- Skiptið um skemmda íhluti veltigrindarinnar. Ekki gera við þá eða breyta þeim.
- Hafið sætisbeltið alltaf spennt þegar veltigrindin er uppi.
- Veltigrindin er ómissandi öryggisbúnaður. Hafið veltigrindina í uppreistri og læstri stöðu og notið sætisbeltið þegar unnið er á sláttuvélinni með veltigrindina uppi.
- Setjið veltigrindina eingöngu niður til bráðabrigða þegar þörf krefur. Notið ekki sætisbeltið á meðan veltigrindin er niðri.
- Athugið að veltuvörn er ekki til staðar þegar veltigrindin er niðri.
- Kannið svæðið sem á að slá og setjið veltigrindina aldrei niður á svæðum þar sem brekkur, háir bakkar eða vatn er til staðar.

Öryggi í halla

- Brekkur valda mikilli hættu á stjórnmissi eða veltu sem leitt getur til alvarlegra meiðsla eða dauða. Stjórnandinn er ábyrgur fyrir öruggri notkun í halla. Sýna þarf sérstaka aðgát þegar sláttuvélinni er ekið í halla.
- Metið og kannið aðstæður á vinnusvæðinu til að ákvarða hvort hallinn er öruggur til vinnu. Beitið almennu hyggjuviti og sýnið góða dómgreind við þessa skoðun.
- Skoðið leiðbeiningarnar fyrir notkun í halla hér að neðan til að ákvarða hvort hægt er að nota sláttuvélina við viðkomandi skilyrði á viðkomandi degi og á viðkomandi vinnusvæði. Breytingar á undirlagi geta leitt til breytinga á notkun sláttuvélarinnar í halla.
- Forðist að taka af stað, stoppa eða beygja sláttuvélinni í halla. Forðist skyndilegar hraðabreytingar eða stefnubreytingar. Beygið hægt og rólega.
- Vinnið ekki á sláttuvélinni við neinar aðstæður þar sem grip, stjórn eða stöðugleiki eru skert.
- Fjarlægið eða merkið hindranir á borð við skurði, holur, hjólför, ójöfnur, grjót eða aðrar duldar hættur. Hátt gras getur hulið hindranir. Óslétt undirlag getur valdið því að sláttuvélin velti.
- Hafið í huga að sláttuvélin getur misst grip þegar unnið er í blautu grasi, þvert á halla eða niður brekku. Ef dekkin missa grip er hætta á að sláttuvélin renni til, missi hemlagetu og verði stjórnlaus.
- Gætið fyllstu varúðar þegar unnið er á sláttuvélinni nálægt háum bökkum, skurðum, bökkum, vatni eða annarri hættu. Sláttuvélin getur oltið mjög skyndilega ef hjól fer út fyrir brún eða brún gefur sig. Haldið öruggri fjarlægð á milli sláttuvélarinnar og hvers kyns hættu.
- Auðkennið hættur neðst í hallanum. Ef hættur eru til staðar skal slá hallann með vél sem stjórnað er af fótgangandi stjórnanda.
- Lækkið sláttubúnaðinn niður að jörðu á meðan unnið er í halla, ef því verður við komið. Sláttuvélin getur orðið óstöðug þegar sláttubúnaðurinn er uppi á meðan unnið er í halla.
- Gætið fyllstu varúðar þegar unnið er með grassafnkerfi eða önnur tengitæki. Slíkur búnaður getur breytt stöðugleika sláttuvélarinnar og valdið því að hún verði stjórnlaus.

Stöðuhemill notaður

Setjið stöðuhemilinn alltaf á þegar sláttuvélin er stöðvuð eða skilin eftir eftirlitslaus.

Stöðuhemill settur á

⚠ VIÐVÖRUN

Stöðuhemillinn heldur mögulega ekki við sláttuvél sem lagt er í halla og það getur leitt til meiðsla á fólki eða eignatjóns.

Ekki leggja sláttuvélinni í halla án þess að skorða hjólin.

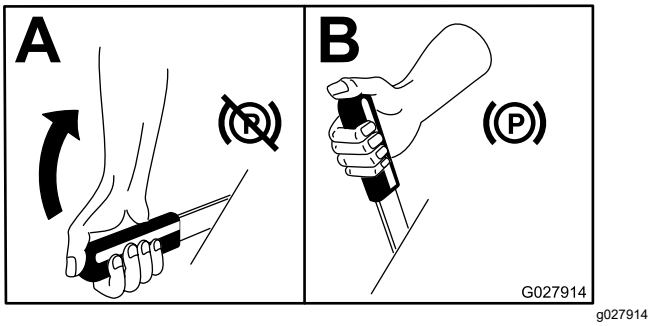

g027914

Mynd 17

Stöðuhemill tekinn af

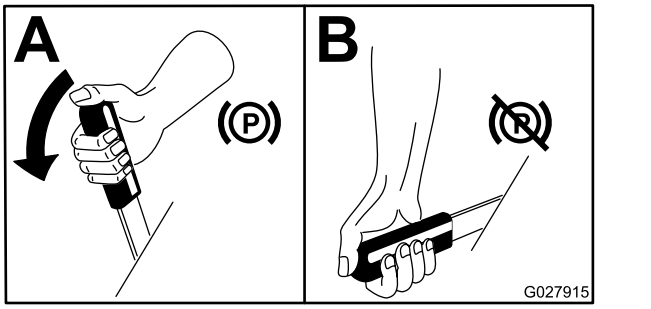

g027915

Mynd 18

Vélin gangsett

Ath.: Kertaljósið logar í sex sekúndur þegar svissinum er snúið í GANGSTÖÐU. Snúið svissinum í GANGSETNINGARSTÖÐU þegar ljósið slokknar.

Mikilvægt: **Reynið gangsetningu ekki lengur en 15 sekúndur í einu til að koma í veg fyrir að startarinn ofhitni.**

Mikilvægt: **Vinnið á vélinni með inngjafarstöngina í HÆGRI stöðu bæði áfram og aftur á bak í eina til tvær mínútur eftir smurolíuskipti, eftir endurbyggingu á vélinni, gírkassanum eða hjólamótor og þegar vélin er gangsett í fyrsta skipti. Hreyfið lyftistöngina og aflúttaksstöngina til að tryggja rétta virkni þeirra. Drepið á vélinni, kannið vökvastöðu og leitið eftir olíuleka, lausum íhlutum og öðrum sjáanlegum bilunum.**

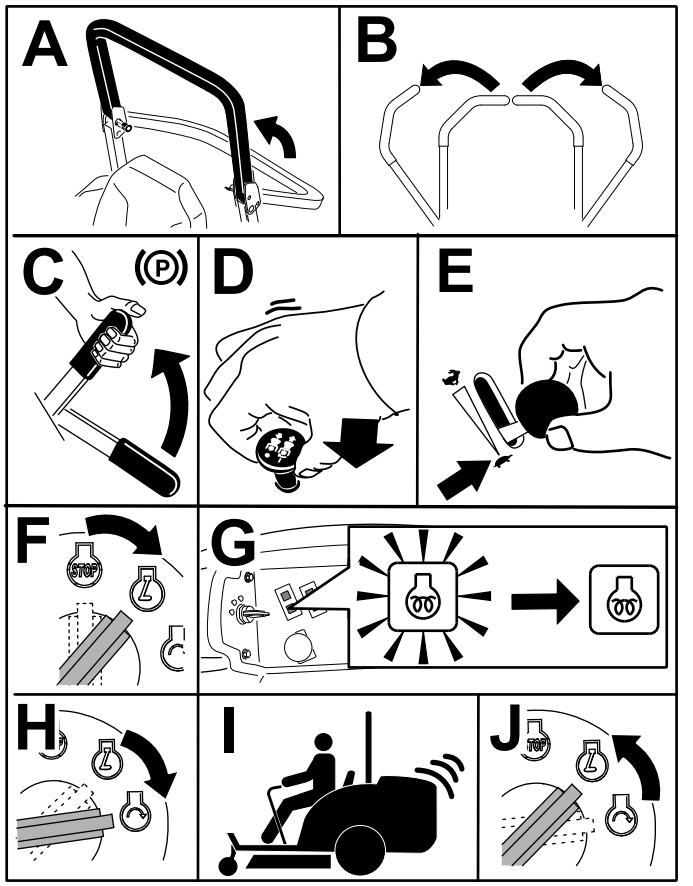

g191137

Mynd 19

Ath.: Hafið inngjöfina í miðstöðu á milli HÆGRAR og HRAÐRAR stöðu þar til vélin og vökvakerfið hafa hitnað.

Sláttuvélinni ekið

Inngjöfin stjórnar snúningshraða vélarinnar, sem mældur er í sn./mín. (snúningar á mínútu). Setjið inngjöfina í HRAÐA stöðu til að tryggja hámarksafköst. Vinnið alltaf með inngjöfina í HRAÐRI stöðu þegar aflknúin tengitæki eru notuð.

⚠ VARÚÐ

Sláttuvélin getur snúist mjög hratt. Hætta er á að stjórnandi missi stjórn á sláttuvélinni með meðfylgjandi hættu á meiðslum á fólki eða skemmdum á sláttuvélinni.

- **Sýnið aðgát í beygjum.**
- **Hægið á sláttuvélinni áður en teknar eru krappar beygjur.**

1. Takið stöðuhemilinn af.

   Ath.: Vélin drepur á sér ef akstursstjórnstangirnar eru færðar úr HLUTLAUSRI STÖÐU þegar stöðuhemillinn er á.

2. Færið stangirnar í miðstöðu, ólæsta.

3. Akið vélinni sem hér segir:
   - Sláttuvélinni er ekið beint áfram með því að ýta aksturssstjórnstöngunum rólega fram (Mynd 20).
   - Sláttuvélinni er bakkað beint með því að toga aksturssstjórnstangirnar til baka (Mynd 20).
   - Hægið á vélinni í beygjum með því að toga báðar stangirnar til baka og ýtið svo stönginni fram sem er öfugu megin við áttina sem á að beygja í (Mynd 20).
   - Sláttuvélin er stöðvuð með því að toga aksturssstjórnstangirnar í HLUTLAUSA STÖÐU.

   Ath.: Því lengra sem aksturssstjórnstöngunum er ýtt í aðra hvora áttina því hraðar fer vélin í þá tilteknu átt.

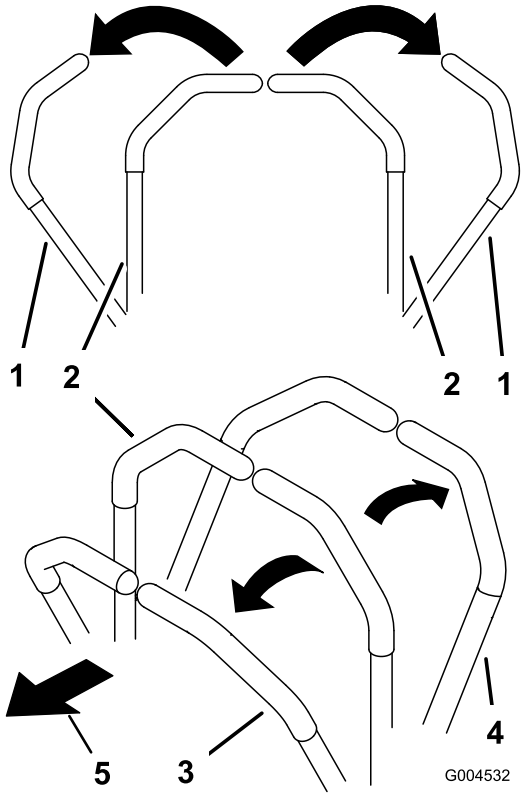

g004532

Mynd 20

1. Aksturssstjórnstöng – HLUTLAUS LÁSSTAÐA
2. Miðja, ólæst staða
3. Áfram
4. Aftur á bak
5. Framhlið sláttuvélarinnar

Drepið á aflvél

⚠ VARÚÐ

Börn og nærstaddir geta orðið fyrir meiðslum við að reyna að aka sláttuvél sem ekki er undir eftirliti.

Takið lykilinn alltaf úr og setjið stöðuhemilinn á þegar sláttuvélin er yfirgefin, þótt það sé aðeins í nokkrar mínútur.

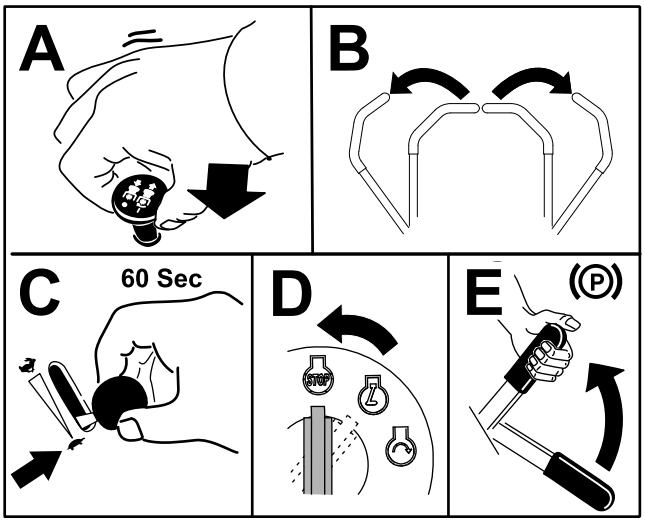

g244208

Mynd 21

Unnið með sláttuvélina

Notkun rofa fyrir palllyftu

Palllyfturofinn hækkar og lækkar sláttubúnaðinn (Mynd 22). Vélin verður að vera í gangi til að hægt sé að nota þetta handfang.

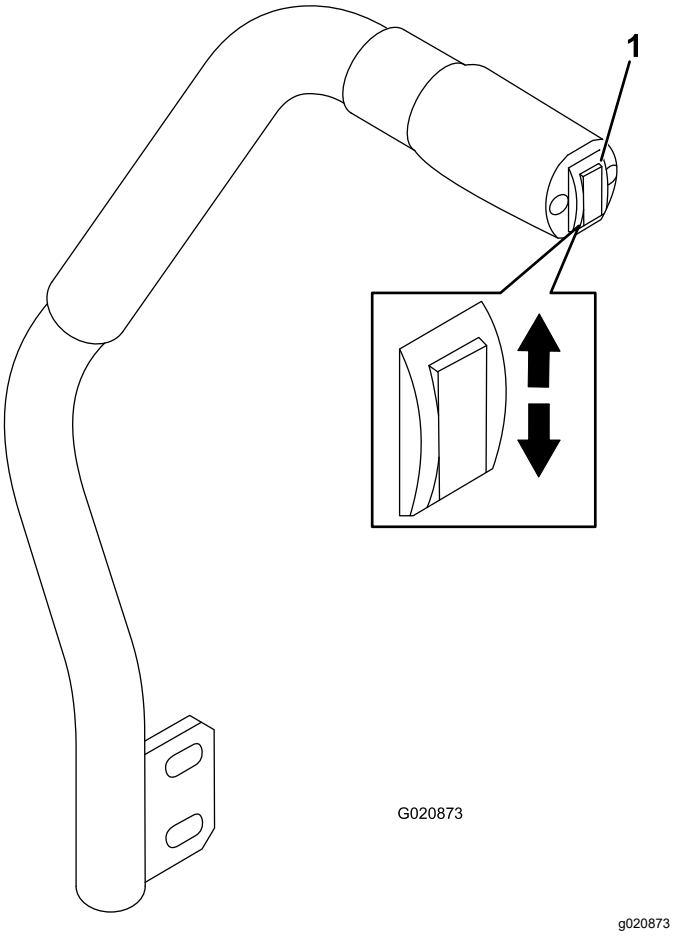

Mynd 22

1. Palllyfturofi

- Ýtið palllyfturofanum niður til að lækka sláttubúnaðinn (Mynd 22).

  Mikilvægt: **Þegar sláttubúnaðurinn er lækkaður fer hann í flotstöðu.**

- Ýtið palllyfturofanum upp til að lyfta sláttuvélarpallinum (Mynd 22).

Mikilvægt: **Ekki halda rofanum lengur inni uppi eða niðri þegar pallurinn er kominn alveg upp eða alveg niður. Það getur valdið skemmdum á vökvakerfinu.**

Kveikt á aflúttaki

Aflúttaksrofinn sér um að gangsetja og stöðva sláttuvélarhnífana og sum aflknúin tengitæki.

Ath.: Ef vélin er köld skal láta hana hitna í 5 til 10 mínútur áður en kveikt er á aflúttakinu.

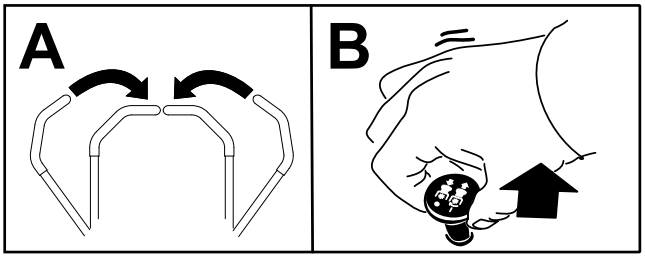

Mynd 23

Aflúttakið aftengt

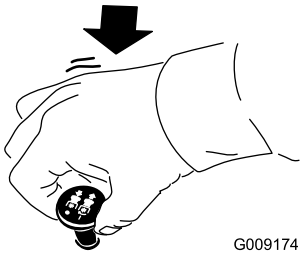

Mynd 24

Stilling sláttuhæðar

Sláttuhæð er stillt frá 2,5 til 15,8 cm í 6 mm skrefum með því að færa stopppinnann í mismunandi hök.

1. Hafið vélina í gangi, ýtið palllyfturofanum upp þar til sláttubúnaðurinn er kominn alveg upp og **sleppið svo rofanum strax** (Mynd 22).
2. Snúið stopppinnanum þar til rörsplittið inni í honum stenst á við raufarnar í götum sláttuhæðarfestingarinnar og takið hann úr (Mynd 25).
3. Veljið gat í sláttuhæðarfestingunni fyrir viðkomandi sláttuhæð, setjið pinnann í og snúið honum niður til að læsa honum (Mynd 25).

   Ath.: Fjórar raðir af gatastillingum eru til staðar (Mynd 25). Efsta röðin er til að stilla á skráða sláttuhæð fyrir ofan pinnann. Næsta röð er til að stilla á skráða hæð og 6 mm til viðbótar. Þriðja röð er til að stilla á skráða hæð og 12 mm til viðbótar. Neðsta röð er til að stilla á skráða hæð og 18 mm til viðbótar. Aðeins eitt gat er til að stilla 15,8 cm og það er staðsett í annarri röð. Þessi stilling bætir ekki 6 mm við stillinguna 15,8 cm.

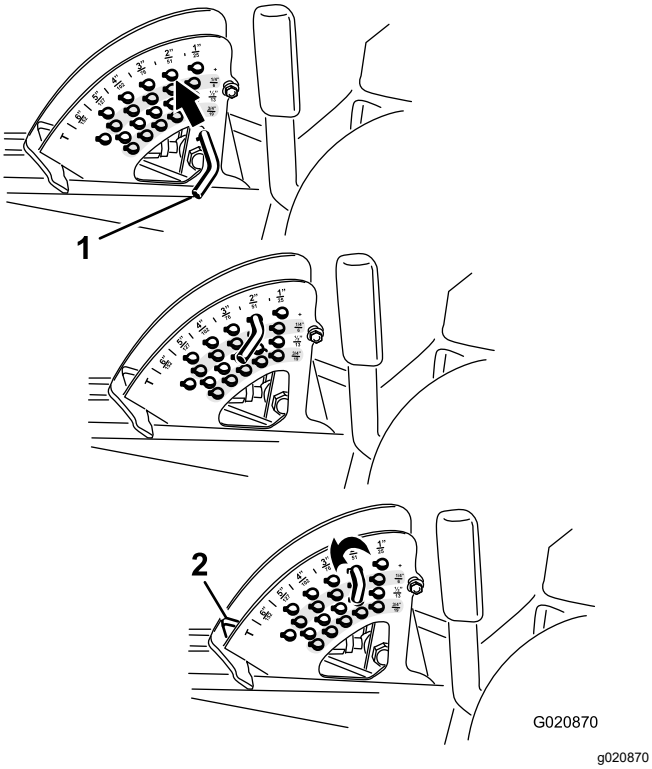

Mynd 25

1. Stopp pinni
2. Endastopp sláttuhæðar

4. Stillið svarðarvarnarhjólin og hlífðarplöturnar eftir þörfum.

Ábendingar um notkun

Hröð stilling inngjafar/aksturshraði

Til að sláttuvélin og pallurinn fái nægilegt afl við slátt skal láta vélina vinna í HRAÐRI inngjafarstillingu og aðlaga akstursshraðann eftir notkunarskilyrðum. Dragið úr akstursshraða þegar álag á hnífana eykst og aukið hraðann þegar álag á hnífana minnkar.

Slegið í gagnstæðar áttir

Skiptið um akstursáttir til að forðast að mynda hjólför í grassvörðinn. Þetta dreifir einnig afskurðinum betur, sem hraðar rotnun og upptöku næringarefna.

Skurðarhraði

Akið hægar við tiltekin skilyrði til að ná betri slætti.

Komið í veg fyrir of stutta sláttuhæð

Ef skurðbreidd sláttuvélarinnar er breiðari en skurðbreidd sláttuvélar sem var notuð áður skal hækka sláttuhæðina til að tryggja að sláttur á ójöfnum grassverðinum verði ekki of stuttur.

Veljið rétta sláttuhæðarstillingu sem hentar notkunarskilyrðum

Sláið um það bil 25 mm, en ekki meira en þriðjung af grasinu. Ef um er að ræða mjög gróskumikið og þéttvaxið gras gæti þurft að minnka akstursshraðann og/eða hækka sláttuhæðina í næstu stillingu fyrir ofan.

Mikilvægt: **Ef ætlunin er að slá grasið niður um meira en þriðjung, grasið er gisið og hátt eða mjög þurrt skal nota flötu sveigjuna á hnífsblöðunum til að minnka afskurð sem berst með vindi, óhreinindi og álag á drifíhluti pallsins.**

Hátt gras slegið

Ef grasi er leyft að vaxa aðeins lengur en venjulega eða mikill raki er í því skal hækka sláttuhæðina og slá grasið á hærri stillingu. Því næst skal slá grasið aftur með hefðbundinni stillingu.

Sláttuvélinni haldið hreinni

Hreinsið gras og óhreinindi undan sláttubúnaðinum eftir hverja notkun. Ef gras og óhreinindi fá að safnast upp inni í sláttubúnaðinum kemur að því að gæði sláttar verða óviðunandi.

Til að minnka hættuna á bruna, skal fjarlægja gras, lauf og óhóflega smurningu af vél, hljóðkút, rafgeymahylki, stöðuhemli, sláttubúnaði og eldsneytisgeymi. Þurrkið upp alla olíu eða eldsneyti sem lekið hefur.

Viðhald hnífa

- Haldið hnífum beittum út sláttutíðina. Beittir hnífar skila hreinum skurði í stað þess að rífa í og tæta upp grasið. Rifið og tætt gras verður brúnt á endunum og það hægir á vexti og eykur hættu á sjúkdómum.
- Kannið skerpu sláttuhnífanna daglega, auk þess að leita eftir sliti og skemmdum á þeim. Brýnið hnífana eftir þörfum.
- Skiptið tafarlaust út skemmdum eða slitnum hníf fyrir nýjan hníf frá Toro. Frekari leiðbeiningar um skipti á hnífum eru í *notandahandbókinni*.

Eftir notkun

Almennt öryggi

- Drepið á vélinni, takið lykilinn úr (ef hann er til staðar) og bíðið þar til allir hlutar hafa stöðvast áður

en farið er úr ökumannssætinu. Leyfið sláttuvélinni að kólna áður en hún er stillt, þjónustuð, þrifin eða sett í geymslu.

- Hreinsið gras og óhreinindi af sláttubúnaði og hljóðkút og úr vélarrými til að koma í veg fyrir hættu á íkveikju. Hreinsið upp olíu- eða eldsneytisleka.
- Ef sláttubúnaðurinn er í flutningsstöðu skal virkja vélrænan læsibúnað (ef hann er til staðar) áður en sláttuvélin er skilin eftir án eftirlits.
- Leyfið vélinni að kólna áður en sláttuvélin er sett í geymslu innandyra.
- Takið lykilinn úr og lokið fyrir eldsneyti (ef það er hægt) áður en sláttuvélin er sett í geymslu eða flutt.
- Aldrei geyma sláttuvélina eða eldsneytisílát nærri óvörðum loga, neistaflugi eða kveikiloga, á borð við vatnshitara eða öðrum heimilistækjum.
- Haldið sætisbeltum við og þrífið eftir þörfum

Sláttuvélinni ýtt

Í neyðartilvikum er hægt að færa sláttuvélina stutta vegalengd með því að nota hjáveituloka í vökvadælunni og ýta vélinni.

Mikilvægt: **Ýtið sláttuvélinni alltaf með höndunum og aldrei langa vegalengd. Dragið hana aldrei, slíkt getur skemmt vökvakerfið.**

Mikilvægt: **Hjáveitulokarnir verða alltaf að vera opnir þegar sláttuvélinni er ýtt eða hún flutt. Þegar lokið er við að ýta eða flytja sláttuvélina á æskilegan stað skal loka hjáveitulokunum.**

1. Lyftið sætinu; sjá Sætið losað (síða 25)
2. Finnið hjáveitulokana (Mynd 26) og snúið báðum lokunum einn snúning rangsælis.

   Ath.: Þetta veitir glussanum framhjá dælunni þannig að dekkin geti snúist.

   Mikilvægt: **Ekki snúa hjáveitulokunum meira en einn hring. Þannig er komið í veg fyrir að lokarnir losni og glussi leki út.**

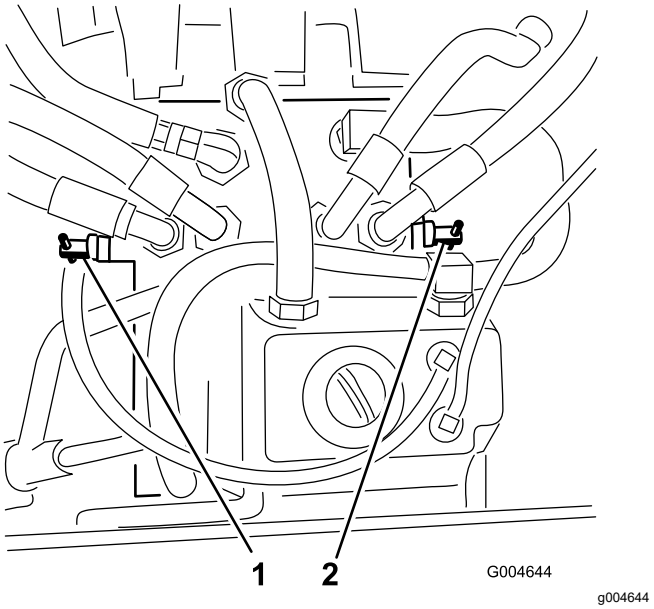

Mynd 26

1. Hægri hjáveituloki
2. Vinstri hjáveituloki

3. Gangið úr skugga um að stöðuhemillinn sé ekki á og ýtið sláttuvélinni á æskilegan stað.
4. Lokið hjáveitulokunum með því að snúa báðum lokunum einn snúning réttsælis (Mynd 26).

   Ath.: Ekki ofherða hjáveitulokana.
5. Herðið lokana að u.þ.b. 8 Nm.

   Mikilvægt: **Tryggið að hjáveitulokarnir séu lokaðir áður en vélin er gangsett. Ef vélin er keyrð með opnum lokum veldur það ofhitnun í gírkassanum.**

Sláttuvélin flutt

Notið sterkbyggðan eftirvagn eða pall til að flytja sláttuvélina. Tryggið að eftirvagninn eða vörubíllinn sé búinn öllum nauðsynlegum hemlum, ljósum og merkingum eins og krafist er samkvæmt lögum. Lesið öryggisleiðbeiningarnar vandlega. Þessar upplýsingar geta forðað stjórnanda, fjölskyldumeðlimum, gæludýrum eða nærstöddum frá meiðslum.

⚠ VIÐVÖRUN

Hættulegt er að aka á götum eða þjóðvegi án stefnuljósa, ljósa, endurskinsmerkja eða merkingar um hægfara ökutæki og slíkt kann að leiða til slysa og meiðsla á fólki.

Ekki aka sláttuvélinni á götum eða vegum.

1. Ef eftirvagn er notaður þarf að tengja hann við dráttarbílinn og festa öryggiskeðjurnar.
2. Tengið hemla eftirvagnsins, ef við á.

3. Sláttuvélinni ekið upp á eftirvagn eða pall; sjá Sláttuvél ekið upp á vagn/pall (síða 32).
4. Drepið á vélinni, fjarlægið lykilinn, setjið stöðuhemilinn á og lokið eldsneytislokanum.
5. Notið festilykkjurnar á sláttuvélinni til að festa hana tryggilega við eftirvagninn eða pallinn með stroffum, keðjum, vírum eða köðlum (Mynd 27).

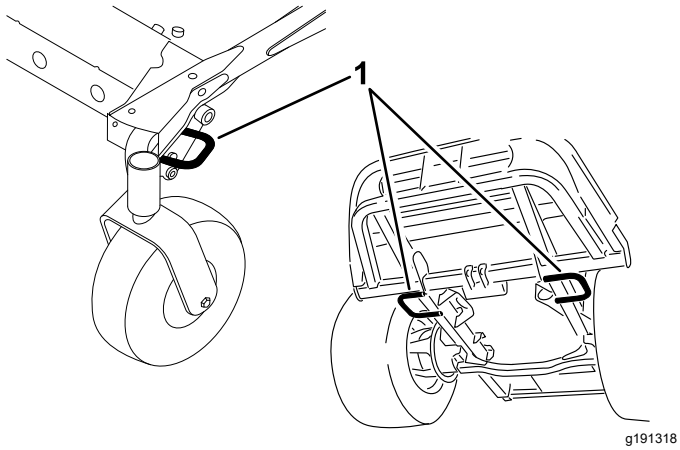

Mynd 27

1. Festilykkjur sláttuvélar

Sláttuvél ekið upp á vagn/pall

Sýnið ýtrustu aðgát þegar sláttuvélinni er ekið á eða af eftirvagni eða palli. Notið til þess skábraut í fullri breidd sem er breiðari en sláttuvélin. Akið vélinni upp skábrautir í bakkgír og niður í framgír (Mynd 28).

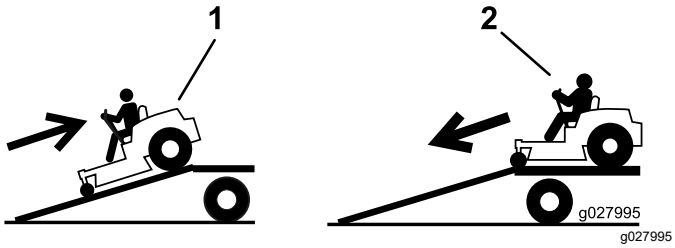

Mynd 28

1. Bakkið sláttuvélinni upp skábrautina.
2. Sláttuvélinni ekið áfram niður skábrautina.

Mikilvægt: **Ekki nota mjóar aðskildar skábrautir fyrir hvora hlið sláttuvélarinnar.**

⚠ VIÐVÖRUN

Þegar sláttuvélinni er ekið upp á eftirvagn eða pall er aukin hætta á veltu og alvarlegum meiðslum eða dauða.

- **Gætið fyllstu varúðar þegar sláttuvél er ekið á skábraut.**
- **Notið sætisbelti þegar vélinni er ekið upp á eða af og tryggið að veltigrindin sé uppi. Gangið úr skugga um að veltigrindin passi undir loft í lokuðum eftirvagni.**
- **Notið eingöngu skábraut í fullri breidd; ekki nota aðskildar skábrautir fyrir hvora hlið sláttuvélarinnar.**
- **Halli á milli undirlags og skábrautar eða skábrautar og eftirvagns/palls má ekki vera meiri en 15°.**
- **Gangið úr skugga um að skábrautin sé minnst fjórum sinnum lengri en hæð eftirvagnsins eða pallsins frá jörðu. Þetta tryggir að halli skábrautarinnar frá jörðu sé ekki yfir 15°.**
- **Akið sláttuvélinni upp skábrautir í bakkgír og niður í framgír.**
- **Forðist skyndilega inngjöf eða hemlun þegar sláttuvélinni er ekið á skábraut þar sem slíkt getur valdið hættu á stjórnmissi eða veltu.**

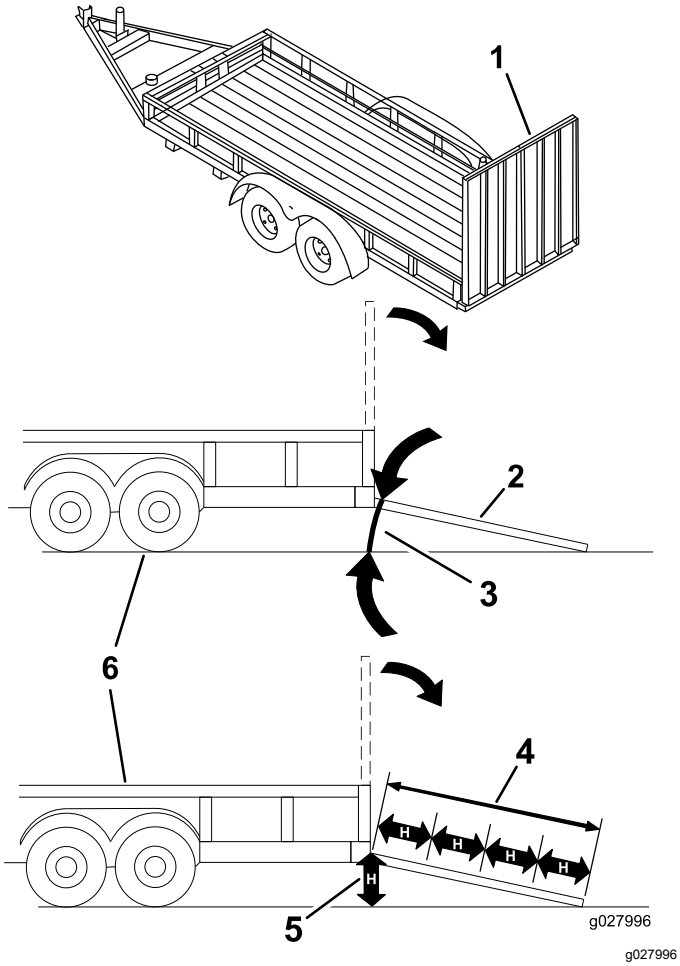

Mynd 29

1. Skábraut í fullri breidd í geymslustöðu
2. Skábraut í fullri breidd í hleðslustöðu, séð frá hlið
3. Ekki meira en 15°.
4. Skábrautin er minnst fjórum sinnum lengri en hæð eftirvagnsins eða vörubílspallsins frá jörðu
5. „H“ stendur fyrir hæð eftirvagnsins eða pallsins frá jörðu.
6. Eftirvagn

Viðhald

Ath.: Ákvarðið vinstri og hægri hlið sláttuvélarinnar út frá hefðbundinni vinnustöðu.

Öryggi við viðhaldsvinnu

- Áður en stjórnandinn fer úr sæti sínu skal gera eftirfarandi:
  - Leggið sláttuvélinni á jafnsléttu.
  - Aftengið aflúttakið og látið tengitækin síga.
  - Setjið stöðuhemilinn á.
  - Drepið á vélinni og takið lykilinn úr (ef hann er til staðar).
  - Bíðið þar til hlutir á hreyfingu hafa stöðvast.
- Látið íhluti vélarinnar kólna áður en viðhaldi er sinnt.
- Ef sláttubúnaðurinn er í flutningsstöðu skal virkja vélrænan læsibúnað (ef hann er til staðar) áður en sláttuvélin er skilin eftir án eftirlits.
- Ekki sinna viðhaldi með vélina í gangi, ef því verður við komið. Haldið öruggri fjarlægð frá hlutum á hreyfingu.
- Setjið alltaf búkka undir sláttuvélina þegar unnið er undir henni.
- Losið þrýsting varlega úr íhlutum með uppsafnaða orku.
- Haldið öllum hlutum sláttuvélarinnar í góðu ásigkomulagi og tryggið að vélbúnaður sé vel hertur, sérstaklega festibúnaður hnífanna.
- Skiptið um slitnar eða skemmdar merkingar.
- Notið eingöngu upprunalega varahluti frá Toro til að tryggja örugga notkun og bestu afköst sláttuvélarinnar. Varahlutir frá öðrum framleiðendum geta reynst hættulegir og notkun þeirra kann að fella ábyrgðina úr gildi.

Ráðlögð viðhaldsáætlun/-áætlanir

Tíðni viðhaldsþjónustu	Viðhaldsferli
Eftir fyrstu 10 klukkustundirnar	• Herðið festibolta á grind. • Herðið felgurærnar.
Eftir fyrstu 50 klukkustundirnar	• Skiptið um smurolíu á gírkassa sláttubúnaðar. • Skiptið um smurolíu og síu.
Eftir fyrstu 200 klukkustundirnar	• Skiptið um glussa og síu.
Fyrir hverja notkun eða daglega	• Prófið öryggissamlæsingarkerfið. • Athugið stöðu smurolíu. • Athugið stöðu kælivökva vélar. • Hreinsið vatnskassann með þrýstilofti (hreinsið oftar í óhreinu og rykugu umhverfi). • Kannið stöðu glussa. • Þrífið sláttubúnaðinn og sláttuvélina. • Þrífið sláttuvélina. • Þrífið og haldið sætisbeltinu við.
Á 50 klukkustunda fresti	• Smyrjið smurkoppa á legum og fóðringum (oftar við aurugar eða rykugar aðstæður og eftir hverja hreinsun). • Athugið tengingar rafgeymiskapals. • Athuga þrýsting í hjólbörðum.
Á 100 klukkustunda fresti	• Kannið strekkingu riðstraumsrafalsins.
Á 150 klukkustunda fresti	• Athugið stöðu smurefnis í gírkassa sláttubúnaðarins. • Skiptið um smurolíu og síu.
Á 200 klukkustunda fresti	• Skoðið slöngur og þétti kælikerfisins. Skiptið um sprungnar eða slitnar slöngur eða þétti. • Herðið felgurærnar.

Tíðni viðhaldsþjónustu	Viðhaldsferli
Á 400 klukkustunda fresti	• Skiptið um smurolíu á gírkassa sláttubúnaðar. • Þjónustið loftsíuna. —Þjónustið einnig síuna þegar loftsíumælirinn er rauður; þjónustið loftsíuna oftar við mjög rykugar eða aurugar aðstæður. • Þjónustið loftsíuna. • Skiptið um eldsneytishylkið fyrir vatnsskiljuna. • Tappið vatni eða öðrum óhreinindum af vatnsskiljunni. • Skoðið eldsneytisleiðslur og tengingar.
Á 800 klukkustunda fresti	• Tæmið og hreinsið eldsneytisgeyminn. • Skiptið um glussa og síu. • Kannið ventlabil á vél. Frekari upplýsingar eru í notandahandbók vélarinnar.
Á 1.500 klukkustunda fresti	• Skiptið um slöngur sem hreyfast til.
Fyrir geymslu	• Tæmið og hreinsið eldsneytisgeyminn.
Á tveggja ára fresti	• Skolið og skiptið um kælivökva.

Mikilvægt: **Frekari upplýsingar um viðhaldsferli eru í notandahandbók vélarinnar.**

Ath.: Farið á www.Toro.com og leitið að viðkomandi sláttuvél í gegnum handbókartengilinn á heimasíðunni til að sækja ókeypis eintak af teikningum rafkerfis eða vökvakerfis.

Mikilvægt: **Festingarnar á hlífunum á þessari sláttuvél eru hannaðar til að fylgja með hlífinni þegar hún er tekin af. Losið allar festingarnar á hverri hlíf nokkra hringi þannig að hlífin losni án þess að losa hana alveg af, haldið svo áfram að losa þær þar til hlífin losnar alveg. Þetta kemur í veg fyrir að boltarnir séu óvart teknir alveg úr festingunum.**

Gátlisti fyrir daglegt viðhald

Afritið þessa blaðsíðu til að skrá reglubundið viðhald.

Viðhaldsatriði	Vika:						
	Mán.	Þri.	Mið.	Fim.	Fös.	Lau.	Sun.
Athugið virkni öryggissam-læsingarkerfisins.							
Athugið hvort grashlíf sé niðri (ef við á).							
Athugið virkni stöðuhemils.							
Athugið eldsneytisstöðu.							
Kannið stöðu glussa.							
Kannið stöðu smurolíu.							
Kannið stöðu kælivökva.							
Athugið vatns-/eldsneytisskilju.							
Athugið stífluvísi loftsíu.[1]							
Leitið eftir óhreinindum í vatnskassa og síu.							
Hlustið eftir óvenjulegum vélarhljóðum.[2]							
Hlustið eftir óvenjulegum vinnsluhljóðum.							
Leitið eftir skemmdum á vökvaslöngum.							
Leitið eftir leka.							
Kannið þrýsting í hjólbörðum.							
Athugið virkni verkfæris.							
Kannið ástand hnífanna.							
Smyrjið í alla smurkoppa.[3]							
Hreinsið sláttuvélina.							
Blettið í lakkskemmdir.							

1. Ef vísirinn er rauður.
2. Athugið glóðarkerti og innspýtingarstúta ef vart verður við erfiðleika í gangsetningu, mikinn reyk eða skrykkjóttan gang.
3. Strax eftir hverja hreinsun, óháð tímanum milli þrifa sem gefinn er upp.

Athugasemdir um atriði/svæði sem þarf að athuga betur		
Skoðun framkvæmd af:		
Atriði	Dagsetning	Upplýsingar

⚠ VARÚÐ

Ef lykillinn er skilinn eftir í svissinum getur hver sem er óvart gangsett vélina og valdið alvarlegum meiðslum á stjórnanda eða öðrum nærstöddum.

Takið lykilinn úr svissinum áður en viðhaldi er sinnt.

Smurning

Smurning á legum og fóðringum

Viðhaldstími: Á 50 klukkustunda fresti (oftar við aurugar eða rykugar aðstæður og eftir hverja hreinsun).

Á sláttuvélinni eru smurkoppar sem nauðsynlegt er að smyrja reglulega með litíumfeiti nr. 2. Við aurugar eða rykugar aðstæður skal smyrja oftar þar sem óhreinindi geta komist inn í legur og fóðringar og hraðað sliti á þeim.

1. Þurrkið af smurkoppunum til að aðskotaefni komist ekki inn í leguna eða fóðringuna.
2. Dælið feiti í smurkoppana.
3. Þurrkið af umframfeiti.

Ath.: Röng aðferð við þrif getur skert endingartíma legu. Skolið ekki sláttuvélina á meðan hún er enn heit og forðist að beina háþrýstibunu eða miklum úða á legur eða þétti.

Smurning á gírkassa sláttubúnaðar

Gírkassinn er hannaður til að vinna með SAE EP90W-gírolíu. Þó svo að smurefni sé fyllt á gírkassann í verksmiðjunni skal kanna stöðu smurefnis í sláttubúnaðinum áður en hann er tekinn í notkun, eins og mælt er með í Gátlisti fyrir daglegt viðhald (síða 36).

Athugun á smurningu gírkassa sláttubúnaðar

Viðhaldstími: Á 150 klukkustunda fresti

1. Komið vélinni og sláttubúnaðinum fyrir á jafnsléttu.
2. Lækkið sláttubúnaðinn niður að 2,5 cm sláttuhæð.
3. Aftengið aflúttakið, setjið aksturssstjórnstangirnar í HLUTLAUSA LÁSSTÖÐU og setjið stöðuhemilinn á.
4. Færið inngjafarstöngina í HÆGA stöðu, drepið á vélinni, takið lykilinn úr og bíðið eftir að allir hlutir hafi stöðvast áður en staðið er upp úr sætinu.
5. Lyftið fóthvílunni til að komast að sláttubúnaðinum.
6. Takið olíukvarðann/áfyllingartappann ofan á gírkassanum úr og gangið úr skugga um að smurolían sé á milli merkjanna á kvarðanum (Mynd 30).

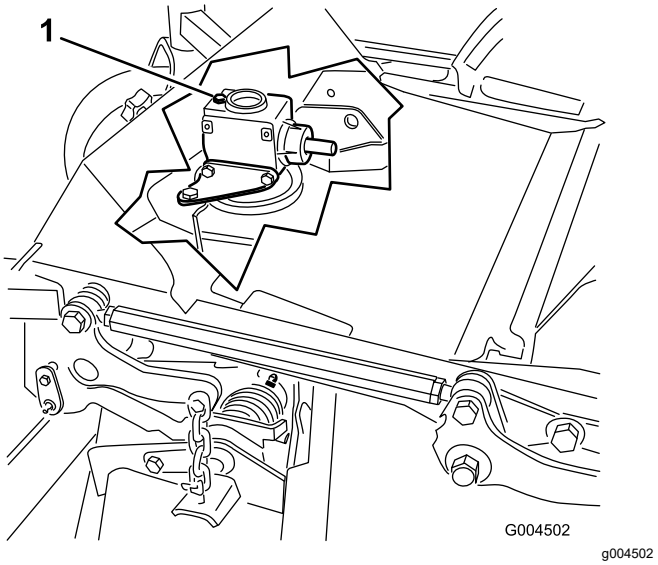

Mynd 30

1. Áfyllingartappi og olíukvarði

7. Ef staða smurolíu er lág skal bæta smurolíu við þar til hæð hennar er á milli merkjanna á olíukvarðanum.

   Mikilvægt: **Ekki yfirfylla gírkassann; slíkt getur valdið skemmdum.**

Skipt um smurolíu á gírkassa sláttubúnaðar

Viðhaldstími: Eftir fyrstu 50 klukkustundirnar

Á 400 klukkustunda fresti

1. Komið vélinni og sláttubúnaðinum fyrir á jafnsléttu.
2. Lækkið sláttubúnaðinn niður að 2,5 cm sláttuhæð.
3. Aftengið aflúttakið, setjið aksturssstjórnstangirnar í HLUTLAUSA LÁSSTÖÐU og setjið stöðuhemilinn á.
4. Færið inngjafarstöngina í HÆGA stöðu, drepið á vélinni, takið lykilinn úr og bíðið eftir að allir hlutir hafi stöðvast áður en staðið er upp úr sætinu.
5. Lyftið fóthvílunni til að komast að sláttubúnaðinum.
6. Takið olíukvarðann/áfyllingartappann ofan á gírkassanum úr (Mynd 30).
7. Setjið trekt og afrennslispönnu undir botntappann undir framanverðum gírkassanum og takið tappann úr til að tappa smurolíunni af í pönnuna.
8. Setjið botntappann aftur í.
9. Fyllið á smurolíuna, u.þ.b. 283 ml, eða þar til hæð hennar er á milli merkjanna á olíukvarðanum.

   Mikilvægt: **Ekki yfirfylla gírkassann; slíkt getur valdið skemmdum.**

Viðhald vélar

Vélaröryggi

- Drepið á vélinni og takið lykilinn úr áður en olían er könnuð eða olíu hellt á sveifarhúsið.
- Ekki breyta gangráðshraðanum eða setja vélina á yfirsnúning.

Loftsía skoðuð

Viðhaldstími: Á 400 klukkustunda fresti —Þjónustið einnig síuna þegar loftsíumælirinn er rauður; þjónustið loftsíuna oftar við mjög rykugar eða aurugar aðstæður.

1. Leitið eftir skemmdum á húsi loftsíunnar, sem mögulega gætu valdið loftleka. Skiptið um skemmt loftsíuhús.
2. Leitið eftir leka, skemmdum eða lausum hosuklemmum á loftinntakskerfinu.
3. Þjónustið loftsíuna (Mynd 31).

   Mikilvægt: **Varist að þjónusta loftsíuna of mikið.**

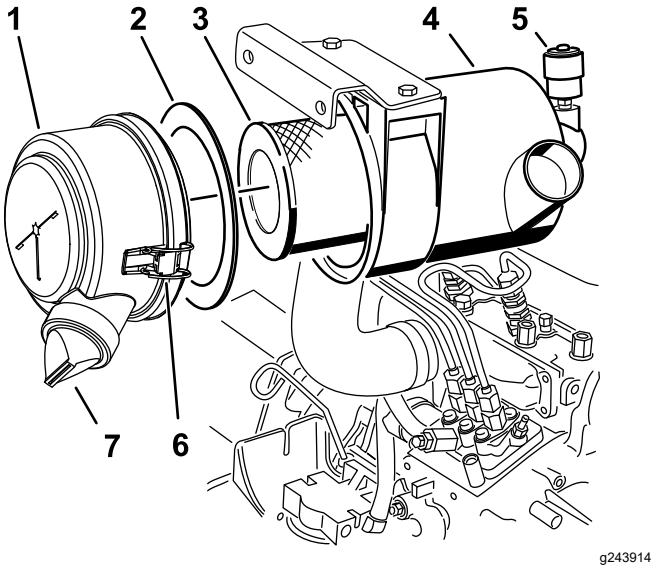

Mynd 31

1. Loftsíulok
2. Pakkning
3. Sía
4. Loftsíuhús
5. Loftsíumælir
6. Klinka á loftsíu
7. Úttaksloki úr gúmmíi

4. Tryggið að lokið sitji rétt og loki loftsíuhúsinu.

Unnið við loftsíu

Viðhaldstími: Á 400 klukkustunda fresti

Ath.: Skiptið um svampþéttið í lokinu ef það er skemmt.

Mikilvægt: **Ekki nota þrýstiloft. Það getur þrýst óhreinindum úr síunni og í inntakið.**

Mikilvægt: **Ekki hreinsa notaða síu þar sem það getur skemmt síuefnið.**

Mikilvægt: **Ekki nota skemmda síu.**

Mikilvægt: **Ekki beita þrýstingi á sveigjanlegan miðhluta síunnar.**

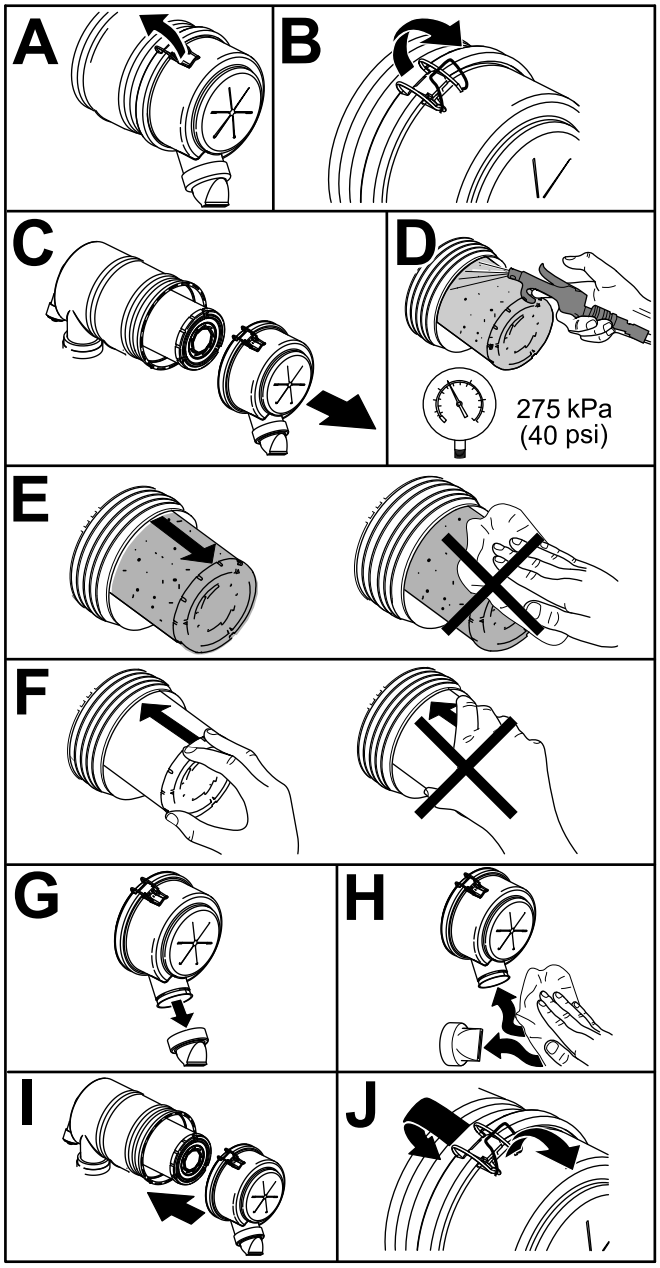

g243913

Mynd 32

Bætt á smurolíu

Staða smurolíu könnuð

Viðhaldstími: Fyrir hverja notkun eða daglega

Vélin er afhent með olíu í sveifarhúsinu. Engu að síður þarf að kanna stöðu smurolíunnar fyrir og eftir fyrstu gangsetningu vélarinnar. Kannið stöðu smurolíu áður en vinna hefst á sláttuvélinni á hverjum degi eða í hvert skipti sem sláttuvélin er notuð.

Rúmtak sveifarhússins er u.þ.b. 3,8 l með síu. Notið gæðasmurolíu sem uppfyllir eftirfarandi forskriftir:

- Áskilin API-flokkun: CH-4, CI-4 eða hærri.
- Olía sem mælt er með: SAE 15W-40 (yfir -17 °C (0 °F)
- Önnur olía: SAE 10W-30 eða 5W-30 (allt hitastig)

Ath.: Toro Premium Engine Oil-smurolía er fáanleg hjá næsta dreifingaraðila með seigjustigi 15W-40 eða 10W-30. Upplýsingar um hlutanúmer er að finna í varahlutabæklingnum.

1. Leggið sláttuvélinni á jafnsléttu, látið sláttubúnaðinn síga, setjið inngjafarstöngina í HÆGA stöðu, drepið á vélinni og takið lykilinn úr svissinum.
2. Opnið vélarhlífina.
3. Takið olíukvarðann úr, þurrkið af honum, setjið hann aftur í rörið og takið svo aftur úr.
4. Kannið stöðu smurolíu.

   Ef olían er á milli merkjanna á olíukvarðanum (F á Mynd 33) er staða smurolíu rétt. Ef olían er undir neðra merkinu á olíukvarðanum (B á Mynd 33) þarf að fylla á olíu þar til staða hennar er á milli merkjanna á olíukvarðanum.

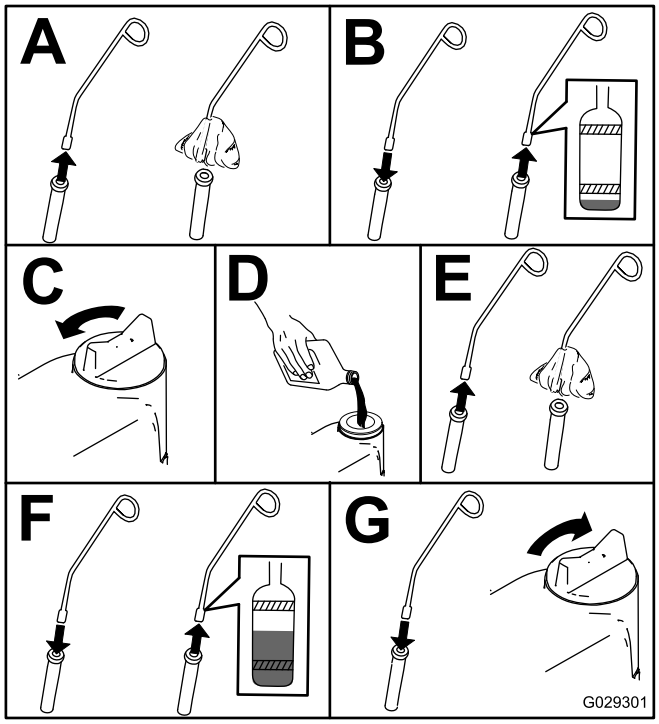

g029301

Mynd 33

Skipt um smurolíu og síu

Viðhaldstími: Eftir fyrstu 50 klukkustundirnar

Á 150 klukkustunda fresti

Ef því verður við komið skal láta vélina ganga rétt áður en skipt er um olíu því heit olía rennur betur og ber meiri óhreinindi með sér en köld olía.

1. Leggið sláttuvélinni á jafnsléttu.
2. Opnið vélarhlífina.
3. Skiptið um olíu (Mynd 34).

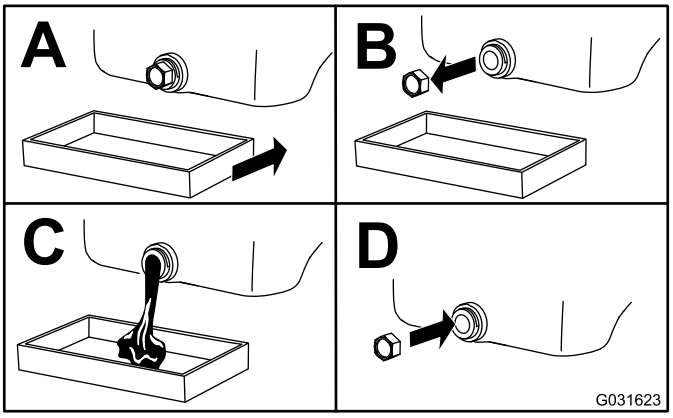

g031623

Mynd 34

4. Skiptið um olíusíuna (Mynd 35).

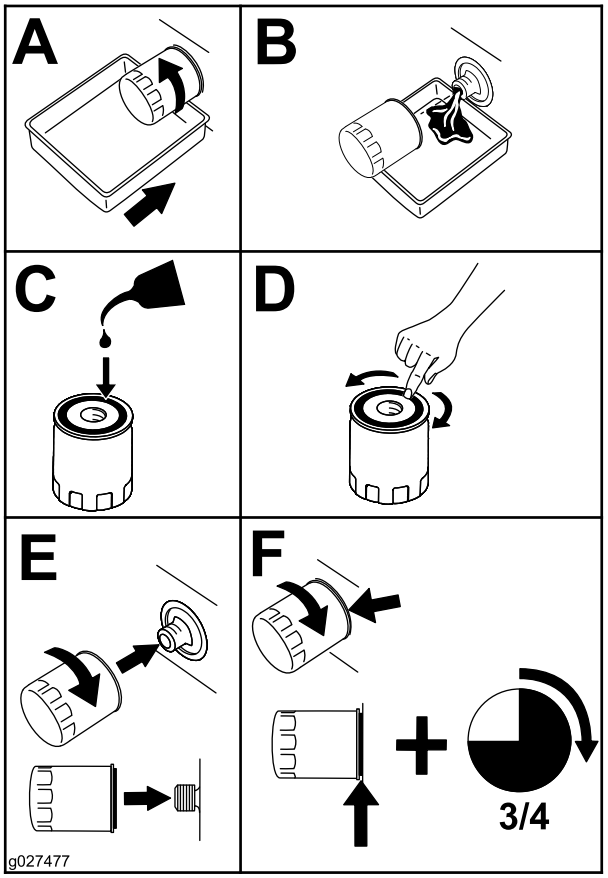

g027477

Mynd 35

5. Hellið olíu á sveifarhúsið; sjá Staða smurolíu könnuð (síða 39).

Viðhald eldsneytiskerfis

⚠ HÆTTA

Við tiltekin skilyrði eru dísileldsneyti og eldsneytisgufur sérstaklega eldfim og sprengifim. Eldur eða sprenging af völdum eldsneytis getur valdið brunasárum og eignatjóni.

- **Notið trekt og fyllið á eldsneytisgeyminn utandyra, á opnu svæði, með kalda vél sem ekki er í gangi. Þurrkið upp allan eldsneytisleka.**
- **Stútfyllið aldrei eldsneytisgeyminn. Fyllið á eldsneyti þar til það nær upp undir neðri brún áfyllingarstútsins.**
- **Aldrei reykja við meðhöndlun eldsneytis og haldið því fjarri opnum eldi, annars er hætta á að neistaflug geti kveikt í eldsneytisgufum.**
- **Geymið eldsneytið í hreinu og öryggisvottuðu íláti og hafið lokið á.**

Vatnsskiljan þjónustuð

Viðhaldstími: Á 400 klukkustunda fresti

Á 400 klukkustunda fresti

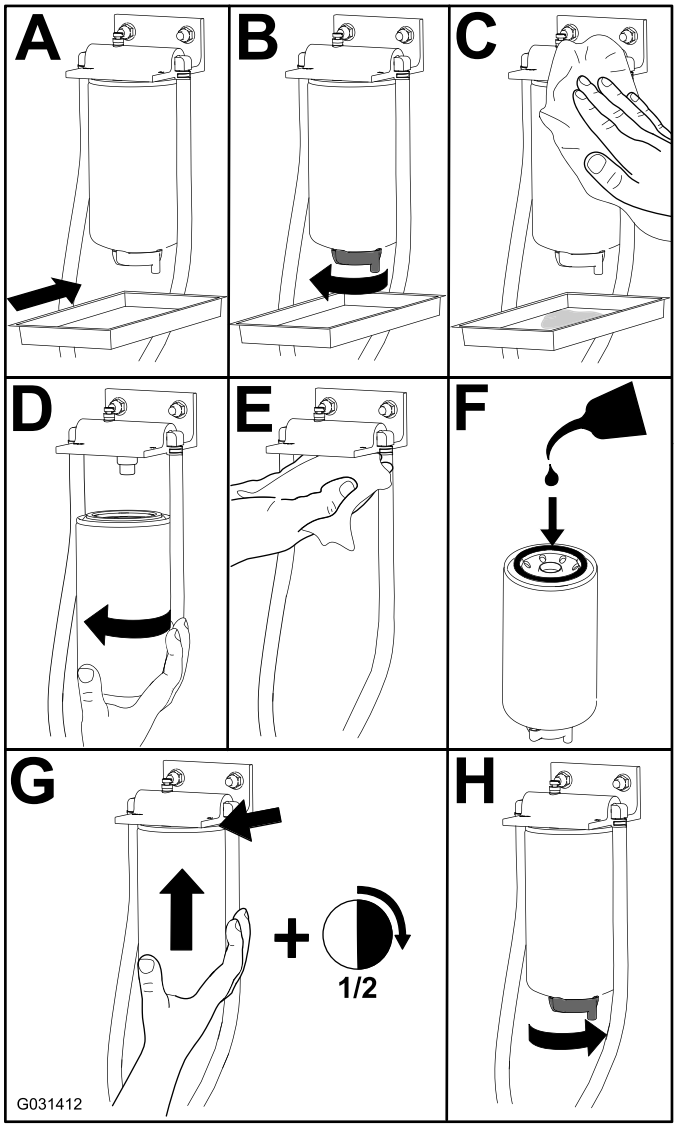

g031412

Mynd 36

Eldsneytisgeymirinn tæmdur

Viðhaldstími: Á 800 klukkustunda fresti—Tæmið og hreinsið eldsneytisgeyminn.

Fyrir geymslu—Tæmið og hreinsið eldsneytisgeyminn.

Tæmið og hreinsið eldsneytisgeyminn einnig utan áætlaðra þjónustutíma ef óhreinindi komast í hann eða ef setja á sláttuvélina í geymslu í langan tíma. Notið hreint eldsneyti til að skola geyminn.

Skoðun eldsneytisleiðsla og tenginga

Viðhaldstími: Á 400 klukkustunda fresti/Árlega (hvort sem verður á undan)

Leitið eftir sliti, skemmdum eða lausum tengingum á eldsneytisleiðslum.

Eldsneytiskerfið lofttæmt

1. Leggið sláttuvélinni á jafnsléttu. Tryggið að eldsneytisgeymirinn sé að minnsta kosti hálffullur.
2. Opnið vélarhlífina.
3. Setjið tusku undir loftskrúfuna á eldsneytisdælunni og opnið hana (Mynd 37).

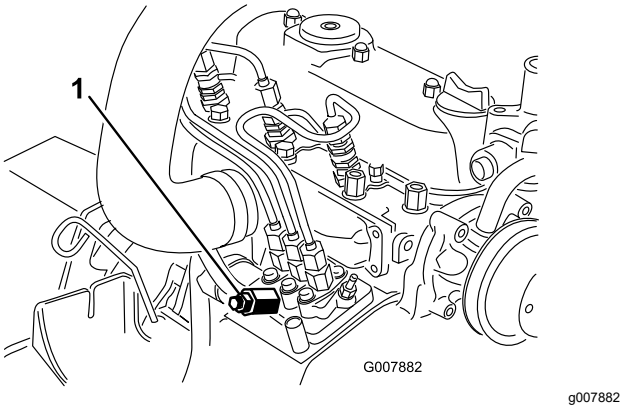

Mynd 37

1. Loftskrúfa eldsneytisdælu

4. Svissið Á.

   Ath.: Rafknúna eldsneytisdælan byrjar að vinna og þrýstir við það lofti út um loftskrúfuna.

   ⚠ VARÚÐ

   Vélin getur farið í gang í þessu ferli. Viftur og belti á gangandi vél geta valdið alvarlegum meiðslum.

   Haldið höndum, fingrum, víðum fatnaði/skartgripum og hári í öruggri fjarlægð frá viftu og reim vélarinnar meðan þetta ferli stendur yfir.

5. Hafið svissað Á þar til eldsneyti streymir stöðugt út um skrúfuna.
6. Herðið skrúfuna og svissið AF.

   Ath.: Alla jafna fer vélin í gang eftir að eldsneytiskerfið er lofttæmt. Ef vélin fer aftur á móti ekki í gang kann loft að sitja fast á milli innsprautunardælunnar og spíssanna; sjá Lofti tappað af spíssum (síða 42).

Lofti tappað af spíssum

Ath.: Notið þessa aðferð eingöngu ef búið er að lofttæma eldsneytiskerfið eftir hefðbundnum leiðum og vélin fer samt ekki í gang; sjá Eldsneytiskerfið lofttæmt (síða 42).

1. Setjið tusku undir rörtenginguna frá innsprautunardælunni að spíss nr. 1 eins og sýnt er á Mynd 38.

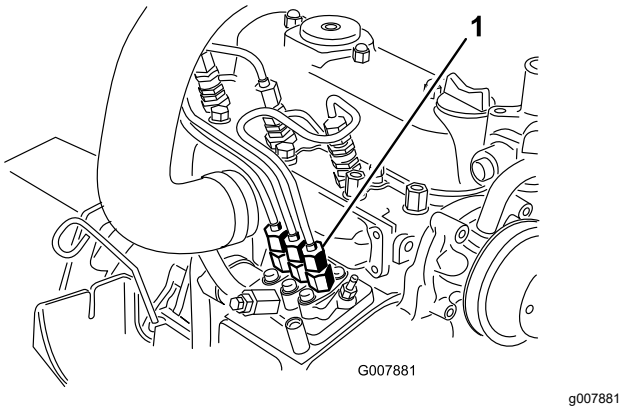

Mynd 38

1. Rörtenging frá innsprautunardælunni að spíss nr. 1

2. Færið inngjöfina í HRAÐA stöðu.
3. Snúið svissinum á GANGSETNINGARSTÖÐU og fylgist með eldsneytisflæði um tenginguna.

   ⚠ VARÚÐ

   Vélin getur farið í gang í þessu ferli. Viftur og belti á gangandi vél geta valdið alvarlegum meiðslum.

   Haldið höndum, fingrum, víðum fatnaði/skartgripum og hári í öruggri fjarlægð frá viftu og reim vélarinnar meðan þetta ferli stendur yfir.

4. Herðið tenginguna tryggilega þegar flæðið er orðið jafnt.
5. Svissið AF.
6. Endurtakið þetta fyrir eftirstandandi spíssa.

Viðhald rafkerfis

Öryggi rafkerfis

- Aftengið rafgeyminn áður en gert er við sláttuvélina. Aftengið mínusskautið fyrst og plússkautið síðast. Tengið plússkautið fyrst og mínusskautið síðast.
- Hlaðið rafhlöðuna á opnu og vel loftræstu svæði, fjarri neistum og opnum eldi. Takið hleðslutækið úr sambandi áður en rafhlaðan er tengd eða aftengd. Klæðist hlífðarfatnaði og notið einangruð verkfæri.

Unnið við rafgeymi

Viðhaldstími: Á 50 klukkustunda fresti

Þurrkið ofan af rafgeyminum. Ef sláttuvélin er geymd þar sem hitastig getur orðið mjög hátt eyðist hleðsla rafgeymisins hraðar en þegar sláttuvélin er geymd þar sem svalt er.

Haldið efri hluta rafgeymisins hreinum með því að hreinsa hann reglulega með bursta bleyttum í ammoníaki eða matarsódalausn. Skolið hann með vatni að því loknu. Ekki taka áfyllingarlokin áður en rafgeymirinn er hreinsaður.

Rafgeymiskaplarnir þurfa að vera vel hertir á skautunum til að tryggja góða rafmagnstengingu.

Ef skautin byrja að tærast þarf að aftengja kaplana, mínuskapalinn (-) fyrst, og skrapa af klemmunum og skautunum. Tengið kaplana, plúskapalinn (+) fyrst, og berið vaselín á skautin.

⚠ VIÐVÖRUN

Rafgeymaskaut eða verkfæri úr málmi geta valdið skammhlaupi í málmhluta sláttuvélarinnar með meðfylgjandi neistaflugi. Neistar geta kveikt í gasi frá rafgeyminum og valdið sprengingu og meiðslum á fólki.

- **Þegar rafgeymirinn er tekinn úr eða settur í þarf að koma í veg fyrir að rafgeymaskautin snerti málmhluta sláttuvélarinnar.**
- **Komið veg fyrir að verkfæri úr málmi valdi skammhlaupi á milli rafgeymaskautanna og málmhluta sláttuvélarinnar.**

⚠ VIÐVÖRUN

Rangt lagðir rafgeymiskaplar geta valdið skemmdum á sláttuvélinni og köplunum sem leitt geta til neistaflugs. Neistar geta kveikt í gasi frá rafgeyminum og valdið sprengingu og meiðslum á fólki.

- **Aftengið alltaf mínusrafgeymiskapalinn (svartur) áður en plúskapallinn (rauður) er aftengdur.**
- **Tengið alltaf plúsrafgeymiskapalinn (rauður) áður en mínuskapallinn (svartur) er tengdur.**

Geymsla rafgeymis

Ef setja á sláttuvélina í geymslu í meira en 30 daga skal taka rafgeyminn úr og fullhlaða hann. Geymið hann annaðhvort á hillu eða í sláttuvélinni. Ekki tengja kaplana ef hann er geymdur í sláttuvélinni. Geymið rafgeyminn í svölu umhverfi til að koma í veg fyrir hraða afhleðslu. Gangið úr skugga um að rafgeymirinn sé fullhlaðinn til að koma í veg fyrir að það frjósi á honum. Eðlisþyngd fullhlaðins rafgeymis er 1,265 til 1,299.

Athugun á öryggjum

Öryggin eru undir stjórnborðinu. Hægt er að komast að þeim í gegnum hlíf á hliðinni (Mynd 39). Til að opna hlífina á hliðinni skal losa klinkurnar tvær og toga út.

Ef sláttuvélin stöðvast eða önnur vandamál tengd rafmagni koma upp skal skoða öryggin. Fjarlægið eitt öryggi í einu til að kanna hvort eitthvert þeirra er sprungið.

Mikilvægt: **Ef skipta þarf um öryggi skal alltaf nota öryggi af sömu gerð og sama straumstyrk og það sem verið er að skipta um. Notkun annarra öryggja getur valdið skemmdum á rafkerfinu. Á merkingunni hjá öryggjunum er að finna skýringarmynd yfir öryggin og straumstyrk þeirra (Mynd 40).**

Ath.: Ef öryggi springa oft kann að vera skammhlaup til staðar í rafkerfinu. Fáið vottað tæknifólk til að gera við það.

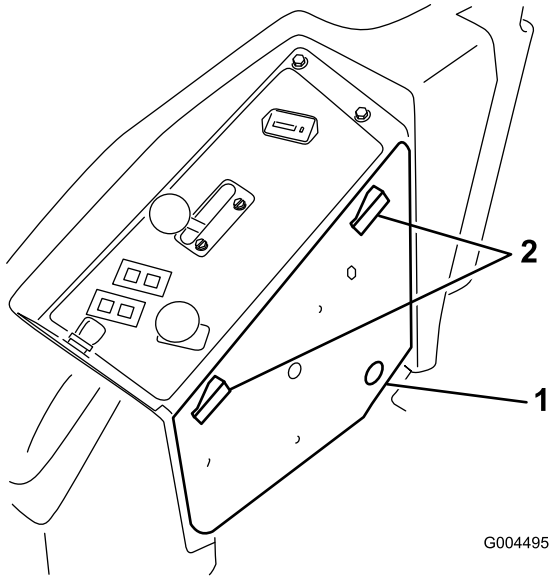

g004495

Mynd 39

1. Hlíf á hlið
2. Klinka

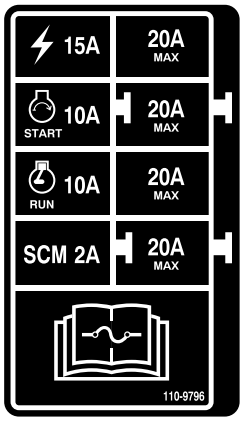

decal110-9796nc

Mynd 40

Viðhald drifkerfis

Þrýstingur hjólbarða kannaður

Viðhaldstími: Á 50 klukkustunda fresti

Kannið þrýstinginn á 50 vinnustunda eða mánaðar fresti, hvort sem kemur fyrst (Mynd 41).

Viðhaldið réttum loftþrýstingi í hjólbörðum að framan og aftan. Réttur loftþrýstingur er 1,24 bar í afturhjólbörðum og 1,03 bar í hjólbörðum eltihjólanna. Ójafn þrýstingur í hjólbörðum getur valdið ójöfnum slætti. Nákvæmasta þrýstingsmælingin næst þegar hjólbarðarnir eru kaldir.

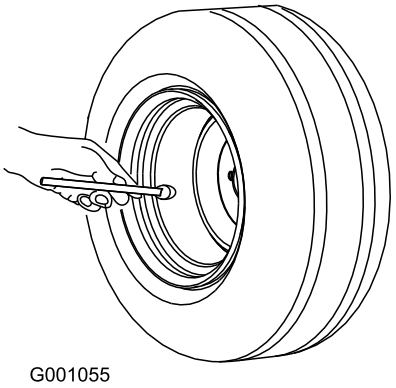

g001055

Mynd 41

Skipt um eltihjól og legur

1. Ný eltihjól, keilulaga keflalegur og leguþétti fást hjá næsta vottaða dreifingaraðila Toro.
2. Fjarlægið lásróna af boltanum (Mynd 42).

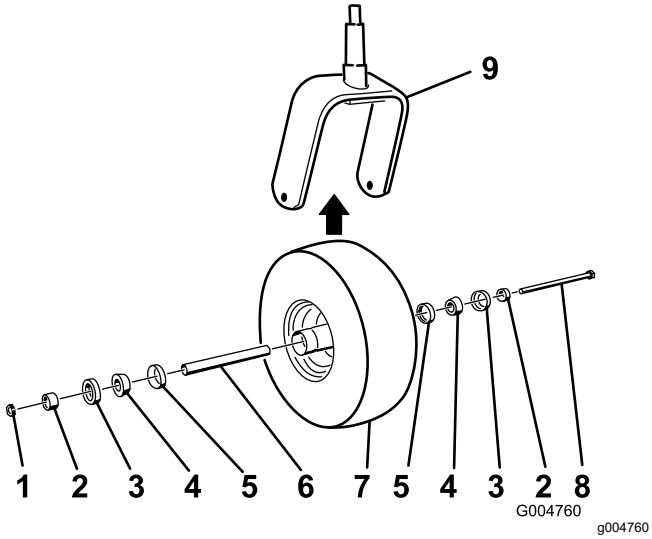

Mynd 42

1. Lásró
2. Leguhólkur
3. Ytra leguþétti
4. Keflalega
5. Innra leguþétti
6. Stöðuhólkur
7. Eltihjól
8. Öxulbolti
9. Gaffall

3. Takið um eltihjólið og dragið boltann úr gafflinum eða snúningsarminum.
4. Fargið gamla eltihjólinu og legunum.
5. Setjið eltihjólið saman með því að ýta keflalegunum og þéttunum, vel smurðum með feiti, í hjólnöfina, eins og sýnt er á Mynd 42.
6. Rennið stöðuhólknum í hjólnöfina í gegnum legurnar þannig að hann liggi í gegnum hjólnöfina með tveimur leguhólkum.

   Mikilvægt: **Gangið úr skugga um að þéttið sveigist ekki inn á við.**
7. Setjið eltihjólið í gaffalinn og festið það með boltanum og lásrónni.
8. Herðið lásróna þar til hjólið getur ekki lengur snúist óhindrað og losið hana svo örlítið þar til hjólið getur snúist óhindrað.
9. Festið smursprautu á smurkopp eltihjólsins og sprautið í það litíumfeiti nr. 2.

Viðhald kælikerfis

Öryggi tengt kælikerfi

- Inntaka kælivökva vélar getur valdið eitrun; geymið þar sem börn og gæludýr ná ekki til.
- Heitur kælivökvi sem sprautast út eða snerting við heitan vatnskassa og nærliggjandi hluti getur valdið alvarlegum brunasárum.
  - Bíðið alltaf með að fjarlægja vatnskassalokið í minnst 15 mínútur á meðan vélin kólnar.
  - Notið tusku þegar vatnskassalokið er skrúfað laust og opnið lokið rólega til að hleypa gufu út.
- Ekki vinna á sláttuvélinni án hlífa á viðeigandi stöðum.
- Haldið fingrum, höndum og klæðnaði í öruggri fjarlægð frá viftu og drifreim á hreyfingu.

Tæknilýsing kælivökva

Kælivökvageymirinn er fylltur í verksmiðjunni með 50/50-lausn af vatni og endingargóðum etýlenglýkól-kælivökva.

Mikilvægt: **Notið aðeins kælivökva sem fæst í verslunum og uppfyllir tæknilýsinguna sem kemur fram í staðlatöflu fyrir endingargóða kælivökva.**

Ekki skal nota hefðbundinn (grænan) IAT-kælivökva (ólífræn sýrutækni) á vélina. Ekki skal blanda saman hefðbundnum kælivökva og endingargóðum kælivökva.

Tafla kælivökvagerða

Etýlenglýkól-kælivökvi	Kælivökvi með tæringarvörn
Endingargóður frostlögur	Lífræn sýrutækni (OAT)

Mikilvægt: **Ekki treysta á lit kælivökvans til að greina á milli hefðbundins (græns) IAT-kælivökva og endingargóðs kælivökva.**

Framleiðendur kælivökva kunna að bæta einhverjum eftirfarandi lita út í endingargóða kælivökva: rauðum, bleikum, appelsínugulum, gulum, bláum, blágrænum, fjólubláum eða grænum. Notið kælivökva sem uppfyllir kröfur tæknilýsingarinnar sem kemur fram á staðlatöflu endingargóðra kælivökva.

Staðlar endingargóðra kælivökva

ATSM International	SAE International
D3306 og D4985	J1034, J814 og 1941

Mikilvægt: **Styrkur kælivökva ætti að vera 50/50-blanda kælivökva og vatns.**

- **Ákjósanlegt:** Æskilegt er að blanda óblönduðum kælivökva við eimað vatn.

- **Ákjósanlegur valkostur:** Ef eimað vatn er ekki tiltækt skal nota forblandaðan kælivökva en ekki óblandaðan.
- **Lágmarkskröfur:** Ef hvorki eimað vatn né forblandaður kælivökvi eru til taks skal blanda óblönduðum kælivökva við hreint drykkjarvatn.

Skoðun kælikerfis

Viðhaldstími: Fyrir hverja notkun eða daglega

Fyllt er á kælikerfið með 50/50-lausn vatns og varanlegs etýlenglýkólfrostlagar. Rúmtak kælikerfisins er 7,5 l.

1. Athugið stöðu kælivökva í þenslukerinu (Mynd 43).

   Ath.: Hæð kælivökvans á að vera á milli merkjanna á hlið geymisins.

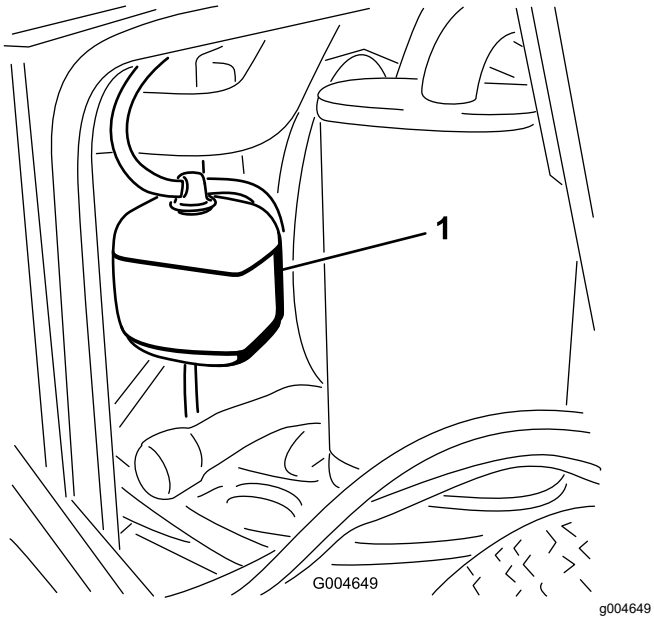

Mynd 43

1. Þensluker

2. Ef staða kælivökva er lág skal taka lokið af þenslukerinu og fylla á kerfið.

   Mikilvægt: **Yfirfyllið ekki.**

3. Setjið lokið aftur á þenslukerið.

Vatnskassinn hreinsaður

Viðhaldstími: Fyrir hverja notkun eða daglega

Á 1.500 klukkustunda fresti—Skiptið um slöngur sem hreyfast til.

Á 200 klukkustunda fresti—Skoðið slöngur og þétti kælikerfisins. Skiptið um sprungnar eða slitnar slöngur eða þétti.

Á tveggja ára fresti—Skolið og skiptið um kælivökva.

Hreinsið vatnskassann til að koma í veg fyrir að vélin ofhitni.

Ath.: Ef sláttubúnaðurinn eða vélin drepur á sér vegna ofhitnunar skal leita eftir óhóflegri uppsöfnun óhreininda.

Hreinsið vatnskassann eins og hér segir:

1. Opnið vélarhlífina.
2. Byrjið á viftuhlið vatnskassans og blásið út óhreinindum með þrýstilofti undir lágum þrýstingi (3,45 bar). Endurtakið frá framhlið vatnskassans og hinni viftuhliðinni.

   Mikilvægt: **Notið ekki vatn.**

3. Eftir að vatnskassinn hefur verið hreinsaður vandlega skal hreinsa óhreinindi sem kunna að hafa safnast fyrir í rásinni undir vatnskassanum.
4. Lokið vélarhlífinni.

Stilling samlæsingarrofa stöðuhemils

1. Stöðvið sláttuvélina, setjið aksturssstjórnstangirnar í HLUTLAUSA LÁSSTÖÐU, setjið stöðuhemilinn á og takið lykilinn úr svissinum.
2. Fjarlægið boltana sem festa framhlífina og fjarlægið hana (Mynd 44).

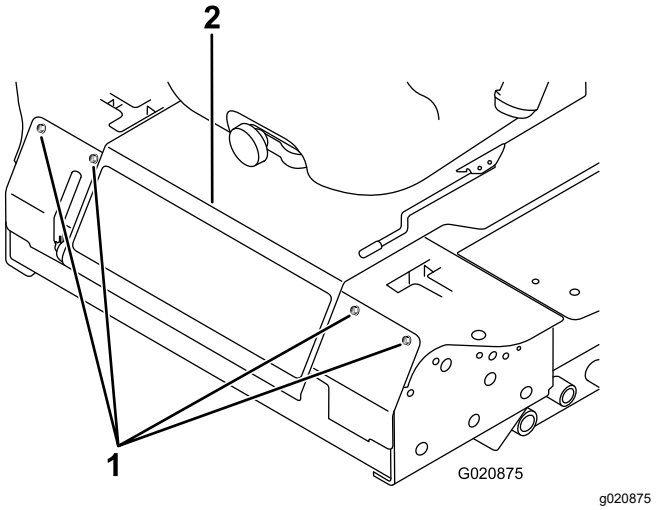

Mynd 44

1. Bolti
2. Stjórnborð

3. Losið um festirærnar tvær sem festa samlæsingarrofa stöðuhemilsins við festinguna.

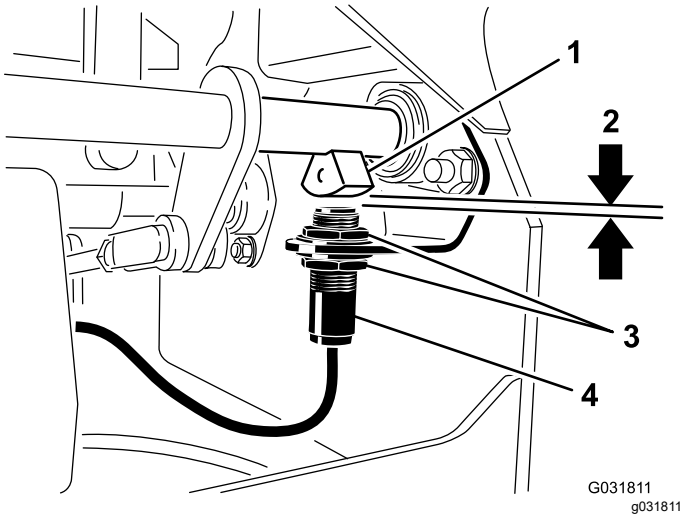

Mynd 45

1. Skynjari hemlaáss
2. 4 mm
3. Festiró
4. Samlæsingarrofi stöðuhemils

4. Færið rofann upp eða niður á festingunni þar til fjarlægðin á milli skynjara hemlaáss og rofabullunnar er 4 mm, eins og sýnt er á Mynd 45.

   Ath.: Gangið úr skugga um að skynjari hemlaássins snerti ekki rofabulluna.
5. Festið festirær rofans.
6. Prófið stillinguna á eftirfarandi hátt:
   A. Tryggið að stöðuhemillinn sé á og enginn sitji í sætinu; gangsetjið því næst vélina.
   B. Hreyfið stjórnstangirnar úr HLUTLAUSRI LÁSSTÖÐU.

      Ath.: Vélin ætti að drepa á sér. Ef svo er ekki skal athuga stillingu rofans.
7. Setjið framhlífina á.

Strekking riðstraumsrafals athuguð

Viðhaldstími: Á 100 klukkustunda fresti

1. Beitið 44 N þrýstingi á reim riðstraumsrafalsins, mitt á milli trissanna.
2. Ef sveigjan nær ekki 10 mm skal losa festibolta riðstraumsrafalsins (Mynd 46).

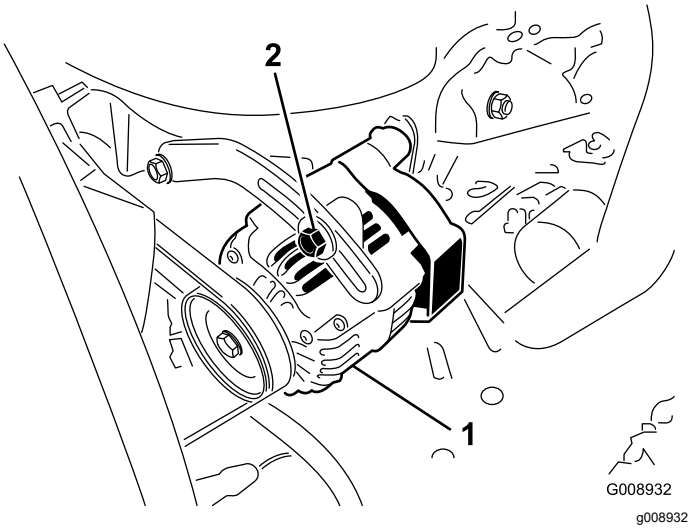

Mynd 46

1. Festibolti
2. Riðstraumsrafall

3. Strekkið eða slakið á reim riðstraumsrafalsins.
4. Herðið festiboltana.
5. Kannið strekkingu reimarinnar aftur til að tryggja að hún sé rétt.

Stilling rofa hlutlausrar samlæsingar stjórnstangar

1. Stöðvið sláttuvélina, setjið aksturssstjórnstangirnar í HLUTLAUSA LÁSSTÖÐU, setjið stöðuhemilinn á og takið lykilinn úr svissinum.
2. Fjarlægið boltana sem festa framhlífina og fjarlægið hana (Mynd 47).

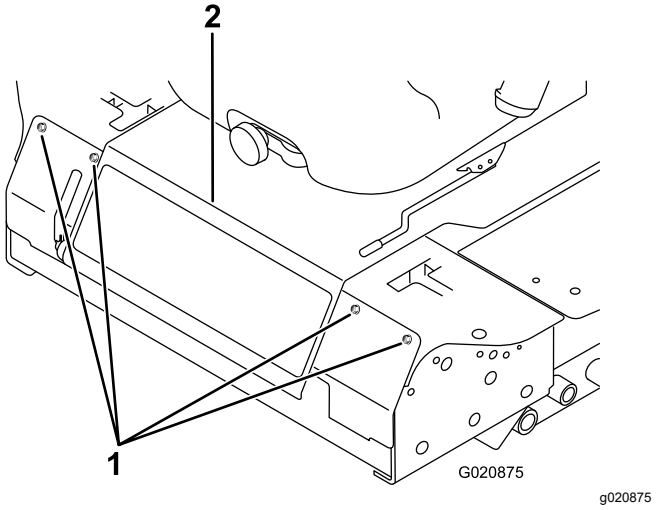

Mynd 47

1. Bolti
2. Stjórnborð

3. Losið skrúfurnar tvær sem festa samlæsingarrofann (Mynd 48).

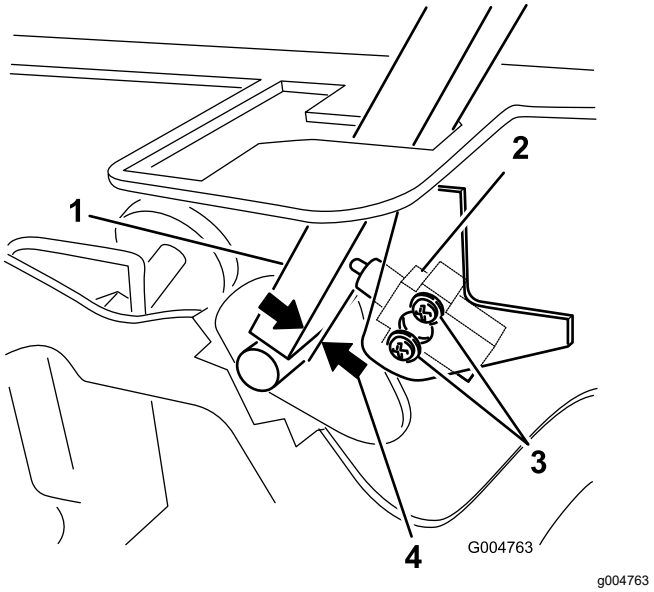

Mynd 48

1. Stjórnstöng
2. Rofi hlutlausrar samlæsingar
3. Skrúfa
4. 0,4 til 1 mm

4. Haldið stjórnstönginni að yfirbyggingunni, færið rofann að stönginni þar til fjarlægðin á milli stangarinnar og rofans er 0,4 til 1 mm, eins og sýnt er á Mynd 48.
5. Festið rofann.
6. Endurtakið skref 3 til 5 fyrir hina stöngina.
7. Setjið framhlífina á.

Stilling bakfærslu stjórnstangar í hlutlausa stöðu

Ef akstursstjórnstangirnar falla ekki að hlutlausu raufunum þegar þeim er sleppt úr BAKKSTÖÐU er þörf á stillingu. Stillið hverja stöng, gorm og pinna sérstaklega.

1. Aftengið aflúttakið, setjið akstursstjórnstöngina í HLUTLAUSA LÁSSTÖÐU og setjið stöðuhemilinn á.
2. Færið inngjafarstöngina í HÆGA stöðu, drepið á vélinni, takið lykilinn úr og bíðið eftir að allir hlutir hafi stöðvast áður en staðið er upp úr sætinu.
3. Fjarlægið boltana sem festa framhlífina og fjarlægið hana (Mynd 49).

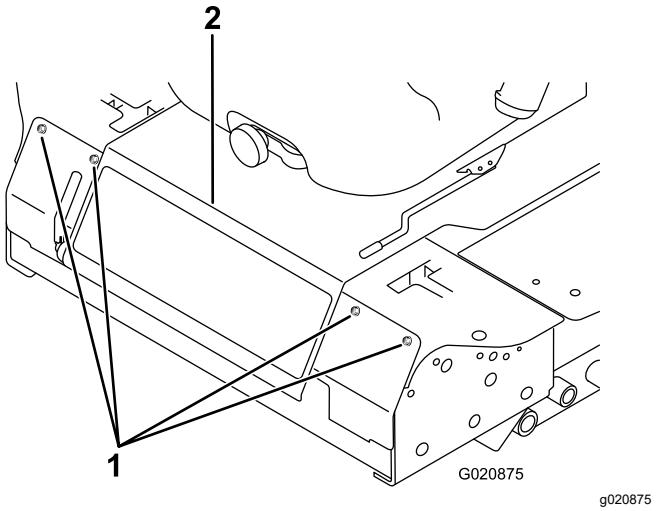

Mynd 49

1. Bolti
2. Stjórnborð

4. Setjið stjórnstöngina í HLUTLAUSA stöðu en **ekki læsta** (Mynd 51).
5. Togið stöngina aftur þar til splittboltinn (á arminum fyrir ofan snúningsásinn) snertir enda raufarinnar (rétt áður en þrýstingi er beitt á gorminn), eins og sýnt er á Mynd 50.

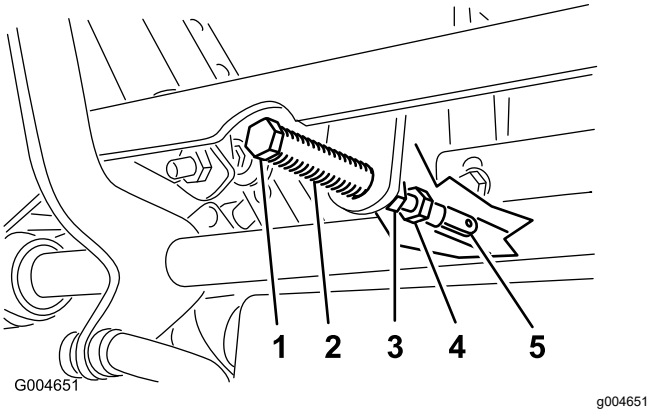

Mynd 50

1. Splittbolti
2. Rauf
3. Festiró
4. Stillibolti
5. Klafi

6. Athugið hvar stjórnstöngin er miðað við raufina á stjórnborðinu (Mynd 51).

   Ath.: Stjórnstöngin ætti að vera í miðjunni, þaðan sem hægt er að færa hana út í HLUTLAUSA LÁSSTÖÐU.

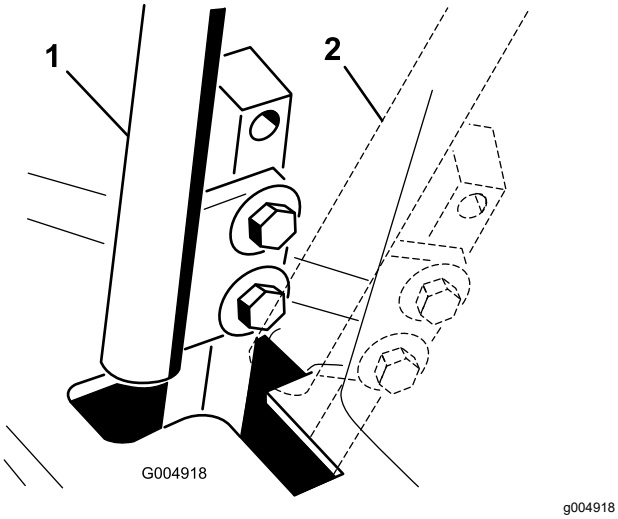

Mynd 51

1. HLUTLAUS staða
2. HLUTLAUS LÁSSTAÐA

7. Ef stillingar er þörf þarf að losa róna og festiróna upp við klafann (Mynd 50).
8. Beitið smávægilegum þrýstingi aftur á bak á aksturssstjórnstöngina og snúið stilliboltanum í viðeigandi átt þar til stjórnstöngin er miðjuð í HLUTLAUSRI LÁSSTÖÐU (Mynd 50).

   Ath.: Ýtið stönginni aftur á bak og haldið henni þar til að hægt sé að halda pinnanum í enda raufarinnar og gera stilliboltanum kleift að færa stöngina í rétta stöðu.
9. Herðið róna og festiróna (Mynd 50).
10. Endurtakið skref 4 til 9 fyrir hina stjórnstöngina.
11. Setjið framhlífina á.

Stilling hlutlausrar stöðu akstursdrifs

Framkvæmið þessa stillingu með drifhjólin í snúningi.

⚠ HÆTTA

Vélrænir tjakkar eða vökvatjakkar geta fallið/gefið sig undan þyngd sláttuvélarinnar og valdið alvarlegum meiðslum.

- **Notið búkka til að halda sláttuvélinni uppi.**
- **Notið ekki vökvatjakka.**

⚠ VIÐVÖRUN

Vélin þarf að vera í gangi við þessa stillingu. Snerting við hluti á hreyfingu eða heita fleti getur valdið meiðslum á fólki.

Haldið höndum, fótum, andliti, fatnaði og öðrum líkamshlutum í öruggri fjarlægð frá hlutum sem snúast, hljóðkútnum og öðrum heitum flötum.

1. Lyftið sláttuvélinni og setjið búkka undir hana til að hjólin geti snúist óhindrað.
2. Rennið sætinu fram, losið það og lyftið því upp og fram.
3. Aftengið rafmagnstengið frá öryggisrofa sætisins.
4. Setjið tengivír tímabundið á milli tengjanna á rafleiðslutenglinum.
5. Gangsetjið vélina, gangið úr skugga um að inngjafarstöngin sé miðja vegu á milli HRAÐRAR og HÆGRAR stöðu og losið stöðuhemilinn.

   Ath.: Aksturssstjórnstangirnar verða að vera í HLUTLAUSRI LÁSSTÖÐU meðan á stillingum stendur.
6. Stillið lengd dælustangarinnar öðru megin með því að snúa sexhyrnda skaftinu í viðeigandi átt þar til viðkomandi hjól er stopp eða rétt snýst aftur á bak (Mynd 52).

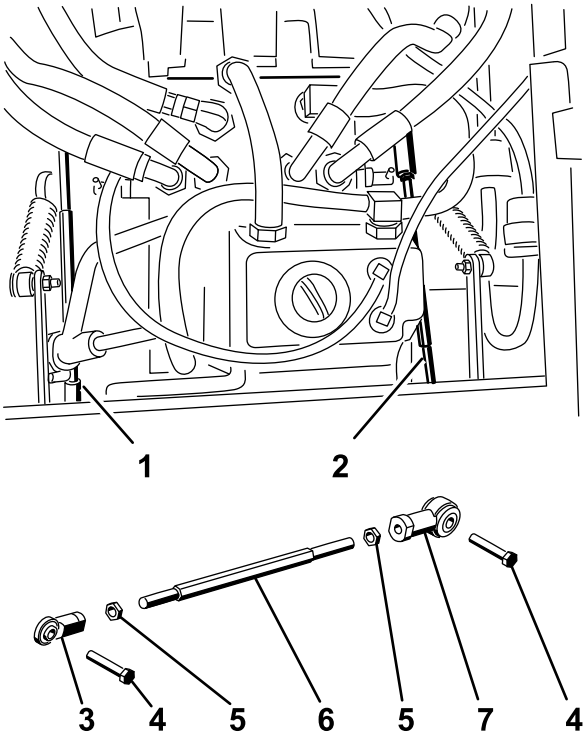

Figure 56
g004488

Mynd 52

1. Hægri dælustöng
2. Vinstri dælustöng
3. Kúluliður
4. Bolti
5. Festiró
6. Sexhyrnt skaft
7. Kúluliður

7. Hreyfið aksturssstjórnstöngina áfram og aftur á bak og svo aftur í hlutlausa stöðu.

   Ath.: Dekkið þarf að stöðvast eða snúast löturhægt aftur á bak.

8. Færið inngjafarstöngina í HRAÐA stöðu.

   Ath.: Tryggið að hjólið sé stopp eða rétt snúist aftur á bak; stillið ef með þarf.

9. Endurtakið skref 6 til 8 á hinni hlið sláttuvélarinnar.
10. Herðið festirærnar við kúluliðina (Mynd 50).
11. Færið inngjafarstjórnstöngina í HÆGA stöðu og drepið á vélinni.
12. Fjarlægið tengivírinn af snúrutenglinum og stingið tenglinum í samband við sætisrofann.

⚠ VIÐVÖRUN

Rafkerfið framkvæmir ekki viðeigandi öryggisstöðvun á meðan tengivírinn er tengdur.

- **Fjarlægið tengivírinn af rafleiðslutenglinum og stingið tenglinum í samband við sætisrofann að stillingu lokinni.**
- **Ekki vinna á sláttuvélinni með tengivírinn á og tengt framhjá sætisrofanum.**

13. Setjið sætið aftur á sinn stað.
14. Fjarlægið búkkana.

Stilling hámarksaksturs-hraða

1. Aftengið aflúttakið, setjið aksturssstjórnstangirnar í HLUTLAUSA LÁSSTÖÐU og setjið stöðuhemilinn á.
2. Færið inngjafarstöngina í HÆGA stöðu, drepið á vélinni, takið lykilinn úr og bíðið eftir að allir hlutir hafi stöðvast áður en staðið er upp úr sætinu.
3. Fjarlægið boltana sem festa framhlífina og fjarlægið hana (Mynd 53).

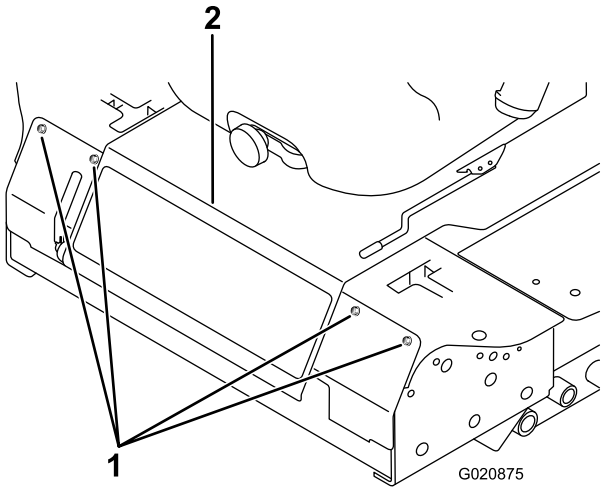

g020875

Mynd 53

1. Bolti
2. Stjórnborð

4. Losið festiróna á stoppboltanum fyrir stjórnstöng (Mynd 54).

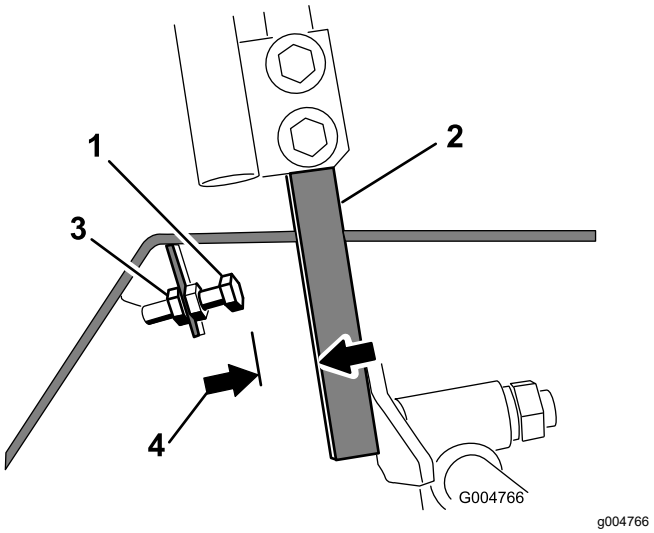

Mynd 54

1. Stoppbolti
2. Stjórnstöng
3. Festiró
4. 1,5 mm

5. Skrúfið stoppboltann alla leið inn (frá stjórnstönginni).
6. Ýtið stjórnstönginni alla leið fram þar til hún stöðvast og haldið henni þar.
7. Skrúfið stoppboltann út (að stjórnstönginni) þar til bilið er 1,5 mm á milli hauss stoppboltans og stjórnstangarinnar.

   Ath.: Ef minnka á hámarkshraða sláttuvélarinnar skal skrúfa stoppbolta jafnt að stjórnstönginni þar til viðeigandi hámarkshraða er náð. Hugsanlega þarf að prófa stillinguna nokkrum sinnum.
8. Herðið festiróna til að festa stoppboltann.
9. Endurtakið skref 4 til 8 fyrir hina stjórnstöngina.
10. Setjið framhlífina á.
11. Gangið úr skugga um að sláttuvélin aki beint áfram og beygi ekki þegar báðum stjórnstöngunum er ýtt alla leið fram.

    Ath.: Ef sláttuvélin beygir eru stoppboltarnir ekki jafnt stilltir og krefjast því frekari stillingar.

Stefnustilling

1. Aftengið aflúttakið, setjið aksturssstjórnstangirnar í HLUTLAUSA LÁSSTÖÐU og setjið stöðuhemilinn á.
2. Færið inngjafarstöngina í HÆGA stöðu, drepið á vélinni, takið lykilinn úr og bíðið eftir að allir hlutir hafi stöðvast áður en staðið er upp úr sætinu.
3. Losið boltana sem festa stjórnstangirnar (Mynd 55).

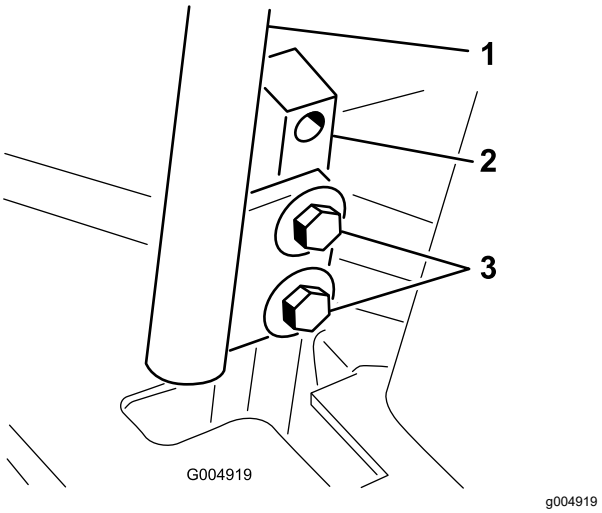

Mynd 55

1. Stjórnstöng
2. Stjórnstangarstoð
3. Boltar

4. Látið einhvern ýta stjórnstangarstoðunum (ekki stjórnstangirnar) alla leið fram í hámarkshraða og halda þeim þar.
5. Stillið stjórnstangirnar af og herðið boltana til að festa stangirnar við stoðirnar (Mynd 56).

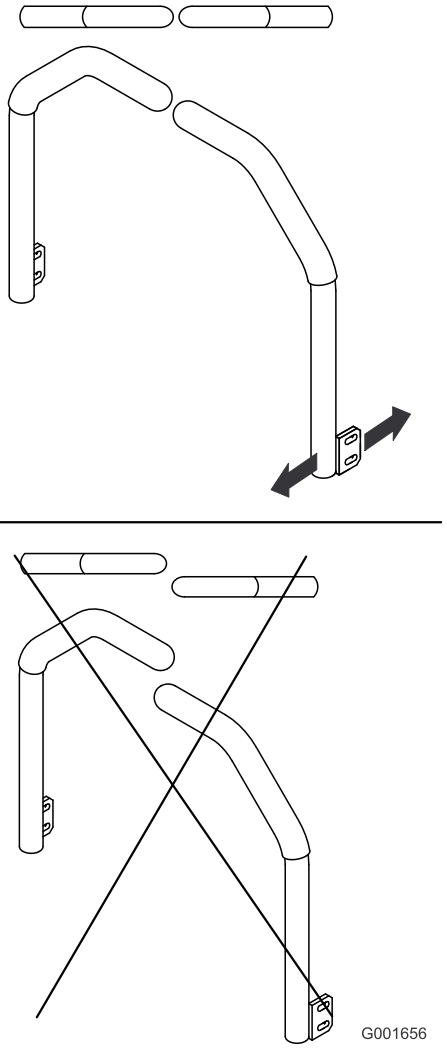

Mynd 56

Viðhald vökvakerfis

Öryggi tengt vökvakerfi

- Leitið tafarlaust til læknis ef glussi sprautast undir húð. Læknir verður að fjarlægja glussa sem kemst undir húð með skurðaðgerð innan nokkurra klukkustunda frá slysi.
- Tryggið að allar vökvaslöngur og -leiðslur séu í góðu ásigkomulagi og að öll vökvatengi séu vel hert áður en þrýstingi er hleypt á vökvakerfið.
- Haldið líkama og höndum í öruggri fjarlægð frá hárfínum leka eða stútum sem sprauta út glussa undir miklum þrýstingi.
- Notið bylgjupappa eða pappír til að finna glussaleka.
- Losið allan þrýsting af vökvakerfinu áður en unnið er við það.

Rúmtak fyrir glussa

Geymirinn er um það bil 4,7 lítrar.

Forskrift fyrir glussa

Geymirinn er fylltur í verksmiðju með gæðagírolíu/glussa. Ráðlagður glussi fyrir glussaskipti er eftirfarandi:

Toro Premium Transmission/Hydraulic Tractor Fluid (fæst í 19 l fötum eða 208 l tunnum. Upplýsingar um hlutarnúmer er að finna í *varahlutabæklingnum* eða hjá dreifingaraðila Toro).

Annar glussi: Ef Toro-glussinn er ekki í boði er hægt að nota Mobil® 424-glussa.

Ath.: Toro tekur ekki ábyrgð á skemmdum vegna notkunar rangrar gerðar af glussa.

Margar gerðir glussa eru nánast litlausar og því erfitt að greina þær við leka. Rautt litarefni fyrir glussa er í boði í 20 ml flöskum. Ein flaska dugar fyrir 15 til 22 l af glussa. Pantið hlutarnr. 44-2500 frá viðurkenndum dreifingaraðila Toro.

Skoðun vökvakerfis

Viðhaldstími: Fyrir hverja notkun eða daglega

Kannið glussastöðu áður en vélin er gangsett í fyrsta skipti og daglega eftir það.

1. Leggið sláttuvélinni á jafnsléttu.
2. Setjið aksturssstjórnstangirnar í HLUTLAUSA LÁSSTÖÐU og gangsetjið vélina.

   Ath.: Látið vélina ganga á minnsta mögulega snúningshraða til að hreinsa loft úr kerfinu.

Mikilvægt: **Ekki tengja aflúttakið.**

3. Lyftið pallinum til að lengja lyftitjakkana, drepið á vélinni og takið lykilinn úr.
4. Lyftið sætinu til að komast að glussageyminum.
5. Fjarlægið lokið af áfyllingarstút glussageymisins (Mynd 57).

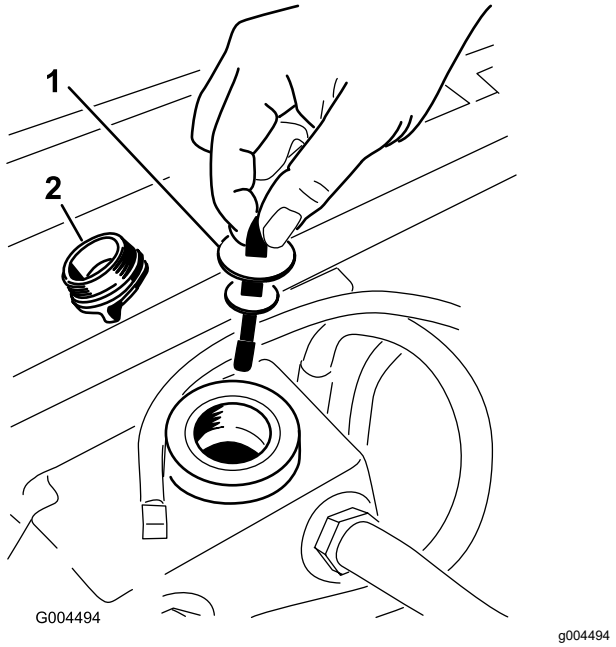

Mynd 57

1. Olíukvarði
2. Áfyllingarlok

6. Takið olíukvarðann úr og strjúkið af honum með hreinum klút (Mynd 57).
7. Setjið olíukvarðann í áfyllingarstútinn; takið hann aftur úr og kannið glussastöðu (Mynd 57).

   Ath.: Ef glussastaðan er ekki innan merkta svæðisins á kvarðanum skal fylla glussann þar til glussastaðan er innan merkta svæðisins.

   Mikilvægt: **Yfirfyllið ekki.**

8. Setjið olíukvarðann aftur í og skrúfið áfyllingarlokið fast á áfyllingarstútinn með höndunum.
9. Leitið eftir leka á slöngum og tengjum.

Skipt um glussa og síu

Viðhaldstími: Eftir fyrstu 200 klukkustundirnar

Á 800 klukkustunda fresti

1. Aftengið aflúttakið, setjið aksturssstjórnstangirnar í HLUTLAUSA LÁSSTÖÐU og setjið stöðuhemilinn á.
2. Færið inngjafarstöngina í HÆGA stöðu, drepið á vélinni, takið lykilinn úr og bíðið eftir að allir hlutir hafi stöðvast áður en staðið er upp úr sætinu.
3. Setjið stóra pönnu undir glussageyminn og gírkassann og takið tappana úr til að tappa glussanum af (Mynd 58).

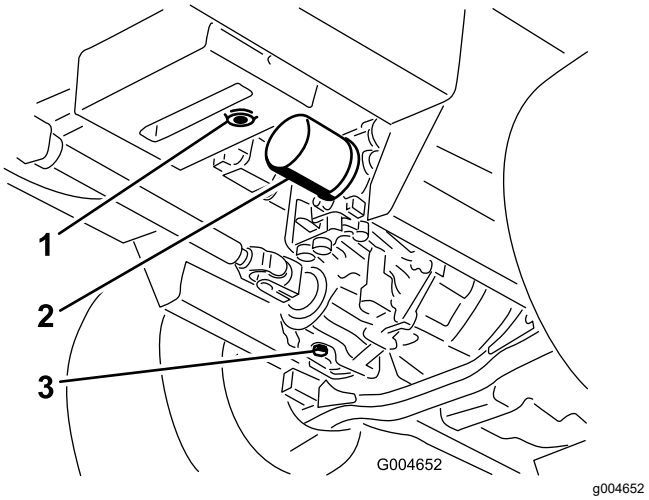

Mynd 58

1. Botntappi glussageymis
2. Sía
3. Botntappi gírkassa

4. Þrífið svæðið í kringum glussasíuna og fjarlægið hana (Mynd 58).
5. Setjið nýja glussasíu tafarlaust í.
6. Setjið botntappana í glussageyminn og gírkassann.
7. Fyllið á geyminn í viðeigandi hæð (um það bil 5,7 l); sjá Skoðun vökvakerfis (síða 53).
8. Gangsetjið vélina og leitið eftir leka. Leyfið vélinni að ganga í fimm mínútur og drepið svo á henni.
9. Bíðið í tvær mínútur og kannið svo stöðu glussans; sjá Skoðun vökvakerfis (síða 53).

Þrif

Hreinsað undan sláttubúnaðinum

Viðhaldstími: Fyrir hverja notkun eða daglega

1. Aftengið aflúttakið, setjið aksturssstjórnstangirnar í HLUTLAUSA LÁSSTÖÐU og setjið stöðuhemilinn á.
2. Færið inngjafarstöngina í HÆGA stöðu, drepið á vélinni, takið lykilinn úr og bíðið eftir að allir hlutir hafi stöðvast áður en staðið er upp úr sætinu.
3. Lyftið sláttubúnaðinum í flutningsstöðu.
4. Lyftið framhluta sláttuvélarinnar upp á búkka.
5. Hreinsið undan sláttubúnaðinum með vatni.

Förgun úrgangs

Smurolía, rafgeymar, glussi og kælivökvi eru mengunarvaldar. Þeim skal farga í samræmi við gildandi reglur á hverjum stað.

Geymsla

Öryggi við geymslu

- Drepið á vélinni, takið lykilinn úr (ef hann er til staðar) og bíðið þar til allir hlutar hafa stöðvast áður en farið er úr ökumannssætinu. Leyfið sláttuvélinni að kólna áður en hún er stillt, þjónustuð, þrifin eða sett í geymslu.
- Geymið ekki sláttuvélina eða eldsneytisílát nærri óvörðum loga, neistaflugi eða kveikiloga, á borð við vatnshitara eða önnur heimilistæki.

Undirbúningur sláttuvélar fyrir geymslu

Mikilvægt: **Ekki nota ísalt vatn eða hreinsað vatn til að þrífa sláttuvélina.**

1. Takið lykilinn úr svissinum og geymið hann á stað sem auðvelt er að muna hvar er.
2. Þrífið sláttuvélina, pallinn og vélina vandlega og gætið sérstaklega að eftirfarandi svæðum:
   - Vatnskassa og vatnskassakjarna
   - Undir pallinum
   - Undir reimarhlífum pallsins
   - Mótvægisgormum
   - Aflúttaki
   - Smurkoppum og snúningspunktum
   - Stjórnkassi að innanverðu
   - Undir sætisplötunni og ofan á gírkassanum
3. Kannið og stillið loftþrýsting í hjólbörðum að framan og aftan; sjá Þrýstingur hjólbarða kannaður (síða 44).
4. Fjarlægið, brýnið og jafnvægisstillið sláttuhnífana. Setjið hnífana á og herðið festibolta hnífa í 115 til 149 Nm.
5. Kannið hvort festingar hafi losnað og herðið þær eftir þörfum. Herðið boltana sex til að festa grind sláttubúnaðarpallsins við sláttuvélina (Mynd 59) í 359 Nm.

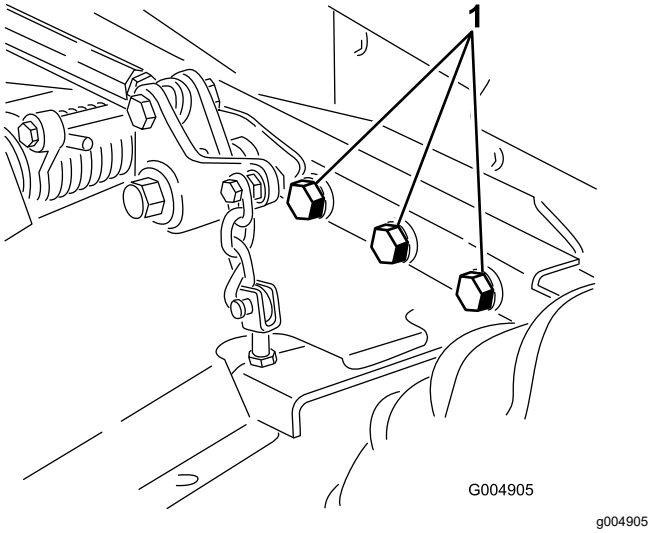

Mynd 59

Hægri hlið ekki sýnd.

1. Boltar

6. Smyrjið eða berið olíu á smurkoppa, snúningspunkta og pinna hjáveituloka gírkassa. Þurrkið burtu umframsmurefni.
7. Pússið með fínum sandpappír og blettið í lakkaða fleti sem hafa rispast, tærst eða flísast hefur úr. Gerið við beyglur á málmi.
8. Þjónustið rafgeyminn og kaplana eins og hér segir:
   A. Fjarlægið kaplaskautin af rafgeymaskautunum.
   B. Hreinsið rafgeyminn og skautin með vírbursta og matarsódalausn.
   C. Berið Grafo 112X-húðunarfeiti (Toro hlutarnúmer 505-47) eða vaselín á kaplaskautin og rafgeymaskautin til að koma í veg fyrir tæringu.
   D. Hlaðið rafgeyminn hægt í sólarhring á 60 daga fresti til að hefta myndun blýsúlfats í rafgeyminum.

Vélin undirbúin

1. Tappið smurolíunni af olíupönnunni og setjið botntappann í.
2. Skiptið um smurolíu og síu; sjá Skipt um smurolíu og síu (síða 40).
3. Hellið uppgefnu magni smurolíu á vélina; sjá Staða smurolíu könnuð (síða 39).
4. Gangsetjið vélina og látið hana ganga í lausagangi í tvær mínútur.
5. Tappið eldsneytinu af eldsneytisgeyminum, eldsneytisleiðslunum, dælunni, síunni og skiljunni. Skolið eldsneytisgeyminn með hreinu dísileldsneyti og tengið allar eldsneytisleiðslur.
6. Hreinsið vandlega og þjónustið loftsíuna.
7. Þéttið inntak loftsíu og útblástursúttak með veðurþolnu málningarlímbandi.
8. Skoðið olíuáfyllingarlokið og eldsneytisgeymislokið til að tryggja að þau séu tryggilega skrúfuð á.

Athugasemdir:

Persónuverndaryfirlýsing fyrir EES/Bretland

Notkun Toro á persónuupplýsingum

Toro Company („Toro“) virðir rétt þinn til persónuverndar. Þegar þú kaupir vörur okkar kunnum við að safna vissum upplýsingum um þig, annaðhvort beint frá þér eða í gegnum fyrirtæki eða söluaðila Toro á þínu svæði. Toro notar þessar upplýsingar til að uppfylla samningsbundnar skyldur sínar – svo sem að skrá ábyrgðina þína, vinna ábyrgðarkröfur eða hafa samband við þig vegna innköllunar vöru – og í löglegum viðskiptatilgangi – svo sem að mæla ánægju viðskiptavina, bæta vörur okkar og bjóða upp á vöruupplýsingar sem þú kannt að hafa áhuga á. Toro kann að deila upplýsingunum þínum með dótturfyrirtækjum sínum, hlutdeildarfélögum sínum, söluaðilum eða öðrum samstarfsaðilum í tengslum við þetta. Við kunnum einnig að birta persónuupplýsingar þegar þess er krafist samkvæmt lögum eða í tengslum við sölu, kaup eða sameiningu fyrirtækisins. Við munum aldrei selja persónuupplýsingarnar þínar öðru fyrirtæki í markaðslegum tilgangi.

Geymsla persónuupplýsinga

Toro geymir persónuupplýsingarnar þínar eins lengi og við á samkvæmt tilganginum hér á undan og eins og krafist er samkvæmt lögum. Frekari upplýsingar um viðeigandi geymslutímabil er hægt að nálgast í gegnum netfangið legal@toro.com.

Áhersla Toro á öryggi

Persónuupplýsingar þínar kunna að vera unnar í Bandaríkjunum eða öðru landi þar sem gagnaverndarlög kunna að vera rýmri en í þínu heimalandi. Þegar við flytjum upplýsingarnar þínar út fyrir heimaland þitt munum við grípa til aðgerða, sem krafist er samkvæmt lögum, til að tryggja að gripið sé til viðeigandi öryggisráðstafana til að verja upplýsingarnar þínar og tryggja að þær séu meðhöndlaðar á öruggan máta.

Aðgangur og leiðrétting

Þú kannt að hafa rétt til að leiðrétta eða fara yfir persónuupplýsingarnar þínar eða hafna eða takmarka vinnslu þeirra. Hafðu samband við okkur í gegnum netfangið legal@toro.com til að gera það. Ef þú hefur áhyggjur af því hvernig Toro fer með upplýsingarnar þínar hvetjum við þig til að hafa beint samband við okkur. Hafðu í huga að Evrópubúar geta sent kvörtun til gagnaverndaryfirvalda.

Upplýsingar um viðvörun vegna tillögu 65 í Kalifornía (California Proposition 65)

Hvaða viðvörun er þetta?

Mögulega sérðu vöru til sölu með viðvörunarmerkingu á borð við eftirfarandi:

VIÐVÖRUN: Hætta á krabbameini og skaða á æxlunarfærum – www.p65Warnings.ca.gov.

Hvað er tillaga 65?

Tillaga 65 nær til allra fyrirtækja sem starfa í Kalifornía, selja vörur í Kalifornía eða framleiða vörur sem kunna að vera seldar eða keyptar í Kalifornía. Samkvæmt henni skal ríkisstjóri Kalifornía viðhalda og birta lista yfir íðefni sem vitað er að valdi krabbameini, fæðingargöllum og/eða öðrum æxlunarskaða. Listinn er uppfærður árlega og inniheldur hundruð íðefna sem finna má í mörgum hversdagslegum hlutum. Tilgangur tillögu 65 er að upplýsa almenning um váhrif þessara íðefna.

Tillaga 65 bannar ekki sölu vara sem innihalda þessi íðefni en krefst þess í stað að viðvaranir séu settar á vörur, vöruumbúðir eða fylgiskjöl viðkomandi vara. Enn fremur gefur viðvörun á grunni tillögu 65 ekki til kynna að vara brjóti gegn öryggisstöðlum eða -kröfum vara. Yfirvöld Kalifornía hafa í raun útskýrt að viðvörun á grunni tillögu 65 jafngildi ekki ákvörðun á grunni reglugerða um hvort vara er „örugg“ eða „óörugg“. Mörg þessara íðefna hafa verið notuð í hversdagslegum vörum um árabil án skráðs skaða. Frekari upplýsingar er að finna áhttps://oag.ca.gov/prop65/faqs-view-all.

Viðvörun á grunni tillögu 65 þýðir að fyrirtæki hefur annaðhvort (1) metið váhrifin og komist að þeirri niðurstöðu að hættustig sé hverfandi; eða (2) hefur valið að birta viðvörunina vegna þess að íðefni af listanum er til staðar án þess að váhrifin hafi verið metin.

Gilda þessi lög alls staðar?

Viðvaranir á grunni tillögu 65 eru eingöngu áskildar samkvæmt lögum Kalifornía. Þessar viðvaranir er að finna víðs vegar um Kalifornía, í mismunandi samhengi, þar á meðal en ekki takmarkað við á veitingastöðum, kjörbúðum, hótelum, skólum og spítölum og á ýmis konar vörum. Við þetta bætist að sumar netverslanir og vörulistaverslanir birta viðvaranir á grunni tillögu 65 á vefsvæðum sínum og í vörulistum.

Hvernig standa viðvaranir Kalifornía í samanburði við mörk í landslögum?

Staðlar tillögu 65 eru oft mun strangari en í landslögum og alþjóðlegum stöðlum. Ýmis efni krefjast viðvörunar á grunni tillögu 65 í mun minni styrk en krafist er samkvæmt bandarískum landslögum. Til dæmis eru mörk tillögu 65 fyrir viðvörun vegna blýs 0,5 µg/dag, sem er mun lægra en samkvæmt bandarískum landslögum og alþjóðlegum stöðlum.

Af hverju bera ekki allar sambærilegar vörur viðvörunina?

- Vörur sem seldar eru í Kalifornía þarf að merkja samkvæmt tillögu 65 á meðan ekki þarf að merkja sambærilegar vörur sem seldar eru annars staðar.
- Fyrirtæki sem nær samkomulagi vegna málsóknar á grunni tillögu 65 þarf mögulega að merkja vörur sínar með viðvörunum á grunni tillögu 65 en önnur fyrirtæki sem framleiða samsvarandi vörur þurfa þess ekki.
- Ekki er samræmi í því hvernig tillögu 65 er framfylgt.
- Fyrirtæki kunna að sleppa því að nota þessar viðvaranir vegna þess að viðkomandi fyrirtæki telja sig ekki þurfa þess samkvæmt tillögu 65; það að vara sé ekki með viðvörun merkir ekki að viðkomandi vara sé án þeirra íðefna og í þeim styrk sem listinn segir til um.

Af hverju notar Toro þessa viðvörun?

Toro hefur kosið að veita neytendum eins miklar upplýsingar og hægt er til að þeir geti tekið upplýstar ákvarðanir um vörurnar sem þeir kaupa og nota. Toro notar þessar viðvaranir í tilteknum tilvikum vegna þess að það veit af tilvist eins eða fleiri skráðra íðefna án þess að leggja mat á váhrif, þar sem ekki fylgja öllum skráðum íðefnum upplýsingar um váhrifamörk. Þótt váhrif af völdum vara frá Toro kunni að vera hverfandi eða langt innan þeirra marka sem segja til um hverfandi hættu hefur Toro ákveðið að kjósa frekar meiri aðgát en minni og valið að nota viðvaranir á grunni tillögu 65. Enn fremur skal hafa í huga að ef Toro birtir ekki þessar viðvaranir kann það að verða lögsótt af Kaliforníuríki eða einkaaðilum sem framfylgja vilja tillögu 65 og gert að greiða umtalsverðar sektir.

Ábyrgð Toro

Takmörkuð tveggja ára eða 1500 vinnustunda ábyrgð

Skilmálar og ábyrgðar vörur

Toro Company ábyrgist gagnvart þér að Toro-varan („vara“) þín sé laus við efnis- og smíðagalla í tvö ár eða 1500 vinnustundir*, hvort sem kemur á undan. Þessi ábyrgð nær til allra vara nema loftunarbúnaðar (sjá aðskildar ábyrgðaryfirlýsingar fyrir þær vörur). Komi upp tilvik sem falla undir ábyrgð gerum við við vöruna þér að kostnaðarlausu, þar með talið greining, vinna, varahlutir og flutningur. Þessi ábyrgð tekur gildi þegar varan er afhent fyrsta kaupanda.
* Varan er búin vinnustundamæli.

Leiðbeiningar um hvernig skal nálgast ábyrgðarþjónustu

Þú berð ábyrgð á að tilkynna dreifingaraðila eða vottuðum söluaðila sem þú keyptir vöruna um ábyrgðartilvik um leið og það kemur í ljós. Ef þú þarfnast aðstoðar við að finna næsta dreifingaraðila eða vottaða söluaðila eða ef þú hefur spurningar um ábyrgðarréttindi þín eða skyldur geturðu haft samband við okkur á:

Toro Commercial Products Service Department
8111 Lyndale Avenue South
Bloomington, MN 55420-1196

952–888–8801 eða 800–952–2740
Netfang: commercial.warranty@toro.com

Skyldur eiganda

Sem eigandi vörunnar berð þú ábyrgð á nauðsynlegu viðhaldi og stillingum sem lýst er í *notandahandbókinni*. Viðgerðir á vörunni vegna vandamála sem rekja má til þess að nauðsynlegt viðhald eða stillingar voru ekki framkvæmdar falla ekki undir ábyrgðina.

Hlutir og ástand sem ekki fellur undir ábyrgð

Ekki eru allar bilanir sem upp koma innan ábyrgðartímabilsins vegna efnis- eða smíðagalla. Þessi ábyrgð nær ekki yfir eftirfarandi:

- Bilanir í vöru sem rekja má til notkunar varahluta sem ekki eru frá Toro eða uppsetningar og notkunar viðbóta eða aukahluta og vara sem ekki eru frá Toro.
- Bilanir í vöru sem rekja má til þess að ráðlögðu viðhaldi og/eða stillingum var ekki sinnt.
- Bilanir í vöru sem rekja má til misnotkunar, hirðulausrar eða ógætilegrar notkunar.
- Ógallaðra varahluta. Dæmi um varahluti sem eru notaðir, eða gernýttir, við hefðbundna notkun eru, en ekki takmarkaðir við, bremsuklossar og -borðar, kúplingsborðar, hnífar, kefli, rúllur og legur (einangraðar og smurðar), fastir hnífar, kerti, eltihjól og legur, hjólbarðar, síur, reimar og tilteknir úðaraíhlutir á borð við himnur, stúta, straummæla og einstefnuloka.
- Bilanir vegna utanaðkomandi áhrifa, þar á meðal, en ekki takmarkað við, veðurs, geymslu, óhreininda, notkunar ósamþykkts eldsneytis, kælivökva, smurefna, íblöndunarefna, áburðar, vatns eða íðefna.
- Bilanir eða skert afköst vegna notkunar eldsneytis (t.d. bensíns, dísilolíu eða lífdísils) sem ekki uppfyllir viðeigandi iðnaðarstaðla.
- Eðlilegs hávaða, titrings, slits og tæringar. Eðlilegt slit telst t.d., en er ekki takmarkað við, skemmdir á sætum vegna slits eða svörfunar, slit á máluðum flötum, rispur á merkingum eða rúðum.

Íhlutir

Íhlutir sem skipta þarf um í tengslum við nauðsynlegt viðhald falla undir ábyrgð fram að þeim tíma sem skipta þarf um þá samkvæmt reglubundnu viðhaldi. Íhlutir sem skipt er út í tengslum við þessa ábyrgð falla undir ábyrgð út gildistíma upprunalegrar ábyrgðar vörunnar og þeir eru eign Toro. Toro tekur lokaákvörðun um hvort á að gera við fyrirliggjandi íhlut eða samstæðu eða hvort skipta um hana. Toro kann að nota endurgerða varahluti við viðgerðir sem falla undir ábyrgð.

Ábyrgð á Li-ion djúphleðslurafhlöðu

Li-ion djúphleðslurafhlöður eru með tiltekinn heildarfjölda kílówattstunda sem þær geta afkasta út endingartíma sinn. Notkun, hleðsla og viðhald geta lengt eða dregið úr endingartíma rafhlöðunnar. Þegar rafhlöður eru notaðar í þessari vöru minnkar sú vinna sem hægt er að sinna á milli hleðslulota þar til á endanum að rafhlaðan heldur ekki lengur hleðslu. Skipti á úrsérgengnum rafhlöðum, eftir eðlilega notkun, er á ábyrgð eiganda vörunnar.
Athugið: (Eingöngu Li-ion rafhlaða): Frekari upplýsingar er að finna í ábyrgð rafhlöðunnar.

Ábyrgð á sveifarás út endingartíma (eingöngu ProStripe 02657-gerð)

Prostripe, sem er með núningsdisk frá Toro og hemlatengsli fyrir hníf til að tryggja öryggi við gangsetningu (sambyggð hemlatengsli fyrir hníf + núningsdiskur) sem upprunalegan búnað, notað af upprunalegum kaupanda í samræmi við ráðlagða notkun og viðhald, er í ábyrgð gagnvart bognum sveifarás út endingartímann. Sláttuvélar sem eru með núningsskinnum, hnífahemlatengslaeiningum og öðrum slíkum búnaði falla ekki undir ábyrgð á sveifarási út endingartímann.

Eigandi greiðir fyrir viðhald

Vélarstilling, smurning, þrif og bón, síuskipti, kælivökvaskipti og framkvæmd reglulegs viðhalds er á meðal hefðbundinnar þjónustu sem sinna þarf á vörum Toro og sem er á kostnað eigandans.

Almennir skilmálar

Viðgerð hjá vottuðum dreifingar- eða söluaðila Toro er þitt eina úrræði samkvæmt þessari ábyrgð.

Toro Company ber ekki ábyrgð á óbeinu, tilfallandi eða afleiddu tjóni vegna notkunar Toro-vara sem undir þessa ábyrgð falla, þar á meðal kostnaði eða útgjöldum vegna staðgöngubúnaðar eða þjónustu á bilunartíma eða stöðvunar fram að lokum viðgerða samkvæmt þessari ábyrgð. Engin önnur bein ábyrgð er í boði, utan útblástursábyrgðarinnar sem vísað er til hér að neðan, ef hún á við. Allar óbeinar ábyrgðir á söluhæfi og notagildi takmarkast við endingartíma þessarar beinu ábyrgðar.

Sum ríki leyfa ekki takmörkun á ábyrgð vegna tilfallandi eða afleidds tjóns, eða takmörkun á því hversu lengi óbein ábyrgð er í gildi, og því kunna takmarkanirnar hér á undan ekki að gilda um þig. Þessi ábyrgð veitir eiganda sérstök lagaleg réttindi, auk annarra mögulegra réttinda sem kunna að vera mismunandi á milli ríkja.

Athugasemd um útblástursábyrgð

Útblástursstjórnkerfi vörunnar þinnar kann að falla undir aðskilda ábyrgð sem uppfyllir kröfur Umhverfisverndarstofnun Bandaríkjanna (EPA) og/eða loftslagráði Kalifornía (CARB). Vinnustundamörk sem gefin eru upp hér á undan tengjast ekki ábyrgð útblástursstjórnkerfisins. Frekari upplýsingar eru í ábyrgðaryfirlýsingu fyrir útblástursstjórnkerfi sem fylgi vörunni eða er að finna í fylgiskjölum vélarframleiðanda.

Önnur lönd en Bandaríkin eða Kanada

Viðskiptavinir sem kaupa Toro-vörur sem fluttar er út frá Bandaríkjunum eða Kanada skulu hafa samband við viðkomandi dreifingaraðila (söluaðila) Toro vegna upplýsinga um ábyrgð í viðkomandi landi, héraði eða ríki. Ef þú ert af einhverjum sökum óánægð(ur) með þjónustu dreifingaraðilans eða átt í erfiðleikum með að nálgast ábyrgðarupplýsingar skaltu hafa samband við vottaða þjónustumiðstöð Toro.