Form No. 3445-946 Rev A

Count on it.

Kezelői kézikönyv

Groundsmaster® 7200 sorozatú vontatóegység

Modellsz. 30495—Sorszám 407200000 és ettől felfelé

Modellsz. 30495TC—Sorszám 407800000 és ettől felfelé

Regisztráljon a következő címen: www.Toro.com.
Az eredeti dokumentum fordítása (HU)

3445-946

A termék megfelel minden vonatkozó európai irányelvnek; a részletekért kérjük, olvassa el a különálló termékspecifikus megfelelőségi nyilatkozatot (DOC).

A kaliforniai közös természeti erőforrásokról szóló törvény (California Public Resource Code) 4442. és 4443. szakasza értelmében tilos a motor működtetése erdős, bokrokkal vagy fűvel takart talajon, kivéve akkor, kivéve ha a motor a 4442. szakaszban meghatározott szikragátló berendezéssel rendelkezik, rendszeresen karbantartáson esik át, vagy a motor felépítése, felszerelése és karbantartása a tűzesetek megakadályozásának szem előtt tartásával történt.

A motor mellékelt kezelési útmutatója tartalmazza az USA környezetvédelmi hivatalával (EPA) és a kipufogórendszerek, a karbantartás és jótállás szabályozásáról szóló California Emission Control Regulation jogszabállyal kapcsolatos tudnivalókat. Pótalkatrészek a motorgyártótól rendelhetők.

⚠ FIGYELMEZTETÉS

KALIFORNIA
65-ös számú figyelmeztetés

A dízelmotor kipufogógázai és azok bizonyos összetevői Kalifornia államban rákkeltő hatásúnak, születési rendellenességeket és egyéb reproduktív károsodást okozónak minősülnek.

Az akkumulátor sarkai, telepkapcsai és alkatrészei ólmot és ólomvegyületeket tartalmaznak, melyek Kalifornia állam hatóságainak ismeretei szerint olyan vegyi anyagok, amelyek rákot és reproduktív károsodást okoznak. Az anyagokkal való érintkezést követően mosson kezet.

A termék használata Kalifornia állam jogszabályai által rákkeltőnek, születési, illetve reprodukciós rendellenességet okozónak nyilvánított vegyi anyag vagy vegyi anyagok hatásának való kitettséget eredményezhet.

Bevezetés

A gép professzionális kezelők számára, kereskedelmi alkalmazásra készült forgókéses fűnyíró traktor. Elsősorban parkok, sportpályák, valamint kereskedelmi területeken létesített füves területek jól karbantartott gyepének nyírására készült. Nem alkalmas közutak mentén növő bozót, fű stb. nyírására vagy mezőgazdasági felhasználásra. A termék nem rendeltetésszerű használata Önre és a közelben tartózkodókra nézve egyaránt veszélyes lehet.

Gondosan olvassa el ezt a tájékoztatót, hogy a termék megfelelő üzemeltetését és karbantartását elsajátítva elkerülje a sérüléseket, valamint a termék károsodását. A termék megfelelő és biztonságos üzemeltetéséért Ön a felelős.

A www.Toro.com webhelyen további információk is találhatók, például munkavédelmi tanácsok, oktatóanyagok, tartozékokról szóló információk, segítség márkakereskedés kereséséhez, valamint a termékregisztráció is itt végezhető el.

Ha szervizre, eredeti Toro-alkatrészekre vagy további információkra van szüksége, forduljon hivatalos márkaszervizhez vagy a Toro-ügyfélszolgálathoz, és tartsa kéznél terméke típus- és sorozatszámát. Az Ábra 1 jelzi a típusszám és gyári szám helyét a terméken. Írja a számokat a megfelelő helyre.

Fontos: **Mobileszköze segítségével a gyári számot tartalmazó címkén található QR-kódot (ha van) beolvasva elérheti a garanciális tudnivalókat, az alkatrészekre vonatkozó adatokat és az egyéb termékinformációkat.**

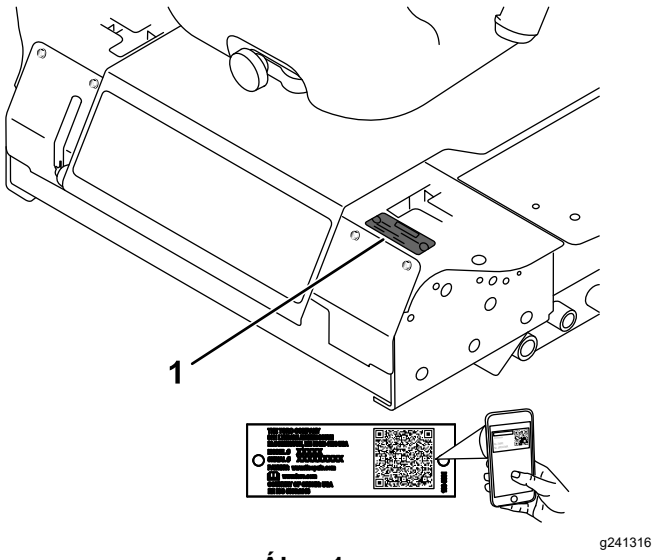

Ábra 1

1. A típusszám és a gyári szám helye

© 2021—The Toro® Company
8111 Lyndale Avenue South
Bloomington, MN 55420

Lépjen velünk kapcsolatba az alábbi címen: www.Toro.com.
Nyomtatás helye: USA
Minden jog fenntartva

Modellsz. _____

Sorszám _____

Ez a kézikönyv meghatározza a lehetséges veszélyeket, és biztonsági figyelmeztető jelzéssel (Ábra 2) azonosított munkavédelmi üzeneteket tartalmaz. A jelzés olyan veszélyt jelez, amely súlyos sérülést vagy halált okozhat, amennyiben nem tartja be az ajánlott óvintézkedéseket.

g000502

Ábra 2

1. Biztonsági figyelmeztető jelzés

Ez a kézikönyv emellett 2 szót is használ az információ kiemelésére. A **Fontos** speciális műszaki információra hívja fel a figyelmet, a **Megjegyzés** külön figyelemre érdemes általános információt hangsúlyoz.

Tartalom

Biztonság 4
Általános munkavédelmi előírások 4
Biztonsági és tájékoztató címkék 5
Felszerelés 12
1 A bukócső felhajtása 12
2 A nyíróegység felszerelése 12
3 A bal első önbeálló kerék beállítása 12
4 A gumiabroncsok nyomásának ellenőrzése 13
5 A súlyok felszerelése (a CE-megfelelőséghez) 14
6 A folyadékszint ellenőrzése 15
7 A címke felhelyezése (csak CE gépek esetén) 15
Termékáttekintés 15
Kezelőelemek 15
Műszaki adatok 18
Munkagépek és tartozékok 19
Működtetés előtt 20
Használat előtti munkavédelmi előírások 20
Tankolás 20
A motorolaj szintjének ellenőrzése 21
A hűtőrendszer ellenőrzése 21
A hidraulikarendszer ellenőrzése 21
A bukócső beállítása 22
A biztonsági reteszelőrendszer használata 23
Az ülés beállítása 24
Az ülés felfüggesztésének beállítása 25
Az ülés kioldása 25
Működtetés közben 25
Munka közben betartandó munkavédelmi előírások 25
A rögzítőfék használata 27
A motor beindítása 27
Közlekedés a géppel 27
A motor leállítása 28
A fűnyíró működtetése 29
A vágásmagasság beállítása 30
Üzemeltetési tanácsok 30
Működtetés után 31
Általános munkavédelmi előírások 31
A gép tolása 31
A gép szállítása 32
A gép felrakodása 32
Karbantartás 34
Biztonsági tudnivalók karbantartáskor 34
Ajánlott karbantartási ütemterv(ek) 34
Napi karbantartási ellenőrzőlista 36
Kenés 37
A csapágyak és perselyek zsírzása 37
A nyíróegység-hajtómű kenőanyagának szervizelése 37
Motor karbantartása 39
A motorral kapcsolatos óvintézkedések 39
A légszűrő ellenőrzése 39
A légszűrő szervizelése 39
A motorolaj szervizelése 40
Üzemanyagrendszer karbantartása 42
A vízleválasztó szervizelése 42
Az üzemanyagtartály leürítése 42
Az üzemanyag-vezetékek és a csatlakozások vizsgálata 43
Az üzemanyagrendszer légtelenítése 43
A befecskendező szelepek légtelenítése 43
Elektromos berendezés karbantartása 44
A villamos rendszerrel kapcsolatos munkavédelmi előírások 44
Az akkumulátor szervizelése 44
Az akkumulátor tárolása 45
A biztosítékok ellenőrzése 45
Hajtóműrendszer karbantartása 46
A gumiabroncsok nyomásának ellenőrzése 46
Az önbeálló kerekek és csapágyak cseréje 46
Hűtőrendszer karbantartása 47
A hűtőrendszerrel kapcsolatos munkavédelmi előírások 47
A hűtőfolyadékra vonatkozó előírások 47
A hűtőrendszer ellenőrzése 47
A hűtő tisztítása 48
Fékek karbantartása 49
A rögzítőfék reteszelőkapcsolójának beállítása 49
Ékszíjak karbantartása 50

A generátorékszíj feszességének ellenőrzése 50
Kezelőberendezés karbantartása 50
A vezérlőkar semleges reteszelőkapcsolójának beállítása 50
A vezérlőkar semleges helyzetbe való visszatérésének beállítása 51
Állítsa a hajtást semleges helyzetbe 52
A maximális munkasebesség beállítása 53
Az egyenesfutás beállítása 54
Hidraulikarendszer karbantartása 55
A hidraulika-rendszerrel kapcsolatos munkavédelmi előírások 55
A hidraulikafolyadék-tartály kapacitása 55
A hidraulikafolyadékra vonatkozó előírások 55
A hidraulikarendszer ellenőrzése 56
A hidraulikafolyadék és -szűrő cseréje 56
Tisztítás 57
A nyíróegység aljának megtisztítása 57
Hulladékkezelés 57
Tárolás 58
Biztonságos tárolás 58
A gép felkészítése tárolásra 58
A motor előkészítése 59

Biztonság

A gép a megfelelő CE-készletek felszerelése és az üzembe helyezési eljárások elvégzése után megfelel az ANSI B71.4-2017 és az ISO EN 5395 számú CEN-szabványnak.

Általános munkavédelmi előírások

Ez a termék levághatja a kezét és lábát, továbbá tárgyakat dobhat ki. A súlyos személyi sérülések elkerülése érdekében mindig kövesse a biztonsági előírásokat.

- A motor beindítása előtt olvassa el és értelmezze a *Kezelői kézikönyv* tartalmát.
- A gép használatát teljes odafigyeléssel végezze. Ne végezzen olyan tevékenységet, amely elvonhatja a figyelmét, különben személyi sérülés vagy anyagi kár lehet a következmény.
- Ne használja a gépet, ha a védőburkolatok és egyéb védőelemek nincsenek a helyükön, és nem működnek.
- Tartsa távol kezét és lábát a forgó alkatrészektől. Ne tartózkodjon a kimeneti nyílás előtt.
- Tartsa távol a nézelődőket és a gyerekeket a működtetési területtől. Soha ne engedje, hogy a gépet gyerekek üzemeltessék.
- Állítsa le a motort, vegye ki a kulcsot (ha van), várja meg, amíg minden mozgás leáll, mielőtt elhagyná a kezelőállást. Hagyja lehűlni a gépet annak beállítása, szervizelése, tisztítása vagy tárolása előtt.

A gép nem megfelelő használata vagy karbantartása személyi sérüléshez vezethet. A lehetséges sérülések elkerülése érdekében kövesse a biztonsági útmutatóban leírtakat, és mindig ügyeljen a biztonsági figyelmeztető szimbólumra (⚠), amelynek jelentése lehet Figyelem, Vigyázat vagy Veszély – személyes munkavédelmi utasítások. Az utasítások be nem tartása személyi sérülést vagy halált okozhat.

Biztonsági és tájékoztató címkék

A biztonságra figyelmeztető matricák és utasítások a kezelő által jól látható helyen, a potenciális veszélyforrás közelében találhatók. A sérült vagy hiányzó matricát cserélje, illetve pótolja.

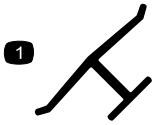

decaloemmarkt

Gyártói jelölés

1. Azt jelzi, hogy a kés az eredeti gépgyártótól származó alkatrész.

---

decalbatterysymbols

Az akkumulátorral kapcsolatos jelzések

A jelzések némelyike vagy mindegyike megtalálható az akkumulátoron.

1. Robbanásveszély
2. Tilos a tűz és a nyílt láng használata, valamint a dohányzás.
3. Maró hatású folyadék/vegyi égés veszélye
4. Viseljen védőszemüveget.
5. Olvassa el a *Kezelői kézikönyvet*.
6. Tartsa távol az akkumulátortól a közelben lévőket.
7. Viseljen védőszemüveget. A robbanásveszélyes gázok vakságot és egyéb sérüléseket okozhatnak.
8. Az akkumulátorsav vakságot vagy súlyos égési sérüléseket okozhat.
9. Öblítse ki azonnal a szemét, és kérjen gyorsan orvosi segítséget.
10. Ólmot tartalmaz, ne dobja a szemétbe.

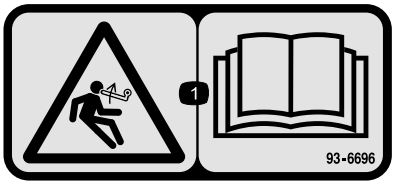

decal93-6696

93-6696

1. Tárolt energia veszélye – olvassa el a *Kezelői kézikönyvet*.

---

decal93-6697

93-6697

1. Olvassa el a *Kezelői kézikönyvet*.
2. Töltsön be SAE 80w-90 (API GL-5) olajat 50 üzemóránként.

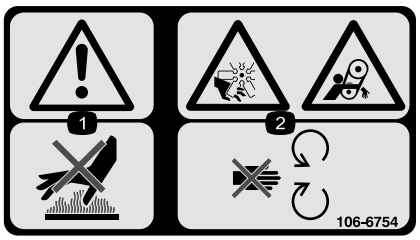

decal106-6754

106-6754

1. Figyelmeztetés – ne érjen a forró felülethez.
2. Végtag el- és levágásának veszélye, ventilátor, valamint beakadásveszély, ékszíj – ne érjen a mozgó alkatrészekhez.

---

decal106-6755

106-6755

1. A hűtőfolyadék nyomás alatt áll.
2. Robbanásveszély – olvassa el a *Kezelői kézikönyvet*.
3. Figyelmeztetés – ne érjen a forró felülethez.
4. Figyelmeztetés – olvassa el a *Kezelői kézikönyvet*.

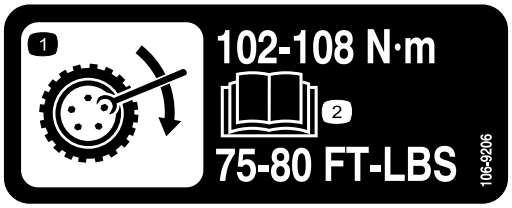

decal106-9206

106-9206

1. Kerékmeghúzási előírások
2. Olvassa el a *Kezelői kézikönyvet*.

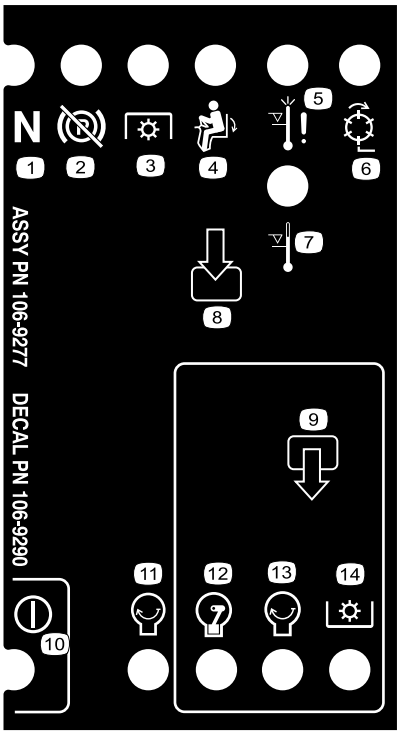

decal106-9290

106-9290

1. Bemenetek
2. Inaktív
3. Magas hőm. miatti leállítás
4. Magas hőm. miatti figyelmeztető jelzés
5. Kezelői jelenlét
6. Mellékhajtás (TLT)
7. Rögzítőfék kiengedve
8. Üres fokozat
9. Kimenetek
10. Mellékhajtás (TLT)
11. Indítás
12. Biztonsági áramkör (ETR)
13. Indítás
14. Áramellátás

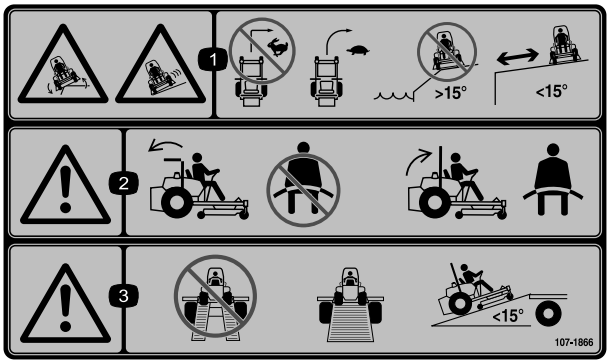

decal107-1866

107-1866

Megjegyzés: A gép a címkén javasolt legnagyobb lejtés esetén a statikus oldalirányú és hosszirányú borulásvédettségi vizsgálatokban megfelel az iparági normákban előírt stabilitási teszteknek. A gép lejtős területeken történő használata előtt feltétlenül olvassa el a *Kezelői kézikönyv* utasításait, majd ellenőrizze a körülményeket, hogy eldönthesse, végezhet-e munkát a géppel az adott napon és helyen. A terep változásával megváltozhatnak a gép lejtőn való üzemeltetésének körülményei is. Lejtőn való munkavégzéskor tartsa a vágóegységeket lehetőség szerint a talajra leengedett helyzetben. Lejtőn a vágóegységek felemelt helyzetében a gép instabillá válhat.

1. Megcsúszás/irányítás elvesztésének veszélye; felborulásveszély, suvadások – ne nagy sebességgel kanyarodjon; lassan kanyarodjon; ne használja lejtőkön, vizek közelében; ne használja 15°-nál nagyobb szögű lejtőn; ne menjen suvadások közelébe.
2. Figyelmeztetés – a bukócső lehajtott helyzetében ne használja a biztonsági övet; a bukócső felhajtott helyzetében használja a biztonsági övet.
3. Figyelmeztetés – ne kettős rámpán hajtson fel az utánfutóra; használjon egyetlen, kellően széles rámpát a géphez; a rámpa dőlésszöge legyen kisebb mint 15°.

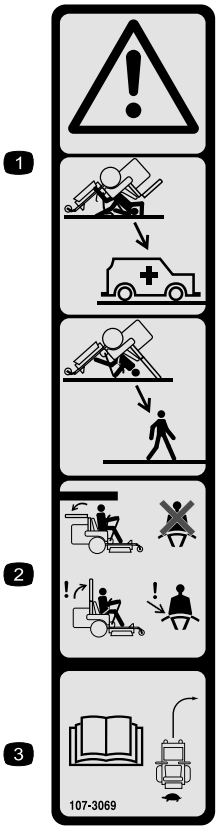

decal107-3069

107-3069

1. Figyelmeztetés – amikor a bukócső lehajtott helyzetben van, nincs borulásvédelem.
2. A felborulás okozta, akár halálos sérülés elkerülése érdekében tartsa a bukócsövet felhajtott, reteszelt helyzetben, és használja a biztonsági övet. Csak akkor hajtsa le a bukócsövet, ha ez elengedhetetlen; ne viselje a biztonsági övet lehajtott bukócső mellett.
3. Olvassa el a *Kezelői kézikönyvet*; vezessen lassan és óvatosan.

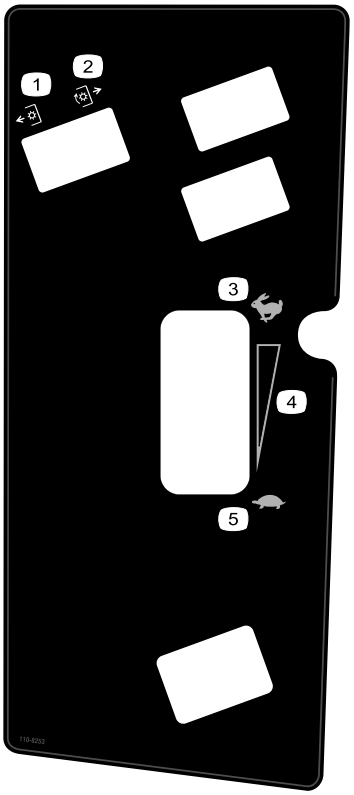

decal110-8253

110-8253

1. TLT – kikapcsolva
2. TLT – bekapcsolva
3. Gyors
4. Fokozatmentesen változtatható beállítás
5. Lassú

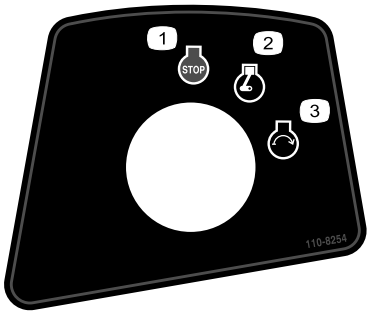

decal110-8254

110-8254

1. Motor – leállítás
2. Motor – jár
3. Motor – beindítás

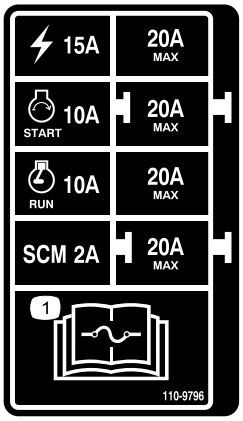

decal110-9796

110-9796

1. Ha többet szeretne megtudni a biztosítékokról, olvassa el a *Kezelői kézikönyvet*.

---

decal133-5618

133-5618

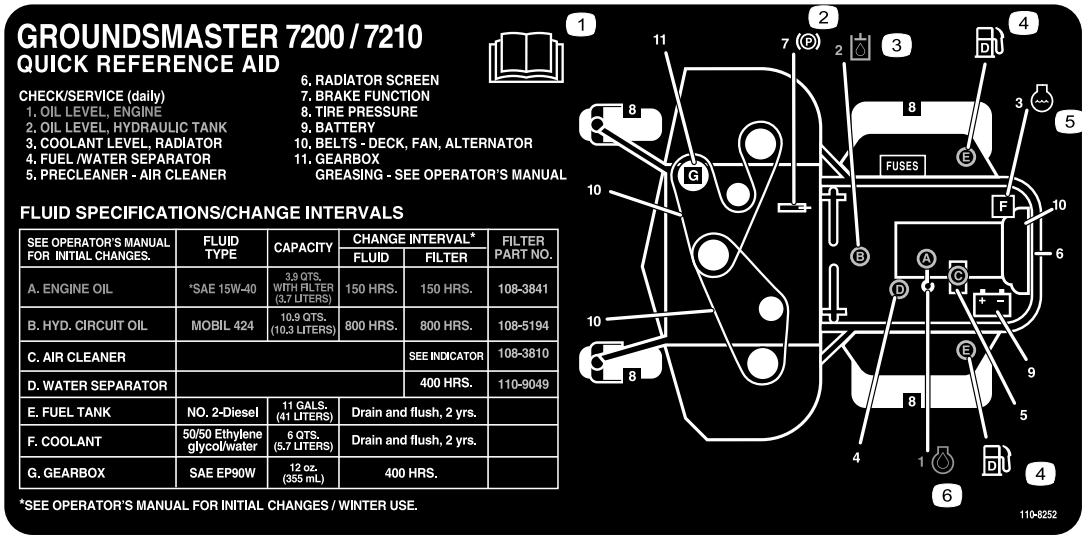

decal110-8252

110-8252

1. Olvassa el a *Kezelői kézikönyvet.*
2. Rögzítőfék
3. Hidraulikafolyadék
4. Üzemanyag
5. Hűtőfolyadék
6. Motorolaj

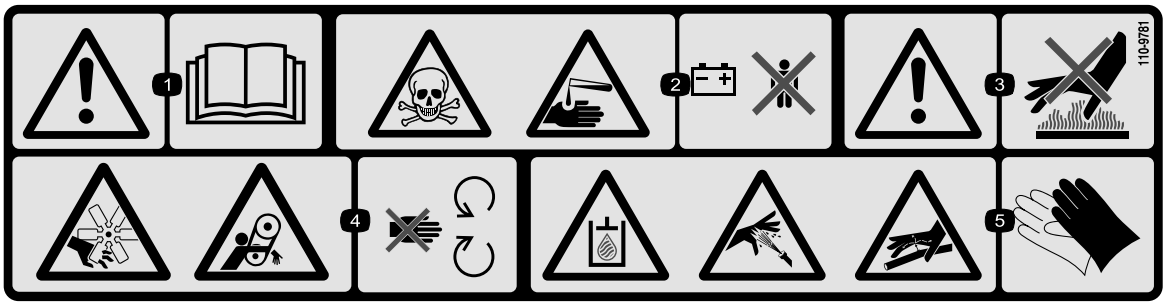

decal110-9781

110-9781

1. Figyelmeztetés – olvassa el a *Kezelői kézikönyvet*.
2. Mérgezésveszély; lúgos folyadék/vegyi égési sérülést okozhat – tartsa távol a gyermekeket az akkumulátortól.
3. Figyelmeztetés – ne érjen a forró felülethez.
4. Végtag el- és levágásának veszélye, ventilátor, valamint beakadásveszély, ékszíj – ne érjen a mozgó alkatrészekhez.
5. Nyomás alatti hidraulikafolyadék által okozott veszély; nagy nyomású permet okozta veszély; nagy nyomású folyadék okozta veszély, befecskendeződés a testbe – viseljen kéz- és bőrvédő eszközt.

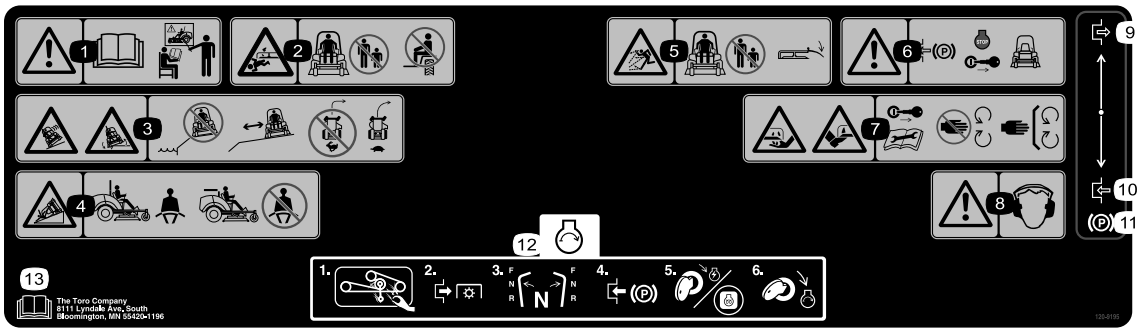

decal120-9195

120-9195

Megjegyzés: A gép a címkén javasolt legnagyobb lejtés esetén a statikus oldalirányú és hosszirányú borulásvédettségi vizsgálatokban megfelel az iparági normákban előírt stabilitási teszteknek. A gép lejtős területeken történő használata előtt feltétlenül olvassa el a *Kezelői kézikönyv* utasításait, majd ellenőrizze a körülményeket, hogy eldönthesse, végezhet-e munkát a géppel az adott napon és helyen. A terep változásával megváltozhatnak a gép lejtőn való üzemeltetésének körülményei is. Lejtőn való munkavégzéskor tartsa a vágóegységeket lehetőség szerint a talajra leengedett helyzetben. Lejtőn a vágóegységek felemelt helyzetében a gép instabillá válhat.

1. Figyelmeztetés – olvassa el a *Kezelői kézikönyvet*; ne működtesse a berendezést, ha nem kapott ehhez megfelelő képzést.
2. Végtag el- és levágásának veszélye, fűnyírókés – tartsa távol a járókelőket; ne végezzen személyszállítást a gépen.
3. Megcsúszás/irányítás elvesztésének veszélye; felborulásveszély, suvadások – ne végezzen fűnyírást suvadások közelében; ne menjen suvadások közelébe; ne nagy sebességgel kanyarodjon; lassan kanyarodjon.
4. Felborulásveszély – használja a biztonsági övet, amikor a bukócső a helyén van; a bukócső lehajtott helyzetében ne használja a biztonsági övet.
5. Repülő tárgyak okozta veszély – tartsa távol a járókelőket; a gépet csak lehajtott fűterelő lemezzel használja.
6. Figyelmeztetés – a gép elhagyása előtt húzza be a rögzítőféket, állítsa le a motort, és vegye ki az indítókulcsot.
7. Végtag el- és levágásának veszélye, fűnyírókés – vegye ki a kulcsot, és olvassa el a *kezelői kézikönyvet* a karbantartás végrehajtása előtt; ne érjen a mozgó alkatrészekhez; tartsa a védőelemeket a helyükön.
8. Figyelmeztetés – viseljen hallásvédő eszközt.
9. Kikapcsolás
10. Bekapcsolás
11. Rögzítőfék
12. A motor beindítása – Tisztítsa le a füvet és törmeléket a fűnyíró ékszíjról és az ékszíjtárcsákról, kapcsolja ki a TLT-t, kapcsolja üresbe a hajtást, húzza be a rögzítőféket, fordítsa el a kulcsot a gyújtás bekapcsolásához, fordítsa el a kulcsot teljesen a motor beindításához.
13. Olvassa el a *Kezelői kézikönyvet*.

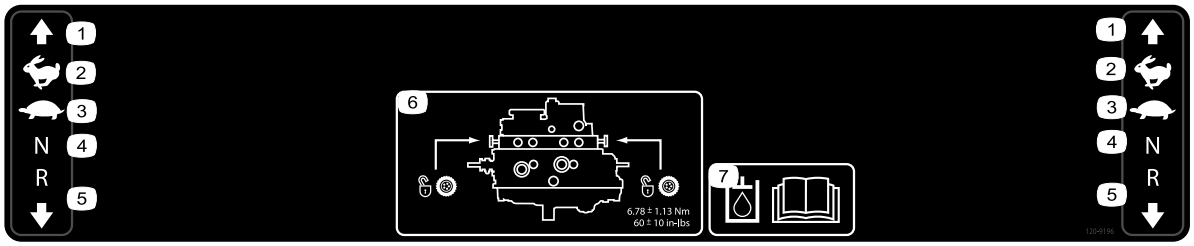

decal120-9196

120-9196

1. Előremenet
2. Gyors
3. Lassú
4. Üres fokozat
5. Hátramenet
6. Vontatási szelep helye; húzza meg a vontatási szelepeket 5,65–7,91 Nm nyomatékkal.
7. A hidraulikafolyadékkal kapcsolatos további információkért olvassa el a *Kezelői kézikönyvet*.

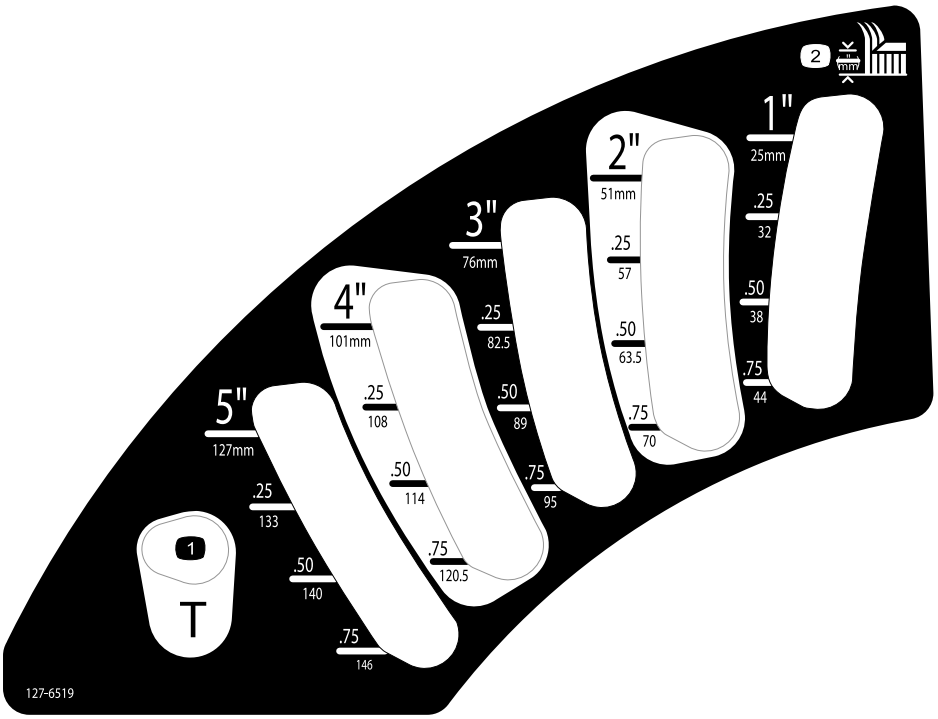

decal127-6519

127-6519

1. Vonulási helyzet
2. Vágásmagasság

Felszerelés

Mellékelt alkatrészek

Használja az alábbi táblázatot, hogy megállapítsa, valamennyi alkatrész leszállításra került-e.

Eljárás	Megnevezés	Mennyiség	Alkalmazás
1	Nincs szükség alkatrészre	–	A bukócső felhajtása
2	Nyíróegység – Felszerelési utasítások	1	A nyíróegység felszerelése
3	Nincs szükség alkatrészre	–	A bal első önbeálló kerék beállítása
4	Nincs szükség alkatrészre	–	A gumiabroncsok nyomásának ellenőrzése
5	Nincs szükség alkatrészre	–	A súlyok felszerelése
6	Nincs szükség alkatrészre	–	A hidraulikafolyadék, a motorolaj és a hűtőfolyadék szintjének ellenőrzése
7	Gyártásiév-címke	1	A címke felhelyezése (csak CE gépek esetén).

Média és egyéb részek

Megnevezés	Mennyiség	Alkalmazás
Kezelői kézikönyv	1	Olvassa el a gép működtetése előtt.
A motor kezelői kézikönyve	1	A motorra vonatkozó információkat találja meg benne.
Indítókulcsok	2	Indítsa be a motort.

1

A bukócső felhajtása

Nincs szükség alkatrészre

Eljárás

Hajtsa fel a bukócsövet; lásd A bukócső beállítása (oldal 22).

2

A nyíróegység felszerelése

Ehhez az eljáráshoz szükséges alkatrészek:

1	Nyíróegység – *Felszerelési utasítások*

Eljárás

A nyíróegység felszerelése történjen az adott nyíróegység *Felszerelési utasításai* alapján.

3

A bal első önbeálló kerék beállítása

Nincs szükség alkatrészre

Eljárás

183 cm széles nyíróegységeknél a bal első önbeálló kerék legyen külső, 152 és 157,5 cm-es nyíróegységeknél pedig belső helyzetben.

4

A gumiabroncsok nyomásának ellenőrzése

Nincs szükség alkatrészre

Eljárás

Ellenőrizze a gumiabroncsok nyomását; lásd A gumiabroncsok nyomásának ellenőrzése (oldal 46).

Fontos: **Mindig gondoskodjon az előírt nyomásról az összes gumiabroncsban, hogy biztosítsa a megfelelő vágásminőséget és gépteljesítményt. Ne használja alacsony nyomáson a gumiabroncsokat.**

5

A súlyok felszerelése (a CE-megfelelőséghez)

Nincs szükség alkatrészre

Eljárás

183 cm-es nyíróegység használata esetén, ha nincs a gépen más tartozék, a CE-megfelelőséghez nem kell felszerelni további ellensúlyt. Ugyanakkor a nyíróasztal méretétől/típusától és a gépre felszerelt tartozéktól függően előfordulhat, hogy további súlyokat kell beszereznie és a gépre felszerelnie. Az alábbi táblázat a különféle tartozékkonfigurációkat és az előre szerelendő ellensúlyokat tartalmazza:

Tartozékkonfiguráció	Szükséges ellensúly 157,5 cm-es alap nyíróasztal (30457) esetén	Szükséges ellensúly 183 cm-es alap nyíróasztal (30353) esetén	Szükséges ellensúly 183 cm-es oldalsó kidobású nyíróasztal (30481) esetén
Groundsmaster 7200/7210 vontatóegység felszerelt tartozék nélkül	10 kg	0 kg	0 kg
Groundsmaster 7200/7210 vontatóegység kemény tetővel	34 kg	9,5 kg	15 kg
Groundsmaster 7200/7210 vontatóegység, kemény tető és közútivilágítás-készlet	32,2 kg	28,5 kg	10 kg
Groundsmaster 7200/7210 vontatóegység, kemény tető, közútivilágítás-készlet és emelőállvány	18 kg	17 kg	10 kg
Groundsmaster 7200/7210 vontatóegység, kemény tető és emelőállvány	14 kg	10 kg	10 kg
Groundsmaster 7200/7210 vontatóegység, közútivilágítás-készlet és emelőállvány	0 kg	0 kg	0 kg
Groundsmaster 7200/7210 vontatóegység és közútivilágítás-készlet	11,3 kg	0 kg	0 kg
Groundsmaster 7200/7210 vontatóegység és emelőállvány	0 kg	0 kg	0 kg

A géphez megfelelő készletek és súlyok beszerzése céljából keresse fel a hivatalos Toro-márkakereskedést.

6

A folyadékszint ellenőrzése

Nincs szükség alkatrészre

Eljárás

1. Ellenőrizze a hidraulikafolyadék szintjét, mielőtt beindítja a motort; lásd: A hidraulikarendszer ellenőrzése (oldal 56).
2. Ellenőrizze a motorolaj szintjét, mielőtt beindítja a motort; lásd: A motorolaj szintjének ellenőrzése (oldal 40).
3. Ellenőrizze a hűtőrendszert, mielőtt beindítja a motort; lásd: A hűtőrendszer ellenőrzése (oldal 47).

7

A címke felhelyezése (csak CE gépek esetén)

Ehhez az eljáráshoz szükséges alkatrészek:

1	Gyártásiév-címke

Eljárás

CE-megfelelőséget igénylő gépeknél fel kell helyezni a különálló tartozékok között megtalálható gyártásiév-címkét (Ábra 3).

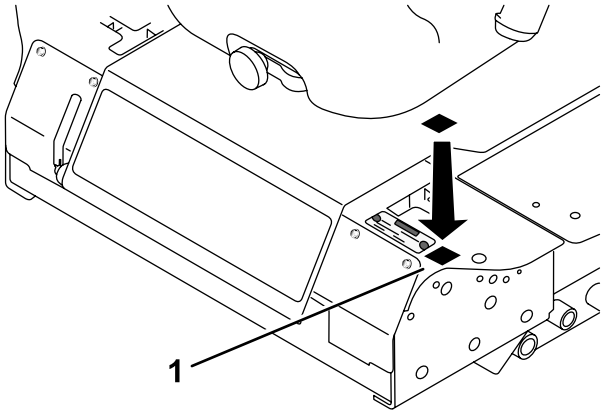

Ábra 3

Termékáttekintés

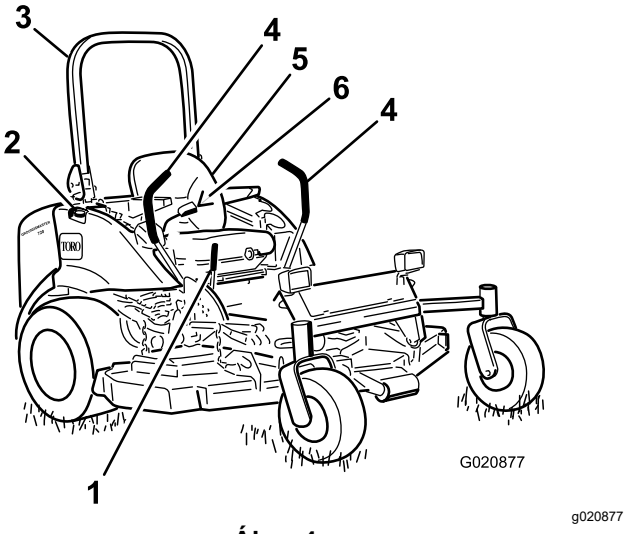

Ábra 4

1. Rögzítőfékkar
2. Tanksapka (kétoldalt)
3. Bukócső
4. Haladásvezérlő kar
5. Ülés
6. Biztonsági öv

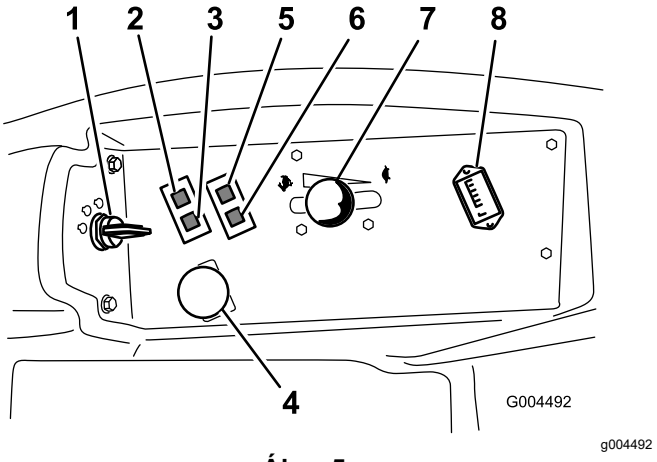

Ábra 5

1. Gyújtáskapcsoló
2. Hűtőfolyadék-hőmérséklet visszajelzője
3. Izzítás-visszajelző
4. Mellékhajtás- (TLT) kapcsoló
5. Olajnyomás-visszajelző
6. Töltésvisszajelző
7. Gázkar
8. Üzemóraszámláló

Kezelőelemek

Ismerje meg az összes kezelőszervet (Ábra 4 és Ábra 5), mielőtt beindítja a motort és működtetni kezdené a gépet.

Haladásvezérlő karok

A haladásvezérlő karokkal szabályozható az előre- és a hátramenet, valamint a kanyarodás. Lásd: Közlekedés a géppel (oldal 27).

Rögzítőfékkar

Amikor leállítja a motort, mindig húzza be a rögzítőféket, nehogy a gép elmozdulhasson. A rögzítőfék behúzásához húzza hátra és felfelé a rögzítőfék karját (Ábra 6). A rögzítőfék kiengedéséhez nyomja előre és lefelé a kart.

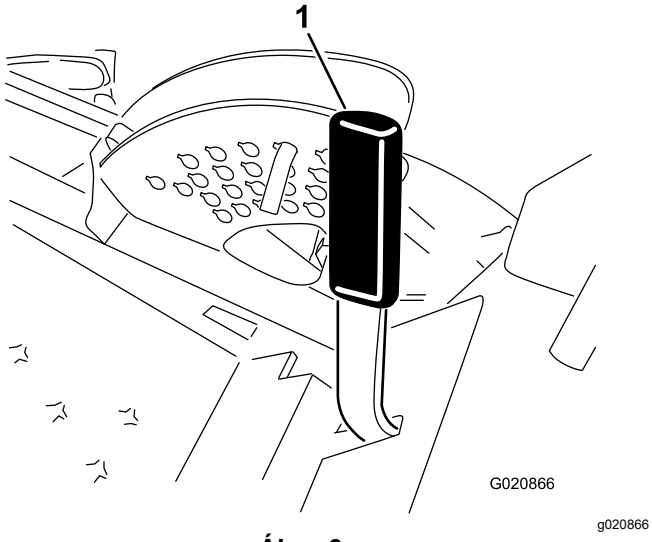

Ábra 6

1. Rögzítőfékkar

Gyújtáskapcsoló

A gyújtáskapcsoló 3 helyzetbe állítható: KI, BE/IZZÍTÁS és INDÍTÓZÁS.

Gázkar

A gázkarral szabályozható a motor fordulatszáma, a kések fordulatszáma, valamint a haladásvezérlő karokkal együtt a gép munkasebessége. A gázkart a GYORS helyzet felé elmozdítva növelhető a motor fordulatszáma. A gázkart a LASSÚ helyzet felé elmozdítva csökkenthető a motor fordulatszáma. Fűnyíráskor a gázkar legyen mindig a GYORS helyzetben.

Mellékhajtás- (TLT) kapcsoló

A mellékhajtás- (TLT) kapcsoló segítségével indíthatók el és állíthatók le a fűnyírókések.

Izzítás-visszajelző (narancssárga fényű)

Az izzítás-visszajelző (Ábra 5) akkor kezd világítani, amikor a gyújtáskapcsolót BE helyzetbe fordítja. A visszajelző 6 másodpercig világít. A motor akkor indítható be, amikor a visszajelző kialszik.

Üzemóraszámláló

Az üzemóraszámláló azt az időt rögzíti, amikor a gyújtáskapcsoló BE helyzetben áll. Az üzemóraszámláló által jelzett érték alapján ütemezhető a rendszeres karbantartás.

Hűtőfolyadék-hőmérséklet visszajelzője

Akkor kezd világítani, ha megnő a hűtőfolyadék hőmérséklete, ekkor a kések is leállnak. Ha nem állítja meg a gépet, és a hűtőfolyadék-hőmérséklet további 11 °C-kal nő, a motor leáll.

Fontos: **Ha a nyíróasztal leáll és a hűtőfolyadék-hőmérséklet visszajelzője világít, nyomja le a TLT gombját, hajtson egy biztonságos, sík területre, állítsa a gázkart a LASSÚ helyzetbe, állítsa a haladásvezérlő karokat SEMLEGES-RETESZELT helyzetbe, és húzza be a rögzítőféket. Járassa alapjáraton a motort néhány percig, amíg biztonságos hőmérsékletre hűl. Állítsa le a motort, és ellenőrizze a hűtőrendszert; lásd: A hűtőrendszer ellenőrzése (oldal 47).**

Töltésvisszajelző

A töltésvisszajelző (Ábra 5) akkor világít, ha a töltőrendszer a normál üzemi tartomány fölött vagy alatt üzemel. Ellenőrizze és/vagy javítsa meg az elektromos töltőrendszert.

Olajnyomás-visszajelző

Az olajnyomás-visszajelző (Ábra 5) akkor világít, ha a motorolaj nyomása járó motornál a biztonságos szint alá süllyed. Ha az olajnyomás alacsony, állítsa le a motort, és keresse meg a hiba okát. Szüntesse meg a kenőrendszer hibáját, mielőtt beindítja a motort.

Üzemanyag-szintjelző

Az üzemanyag-szintjelző (Ábra 7) az üzemanyagtartályban levő üzemanyag mennyiségét jelzi.

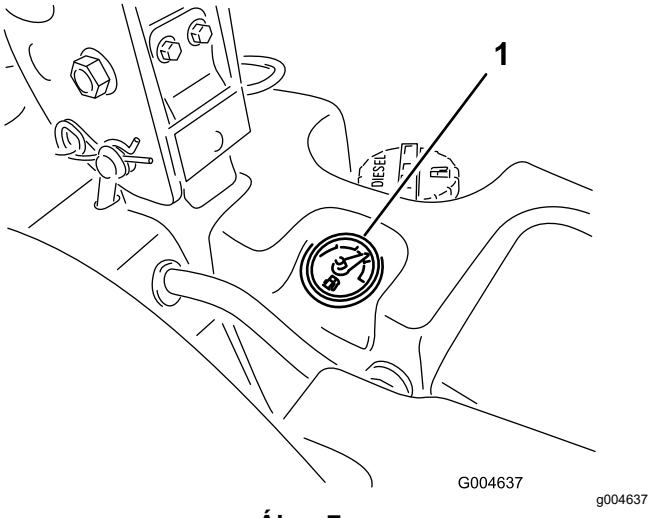

Ábra 7

1. Üzemanyag-szintjelző

Műszaki adatok

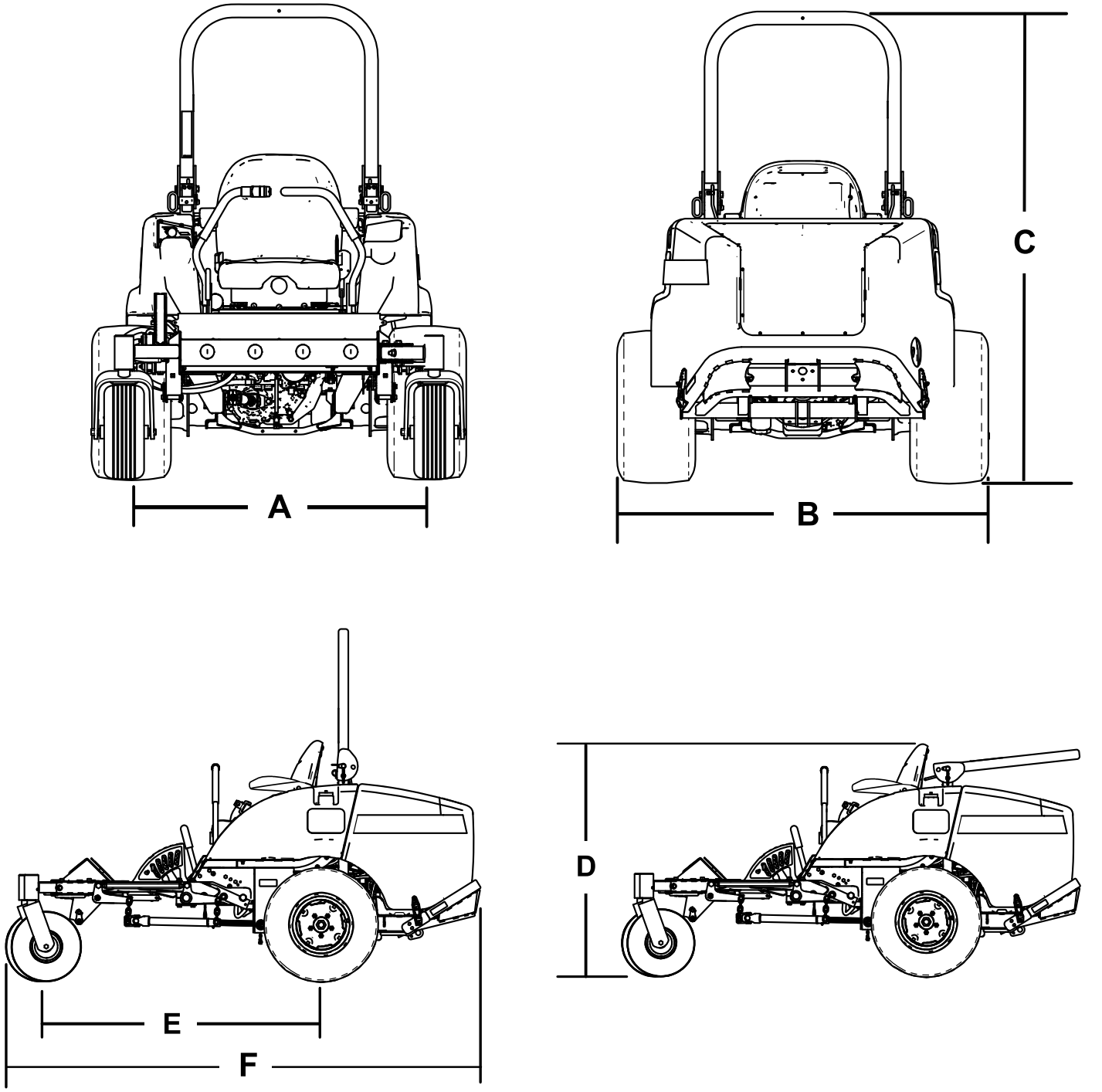

Ábra 8

Megnevezés	Ábra 8 hivatkozás	Méretek és tömeg
Magasság felhajtott bukócsővel	C	183 cm
Magasság lehajtott bukócsővel	D	125 cm
Teljes hossz	F	246 cm
Teljes szélesség	B	145 cm
Tengelytáv	E	145 cm
Nyomtáv (a gumiabroncsok középvonala között mérve) hátul	A	114 cm

Hasmagasság		15 cm
Tömeg, 183 cm-es oldalsó kidobású nyíróasztal (30354 vagy 30481) esetén		934 kg
Tömeg, 152 cm-es oldalsó kidobású nyíróasztal (30456) esetén		900 kg
Tömeg, 183 cm-es alap nyíróasztal (30353) esetén		876 kg
Tömeg, 157,5 cm-es alap nyíróasztal (30457) esetén		855 kg

Megjegyzés: A műszaki adatok és a kialakítások különösen értesítés nélkül változhatnak.

Munkagépek és tartozékok

A géphez a Toro által jóváhagyott munkagépek és tartozékok széles választéka kapható, amelyek javítják és bővítik a gép képességeit. A jóváhagyott tartozékok és adapterek listájáért forduljon hivatalos márkaszervizhez, hivatalos Toro-forgalmazóhoz, vagy látogasson el a www.Toro.com webhelyre.

Az optimális teljesítmény és a gép biztonsági tanúsítványának fenntartása érdekében csak eredeti Toro-pótalkatrészeket és -tartozékokat használjon. A más által gyártott pótalkatrészek és tartozékok használata veszélyes lehet, és emellett a jótállást is érvénytelenítheti.

Üzemeltetés

Megjegyzés: A gép jobb és bal oldalát normál üzemeltetési helyzetben határozza meg.

Működtetés előtt

Használat előtti munkavédelmi előírások

Általános munkavédelmi előírások

- Soha ne engedje, hogy gyermekek vagy oktatásban nem részesült személyek üzemeltessék vagy szervizeljék a gépet. A helyi szabályozások korlátozhatják a kezelő életkorát. Az összes kezelő és szerelő képzéséért a tulajdonos tartozik felelősséggel.
- Ismerkedjen meg a berendezés biztonságos üzemeltetésével, a kezelőszervekkel és a biztonsági jelzésekkel.
- Állítsa le a motort, vegye ki a kulcsot (ha van), várja meg, amíg minden mozgás leáll, mielőtt elhagyná a kezelőállást. Hagyja lehűlni a gépet annak beállítása, szervizelése, tisztítása vagy tárolása előtt.
- Ismerje meg, hogyan kell gyorsan megállítani a gépet és leállítani a motorját.
- Ellenőrizze, hogy a kezelőijelenlét-kapcsolók, biztonsági kapcsolók és védőelemek fel vannak szerelve, és megfelelően működnek. Ne üzemeltesse a gépet, csak ha ezek megfelelően működnek.
- A fűnyírás megkezdése előtt mindig vizsgálja meg a gépet, hogy meggyőződjön a kések, a kések csavarjai és a nyíróegységek megfelelő üzemállapotáról. Mindig együtt, teljes készletben cserélje a kopott vagy sérült késeket és csavarokat, hogy megőrizze az egyensúlyt.
- Vizsgálja át a területet, ahol használni fogja a gépet, és távolítson el minden objektumot, amelyet a gép esetleg kidobhat.

Az üzemanyaggal kapcsolatos óvintézkedések

- Az üzemanyag kezelése során járjon el különös körültekintéssel. Az üzemanyag rendkívül gyúlékony, és a gőzei robbanásveszélyesek.
- Oltson el minden cigarettát, szivart, pipát és egyéb gyújtóforrást.
- Csak jóváhagyott üzemanyagtartályt használjon.
- Járó vagy meleg motornál ne vegye le a tanksapkát, és ne tankoljon.
- Ne zárt helyen tankoljon vagy ürítse le az üzemanyagot.
- Ne tárolja a gépet vagy az üzemanyagtartályt olyan helyen, ahol nyílt láng, szikra vagy őrláng fordul elő, mint például vízmelegítőkön vagy más eszközökön.
- Ha kifolyt az üzemanyag, ne kísérelje meg a motor beindítását; kerülje bármely gyújtóforrás kialakulását, amíg az üzemanyag gőze el nem oszlott.

Tankolás

Üzemanyaggal kapcsolatos előírások

- Ne használjon kerozint vagy benzint dízelüzemanyag helyett.
- Ne keverjen a dízelüzemanyagba kerozint vagy használt motorolajat.
- Ne tárolja az üzemanyagot horganyzott belső felületű tartályban.
- Ne használjon üzemanyag-adalékot.

Gázolaj

Cetánszám: 40 vagy magasabb

Kéntartalom: alacsony kéntartalmú (<500 ppm) vagy ultraalacsony kéntartalmú (<15 ppm)

Üzemanyag táblázat

Dízelüzemanyag-specifikáció	Helyszín
ASTM D975 No. 1-D S15 No. 2-D S15	USA
EN 590	Európai Unió
ISO 8217 DMX	Nemzetközi
JIS K2204 Grade No. 2	Japán
KSM-2610	Korea

- Csak tiszta, friss dízelüzemanyagot vagy biodízel-üzemanyagot használjon.
- A frissesség biztosítása érdekében csak olyan mennyiségben vásároljon üzemanyagot, amennyit 180 napon belül felhasznál.

–7 °C hőmérséklet felett használjon nyári (No. 2-D), ez alatt téli (No. 1-D vagy No. 1-D/2-D keverék) üzemanyagot.

Megjegyzés: Alacsonyabb hőmérsékleten a téli üzemanyag használata alacsonyabb lobbanáspontot és hideg áramlási jellemzőket biztosít, ami megkönnyíti az indítást, és csökkenti az üzemanyagszűrő eldugulásának kockázatát.

–7 °C hőmérséklet felett a nyári üzemanyag használata jóvoltából megnő az üzemanyag-szivattyú élettartama, és a motor teljesítménye is nagyobb lesz a téli üzemanyaggal való működtetéshez képest.

Biodízel-üzemanyag használata

A gép legfeljebb B20 (20% biodízel-üzemanyag, 80% gázolaj) biodízelüzemanyag-keverékkel is üzemeltethető.

Kéntartalom: ultraalacsony kéntartalmú (<15 ppm)

Biodízel-üzemanyaggal kapcsolatos előírások: ASTM D6751 vagy EN14214

Kevert üzemanyaggal kapcsolatos előírások: ASTM D975, EN590 vagy JIS K2204

Fontos: **A gázolaj rész legyen ultraalacsony kéntartalmú.**

Tegye meg a következő óvintézkedéseket:

- A biodízel-keverékek károsíthatják a fényezett felületeket.
- Hideg időben használjon B5 (5% biodízel-tartalom) vagy még kevesebb biodízelt tartalmazó keveréket.
- Figyelje az üzemanyaggal kapcsolatba kerülő szigeteléseket, tömlőket és tömítéseket; idővel ezek állaga romolhat.
- Biodízel-keverékekre való átállást követően egy idő után előfordulhat az üzemanyagszűrő eldugulása.
- További információkért forduljon a helyi Toro-forgalmazóhoz.

Üzemanyagtartály űrtartalma

43,5 liter

Tankolás

Fontos: **Az üzemanyagtartályok összekapcsoltak, de az üzemanyag nem áramlik gyorsan közöttük. Tankoláskor fontos, hogy vízszintes felületen parkoljon. Ha lejtőn parkol, véletlenül túltöltheti a tartályokat.**

Fontos: **Ne töltse túl az üzemanyagtartályokat.**

Fontos: **Ne nyissa ki az üzemanyagtartályokat, ha lejtőn parkol. Az üzemanyag kifolyhat.**

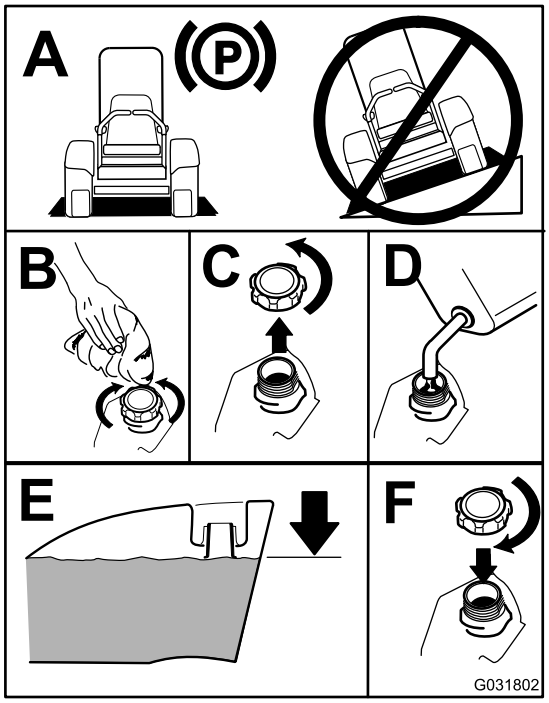

g031802

Ábra 9

Megjegyzés: Lehetőség szerint tankoljon minden használat után. Ezzel minimálisra csökkenthető a páralecsapódás az üzemanyagtartályban.

A motorolaj szintjének ellenőrzése

A motor beindítása és a gép használata előtt ellenőrizze az olajszintet a forgattyúházban; lásd: A motorolaj szintjének ellenőrzése (oldal 40).

A hűtőrendszer ellenőrzése

A motor beindítása és a gép használata előtt ellenőrizze a hűtőrendszert; lásd: A hűtőrendszer ellenőrzése (oldal 21).

A hidraulikarendszer ellenőrzése

A motor beindítása és a gép használata előtt ellenőrizze a hidraulikarendszert; lásd: A hidraulikarendszer ellenőrzése (oldal 56).

A bukócső beállítása

⚠ FIGYELMEZTETÉS

A felborulás okozta akár halálos sérülés elkerülése érdekében tartsa a bukócsövet felhajtott, reteszelt helyzetben, és használja a biztonsági övet.

Győződjön meg arról, hogy az ülést rögzíti a retesze.

⚠ FIGYELMEZTETÉS

A bukócső lehajtott helyzetében nincs borulásvédelem.

- **Ne üzemeltesse a gépet egyenetlen talajon vagy hegyoldalban a bukócső lehajtott helyzetében.**
- **Csak akkor hajtsa le a bukócsövet, ha ez elengedhetetlen.**
- **A bukócső lehajtott helyzetében ne használja a biztonsági övet.**
- **Vezessen lassan és óvatosan.**
- **Hajtsa fel a bukócsövet, mihelyt a gép így is elfér.**
- **Körültekintően haladjon el a különféle tárgyak alatt, ügyelve arra, hogy ne ütközzön akadályba (pl. ágakba, ajtókeretbe, elektromos vezetékbe).**

Fontos: **A bukócső felhajtott és reteszelt helyzetében mindig használja a biztonsági övet. A bukócső lehajtott helyzetében ne használja a biztonsági övet.**

A bukócső lehajtása

A bukócső lehajtását a Ábra 11 szerint végezze.

Megjegyzés: Nyomja meg előre a bukócsövet, nehogy feszüljenek a csapok.

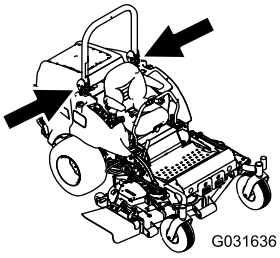

g031636

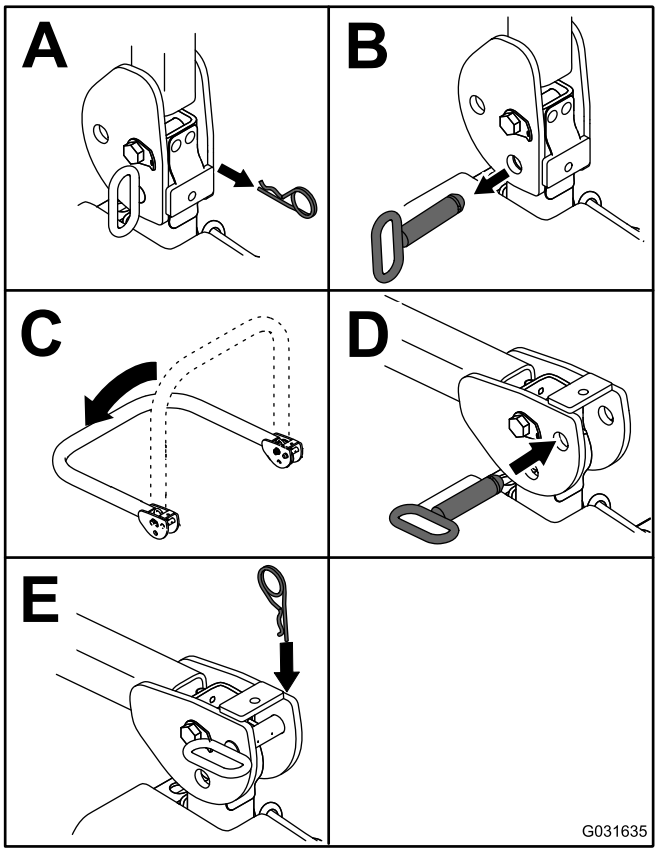

g031635

Ábra 10

Megjegyzés: Rögzítse a bukócsövet, nehogy károsítsa a motorháztetőt.

A bukócső felhajtása

A bukócső felhajtását a Ábra 10 szerint végezze.

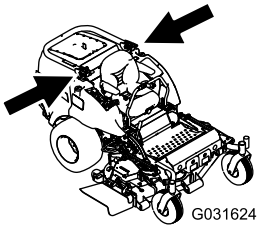

g031624

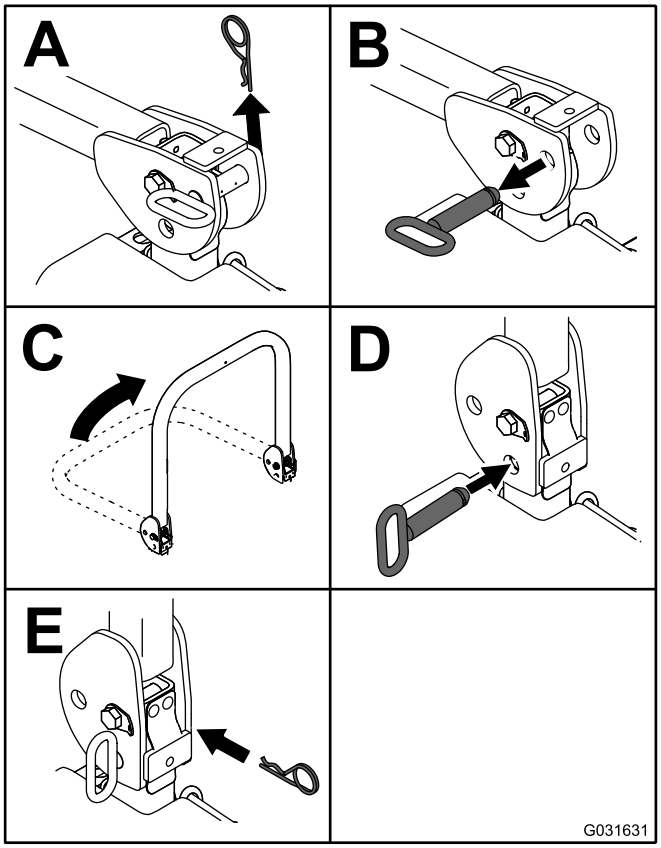

g031631

Ábra 11

Fontos: **A bukócső felhajtott és reteszelt helyzetében mindig használja a biztonsági övet. A bukócső lehajtott helyzetében ne használja a biztonsági övet.**

A biztonsági reteszelőrendszer használata

⚠ VIGYÁZAT

A biztonsági reteszelőkapcsolók lekötése vagy károsodása esetén a gép váratlanul működni kezdhet, amivel személyi sérülést okozhat.

- **Ne bolygassa a reteszelőkapcsolókat.**
- **Ellenőrizze naponta a reteszelőkapcsolók működését, cserélje ki a károsodott kapcsolókat, mielőtt működtetni kezdené a gépet.**

A biztonsági reteszelőrendszer működésének megértése

A biztonsági reteszelőrendszer az alábbi feltételek teljesülése esetén engedi a motor beindítását:

- A kezelő az ülésben ül, a rögzítőféket behúzta.
- A mellékhajtás (TLT) kikapcsolt állapotban van.
- A haladásvezérlő karok SEMLEGES-RETESZELT helyzetben vannak.
- A motor hőmérséklete nem éri el a maximális üzemi értéket.

A biztonsági reteszelőrendszer emellett leállítja a motort, ha behúzott rögzítőfék mellett téríti ki a haladásvezérlő karokat SEMLEGES-RETESZELT helyzetből. Ha bekapcsolt mellékhajtás mellett áll fel a kezelőülésből, 1 másodperc késleltetés után a motor leáll.

A biztonsági reteszelőrendszer működésének ellenőrzése

Szolgáltatásszünet: Minden egyes használat előtt, vagy naponta

A gép minden használata előtt ellenőrizze a biztonsági reteszelőrendszer működését. Ha a biztonsági reteszelőrendszer nem az alább ismertetett módon működik, azonnal javíttassa meg hivatalos márkaszervizben.

1. Üljön be az ülésbe, húzza be a rögzítőféket, és kapcsolja a mellékhajtást BE állásba. Próbálja meg beindítani a motort; az indítózás nem történhet meg.
2. Üljön be az ülésbe, húzza be a rögzítőféket, és kapcsolja a késkapcsolót KI állásba. Állítsa SEMLEGES-RETESZELT helyzetbe valamelyik haladásvezérlő kart. Próbálja meg beindítani a motort; az indítózás nem történhet meg.

Ismételje meg ezt a másik haladásvezérlő karral is.

3. Üljön be az ülésbe, húzza be a rögzítőféket, kapcsolja a mellékhajtást KI állásba, és állítsa SEMLEGES-RETESZELT helyzetbe a haladásvezérlő karokat. Indítsa be a motort. Járó motor mellett engedje ki a rögzítőféket, kapcsolja be a mellékhajtást, majd emelkedjen ki egy kicsit az ülésből; a motornak 2 másodpercen belül le kell állnia.
4. Anélkül, hogy beülne az ülésbe, húzza be a rögzítőféket, kapcsolja a mellékhajtást KI állásba, és állítsa SEMLEGES-RETESZELT helyzetbe a haladásvezérlő karokat. Indítsa be a motort. Járó motor mellett állítsa középre az egyik haladásvezérlő kart; a motornak 2 másodpercen belül le kell állnia. Ismételje meg ezt a másik haladásvezérlő karral is.
5. Anélkül, hogy beülne az ülésbe, engedje ki a rögzítőféket, kapcsolja a mellékhajtást KI állásba, és állítsa SEMLEGES-RETESZELT helyzetbe a haladásvezérlő karokat. Próbálja meg beindítani a motort; az indítózás nem történhet meg.

Az SCM használata a rendszerhibák diagnosztizálásához

A gép rendelkezik egy normál vezérlőmodul (SCM) nevű ellenőrzőrendszerrel, amely a különféle főrendszerek működését követi. Az SCM a jobb oldali kezelőpanel alatt található. Az oldalpanelt eltávolítva lehet hozzáférni (Ábra 12). Az oldalpanelt a 2 reteszt oldva kell kiemelni az eltávolításhoz.

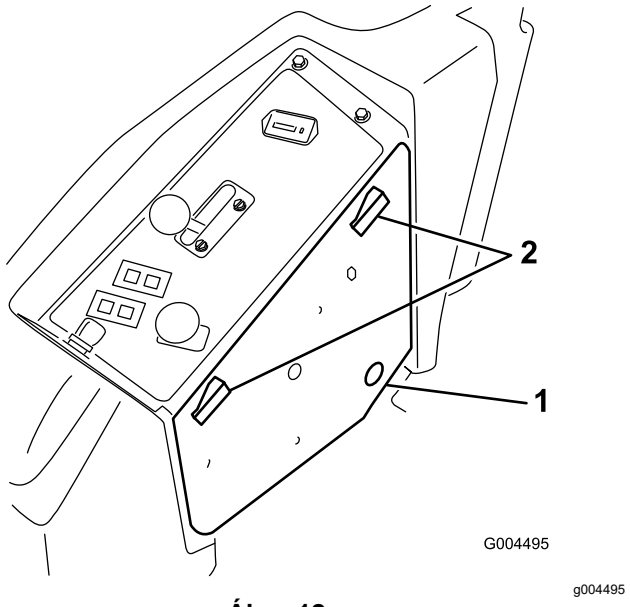

Ábra 12

1. Oldalpanel
2. Reteszek

Az SCM felületén 11 LED található, amelyek a fényükkel jelzik a különböző rendszerek állapotát. A LED-ek közül 7 használható rendszerdiagnosztikai célokra. Az egyes fényjelzések jelentésével kapcsolatban a Ábra 13 ábra nyújt felvilágosítást. Az SCM további funkcióival kapcsolatban lásd a hivatalos Toro-márkakereskedőn keresztül beszerezhető *szervizkézikönyvet*.

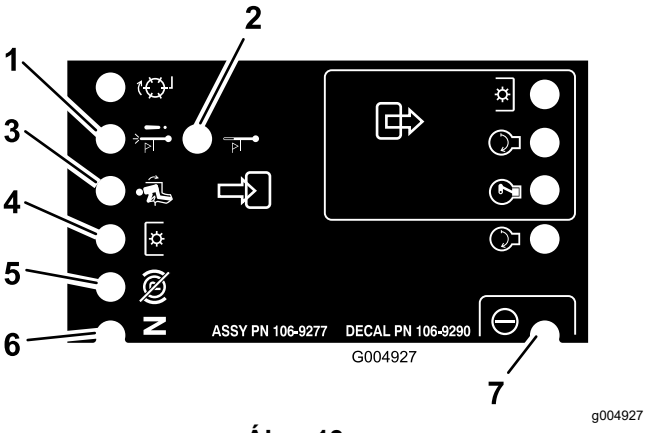

Ábra 13

1. Magas hőm. miatti leállítás – a motor hőmérséklete meghaladta a biztonságos értéket, ezért a motor leállt. Vizsgálja meg a hűtőrendszert.
2. Magas hőm. miatti figyelmeztetés – a motor hőmérséklete a biztonságos értékhez közelít, ezért a nyíróegységek leálltak. Vizsgálja meg a hűtőrendszert.
3. A kezelő az ülésben ül.
4. TLT bekapcsolva.
5. A rögzítőfék nincs behúzva.
6. Vezérlőkarok semleges helyzetben.
7. Az SCM áramot kap, és üzemel.

Az ülés beállítása

Az ülés előre és hátra eltolható. Állítsa be az ülést úgy, hogy a legjobban végezhesse a gép irányítását, és a legkényelmesebb legyen a helyzete.

Az ülés kioldásához tolja el oldalra a kart (Ábra 14), így beállíthatja az ülést.

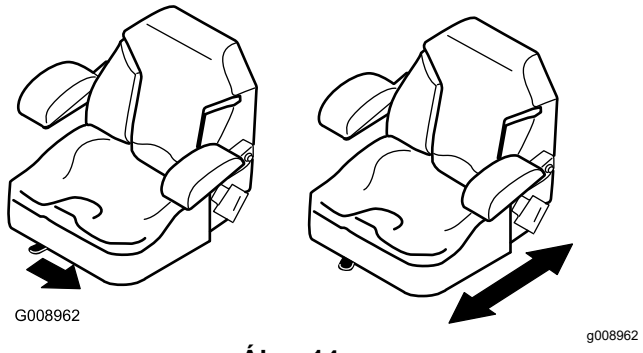

Ábra 14

Az ülés felfüggesztésének beállítása

Az ülés beállítható, hogy zökkenőmentes, kényelmes utazást nyújtson. Állítsa be az ülést a legkényelmesebb helyzetbe.

A beállításhoz a gombot elforgatva keresse meg a legkényelmesebb helyzetet (Ábra 15).

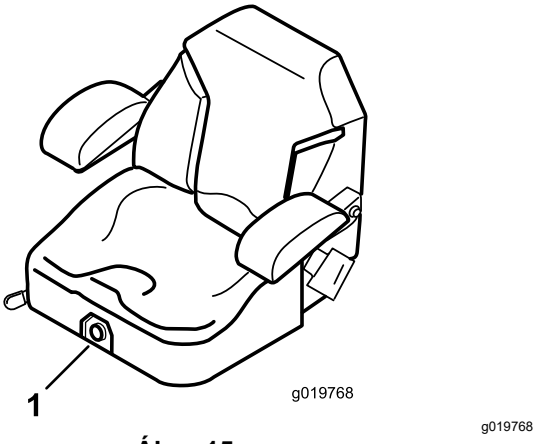

Ábra 15

1. Ülésfelfüggesztés gombja

Az ülés kioldása

A hidraulika és az ülés alatt található többi rendszer eléréséhez oldja ki az ülést és hajtsa előre.

1. Az üléshelyzetállító karral csúsztassa teljesen előre az ülést.
2. Húzza előre az ülést reteszelő kart, majd hajtsa fel az ülés kioldásához (Ábra 16).

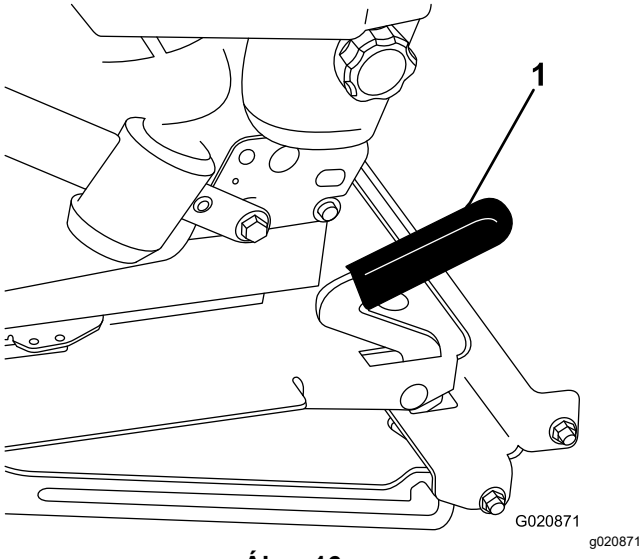

Ábra 16

1. Ülésretesz

Működtetés közben

Munka közben betartandó munkavédelmi előírások

Általános munkavédelmi előírások

- A tulajdonos/üzemeltető megakadályozhatja a személyi sérüléssel vagy anyagi kárral járó baleseteket, és ő viseli értük a felelősséget.
- Viseljen megfelelő öltözéket, beleértve a védőszemüveget, a hosszú szárú nadrágot, a megfelelő, csúszásmentes lábbelit és a hallásvédelmi eszközt is. Hosszú haját kösse hátra, és ne viseljen laza ruházatot vagy ékszert.
- Ne üzemeltesse a gépet, ha fáradt, illetve alkohol vagy gyógyszer hatása alatt áll.
- A gép használatát teljes odafigyeléssel végezze. Ne végezzen olyan tevékenységet, amely elvonhatja a figyelmét, különben személyi sérülés vagy anyagi kár lehet a következmény.
- Mielőtt beindítaná a motort, gondoskodjon az összes meghajtó kezelőszerv semleges helyzetéről és a rögzítőfék behúzásáról, és tartózkodjon a kezelői helyen.
- Ne végezzen személyszállítást a gépen, és tartsa távol a bámészkodókat és gyerekeket a működtetési területtől.
- A gépet csak jó láthatóság esetén működtesse, hogy elkerülhesse a gödröket vagy rejtett veszélyeket.
- Kerülje a fűnyírást nedves füvön. A gyengébb tapadás miatt a gép megcsúszhat.
- Tartsa távol kezét és lábát a forgó alkatrészektől. Ne tartózkodjon a kimeneti nyílás előtt.
- Tolatás előtt nézzen hátra és lefelé, hogy szabad-e az út.
- Ügyeljen, amikor be nem látható kanyarokhoz, cserjékhez, fákhoz vagy más olyan tárgyakhoz közelít, melyek akadályozhatják a látást.
- Állítsa le a késeket, ha nem végez fűnyírást.
- Állítsa meg a gépet, vegye ki a kulcsot és várja meg, amíg minden mozgó alkatrész megáll, csak ezután ellenőrizze a munkaeszközt, amennyiben az nekiütközött valaminek, vagy a gép rendellenes rezgését észleli. Végezzen el minden szükséges javítást, mielőtt folytatná a munkát.
- Lassítson és járjon el figyelmesen, amikor kanyarodik, illetve utakat vagy járdákat keresztez a géppel. Mindig adja meg az elsőbbséget.

- Kapcsolja ki a nyíróegységek meghajtását, állítsa le a motort, vegye ki a kulcsot és várja meg, amíg minden mozgó alkatrész megáll, mielőtt a vágásmagasság beállításába kezd (kivéve, ha a kezelőállásból el tudja ezt végezni).
- A motort csak jól szellőző helyen járassa. A kipufogógázok szén-monoxidot tartalmaznak, amely belélegezve halált okoz.
- Soha ne hagyjon járó gépet felügyelet nélkül.
- A kezelőállás elhagyása előtt végezze el az alábbiakat:
  - Parkolja le a gépet sík talajon.
  - Kapcsolja ki a mellékhajtást, és engedje le a tartozékokat.
  - Húzza be a rögzítőféket.
  - Állítsa le a motort, és vegye ki az indítókulcsot (ha van).
  - Várja meg, amíg minden mozgó alkatrész megáll.
- A gépet csak megfelelő időjárás és jó látási körülmények között használja. Ne használja a gépet, ha villámcsapás lehetősége áll fenn.
- Ne használja a gépet vontató járműként.
- Csak a Toro által jóváhagyott tartozékokat, kiegészítőket és pótalkatrészeket használja.

A fülke borulásvédelmi rendszerével (ROPS) kapcsolatos óvintézkedések

- A borulásvédelmi rendszer egyetlen elemét se távolítsa el a gépről.
- Gondoskodjon arról, hogy a biztonsági övet mindig bekapcsolja, és vészhelyzet esetén a lehető leggyorsabban ki tudja oldani.
- Ügyeljen a magasban található akadályokra és arra, hogy ne ütközzön beléjük.
- Tartsa a borulásvédelmi rendszert biztonságos üzemállapotban – rendszeres időközönként alaposan ellenőrizze az épségét és a csavarok meghúzott állapotát.
- A borulásvédelmi rendszer sérült elemeit cserélje le. Ne végezzen rajtuk javítást vagy átalakítást.
- Csak a bukócső felhajtott helyzetében használja a biztonsági övet.
- A borulásvédelmi rendszer egy integrált biztonsági berendezés. Tartsa a lehajtható bukócsövet felhajtott és rögzített helyzetben, és használja a biztonsági övet, amikor a gépet felhajtott bukócsővel működteti.
- A bukócsövet csak indokolt helyzetben és csak átmenetileg hajtsa le. A bukócső lehajtott helyzetében ne használja a biztonsági övet.
- Ne feledje, hogy a bukócső lehajtott helyzetében nincs borulásvédelem.
- Ellenőrizze a területet, ahol fűnyírásra készül, soha ne hajtsa le a bukócsövet olyan területeken, ahol lejtő, suvadás vagy víz található.

A lejtőkkel kapcsolatos munkavédelmi előírások

- A lejtők jelentős szerepet játszanak a megcsúszásos és borulásos balesetekben, amelyek súlyos sérülésekhez vagy halálhoz vezethetnek. A lejtőn történő biztonságos munkavégzésért Ön a felelős. A gép üzemeltetése bármilyen lejtőn különös óvatosságot igényel.
- Értékelje ki a helyszínt, ideértve a helyszín bejárását is, hogy meghatározza, biztonságos-e a gépet az adott lejtőn használni. A felmérés során használja mindig a józan eszét és ítélőképességét.
- Olvassa el a gép lejtős területen történő üzemeltetésére vonatkozó alábbi utasításokat, hogy eldönthesse, használható-e a gép az adott körülmények között az adott napon és az adott helyen. A terep változásával megváltozhatnak a gép lejtőn való üzemeltetésének körülményei is.
- Kerülje a lejtőn való elindulást, megállást és kanyarodást. Ne változtasson hirtelen se sebességet, se haladási irányt. Lassan és fokozatosan kanyarodjon.
- Ne használja a gépet, ha a tapadása, a kormányzása vagy a stabilitása kérdéses lehet.
- Távolítsa el vagy jelölje meg az akadályokat, például árkot, lyukakat, keréknyomokat, kiemelkedéseket, köveket és egyéb rejtett veszélyeket. A magas fű akadályokat rejthet. Egyenetlen terepen a gép felborulhat.
- Ne felejtse el, hogy nedves fűben, lejtőn keresztirányban vagy lefelé haladva a gép elveszítheti a tapadását. Ha a hajtókerekek elveszítik a tapadásukat, a gép megcsúszhat, és megszűnhet a fékhatás és a kormányozhatóság.
- Nagyon óvatosan dolgozzon a géppel szakadék, árok, töltés, veszélyes vizek és más veszélyek közelében. A gép hirtelen felborulhat, ha egyik kereke alól eltűnik a talaj. Tartson biztonságos távot a gép és bármilyen veszélyes hely között.
- Mérje fel a veszélyt az emelkedő aljánál. Veszély esetén a lejtőn gyalogirányítású géppel végezze a fűnyírást.
- Lejtőn való munkavégzéskor tartsa a nyíróegysége(ke)t lehetőség szerint a talajra leengedett helyzetben. Lejtőn a nyíróegység(ek) felemelt helyzetében a gép instabillá válhat.
- A fűgyűjtő rendszereket és egyéb tartozékokat használja fokozott körültekintéssel. Ezek

ronthatják a gép stabilitását, és az irányítás elvesztését okozhatják.

A rögzítőfék használata

Mindig húzza be a rögzítőféket, ha megáll a géppel, vagy őrizetlenül hagyja azt.

A rögzítőfék behúzása

⚠ FIGYELMEZTETÉS

A rögzítőfék nem feltétlenül tartja meg lejtőn a gépet, és személyi sérülés vagy anyagi kár keletkezhet.

Ne parkoljon a géppel lejtőn, kivéve, ha kiékeli vagy rögzíti a kerekeket.

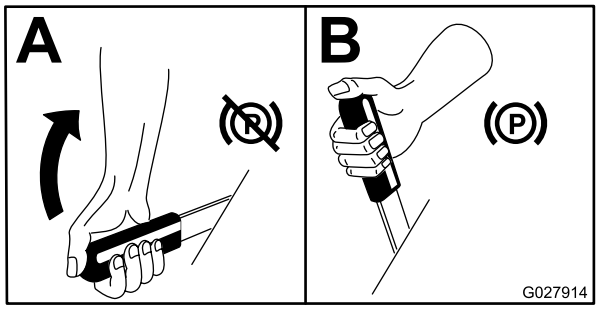

g027914

Ábra 17

A rögzítőfék kioldása

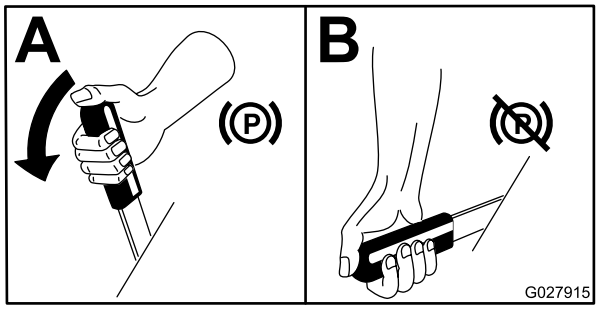

g027915

Ábra 18

A motor beindítása

Megjegyzés: Az izzítás visszajelző 6 másodpercig világít, amikor a gyújtáskapcsolót BE helyzetbe fordítja. Fordítsa a gyújtáskapcsolót INDÍTÓZÁS helyzetbe, amikor a visszajelző kialudt.

Fontos: **Egy percen belül maximum 15 másodpercig indítózzon, hogy megelőzze az indítómotor túlmelegedését.**

Fontos: **Működtesse a gépet a gázkar LASSÚ helyzetében előre- és hátramenetben 1–2 percig a motorolaj cseréje, motor, hajtómű, kerékmotor felújítás, valamint a motor első beindítása után. Működtesse az emelőkart és a TLT-kart is, ellenőrizve, hogy minden megfelelően működik-e. Állítsa le a motort, ellenőrizze a folyadékszinteket, keressen olajszivárgást, laza alkatrészeket és egyéb rendellenességeket.**

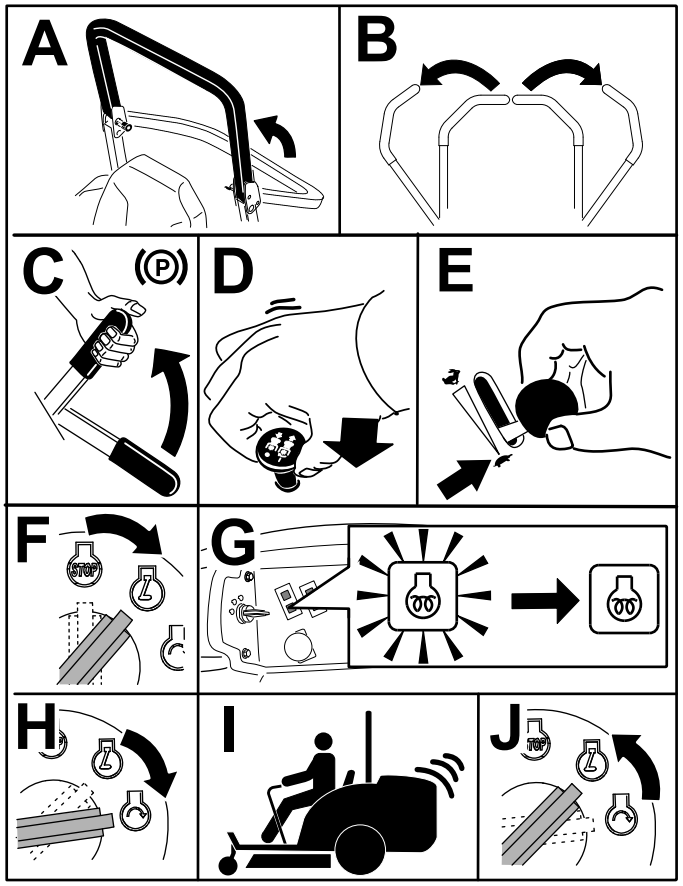

g191137

Ábra 19

Megjegyzés: Melegítse be a motort és a hidraulikarendszert a gázkart a LASSÚ és a GYORS helyzet közé, középhelyzetbe állítva.

Közlekedés a géppel

A gázkar a motorfordulatszámot (fordulat/perc) szabályozza. A legjobb teljesítmény érdekében állítsa a gázkart GYORS helyzetbe. Meghajtott tartozék használata esetén mindig gázkar GYORS helyzetében működtesse a gépet.

⚠ VIGYÁZAT

A gép rendkívül gyorsan fordul. Elveszítheti felette az irányítást, és személyi sérülés keletkezhet, vagy károsodhat a gép.

- **Kanyarodjon óvatosan.**
- **Éles kanyar előtt lassítson le.**

1. Engedje ki a rögzítőféket.

   Megjegyzés: A motor leáll, ha a haladásvezérlő karokat behúzott rögzítőfék mellett téríti ki SEMLEGES-RETESZELT helyzetből.
2. Állítsa a karokat középső, kioldott helyzetbe.
3. Közlekedjen a géppel az alábbi módon:
   - Az egyenes előremenethez tolja lassan előre mindkét haladásvezérlő kart (Ábra 20).
   - Az egyenes hátramenethez húzza lassan hátra mindkét haladásvezérlő kart (Ábra 20).
   - Kanyarodáshoz mindkét kart hátrahúzva lassítson, majd tolja előre a kanyarodás irányával ellentétes oldali kart (Ábra 20).
   - Megálláshoz húzza vissza a haladásvezérlő karokat SEMLEGES helyzetbe.

   Megjegyzés: Minél jobban kitéríti a haladásvezérlő karokat, annál gyorsabban halad a gép az adott irányba.

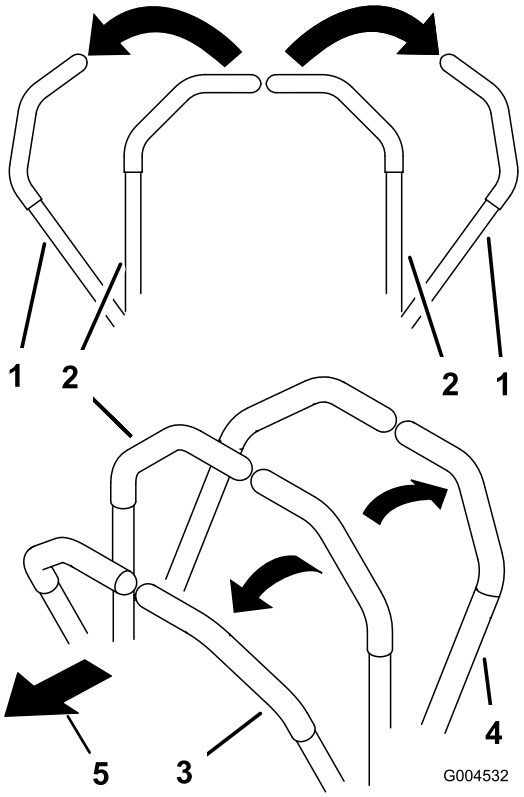

g004532

Ábra 20

1. Haladásvezérlő kar – SEMLEGES-RETESZELT helyzet
2. Középső, kioldott helyzet
3. Előremenet
4. Hátramenet
5. A gép eleje

A motor leállítása

⚠ VIGYÁZAT

Személyi sérüléshez vezethet, ha a felügyelet nélkül hagyott gépet gyermekek vagy nézelődők megkísérlik működtetni.

Mindig vegye ki a kulcsot és húzza be a rögzítőféket, ha a gépet rövid időre is felügyelet nélkül hagyja.

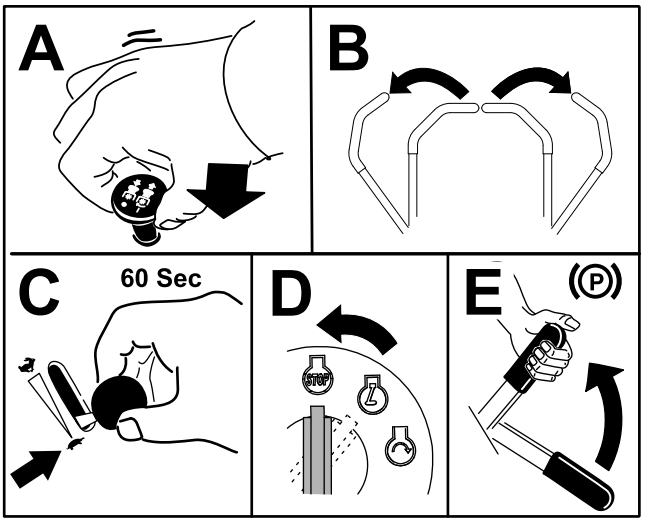

Ábra 21

A fűnyíró működtetése

A fűnyíróasztal-emelő kapcsoló használata

A nyíróegységet a fűnyíróasztal-emelő kapcsolóval lehet felemelni és leengedni (Ábra 22). A kapcsoló csak járó motor esetén működik.

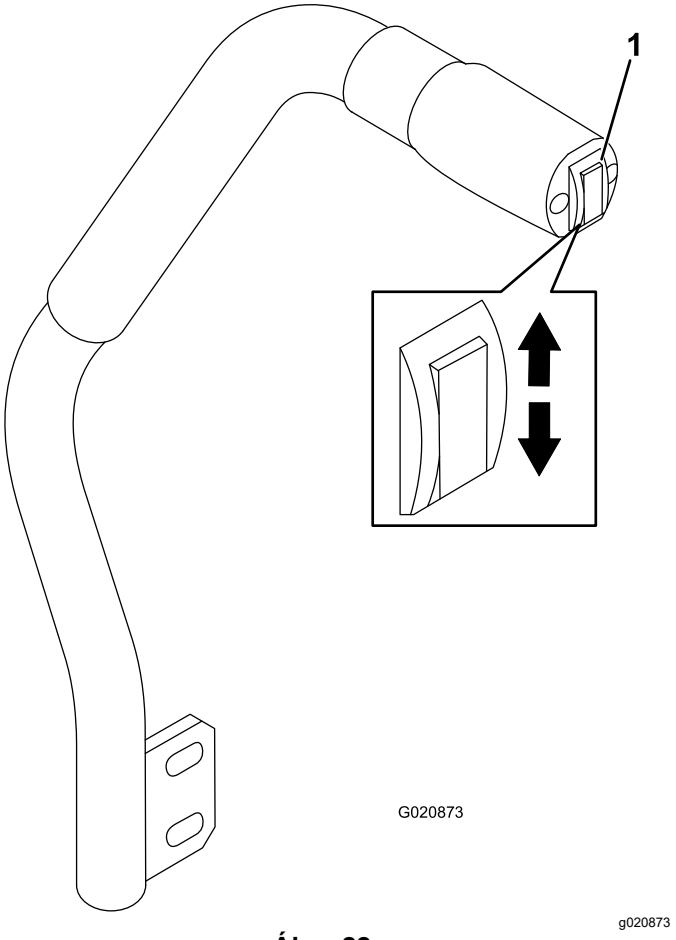

Ábra 22

1. Nyíróasztal-kapcsoló

- A nyíróegység leengedéséhez nyomja meg a kapcsoló alsó részét (Ábra 22).

  Fontos: **A nyíróegység leengedve lebegő/tétlen helyzetbe kerül.**

- A nyíróegység felemeléséhez nyomja meg a kapcsoló felső részét (Ábra 22).

Fontos: **Ne nyomja tovább a kapcsolót, miután a nyíróasztal leengedett vagy felemelt helyzetbe került. Ha tovább nyomja, a hidraulikarendszer károsodik.**

A mellékhajtás (TLT) bekapcsolása

A mellékhajtás- (TLT) kapcsoló segítségével indíthatók el és állíthatók le a fűnyírókések és a meghajtott tartozékok.

Megjegyzés: Ha a motor hideg, a mellékhajtás bekapcsolása előtt melegítse 5–10 percig.

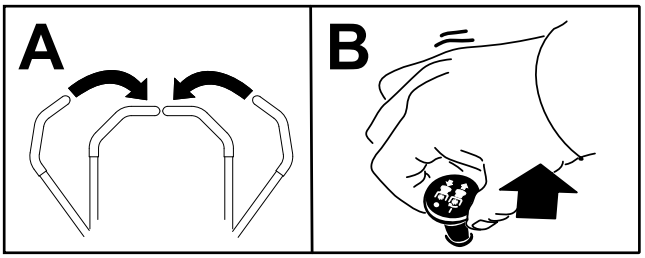

g243799

Ábra 23

A TLT kikapcsolása

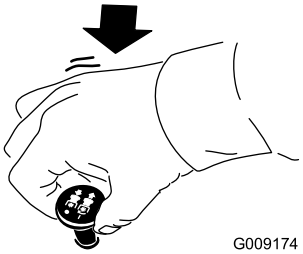

G009174

g009174

Ábra 24

A vágásmagasság beállítása

A vágásmagasság 2,5 és 15,8 cm között állítható 6 mm-es lépésekben, az ütközőcsapot a megfelelő furatba helyezve.

1. Járó motor mellett nyomja meg a nyíróegység-emelő kapcsoló felső részét, amíg a nyíróegység teljesen felemelkedik, majd **engedje el azonnal a kapcsolót** (Ábra 22).
2. Fordítsa el az ütközőcsapot úgy, hogy benne a görgőcsap egybeessen a bevágással a vágásmagasság-konzol furatában, és húzza ki (Ábra 25).
3. Válassza ki a vágásmagasság-konzol furatai közül a kívánt vágásmagasságnak megfelelőt, csúsztassa be a csapot, és fordítsa el lefelé, hogy rögzítse a helyén (Ábra 25).

   Megjegyzés: A furatok 4 sorban helyezkednek el (Ábra 25). A felső sor a csap fölött leolvasható vágásmagasságnak megfelelő furatok sora. A második sor esetében a jelzett értékhez 6 mm-t kell hozzáadni. A harmadik sor esetében a jelzett értékhez 12 mm-t kell hozzáadni. Az alsó sor esetében a jelzett értékhez 18 mm-t kell hozzáadni. A 15,8 cm-es helyzethez egyetlen furat tartozik, amely a második sorban található. Itt nem kell 6 mm-t hozzáadni a 15,8 cm-hez.

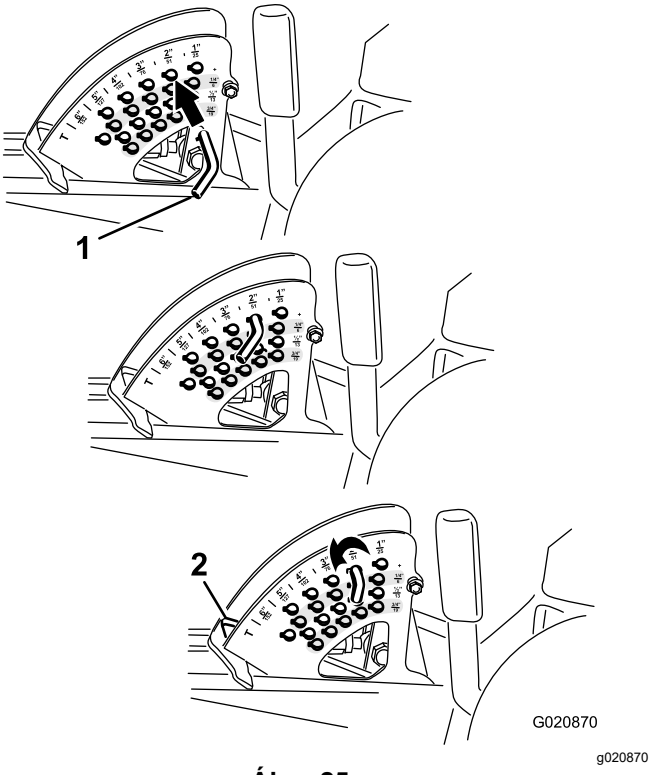

G020870

g020870

Ábra 25

1. Ütközőcsap
2. Vágásmagasság-ütköző

4. Állítsa be a lenyesés elleni védelem görgőit és a csúszkáit szükség szerint.

Üzemeltetési tanácsok

Gázkar gyors helyzete/munkasebesség

A haladáshoz és a fűnyíráshoz szükséges teljesítmény biztosításához a motort a gázkar GYORS helyzetében kell működtetni, a munkasebességet pedig a körülményekhez kell igazítani. Lassítson, ha a vágókéseken nő a terhelés; gyorsítson, ha a vágókéseken csökken a terhelés.

A fűnyírás irányának váltogatása

Mindig változtasson a fűnyírási irányon, hogy ne alakuljanak ki keréknyomok a gyepen. Ez segít egyben jobban szétszórni a fűkaszálékot, ami elősegíti a lebomlást és a trágyázó hatást.

Munkasebesség

A vágás minőségének javítása érdekében bizonyos körülmények mellett használjon kisebb menetsebességet.

A túl rövidre vágás elkerülése

Ha a gép vágásszélessége nagyobb a korábban használtánál, növelje a vágásmagasságot, hogy az egyenetlen gyepet ne vágja túl rövidre.

Válasszon a körülményeknek megfelelő vágásmagasságot

Fűnyíráskor nagyjából 25 mm-t vágjon le a fűszálból, de a hossza ⅓-ánál ne többet. Kivételesen nagyra nőtt és sűrű fű esetén előfordulhat, hogy csökkentenie kell a munkasebességen, és/vagy eggyel magasabbra kell állítania a vágásmagasságot.

Fontos: **Ha a fűszálak ⅓-ánál többet vág le, gyér, hosszú füvet nyír vagy száraz körülmények között dolgozik, lapos nyesőkések használata javasolt a nyesedék- és hulladékszórás, illetve a nyíróasztal-meghajtás elemeire nehezedő teher csökkentése érdekében.**

Magasra nőtt fű nyírása

Ha a fű a megszokottnál kissé magasabbra nőtt vagy nagyon nedves, növelje a szokottnál magasabbra a vágásmagasságot, és így végezze a fűnyírást. Ezután végezze el újra a fűnyírást a megszokott beállítás mellett.

A fűnyíró tisztán tartása

Tisztítsa ki a nyesedéket és szennyeződést a fűnyíró alsó részéből minden használat után. Ha fű és szennyeződés rakódik le a fűnyíró belsejében, a vágás minősége romlik.

A tűzveszély csökkentése érdekében tartsa a motort, a hangtompítót, az akkumulátorrekeszt, a rögzítőféket, a nyíróegységeket és a benzintartály környékét fűtől, levelektől és túlzott mennyiségű zsírtól mentesen. Takarítson fel minden kifolyt olajat vagy üzemanyagot.

A kések karbantartása

- Gondoskodjon arról, hogy a fűnyírási szezonban mindig éles legyen a kés. Az éles kések tisztán vágnak, a fűszálak tépése, szakítása nélkül. A tépés és szakítás helye a fűszálakon bebarnul, ami lassítja a növekedést, és növeli a megbetegedés kockázatát.
- Ellenőrizze naponta a késeket élesség, kopás és sérülések szempontjából. Fenje meg a késeket szükség szerint.
- Ha a kés megsérült vagy elkopott, cserélje ki azonnal, eredeti Toro cserekést használva. A kések cseréje kapcsán olvassa el a nyíróegység *Kezelői kézikönyvét*.

Működtetés után

Általános munkavédelmi előírások

- Állítsa le a motort, vegye ki a kulcsot (ha van), várja meg, amíg minden mozgás leáll, mielőtt elhagyná a kezelőállást. Hagyja lehűlni a gépet annak beállítása, szervizelése, tisztítása vagy tárolása előtt.
- Tisztítsa le a füvet és törmeléket a nyíróegységekről, valamint a tűzveszély megelőzése érdekében a hangtompítókról és a motortérből. Takarítsa fel a kiömlött olajat vagy üzemanyagot.
- Ha a nyíróegységek szállítási helyzetben vannak, használja a mechanikus zárat (ha van), mielőtt a gépet őrizetlenül hagyná.
- Bármely zárt térben való tárolás előtt hagyja a motort lehűlni.
- Vegye ki a kulcsot és zárja el az üzemanyagcsapot (ha van), mielőtt a gép tárolásába vagy szállításába kezd.
- Soha ne tárolja a gépet vagy az üzemanyagtartályt olyan helyen, ahol nyílt láng, szikra vagy őrláng fordul elő, mint például vízmelegítőkön vagy más eszközökön.
- Végezze el a biztonsági öv(ek) karbantartását és tisztítását szükség szerint.

A gép tolása

Vészhelyzetben a gép a hidraulikaszivattyú megkerülőszelepeinek nyitásával rövid távolságon tolva is mozgatható.

Fontos: **A gépet mindig kézzel és csak rövid távolságra tolja. Ne vontassa a gépet, mert a hidraulika-rendszere károsodhat.**

Fontos: **A gép tolásakor vagy vontatásakor a megkerülőszelepek legyenek nyitott helyzetben. Zárja el a szelepeket, ha a gépet a kívánt helyre tolta vagy vontatta.**

1. Hajtsa fel az ülést; lásd: Az ülés kioldása (oldal 25)
2. Keresse meg a megkerülőszelepeket (Ábra 26), és forgassa el mindegyiket az óramutató járásával ellentétesen 1 fordulattal.

   Megjegyzés: A hidraulikafolyadék így megkerüli a szivattyút, lehetővé téve a kerekek forgatását.

   Fontos: **Ne nyissa ki a megkerülőszelepet 1 fordulatnál jobban. Ez esetben a szelepek kijöhetnek a házból, és a folyadék kifolyhat.**

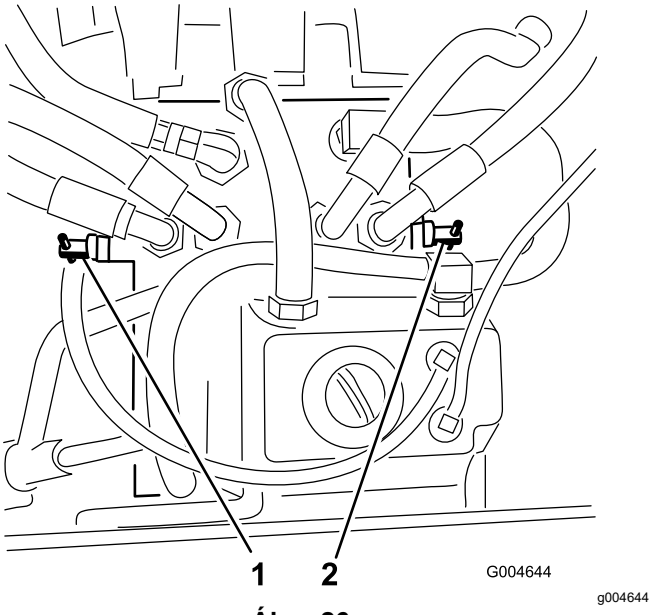

Ábra 26

1. Jobb oldali megkerülőszelep
2. Bal oldali megkerülőszelep

3. Engedje ki a rögzítőféket, és tolja a gépet a kívánt helyre.
4. Zárja el a szelepeket 1 fordulattal az óramutató járása irányába (Ábra 26).

   Megjegyzés: Ne húzza túl a szelepeket.
5. Húzza meg a szelepeket 8 Nm nyomatékkal.

   Fontos: **A motor beindítása előtt győződjön meg arról, hogy a szelepek zárva vannak. A motort nyitott szelepekkel járatva a hajtómű túlmelegszik.**

A gép szállítása

A gép szállításához használjon nagy teherbírású pótkocsit vagy tehergépkocsit. Ügyeljen arra, hogy az utánfutó vagy tehergépkocsi rendelkezzen a jogszabályban előírt fékekkel, világítással és jelzésekkel. Olvassa el figyelmesen a biztonsági előírásokat. Ezen információk ismerete segít elkerülni a személyi és egyéb sérüléseket.

⚠ FIGYELMEZTETÉS

Az irányjelzők, lámpák, fényvisszaverő jelzések vagy lassújármű-embléma nélküli közúti közlekedés veszélyes, és olyan balesetekhez vezethet, amelyek személyi sérüléseket is okozhatnak.

Ne parkoljon a géppel közúton.

1. Utánfutó használata esetén kapcsolja azt fel a gépjárműre, és akassza be a biztonsági láncokat is.
2. Adott esetben kösse be az utánfutó fékrendszerét is.
3. Járjon fel a géppel az utánfutóra vagy tehergépkocsira; lásd: A gép felrakodása (oldal 32).
4. Állítsa le a motort, vegye ki az indítókulcsot, húzza be a rögzítőféket, és zárja el az üzemanyagszelepet.
5. A gépen kialakított lekötőhurkok, valamint heveder, lánc, sodrony vagy kötelek segítségével kösse le biztonságosan a gépet a tehergépkocsin vagy utánfutón (Ábra 27).

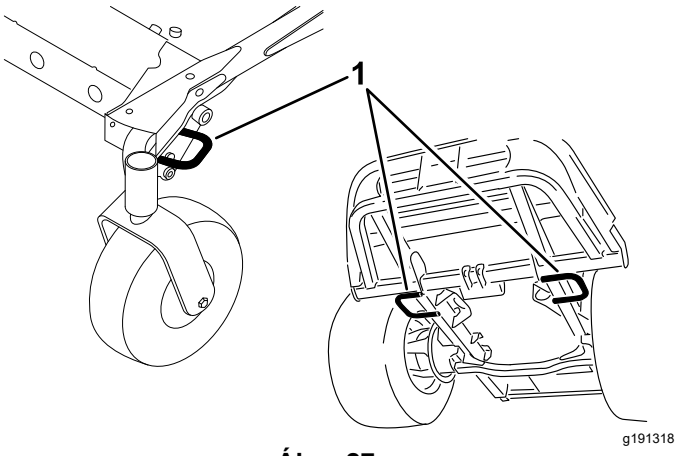

Ábra 27

1. Lekötőhurkok a vontatóegységen

A gép felrakodása

Nagyon óvatosan járjon el a gép utánfutóra vagy teherjárműre történő felrakásakor vagy levételekor. Használjon teljes szélességű rámpát az eljáráshoz, amely szélesebb a gépnél. Hajtson fel hátramenetben a rámpán, és előremenetben hajtson le rajta (Ábra 28).

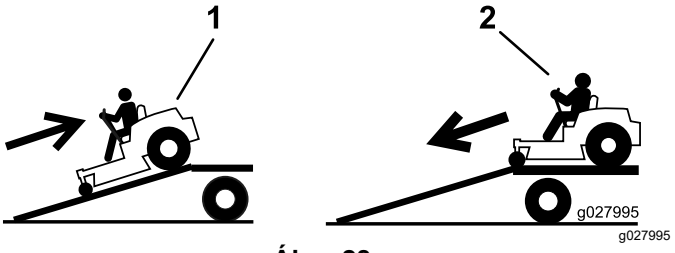

Ábra 28

1. A géppel hátramenetben hajtson fel a rámpán.
2. A géppel előremenetben hajtson le a rámpán.

Fontos: **Ne a gép két oldalán elhelyezett külön rámpákat használjon.**

⚠ FIGYELMEZTETÉS

A gép utánfutóra vagy tehergépkocsira való felrakodása megnöveli a felborulás kockázatát és súlyos, akár végzetes sérüléssel is járhat.

- **Járjon el rendkívül körültekintően, amikor a géppel a rámpán halad.**
- **A gép fel- és lerakodása során használja a biztonsági övet, a bukócső pedig legyen felhajtott helyzetben. Ellenőrizze, hogy a bukócső nem ér-e hozzá a zárt pótkocsi tetejéhez.**
- **Csak teljes szélességű rámpát használjon; ne a gép két oldalán elhelyezett külön rámpákat használjon.**
- **Ne legyen 15°-nál nagyobb a rámpa és a talaj szöge vagy a rámpa és a tehergépkocsi vagy utánfutó platójának síkja által bezárt szög.**
- **A rámpa hossza legyen legalább négyszerese a plató felülete és a talaj közti távolságnak. Ezzel biztosítható, hogy sík talajon a rámpa szöge ne haladja meg a 15°-ot.**
- **Hajtson fel hátramenetben a rámpán és előremenetben hajtson le rajta.**
- **A rámpán kerülje a hirtelen gyorsítást és lassítást, mert ezzel elveszítheti uralmát a gép felett, vagy felborulhat a géppel.**

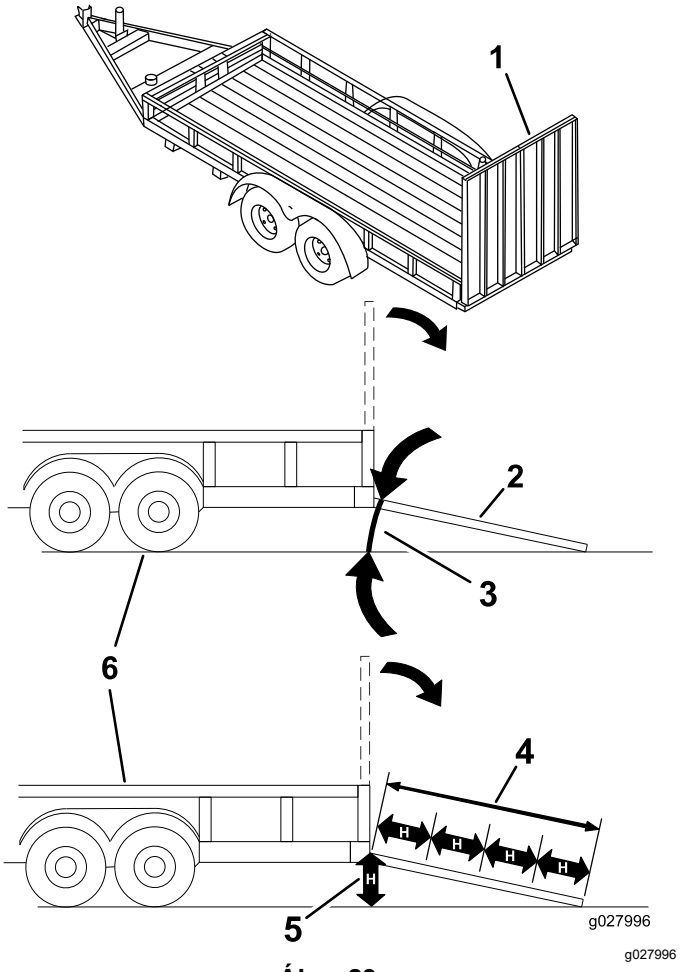

Ábra 29

1.	Teljes szélességű rámpa szállítási helyzetben	4.	A rámpa hossza legalább négyszerese a plató felülete és a talaj közti távolságnak.
2.	Teljes szélességű rámpa oldalnézete rakodási helyzetben	5.	A „H” a plató felülete és a talajfelület közti távolság.
3.	Nem több mint 15°	6.	Utánfutó

Karbantartás

Megjegyzés: A gép jobb és bal oldalát normál üzemeltetési helyzetben határozza meg.

Biztonsági tudnivalók karbantartáskor

- A kezelőállás elhagyása előtt végezze el az alábbiakat:
  - Parkolja le a gépet sík talajon.
  - Kapcsolja ki a mellékhajtást, és engedje le a tartozékokat.
  - Húzza be a rögzítőféket.
  - Állítsa le a motort, és vegye ki az indítókulcsot (ha van).
  - Várja meg, amíg minden mozgó alkatrész megáll.
- A karbantartás megkezdése előtt hagyja a gép elemeit lehűlni.
- Ha a nyíróegységek szállítási helyzetben vannak, használja a mechanikus zárat (ha van), mielőtt a gépet őrizetlenül hagyná.
- Ha lehet, járó motorú gépen ne végezzen karbantartást. Maradjon távol a mozgó alkatrészektől.
- Bakolja alá a gépet, ha alatta végez munkát.
- Az energiát tároló alkatrészekből óvatosan engedje ki a nyomást.
- A gép minden alkatrészét tartsa megfelelő üzemállapotban. Az összes csavar legyen meghúzva, különösen a késeket rögzítő csavarok.
- Cseréljen ki minden kopott vagy sérült címkét.
- A biztonság és az optimális teljesítmény érdekében csak eredeti Toro-pótalkatrészeket használjon. A más által gyártott pótalkatrészek használata veszélyes lehet, és emellett a jótállást is érvényteleníti.

Ajánlott karbantartási ütemterv(ek)

Karbantartási időköz	Karbantartási intézkedés
Az első 10 óra után	• Húzza meg a váz rögzítőcsavarjait. • Húzza meg a kerékanyákat.
Az első 50 óra után	• Cserélje le a nyíróegység-hajtómű kenőanyagát. • Cserélje le a motorolajat és az olajszűrőt.
Az első 200 óra után	• Cserélje le a hidraulikafolyadékot és -szűrőt.
Minden egyes használat előtt, vagy naponta	• Ellenőrizze a biztonsági reteszelőrendszert. • Ellenőrizze a motorolaj szintjét. • Ellenőrizze a hűtőfolyadék szintjét. • Tisztítsa ki a hűtőt sűrített levegővel (koszos vagy poros környezetben gyakrabban). • Ellenőrizze a hidraulikafolyadék szintjét. • Tisztítsa meg a nyíróegységet és a gépet. • Tisztítsa meg a gépet. • Tisztítsa meg a biztonsági övet, és végezzen rajta karbantartást.
Minden 50 órában	• Zsírozza meg a csapágy és a persely zsírzószemeit (koszos vagy poros környezetben gyakrabban, valamint minden lemosás után). • Ellenőrizze az akkumulátorsaruk csatlakozását. • Ellenőrizze a gumiabroncsok nyomását.
Minden 100 órában	• Ellenőrizze a generátorékszíj feszességét.
Minden 150 órában	• Ellenőrizze a nyíróegység-hajtómű kenőanyagát. • Cserélje le a motorolajat és az olajszűrőt.
Minden 200 órában	• Ellenőrizze a hűtőrendszer tömlőit és tömítéseit. Cserélje ki a repedezett vagy szakadt tömlőket. • Húzza meg a kerékanyákat.

Karbantartási időköz	Karbantartási intézkedés
Minden 400 órában	• Cserélje le a nyíróegység-hajtómű kenőanyagát. • Végezze el a légszűrőbetét szervizelését. – akkor is végezze el a légszűrőbetét szervizelését, ha a légszűrő-visszajelző pirosan jelez; szervizelje a légszűrőt gyakrabban, ha koszos vagy poros környezetben dolgozik. • Végezze el a légszűrő szervizelését. • Cserélje ki a vízleválasztó üzemanyagszűrő tartályát. • Ürítse le a vizet és más szennyeződéseket a vízleválasztóból. • Vizsgálja meg az üzemanyag-vezetékeket és a csatlakozásokat.
Minden 800 órában	• Ürítse le és tisztítsa ki az üzemanyagtartályt. • Cserélje le a hidraulikafolyadékot és -szűrőt. • Ellenőrizze a motoron a szelephézagot. Lásd a motor kezelői kézikönyvét.
Minden 1500 órában	• Cseréljen ki minden mozgó tömlőt.
Tárolás előtt	• Ürítse le és tisztítsa ki az üzemanyagtartályt.
Minden 2 évben	• Öblítse át a hűtőrendszert, és töltse fel új hűtőfolyadékkal.

Fontos: **A további karbantartási eljárásokra vonatkozóan lásd a motor kezelői kézikönyvét.**

Megjegyzés: Az elektromos vagy hidraulikus bekötési rajz ingyenes példánya letölthető a www.Toro.com weboldalról, miután megkereste az adott gépet a honlap Manuals (Kézikönyvek) hivatkozásán keresztül.

Fontos: **A gépen a fedelek kötőelemeit úgy alakították ki, hogy kihajtásuk után a fedélben maradnak. Lazítsa meg a fedeleken az összes kötőelemet pár fordulattal, hogy a fedél lelazuljon, de a helyén maradjon, majd térjen vissza, és lazítsa meg teljesen a kötőelemeket, hogy a fedél eltávolítható legyen. Ezzel meggátolható, hogy a csavarok kijöjjenek a rögzítőelemeikből.**

Napi karbantartási ellenőrzőlista

Rendszeres használatához másolja le az oldalt.

A karbantartás során ellenőrzendő elem	Hét:						
	H.	K.	Sze.	Cs.	P.	Szo.	V.
Ellenőrizze a biztonsági reteszelő berendezéseket.							
Ellenőrizze a fűterelő lemez lehajtott helyzetét (adott esetben).							
Ellenőrizze a rögzítőfék működését.							
Ellenőrizze az üzemanyagszintet.							
Ellenőrizze a hidraulikafolyadék szintjét.							
Ellenőrizze a motorolaj szintjét.							
Ellenőrizze a hűtőfolyadék szintjét.							
Ellenőrizze az üzemanyag-/vízleválasztót.							
Ellenőrizze a légszűrő-eltömődés visszajelzőjét.[1]							
Ellenőrizze a hűtőt és a hűtőrácsot törmelék szempontjából							
Ellenőrizze a szokatlan motorzajokat.[2]							
Ellenőrizze a szokatlan üzemi zajokat.							
Ellenőrizze a hidraulikatömlők épségét.							
Ellenőrizze a folyadékszivárgást.							
Ellenőrizze a gumiabroncsok nyomását.							
Ellenőrizze a műszerek működését.							
Ellenőrizze a kések állapotát.							
Végezze el az összes zsírzószem zsírzását.[3]							
Tisztítsa meg a gépet							
Javítsa meg a sérült fényezést javítófestékkel.							

1. Nem világít-e pirosan a visszajelző.
2. Ellenőrizze az izzítógyertyát és a befecskendező fúvókákat, ha a motor nehezen indul, erősen füstöl vagy egyenetlenül jár.
3. Lemosás után mindig azonnal, az előírt időköztől függetlenül.

Problémás területekkel kapcsolatos megjegyzések		
Az ellenőrzést végezte:		
Tétel	Dátum	Információk

⚠ VIGYÁZAT

Ha a kulcsot a gyújtáskapcsolóban hagyja, mások véletlenül beindíthatják a motort, és a közelben állók súlyos sérülését okozhatják.

Karbantartási munkák előtt vegye ki a kulcsot a gyújtáskapcsolóból.

Kenés

A csapágyak és perselyek zsírzása

Szolgáltatásszünet: Minden 50 órában (koszos vagy poros környezetben gyakrabban, valamint minden lemosás után).

A gép zsírzószemekkel rendelkezik, amelyeket rendszeresen kenni kell 2. sz. lítiumos kenőzsírral. Koszos vagy poros környezetben gyakrabban végezze a kenést, mert a szennyeződés bejuthat a csapágyakba és perselyekbe, így felgyorsítja az elhasználódásukat.

1. Törölje tisztára a zsírzógombokat, hogy ne kerülhessen idegen anyag a csapágyba vagy perselybe.
2. Pumpálja be a zsírt a zsírzószemekbe.
3. Törölje le a felesleges zsírt.

Megjegyzés: A nem megfelelő lemosási eljárás negatívan érintheti a csapágyak élettartamát. Ne mossa le a gépet, amíg még meleg, és a nagy nyomású vagy nagy mennyiségű vízzel kerülje el a csapágyak és tömítések környékét.

A nyíróegység-hajtómű kenőanyagának szervizelése

A hajtóművet SAE EP90W hajtóműolajjal való használatra tervezték. Habár a hajtómű a gyárból kenőanyaggal feltöltve került ki, ellenőrizze a nyíróegység kenőanyagszintjét a gép használata előtt és a jelzett gyakorisággal, lásd: Napi karbantartási ellenőrzőlista (oldal 36).

A nyíróegység-hajtómű kenőanyagának ellenőrzése

Szolgáltatásszünet: Minden 150 órában

1. Parkolja le a gépet és a nyíróegységet sík talajon.
2. Engedje le a nyíróegységet 2,5 cm vágásmagasságra.
3. Kapcsolja ki a TLT-t, állítsa SEMLEGES-RETESZELT helyzetbe a haladásvezérlő karokat, és húzza be a rögzítőféket.
4. Állítsa a gázkart LASSÚ helyzetbe, állítsa le a motort, vegye ki a kulcsot, és várja meg, amíg minden mozgó alkatrész megáll, mielőtt elhagyja a kezelői helyet.
5. Hajtsa fel a lábtartót, hogy szabaddá váljon a nyíróegység teteje.
6. Távolítsa el a nívópálcát/töltőnyílássapkát a hajtómű tetejéből, és ellenőrizze, hogy a kenőanyag szintje a nívópálca jelölései között látható-e (Ábra 30).

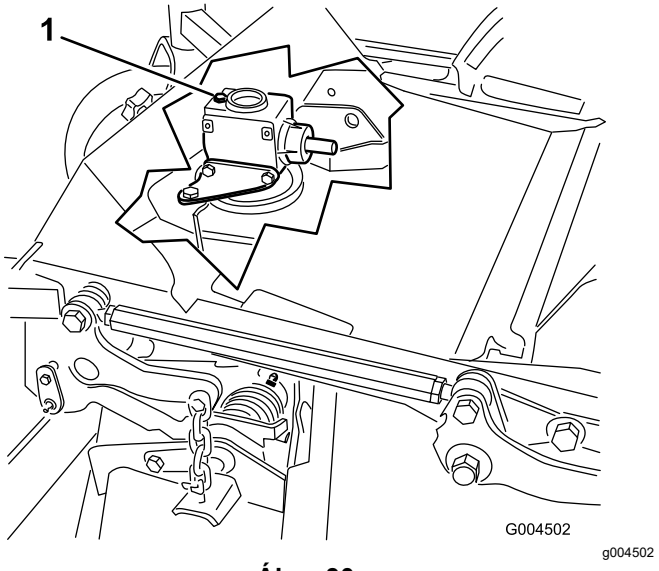

Ábra 30

1. Töltőnyílássapka és nívópálca

7. Ha a kenőanyag szintje alacsony, töltsön be annyit, hogy a szintje a nívópálca jelölései közé kerüljön.

   Fontos: **Ne töltse túl a hajtóművet; a túltöltés miatt a hajtómű károsodhat.**

A nyíróegység-hajtómű kenőanyagának cseréje

Szolgáltatásszünet: Az első 50 óra után

Minden 400 órában

1. Parkolja le a gépet és a nyíróegységet sík talajon.
2. Engedje le a nyíróegységet 2,5 cm vágásmagasságra.
3. Kapcsolja ki a TLT-t, állítsa SEMLEGES-RETESZELT helyzetbe a haladásvezérlő karokat, és húzza be a rögzítőféket.
4. Állítsa a gázkart LASSÚ helyzetbe, állítsa le a motort, vegye ki a kulcsot, és várja meg, amíg minden mozgó alkatrész megáll, mielőtt elhagyja a kezelői helyet.
5. Hajtsa fel a lábtartót, hogy szabaddá váljon a nyíróegység teteje.
6. Távolítsa el a nívópálcát/töltőnyílássapkát a hajtómű tetejéből (Ábra 30).
7. Helyezzen egy tölcsért és egy olajfelfogó edényt a hajtómű eleje alatt található leeresztőcsavar alá, majd távolítsa el a leeresztőcsavart, és ürítse le a kenőanyagot az edénybe.
8. Szerelje vissza a leeresztőcsavart.
9. Töltsön be annyi kenőanyagot, kb. 283 ml-t, hogy a szintje a nívópálca jelölései közé kerüljön.

   Fontos: **Ne töltse túl a hajtóművet; a túltöltés miatt a hajtómű károsodhat.**

Motor karbantartása

A motorral kapcsolatos óvintézkedések

- Az olajszint ellenőrzése és az olaj forgattyúházba való betöltése előtt állítsa le a motort, és vegye ki az indítókulcsot.
- Ne változtassa meg a motor szabályozási beállításait, és ne pörgesse túl a motort.

A légszűrő ellenőrzése

Szolgáltatásszünet: Minden 400 órában – akkor is végezze el a légszűrőbetét szervizelését, ha a légszűrő-visszajelző pirosan jelez; szervizelje a légszűrőt gyakrabban, ha koszos vagy poros környezetben dolgozik.

1. Ellenőrizze a légszűrőházat olyan sérülések szempontjából, amelyek levegőszivárgást okozhatnak. A sérült légszűrőházat cserélje le.
2. Ellenőrizze a szívórendszert szivárgás, károsodás és laza tömlőbilincsek szempontjából.
3. Végezze el a légszűrőbetét szervizelését (Ábra 31).

   Fontos: **Ne szervizelje a légszűrőbetétet a szükségesnél gyakrabban.**

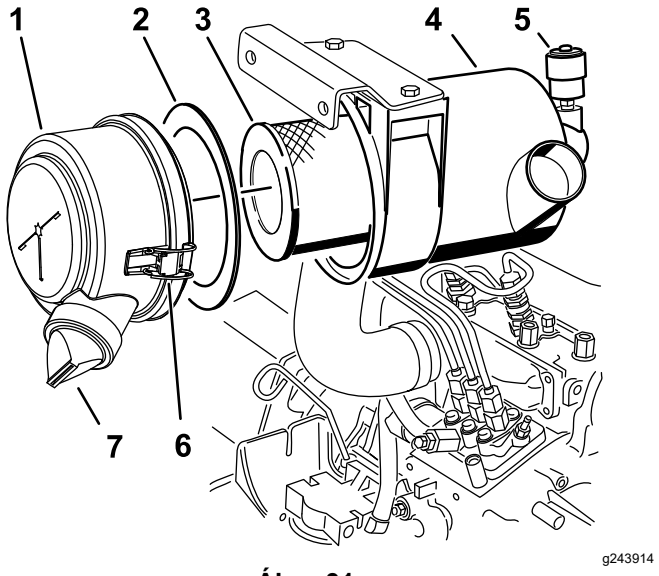

Ábra 31

1. Légszűrőfedél
2. Tömítés
3. Szűrő
4. Légszűrőház
5. Légszűrő-visszajelző
6. Légszűrőfedél-kapocs
7. Gumi kimeneti szelep

4. Ellenőrizze, hogy a légszűrőfedél megfelelően felült-e a légszűrőházra, és jól tömít-e.

A légszűrő szervizelése

Szolgáltatásszünet: Minden 400 órában

Megjegyzés: Ha a fedél szivacstömítése sérült, cserélje ki.

Fontos: **Kerülje a nagy nyomású levegő használatát, mert az befújhatja a szennyeződést a szívórendszerbe.**

Fontos: **A használt szűrőt ne tisztítsa, mert ez károsítja az anyagát.**

Fontos: **Ne használjon sérült szűrőbetétet.**

Fontos: **Ne fejtsen ki nyomást a szűrőbetét hajlékony középső részére.**

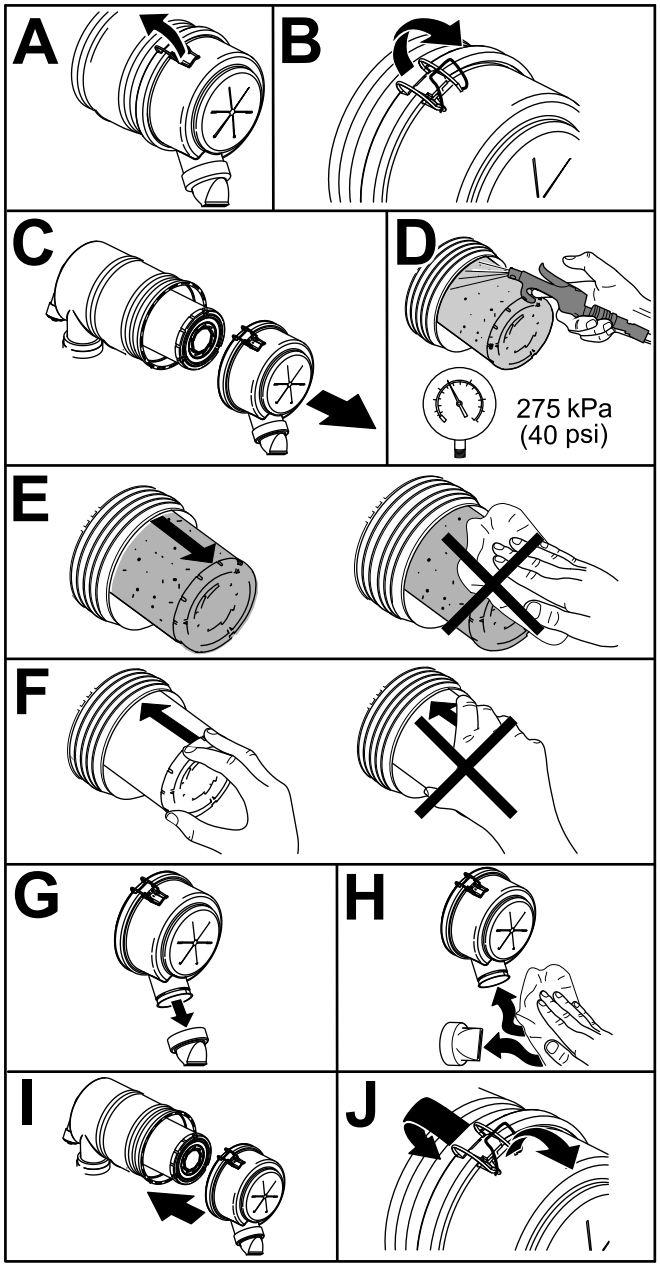

Ábra 32

A motorolaj szervizelése

A motorolaj szintjének ellenőrzése

Szolgáltatásszünet: Minden egyes használat előtt, vagy naponta

A forgattyúházat gyárilag feltöltik olajjal; ennek ellenére a motor első beindítása előtt és után is ellenőrizze az olajszintet. Ellenőrizze az olajszintet mindennap vagy a gép használatának megkezdése előtt minden alkalommal.

A forgattyúház kapacitása szűrővel együtt körülbelül 3,8 l. Használjon az alábbi előírásoknak megfelelő kiváló minőségű motorolajat:

- API-besorolás: CH-4, CI-4 vagy magasabb
- Javasolt olaj: SAE 15W-40 (–17 °C fölött)
- Alternatív olaj: SAE 10W-30 vagy 5W-30 (bármilyen hőmérsékleten)

Megjegyzés: A Toro Premium motorolaj 15W-40 és 10W-30 viszkozitású változata egyaránt kapható a forgalmazóknál. A cikkszámokkal kapcsolatban lásd az alkatrész-katalógust.

1. Parkolja le a gépet sík talajon, engedje le a nyíróegységet, állítsa a gázkart a LASSÚ helyzetbe, állítsa le a motort, és vegye ki az indítókulcsot.
2. Nyissa fel a motorháztetőt.
3. Vegye ki a nívópálcát, törölje tisztára, tegye vissza a csövébe, majd húzza ki újra.
4. Ellenőrizze a motorolaj szintjét.

   Ha az olajszint a nívópálca jelölései között látható (Ábra 33, F), a motorolaj szintje megfelelő. Ha az olajszint nem éri el a nívópálca alsó jelölését (Ábra 33, B), töltsön be annyi olajat, hogy a szint a nívópálca két jelölése közé kerüljön.

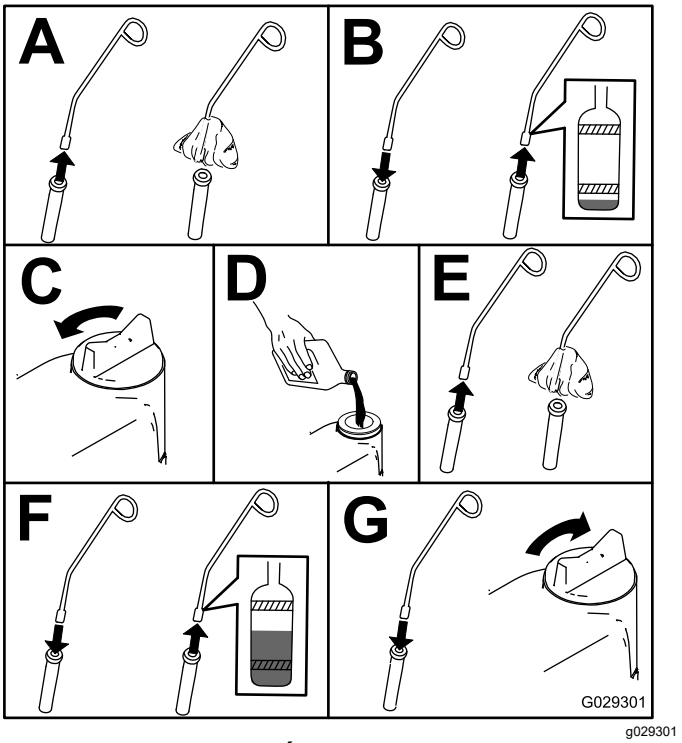

Ábra 33

Motorolaj és olajszűrő cseréje

Szolgáltatásszünet: Az első 50 óra után

Minden 150 órában

Ha lehetséges, járassa a motort közvetlenül az olajcsere előtt, mert a meleg olaj jobban folyik és több szennyezőanyagot szállít, mint a hideg.

1. Parkolja le a gépet sík talajon.
2. Nyissa fel a motorháztetőt.
3. Cserélje le az olajat (Ábra 34).

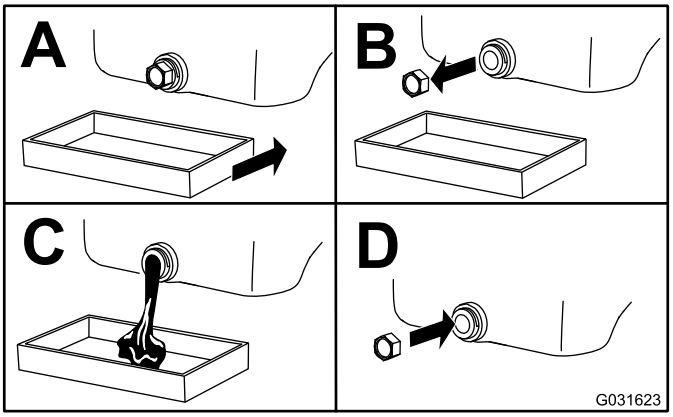

g031623

Ábra 34

4. Cserélje ki az olajszűrőt (Ábra 35).

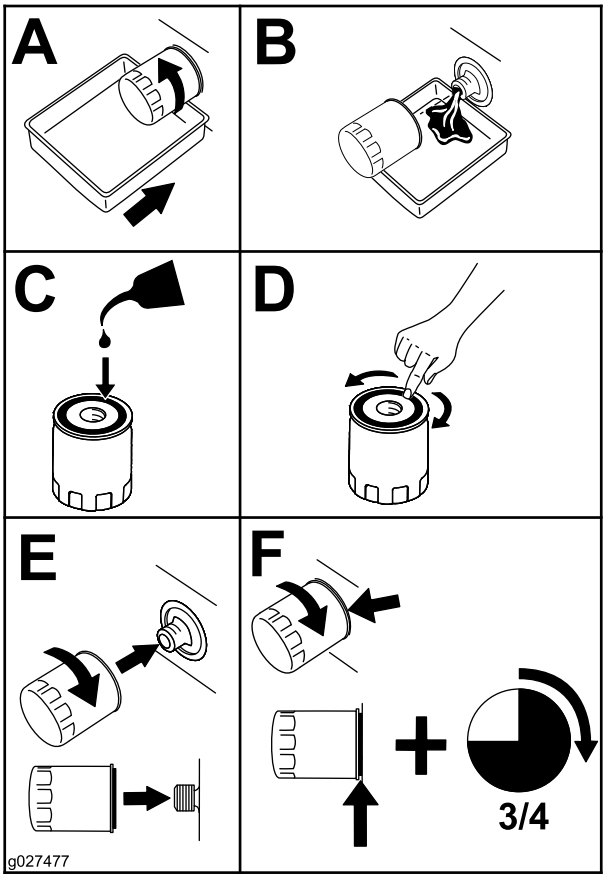

g027477

Ábra 35

5. Töltse fel a forgattyúházat olajjal; lásd: A motorolaj szintjének ellenőrzése (oldal 40).

Üzemanyagrendszer karbantartása

⚠ VESZÉLY

A dízelüzemanyag és az üzemanyagpára bizonyos körülmények között rendkívül tűzveszélyes és robbanásveszélyes. Az üzemanyag okozta tűz vagy robbanás megégetheti Önt vagy másokat, valamint anyagi kárt okozhat.

- **A tankolást tölcsér segítségével és kültéren, nyílt területen végezze, amikor a motor áll és hideg. Törölje fel a kiömlött üzemanyagot.**
- **Ne töltse teljesen tele az üzemanyagtartályt. Tankoljon annyit, hogy az üzemanyag szintje a töltőnyílás alsó pereméig érjen.**
- **Ne dohányozzon, amikor üzemanyaggal foglalkozik, és maradjon távol a nyílt lángtól és olyan helyektől, ahol az üzemanyag gőzeit begyújthatják a szikrák.**
- **Tárolja az üzemanyagot tiszta, biztonsági jóváhagyással rendelkező tartályban, és tartsa a tartálysapkát a helyén.**

A vízleválasztó szervizelése

Szolgáltatásszünet: Minden 400 órában

Minden 400 órában

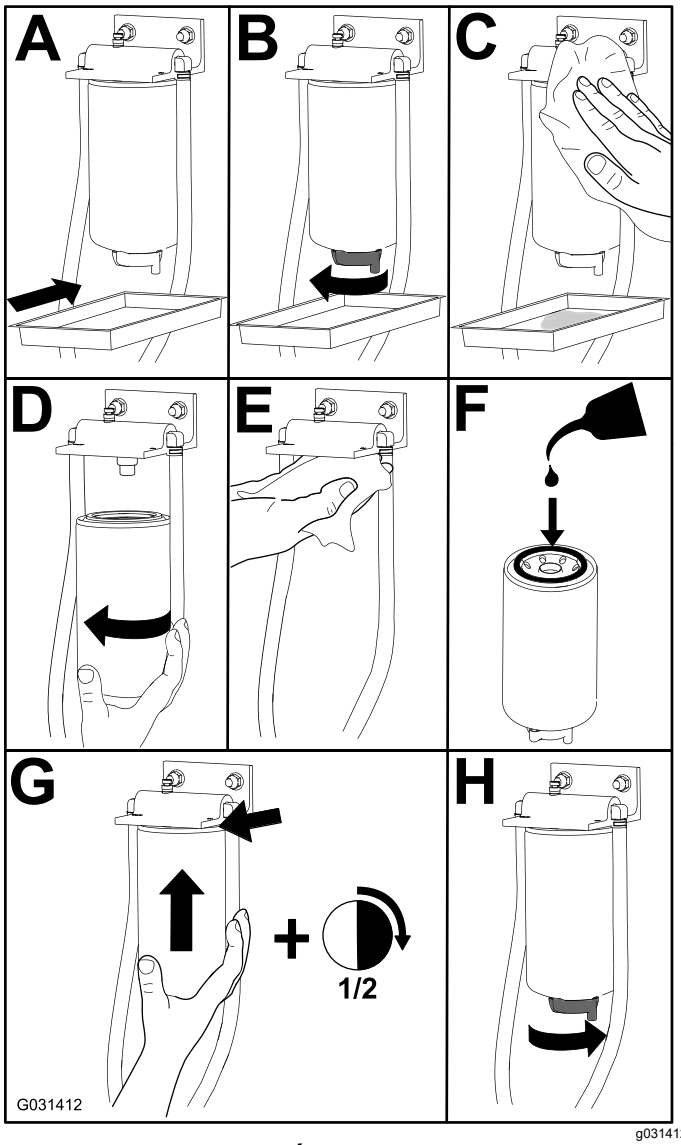

g031412

Ábra 36

Az üzemanyagtartály leürítése

Szolgáltatásszünet: Minden 800 órában—Ürítse le és tisztítsa ki az üzemanyagtartályt.

Tárolás előtt—Ürítse le és tisztítsa ki az üzemanyagtartályt.

A jelzett szervizelési időköz mellett akkor is ürítse le és tisztítsa ki az üzemanyagtartályt, ha az üzemanyagrendszer elszennyeződik, vagy ha hosszabb tárolásba helyezi a gépet. Öblítse ki a tartályt tiszta üzemanyaggal.

Az üzemanyag-vezetékek és a csatlakozások vizsgálata

Szolgáltatásszünet: Minden 400 órában/Évente (amelyik elõbb van)

Vizsgálja meg az üzemanyag-vezetékeket elhasználódás, károsodás és laza csatlakozások szempontjából.

Az üzemanyagrendszer légtelenítése

1. Parkolja le a gépet sík talajon. Az üzemanyagtartály legyen legalább félig feltöltve.
2. Oldja ki és hajtsa fel a motorháztetőt.
3. Tegyen egy rongyot a befecskendező szivattyú légtelenítő csavarja alá, és nyissa meg a légtelenítő csavart (Ábra 37).

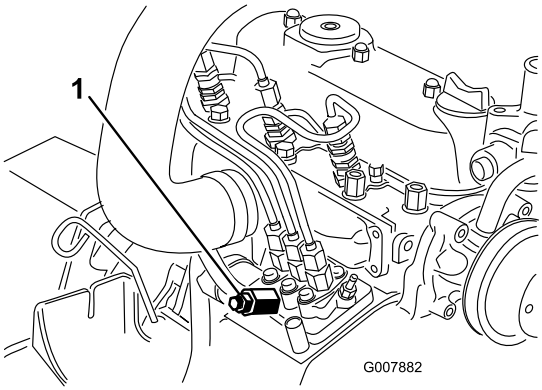

Ábra 37

1. Üzemanyag-befecskendező szivattyú légtelenítő csavarja

4. Fordítsa az indítókulcsot ÜZEM helyzetbe.

   Megjegyzés: Az elektromos tápszivattyú működésbe lép, és elkezdi kinyomni a levegőt a légtelenítő csavarnál.

⚠ VIGYÁZAT

A motor az eljárás során beindulhat. A járó motor mozgó ventilátorai és ékszíjai súlyos személyi sérülést okozhatnak.

Tartsa távol kezét, ujjait, laza ruházatát/ékszereit és haját a motor ventilátorától és ékszíjától az eljárás során.

5. Hagyja a kulcsot BE helyzetben mindaddig, amíg a csavar körül buborékmentes üzemanyag nem kezd kiáramlani.
6. Húzza meg a csavart, és fordítsa a kulcsot KI helyzetbe.

   Megjegyzés: A motornak az üzemanyag-rendszer légtelenítése után normál esetben be kell indulnia. Ha a motor nem indul be, levegő szorulhatott a befecskendező szivattyú és a befecskendező szelepek közé; lásd: A befecskendező szelepek légtelenítése (oldal 43).

A befecskendező szelepek légtelenítése

Megjegyzés: Csak akkor végezze el ezt a műveletet, ha a motor annak ellenére nem indul be, hogy az üzemanyagrendszer átesett a normál légtelenítési eljáráson; lásd: Az üzemanyagrendszer légtelenítése (oldal 43).

1. Tegyen egy rongyot a befecskendező szivattyútól az 1. befecskendező fúvókához vezető cső csatlakozója alá a Ábra 38 szerint.

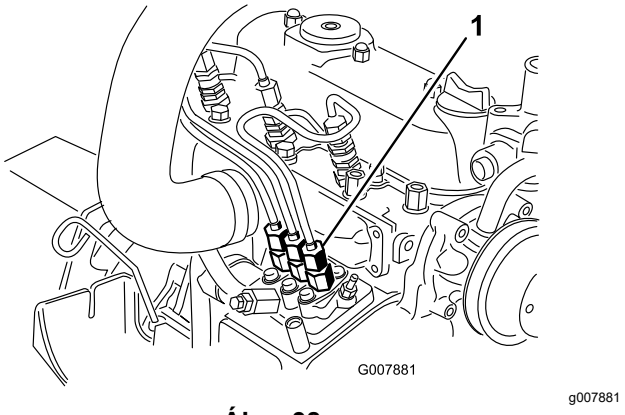

Ábra 38

1. A befecskendező szivattyú és az 1. befecskendező fúvóka közti cső csatlakozója

2. Állítsa a gázkart GYORS helyzetbe.
3. Fordítsa az indítókulcsot INDÍTÓZÁS helyzetbe, és figyelje, ahogy az üzemanyag áramlik a csatlakozó körül.

⚠ VIGYÁZAT

A motor az eljárás során beindulhat. A járó motor mozgó ventilátorai és ékszíjai súlyos személyi sérülést okozhatnak.

Tartsa távol kezét, ujjait, laza ruházatát/ékszereit és haját a motor ventilátorától és ékszíjától az eljárás során.

4. Húzza meg biztonságosan a csatlakozót, ha buborékmentes üzemanyag kezd kiáramlani.
5. Fordítsa az indítókulcsot Kı helyzetbe.
6. Ismételje az eljárást a többi fúvókánál is.

Elektromos berendezés karbantartása

A villamos rendszerrel kapcsolatos munkavédelmi előírások

- A gép javítása előtt kösse le az akkumulátort. Először a negatív sarut kösse le, és utána a pozitívot. Először a pozitív sarut kösse vissza, és utána a negatívot.
- Az akkumulátor töltését nyitott, jól szellőző helyen végezze, szikráktól és nyílt lángtól távol. A töltőt az akkumulátorra való csatlakoztatása vagy leválasztása előtt húzza ki a fali aljzatból. Viseljen védőruházatot, és használjon szigetelt szerszámokat.

Az akkumulátor szervizelése

Szolgáltatásszünet: Minden 50 órában

Tartsa tisztán az akkumulátor tetejét. Ha olyan helyen tárolja a gépet, ahol a hőmérséklet nagyon magas, az akkumulátor gyorsabban lemerül, mint ha hűvös helyen történik a tárolása.

Mossa le rendszeresen az akkumulátor tetejét ammóniás vagy szódabikarbónás oldattal benedvesített ecsettel. Öblítse le a felső felületet tiszta vízzel a lemosás után. Az akkumulátor tisztítása közben a cellakupakok legyenek a helyükön.

Az akkumulátorkábelek rögzüljenek szorosan az akkumulátor pólusain, hogy jó elektromos érintkezést biztosítsanak.

Ha a pólusoknál korrózió jelenne meg, kösse le a kábeleket a negatívval (–) kezdve, majd kaparja le tisztára a sarukat és a pólusokat egyenként. Csatlakoztassa a kábeleket a pozitívval (+) kezdve, majd vonja be a pólusokat vazelinnel.

⚠ FIGYELMEZTETÉS

Az akkumulátor pólusai vagy a fém szerszámok a gép fém alkatrészeihez érve szikrázást keltő rövidzárlatot okozhatnak. A szikrák hatására az akkumulátor gázai berobbanhatnak, ami személyi sérülést okozhat.

- **Az akkumulátor ki- vagy beszerelése során ügyeljen arra, hogy annak pólusai ne érjenek a gép fém alkatrészeihez.**
- **Ügyeljen arra, hogy a fémszerszámok ne okozzanak rövidzárlatot az akkumulátor pólusai és a gép fémalkatrészei között.**

⚠ FIGYELMEZTETÉS

Az akkumulátor kábeleinek helytelen elvezetése szikrákat okozva károsíthatja a gépet és a kábeleket. A szikrák hatására az akkumulátor gázai berobbanhatnak, ami személyi sérülést okozhat.

- **Először mindig a negatív (fekete) akkumulátorkábelt kösse le, és csak azután a pozitív (piros) kábelt.**
- **Először mindig a pozitív (piros) akkumulátorkábelt kösse vissza, és csak azután a negatív (fekete) kábelt.**

Az akkumulátor tárolása

Ha a gépet több mint 30 napig tervezi tárolni, szerelje ki az akkumulátort, és töltse fel teljesen. Tárolhatja polcon, de a gépben hagyva is. Ne kösse vissza a kábeleket, ha a gépben tárolja. Tárolja az akkumulátort hűvös helyen, hogy ne merüljön le hamar. Az akkumulátor legyen teljesen feltöltve, hogy megelőzhető legyen a fagyása. A teljesen feltöltött akkumulátorban az elektrolit fajsúlya 1,265 és 1,299 közé esik.

A biztosítékok ellenőrzése

A biztosítékok a kezelőpanel alatt találhatók. Az oldalpanelt eltávolítva lehet hozzáférni a biztosítékokhoz (Ábra 39). Az oldalpanelt a 2 reteszt oldva kell kiemelni az eltávolításhoz.

Ha a gép leáll vagy az elektromos rendszernél más hiba észlelhető, ellenőrizze a biztosítékokat. Szerelje ki egyenként és vizsgálja meg a biztosítékokat, nem égett-e ki valamelyik.

Fontos: **Ha cserélni kell valamelyiket, mindig ugyanolyan típusúra és értékűre cserélje, különben károsíthatja az elektromos rendszert. A biztosítékok melletti címkéről leolvasható az egyes biztosítékok funkciója és értéke (Ábra 40).**

Megjegyzés: Ha egy biztosíték rendszeresen kiég, zárlat lehet az elektromos rendszerben, amelyet szakemberrel kell megjavíttatnia.

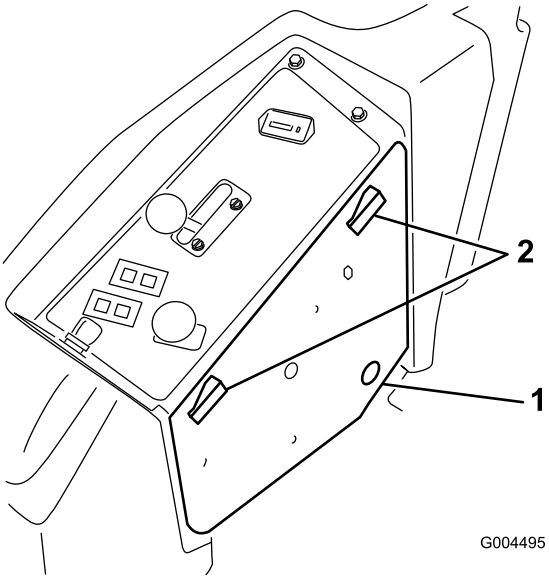

g004495

Ábra 39

1. Oldalpanel
2. Retesz

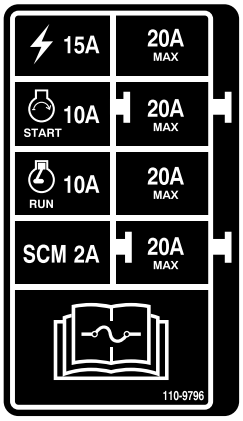

decal110-9796nc

Ábra 40

Hajtóműrendszer karbantartása

A gumiabroncsok nyomásának ellenőrzése

Szolgáltatásszünet: Minden 50 órában

Ellenőrizze a gumiabroncsok nyomását 50 üzemóránként vagy havonta, amelyik először elérkezik (Ábra 41).

Tartsa fenn a megfelelő légnyomást az első és a hátsó gumiabroncsokban. A megfelelő légnyomás a hátsó gumiabroncsokban 1,24 bar, az önbeálló kerekek gumiabroncsaiban pedig 1,03 bar. Az egyenlőtlen légnyomás egyenlőtlen vágást eredményez. A legpontosabb nyomásérték hideg gumiabroncsoknál mérhető.

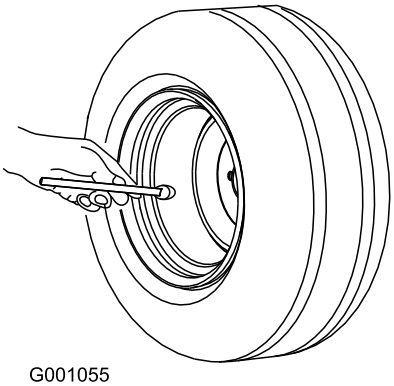

Ábra 41

Az önbeálló kerekek és csapágyak cseréje

1. Szerezzen be új önbeállókerék-egységet, kúpgörgős csapágyakat és csapágytömítéseket a hivatalos Toro-márkakereskedésben.
2. Távolítsa el az önbiztosító anyát a csavarról; Ábra 42.

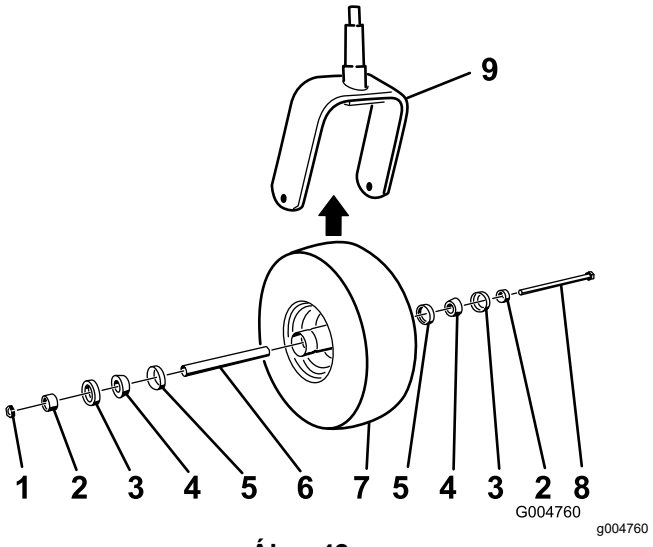

Ábra 42

1. Önbiztosító anya
2. Csapágytávtartó
3. Külső csapágytömítés
4. Kúpgörgős csapágy
5. Belső csapágytömítés
6. Távtartó
7. Önbeálló kerék
8. Tengelycsavar
9. Önbeálló villa

3. Ragadja meg az önbeálló kereket, majd csúsztassa ki a csavart a villából vagy önbeálló karból.
4. A régi önbeálló kereket és a csapágyait selejtezze.
5. Szerelje össze a kereket úgy, hogy belenyomja a kúpgörgős csapágyakat és tömítéseket a kerékagyba a Ábra 42 szerinti összeállításban.
6. Csúsztassa be a távtartót a kerékagyba a csapágyakon át, hogy a kerékagyban közrefogja a 2 csapágytávtartó.

   Fontos: **Ügyeljen arra, hogy a tömítések tömítőperemei ne tűrődjenek be.**
7. Szerelje be az önbeállókerék-egységet az önbeálló villába, majd rögzítse a csavar és az önbiztosító anya segítségével.
8. Húzza meg annyira az önbiztosító anyát, hogy a kerék megszoruljon, majd lazítsa vissza épp csak annyira, hogy a kerék már szabadon elforogjon.
9. Tegyen egy zsírzóprést az önbeálló kerék zsírzószemére, és töltsön be 2. sz. lítiumos kenőzsírt.

Hűtőrendszer karbantartása

A hűtőrendszerrel kapcsolatos munkavédelmi előírások

- A hűtőfolyadék lenyelése mérgezést okozhat. Gyermekektől és háziállatoktól elzárva tartandó.
- A nyomás alatt lévő, forrón kiáramló hűtőfolyadék, valamint a forró hűtő és kapcsolódó alkatrészei súlyos égési sérüléseket okozhatnak.
  - Hagyja hűlni a motort legalább 15 percig, mielőtt levenné a hűtősapkát.
  - A hűtősapka megnyitásakor használjon rongyot, és lassan nyissa meg a sapkát, hogy a gőz eltávozhasson.
- Ne működtesse a gépet, ha nincsenek a helyükön a védőburkolatok.
- Tartsa távol ujjait, a kezét és a ruházatát a forgó ventilátortól és a hajtószíjtól.

A hűtőfolyadékra vonatkozó előírások

A hűtőrendszert a gyárban feltöltik víz és etilén-glikol alapú, hosszú élettartamú hűtőfolyadék 50/50 arányú keverékével.

Fontos: **Csak olyan, kereskedelmi forgalomban kapható hűtőfolyadékot használjon, amely megfelel a hosszú élettartamú hűtőfolyadékokra vonatkozó szabványok táblázatában szereplő előírásoknak.**

Ne töltsön a munkagépbe hagyományos (zöld), szervetlen savas technológiájú (IAT) hűtőfolyadékot. Ne keverje a hagyományos hűtőfolyadékot a hosszú élettartamú hűtőfolyadékkal.

Hűtőfolyadék-típusok táblázata

Hűtőfolyadék-típusok táblázata (cont'd.)

Etilén-glikolos hűtőfolyadék típusa	Korróziógátló adalék típusa
Hosszú élettartamú fagyálló	Szerves savas technológiájú (OAT)

Fontos: **Ne hagyatkozzon a hűtőfolyadék színére a hagyományos (zöld) szervetlen savas technológiájú (IAT) hűtőfolyadék és a hosszú élettartamú hűtőfolyadék közötti különbség azonosításához.**

A hűtőfolyadék-gyártók a hosszú élettartamú hűtőfolyadékot a következő színek bármelyikével megfesthetik: piros, rózsaszín, narancs, sárga, kék, kékeszöld, ibolya és zöld. Csak olyan hűtőfolyadékot használjon, amely megfelel a hosszú élettartamú hűtőfolyadékokra vonatkozó szabványok táblázatában szereplő előírásoknak.

Hosszú élettartamú hűtőfolyadékokra vonatkozó szabványok

Nemzetközi ATSM	Nemzetközi SAE
D3306 és D4985	J1034, J814 és 1941

Fontos: **A hűtőfolyadékot 50/50 koncentrációban kell vízzel keverni.**

- **Javaslat:** a hűtőfolyadék-koncentrátumot keverje desztillált vízzel.
- **Választható megoldás:** ha a desztillált víz nem hozzáférhető, koncentrátum helyett használjon előre bekevert hűtőfolyadékot.
- **Minimális követelmény:** ha sem desztillált víz, sem előre bekevert hűtőfolyadék nem hozzáférhető, keverje a koncentrátumot ivóvízzel.

A hűtőrendszer ellenőrzése

Szolgáltatásszünet: Minden egyes használat előtt, vagy naponta

A hűtőrendszert víz és etilén-glikol 50/50 arányú keverékéből álló fagyálló folyadékkal töltik fel. A hűtőrendszer kapacitása 7,5 liter.

1. Ellenőrizze a hűtőfolyadék szintjét a tágulási tartályban (Ábra 43).

Megjegyzés: A hűtőfolyadék szintjének a tágulási tartály oldalán található jelzések között kell lennie.

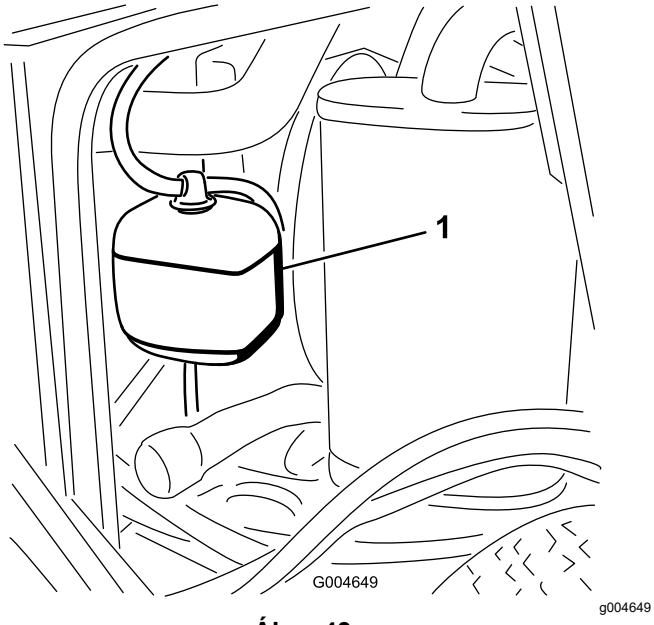

Ábra 43

1. Tágulási tartály

2. Ha a hűtőfolyadék szintje alacsony, vegye le a tágulási tartály sapkáját, és töltsön utána.

   Fontos: **Ne töltse túl.**

3. Tegye vissza a tágulási tartály sapkáját.

A hűtő tisztítása

Szolgáltatásszünet: Minden egyes használat előtt, vagy naponta

Minden 1500 órában—Cseréljen ki minden mozgó tömlőt.

Minden 200 órában—Ellenőrizze a hűtőrendszer tömlőit és tömítéseit. Cserélje ki a repedezett vagy szakadt tömlőket.

Minden 2 évben—Öblítse át a hűtőrendszert, és töltse fel új hűtőfolyadékkal.

Tisztítsa meg a hűtőt, hogy megelőzze a motor túlmelegedését.

Megjegyzés: Ha a nyíróegység vagy a motor túlmelegedés miatt leáll, ellenőrizze a hűtőt, nem gyűlt-e fel rajta hulladék.

Tisztítsa meg a hűtőt az alábbi módon:

1. Nyissa fel a motorháztetőt.
2. Fúvassa ki a hűtőventilátor felől a hulladékot a hűtőből kisnyomású (3,45 bar) sűrített levegővel. Ismételje ezt a lépést a hűtő eleje felől, majd újra a ventilátor felől.

   Fontos: **Vizet ne használjon.**

3. Miután a hűtőt alaposan kitisztította, távolítson el minden törmeléket, amely a hűtő alján található csatornában esetleg felgyűlt.
4. Csukja le a motorháztetőt.

Fékek karbantartása

A rögzítőfék reteszelőkapcsolójának beállítása

1. Álljon meg a géppel, állítsa SEMLEGES-RETESZELT helyzetbe a haladásvezérlő karokat, húzza be a rögzítőféket, és vegye ki az indítókulcsot.
2. Távolítsa el az elülső panelt rögzítő csavarokat, és vegye le a panelt (Ábra 44).

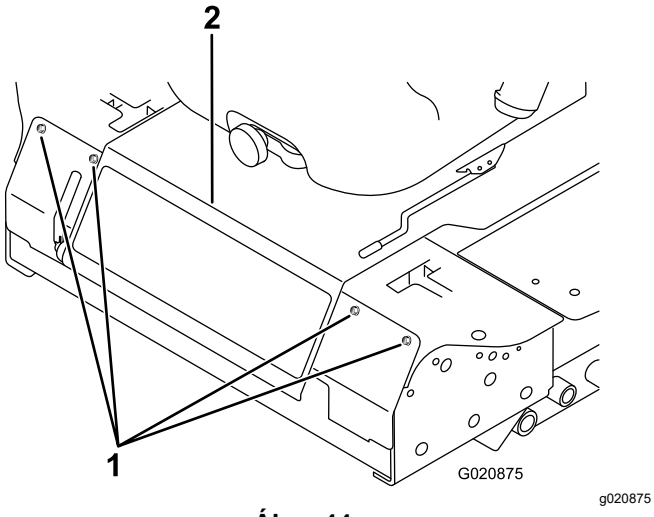

Ábra 44

1. Csavar
2. Kezelőpanel

3. Lazítsa meg a rögzítőfék reteszelőkapcsolóját a konzolhoz rögzítő 2 ellenanyát.

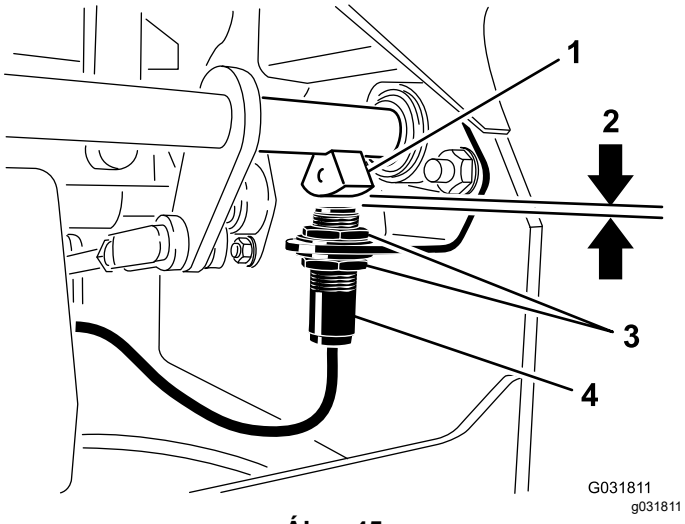

Ábra 45

1. Féktengelyjeladó
2. 4 mm
3. Ellenanya
4. Rögzítőfék reteszelőkapcsolója

4. Állítsa be a kapcsolót a konzolon fel-le elmozdítva úgy, hogy a féktengelyjeladó és a kapcsoló felülete között 4 mm legyen a hézag a Ábra 45 szerint.

   Megjegyzés: Ügyeljen rá, hogy a féktengelyjeladó ne érjen a kapcsolóhoz.
5. Rögzítse a kapcsolót az ellenanyákkal.
6. Ellenőrizze a beállítást az alábbi módon:
   A. A rögzítőfék legyen behúzva; ne üljön be az ülésbe, de indítsa be a motort.
   B. Mozdítsa ki SEMLEGES-RETESZELT helyzetből a haladásvezérlő karokat.

      Megjegyzés: A motornak le kell állnia. Ha nem áll le, ellenőrizze a kapcsolón végzett beállítást.
7. Szerelje fel az elülső panelt.

Ékszíjak karbantartása

A generátorékszíj feszességének ellenőrzése

Szolgáltatásszünet: Minden 100 órában

1. Fejtsen ki 44 N erőt a generátorékszíjra a szíjtárcsák között középen.
2. Ha az ékszíj behajlása nem 10 mm, lazítsa meg a generátort rögzítő csavarokat (Ábra 46).

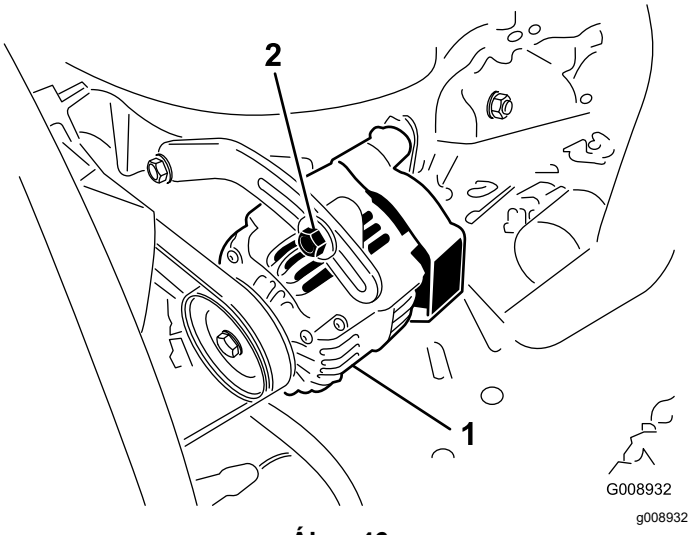

Ábra 46

1. Rögzítőcsavar
2. Generátor

3. Növeljen vagy csökkentsen a generátorékszíj feszességén.
4. Húzza meg a rögzítőcsavarokat.
5. Mérje meg újra az ékszíj behajlását a szíjfeszesség ellenőrzéséhez.

Kezelőberendezés karbantartása

A vezérlőkar semleges reteszelőkapcsolójának beállítása

1. Álljon meg a géppel, állítsa SEMLEGES-RETESZELT helyzetbe a haladásvezérlő karokat, húzza be a rögzítőféket, és vegye ki az indítókulcsot.
2. Távolítsa el az elülső panelt rögzítő csavarokat, és vegye le a panelt (Ábra 47).

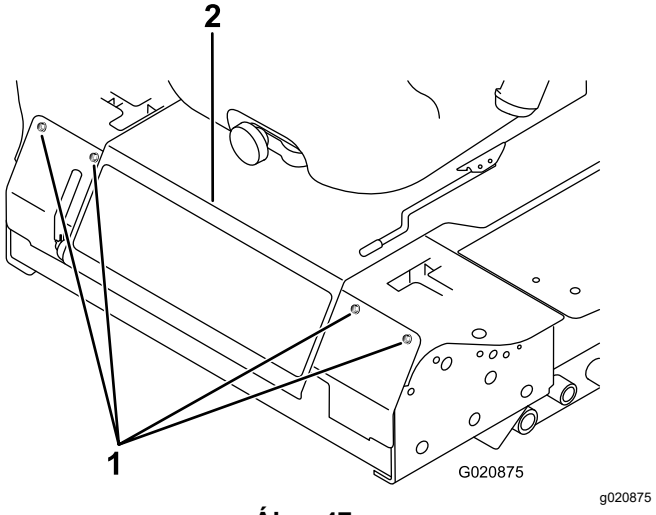

Ábra 47

1. Csavar
2. Kezelőpanel

3. Lazítsa meg a reteszelőkapcsolót rögzítő 2 csavart (Ábra 48).

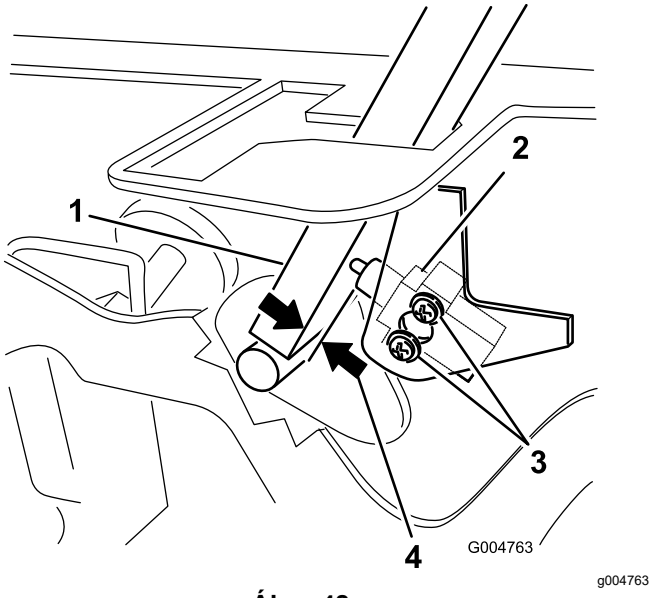

Ábra 48

1. Vezérlőkar
2. Semleges helyzet reteszelőkapcsoló
3. Csavar
4. 0,4–1 mm

4. A vezérlőkart a váznak nyomva mozgassa a kapcsolót a kar felé, amíg a kar és a kapcsolóház közti távolság 0,4–1 mm nem lesz a Ábra 48 szerint.
5. Rögzítse a kapcsolót.
6. Ismételje meg a 3–5. lépést a másik karnál.
7. Szerelje fel az elülső panelt.

A vezérlőkar semleges helyzetbe való visszatérésének beállítása

Ha a HÁTRAMENET helyzetből elengedett haladásvezérlő karok nem a semleges helyzet résekhez térnek vissza, beállítás szükséges. Állítsa be egyenként a karokat, rugókat, rudakat.

1. Kapcsolja ki a TLT-t, állítsa SEMLEGES-RETESZELT helyzetbe a haladásvezérlő karokat, és húzza be a rögzítőféket.
2. Állítsa a gázkart LASSÚ helyzetbe, állítsa le a motort, vegye ki a kulcsot, és várja meg, amíg minden mozgó alkatrész megáll, mielőtt elhagyja a kezelői helyet.
3. Távolítsa el az elülső panelt rögzítő csavarokat, és vegye le a panelt (Ábra 49).

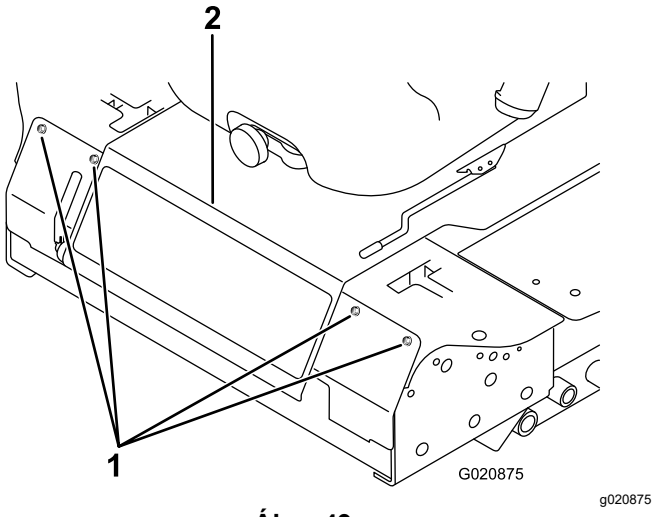

Ábra 49

1. Csavar
2. Kezelőpanel

4. Állítsa SEMLEGES, de **nem reteszelt** helyzetbe a karokat (Ábra 51).
5. Húzza hátra annyira a kart, hogy a kengyelcsapszeg (a forgószáron egy karon) elérje a rés végét (éppen nyomni kezdve a rugót) az Ábra 50 szerint.

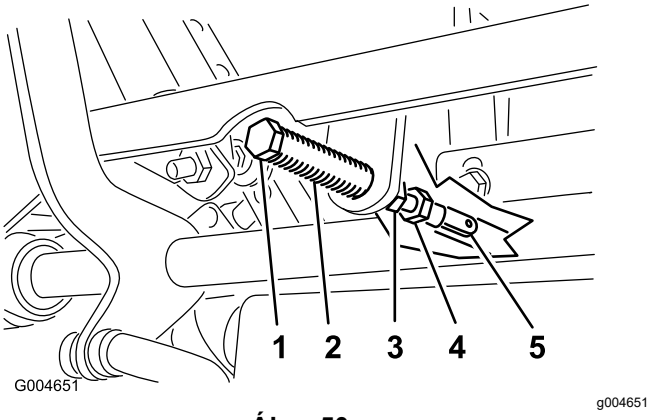

Ábra 50

1. Kengyelcsapszeg
2. Nyílás
3. Ellenanya
4. Állítócsavar
5. Kengyel

6. Ellenőrizze a vezérlőkar helyzetét a konzolban kialakított nyíláshoz képest (Ábra 51).

   Megjegyzés: A vezérlőkarnak középen kell lennie, hogy kitolható legyen a SEMLEGES-RETESZELT helyzetbe.

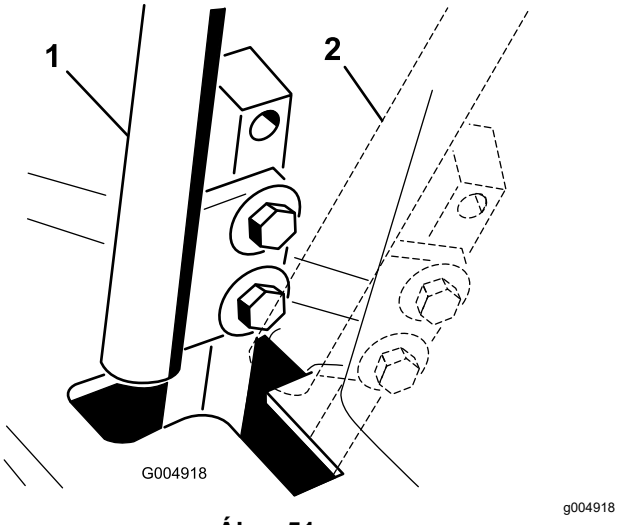

Ábra 51

1. SEMLEGES helyzet
2. SEMLEGES-RETESZELT helyzet

7. Ha beállításra van szükség, lazítsa meg az anyát és az ellenanyát a kengyelen (Ábra 50).
8. A haladásvezérlő kart kissé hátrafelé nyomva forgassa el az állítócsavar fejét a megfelelő irányba, hogy a vezérlőkar középre kerüljön a SEMLEGES-RETESZELT helyzetben (Ábra 50).

   Megjegyzés: A karok hátrafelé nyomása a csapot a nyílás végénél tartja, így az állítócsavar a kart a kívánt irányba mozdíthatja.
9. Húzza meg az anyát és az ellenanyát (Ábra 50).
10. Ismételje meg a 4–9. lépést a másik vezérlőkarnál.
11. Szerelje fel az elülső panelt.

Állítsa a hajtást semleges helyzetbe

A beállítást úgy végezze, hogy a hajtókerekek közben foroghassanak.

⚠ VESZÉLY

A mechanikus vagy hidraulikus emelők nem feltétlenül bírják el a gépet, így súlyos sérülést okozhatnak.

- **Használjon emelőállványt a gép alátámasztására.**
- **Ne hidraulikus emelőket használjon.**

⚠ FIGYELMEZTETÉS

A beállítást járó motor mellett kell elvégezni. A mozgó alkatrészek vagy forró felületek érintése személyi sérüléssel járhat.

Tartsa távol a kezét, lábát, arcát, ruházatát és más testrészeit a forgó alkatrészektől, a kipufogótól és egyéb forró felületektől.

1. Emelje a vázat stabil emelőállványokra, hogy a hajtókerekek szabadon foroghassanak.
2. Csúsztassa előre az ülést, oldja ki, majd hajtsa fel és előre.
3. Kösse le az ülésfoglaltsági kapcsoló elektromos csatlakozóját.
4. Tegyen be átmenetileg egy áthidalást a vezetékköteg-csatlakozóba.
5. Indítsa be a motort, a gázkart állítsa a GYORS és a LASSÚ helyzet közé, és engedje ki a rögzítőféket.

   Megjegyzés: A haladásvezérlő karok legyenek SEMLEGES-RETESZELT helyzetben, amíg bármilyen beállítást végez.
6. Állítsa be a szivattyú rúdjának hosszát az egyik oldalon a hatlapú szárat a megfelelő irányba forgatva úgy, hogy a megfelelő kerék éppen elkezdjen hátrafelé forogni (Ábra 52).

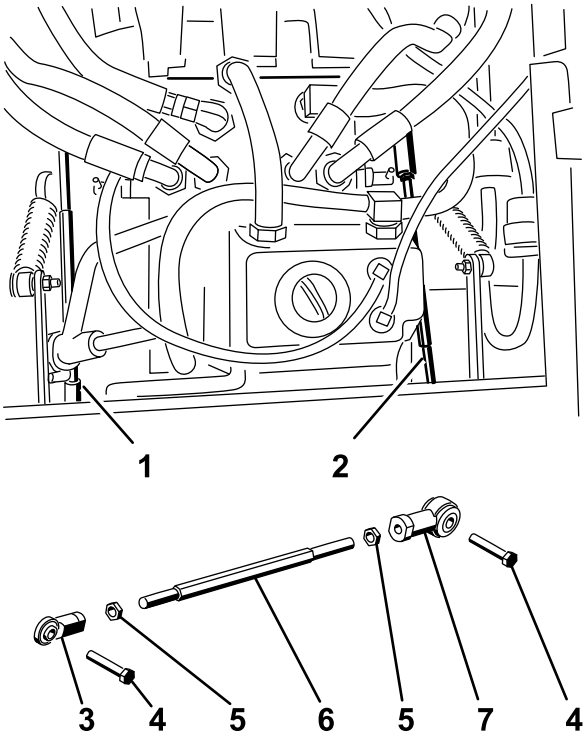

Figure 56
g004488

Ábra 52

1. Jobb oldali szivattyú rúdja
2. Bal oldali szivattyú rúdja
3. Gömbcsukló
4. Csavar
5. Ellenanya
6. Hatlapú szár
7. Gömbcsukló

7. Mozgassa a haladásvezérlő kart előre és hátra, majd állítsa vissza semleges helyzetbe.

   Megjegyzés: A keréknek meg kell állnia, vagy kissé meg kell indulnia hátrafelé.

8. Állítsa a gázkart a GYORS helyzetbe.

   Megjegyzés: Győződjön meg arról, hogy a kerék mozdulatlan marad, vagy lassan hátrafelé forog; módosítson a beállításon szükség szerint.

9. Ismételje meg a 6–8. lépést a gép másik oldalán.
10. Húzza meg az ellenanyákat a gömbcsuklóknál (Ábra 50).
11. Állítsa a gázkart a LASSÚ helyzetbe, és állítsa le a motort.
12. Távolítsa el az áthidalást a vezetékköteg-csatlakozóból, és dugja be a csatlakozót az üléskapcsolóba.

⚠ FIGYELMEZTETÉS

Az elektromos rendszer beszerelt áthidalóval nem hajtja végre a megfelelő biztonsági leállítást.

- **Távolítsa el az áthidalást a vezetékköteg-csatlakozóból, és dugja be a csatlakozót az üléskapcsolóba, ha befejezte a beállítást.**
- **Ne működtesse a gépet beszerelt áthidalóval és az üléskapcsolót megkerülve.**

13. Hajtsa vissza az ülést a helyére.
14. Távolítsa el az emelőállványokat.

A maximális munkasebesség beállítása

1. Kapcsolja ki a TLT-t, állítsa SEMLEGES-RETESZELT helyzetbe a haladásvezérlő karokat, és húzza be a rögzítőféket.
2. Állítsa a gázkart LASSÚ helyzetbe, állítsa le a motort, vegye ki a kulcsot, és várja meg, amíg minden mozgó alkatrész megáll, mielőtt elhagyja a kezelői helyet.
3. Távolítsa el az elülső panelt rögzítő csavarokat, és vegye le a panelt (Ábra 53).

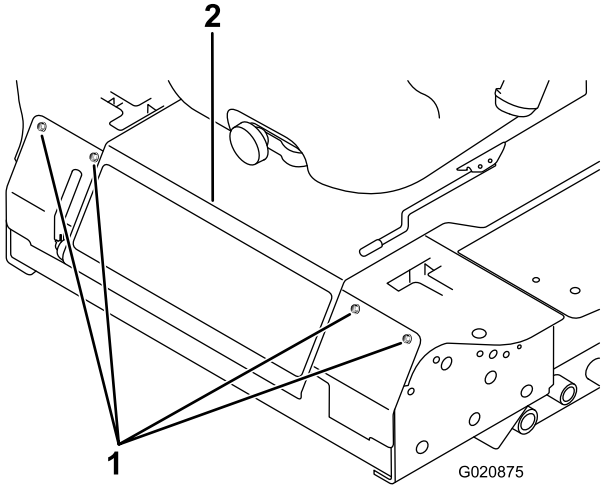

g020875

Ábra 53

1. Csavar
2. Kezelőpanel

4. Lazítsa meg az ellenanyát a vezérlőkar ütközőcsavarján (Ábra 54).

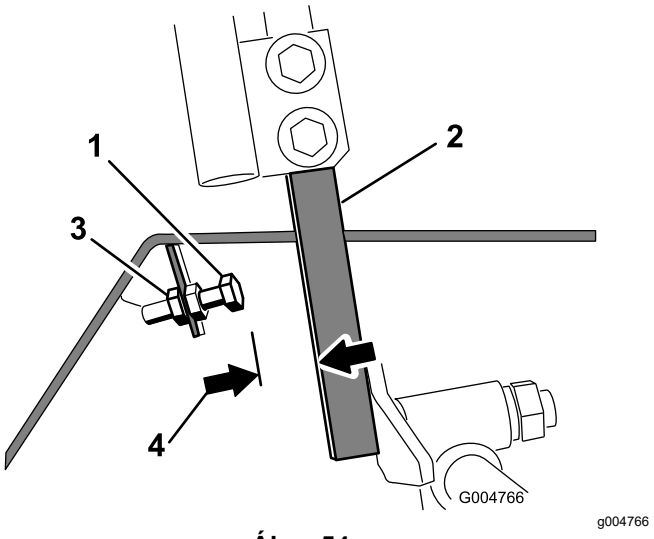

Ábra 54

1. Ütközőcsavar
2. Vezérlőkar
3. Ellenanya
4. 1,5 mm

5. Hajtsa be teljesen az ütközőcsavart (eltávolítva a vezérlőkartól).
6. Nyomja előre a vezérlőkart ütközésig, és tartsa meg ebben a helyzetben.
7. Hajtsa ki az ütközőcsavart (a vezérlőkar felé) annyira, hogy 1,5 mm hézag legyen az ütközőcsavar feje és a vezérlőkar között.

   Megjegyzés: Ha csökkenteni szeretné a maximális munkasebességet, hajtsa ki mindegyik ütközőcsavart egyenlő mértékben a vezérlőkar felé, amíg el nem éri a kívánt maximális munkasebességet. Szükség lehet a beállítás többszöri ellenőrzésére.
8. Az ellenanyát meghúzva rögzítse az ütközőcsavart a helyén.
9. Ismételje meg a 4–8. lépést a másik vezérlőkarnál.
10. Szerelje fel az elülső panelt.
11. Győződjön meg arról, hogy ha a két vezérlőkart ütközésig előretolja, a gép egyenesen halad, nem kanyarodik.

    Megjegyzés: Ha a gép kanyarodik, az ütközőcsavarok beállítása nem egyforma, amit korrigálni kell.

Az egyenesfutás beállítása

1. Kapcsolja ki a TLT-t, állítsa SEMLEGES-RETESZELT helyzetbe a haladásvezérlő karokat, és húzza be a rögzítőféket.
2. Állítsa a gázkart LASSÚ helyzetbe, állítsa le a motort, vegye ki a kulcsot, és várja meg, amíg minden mozgó alkatrész megáll, mielőtt elhagyja a kezelői helyet.
3. Lazítsa meg a vezérlőkarokat rögzítő csavarokat (Ábra 55).

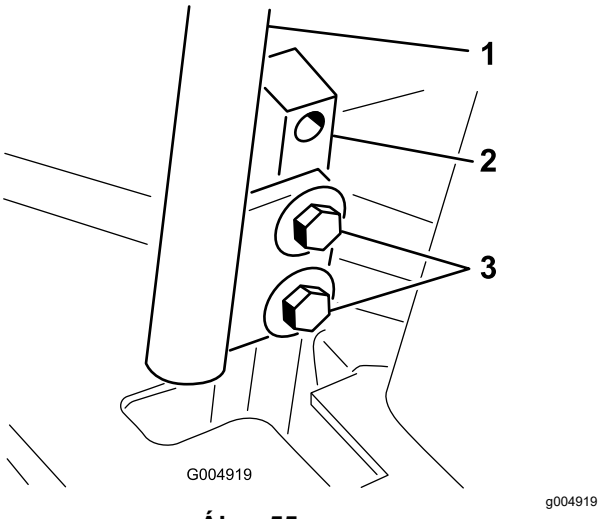

Ábra 55

1. Vezérlőkar
2. Vezérlőkar tartórúd
3. Csavarok

4. Kérjen meg valakit, hogy nyomja előre a vezérlőkar-tartórudakat (nem a vezérlőkarokat) ütközésig maximális munkasebesség helyzetbe, és tartsa meg így azokat.
5. Állítsa egymáshoz a vezérlőkarokat, majd húzza meg a karokat a tartórudakhoz rögzítő csavarokat (Ábra 56).

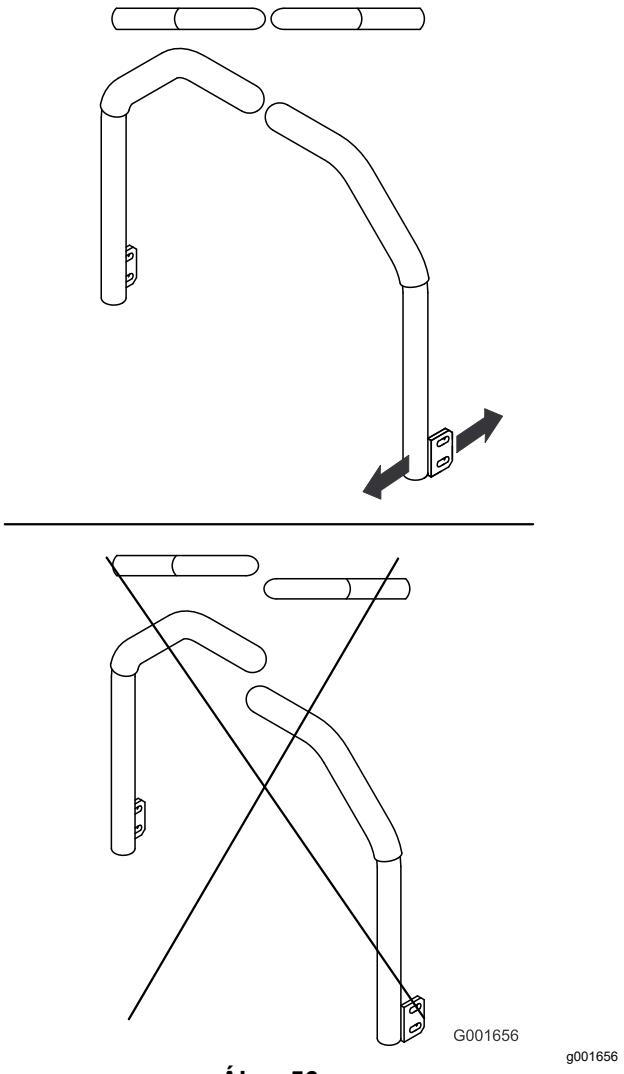

Ábra 56

Hidraulikarendszer karbantartása

A hidraulika-rendszerrel kapcsolatos munkavédelmi előírások

- Ha hidraulikafolyadék került a bőre alá, azonnal kérjen orvosi segítséget. A bejutott folyadékot pár órán belül orvossal, sebészi úton el kell távolíttatni.
- Mielőtt nyomás alá helyezi a hidraulika-rendszert, győződjön meg arról, hogy minden hidraulikacső és -tömlő megfelelő állapotban van, valamint az összes hidraulikus csatlakozó és szerelvény jól zár.
- Egyetlen testrészével se kerüljön közel olyan szivárgó furatokhoz vagy fúvókákhoz, ahonnan nagynyomású hidraulikafolyadék távozhat.
- A hidraulikafolyadék esetleges szivárgását ellenőrizze kartonlap vagy papírlap segítségével.
- Mielőtt bármilyen munkába kezd a hidraulika-rendszeren, engedje el biztonságosan a hidraulikanyomást.

A hidraulikafolyadék-tartály kapacitása

A tartály űrtartalma kb. 4,7 liter.

A hidraulikafolyadékra vonatkozó előírások

A tartályt gyárilag kiváló minőségű traktor-hajtóműolajjal/hidraulikafolyadékkal töltik fel. A javasolt cserefolyadék az alábbi:

Toro Premium erőátviteli/hidraulikus traktorfolyadék (kapható 19 literes vödörben és 208 literes tartályban. A cikkszámok az *alkatrész-katalógusból* vagy a Toro-forgalmazótól megtudhatók).

Alternatív folyadékok: ha nem kapható Toro-folyadék, Mobil® 424 hidraulikafolyadék is használható.

Megjegyzés: A Toro nem vállal felelősséget a nem megfelelő helyettesítő folyadék által okozott károsodásért.

Sok hidraulikafolyadék majdnem színtelen, ezért nehéz észrevenni a szivárgását. A hidraulikafolyadékhoz piros festékadalék kapható 20 ml-es palackban. A palack tartalma 15–22 l

hidraulikafolyadékhoz elegendő. 44-2500 cikkszámon megrendelhető a hivatalos Toro-forgalmazótól.

A hidraulikarendszer ellenőrzése

Szolgáltatásszünet: Minden egyes használat előtt, vagy naponta

Ellenőrizze a hidraulikafolyadék szintjét, mielőtt először beindítja a motort, majd utána naponta.

1. Parkolja le a gépet sík talajon.
2. Állítsa SEMLEGES-RETESZELT helyzetbe a haladásvezérlő karokat, és indítsa be a motort.

   Megjegyzés: Járassa a motort a lehető legalacsonyabb fordulatszámon a rendszer légtelenítéséhez.

   Fontos: **Ne kapcsolja be a TLT-t.**
3. Emelje fel a nyíróasztalt a nyíróasztal-emelő munkahengerek kitolásához, majd állítsa le a motort, és vegye ki a kulcsot.
4. Hajtsa fel az ülést, hogy hozzáférjen a hidraulikafolyadék-tartályhoz.
5. Vegye le a hidraulikatartály-sapkát a betöltőcsonkról (Ábra 57).

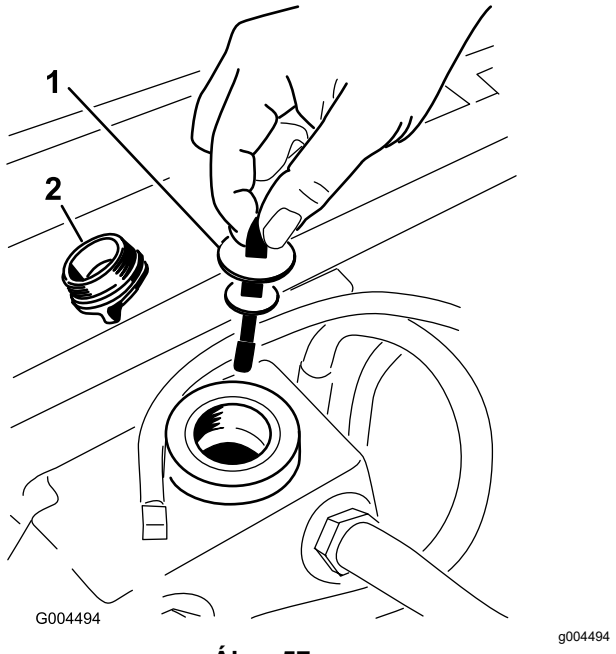

Ábra 57

1. Nívópálca
2. Tartálysapka

6. Vegye ki a nívópálcát, és törölje le egy tiszta ronggyal (Ábra 57).
7. Tegye vissza a nívópálcát a betöltőnyakba; ezután vegye ki, majd ellenőrizze a folyadékszintet (Ábra 57).

   Megjegyzés: Ha a szint nem éri el a nívópálca recézett részét, töltsön be kiváló minőségű hidraulikafolyadékot, hogy a szint elérje a recézett részt.

   Fontos: **Ne töltse túl.**
8. Tegye vissza a nívópálcát, és csavarja vissza a tartálysapkát a betöltőcsonkba, amíg meg nem szorul.
9. Ellenőrizze az összes tömlő és szerelvény tömítettségét.

A hidraulikafolyadék és -szűrő cseréje

Szolgáltatásszünet: Az első 200 óra után

Minden 800 órában

1. Kapcsolja ki a TLT-t, állítsa SEMLEGES-RETESZELT helyzetbe a haladásvezérlő karokat, és húzza be a rögzítőféket.
2. Állítsa a gázkart LASSÚ helyzetbe, állítsa le a motort, vegye ki a kulcsot, és várja meg, amíg minden mozgó alkatrész megáll, mielőtt elhagyja a kezelői helyet.
3. Helyezzen egy nagy serpenyőt a hidraulikafolyadék-tartály és a hajtóműház alá, majd a leeresztőcsavarokat eltávolítva ürítse le az összes hidraulikafolyadékot (Ábra 58).

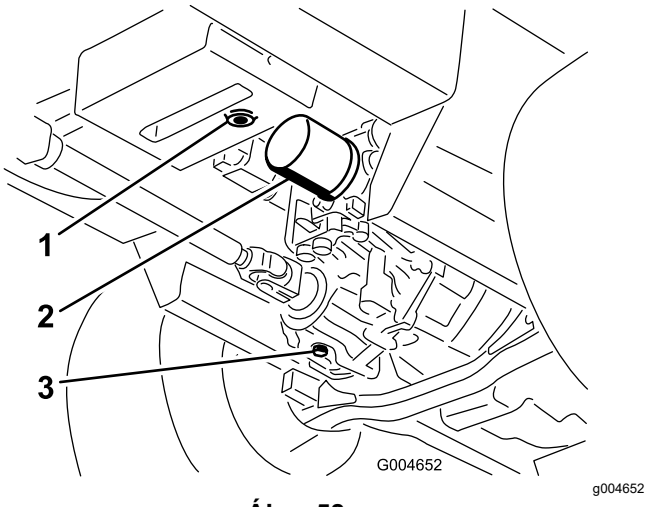

Ábra 58

1. Hidraulikafolyadék-tartály leeresztőcsavarja
2. Szűrő
3. Hajtóműház leeresztőcsavarja

4. Tisztítsa meg a hidraulikafolyadék-szűrő körüli területet, és távolítsa el a szűrőt (Ábra 58).
5. Azonnal szerelje fel az új hidraulikafolyadék-szűrőt.

6. Szerelje vissza a hidraulikafolyadék-tartály és a hajtóműház leeresztőcsavarját.
7. Töltse fel a tartályt a megfelelő szintre (kb. 5,7 l); lásd: A hidraulikarendszer ellenőrzése (oldal 56).
8. Indítsa be a motort és keressen olajszivárgást. Járassa a motort nagyjából 5 percig, majd állítsa le.
9. 2 perc elteltével ellenőrizze a hidraulikafolyadék szintjét, lásd: A hidraulikarendszer ellenőrzése (oldal 56).

Tisztítás

A nyíróegység aljának megtisztítása

Szolgáltatásszünet: Minden egyes használat előtt, vagy naponta

1. Kapcsolja ki a TLT-t, állítsa SEMLEGES-RETESZELT helyzetbe a haladásvezérlő karokat, és húzza be a rögzítőféket.
2. Állítsa a gázkart LASSÚ helyzetbe, állítsa le a motort, vegye ki a kulcsot, és várja meg, amíg minden mozgó alkatrész megáll, mielőtt elhagyja a kezelői helyet.
3. Emelje fel a nyíróegységet vonulási helyzetbe.
4. Emelje meg a gép elejét, és támassza alá emelőállványokkal.
5. Tisztítsa ki alaposan a nyíróegység alsó részét vízzel.

Hulladékkezelés

A motorolaj, az akkumulátor, a hidraulikafolyadék és a hűtőfolyadék szennyezőanyagok. Ezeket az állami és a helyi előírásoknak megfelelően ártalmatlanítsa.

Tárolás

Biztonságos tárolás

- Állítsa le a motort, vegye ki az indítókulcsot (ha van), és várja meg, amíg az összes mozgó alkatrész leáll, csak ezután hagyja el a kezelőülést. Hagyja lehűlni a gépet, mielőtt beállítási, szervizelési, tisztítási vagy tárolási munkába kezd rajta.
- Ne tárolja a gépet vagy az üzemanyagtartályt olyan helyen, ahol nyílt láng, szikra vagy őrláng fordul elő, mint például vízmelegítőkön vagy más eszközökön.

A gép felkészítése tárolásra

Fontos: **A gép tisztítására ne használjon se sós vizet (brakkvíz), se tisztított szennyvizet.**

1. Vegye ki az indítókulcsot, és tegye el olyan helyre, ahol megtalálja.
2. Tisztítsa meg alaposan a gépet, a nyíróasztalt és a motort, különös figyelmet fordítva az alábbi területekre:
   - Hűtő és hűtőrács
   - A nyíróasztal alja
   - A nyíróasztal alatti szíjburkolatok
   - Kiegyenlítő rugók
   - TLT-tengelyegység
   - Az összes zsírzószem és forgáspont
   - A vezérlőszekrény belseje
   - Az ülőlap alatti rész és az erőátvitel házának a teteje
3. Ellenőrizze az első és a hátsó kerekeknél a gumiabroncsnyomást és állítsa be; lásd: A gumiabroncsok nyomásának ellenőrzése (oldal 46).
4. Szerelje le, élezze meg és egyensúlyozza ki a fűnyírókéseket. Szerelje fel a késeket, és húzza meg a kések kötőelemeit 115–149 Nm nyomatékkal.
5. Ellenőrizze a kötőelemek meghúzott állapotát, szükség esetén húzza meg azokat. Húzza meg a nyíróasztal vázát a vontatóegységhez rögzítő 6 csavart (Ábra 59) 359 Nm nyomatékkal.

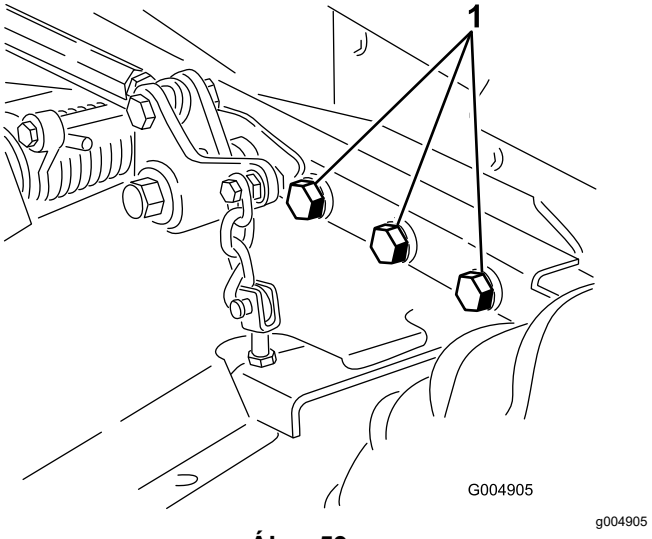

Ábra 59

A jobb oldal nem látható.

1. Csavarok

6. Kenje meg az összes zsírzószemet, olajozza meg a forgáspontokat és az erőátvitel megkerülő szelepének csapjait. Törölje le a felesleges kenőanyagot.
7. Finoman csiszolja meg és fesse le javítófestékkel a festett területet ott, ahol az megkarcolódott, lepattogzott vagy rozsdás lett. Javítson ki minden horpadást a fémvázon.
8. Az akkumulátor és a kábelek szervizelését végezze az alábbiak szerint:
   A. Kösse le az akkumulátorsarukat az akkumulátor pólusairól.
   B. Tisztítsa meg az akkumulátort, a sarukat és a pólusokat drótkefe és sütőszóda oldat segítségével.
   C. Vonja be a sarukat és az akkumulátor pólusokat Grafo 112X védőzsírral (Toro cikksz. 505-47) vagy vazelinnel a korrózió megelőzésére.
   D. 60 naponta tegye 24 órás csepptöltésre az akkumulátort, hogy megelőzze a szulfátosodását.

A motor előkészítése

1. Ürítse le a motorolajat az olajteknőből, és szerelje be a leeresztőcsavart.
2. Cserélje le a motorolajat és az olajszűrőt; lásd: Motorolaj és olajszűrő cseréje (oldal 40).
3. Töltse fel a motort előírt mennyiségű motorolajjal; lásd: A motorolaj szintjének ellenőrzése (oldal 40).
4. Indítsa be a motort, és járassa 2 percig.
5. Ürítse le az üzemanyagot az üzemanyag-tartályból, az üzemanyag-vezetékekből, a tápszivattyúból, a szűrőből és a vízleválasztóból. Öblítse át az üzemanyagtartályt tiszta dízelüzemanyaggal, és kösse vissza az összes üzemanyag-vezetéket.
6. Tisztítsa ki alaposan és szervizelje a légszűrőegységet.
7. Tömítse el a légszűrő bemenetét és a kipufogónyílást vízálló maszkolószalaggal.
8. Ellenőrizze az olajbetöltőnyílás-sapka és a tanksapka szoros állapotát.

Megjegyzések:

Megjegyzések:

EGK/Egyesült Királyság – adatvédelmi nyilatkozat

A Toro az alábbi módon használja fel az Ön személyes adatait

A The Toro Company („Toro”) tiszteletben tartja személyes adatainak bizalmasságát. Amikor megvásárolja valamelyik termékünket, birtokunkba kerülhet néhány személyes adata közvetlenül Öntől vagy a helyi Toro vállalaton, illetve -kereskedőn keresztül. A Toro ezeket az információkat a szerződéses kötelezettségek teljesítése érdekében – például jótállás nyilvántartásba vételéhez, jótállási igény feldolgozása vagy termék visszahívása esetén történő kapcsolatfelvételhez és jogszerű üzleti célokra – használja fel, például vevői elégedettség mérésére, termékeink javítására vagy olyan termékinformációk biztosítására, amelyek érdekesek lehetnek az Ön számára. A Toro a fenti tevékenységek bármelyikével kapcsolatban megoszthatja az Ön adatait a Toro leányvállalataival, kapcsolt vállalkozásaival, kereskedőivel vagy más üzleti partnereivel. Személyes adatait akkor is nyilvánosságra hozhatjuk, ha a törvény ezt előírja, vagy ha vállalkozás eladásával, vásárlásával vagy egyesülésével kapcsolatban merül fel erre igény. Marketingcélokból soha nem adjuk ki az Ön személyes adatait más vállalat számára.

Személyes adatainak megőrzése

A Toro a személyes adatait addig őrzi meg, amíg az a fenti célokból fontos lehet, valamint a jogszabályi előírásoknak megfelelően. A hatályos megőrzési időszakkal kapcsolatban további tájékoztatásért írjon a következő címre: legal@toro.com.

A Toro biztonsággal kapcsolatos elkötelezettsége

Személyes adatait az Amerikai Egyesült Államokban vagy más olyan országban is feldolgozhatják, amely kevésbé szigorú adatvédelmi jogszabályokkal rendelkezik, mint a tartózkodási helye szerinti ország. Amikor adatait a tartózkodási helye szerinti országon kívülre továbbítjuk, jogilag megkövetelt lépéseket teszünk annak biztosítása céljából, hogy megfelelő intézkedések történjenek adatai védelme érdekében, valamint hogy azokat biztonságosan kezeljék.

Hozzáférés és helyesbítés

Önnek joga van személyes adatai kijavításához vagy felülvizsgálatához, illetve az adatok feldolgozásának tiltásához vagy korlátozásához. Ezek kapcsán írjon a legal@toro.com címre. Ha aggodalmai vannak azzal kapcsolatban, hogy a Toro miként kezeli az Ön adatait, bátran tegye fel a kérdéseit közvetlenül nekünk. Felhívjuk figyelmét, hogy az európai lakosoknak jogukban áll panaszt tenni az adatvédelmi hatóságnál.

65. számú kaliforniai indítvány, figyelmeztetési információk

Mi ez a figyelmeztetés?

Találkozhat olyan termékkel is, amelyen az alábbi figyelmeztető címke található:

FIGYELMEZTETÉS: Rákot okozó és a szaporítószervekre káros hatások – www.p65Warnings.ca.gov.

Mi az a 65. indítvány?

A 65. indítvány minden olyan vállalatra érvényes, amely Kaliforniában működik, Kaliforniában értékesít termékeket, Kaliforniában gyárt vagy oda visz be termékeket. Az indítvány engedélyezi, hogy a kaliforniai kormányzó kezelje és közzétegye a rákot, a születési rendellenességeket vagy más szaporítószervi károkat okozó vegyi anyagok jegyzékét. Az évente frissülő listán több száz, a mindennapi használatú cikkekben megtalálható vegyi anyag szerepel. A 65. indítvány célja a nyilvánosság tájékoztatása az ilyen vegyi anyagoknak való kitettségről.

A 65. indítvány nem tiltja be az ilyen vegyi anyagokat tartalmazó termékek forgalmazását, csak előírja, hogy jelenjen meg az ezzel kapcsolatos figyelmeztetés a terméken, annak csomagolásán vagy a hozzá mellékelt dokumentációban. A 65. indítvány figyelmeztetése azt sem jelenti, hogy a termék megsért bármilyen termékbiztonsági szabványt vagy előírást. California kormánya egyértelművé tette, hogy a 65. indítvány figyelmeztetése „nem olyan jogszabályi határozat, amely szerint a termék »biztonságosnak« vagy »nem biztonságosnak« tekinthető”. Sok ilyen vegyi anyag évek óta használatos a mindennapi termékekben, dokumentált károsító hatás nélkül. További tájékoztatás:https://oag.ca.gov/prop65/faqs-view-all.

A 65. indítvány figyelmeztetése azt jelenti, hogy a vállalat (1) felmérte a kitettséget, és arra a megállapításra jutott, hogy az meghaladja a „nem jelentős kockázati szintet”; vagy (2) úgy döntött, hogy a figyelmeztetést saját belátása szerint a felsorolt vegyi anyagok jelenléte miatt feltünteti anélkül, hogy felmérné az esetleges kitettség mértékét.

Ez a törvény mindenütt érvényes?

A 65. indítvány figyelmeztetései kizárólag a kaliforniai törvények alapján kötelezőek. A figyelmeztetések Kaliforniában számos helyen, többek között – a teljesség igénye nélkül – éttermekben, élelmiszerboltokban, szállodákban, iskolákban és kórházakban, valamint termékek széles skáláján láthatók. Emellett egyes internetes és postai úton forgalmazó kiskereskedők is feltüntethetik a 65. indítvány figyelmeztetéseit a webhelyükön vagy a katalógusaikban.

Hogyan viszonyulnak a kaliforniai figyelmeztetések a szövetségi határértékekhez?

A 65. indítvány előírásai gyakran szigorúbbak a szövetségi és nemzetközi előírásoknál. Számos olyan anyag létezik, amelynél fel kell tüntetni a 65. indítvány figyelmeztetését már olyan szint elérésekor is, amely jóval alacsonyabb a szövetségileg előírt határértéknél. A 65. indítvány előírt figyelmeztetési szintje ólom esetében például 0,5 µg/nap, amely jóval alacsonyabb a szövetségi és a nemzetközi szabványok szerinti határértéknél.

Miért nem található meg ez a figyelmeztetés minden hasonló terméken?

- A Kaliforniában értékesített termékeken kötelező a 65. indítvány szerinti feliratozás, a máshol értékesítettek esetében viszont nem.
- A 65. indítvány által érintett vállalat köthet olyan megállapodást, amely előírja a 65. indítvány figyelmeztetéseinek használatát termékei számára, míg más hasonló termékeket gyártó vállalatokra esetleg nincs ilyen követelmény.
- A 65. indítvány hatálya következetes.
- Dönthet úgy a vállalat, hogy nem ad figyelmeztetést, mert arra a következtetésre jut, hogy nem kötelesek erre a 65. indítvány szerint; a termékre vonatkozó figyelmeztetések hiánya viszont nem jelenti azt, hogy a termék mentes a felsorolt vegyi anyagoktól hasonló szinteken.

Miért tünteti fel a Toro ezt a figyelmeztetést?

A Toro úgy döntött, hogy a lehető legtöbb információt megadja vásárlóinak a termékeiről, hogy jól megalapozott döntést hozhassanak a megvásárolandó termékkel és annak használatával kapcsolatban. A Toro egyes esetekben egy vagy több felsorolt vegyi anyag jelenlétének ismeretében a kitettség szintjének értékelése nélkül ad figyelmeztetést, mivel nem minden felsorolt vegyi anyag rendelkezik kitettségi határértékkel. Habár a Toro-termékek esetében a kitettség elhanyagolható, vagy jóval a „nem jelentős kockázat” tartományába esik, a biztonság érdekében a Toro úgy határozott, hogy feltünteti a 65. indítvány figyelmeztetéseit. Ezenkívül ha a Toro nem tünteti fel ezeket a figyelmeztetéseket, California állam vagy magánügyfelek perelhetnek, hogy érvényt szerezzenek a 65. indítvány betartásának, ami jelentős büntetéssel jár.

A Toro-jótállás

Két év vagy 1500 üzemóra korlátozott jótállás

Feltételei és a hatálya alá tartozó termékek

A The Toro Company szavatolja, hogy az Ön kereskedelmi Toro-terméke („termék") 2 évig vagy 1500 üzemórán* át (amelyik előbb következik be) mentes lesz az anyag- és gyártási hibáktól. Ez a jótállás alkalmazható valamennyi termékre a gyepszellőztetők kivételével (lásd e termékek külön jótállási nyilatkozatait). Ahol jótállási feltétel áll fenn, költségtérítés nélkül megjavítjuk Önnek a terméket, beleértve a diagnosztika, a munkadíj, az alkatrészek és a szállítás költségét. Ez a jótállás azzal a nappal kezdődik, amelyen a terméket az eredeti kiskereskedelmi vásárlóhoz kiszállították.
* Üzemóra-számlálóval felszerelt termék.

Utasítások a jótállási szolgáltatások eléréséhez

Ön felelős azon kereskedelmi termékforgalmazó vagy a jogosult kereskedelmi termékértékesítő értesítéséért, akitől a terméket megvásárolta, amint úgy gondolja, hogy jótállási feltétel áll fenn. Ha segítségre van szüksége egy kereskedelmi termékforgalmazó vagy jogosult kereskedelmi termékértékesítő telephelyének megállapításához, vagy kérdései vannak jótállási jogai vagy felelősségei tekintetében, a következő címen léphet velünk kapcsolatba:

Toro Commercial Products Service Department
8111 Lyndale Avenue South
Bloomington, MN 55420-1196

952–888–8801 vagy 800–952–2740
E-mail: commercial.warranty@toro.com

A tulajdonos felelőssége

A termék tulajdonosaként Ön felelős a *Kezelői kézikönyvben* ismertetett szükséges karbantartások és beállítások végrehajtásáért. A jótállás nem terjed ki a termék szükséges karbantartásának és beállításainak elmulasztásából fakadó javításokra.

A jótállás feltételei és hatálya alá nem tartozó tételek

Nem minden, a jótállási időszak alatt előforduló termékhiba vagy hibás működés számít anyag- vagy gyártási hibának. Jelen jótállás nem vonatkozik a következőkre:

- Olyan termékhibák, amelyek a nem a Toro által gyártott pótalkatrészek használata vagy járulékos alkatrészek, illetve módosított, nem Toro márkájú tartozékok vagy termékek beszerelése vagy használata miatt következnek be.
- Olyan termékhibák, amelyeket a javasolt karbantartások vagy beállítások végrehajtásának elmulasztása eredményez.
- Olyan termékhibák, amelyek oka a termék nem rendeltetésszerű, hanyag vagy felelőtlen használata.
- A használat során elhasznált olyan alkatrészek, amelyek hibátlanok. Példák a termék normál üzemeltetése során elhasználódott vagy felhasznált alkatrészekre, a teljesség igénye nélkül: fékpofák és fékbetétek, tengelykapcsoló-betétek, kések, orsók, görgők és csapágyak (zárt vagy kenhető), alsókések, gyújtógyertyák, önbeálló kerekek és csapágyaik, gumiabroncsok, szűrők, szíjak és a permetező bizonyos alkatrészei, például membránok, fúvókák, áramlásmérők és visszacsapó szelepek.
- Külső hatásnak számít – a teljesség igénye nélkül – az időjárás, a tárolási mód, a szennyeződések, a nem engedélyezett üzemanyagok, hűtőfolyadékok, kenőanyagok, adalékanyagok, műtrágyák, víz és vegyi anyagok használata.
- A vonatkozó iparági szabványoknak nem megfelelő üzemanyagok (pl. benzin, gázolaj vagy biodízel) használata által okozott meghibásodások vagy teljesítményproblémák.
- Normál zaj, rezgés, elhasználódás és tönkremenetel. A normál elhasználódás körébe tartozik (a teljesség igénye nélkül): az ülések kopás és dörzsölés okozta károsodása, a lekopott festett felületek, az összekarcolt címkék és figyelőablakok.

Alkatrészek

Azokra az alkatrészekre, amelyek cseréjét előírt karbantartás keretében ütemezték, az ütemezett cseréig terjedő időszakra van jótállás. Az e jótállás hatálya alatt kicserélt alkatrészekre az eredeti termékjótállás időtartama érvényes, és a Toro tulajdonává válnak. A Toro hozza meg a végső döntést bármely meglévő alkatrész vagy szerelvény javításáról vagy cseréjéről. A jótállás keretében végzett javításokhoz a Toro használhat utángyártott alkatrészeket.

Ciklusálló és lítiumionos akkumulátorokra vonatkozó jótállás

A mélyciklusú és a lítiumionos akkumulátorokra egy előírt összes kilowattóraérték vonatkozik, amelyet élettartamuk során szolgáltatni tudnak. Az üzemeltetési, újratöltési és karbantartási technikák a teljes akkumulátor-élettartamot meghosszabbíthatják vagy csökkenthetik. Mivel ebben a termékben az akkumulátorok elhasználódnak, az egyes töltések közötti időközökben a hasznos munka mennyisége lassan csökken, amíg az akkumulátor teljesen el nem használódik. A normál fogyasztás következtében elhasználódott akkumulátorok cseréje a terméktulajdonos felelőssége. Megjegyzés (csak lítiumionos akkumulátor esetén): további tájékoztatásért lásd az akkumulátorra adott jótállást.

Forgattyús tengelyre adott élettartam-garancia (csak ProStripe 02657 esetén)

Az eredeti berendezésként eredeti Toro dörzstárcsával és a motorindítást biztosító késfékező tengelykapcsolóval (egybeépített késfékező tengelykapcsoló [BBC] + dörzstárcsaegységgel) felszerelt ProStripe esetén az első vásárló számára a motor forgattyús tengelyének meggörbülésére élettartam-garanciát adunk, ha az üzemeltetést az előírt használati és karbantartási eljárások szerint végzi. A súrlódó alátétekkel, késfékező tengelykapcsolóval (BBC) és egyéb hasonló egységekkel szerelt gépekre a forgattyús tengelyre vonatkozó élettartam-garancia nem terjed ki.

Karbantartás a tulajdonos költségén

Motorbeállítás, kenés, tisztítás és fényezés, a szavatosság hatálya alá nem tartozó tételek cseréje, szűrők, hűtőfolyadék, az ajánlott karbantartás elvégzése és néhány normál, a Toro-termékek által igényelt szervizmunka a tulajdonos költségén végezhető el.

Általános feltételek

E jótállás időtartama alatt a hivatalos Toro-termékforgalmazó vagy -értékesítő által végzett javítás az egyedüli jogorvoslati lehetőség.

A The Toro Company nem vállal felelősséget a közvetett, előre nem látott vagy következményes károkért a jelen szavatosság hatálya alá tartozó Toro-termékek használatával kapcsolatban, beleértve a hibás működés vagy nem használat észszerű időtartamára biztosított helyettesítő berendezés vagy szolgáltatás bármely költségét és kiadását a jelen szavatosság hatálya alá tartozó, függőben lévő javítások befejezéséig. Az alább hivatkozott károsanyag-kibocsátási jótállást kivéve (ha az alkalmazható) nincs egyéb kifejezett jótállás. Az eladhatósággal és a használatra való alkalmassággal kapcsolatos minden beleértett szavatosság ezen kifejezett jótállás időtartamára korlátozódik.

Némely állam nem engedélyezi a véletlenszerű vagy következményes károk kizárását vagy a beleértett jótállás időtartamának korlátozását, ezért előfordulhat, hogy a fenti kizárások és korlátozások Önre nem vonatkoznak. A jelen jótállás egyedi törvény adta jogokkal ruházza fel Önt, és Ön rendelkezhet még egyéb, államonként változó jogokkal is.

Megjegyzés a károsanyag-kibocsátásra adott jótállásról

A termék károsanyag-kibocsátást szabályozó rendszerére külön jótállási nyilatkozat vonatkozhat, amely kielégíti az USA környezetvédelmi hivatala (EPA) vagy a levegő minőségére vonatkozó California Air Resources Board (CARB) jogszabály rendelkezéseit. A károsanyag-kibocsátást szabályozó rendszer jótállására a fent felsorolt üzemóra-korlátozások nem vonatkoznak. Olvassa el a motor károsanyag-kibocsátást szabályozó rendszerére vonatkozó jótállást, amely a termékhez mellékelve vagy a motor gyártója által biztosított dokumentációban található.

Az Amerikai Egyesült Államokon és Kanadán kívüli országok

Azok a vevők, akik az Amerikai Egyesült Államokból vagy Kanadából exportáltak Toro-terméket, a helyi Toro-márkakereskedőhöz fordulhatnak az adott országra vagy régióra vonatkozó garanciaszabályokért. Ha Ön bármilyen okból elégedetlen márkakereskedője szolgáltatásával, vagy nem tudja beszerezni a jótállásra vonatkozó információkat, forduljon a hivatalos Toro-szervizközponthoz.