Form No. 3445-951 Rev A

Count on it.

Brukerhåndbok

Groundsmaster® 7200-trekkenhet

Modellnr. 30495—Serienr. 407200000 og oppover

Modellnr. 30495TC—Serienr. 407800000 og oppover

Registrer ditt produkt på www.Toro.com.
Oversettelse av originalen (NO)

3445-951

Dette produktet er i samsvar med alle relevante europeiske direktiver. Se eget samsvarserklæringsskjema for produktet for detaljert informasjon.

Det er i strid med Californias Public Resource Code, avsnitt 4442 eller 4443, å bruke denne motoren i skogs-, busk- eller gressområder med mindre motoren er utstyrt med en fungerende gnistfanger, som definert i avsnitt 4442, eller en motor som er beregnet, utstyrt og vedlikeholdt for å unngå brann.

Den vedlagte brukerhåndboken for motoren inneholder informasjon om amerikanske miljømyndigheters (EPA) og Californias utslippskontrollreguleringer for utslippssystemer, vedlikehold og garanti. Du kan bestille nye brukerhåndbøker fra motorprodusenten.

⚠ ADVARSEL

CALIFORNIA
Proposition 65-advarsel

Staten California kjenner til at motoreksosen fra dette produktet inneholder kjemikalier som kan forårsake kreft, fosterskader og skade forplantningsevnen på andre måter.

Batteriklemmer og -poler og tilknyttet tilbehør inneholder bly og blysammensetninger. Dette er kjemikalier som kan forårsake kreft og forplantningsskader. Vask hendene etter håndtering.

Bruk av dette produktet kan forårsake eksponering for kjemikalier som staten California vet forårsaker kreft, fødselsdefekter eller annen forplantningsskade.

Innledning

Maskinen er en plentraktor med roterende kniver som er beregnet for bruk av profesjonelle, innleide operatører i kommersielle applikasjoner. Den er hovedsakelig beregnet på å klippe gress på allerede godt vedlikeholde parkplener, idrettsbaner og plener i kommersielle områder. Den er ikke beregnet på å klippe kratt, høyt gress og andre vekster langs motorveier eller for landbruksbrukere. Hvis du bruker dette produktet til andre formål enn det er beregnet på, kan du utsette deg selv eller andre for fare.

Les denne håndboken nøye, slik at du lærer å bruke og vedlikeholde produktet på riktig måte og unngår person- eller produktskade. Du har ansvar for å bruke produktet på en riktig og sikker måte.

Gå til www.Toro.com for materialer for produktsikkerhet og opplæring i bruk, og informasjon om tilbehør, hjelp til å finne en forhandler eller for å registrere produktet ditt.

Hvis maskinen må repareres, om du trenger originale Toro-deler eller mer informasjon, kan du kontakte et autorisert forhandlerverksted eller Toros kundeserviceavdeling. Ha modell- og serienummer for hånden når du tar kontakt. Figur 1 identifiserer plasseringen av modell- og serienummer på produktet. Skriv inn numrene i de tomme feltene.

Viktig: **Du kan skanne QR-koden på serienummermerket (hvis det finnes) med den mobile enheten for å få tilgang til garantien, deler og annen produktinformasjon.**

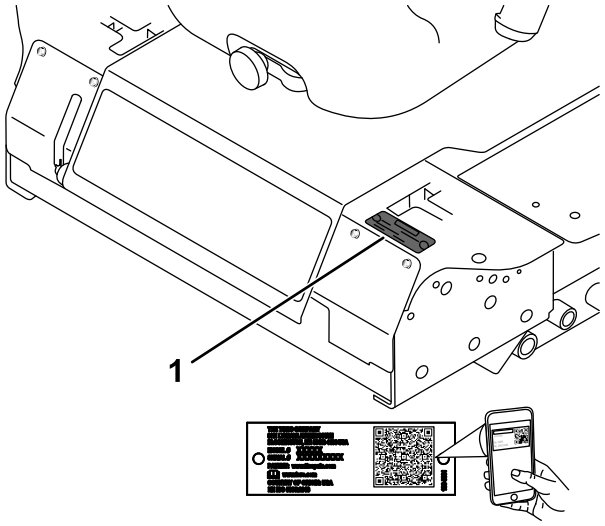

Figur 1

1. Plassering av modell- og serienummer

Modellnr. _____

Serienr. _____

© 2021—The Toro® Company
8111 Lyndale Avenue South
Bloomington, MN 55420

Kontakt oss på www.Toro.com.
Trykt i USA
Med enerett

Denne brukerhåndboken identifiserer mulige farer, og markerer sikkerhetsbeskjeder gjennom sikkerhetsvarslingssymbolet (Figur 2) som varsler om en fare som kan føre til alvorlige skader eller dødsfall hvis du ikke følger de anbefalte forholdsreglene.

g000502

Figur 2

1. Sikkerhetsvarselssymbol

I tillegg brukes to ord for å utheve informasjon. **Viktig** gjør oppmerksom på spesiell mekanisk informasjon og **Merk** henviser til generell informasjon som er verdt å huske.

Innhold

Sikkerhet 5
Generell sikkerhet 5
Sikkerhets- og instruksjonsmerker 5
Montering 13
1 Heve veltebøylen 13
2 Montere klippeenheten 13
3 Justere venstre, fremre styrehjul 13
4 Kontrollere trykket i dekkene 14
5 Montere vekter (for å overholde CE-standarden) 15
6 Kontrollere væskenivåer 16
7 Montere merket (kun CE-maskiner) 16
Oversikt over produktet 16
Kontroller 16
Spesifikasjoner 19
Tilbehør 20
Før bruk 21
Sikkerhet før bruk 21
Fylle drivstoff 21
Kontrollere motoroljenivået 22
Kontrollere kjølesystemet 22
Kontrollere det hydrauliske systemet 22
Justere veltebøylen 22
Bruke sikkerhetssperresystemet 24
Justere setet 25
Justere seteopphenget 25
Frigjøre setelåsen 26
Under bruk 26
Sikkerhet under drift 26
Bruke parkeringsbremsen 27
Starte motoren 28
Kjøre maskinen 28
Slå av motoren 29
Bruke gressklipperen 29
Justere klippehøyden 30
Brukstips 31
Etter bruk 31
Generell sikkerhet 31
Skyve maskinen 32
Transport av maskinen 32
Laste maskinen 33
Vedlikehold 35
Sikkerhet ved vedlikehold 35
Anbefalt vedlikeholdsplan 35
Kontrolliste for daglig vedlikehold 37
Smøring 38
Smøre lagrene og hylsene 38
Vedlikehold av klippeenhetens girkasseolje 38
Vedlikehold av motor 39
Motorsikkerhet 39
Kontroll av luftrenseren 39
Overhale luftrenseren 40
Vedlikeholde motoroljen 40
Vedlikehold av drivstoffsystem 42
Overhale vannutskilleren 42
Tømme drivstofftanken 42
Kontrollere drivstoffslangene og -koblingene 43
Tappe drivstoffsystemet 43
Tappe luft fra injektorene 43
Vedlikehold av elektrisk system 44
Sikkerhet for elektrisk system 44
Vedlikeholde batteriet 44
Lagre batteriet 44
Sjekke sikringene 44
Vedlikehold av drivsystem 45
Kontrollere trykket i dekkene 45
Skifte styrehjulene og lagrene 45
Vedlikehold av kjølesystem 46
Kjølesystemsikkerhet 46
Kjølevæskespesifikasjon 46
Kontrollere kjølesystemet 47
Rengjøre radiatoren 47
Vedlikehold av bremser 48
Justere sperrebryteren for parkeringsbremsen 48
Vedlikehold av remmer 49
Kontrollere spenningen til generatorremmen 49
Vedlikehold av kontrollsystem 49
Justere nøytralsperrebryteren for kontrollspakene 49
Justere nøytral retur for kontrollspakene 50
Justere trekkdrivet for fri 51
Justere maksimal bakkehastighet 52
Justere sporingen 53
Vedlikehold av hydraulisk system 54
Sikkerhet for hydraulikksystem 54
Hydraulikkvæskekapasitet 54
Spesifikasjon for hydraulikkvæske 54
Kontrollere det hydrauliske systemet 54
Skifte hydraulikkvæske og filter 55
Rengjøring 56
Rengjøring under klippeenheten 56

Avhending av avfall..... 56
Lagring 56
Lagringssikkerhet 56
Gjøre maskinen klar til oppbevaring 56
Klargjøre motoren..... 57

Sikkerhet

Denne maskinen har blitt designet i samsvar med CEN-standard ANSI B71,4-2017 og ISO EN 5395 når du monterer korrekte CE-sett og fullfører monteringsprosedyrene.

Generell sikkerhet

Dette produktet kan amputere hender og føtter og slynge gjenstander opp i luften. Følg alltid alle sikkerhetsinstruksjoner for å unngå alvorlige skader.

- Les og forstå innholdet i denne *brukerhåndboken* før du starter motoren.
- Vær alltid fokusert på oppgaven når du bruker maskinen. Ikke delta i aktiviteter som forårsaker distraksjoner, da dette kan føre til personskade eller materiell skade.
- Bruk aldri maskinen uten at alle verneplater og andre sikkerhetsanordninger sitter på plass og fungerer som tiltenkt.
- Hold hendene og føttene borte fra bevegelige deler. Hold avstand fra utslippsåpningen.
- Hold tilskuere, spesielt små barn, borte fra arbeidsområdet. Utstyret er ikke tillatt for barn.
- Før du forlater førerplassen, må du slå av motoren, ta ut nøkkelen (hvis utstyrt) og vente til alle bevegelser står stille. La maskinen kjøle seg ned før du justerer den, utfører service på den, rengjør den eller setter den til oppbevaring.

Feilaktig bruk og vedlikehold av maskinen kan føre til personskade. For å redusere muligheten for skader bør du følge disse sikkerhetsinstruksjonene og alltid være oppmerksom på sikkerhetsalarmsymbolet (⚠) som betyr Forsiktig, Advarsel eller Fare – personsikkerhetsinstruks. Hvis ikke disse instruksjonene tas hensyn til, kan det føre til alvorlige personskader eller dødsfall.

Sikkerhets- og instruksjonsmerker

Sikkerhetsmerker og instruksjoner er lett synlige for føreren og er plassert i nærheten av alle områder som representerer en potensiell fare. Bytt ut alle merker som er ødelagte eller mangler.

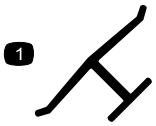

decaloemmarkt

Produsentens merke

1. Angir om kniven er identifisert som en del fra den originale maskinprodusenten.

decalbatterysymbols

Batterisymboler

Noen av eller alle disse symbolene finnes på ditt batteri.

1. Eksplosjonsfare
2. Ingen bål, åpne flammer eller røyk
3. Kaustisk væske/fare for brannsår
4. Bruk vernebriller.
5. Les *brukerhåndboken*.
6. Hold andre mennesker borte fra maskinen.
7. Bruk vernebriller – eksplosive gasser kan påføre deg blindhet og andre skader.
8. Batterisyre kan forårsake blindhet og alvorlige brannskader.
9. Skyll straks øynene med vann og søk legehjelp.
10. Inneholder bly – må ikke kastes

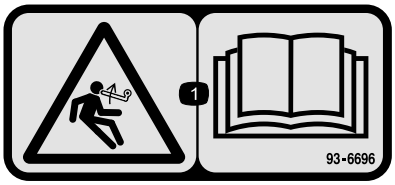

decal93-6696

93-6696

1. Lagret energifare – les *brukerhåndboken*.

---

decal93-6697

93-6697

1. Les *brukerhåndboken*.
2. Fyll på SAE 80w-90 (API GL-5)-olje hver 50. time.

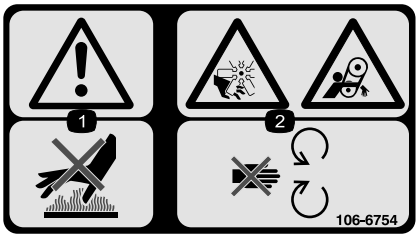

decal106-6754

106-6754

1. Advarsel – ikke rør den varme overflaten.
2. Fare for kutting/amputering og vifte- og sammenfiltringsfare – hold deg borte fra bevegelige deler.

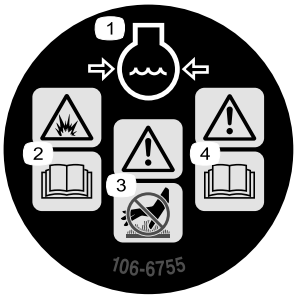

decal106-6755

106-6755

1. Kjølevæske under trykk.
2. Eksplosjonsfare – les *brukerhåndboken*.
3. Advarsel – ikke rør den varme overflaten.
4. Advarsel – les *Brukerhåndboken*.

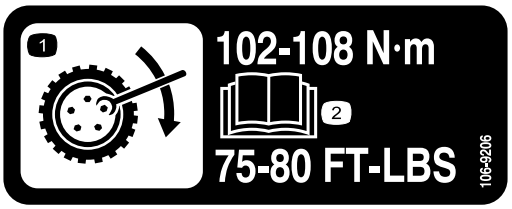

decal106-9206

106-9206

1. Dreiemoment for hjulene
2. Les *brukerhåndboken*.

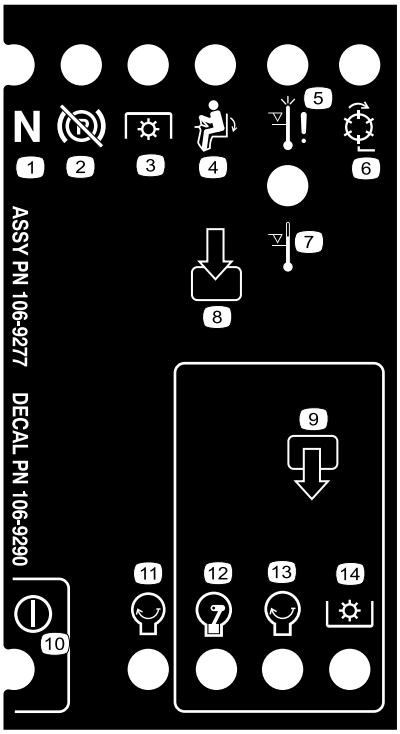

decal106-9290

106-9290

1. Innganger
2. Ikke aktiv
3. Nedstenging ved høy temperatur
4. Varsling ved høy temperatur
5. I setet
6. Kraftuttak (PTO)
7. Parkeringsbrems av
8. Fri
9. Utganger
10. Kraftuttak (PTO)
11. Start
12. ETR (Energize to Run)
13. Start
14. Effekt

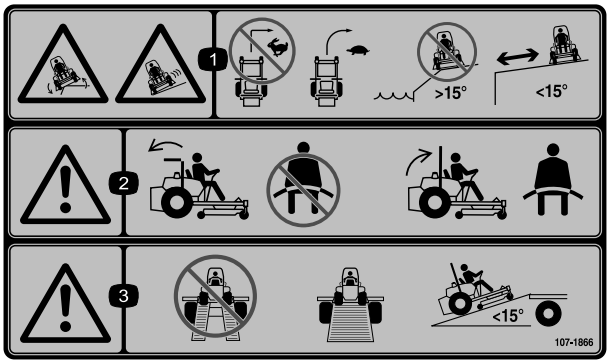

decal107-1866

107—1866

Merk: Denne maskinen samsvarer med bransjestandard for stabilitet i statiske side- og langsgående tester med maks. anbefalt skråning som er angitt på merket. Les instruksjonene for bruk av maskinen i skråninger og under forholdene hvor du har tenkt å bruke maskinen i *brukerhåndboken*, for å avgjøre om du kan bruke maskinen under forholdene på dagen og stedet. Endringer i terreng kan føre til endringer ved bruk av maskinen i skråninger. Hvis det lar seg gjøre, hold klippeenhetene senket til bakken mens du bruker maskinen i skråninger. Hvis du hever klippeenhetene mens du kjører i skråninger, kan det føre til at maskinen blir ustabil.

1. Fare for å skli og miste kontrollen; veltefare, kanter – ikke sving i høye hastigheter, sving i lav hastighet, ikke bruk på bakker nær vann; ikke bruk i skråninger med mer enn 15°; hold avstand fra kanter.
2. Advarsel – Sikkerhetsbeltet skal aldri benyttes når veltebøylen er senket. Sikkerhetsbeltet skal alltid benyttes når veltebøylen er hevet.
3. Advarsel – ikke bruk doble ramper når du laster på tilhenger. Bruk én rampe som er bred nok for maskinen som har en skråning på mindre enn 15 grader.

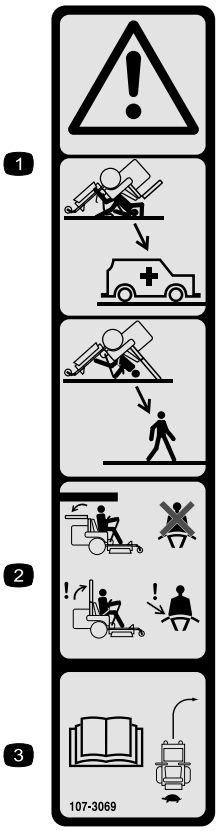

decal107-3069

107-3069

1. Advarsel – det finnes ingen veltebøylebeskyttelse når veltebøylen er nede.
2. Hold veltebøylen i hevet og løst stilling og bruk sikkerhetsbelte for å unngå skader eller dødsfall ved en velteulykke. Senk kun veltebøylen når det er helt nødvendig, og ikke bruk sikkerhetsbeltet når veltebøylen er nede.
3. Les *Brukerhåndboken*. Kjør sakte og forsiktig.

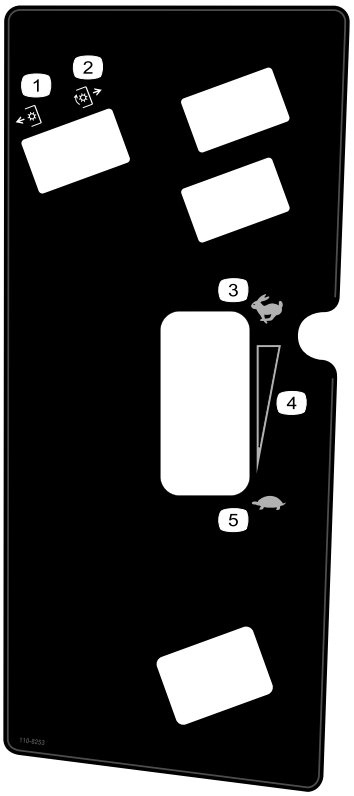

decal110-8253

110-8253

1. Kraftuttak – av
2. Kraftuttak – på
3. Hurtig
4. Kontinuerlig regulerbar innstilling
5. Sakte

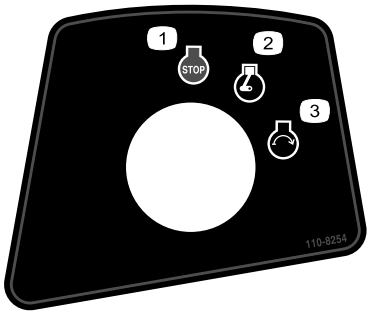

decal110-8254

110-8254

1. Motor – stopp
2. Motor – kjør
3. Motor – start

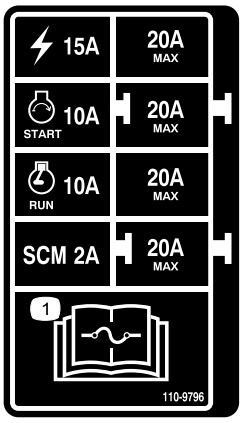

decal110-9796

110-9796

1. Les *brukerhåndboken* hvis du vil ha mer informasjon om sikringer.

---

decal133-5618

133-5618

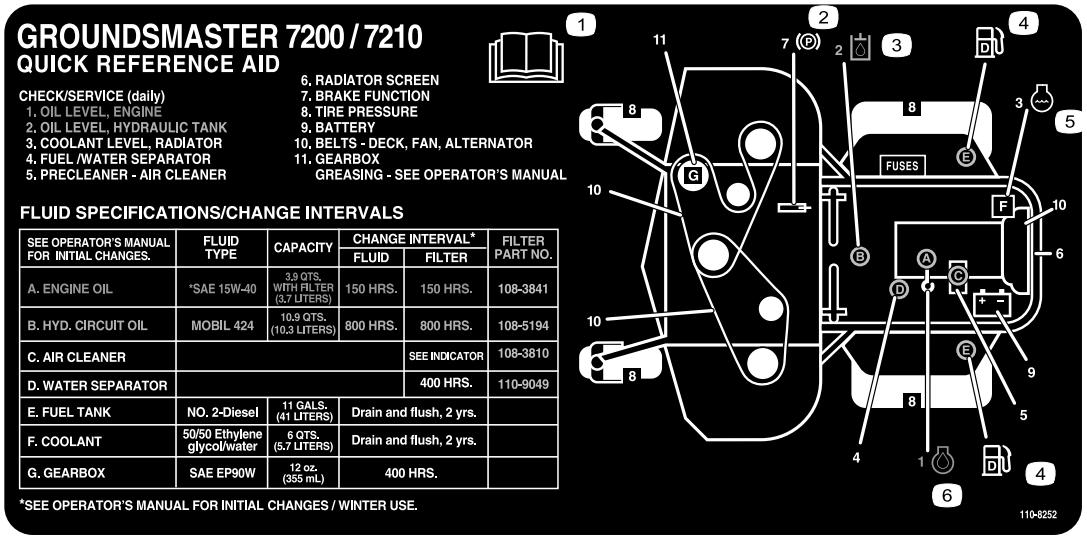

decal110-8252

110-8252

1. Les *Brukerhåndboken.*
2. Parkeringsbrems
3. Hydraulisk olje
4. Drivstoff
5. Kjølemiddel
6. Motorolje

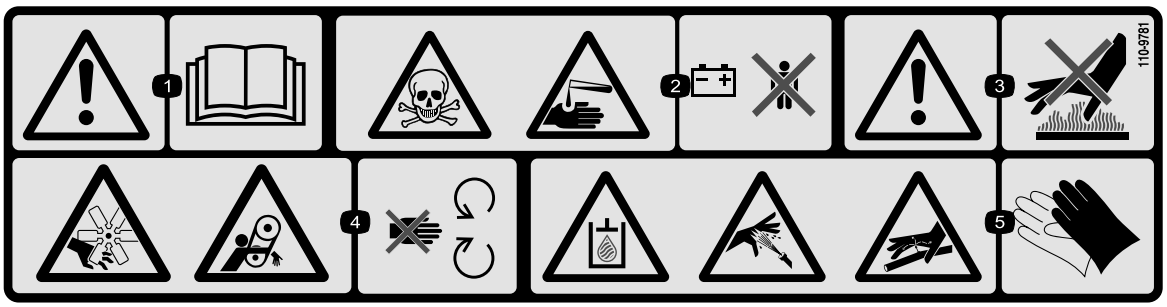

decal110-9781

110—9781

1. Advarsel – les *brukerhåndboken*.
2. Giftfare og kaustisk væske / fare for brannsår – hold barn borte fra batteriet.
3. Advarsel – ikke rør den varme overflaten.
4. Fare for kutting/amputering og vifte-/sammenfiltringsfare – hold deg borte fra bevegelige deler.
5. Hydraulikkvæske under trykk, fare for høytrykksspray, fare for høytrykksvæske, innsprøyting i kroppen – beskytt hender og hud.

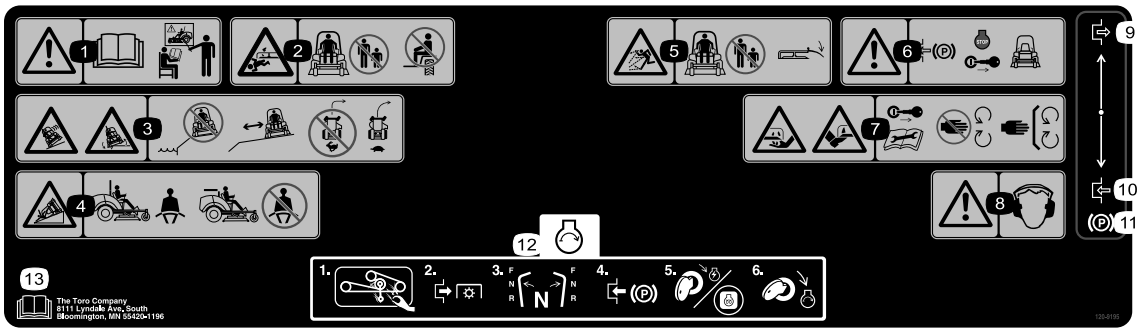

decal120-9195

120—9195

Merk: Denne maskinen samsvarer med bransjestandard for stabilitet i statiske side- og langsgående tester med maks. anbefalt skråning som er angitt på merket. Les instruksjonene for bruk av maskinen i skråninger og under forholdene hvor du har tenkt å bruke maskinen i *brukerhåndboken*, for å avgjøre om du kan bruke maskinen under forholdene på dagen og stedet. Endringer i terreng kan føre til endringer ved bruk av maskinen i skråninger. Hvis det lar seg gjøre, hold klippeenhetene senket til bakken mens du bruker maskinen i skråninger. Hvis du hever klippeenhetene mens du kjører i skråninger, kan det føre til at maskinen blir ustabil.

1. Advarsel – les *brukerhåndboken*. Ikke bruk maskinen med mindre du har fått opplæring.
2. Fare for kutting/amputasjon, gressklipperkniv – hold alle på trygg avstand fra maskinen. Ikke kjør med passasjerer på maskinen.
3. Fare for å skli og miste kontrollen, veltefare, kanter – ikke klipp i nærheten av kanter, hold avstand fra kanter, ikke sving i høy hastighet, sving i lav hastighet.
4. Veltefare – bruk setebeltet når veltebøylen er på plass. Ikke bruk setebeltet når veltebøylen er senket.
5. Fare for at gjenstander slynges gjennom luften – hold andre på avstand, senk avlederen før du bruker maskinen.
6. Advarsel – sett på parkeringsbremsen, stopp motoren, og ta ut tenningsnøkkelen før du forlater maskinen.
7. Amputasjon av hender eller føtter, gressklipperkniv – ta ut tenningsnøkkelen og les brukerhåndboken *før du utfører vedlikehold; Hold avstand fra bevegelige deler, og hold alle vern og deksler på plass.*
8. Advarsel – bruk hørselsvern.
9. Frakoble
10. Tilkoble
11. Parkeringsbrems
12. Start motoren – Fjern gress og rusk fra klipperemmen og remskivene. Koble fra kraftuttaket. Sett drivverket i fri. Sett på parkeringsbremsen. Vri tenningsnøkkelen for å slå på gressklipperen, og vri den helt om for å starte motoren.
13. Les *brukerhåndboken*.

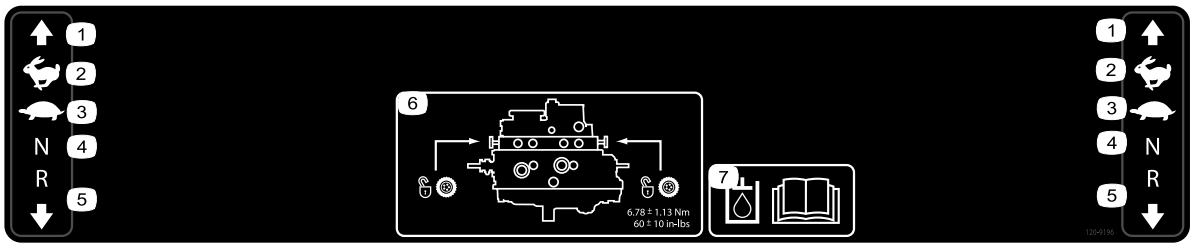

decal120-9196

120-9196

1. Fremover
2. Hurtig
3. Sakte
4. Fri
5. Revers
6. Tauventilplassering; trekk til taueventilene med et moment på 5,65 til 7,91 N·m.
7. Les *brukerhåndboken* hvis du vil ha mer informasjon om hydraulikkvæske.

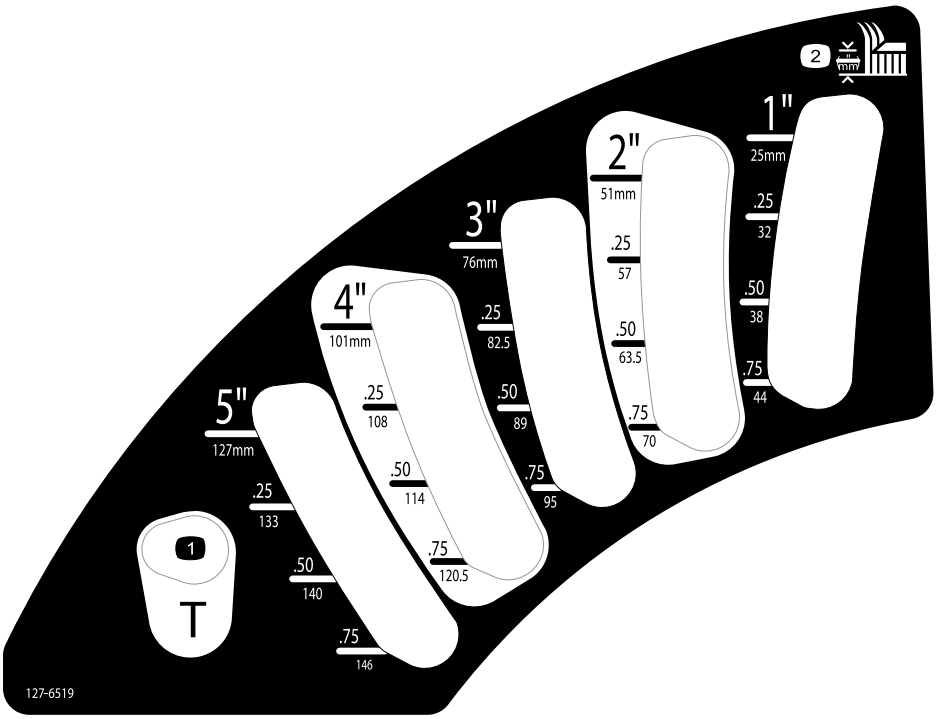

decal127-6519

127-6519

1. Transportstilling
2. Klippehøyde

Montering

Løse deler

Bruk diagrammet nedenfor som en sjekkliste for å kontrollere at alle delene er sendt.

Prosedyre	Beskrivelse	Ant.	Bruk
1	Ingen deler er nødvendige	–	Heve veltebeskyttelsen.
2	Klippeenhet Monteringsinstruksjoner	1	Montere klippeenheten.
3	Ingen deler er nødvendige	–	Justere venstre, fremre styrehjul.
4	Ingen deler er nødvendige	–	Kontrollere trykket i dekkene.
5	Ingen deler er nødvendige	–	Montere vekter.
6	Ingen deler er nødvendige	–	Kontrollere nivået på den hydrauliske oljen, motoroljen og kjølemiddelnivået.
7	Produksjonsårmerke	1	Montere merket (kun CE-maskiner).

Media og ekstradeler

Beskrivelse	Ant.	Bruk
Brukerhåndbok	1	Les den før du tar maskinen i bruk.
Brukerhåndbok for motoren	1	Bruk den som referanse for motorinformasjon.
Tenningsnøkler	2	Starte motoren.

1

Heve veltebøylen

Ingen deler er nødvendige

Prosedyre

Hev veltebøylen. Se Justere veltebøylen (side 22).

2

Montere klippeenheten

Deler som er nødvendige for dette trinnet:

1	Klippeenhet *Monteringsinstruksjoner*

Prosedyre

Monter klippeenheten ved hjelp av *Monteringsinstruksjonene* for klippeenheten.

3

Justere venstre, fremre styrehjul

Ingen deler er nødvendige

Prosedyre

Juster venstre, fremre styrehjul til ytre posisjon for 183 cm klippeenhet og til indre posisjon for 152 cm og 158 cm klippeenhet.

4

Kontrollere trykket i dekkene

Ingen deler er nødvendige

Prosedyre

Kontroller trykket i dekkene. Se Kontrollere trykket i dekkene (side 45).

Viktig: **Oppretthold trykket i alle dekkene for å sikre god klippekvalitet og at maskinen fungerer riktig. Ikke pump for lite trykk i dekkene.**

5

Montere vekter (for å overholde CE-standarden)

Ingen deler er nødvendige

Prosedyre

Maskiner med 183 cm klippeenhet uten annet utstyr, trenger ikke ekstra vekter for å overholde CE-standardene. Det kan imidlertid være nødvendig å kjøpe og å montere tilleggsvekter alt etter gressklipperens klippeenhet/-type og utstyret du monterer på maskinen. Følgende tabell viser ulike typer utstyrskonfigurasjon og fremre tilleggsvekt som trengs for hver modell:

Utstyrskonfigurasjon	Påkrevd vekt med en basisklippeenhet på 157 cm (30457)	Påkrevd vekt med en basisklippeenhet på 183 cm (30353)	Påkrevd vekt med en klippeenhet med sideutslipp på 183 cm (30481)
Groundsmaster 7200/7210-trekkenhet uten tilleggsutstyr	10 kg	0 kg	0 kg
Groundsmaster 7200/7210-trekkenhet med hard kalesje	34 kg	9,5 kg	15 kg
Groundsmaster 7200/7210-trekkenhet med hard kalesje og veilyssett	32,2 kg	28,5 kg	10 kg
Groundsmaster 7200/7210-trekkenhet med hard kalesje, veilyssett og jekkstøtter	18 kg	17 kg	10 kg
Groundsmaster 7200/7210-trekkenhet med hard kalesje og jekkstøtter	14 kg	10 kg	10 kg
Groundsmaster 7200/7210-trekkenhet med veilyssett og jekkstøtter	0 kg	0 kg	0 kg
Groundsmaster 7200/7210-trekkenhet med veilyssett	11,3 kg	0 kg	0 kg
Groundsmaster 7200/7210-trekkenhet med jekkstøtter	0 kg	0 kg	0 kg

Kontakt din autoriserte Toro-distributør for å få tak i de aktuelle settene og vektene til din maskin.

6

Kontrollere væskenivåer

Ingen deler er nødvendige

Prosedyre

1. Kontroller nivået på den hydrauliske væsken før du starter motoren. Se Kontrollere det hydrauliske systemet (side 54).
2. Kontroller motoroljenivået før du starter motoren. Se Kontrollere motoroljenivået (side 40).
3. Sjekk kjølesystemet før du starter motoren. Se Kontrollere kjølesystemet (side 47).

7

Montere merket (kun CE-maskiner)

Deler som er nødvendige for dette trinnet:

1	Produksjonsårmerke

Prosedyre

På maskiner som krever CE-samsvar, monter merket med produksjonsåret inkludert i løse deler (Figur 3).

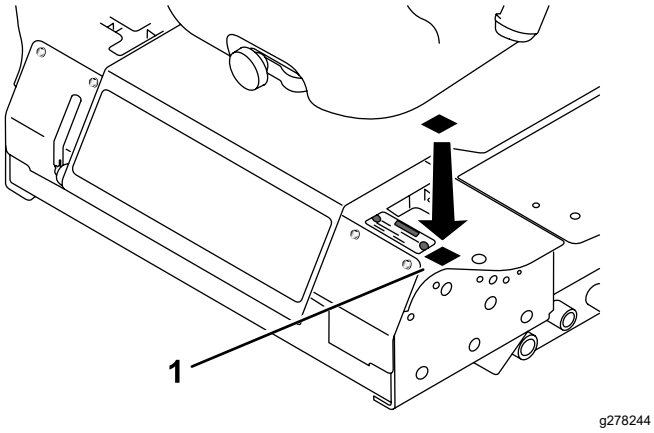

Figur 3

Oversikt over produktet

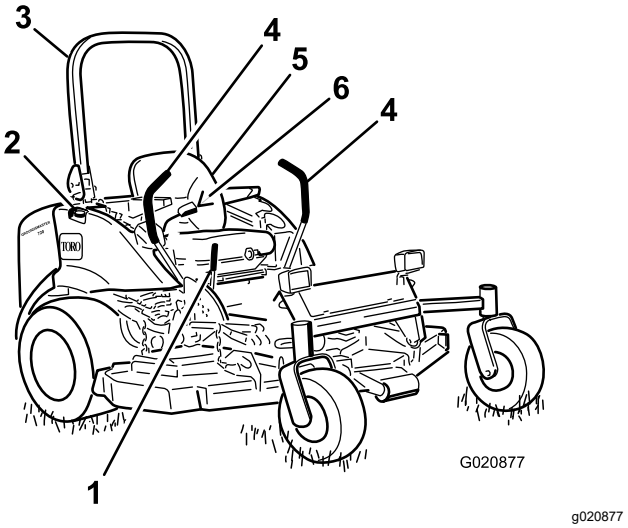

Figur 4

1. Parkeringsbremsespak
2. Drivstofflokk (begge sider)
3. Veltebøyle
4. Bevegelseskontrollspak
5. Sete
6. Setebelte

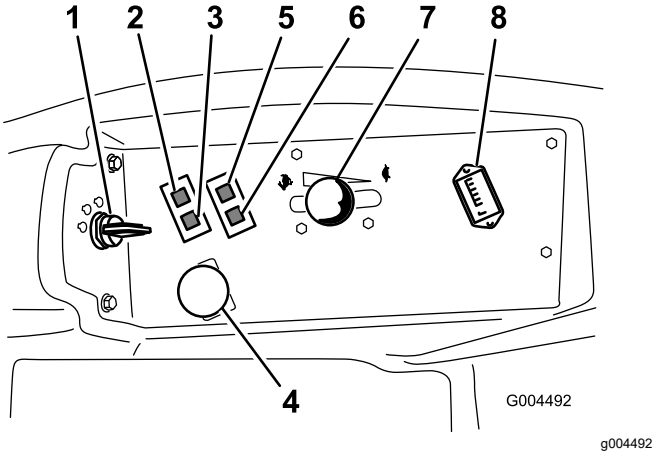

Figur 5

1. Tenningsbryter
2. Varsellampe for motorens kjølemiddeltemperatur
3. Glødeplugglampe
4. Kraftuttaksbryter
5. Varsellampe for oljetrykk
6. Ladeindikatorlys
7. Gasspak
8. Timeteller

Kontroller

Gjør deg kjent med alle kontroller før du starter motoren og bruker maskinen (Figur 4 og Figur 5).

Bevegelseskontrollspaker

Bevegelseskontrollspakene kontrollerer kjøring fremover og revers, i tillegg til svingingen av maskinen. Se Kjøre maskinen (side 28).

Parkeringsbremsespak

Når du slår av motoren, må du sette parkeringsbremsen på for å forhindre at kjøretøyet skal bevege seg ved et uhell. Når du vil sette på parkeringsbremsen, drar du parkeringsbremsespaken bakover og opp (Figur 6). Skyv parkeringsbremsespaken fremover og ned for å frigjøre parkeringsbremsen.

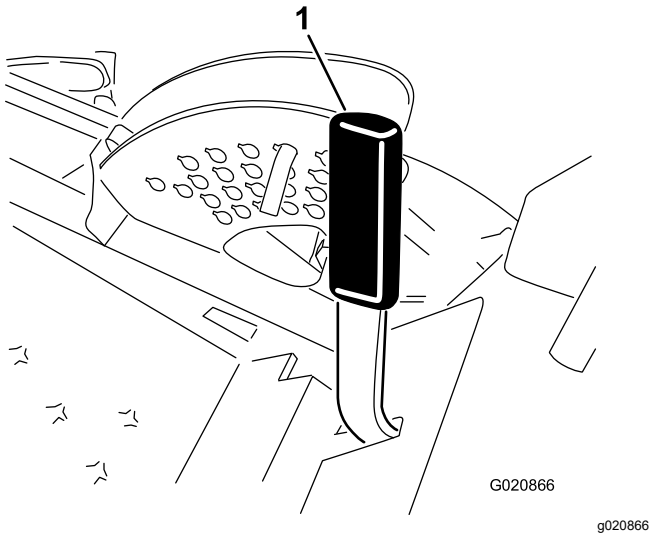

Figur 6

1. Parkeringsbremsespak

Tenningsbryter

Tenningsbryteren har tre stillinger: AV, PÅ/FORVARME og START.

Gasspak

Gasspaken kontrollerer motorhastigheten, hastigheten til knivene og, sammen med bevegelseskontrollspakene, maskinens kjørehastighet. Skyv gasspaken fremover til HURTIG-stillingen for å øke motorhastigheten. Skyv gassen bakover til SAKTE-stillingen hvis du vil redusere motorhastigheten. Kjør alltid maskinen med gassen i HURTIG-stillingen når du klipper gress.

Kraftuttaksbryter

Bryteren for kraftuttaket (PTO) starter og stanser gressklipperens kniver.

Indikatorlampe for glødeplugg (oransje lys)

Indikatorlyset for glødepluggen (Figur 5) tennes når du vrir tenningsbryteren til PÅ-stillingen. Det forblir på i seks sekunder. Når lyset slukker, kan du starte motoren.

Timeteller

Timemåleren registrerer antallet timer som du bruker maskinen med nøkkelbryteren i KJØR-posisjon. Bruk tidene for å planlegge vanlig vedlikehold.

Varsellampe for motorens kjølemiddeltemperatur

Denne lampen lyser og knivbladene stanser hvis motorens kjølemiddeltemperatur er høy. Hvis du ikke stopper maskinen og kjølevæsketemperaturen stiger med ytterligere 11 °C, slår motoren seg av.

Viktig: **Hvis klippeenheten stopper og temperaturvarsellampen er slått på, trykk ned PTO-knotten, kjør til et trygt og flatt område, sett gasspaken til SAKTE-stilling, sett bevegelseskontrollspakene til NØYTRAL LÅSESTILLING og sett på parkeringsbremsen. La motoren gå på tomgang i noen minutter mens den kjøler seg ned til et trygt nivå. Slå av motoren og sjekk kjølesystemet. Se Kontrollere kjølesystemet (side 47).**

Ladeindikator

Ladeindikatoren lyser hvis elektrisk ladesystem går over eller under normalt driftsområde (Figur 5). Kontroller og/eller reparer det elektriske ladesystemet.

Varsellampe for oljetrykk

Varsellampen for oljetrykk lyser når oljetrykket i motoren synker til under et sikkert nivå (Figur 5). Hvis oljetrykket er lavt, slå av motoren og finn årsaken. Reparer motoroljesystemet før du starter motoren igjen.

Drivstoffmåler

Drivstoffmåleren (Figur 7) angir hvor mye drivstoff det er igjen på tanken.

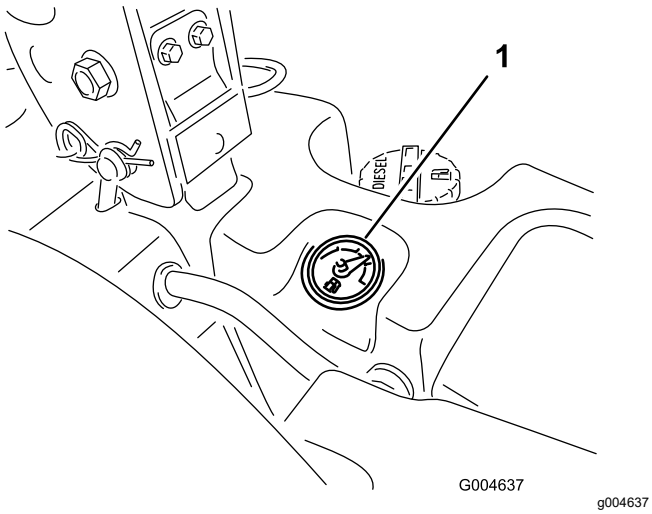

Figur 7

1. Drivstoffmåler

Spesifikasjoner

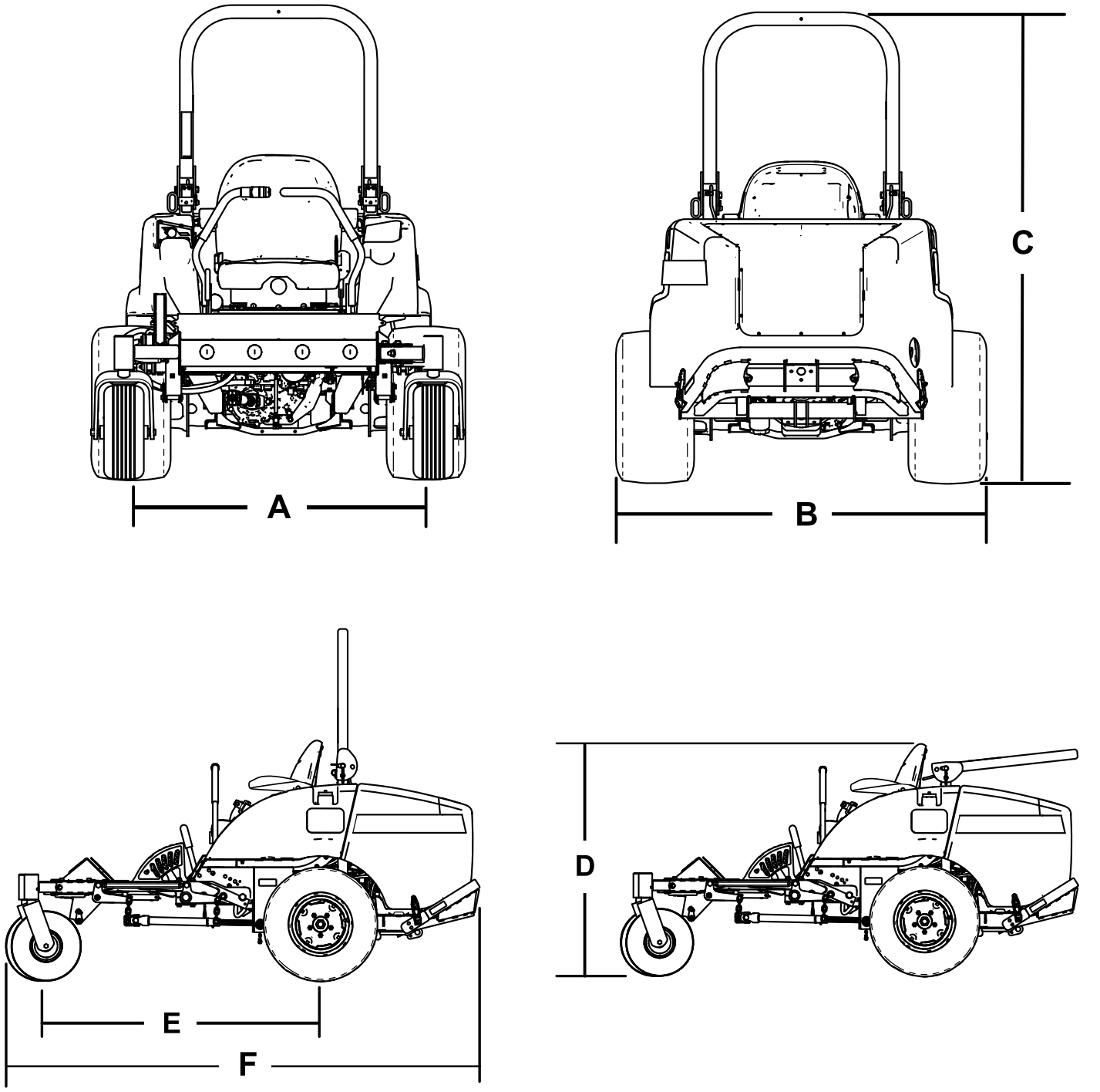

Figur 8

Beskrivelse	Figur 8 referanse	Mål eller vekt
Høyde med veltebøyle oppe	C	183 cm
Høyde med veltebøyle nede	D	125 cm
Total lengde	F	246 cm
Total bredde	B	145 cm
Hjulavstand	E	145 cm
Hjulets slitebane (midten til midten på dekkene) bak	A	114 cm

Bakkeklaring		15 cm
Vekt, med 183 cm klippeenhet med sideutslipp (30354 eller 30481)		934 kg
Vekt, med 152 cm klippeenhet med sideutslipp (30456)		900 kg
Vekt, med 183 cm baseklippeenhet(30353)		876 kg
Vekt, med 158 cm baseklippeenhet(30457)		855 kg

Merk: Spesifikasjoner og konstruksjon kan forandres uten varsel.

Tilbehør

Et utvalg av Toro-godkjent tilbehør som kan brukes sammen med maskinen for å forbedre og utvide dens funksjoner er tilgjengelig. Ta kontakt med en autorisert serviceforhandler eller Toro-forhandler, eller gå til www.Toro.com for å få en liste over godkjent tilbehør og utstyr.

For å oppnå optimal ytelse og holde maskinen i sikkerhetsgodkjent stand bruker du bare ekte Toro-reservedeler og -tilbehør. Reservedeler og tilbehør som er laget av andre produsenter kan være farlige, og de kan derfor føre til at garantien blir ugyldig.

Bruk

Merk: Angi hva som er høyre og venstre side på maskinen ved å stå i normal arbeidsstilling.

Før bruk

Sikkerhet før bruk

Generell sikkerhet

- Ikke la barn eller personer som ikke er opplært, kjøre eller utføre vedlikehold på maskinen. Det kan hende at lokale forskrifter setter en aldersgrense for bruk. Eieren er ansvarlig for opplæring av alle operatører og mekanikere.
- Gjør deg kjent med sikker bruk av utstyret, driftskontrollene og sikkerhetssymbolene.
- Før du forlater førerplassen, må du slå av motoren, ta ut nøkkelen (hvis utstyrt) og vente til alle bevegelser står stille. La maskinen kjøle seg ned før du justerer den, utfører service på den, rengjør den eller setter den til oppbevaring.
- Lær deg å stanse maskinen og slå av motoren raskt.
- Kontroller at dødmannskontrollene, sikkerhetsbryterne og verneplatene er montert og fungerer på korrekt måte. Ikke bruk maskinen hvis disse ikke fungerer som de skal.
- Før du klipper, må du alltid undersøke maskinen for å sikre at knivene, knivboltene og klippeenhetene er i god stand. Skadde eller slitte knivblader og bolter må skiftes ut i sett for å opprettholde balansen.
- Undersøk området der du skal bruke maskinen, og fjern alle gjenstander som kan slynges ut av maskinen.

Drivstoffsikkerhet

- Vær svært forsiktig når du håndterer drivstoff. Det er brannfarlig, og dampen er eksplosiv.
- Slukk alle sigaretter, sigarer, piper og andre tennkilder.
- Bruk bare en godkjent drivstoffkanne.
- Ta aldri lokket av drivstofftanken eller fyll på drivstofftanken mens motoren går eller er varm.
- Ikke fyll eller tøm drivstofftanken i et innelukket rom.
- Oppbevar aldri maskinen eller bensinkannen i nærheten av åpen ild, gnister eller kontrollampe, som på en varmtvannstank eller andre apparater.
- Hvis du søler drivstoff, må du ikke prøve å starte motoren. Unngå alt som kan antennes, til all drivstoffdamp er forsvunnet.

Fylle drivstoff

Drivstoffspesifikasjon

- Bruk aldri parafin eller bensin i stedet for dieseldrivstoff.
- Bland aldri parafin eller brukt motorolje med dieseldrivstoffet.
- Oppbevar aldri drivstoff i beholdere med sinkbelegg på innsiden.
- Ikke bruk drivstofftilsetninger.

Petroleumdiesel

Cetaninnhold: 40 eller høyere

Svovelinnhold: Lavt svovelinnhold (<500 ppm) eller ultralavt svovelinnhold (<15 ppm)

Drivstofftabell

Spesifikasjon for dieseldrivstoff	Sted
ASTM D975 Nr. 1-D S15 Nr. 2-D S15	USA
EN 590	EU
ISO 8217 DMX	Internasjonalt
JIS K2204 klasse nr. 2	Japan
KSM-2610	Korea

- Bruk kun rent, ferskt dieseldrivstoff eller biodieseldrivstoff.
- Ikke kjøp mer drivstoff enn det som kan brukes opp i løpet av 180 dager, dette for å sikre at drivstoffet er ferskt.

Bruk dieseldrivstoff av sommertype (nr. 2-D) ved temperaturer over -7 °C og drivstoff av vintertype (nr. 1-D eller nr. 1-D/2-D) under den temperaturen.

Merk: Når du bruker drivstoff av vintertype ved lavere temperaturer, medfører det et lavere flammepunkt og kaldflytkarakteristika som gjør det lettere å starte, og som reduserer tetting av drivstoffilteret.

Bruk av drivstoff av sommertype over -7 °C medfører lengre levetid for drivstoffpumpen, og gir økt effekt sammenlignet med drivstoff av vintertype.

Bruke biodieseldrivstoff

Denne maskinen kan også bruke biodieselblandet drivstoff opptil B20 (20 % biodiesel, 80 % petrodiesel).

Svovelinnhold: Ultralavt svovelinnhold (<15 ppm)

Spesifikasjon for biodieseldrivstoff: ASTM D6751 eller EN 14214

Spesifikasjon for blandet drivstoff: ASTM D975, EN 590 eller JIS K2204

Viktig: **Petroleumdieselandelen må ha ultralavt svovelinnhold.**

Ta følgende forholdsregler:

- Biodieselblandinger kan skade lakkerte overflater.
- Bruk B5 (biodieselinnhold på 5 %) eller lavere blandinger i kaldt vær.
- Hold øye med forseglinger, slanger og pakninger som kommer i kontakt med drivstoffet, da de kan forringes over tid.
- Tett drivstoffilter kan forekomme i en periode etter å ha konvertert til biodieselblandinger.
- Ta kontakt med en autorisert Toro-forhandler hvis du vil ha mer informasjon om biodiesel.

Drivstofftankens kapasitet

43,5 liter

Fylle drivstofftanken

Viktig: **Drivstofftankene er koblet sammen, men drivstoffet overføres ikke raskt fra en tank til en annen. Det er viktig å parkere på en jevn flate når du fyller på tanken. Hvis du parkerer i en skråning kan du ved et uhell overfylle tankene.**

Viktig: **Ikke fyll for mye i drivstofftankene.**

Viktig: **Drivstofftankene må ikke åpnes når du er parkert i en bakke. Du kan komme til å søle drivstoff.**

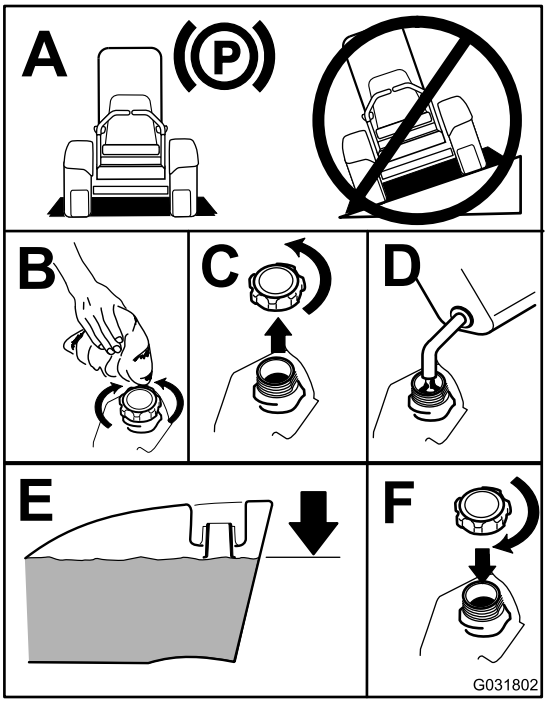

g031802

Figur 9

Merk: Fyll på drivstofftankene etter hver bruk, hvis det er mulig. Dette vil minimere oppsamlingen av kondens inne i drivstofftanken.

Kontrollere motoroljenivået

Før du starter motoren og bruker maskinen, må du sjekke oljenivået i veivhuset. Se Kontrollere motoroljenivået (side 40).

Kontrollere kjølesystemet

Før du starter motoren og bruker maskinen, sjekk kjølesystemet. Se Kontrollere kjølesystemet (side 22).

Kontrollere det hydrauliske systemet

Før du starter motoren og bruker maskinen, sjekk hydraulikksystemet. Se Kontrollere det hydrauliske systemet (side 54).

Justere veltebøylen

⚠ ADVARSEL

For å unngå skader eller dødsfall ved velt: Hold veltebøylen i hevet og låst stilling, og bruk sikkerhetsbelte.

Påse at setet er låst med setelåsen.

⚠ ADVARSEL

Det finnes ingen veltebeskyttelse når veltebøylen er nede.

- **Du må ikke betjene maskinen på ujevnt underlag eller i en helling når veltebøylen er i senket posisjon.**
- **Senk veltebøylen kun når det er helt nødvendig.**
- **Ikke bruk sikkerhetsbelte når veltebøylen er nede.**
- **Kjør sakte og forsiktig.**
- **Hev veltebøylen så fort klaringen tillater dette.**
- **Kontroller nøye at du har klaring hvis du skal kjøre under objekter (for eksempel greiner, døråpninger, elektriske ledninger osv.), slik at du ikke kommer i kontakt med dem.**

Viktig: **Bruk alltid sikkerhetsbelte når veltebøylen er i hevet og låst stilling. Bruk ikke sikkerhetsbelte når veltebøylen er i senket stilling.**

Senke veltebøylen

Senk veltebøylen, som vist i Figur 11.

Merk: Skyv veltebøylen fremover for å avlaste trykket på stiftene.

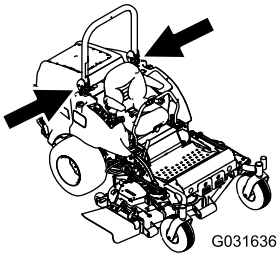

g031636

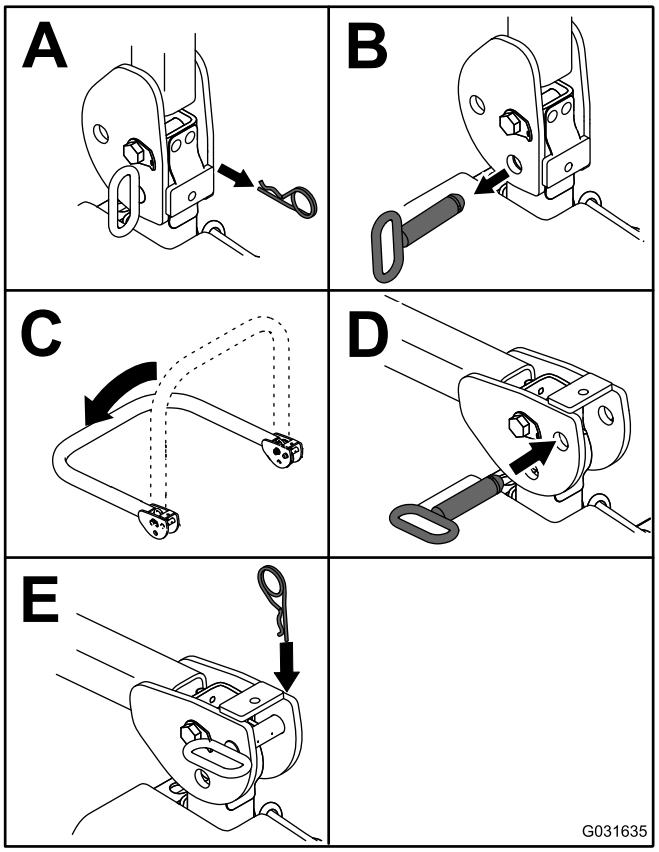

g031635

Figur 10

Merk: Fest veltebøyle slik at den ikke skader panseret.

Heve veltebøylen

Hev veltebøylen, som vist i Figur 10.

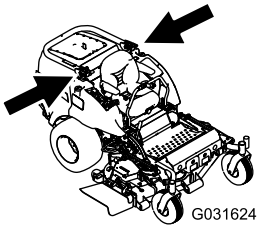

g031624

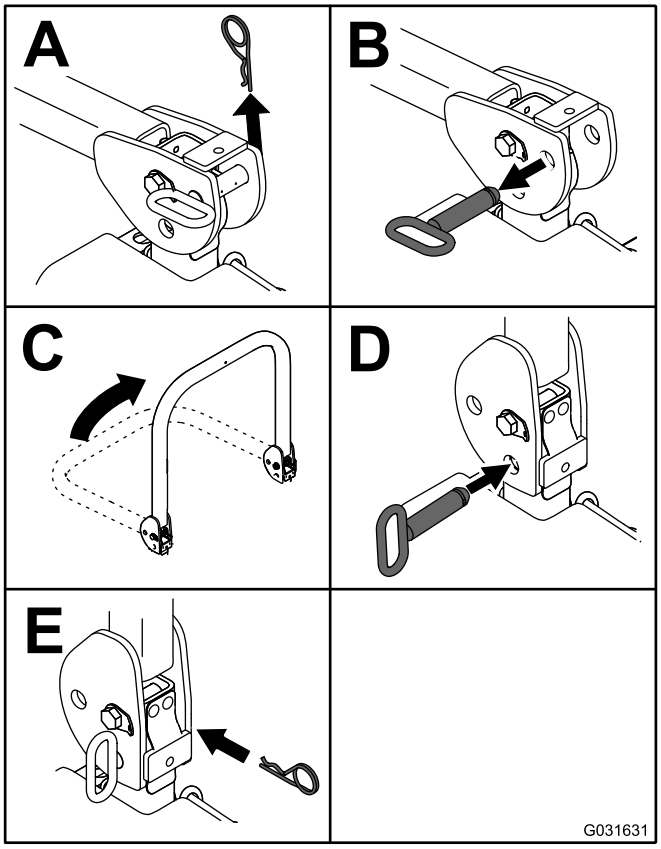

g031631

Figur 11

Viktig: **Bruk alltid sikkerhetsbelte når veltebøylen er i hevet og låst stilling. Bruk ikke sikkerhetsbelte når veltebøylen er i senket stilling.**

Bruke sikkerhetssperresystemet

⚠ FORSIKTIG

Hvis sikkerhetssperrebryterne blir frakoblet eller skadet, kan det hende at maskinen virker på en uventet måte som forårsaker personskader.

- **Ikke rør sperrebryterne.**
- **Sjekk sperrebryterne daglig, og bytt ut ødelagte brytere før du bruker maskinen.**

Forstå sikkerhetssperresystemet

Sikkerhetssperresystemet hindrer motoren i å starte, med mindre:

- Du sitter på setet eller parkeringsbremsen er satt på.
- Kraftuttaket (PTO) er frakoblet.
- Bevegelseskontrollspakene står i NØYTRAL, LÅST stilling.
- Motortemperaturen er under den maksimale driftstemperaturen.

Sikkerhetssperresystemet er også utformet for å slå av motoren når trekkontrollene flyttes fra den NØYTRALE LÅSESTILLINGEN med parkeringsbremsen på. Hvis du reiser deg fra setet og kraftuttaket er tilkoblet, er det en tidsforsinkelse på ett sekund før motoren slås av.

Teste sikkerhetssperresystemet

Serviceintervall: For hver bruk eller daglig

Sikkerhetssperresystemet må testes hver gang maskinen skal brukes. Hvis systemet ikke fungerer slik som beskrevet nedenfor, må du be et autorisert forhandlerverksted om å reparere det omgående.

1. Sitt på setet, sett på parkeringsbremsen og flytt kraftuttaket til PÅ-stillingen. Prøv å starte motoren – motoren skal ikke starte.
2. Sitt på setet, aktiver parkeringsbremsen og flytt kraftuttaket til PÅ-stillingen. Flytt en av bevegelseskontrollspakene ut av NØYTRAL LÅSESTILLING. Prøv å starte motoren – motoren skal ikke starte. Gjenta for den andre bevegelseskontrollspaken.
3. Sitt på setet, aktiver parkeringsbremsen, flytt kraftuttaksbryteren til stillingen AV, og flytt bevegelseskontrollspakene til NØYTRAL LÅSESTILLING. Start motoren. Når motoren er i gang, frigjør parkeringsbremsen, aktiver kraftuttaket og reis deg litt opp fra setet. Motoren skal stoppe innen to sekunder.
4. Uten at du sitter på setet, aktiverer du parkeringsbremsen, flytter kraftuttaksbryteren til stillingen AV, og flytter bevegelseskontrollspakene til NØYTRAL LÅSESTILLING. Start motoren. Flytt en av kontrollspakene til midten når motoren er i gang. Motoren skal stoppe innen to sekunder. Gjenta for den andre bevegelseskontrollspaken.
5. Uten at du sitter på setet, deaktiverer du parkeringsbremsen, flytter kraftuttaksbryteren til stillingen AV, og flytter bevegelseskontrollspakene til NØYTRAL LÅSESTILLING. Prøv å starte motoren – motoren skal ikke starte.

Bruke SCM til å diagnostisere systemproblemer

Maskinen er utstyrt med et overvåkningssystem med en standard kontrollmodul (SCM – standard control module) som sporer funksjonene av forskjellige nøkkelsystemer. SCM-en er plassert under det høyre kontrollpanelet. Tilgang gjennom sidepaneldekselet (Figur 12). For å åpne sidepaneldekselet, åpne de to låsene og dra det ut.

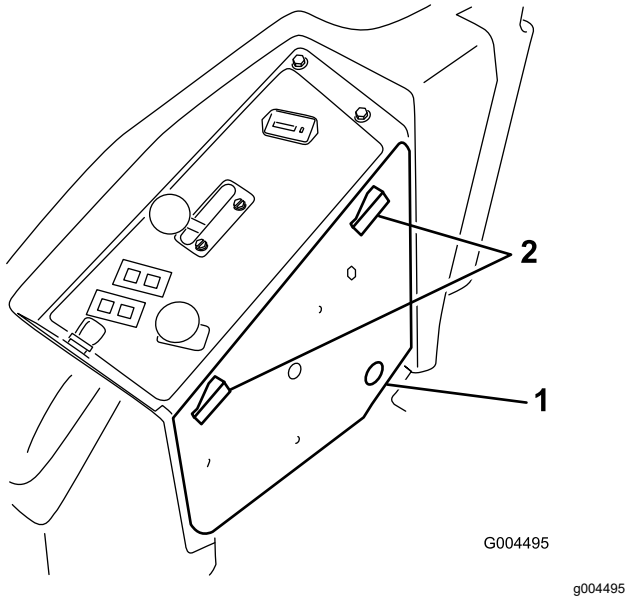

Figur 12

1. Sidepaneldeksel
2. Låser

På framsiden av SCM-en er det elleve LED-lamper som indikerer ulike systemtilstander. Du kan bruke sju av disse lampene til systemdiagnostikk. Se Figur 13 for beskrivelse av hva hvert lys betyr. For opplysninger om bruk av resten av SCM-funksjonene kan du se *servicehåndboken*, tilgjengelig fra din autoriserte Toro-distributør.

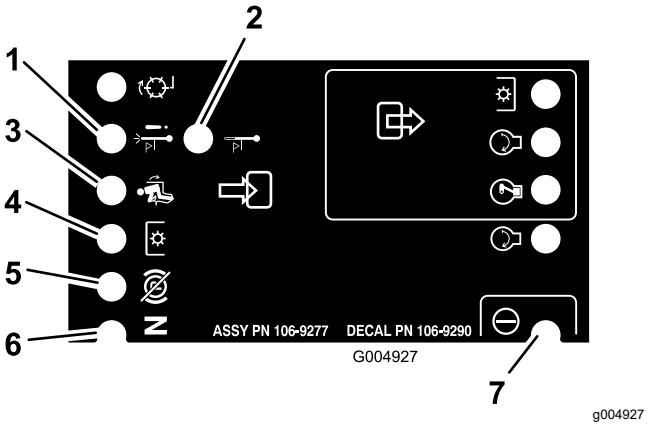

Figur 13

1. Nedstenging ved høy temperatur – motortemperaturen har overskredet et sikkert nivå og motoren har slått seg av. Kontroller kjølesystemet
2. Advarsel om høy temperatur – motortemperaturen nærmer seg usikre nivåer og klippeenheten har slått seg av. Kontroller kjølesystemet
3. Føreren sitter på setet.
4. Kraftuttaket er tilkoblet.
5. Parkeringsbremsen er frakoblet.
6. Kontrollene står i nøytral stilling.
7. SCM-en får strøm og er operativ.

Justere setet

Setet kan beveges både forover og bakover. Juster setet til en stilling som er behagelig for deg, og som gir deg best mulig kontroll over maskinen.

Flytt spaken sidelengs for å låse opp setet for justering (Figur 14).

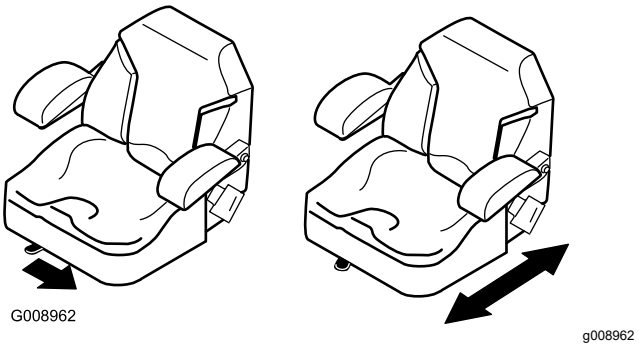

Figur 14

Justere seteopphenget

Setet kan justeres for at kjøreturen skal være jevn og komfortabel. Still inn setet i den stillingen som gjør deg mest mulig komfortabel.

Drei den fremre knotten enten til høyre eller venstre for å gi best mulig komfort (Figur 15).

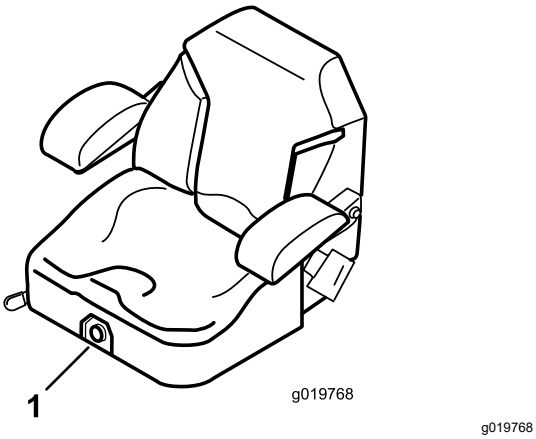

Figur 15

1. Seteopphengsknott

Frigjøre setelåsen

For å få tilgang til hydraulikken og andre system under setet må du frigjøre setet og vippe det fremover.

1. Bruk justeringsspaken for setet for å skli setet helt fram.
2. Dra låsehåndtakene forover og løft opp for å frigjøre setelåsen (Figur 16).

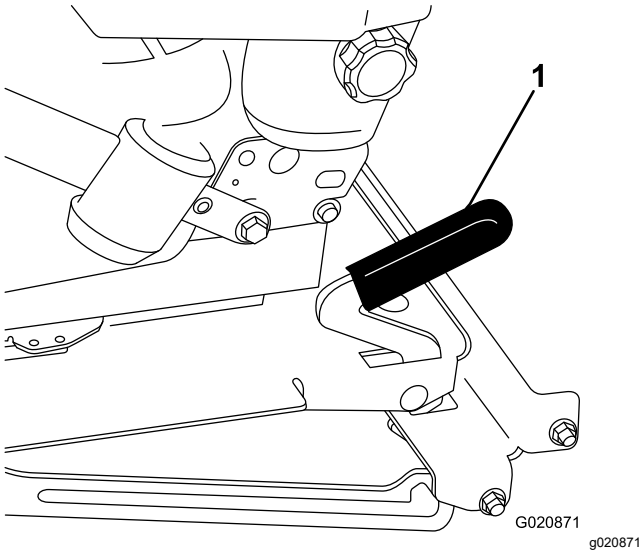

Figur 16

1. Setelås

Under bruk

Sikkerhet under drift

Generell sikkerhet

- Eieren/brukeren kan forhindre og er ansvarlig for ulykker som kan forårsake personskader eller materielle skader.
- Ha på deg passende klær, inkludert vernebriller, vernebukser, sklisikkert og kraftig fottøy og hørselsvern. Sett opp langt hår, ikke bruk løstsittende klær eller fritthengende smykker.
- Ikke bruk maskinen når du er syk, trett eller påvirket av alkohol eller andre rusmidler.
- Vær alltid fokusert på oppgaven når du bruker maskinen. Ikke delta i aktiviteter som forårsaker distraksjoner, da dette kan føre til personskade eller materiell skade.
- Påse at alle drivverk står i nøytral stilling, at parkeringsbremsen er aktivert og at du er i førerposisjon før du starter motoren.
- Ikke ha med passasjerer på maskinen, og hold folk, særlig barn, borte fra arbeidsområdet.
- Bruk maskinen bare når det er god sikt, for å unngå hull eller skjulte farer.
- Unngå å klippe vått gress. Redusert veigrep kan føre til at maskinen glir.
- Hold hendene og føttene borte fra bevegelige deler. Hold avstand fra utslippsåpningen.
- Se bak- og nedover før du rygger, slik at du ikke kjører på noen.
- Vær forsiktig når du nærmer deg hjørner, busker, trær eller annet som begrenser synsfeltet.
- Stopp knivene når du ikke klipper.
- Stopp maskinen, ta nøkkelen ut av tenningen og vent til alle bevegelige deler har stanset før du undersøker tilbehøret, hvis du har truffet gjenstander eller hvis maskinen begynner å vibrere unormalt. Foreta alle nødvendige reparasjoner før du gjenopptar bruk.
- Kjør sakte, og vær forsiktig når du svinger og krysser veier og fortau med maskinen. Overhold alltid vikeplikten.
- Koble ut drivkraften til klippeenheten, slå av motoren, ta ut nøkkelen, og vent til alle bevegelige deler har stanset før du justerer klippehøyden (med mindre du kan justere den fra driftsstillingen).
- Kjør motoren kun i godt ventilerte områder. Eksosen inneholder karbonmonoksid, som er dødelig ved innånding.
- La aldri maskinen stå uten tilsyn når den er i gang.
- Før du forlater førerplassen, gjør følgende:

- Parker maskinen på en jevn flate.
- Koble ut kraftoverføringen, og senk utstyret.
- Sett på parkeringsbremsen.
- Slå av motoren og ta ut nøkkelen (hvis utstyrt).
- Vent til alle bevegelige deler har stoppet.

- Maskinen skal kun brukes under forhold med god sikt og egnede værforhold. Ikke bruk maskinen hvis det er fare for lynnedslag.
- Ikke bruk maskinen til tauing.
- Bruk kun utstyr, tilbehør og reservedeler som er godkjent av Toro.

Sikkerhet for veltebeskyttelsessystem

- Ikke fjern noen av veltebeskyttelseskomponentene fra maskinen.
- Sørg for at sikkerhetsbeltet er festet og at du kan frigjøre det raskt i nødstilfeller.
- Kontroller nøye om det finnes overhengende hindringer, og sørg for at du ikke kommer i kontakt med slike.
- Sørg for at veltebøylebeskyttelsen er i sikker driftstilstand ved å inspisere den grundig for skade med jevne mellomrom og kontrollere at alle monteringsfester er strammet til.
- Skadde veltebeskyttelseskomponenter skal skiftes ut. Ikke reparer eller gjør endringer på dem.
- Bruk alltid sikkerhetsbeltet når veltebøylen er i hevet stilling.
- Veltebøylebeskyttelsen er en integrert sikkerhetsenhet. Hold en sammenleggbar veltebøyle i hevet og låst stilling, og bruk sikkerhetsbelte når du bruker maskinen med veltebøylen i hevet stilling.
- Senk en sammenleggbar veltebøyle midlertidig kun når nødvendig. Ikke bruk sikkerhetsbelte når veltebøylen er felt ned.
- Vær oppmerksom på at det ikke finnes veltebøylebeskyttelse når en sammenleggbar veltebøyle er i senket stilling.
- Kontroller området som du skal klippe, og ta aldri ned en sammenleggbar veltebøyle i områder med skråninger, kanter eller vann.

Sikkerhet i skråninger

- Skråninger er en ledende årsak til tap av kontroll og velting. Dette kan føre til alvorlige skader eller dødsfall. Du er ansvarlig for trygg drift i skråninger. Bruk av maskinen i skråninger krever ekstra forsiktighet.
- Vurder forholdene ved stedet, og inspiser området for å avgjøre om det er trygt å bruke maskinen i skråningen. Bruk alltid sunn fornuft og god dømmekraft når du utfører denne inspeksjonen.
- Les instruksjonene nedenfor for bruk av maskinen i skråninger og avgjør om du kan bruke maskinen under forholdene på dagen og stedet. Endringer i terreng kan føre til endringer ved bruk av maskinen i skråninger.
- Ikke start, stopp eller sving maskinen i skråninger. Unngå brå endringer i hastighet eller retning. Sving sakte og gradvis.
- Ikke bruk en maskin i omstendigheter hvor trekkraften, styringen eller stabiliteten er i tvil.
- Fjern eller marker hindringer som grøfter, hull, hjulspor, ujevnheter, steiner eller andre skjulte objekter. Gjenstander kan ligge skjult i høyt gress. Maskinen kan velte i ujevnt terreng.
- Vær oppmerksom på at bruk av maskinen på vått gress, på tvers av skråninger eller i nedoverbakker kan føre til at maskinen mister veigrepet. Hvis drivhjulene mister taket, kan kjøretøyet begynne å skli og miste bruken av bremsing og styring.
- Vær svært forsiktig når du bruker maskinen nær kanter, grøfter, voller, vann eller andre faremomenter. Maskinen kan velte hvis et hjul går over kanten eller kanten gir etter. Sett opp et sikkerhetsområde mellom maskinen og eventuelle faremomenter.
- Identifiser faremomenter ved bunnen av skråningen. Klipp skråningen med en skyvemaskin hvis det finnes faremomenter.
- Hvis det er mulig, må klippeenhetene holdes senket til bakken når maskinen brukes i skråninger. Hvis du hever klippeenhetene mens du kjører i skråninger, kan det gjøre maskinen ustabil.
- Vær svært forsiktig med gressoppsamlingssystemer eller annet tilleggsutstyr. Disse kan endre maskinens stabilitet og føre til tap av kontroll.

Bruke parkeringsbremsen

Parkeringsbremsen må alltid settes på når du stopper eller forlater maskinen.

Sette på parkeringsbremsen

⚠ ADVARSEL

Hvis maskinen er parkert i en skråning er det ikke sikkert det er nok å bruke parkeringsbremsen for å hindre at maskinen flytter på seg og potensielt forårsaker personskader eller skade på eiendom.

Ikke parker i skråninger, bortsett fra hvis hjulene kiles fast eller blokkeres.

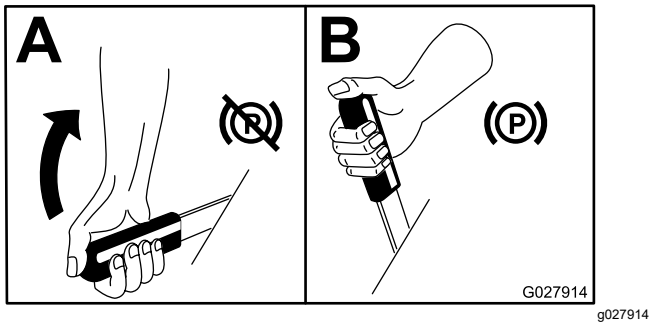

g027914

Figur 17

Frigjøre parkeringsbremsen

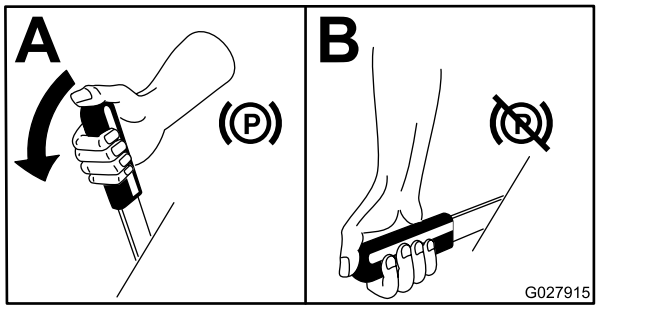

g027915

Figur 18

Starte motoren

Merk: Glødeplugglyset tennes i 6 sekunder når du vrir tenningsnøkkelen til KJØR-stillingen. Vri tenningen til START-stillingen når lyset har slukket.

Viktig: **Ikke bruk startsykluser i mer enn 15 sekunder per minutt for å unngå å overopphete motoren.**

Viktig: **Kjør maskinen med gasspaken i SAKTE-stillingen i både forover og revers i ett til to minutter etter du skifter motorolje, overhaler motoren, drivverket eller hjulmotoren og når du starter motoren for første gang. Bruk løftespaken og spaken for kraftuttaket for å sikre at de virker ordentlig. Slå av motoren, og kontroller oljenivåene. Kontroller om det er oljelekkasje, løse deler eller andre merkbare feil.**

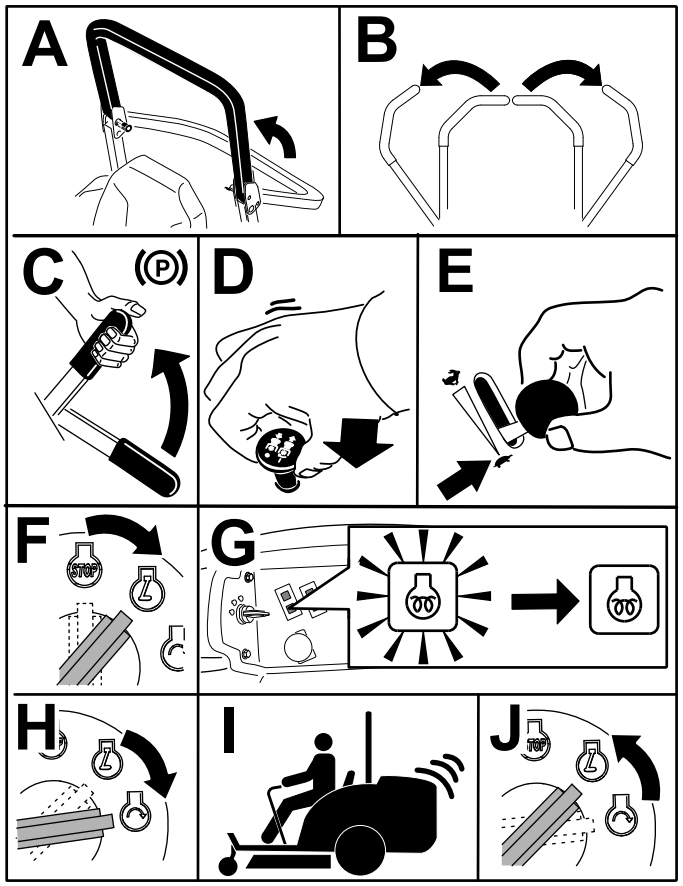

g191137

Figur 19

Merk: Sett gasspaken til midtveis mellom stillingene SAKTE og HURTIG inntil motoren og det hydrauliske systemet varmer opp.

Kjøre maskinen

Gasskontrollen regulerer omdreiningstallet (o/min – omdreininger per minutt). Sett gasskontrollen i HURTIG-stillingen for best ytelse. Sett alltid gasspaken i HURTIG-stillingen når du bruker strømdrevet ekstrautstyr.

⚠ FORSIKTIG

Maskinen kan svinge svært hurtig. Du kan miste kontroll over den og forårsake personskade eller skade på maskinen.

- **Vær forsiktig når du svinger.**
- **Reduser hastigheten før du foretar skarpe svinger.**

1. Frigjør parkeringsbremsen.

   Merk: Motoren slås av dersom du flytter bevegelseskontrollspakene ut av den NØYTRALE LÅSESTILLINGEN mens parkeringsbremsen er på.

2. Flytt spakene til den midtre, frie stillingen.

3. Kjør maskinen på følgende måte:
   - Skyv bevegelseskontrollspakene forsiktig forover for å kjøre rett forover (Figur 20).
   - Skyv bevegelseskontrollspakene forsiktig bakover for å kjøre rett bakover (Figur 20).
   - Sving ved å dra begge spakene tilbake og skyv så fremover den spaken som er på motsatt side av den veien du vil svinge (Figur 20).
   - Sett bevegelseskontrollspakene i den NØYTRALE stillingen for å stanse.

   Merk: Jo lengre du beveger trekkontrollspakene i en av retningene, desto raskere beveger maskinen seg i den retningen.

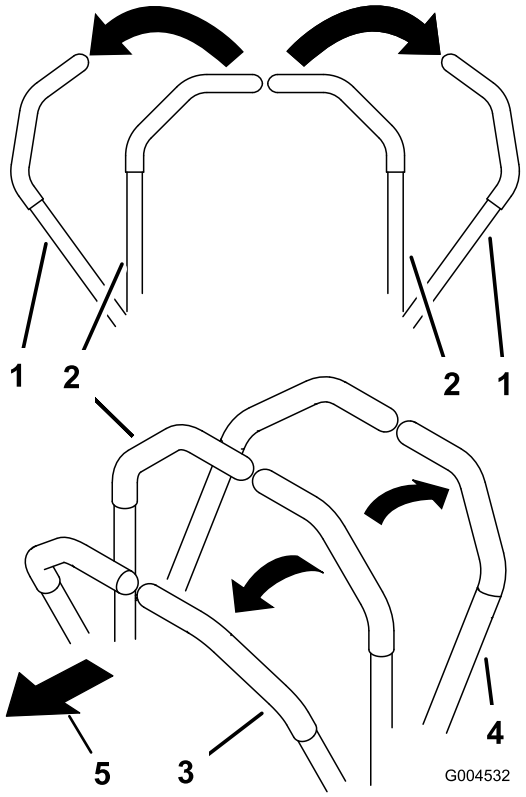

g004532

Figur 20

1. Bevegelseskontrollspak – NØYTRAL, LÅST stilling
2. Den midtre, frie stillingen
3. Fremover
4. Bakover
5. Foran på maskinen

Slå av motoren

⚠ FORSIKTIG

Barn og andre personer kan skade seg hvis de prøver å flytte på eller kjøre traktoren uten oppsyn.

Ta alltid ut tenningsnøkkelen og aktiver parkeringsbremsen når du forlater maskinen, selv om det gjelder bare noen få minutter.

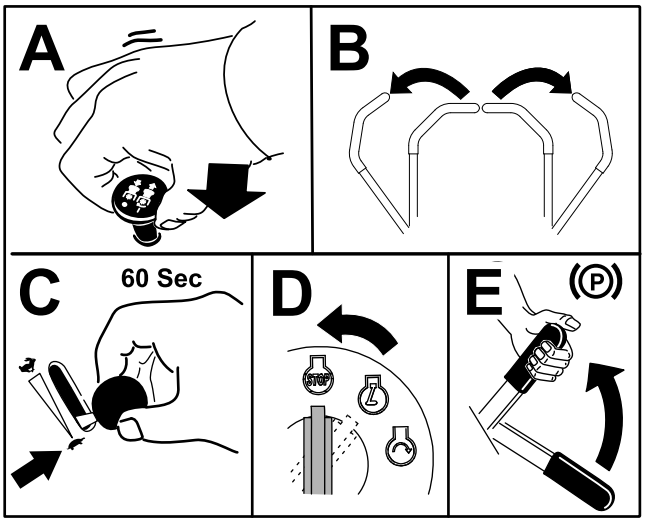

g244208

Figur 21

Bruke gressklipperen

Bruke løftebryteren for klippeenheten

Løftebryteren for klippeenheten hever og senker klippeenheten (Figur 22). Motoren må gå for at du skal kunne bruke denne spaken.

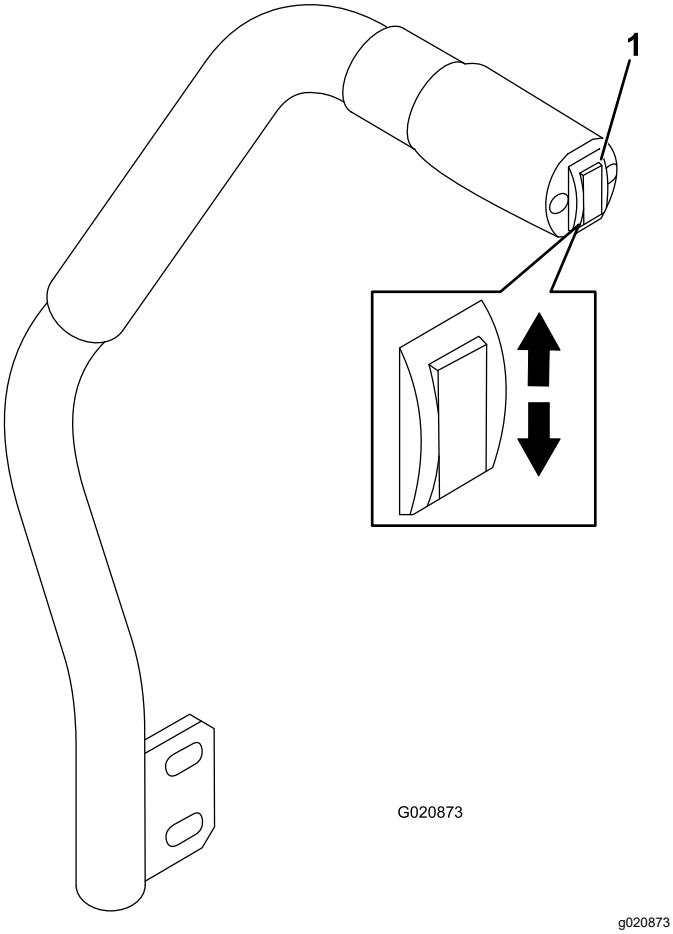

Figur 22

1. Løftebryter for klippeenhet

- For å senke klippeenheten skyver du løftebryteren ned (Figur 22).

  Viktig: **Når du senker klippeenheten, setter den seg i en flytende stilling / tomgangsstilling.**

- For å heve klippeenheten, skyver du løftebryteren opp (Figur 22).

Viktig: **Ikke fortsett å holde bryteren opp eller ned etter at klippeenheten har blitt fullstendig hevet eller senket. Dette skader det hydrauliske systemet.**

Koble inn kraftuttaket (PTO)

Kraftuttaksbryteren starter og stanser gressklipperens kniver og noe strømdrevet tilbehør.

Merk: Hvis motoren er kald, må den varmes opp i 5–10 minutter før du kobler inn kraftuttaket.

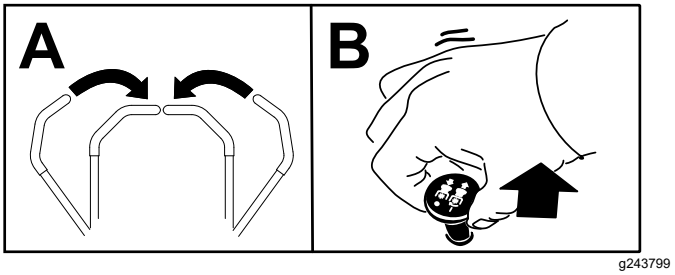

Figur 23

Koble fra kraftuttaket

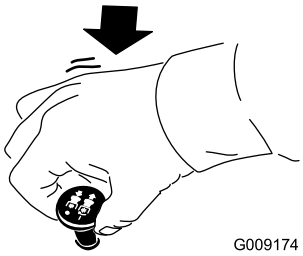

Figur 24

Justere klippehøyden

Du kan justere klippehøyden i trinn på 6 mm, fra 2,5 til 15,8 cm, ved å flytte stoppebolten til forskjellige hull.

1. Mens motoren er i gang skyver du løftebryteren for klippeenheten opp til klippeenheten er hevet helt opp, og Figur 22slipper bryteren umiddelbart **(**).
2. Roter stoppebolten til valsetappen inni den er på linje med sporene i hullene i klippehøydebraketten og fjern den (Figur 25).
3. Velg det hullet i klippehøydebraketten som svarer til ønsket klippehøyde, sett inn bolten og vri den ned for å låse den på plass (Figur 25).

   Merk: Det er fire rader med hullposisjoner (Figur 25). Den øverste raden gir deg klippehøyden oppgitt over bolten. Den andre raden gir deg oppgitt høyde pluss 6 mm. Den tredje raden gir deg oppgitt høyde pluss 12 mm. Den nederste raden gir deg oppgitt høyde pluss 18 mm. For posisjonen for 15,8 cm er det bare ett hull, på andre rad. Dette legger ikke til 6 mm til posisjonen for 15,2 cm.

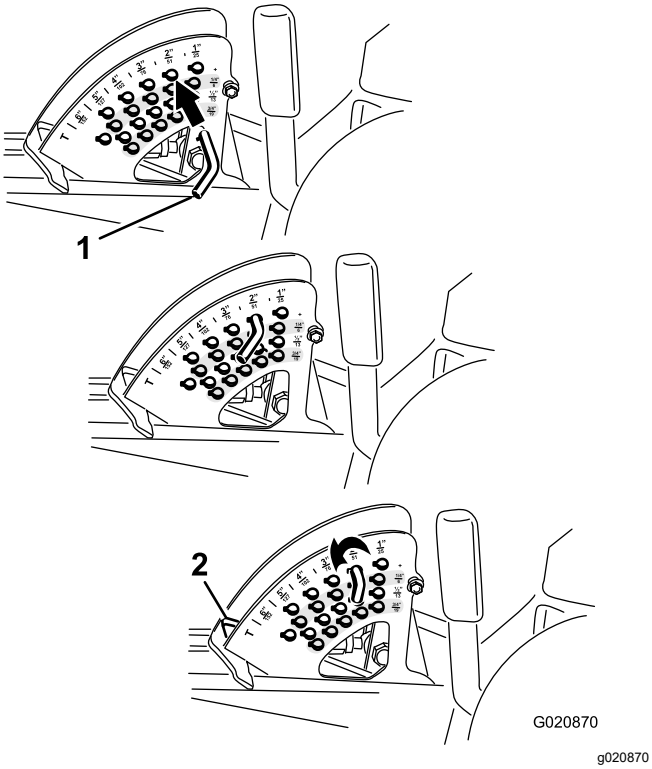

Figur 25

1. Stoppebolt
2. Klippehøydestopp

4. Juster høyden på antiskalperingsvalsene og støtteplatene etter behov.

Brukstips

Hurtig gassinnstilling/bakkehastighet

Hvis du vil opprettholde tilstrekkelig kraft til maskinen og klippeenheten når du klipper, kjør motoren på den HURTIGE gassinnstillingen og juster bakkehastigheten etter forholdene. Reduser kjørehastigheten når belastningen på knivene øker, og øk kjørehastigheten når belastningen på knivene reduseres.

Variere klipperetningen

Varier klipperetningen for å unngå å lage hjulspor i gresset over tid. Dette bidrar også til å spre det klipte gresset, noe som gir bedre nedbryting og gjødsling.

Klippehastighet

Hvis du ønsker forbedret klippekvalitet, kan du redusere bakkehastigheten.

Unngå en lav klippehøyde

Hvis gressklipperen har en klippebredde som er bredere enn gressklipperen du brukte tidligere, må du øke klippehøyden for å sikre at ujevnheter i plenen ikke klippes for kort.

Velg riktig klippehøyde etter forholdene

Klipp omtrent 25 mm eller ikke mer enn en tredjedel av gresstrået når du klipper. I svært frodig og tett gress kan det hende at du må redusere hastigheten og/eller heve klippehøyden enda et hakk.

Viktig: **Hvis du klipper mer enn ⅓ av gresstrået, eller klipper i spredt langt gress eller under tørre forhold, anbefales det å bruke den flate vingen av kniven for å redusere luftbåret rusk og gressrester samt redusere belastningen på drivkomponentene i klippeenheten.**

Klippe langt gress

Hvis du har latt gresset vokse litt mer enn normalt, eller hvis gresset er veldig fuktig, må klippehøyden justeres høyere før gresset klippes. Klipp deretter gresset på nytt med den vanlige klippehøyden.

Holde gressklipperen ren

Fjern gressrester og skitt fra gressklipperens underside etter hver bruk. Hvis det er et tykt belegg av gress og smuss under gressklipperen, vil klipperesultatet etter hvert bli dårlig.

Unngå brannfare ved å holde motoren, lyddemperen, batterirommet, parkeringsbremsen, klippeenheter, drivenheter og området der drivstoff oppbevares fritt for gress, løv og overflødig fett. Tørk opp eventuelt olje- eller drivstoffsøl.

Vedlikeholde knivene

- Sørg for å holde knivene skarpe i hele klippesesongen. Skarp kniver lager et jevnere kutt uten å rive eller trevle opp gresstråene. Gress som er blitt slitt av eller frynset, vil bli brunt i kantene, noe som vil sinke veksten og øke sykdomsfaren.
- Kontroller daglig at knivbladene er skarpe og ikke slitte eller ødelagte. Slip knivene ved behov.
- Hvis en kniv er ødelagt eller slitt, må du straks bytte den ut med en original Toro-kniv. Se *brukerhåndboken* for klippeenheten for veiledning angående bytte av kniven.

Etter bruk

Generell sikkerhet

- Før du forlater førerplassen, må du slå av motoren, ta ut nøkkelen (hvis utstyrt) og vente til alle

bevegelser står stille. La maskinen kjøle seg ned før du justerer den, utfører service på den, rengjør den eller setter den til oppbevaring.

- Fjern gress og rusk fra klippeenhetene, drivverk, lyddemperne og motorrommet for å unngå at det begynner å brenne. Tørk opp eventuelt olje- eller drivstoffsøl.
- Hvis klippeenhetene er i transportstilling, bruk mekanisk lås (hvis tilgjengelig) før du forlater maskinen uten tilsyn.
- La motoren bli kald før maskinen settes på et lukket sted.
- Ta ut nøkkelen og steng drivstofftilførselen (hvis så utstyrt) før oppbevaring eller transport av maskinen.
- Oppbevar aldri maskinen eller bensinkannen hvor det er åpen ild, gnist eller kontrollampe som på en varmtvannstank eller andre apparater.
- Vedlikehold og rengjør sikkerhetsbelte(r) etter behov

Skyve maskinen

I nødstilfeller kan du flytte maskinen over svært korte avstander ved å aktivere omløpsventilen i hydraulikkpumpen og deretter skyve maskinen.

Viktig: **Skyv alltid maskinen for hånd, men ikke over en lengre strekning. Tau aldri maskinen, da dette kan føre til skade på hydraulikksystemet.**

Viktig: **Omløpsventilene må være åpne når du skyver eller tauer maskinen. Steng ventilene når maskinen er skjøvet eller tauet til ønsket sted.**

1. Hev setet. Se Frigjøre setelåsen (side 26)
2. Finn omløpsventilene (Figur 26), og drei hver omløpsventil én omdreining mot klokken.

   Merk: Dette gjør at hydraulikkvæsken kan gå utenom pumpen, og at hjulene kan rulle.

   Viktig: **Ikke drei omløpsventilene mer enn én omdreining. Dette hindrer at ventilene kommer ut av enheten, og fører til at væsken renner ut.**

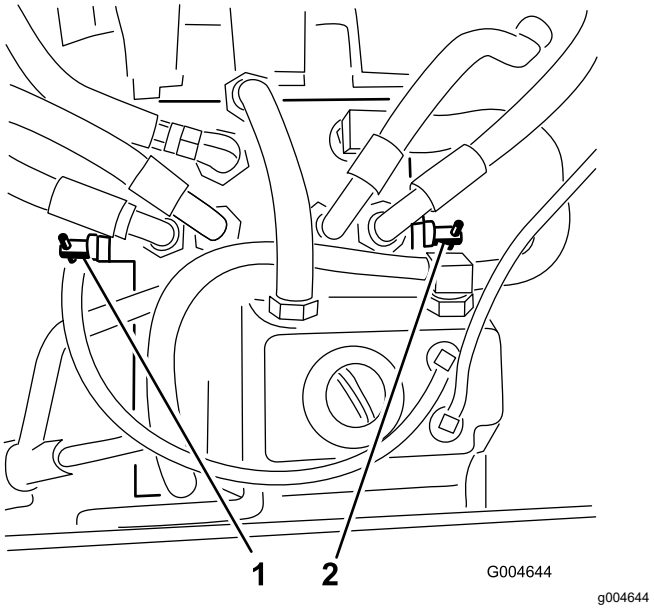

Figur 26

1. Høyre omløpsventil
2. Venstre omløpsventil

3. Kontroller at parkeringsbremsen er deaktivert, og skyv maskinen til ønsket sted.
4. Steng ventilene ved å dreie hver ventil én omdreining med klokken (Figur 26).

   Merk: Ikke stram ventilene for mye.
5. Trekk til ventilene med et moment på 8 Nm.

   Viktig: **Påse at omløpsventilene er lukket før du starter motoren. Hvis motoren kjøres med åpne omløpsventiler, vil det føre til at drivverket overopphetes.**

Transport av maskinen

Bruk en kraftig tilhenger eller lastebil for å transportere maskinen. Sikre at tilhengeren eller lastebilen har alle nødvendige bremser, lys og markeringer som kreves ved lov. Les alle sikkerhetsinstruksjonene nøye. Denne informasjonen kan hjelpe deg, din familie, kjæledyr eller andre i nærheten med å unngå ulykker.

⚠ ADVARSEL

Det å kjøre i trafikken uten blinklys, lys, reflekser eller merking for saktegående kjøretøy er farlig og kan føre til ulykker som igjen forårsaker personskader.

Ikke bruk maskinen på offentlige veier.

1. Hvis du bruker en tilhenger, koble den til tauekjøretøyet og sett på sikkerhetskjettingene.
2. Koble til tilhengerbremsene, hvis aktuelt.
3. Last maskinen på tilhengeren eller lastebilen. Se Laste maskinen (side 33).

4. Stopp motoren, ta ut nøkkelen, aktiver parkeringsbremsen og lukk drivstoffventilen.
5. Bruk festebøylene på maskinen for å feste den sikkert til tilhengeren eller lastebilen med stropper, kjettinger, vaier eller tau (Figur 27).

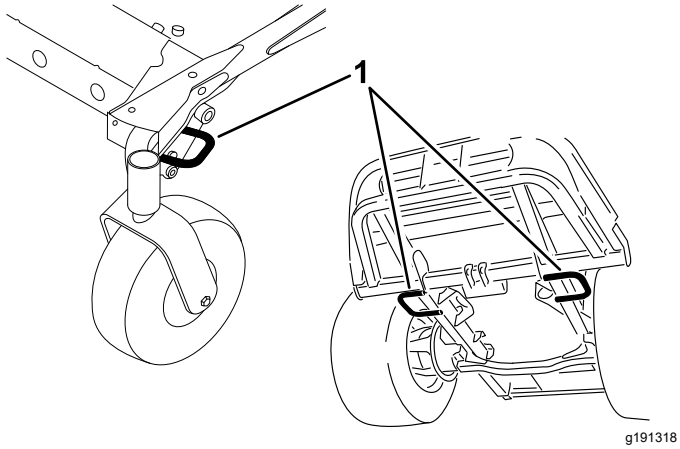

Figur 27

1. Festebøyler på trekkenheten

Laste maskinen

Vær svært forsiktig når du laster på eller av maskinen på en tilhenger eller lastebil. Bruk en rampe som er bredere enn maskinen for denne prosedyren. Kjør maskinen opp rampene i revers, og kjør den ned ramper i retning framover (Figur 28).

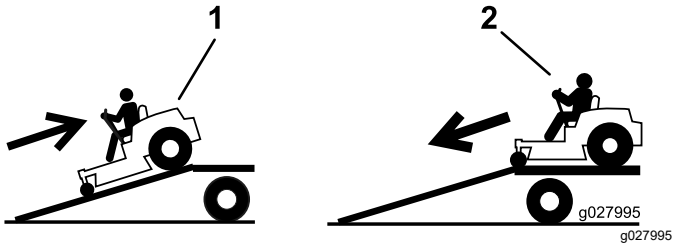

Figur 28

1. Kjør maskinen opp rampen i revers.
2. Kjør maskinen fremover ned fra rampen.

Viktig: **Ikke bruk smale individuelle ramper for hver side av maskinen.**

⚠ ADVARSEL

Lasting av maskinen på en tilhenger eller lastebil øker muligheten for at den velter, noe som kan føre til alvorlig skader eller dødsfall.

- **Vær svært forsiktig når du kjører maskinen på en rampe.**
- **Bruk sikkerhetsbeltet når maskinen lastes på eller av, og kontroller at veltebøylen er hevet. Kontroller at veltebøylen ikke treffer taket på en lukket tilhenger.**
- **Bruk en rampe med full bredde. Ikke bruk individuelle ramper for hver side av maskinen.**
- **Ikke overstig en 15-graders vinkel mellom rampen og bakken eller mellom rampen og tilhengeren eller lastbilen.**
- **Påse at rampen er minst fire ganger så lang som høyden til tilhengeren eller lasteplanet i forhold til bakken. Dette sikrer at rampevinkelen ikke overskrider 15 grader på flatt underlag.**
- **Kjør maskinen opp ramper i revers, og kjør den ned ramper i retning framover.**
- **Unngå plutselig akselerasjon eller bremsing mens du kjører maskinen på en rampe, da det kan føre til tap av kontroll eller at maskinen velter.**

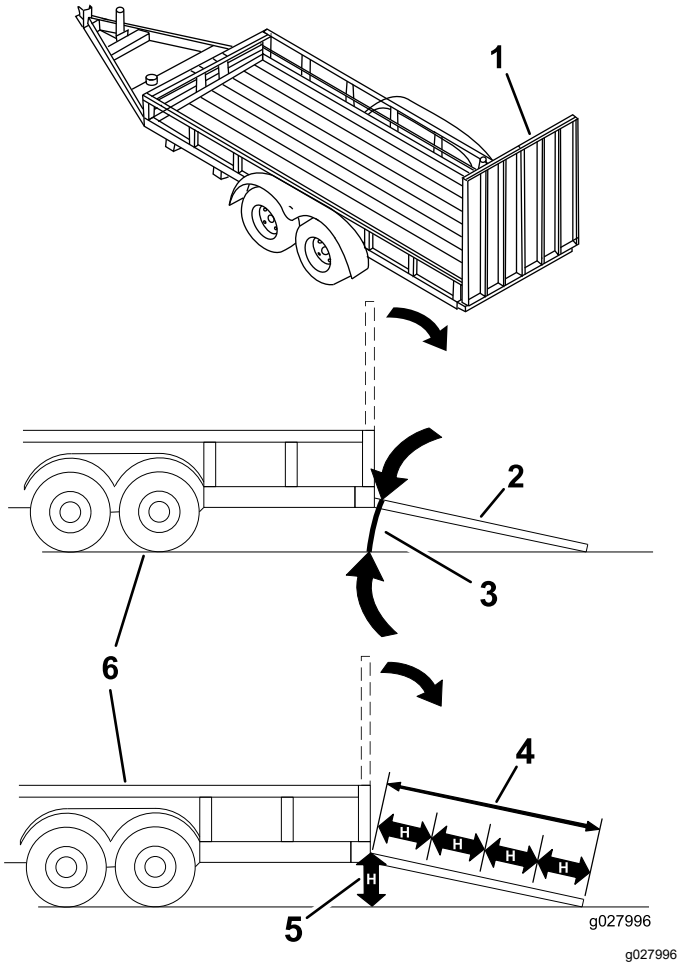

Figur 29

1. Rampe med full bredde i oppbevaringsposisjon
2. Rampe med full bredde i oppbevaringsposisjon sett fra siden
3. Ikke mer enn 15 grader
4. Rampen er minst fire ganger så lang som høyden til tilhengeren eller lasteplanet i forhold til bakken
5. «H» indikerer høyden på tilhengeren eller lasteplanet i forhold til bakken.
6. Lastebil

Vedlikehold

Merk: Fastslå hva som er høyre og venstre side på maskinen ved å stå i normal arbeidsstilling.

Sikkerhet ved vedlikehold

- Før du forlater førerplassen, gjør følgende:
  - Parker maskinen på en jevn flate.
  - Koble ut kraftoverføringen, og senk utstyret.
  - Sett på parkeringsbremsen.
  - Slå av motoren og ta ut nøkkelen (hvis utstyrt).
  - Vent til alle bevegelige deler har stoppet.
- La maskinen kjøle seg ned før du utfører vedlikehold.
- Hvis klippeenhetene er i transportstilling, bruk mekanisk lås (hvis utstyrt) før du forlater maskinen uten tilsyn.
- Ikke utfør vedlikehold når motoren er i gang hvis du kan unngå det. Hold deg borte fra bevegelige deler.
- Støtt maskinen med jekkstøtter når du arbeider under maskinen.
- Vær forsiktig når du slipper ut trykket i komponenter med lagret energi.
- Hold alle deler av maskinen i god stand, og sørg for at de er godt festet, spesielt delene som fester knivene.
- Skift ut slitte eller skadde merker.
- For å oppnå optimal ytelse og holde maskinen i sikkerhetsgodkjent stand, skal det kun brukes ekte Toro-reservedeler og -tilbehør. Reservedeler som er laget av andre produsenter, kan være farlige, og de kan derfor føre til at garantien blir ugyldig.

Anbefalt vedlikeholdsplan

Vedlikeholdsintervall	Vedlikeholdsprosedyre
Etter de 10 første timene	• Stram monteringsboltene for rammen. • Stram hjulenes hakemutre.
Etter de 50 første timene	• Skift klippeenhetens girkasseolje. • Skift motoroljen og oljefilteret.
Etter de 200 første timene	• Skift hydraulisk væske og filtre.
For hver bruk eller daglig	• Teste sikkerhetssperresystemet. • Kontroller motoroljenivået. • Kontroller kjølemiddelnivået i motoren. • Rengjør radiatoren med trykkluft (oftere under skitne og støvete forhold). • Kontrollere nivået på den hydrauliske oljen. • Rengjør klippeenheten og maskinen. • Rengjør maskinen. • Rengjør og vedlikehold setebeltet.
Hver 50. driftstime	• Smør smøreniplene for lagrene og hylsene (oftere under skitne og støvete forhold og etter hver vask). • Kontroller koblingene til batteriledningene. • Kontrollere trykket i dekkene.
Hver 100. driftstime	• Kontroller spenningen til generatorremmen.
Hver 150. driftstime	• Kontroller oljen i klippeenhetens girkasse. • Skift motoroljen og oljefilteret.
Hver 200. driftstime	• Kontroller slangene og klemmene til kjølesystemet. Bytt ut hvis de er sprukne eller revet. • Stram hjulenes hakemutre.

Vedlikeholdsintervall	Vedlikeholdsprosedyre
Hver 400. driftstime	• Skift klippeenhetens girkasseolje. • Vedlikehold av luftrenserfilteret. Overhal filtrene i luftrenseren når luftrenserindikatoren viser rødt og oftere under ekstremt støvete eller skitne forhold. • Overhal luftrenseren. • Skift ut drivstoffilterboksen til vannutskilleren. • Tapp vann eller andre urenheter fra vannutskilleren. • Kontroller drivstoffslangene og -koblingene.
Hver 800. driftstime	• Tøm og rengjør drivstofftanken. • Skift hydraulisk væske og filtre. • Undersøk motorens ventilklaring. Se maskinens brukerhåndbok for motoren.
Hver 1500. driftstime	• Skift bevegelige slanger.
Før lagring	• Tøm og rengjør drivstofftanken.
Annet hvert år	• Tøm og fyll på ny væske i kjølesystemet.

Viktig: **Se eierhåndboken for motoren for mer informasjon om vedlikeholdsprosedyrer.**

Merk: Last ned en gratis kopi av det elektriske eller hydrauliske skjemaet ved å gå til www.Toro.com, og søke etter maskinen fra koblingen Håndbøker på hjemmesiden.

Viktig: **Festene på maskinens deksler er utformet for å sitte på dekselet når dekselet er fjernet. Løsne alle festene på hvert deksel noen omdreininger, slik at dekselet sitter løsere, men ikke er helt løst, og gå så tilbake og løsne dem helt slik at dekselet løsner. Dette forhindrer at du stripper boltene fra holderne.**

Kontrolliste for daglig vedlikehold

Ta kopi av denne siden for rutinemessig bruk.

Vedlikeholdskontrollpunkt	For uke:						
	Ma.	Ti.	On.	To.	Fr.	Lø.	Sø.
Kontroller at sikkerhetssper-resystemet virker.							
Kontroller gressavlederen i senket stilling (hvis aktuelt).							
Kontroller at parkerings-bremsen virker.							
Kontroller drivstoffnivået.							
Kontroller nivået på hydraulikkoljen.							
Kontroller motoroljenivået.							
Kontroller nivået på kjølevæsken.							
Kontroller drivstoffilter/vann-utskiller.							
Kontroller luftfilterets filterbegrensning.[1]							
Kontroller at det ikke er rusk i radiatoren eller på skjermen							
Kontroller uvanlige motorlyder.[2]							
Kontroller uvanlige driftslyder.							
Kontroller om hydraulikkslan-gene er skadet							
Kontroller om det har oppstått oljelekkasjer.							
Kontroller trykket i dekkene.							
Kontroller at instrumentene virker.							
Kontroller tilstanden til knivene.							
Smør alle smøreniplene.[3]							
Rengjør maskinen							
Lakker over ødelagt maling.							

1. Hvis indikatoren er rød

2. Kontroller glødepluggene og injektormunnstykkene hvis maskinen er vanskelig å starte, hvis det kommer ut mye røyk eller hvis motoren går ujevnt.

3. Straks etter hver vask, uansett hva som står oppført.

Bemerkninger om spesielle områder		
Kontroll utført av:		
Punkt	Dato	Informasjon

⚠ FORSIKTIG

Dersom du lar nøkkelen stå i tenningsbryteren, kan noen utilsiktet starte motoren, noe som kan påføre deg eller andre personer alvorlige skader.

Fjern nøkkelen fra tenningen før du begynner med vedlikeholdsarbeid.

Smøring

Smøre lagrene og hylsene

Serviceintervall: Hver 50. driftstime (oftere under skitne og støvete forhold og etter hver vask).

Maskinen har smørenipler som må smøres regelmessig med litiumbasert smørefett nr. 2. Smør oftere under skitne og støvete forhold, fordi partikler kan komme inn i lagrene og hylsene og føre til økt slitasje.

1. Tørk av smøreniplene slik at fremmedmateriale ikke kan komme inn i lagrene eller hylsene.
2. Pump smørefett inn i smøreniplene.
3. Tørk av overflødig fett.

Merk: Lagrenes levetid kan påvirkes i negativ retning av feil rengjøringsprosedyrer. Ikke rengjør maskinen når den fortsatt er varm, og unngå å rette inn høytrykks- eller høyvolumsspray mot lagrene eller tetningene.

Vedlikehold av klippeenhetens girkasseolje

Girkassen er lagd for å brukes med SAE EP90W-girolje. Selv om girkassen leveres med olje fra fabrikken, må du kontrollere oljenivået før du tar klippeenheten i bruk og som anbefalt i Kontrolliste for daglig vedlikehold (side 37).

Kontroll av klippeenhetens girkasseolje

Serviceintervall: Hver 150. driftstime

1. Sett maskinen og klippeenheten på en jevn flate.
2. Senk klippeenheten til en klippehøyde på 2,5 cm.
3. Koble fra kraftuttaket, flytt bevegelseskontroll-spakene til NØYTRAL, LÅST stilling, og sett på parkeringsbremsen.
4. Flytt gasspaken til SAKTE-stillingen, slå av motoren, ta ut nøkkelen og vent til alle bevegelige deler har stanset før du reiser deg.
5. Løft fotstøtten for å eksponere toppen av klippeenheten.
6. Ta ut peilestaven/fyllpluggen fra toppen av girkassen, og kontroller at oljenivået er mellom merkene på peilestaven (Figur 30).

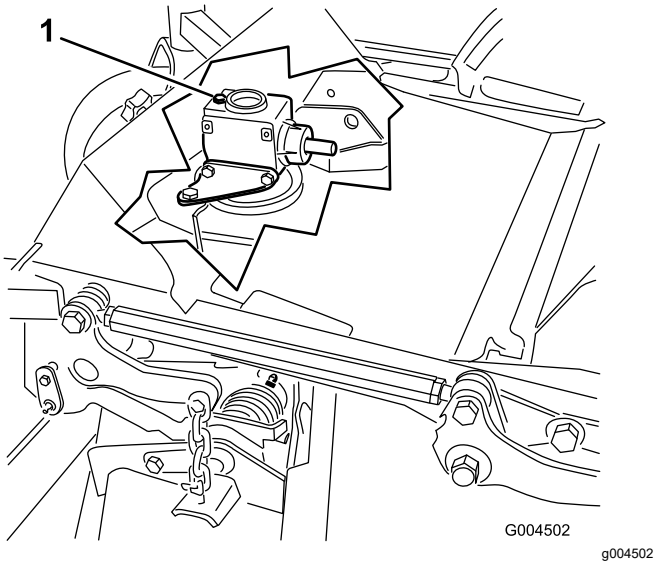

Figur 30

1. Fylleplugg og peilestav

7. Hvis oljenivået er lavt, fyll på nok olje til at nivået er mellom merkene på peilestaven.

Viktig: **Girkassen må ikke overfylles, den kan ta skade av det.**

Skifting av klippeenhetens girkasseolje

Serviceintervall: Etter de 50 første timene

Hver 400. driftstime

1. Sett maskinen og klippeenheten på en jevn flate.
2. Senk klippeenheten til en klippehøyde på 2,5 cm.
3. Koble fra kraftuttaket, flytt bevegelseskontroll-spakene til NØYTRAL, LÅST stilling, og sett på parkeringsbremsen.
4. Flytt gasspaken til SAKTE-stillingen, slå av motoren, ta ut nøkkelen og vent til alle bevegelige deler har stanset før du reiser deg.
5. Løft fotstøtten for å eksponere toppen av klippeenheten.
6. Fjern peilestaven/fyllpluggen fra toppen av girkassen (Figur 30).
7. Plasser en trakt og et tappefat under tappepluggen som sitter under framsiden av girkassen. Fjern pluggen og tapp oljen ned i fatet.
8. Sett tappepluggen tilbake.
9. Fyll på nok olje, omtrent 283 ml, til nivået er mellom merkene på peilestaven.

   Viktig: **Girkassen må ikke overfylles, den kan ta skade av det.**

Vedlikehold av motor

Motorsikkerhet

- Slå av motoren og fjern nøkkelen før du sjekker oljen eller tilsetter olje til veivhuset.
- Du må ikke endre hastighetsregulatoren eller ruse motoren.

Kontroll av luftrenseren

Serviceintervall: Hver 400. driftstime Overhal filtrene i luftrenseren når luftrenserindikatoren viser rødt og oftere under ekstremt støvete eller skitne forhold.

1. Kontroller om luftrenserhuset er skadet, noe som kan forårsake en luftlekkasje. Skift en ødelagt luftrenser.
2. Kontroller luftinntakssystemet for lekkasjer, skade eller løse slangeklemmer.
3. Vedlikehold luftrenserfilteret (Figur 31).

   Viktig: **Ikke overhal luftfilteret for ofte.**

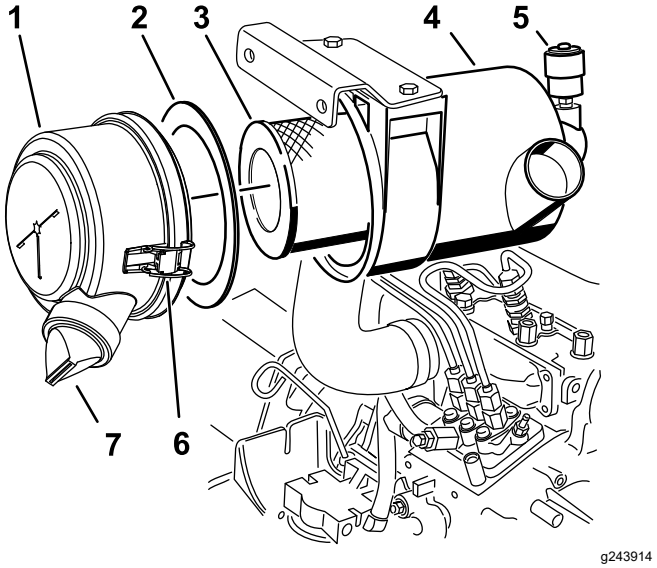

Figur 31

1. Luftrenserdeksel
2. Pakning
3. Filter
4. Luftrenserhus
5. Luftrenserindikator
6. Luftrenserlås
7. Uttaksventil i gummi

4. Pass på at dekselet sitter korrekt på og er forseglet rundt luftrenserkroppen.

Overhale luftrenseren

Serviceintervall: Hver 400. driftstime

Merk: Hvis skumpakningen i dekselet er skadet, må du bytte det ut.

Viktig: **Unngå bruk av luft under høyt trykk, som kan presse smuss gjennom filteret og inn i inntakstrakten.**

Viktig: **Rengjør ikke det brukte filteret, da filtermediet kan bli skadet.**

Viktig: **Ikke bruk et ødelagt filter.**

Viktig: **Ikke trykk på det elastiske midtpunktet til filteret.**

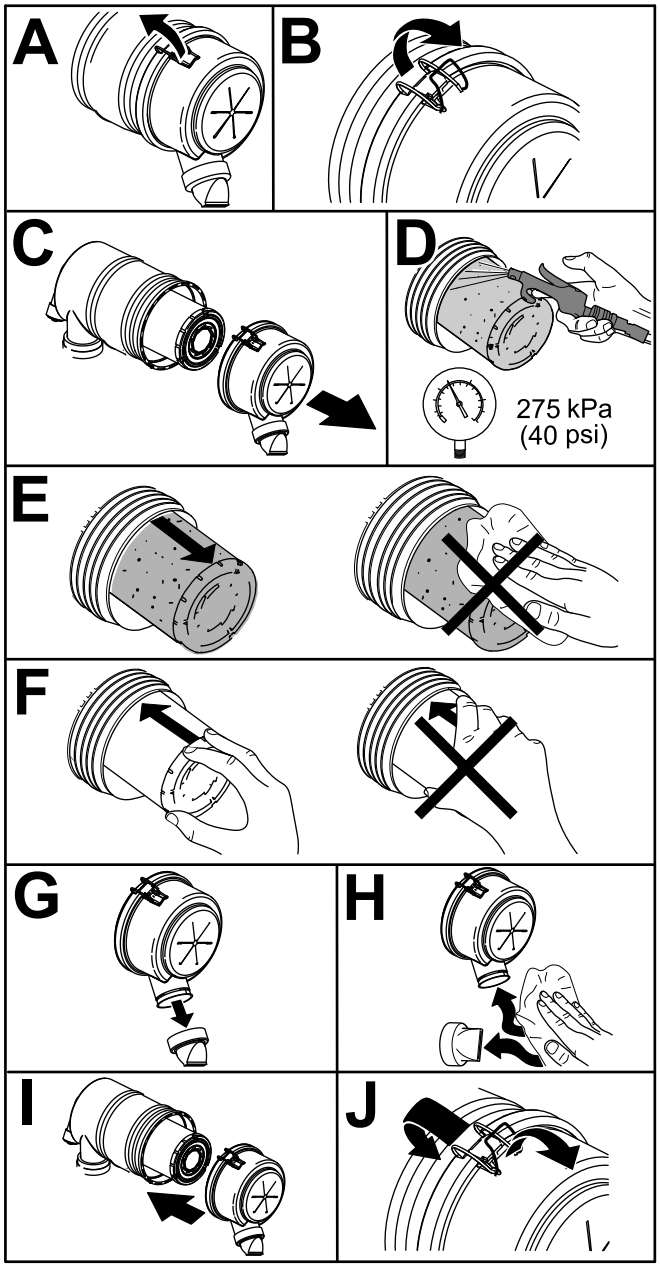

g243913

Figur 32

Vedlikeholde motoroljen

Kontrollere motoroljenivået

Serviceintervall: For hver bruk eller daglig

Motoren leveres med olje i veivhuset. Oljenivået må imidlertid kontrolleres før og etter at motoren startes for første gang. Kontroller oljenivået før bruk av maskinen hver dag eller hver gang du bruker maskinen.

Veivhusets kapasitet er på 3,8 liter med filter. Bruk motorolje av høy kvalitet som overholder følgende spesifikasjoner:

- Påkrevd API-klassifisering: CH-4, CI-4 eller høyere.
- Anbefalt olje: SAE 15W-40 (over -17 °C)
- Alternativ olje: SAE 10W-30 eller 5W-30 (alle temperaturer)

Merk: Toro Premium-motorolje er tilgjengelig fra din distributør med viskositet på enten 15W-40 eller 10W-30. Se delekatalogen for delenumre.

1. Parker maskinen på en jevn overflate, senk klippeenheten, flytt gasspaken til SAKTE-stilling, slå av motoren og ta nøkkelen ut av tenningen.
2. Åpne panseret.
3. Ta ut peilestaven, tørk av den, sett den ned igjen i røret og ta den deretter ut igjen.
4. Kontroller motoroljenivået.

   Hvis oljen er mellom merkene på peilestaven (F i Figur 33), er motoroljenivået tilstrekkelig. Hvis oljen er under det nederste merket på peilestaven (B i Figur 33), skal du fylle på mer olje til oljenivået er mellom merkene på peilestaven.

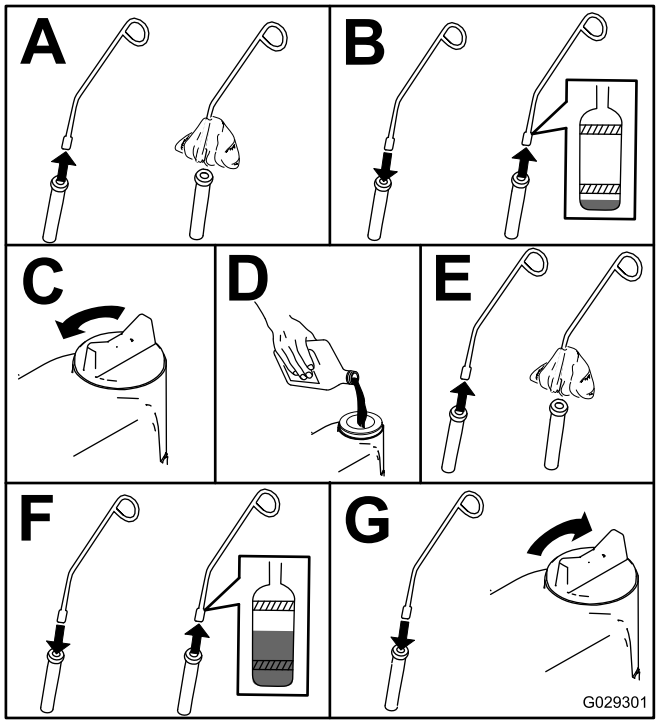

g029301

Figur 33

Skifte motorolje og filter

Serviceintervall: Etter de 50 første timene

Hver 150. driftstime

Hvis det er mulig, kjør motoren like før du skifter oljen siden varm olje renner bedre og bærer med seg flere urenheter enn kald olje.

1. Sett maskinen på en jevn flate.
2. Åpne panseret.
3. Skift oljen (Figur 34).

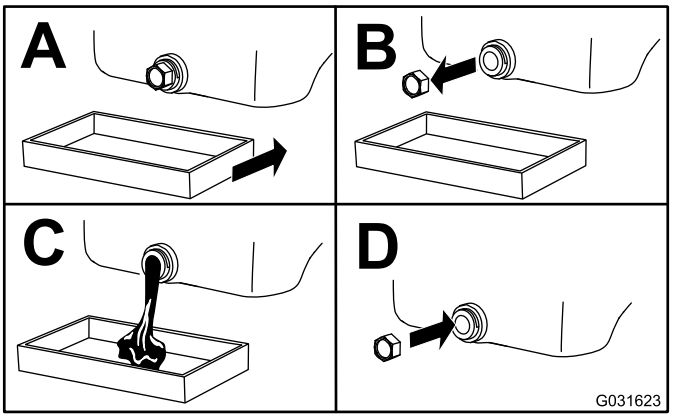

g031623

Figur 34

4. Skift ut oljefilteret (Figur 35).

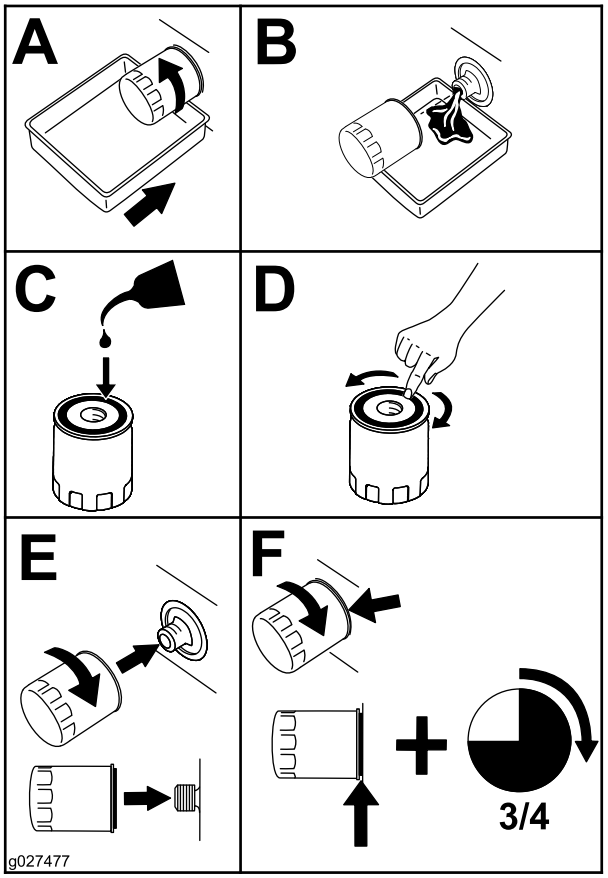

g027477

Figur 35

5. Fyll veivhuset med olje. Se Kontrollere motoroljenivået (side 40).

Vedlikehold av drivstoffsystem

⚠ FARE

Under visse forhold er diesel og dampen fra drivstoff svært brannfarlig og eksplosivt. En brann eller eksplosjon forårsaket av drivstoff, kan påføre deg og andre brannskader og forårsake skade på eiendom.

- **Bruk en trakt når du fyller tanken, og fyll den utendørs på et åpent sted når motoren er slått av og kald. Tørk opp eventuelt drivstoffsøl.**
- **Tanken må ikke fylles helt opp. Fyll drivstoff på tanken helt til nivået er ved bunnen av påfyllingshalsen.**
- **Røyk aldri når du håndterer drivstoff, og hold deg borte fra åpen ild eller steder der drivstoffgass kan antennes av gnister.**
- **Oppbevar drivstoffet i en ren, godkjent beholder, og pass på at lokket er skrudd på.**

Overhale vannutskilleren

Serviceintervall: Hver 400. driftstime

Hver 400. driftstime

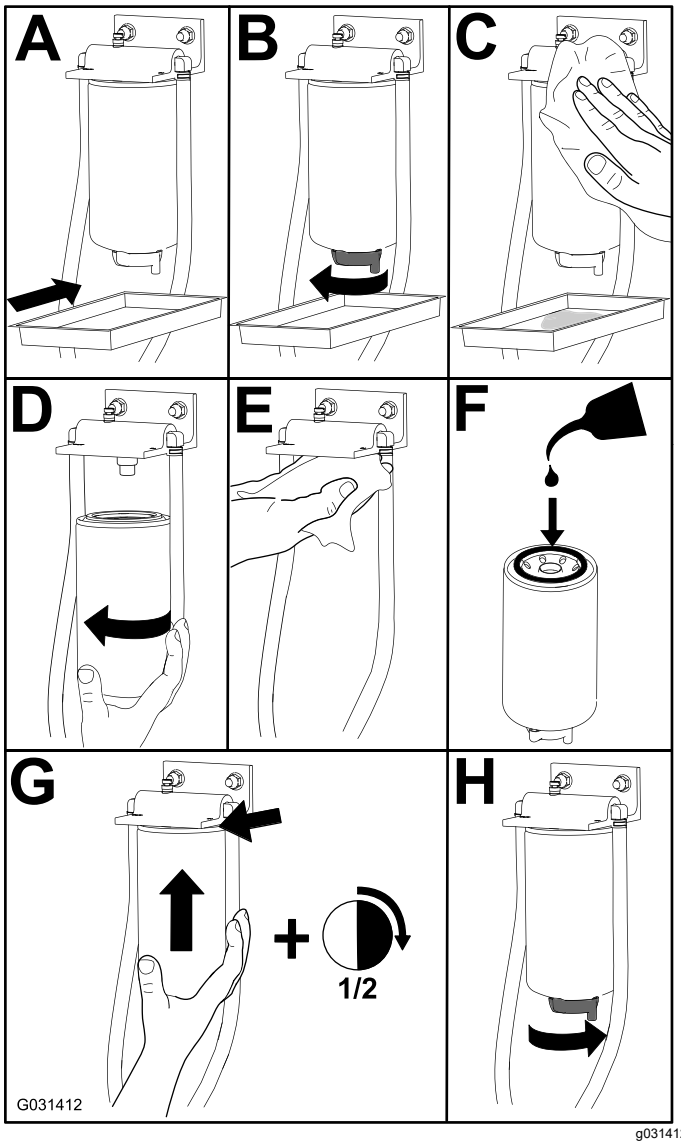

g031412

Figur 36

Tømme drivstofftanken

Serviceintervall: Hver 800. driftstime—Tøm og rengjør drivstofftanken.

Før lagring—Tøm og rengjør drivstofftanken.

I tilleggg til den planlagte serviceintervallen, tøm og rengjør tanken hvis drivstoffsystemet blir forurenset, eller hvis du oppbevarer maskinen over en lengre periode. Bruk rent drivstoff til å spyle tanken.

Kontrollere drivstoffslangene og -koblingene

Serviceintervall: Hver 400. driftstime/Årlig (avhengig av hva som kommer først)

Kontroller om koblingene er slitte, ødelagte eller løse.

Tappe drivstoffsystemet

1. Parker maskinen på en jevn flate. Sikre at drivstofftanken er minst halvfull.
2. Lås opp og løft panseret.
3. Plasser en fille under lufteskruen på pumpen for drivstoffinnsprøyting og åpne den (Figur 37).

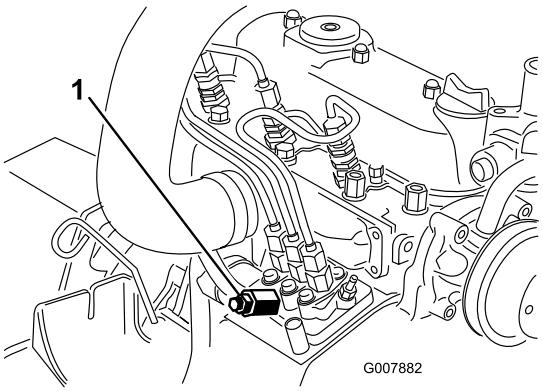

g007882

Figur 37

1. Lufteskrue på pumpen for drivstoffinnsprøyting

4. Vri tenningsnøkkelen til PÅ-stillingen.

   Merk: Den elektriske drivstoffpumpen startes slik at luften kommer ut ved lufteskruen.

   ⚠ FORSIKTIG

   Motoren kan starte under denne prosedyren. Bevegelige vifter og remmer i en motor som er i gang kan forårsake alvorlig personskade.

   Hold hender, fingre, løse klesplagg/pyntegjenstander og hår unna maskinens vifter og remmer under denne prosedyren.

5. La nøkkelen stå i PÅ-stillingen til det kommer en kraftig strøm av drivstoff ut rundt skruen.
6. Stram til skruen, og vri nøkkelen til AV-stillingen.

   Merk: Vanligvis starter motoren når du har tappet drivstoffsystemet. Hvis motoren ikke starter, kan det ha dannet seg en luftlomme mellom innsprøytingspumpen og injektorene. Se Tappe luft fra injektorene (side 43).

Tappe luft fra injektorene

Merk: Bruk kun denne fremgangsmåten hvis drivstoffsystemet er tømt for luft ved bruk av vanlige fremgangsmåter for priming og motoren ikke starter. Se Tappe drivstoffsystemet (side 43).

1. Plasser en fille under rørforbindelse fra innsprøytningspumpen til injektormunnstykke nummer 1, som vist i Figur 38.

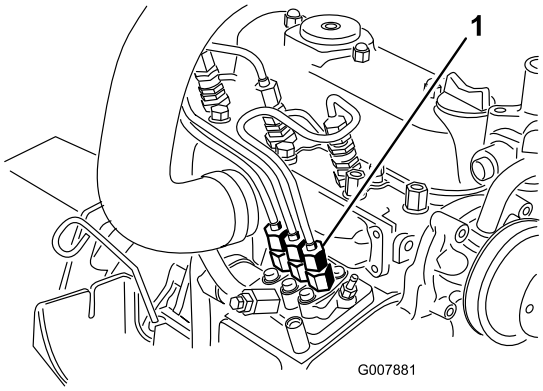

g007881

Figur 38

1. Rørforbindelsen fra innsprøytningspumpen til injektormunnstykke nummer 1.

2. Sett gassen til HURTIG-stilling.
3. Vri tenningsnøkkelen til START, og se at drivstoffet renner rundt koblingen.

   ⚠ FORSIKTIG

   Motoren kan starte under denne prosedyren. Bevegelige vifter og remmer i en motor som er i gang kan forårsake alvorlig personskade.

   Hold hender, fingre, løse klesplagg/pyntegjenstander og hår unna maskinens vifter og remmer under denne prosedyren.

4. Stram rørforbindelsen forsvarlig når strømmen blir jevn.
5. Vri nøkkelen til AV-stilling.
6. Gjenta denne prosedyren for de gjenværende munnstykkene.

Vedlikehold av elektrisk system

Sikkerhet for elektrisk system

- Koble fra batteriet før du reparerer maskinen. Koble kabelen fra den negative polen først, og deretter den andre kabelen fra den positive polen. Koble til den positive polen først og den negative polen sist.
- Lad opp batteriet på et åpent sted med god ventilasjon og borte fra gnister eller åpen ild. Koble laderen fra strømuttaket før du kobler den til eller fra batteriet. Ha på deg beskyttelsesklær og bruk verktøy som er isolert.

Vedlikeholde batteriet

Serviceintervall: Hver 50. driftstime

Hold batteriets overside ren. Dersom maskinen oppbevares på et sted der temperaturen er ekstremt høy, tappes batteriet raskere enn dersom den oppbevares på et kjølig sted.

Hold toppen av batteriet ren ved å vaske den regelmessig med en børste dyppet i ammoniakk eller en oppløsning med natriumbikarbonat. Skyll overflaten med vann etter rengjøring. Ikke ta av påfyllingslokkene mens du rengjør batteriet.

For å oppnå god elektrisk kontakt, må batterikablene sitte fast på batteripolene.

Hvis det er rust på polene, kobler du fra kablene, den negative (-) kabelen først, og skraper av klemmene og polene hver for seg. Koble kablene til igjen, den positive (+) kabelen først, og smør deretter vaselin på polene.

⚠ ADVARSEL

Batteripolene eller metallverktøy kan kortslutte mot metallkomponenter og forårsake gnister. Gnistene kan føre til at batterigassene eksploderer, noe som kan forårsake personskade.

- **Når du fjerner eller monterer batteriet, må du passe på at batteripolene ikke berører metalldeler på maskinen.**
- **La ikke metallverktøy kortslutte mellom batteripolene og metalldeler på maskinen.**

⚠ ADVARSEL

Feilaktig ruting av batterikabler kan skade maskinen og kablene og forårsake gnister. Gnistene kan føre til at batterigassene eksploderer, noe som kan forårsake personskade.

- **Koble alltid fra den negative (svarte) batterikabelen før du kobler fra den positive (røde) kabelen.**
- **Koble alltid til den positive (røde) batterikabelen før du setter på den negative (svarte) kabelen.**

Lagre batteriet

Hvis maskinen lagres i mer enn 30 dager, skal batteriet fjernes og fullades. Lagre det enten på en hylle eller på maskinen. Ikke koble til kablene hvis du lagrer det på maskinen. Oppbevar maskinen et kjølig sted for å unngå at batteriet tappes raskt. Pass på at batteriet er fulladet for å forhindre at det fryser. Egenvekten til et fulladet batteri er mellom 1,265 og 1,299.

Sjekke sikringene

Sikringene er plassert under kontrollpanelet. Tilgang gjennom sidepaneldekselet (Figur 39). For å åpne sidepaneldekselet, åpne de to låsene og dra det ut.

Hvis maskinen stopper eller har andre problemer med det elektriske systemet, sjekk sikringene. Sjekk hver sikring etter tur og fjern dem én om gangen for å se om noen av dem er gått.

Viktig: **Hvis du må erstatte en sikring, bruk alltid samme type og av samme strømstyrke som den du skal erstatte, ellers kan du skade det elektriske systemet. Se merket plassert ved siden av sikringene for et diagram over hver sikring og tilhørende strømstyrke (Figur 40).**

Merk: Hvis en sikring går ofte, er det antageligvis en kortslutning i det elektriske systemet, og du bør få en kvalifisert servicetekniker til å utføre service på det.

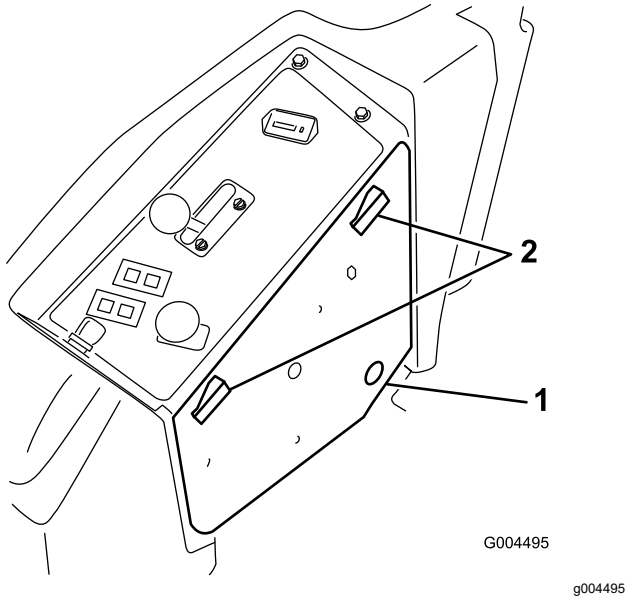

Figur 39

1. Sidepaneldeksel
2. Lås

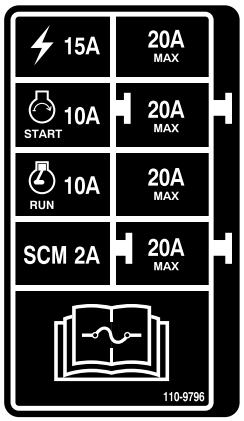

Figur 40

Vedlikehold av drivsystem

Kontrollere trykket i dekkene

Serviceintervall: Hver 50. driftstime

Kontroller trykket etter hver 50 driftstime eller én gang i måneden, avhengig av hva som kommer først (Figur 41).

Oppretthold lufttrykket i for- og bakhjulene. Det korrekte lufttrykket er 1,03 bar i bakhjulene og 1,72 bar i styrehjulene. Forskjellig trykk i hjulene kan føre til ujevn klipping. Sjekk dekkene når de er kalde for å få en mest mulig nøyaktig avlesning av trykket.

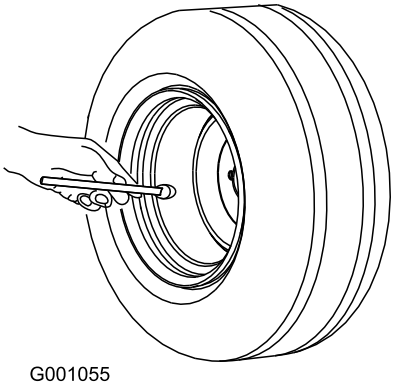

Figur 41

Skifte styrehjulene og lagrene

1. Skaff nye styrehjul, konuslager og lagerpakninger fra din autoriserte Toro-distributør.
2. Fjern låsemutteren fra bolten (Figur 42).

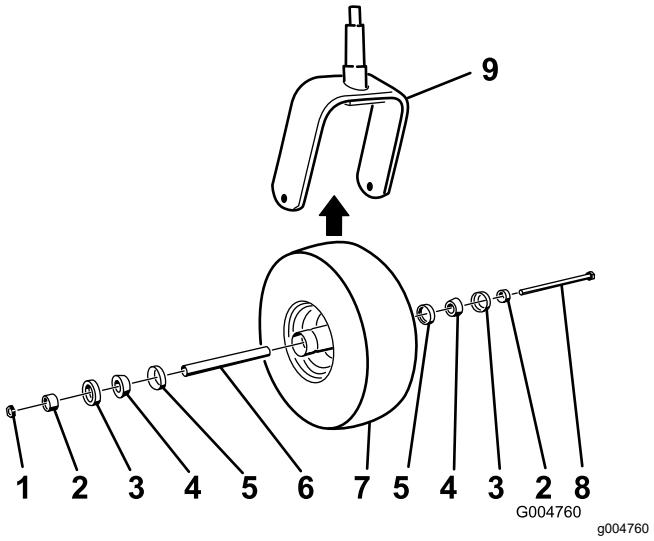

Figur 42

1. Låsemutter
2. Lageravstandsstykke
3. Ytre lagerpakning
4. Konuslager
5. Indre lagerpakning
6. Avstandsstykke
7. Styrehjul
8. Akselbolt
9. Styregaffel

3. Ta tak i styrehjulet og skyv bolten ut av gaffelen eller svingarmen.
4. Kast det gamle styrehjulet og lagrene.
5. Sett på plass styrehjulet ved å skyve konuslagrene og pakningene, fylt med smøringsfett, inn i hjulnavet, plassert som vist i Figur 42.
6. Skyv avstandsstykket inn i hjulnavet gjennom lagrene, slik at avstandsstykket inni hjulnavet har to lageravstandsstykker.

   Viktig: **Kontroller at pakningskantene ikke er brettet innover.**
7. Sett på plass styringshjulet i styregaffelen, og fest det med bolten og låsemutteren.
8. Stram låsemutteren til hjulet ikke lenger ruller fritt, skru så forsiktig opp til punktet hvor hjulet begynner å rulle fritt.
9. Fest en fettsprøyte til smøreniplene på styrehjulet, og fyll den med litiumbasert smørefett nr. 2.

Vedlikehold av kjølesystem

Kjølesystemsikkerhet

- Du kan bli forgiftet av å svelge motorkjølevæske. Oppbevares utilgjengelig for barn og kjæledyr.
- Utslipp av varm kjølevæske under trykk, eller berøring av en varm radiator og omsluttende deler, kan føre til alvorlige brannsår.
  - La alltid motoren kjøle seg ned i minst 15 minutter før du fjerner radiatorlokket.
  - Bruk en klut når du åpner radiatorlokket. Åpne det forsiktig, slik at dampen kan slippe ut.
- Ikke bruk maskinen uten at dekslene er på plass.
- Hold fingre, hender og bekledning unna roterende vifter og drivremmer.

Kjølevæskespesifikasjon

Kjølevæsketanken fylles ved fabrikken med en 50/50-løsning vann og etylenglykolbasert kjølevæske med forlenget levetid.

Viktig: **Bruk kun kommersielt tilgjengelige kjølevæsker som oppfyller spesifikasjonene som er oppført i tabellen Standarder for kjølevæske med forlenget levetid.**

Ikke bruk konvensjonell (grønn) uorganisk syreteknologi (IAT) i maskinen. Ikke bland konvensjonell kjølevæske med kjølevæske med forlenget levetid.

Tabell over kjølevæsketyper

Kjølevæsketype av etylenglykol	Korrosjonshemmende middeltype
Frostvæske med forlenget levetid	Organisk syreteknologi (OAT)
Viktig: **Ikke stol på kjølevæskens farge for å identifisere forskjellen på konvensjonell (grønn) kjølevæske med uorganisk syreteknologi (IAT) og kjølevæske med forlenget levetid.** **Kjølevæskeprodusenter kan farge kjølevæske med forlenget levetid med én av følgende farger: rød, rosa, oransje, gul, blå, blågrønn, fiolett og grønn. Bruk kjølevæske som oppfyller spesifikasjonene i tabellen Standarder for kjølevæske med forlenget levetid.**	

Standarder for kjølevæske med forlenget levetid

ASTM International	SAE International
D3306 og D4985	J1034, J814 og 1941

Viktig: **Konsentrasjonen av kjølevæsken bør være en 50/50-blanding av kjølevæske og vann.**

- **Foretrukket:** Når du blander kjølevæske fra et konsentrat, bland det med destillert vann.
- **Foretrukket alternativ:** Hvis destillert vann ikke er tilgjengelig, bruk ferdigblandet kjølevæske i stedet for konsentrert.
- **Minimumskrav:** Hvis hverken destillert vann eller ferdigblandet kjølevæske er tilgjengelig, bland konsentrert kjølevæske med rent drikkevann.

Kontrollere kjølesystemet

Serviceintervall: For hver bruk eller daglig

Kjølesystemet er fylt med halvt om halvt med vann og permanent frostvæske med etylenglykol. Kapasiteten til kjølesystemet er 7,5 liter.

1. Kontroller kjølemiddelnivået i ekspansjonstanken (Figur 43).

   Merk: Kjølevæskenivået skal være mellom merkene på siden av tanken.

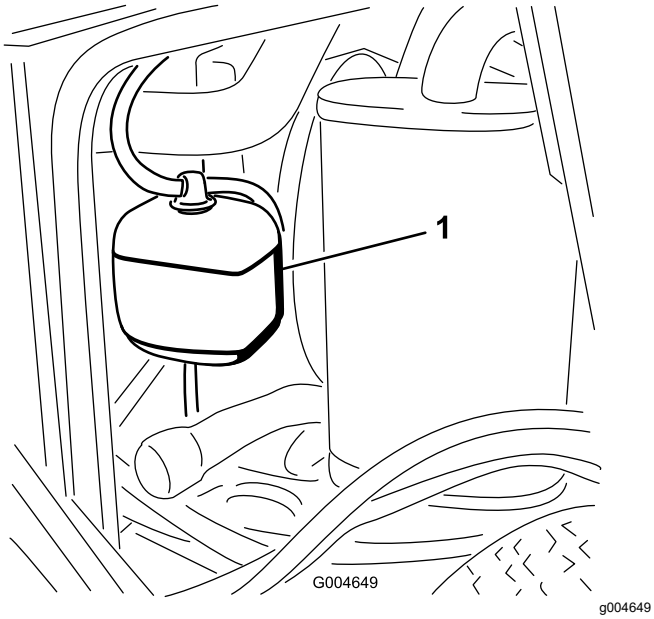

Figur 43

1. Ekspansjonstank

2. Hvis kjølevæskenivået er lavt, tar du av lokket på ekspansjonstanken og etterfyller systemet.

   Viktig: **Ikke fyll på for mye.**

3. Sett på ekspansjonstanklokket.

Rengjøre radiatoren

Serviceintervall: For hver bruk eller daglig

Hver 1500. driftstime—Skift bevegelige slanger.

Hver 200. driftstime—Kontroller slangene og klemmene til kjølesystemet. Bytt ut hvis de er sprukne eller revet.

Annet hvert år—Tøm og fyll på ny væske i kjølesystemet.

Rengjør radiatoren for å unngå at motoren overopphetes.

Merk: Hvis klippeenheten eller motoren slår seg av på grunn av overoppheting, kontrollerer du om det er mye rusk på radiatoren.

Rengjør radiatorene på følgende måte:

1. Åpne panseret.
2. Start fra viftesiden av radiatoren og blås ut rusk med luft med et lavt trykk på 3,45 bar. Gjenta fra forsiden av radiatoren og den andre viftesiden.

   Viktig: **Ikke bruk vann.**

3. Når radiatoren er grundig rengjort, fjerner du rusk som kan ha samlet seg i kanalen ved foten av radiatoren.
4. Lukk panseret.

Vedlikehold av bremser

Justere sperrebryteren for parkeringsbremsen

1. Stopp maskinen, flytt bevegelseskontrollbryteren for klippeenheten til NØYTRAL, LÅST stilling, aktiver parkeringsbremsen, og ta nøkkelen ut av tenningen.
2. Fjern boltene som fester frontpanelet og fjern panelet (Figur 44).

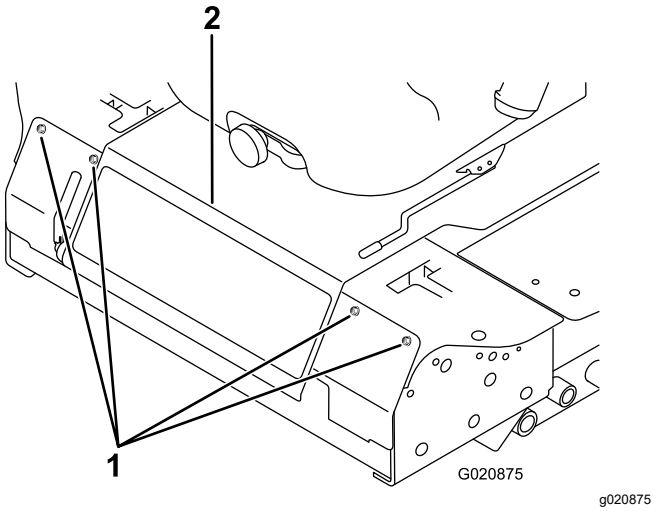

Figur 44

1. Bolt
2. Kontrollpanel

3. Løsne de to låsemutrene som fester sperrebryteren for parkeringsbremsen til monteringsbraketten.

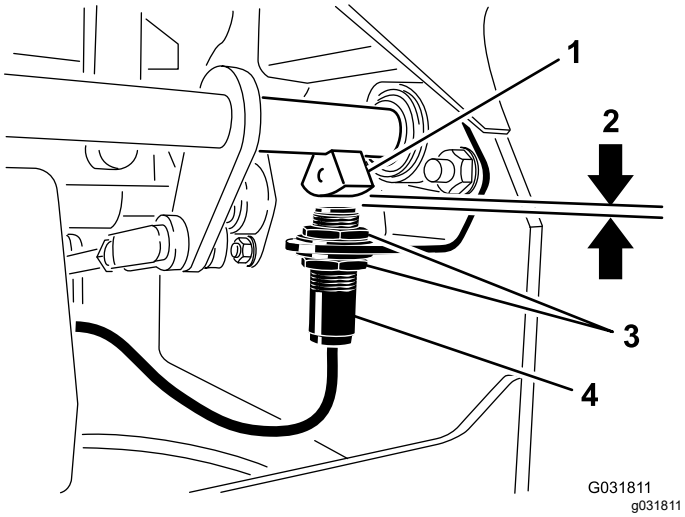

Figur 45

1. Bremseakselsensor
2. 4 mm
3. Låsemutter
4. Sperrebryter for parkeringsbremse

4. Flytt bryteren opp eller ned på braketten til avstanden mellom bremseakselsensoren og brytertappen er 4 mm som vist i Figur 45.

   Merk: Kontroller at bremseakselsensoren ikke er i kontakt med brytertappen.
5. Stram bryterens låsemutre.
6. Test justeringen på følgende måte:
   A. Påse at parkeringsbremsen er på og at du ikke sitter på setet, start deretter motoren.
   B. Flytt kontrollspakene ut av NØYTRAL LÅSESTILLING.

      Merk: Motoren skal slå seg av. Hvis den ikke stopper, sjekk justeringene du foretok av bryteren.
7. Monter frontpanelet.

Vedlikehold av remmer

Kontrollere spenningen til generatorremmen

Serviceintervall: Hver 100. driftstime

1. Benytt 4,5 kg kraft til generatorremmen midt mellom lederullene.
2. Hvis du ikke kan trykke den ned 10 mm, løsner du monteringsboltene for generatoren (Figur 46).

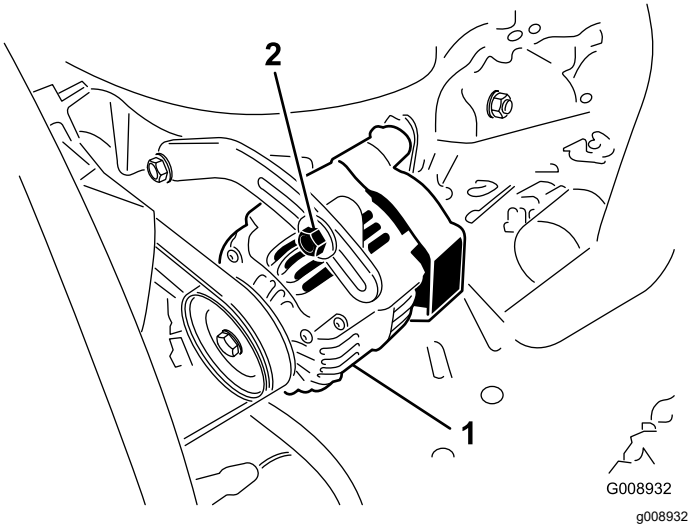

Figur 46

1. Monteringsbolt
2. Generator

3. Øk eller reduser spenningen til generatorremmen.
4. Stram monteringsboltene.
5. Kontroller hvor langt ned du kan trykke beltet, for å kontrollere at spenningen er riktig.

Vedlikehold av kontrollsystem

Justere nøytralsperrebryteren for kontrollspakene

1. Stopp maskinen, flytt bevegelseskontrollbryteren for klippeenheten til NØYTRAL, LÅST stilling, aktiver parkeringsbremsen, og ta nøkkelen ut av tenningen.
2. Fjern boltene som fester frontpanelet og fjern panelet (Figur 47).

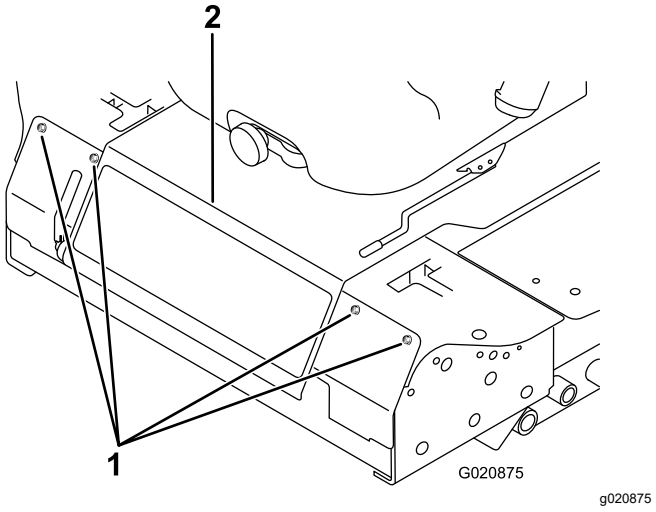

Figur 47

1. Bolt
2. Kontrollpanel

3. Løsne de to skruene som fester sperrebryteren (Figur 48).

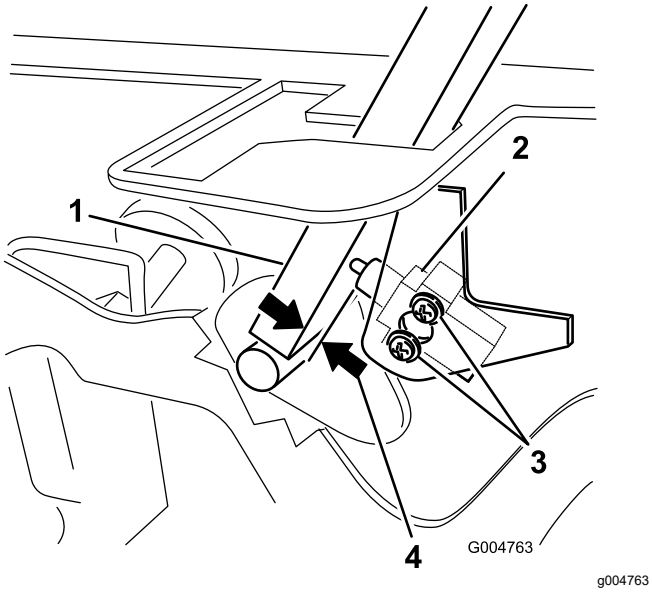

Figur 48

1. Kontrollspak
2. Nøytralsperrebryter
3. Skrue
4. 0,4 til 1 mm

4. Mens du holder kontrollspaken mot rammen, flytt bryteren mot spaken til avstanden mellom spaken og bryterhuset er 0,4 til 1 mm, som vist i Figur 48.
5. Fest bryteren.
6. Gjenta trinn 3 til 5 for den andre spaken.
7. Monter frontpanelet.

Justere nøytral retur for kontrollspakene

Hvis bevegelseskontrollspakene ikke er innrettet med de nøytrale sporene når de slippes fra REVERS-stillingen, må de justeres. Juster hver spak, fjær og stang separat.

1. Koble fra kraftuttaket, flytt kontrollspakene til NØYTRAL, LÅST stilling, og aktiver parkeringsbremsen.
2. Flytt gasspaken til SAKTE-stillingen, stopp motoren, ta ut nøkkelen og vent til alle bevegelige deler har stanset før du reiser deg.
3. Fjern boltene som fester frontpanelet og fjern panelet (Figur 49).

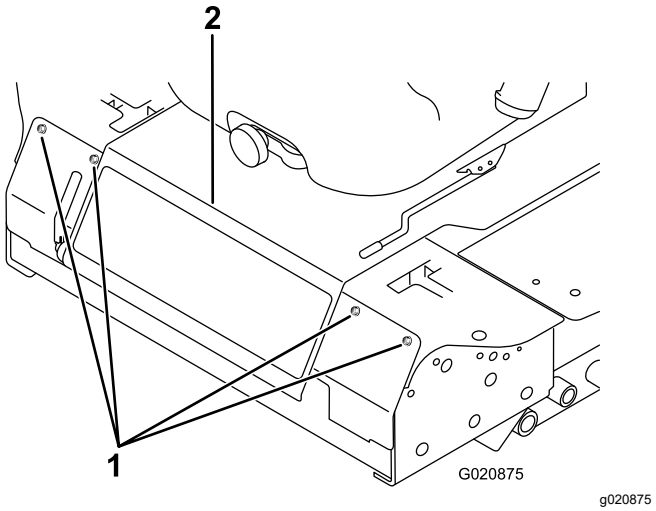

Figur 49

1. Bolt
2. Kontrollpanel

4. Flytt kontrollspaken til den NØYTRALE, men **ikke den låste** stillingen (Figur 51).
5. Trekk spaken tilbake inntil ringstiften (på armen over svingakselen) er i kontakt med endene på sporet (begynner så vidt å legge press på fjæren) som vist i Figur 50.

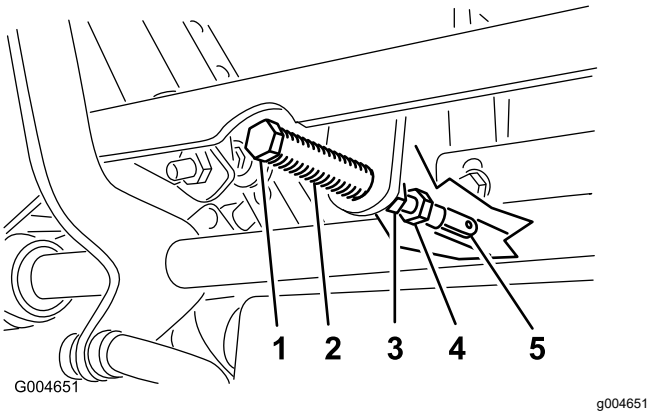

Figur 50

1. Splittpinne
2. Slisse
3. Låsemutter
4. Justeringsbolt
5. Stang

6. Kontroller hvor det er mulig at kontrollspaken treffer hakket i konsollen (Figur 51).

   Merk: Den bør sentreres for å gi den mulighet til å svinge utover til den NØYTRALE LÅSESTILLINGEN.

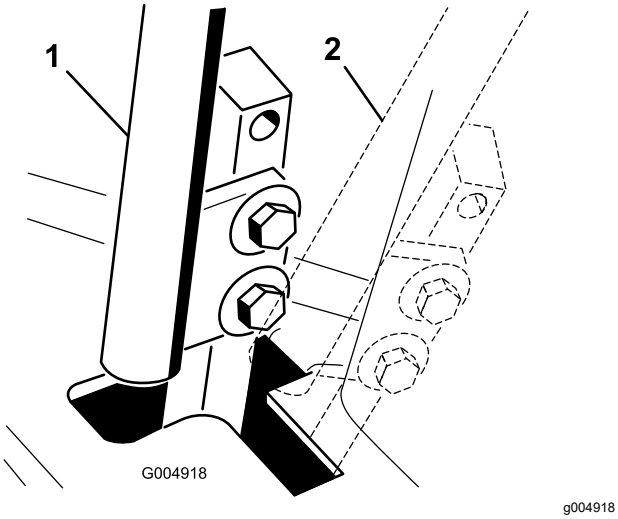

Figur 51

1. NØYTRAL stilling
2. NØYTRAL LÅSESTILLING

7. Hvis det er nødvendig med justering, må du løsne på mutteren og låsemutteren mot stangen (Figur 50).
8. Legg på lett trykk bakover på bevegelseskontrollspakene, vri hodet på justeringsbolten i korrekt retning inntil kontrollspaken er sentrert i den NØYTRALE LÅSESTILLINGEN (Figur 50).

   Merk: Trykk bakover på spaken holder pinnen på enden av slissen og gjør det mulig for justeringsbolten å flytte spaken til korrekt stilling.
9. Stram mutteren og låsemutteren (Figur 50).
10. Gjenta trinn 4 til og med 9 for den andre spaken.
11. Monter frontpanelet.

Justere trekkdrivet for fri

Utfør denne justeringen mens hjulene svinger.

⚠ FARE

Mekaniske eller hydrauliske jekker kan kanskje ikke støtte maskinen og dermed føre til alvorlige skader.

- **Bruk jekkstøtter når du støtter maskinen.**
- **Ikke bruk hydrauliske jekker.**

⚠ ADVARSEL

Motoren må gå for at du skal kunne utføre denne justeringen. Kontakt med bevegelige deler eller varme overflater kan føre til personskade.

Hold klær, hender, føtter, ansikt og andre kroppsdeler borte fra knivbladene, roterende deler, lyddemperen og andre varme overflater.

1. Hev rammen opp på jekkstøtter slik at kjørehjulene kan rulle seg fritt.
2. Flytt setet fremover, frigjør det og sving det opp og fremover.
3. Koble fra den elektriske konnektoren fra setets sikkerhetsbryter.
4. Installer midlertidig en kaldstartledning over terminalene i ledningssatskonnektoren.
5. Start motoren, sørg for at gasspaken er midt mellom HURTIG- og SAKTE-stillingen og frigjør parkeringsbremsen.

   Merk: Bevegelseskontrollspakene må være i den NØYTRALE LÅSESTILLINGEN når justeringer blir gjort.
6. Juster lengden på pumpestangen på én side ved å dreie på sekskantakselen i korrekt retning inntil det aktuelle hjulet ikke beveger seg eller kryper noe i revers (Figur 52).

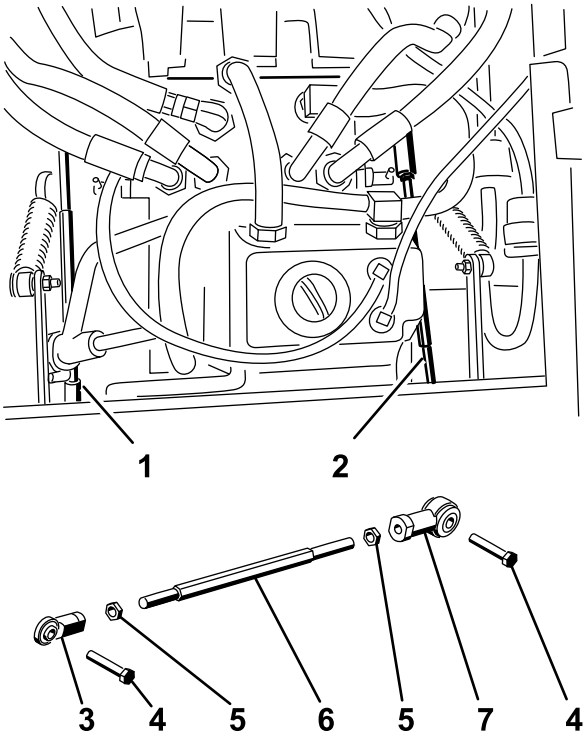

Figur 52

1. Høyre pumpestang
2. Venstre pumpestang
3. Kuleledd
4. Bolt
5. Låsemutter
6. Sekskantaksel
7. Kuleledd

7. Flytt kontrollspaken fremover og i revers, deretter tilbake til nøytral stilling.

   Merk: Hjulet må ikke bevege seg eller krype noe i revers.

8. Flytt gasspaken til HURTIG-stillingen.

   Merk: Pass på at hjulet fortsatt ikke beveger seg eller kryper lett i revers. Juster ved behov.

9. Gjenta trinn 6 til 8 på motsatt side av maskinen.
10. Stram til låsemutrene ved kuleleddene (Figur 50).
11. Flytt gasspaken til SAKTE-stillingen og slå av motoren.
12. Fjern kaldstartsledningen fra ledningssatskonnektoren og koble konnektoren inn i setebryteren.

⚠ ADVARSEL

Det elektriske systemet vil ikke utføre korrekt sikkerhetsavstengning hvis kaldstartledningen er montert.

- **Fjern kaldstartsledningen fra ledningssatskonnektoren og koble konnektoren inn i setebryteren når du fullfører justeringen.**
- **Bruk aldri denne maskinen med en kaldstartsledning montert og setebryteren frakoblet.**

13. Senk setet på plass.
14. Ta bort jekkstøttene.

Justere maksimal bakkehastighet

1. Koble fra kraftuttaket, flytt bevegelseskontrollspakene til NØYTRAL, LÅST stilling, og sett på parkeringsbremsen.
2. Flytt gasspaken til SAKTE-stillingen, slå av motoren, ta ut nøkkelen og vent til alle bevegelige deler har stanset før du reiser deg.
3. Fjern boltene som fester frontpanelet og fjern panelet (Figur 53).

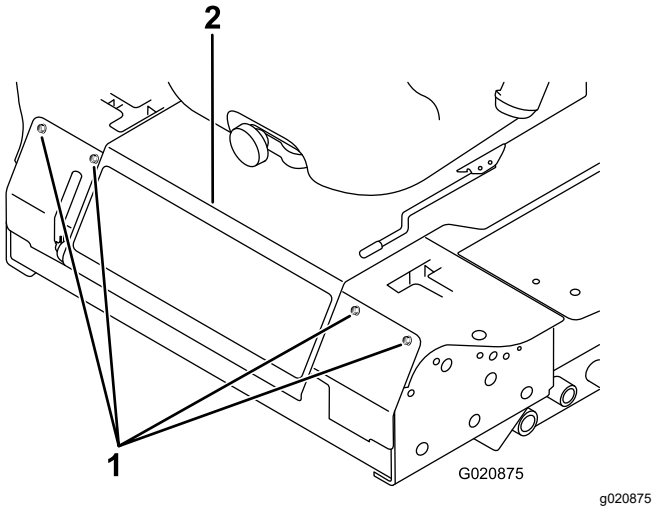

Figur 53

1. Bolt
2. Kontrollpanel

4. Løsne låsemutteren på stoppebolten for en kontrollspak (Figur 54).

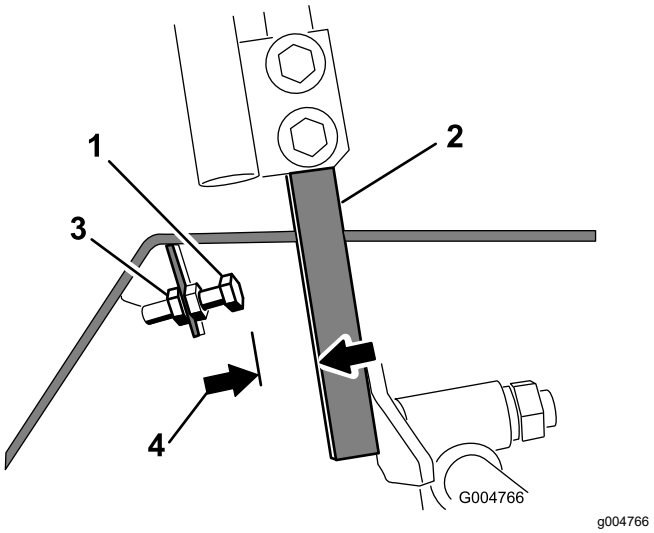

Figur 54

1. Stoppebolt
2. Kontrollspak
3. Låsemutter
4. 1,5 mm

5. Tre stoppebolten helt inn (vekk fra kontrollspaken).
6. Skyv kontrollspaken helt frem til den stopper, og hold den der.
7. Tre stoppebolten ut (mot kontrollspaken) til det er en avstand på 1,5 mm mellom hodet på stoppebolten og kontrollspaken.

   Merk: Hvis du vil redusere maskinens maksimumshastighet, sett så hver stoppebolt tilbake en lik mengde mot kontrollspaken helt til du når den maksimale hastigheten du ønsker. Du må kanskje teste justeringene dine flere ganger.
8. Trekk til låsemutteren for å feste stoppebolten på plass.
9. Gjenta trinn 4 til og med 8 for den andre spaken.
10. Monter frontpanelet.
11. Påse at maskinen kjører rett fremover og ikke svinger når begge kontrollspakene skyves helt frem.

    Merk: Hvis maskinen svinger, har du ikke satt stoppeboltene jevnt og du må justere dem mer nøyaktig.

Justere sporingen

1. Koble fra kraftuttaket, flytt bevegelseskontroll-spakene til NØYTRAL, LÅST stilling, og sett på parkeringsbremsen.
2. Flytt gasspaken til SAKTE-stillingen, slå av motoren, ta ut nøkkelen og vent til alle bevegelige deler har stanset før du reiser deg.
3. Løsne boltene som fester kontrollspakene (Figur 55).

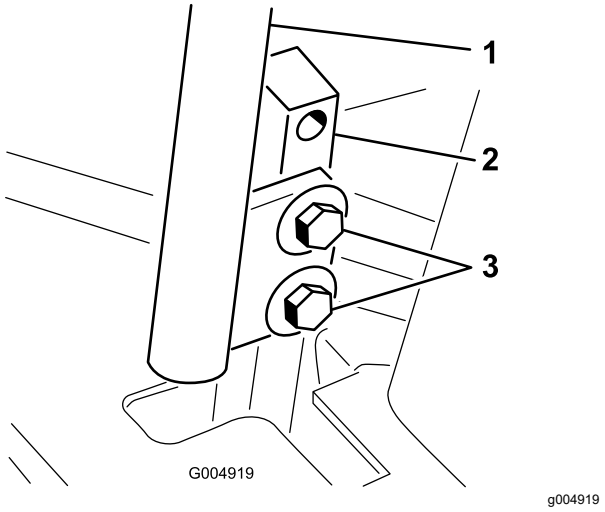

Figur 55

1. Kontrollspak
2. Kontrollspakstang
3. Bolter

4. Få noen til å skyve kontrollspakstengene (ikke kontrollspakene) helt frem til maksimal hastighet-posisjonen og holde dem der.
5. Juster kontrollspakene slik at de står på linje og stram til boltene for å feste spakene til stengene (Figur 56).

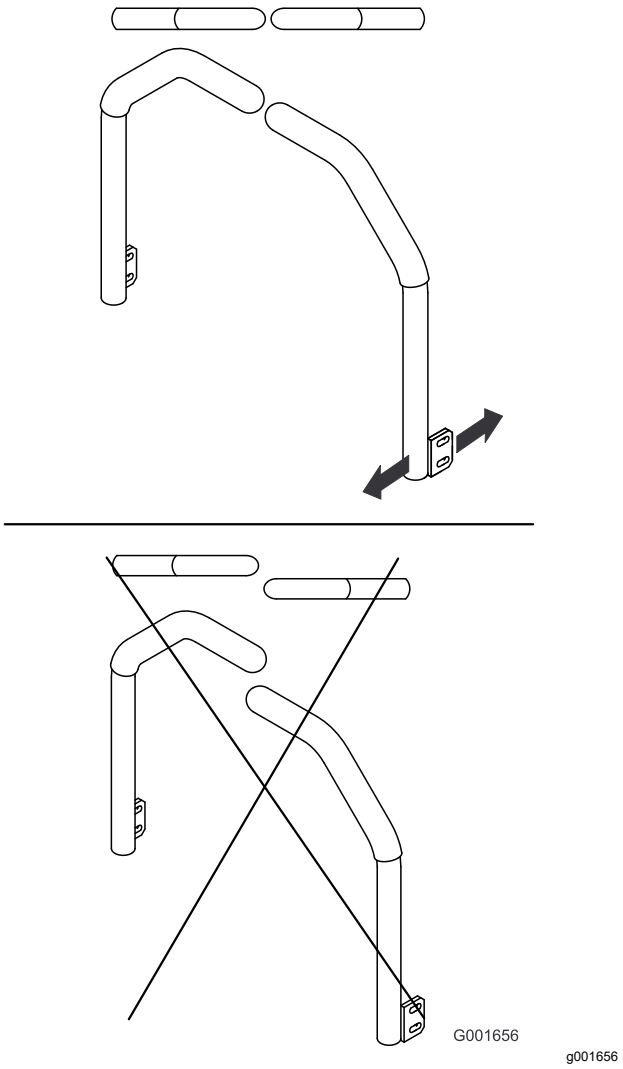

Figur 56

Vedlikehold av hydraulisk system

Sikkerhet for hydraulikksystem

- Oppsøk legehjelp øyeblikkelig hvis olje kommer i direkte kontakt med huden. Innsprøytet væske må fjernes kirurgisk innen få timer av en lege.
- Kontroller at alle hydraulikkslanger og ledninger er i god stand, og at alle hydrauliske koblinger og beslag er tette, før det hydrauliske systemet settes under trykk.
- Hold kropp og hender borte fra hull eller dyser som sprøyter ut hydraulisk olje under høyt trykk.
- Bruk kartong eller papir til å finne lekkasjer.
- Før du utfører vedlikehold eller reparasjoner på det hydrauliske systemet, må du forsiktig slippe ut alt trykket.

Hydraulikkvæskekapasitet

Beholderen er ca. 4,7 liter

Spesifikasjon for hydraulikkvæske

Beholderen fylles på fabrikken med girolje/hydraulikkvæske av høy kvalitet. Anbefalte erstatningsvæsker er:

Toro Premium Transmission/Hydraulic Tractor Fluid (Tilgjengelig i spann på 19 l eller fat på 208 l. Se *delekatalogen* eller kontakt din Toro-distributør for å få oppgitt delenumre).

Alternative oljer: Hvis Toro-oljen ikke er tilgjengelig, kan man bruke Mobil® 424 hydraulisk olje.

Merk: Toro tar ikke ansvar for skade skjedd på grunn av uegnede erstatninger.

Mange hydrauliske væsker er nesten fargeløse, noe som gjør det vanskelig å oppdage lekkasjer. Et rødt fargestoff for oljen til hydraulikksystemet er tilgjengelig i flasker på 20 ml. Én flaske er nok til 15–22 liter med hydraulisk væske. Bestill delenr. 44-2500 fra en autorisert Toro-forhandler.

Kontrollere det hydrauliske systemet

Serviceintervall: For hver bruk eller daglig

Kontroller nivået på hydraulikkvæsken før du starter maskinen for første gang, og deretter hver dag.

1. Sett maskinen på en jevn flate.
2. Flytt bevegelseskontrollspakene til den NØYTRALE LÅSESTILLINGEN og start motoren.

   Merk: Kjør motoren på lavest mulig turtall for å blåse ut luft av systemet.

   Viktig: **Koble ikke til kraftuttaket.**
3. Hev klippeenheten for å trekke ut løftesylindrene, slå av motoren og ta ut nøkkelen.
4. Hev setet for å få tilgang til hydraulikkvæske-tanken.
5. Fjern det hydrauliske oljelokket fra påfyllingshalsen (Figur 57).

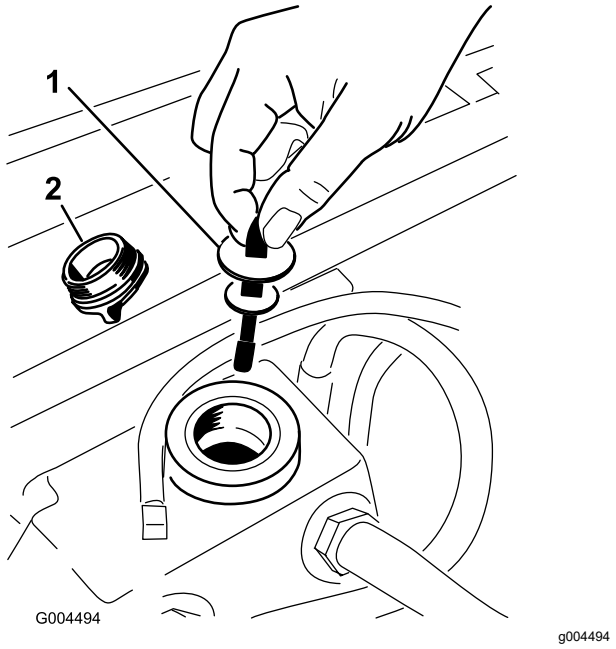

Figur 57

1. Peilestav
2. Påfyllingslokk

6. Ta ut peilestaven og tørk den med en ren fille (Figur 57).
7. Plasser peilestaven i påfyllingshalsen før du tar den ut og kontroller væskenivået (Figur 57).

   Merk: Hvis nivået ikke er innenfor det merkede området på peilestaven, fyller du på mer hydraulikkvæske av høy kvalitet til nivået når opp til det merkede området.

   Viktig: **Ikke fyll på for mye.**
8. Sett tilbake peilestaven og tre påfyllingslokket fast på påfyllingshalsen med fingrene.
9. Kontroller om det er lekkasjer i slangene og beslagene.

Skifte hydraulikkvæske og filter

Serviceintervall: Etter de 200 første timene

Hver 800. driftstime

1. Koble fra kraftuttaket, flytt bevegelseskontroll-spakene til NØYTRAL, LÅST stilling, og sett på parkeringsbremsen.
2. Flytt gasspaken til SAKTE-stillingen, slå av motoren, ta ut nøkkelen og vent til alle bevegelige deler har stanset før du reiser deg.
3. Plasser et stort tappefat under den hydrauliske beholderen og girkassen og fjern pluggene, all hydraulikkvæske blir da tappet (Figur 58).

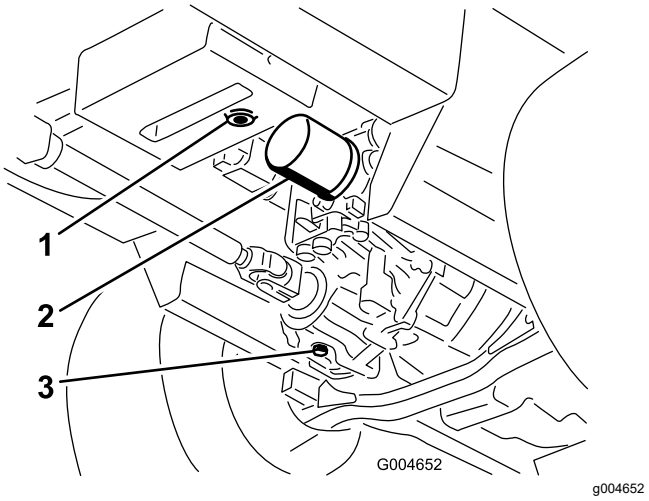

Figur 58

1. Tappeplugg for hydrauliske beholderen
2. Filter
3. Tappeplugg for girkasse

4. Rengjør rundt hydraulikkvæskefilteret, og fjern filteret (Figur 58).
5. Sett inn et nytt hydraulikkvæskefilter umiddelbart.
6. Monter hydraulikkvæsketanken slik og tappepluggene for girkassehuset.
7. Fyll beholderen opp til riktig nivå (ca. 5.7 l). Se Kontrollere det hydrauliske systemet (side 54).
8. Start motoren, og se etter oljelekkasjer. La motoren gå i ca. fem minutter, og slå den deretter av.
9. Etter to minutter kan du kontrollere hydraulikkvæskenivået. Se Kontrollere det hydrauliske systemet (side 54).

Rengjøring

Rengjøring under klippeenheten

Serviceintervall: For hver bruk eller daglig

1. Koble fra kraftuttaket, flytt bevegelseskontroll-spakene til NØYTRAL, LÅST stilling, og sett på parkeringsbremsen.
2. Flytt gasspaken til SAKTE-stillingen, slå av motoren, ta ut nøkkelen og vent til alle bevegelige deler har stanset før du reiser deg.
3. Hev klippeenhetene til transportstilling.
4. Hev den fremre delen av maskinen med jekkstøtter.
5. Rengjør grundig undersiden av klippeenheten med vann.

Avhending av avfall

Motorolje, batterier, hydraulikkvæske og motorkjølemiddel er forurensende. Avhend disse i henhold til nasjonale eller lokale regelverk.

Lagring

Lagringssikkerhet

- Før du forlater førerplassen må du slå av motoren, ta ut nøkkelen (hvis utstyrt) og vente til alle bevegelser står stille. La maskinen kjøle seg ned før du justerer den, utfører service på den, rengjør den eller setter den til oppbevaring.
- Oppbevar aldri maskinen eller bensinkannen i nærheten av åpen ild, gnister eller kontrollampe, som på en varmtvannstank eller andre apparater.

Gjøre maskinen klar til oppbevaring

Viktig: **Ikke bruk brakkvann eller gjenvunnet vann til å rengjøre maskinen.**

1. Ta nøkkelen ut av tenningen og legg den på et sted der du vil finne den igjen.
2. Rengjør maskinen, klippeenheten og motoren grundig, og vær spesielt oppmerksom på disse områdene:
   - Radiator og radiatorskjerm
   - Under klippeenheten
   - Under klippeenhetens remdeksler
   - Motvektsfjærene
   - PTO-akselenhet
   - Alle smørepunkt og omdreiningspunkt
   - Inni reléskapet
   - Under seteplaten og oppå drivverket
3. Kontroller og juster trykket i for- og bakhjulene. Se Kontrollere trykket i dekkene (side 45).
4. Ta av, slip og balanser klippeknivene. Monter knivene og trekk til knivboltene med et moment på 115–149 N·m.
5. Kontroller alle festene. Stram dem om nødvendig. Trekk til de seks boltene som fester klippeenhetsrammen til trekkenheten (Figur 59) med et moment på 359 N·m.

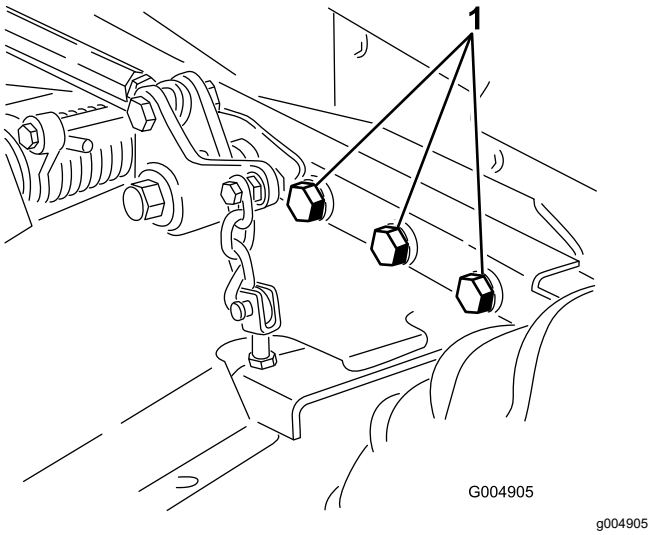

Figur 59

Høyre side vises ikke.

1. Bolter

6. Smør alle smørenipler og omdreiningspunkt, og drivverkets omløpspinne. Tørk opp overflødig smøremiddel.
7. Bruk litt sandpapir på og mal malte områder som har fått riper eller rust. Reparer alle hakk i metallet.
8. Overhal batteriet og kablene:
   A. Ta batteriklemmene av batteripolene.
   B. Rengjør batteriet, klemmene og polene med en stålbørste og en oppløsning av natron.
   C. Smør batteripolene og kabelklemmene med Grafo 112X (Toro-delenummer 505-47) eller vaselin for å forhindre korrosjon.
   D. Lad batteriet sakte opp i 24 timer hver 60. dag for å forhindre blysulfatering av batteriet.

Klargjøre motoren

1. Tøm motoroljen fra bunnpannen, og sett tappepluggen på plass.
2. Bytt motorolje og -filter. Se Skifte motorolje og filter (side 41).
3. Fyll motoren med tilmålt mengde motorolje. Se Kontrollere motoroljenivået (side 40).
4. Start motoren, og la den gå på tomgang i to minutter.
5. Tøm drivstofftanken, drivstoffslangene, pumpen, filteret og utskilleren fullstendig for alt drivstoff. Spyl drivstofftanken med rent, ferskt dieseldrivstoff, og kople sammen alle drivstoffslangene.
6. Rengjør og overhal luftrenseren grundig.
7. Forsegl inntaket til luftrenseren og eksosåpningen med værbestandig maskeringsteip.
8. Kontroller at oljelokket og drivstofftanklokket er godt skrudd til.

Personvernerklæring for EØS og Storbritannia

Slik bruker Toro personopplysningene dine

Toro Company («Toro») respekterer ditt personvern. Når du kjøper våre produkter, kan vi samle inn personopplysninger om deg, enten direkte fra deg eller via den lokale Toro-avdelingen eller -forhandleren. Toro bruker disse opplysningene for å innfri kontraktsfestede forpliktelser – slik som å registrere garantien din, behandle garantikravet ditt eller kontakte deg i tilfelle en produkttilbakekalling – og til legitime forretningsformål – slik som å måle kundetilfredshet, forbedre produktene våre og utstyre deg med produktinformasjon som kan være av interesse. Toro kan dele personopplysningene dine med våre datterselskaper, forhandlere eller andre forretningspartnere i forbindelse med disse aktivitetene. Vi kan også oppgi personopplysninger når dette kreves under loven eller i forbindelse med salg, kjøp eller sammenslåing av en virksomhet. Vi vil ikke selge personopplysningene dine til andre selskaper for markedsføringsformål.

Bevaring av personopplysninger

Toro vil bevare dine personopplysninger så lenge som det er relevant for de ovennevnte formålene og i samsvar med lovfestede krav. Hvis du vil ha mer informasjon om gjeldende bevaringsperioder, kan du kontakte legal@toro.com.

Toros forpliktelse til sikkerhet

Personopplysningene dine kan behandles i USA eller et annet land som kan ha mindre strenge personvernlover enn landet du er bosatt i. Når vi overfører opplysningene dine utenfor landet du er bosatt i, vil vi iverksette lovfestede, påbudte tiltak for å sikre at det er på plass skikkelige vern som beskytter opplysningene dine og sikrer at de behandles sikkert.

Tilgang og korrigering

Du kan ha retten til å korrigere eller gjennomgå personopplysningene dine eller motsette deg eller begrense behandlingen av opplysningene dine. For å gjøre dette må du kontakte oss på e-post på legal@toro.com. Hvis du har bekymringer om hvordan Toro har behandlet personopplysningene dine, oppfordrer vi deg til å ta dette opp direkte med oss. Vær oppmerksom på at bosatte i Europa har retten til å klage til det lokale datatilsynet.

California Proposition 65-advarsel

Hva er denne advarselen?

Du kan se et produkt for salg som har følgende advarselsmerke:

ADVARSEL: Kreftfremkallende og skadelig for forplantningsevnen – www.p65Warnings.ca.gov.

Hva er Prop 65?

Prop 65 gjelder for enhver virksomhet som har drift i California, selger produkter i California eller som lager produkter som kan selges i eller fraktes inn i California. Det pålegger at Californias guvernør har og offentliggjør en liste over de kjemikalier som det er kjent at kan forårsake kreft, fosterskader og/eller annen forplantningsskade. Listen, som oppdateres hvert år, inkluderer hundrevis av kjemikalier som brukes i mange dagligvarer. Formålet med Prop 65 er å informere offentligheten om disse kjemikaliene, og hvor utsatt man er for dem.

Prop 65 forbyr ikke salget av produkter som inneholder disse kjemikaliene, men krever i stedet advarsler på produktene, produktemballasjen eller litteraturen som følger med produktet. Videre betyr ikke en Prop 65-advarsel at et produkt ikke oppfyller produktsikkerhetsstandarder eller -krav. Faktisk har Californias myndigheter gjort det klart at en Prop 65-advarsel «ikke er det samme som en regulatorisk uttalelse om hvorvidt et produkt er 'trygt' eller 'utrygt'». Mange av disse kjemikalier er blitt benyttet i produkter som har vært i daglig bruk i årevis, uten noen dokumenterte skadevirkninger. For mer informasjon, gå tilhttps://oag.ca.gov/prop65/faqs-view-all.

En Prop 65-advarsel betyr at et selskap har enten (1) vurdert eksponeringsnivået og konkludert med at det overstiger «ikke-signifikant risikonivå», eller (2) har valgt å gi en advarsel basert på at de vet at et oppført kjemisk stoff er brukt, men de har ikke vurdert eksponeringsnivået.

Gjelder denne loven overalt?

Prop 65-advarslene er kun pålagt under Californias lov. Disse advarslene kan ses over hele California, i alle slags sammenhenger, inkludert, men ikke begrenset til, restauranter, dagligvarebutikker, hoteller, skoler og sykehus, og på et bredt spekter av produkter. I tillegg fører enkelte internett- og postordreforhandlere Prop 65-advarsler på nettsidene eller i katalogene sine.

Er Californias advarsler strengere eller mindre strenge enn de føderale reglene?

Prop 65-standarder er ofte strengere enn både føderale og internasjonale standarder. Det er forskjellige stoffer som krever en Prop 65-advarsel selv på nivåer som er mye lavere enn grensene satt føderalt. For eksempel er Prop 65-standarden for advarsler om bly 0,5 µg/dag, noe som er godt under føderale og internasjonale nivåer.

Hvorfor har ikke alle lignende produkter en slik advarsel?

- Produkter som selges i California, trenger en Prop 65-merking, mens lignende produkter som selges andre steder, ikke trenger det.
- Et selskap som er involvert i en Prop 65-rettssak, og som kommer til et forlik, kan bli påkrevd å ha Prop 65-advarsler på produktene sine. Men andre selskaper som lager lignende produkter, blir ikke nødvendigvis påkrevd det samme.
- Håndhevelsen av Prop 65 er ikke helt konsekvent.
- Selskaper kan velge å ikke gi advarsler, fordi de har konkludert med at det ikke er nødvendig for dem å gjøre dette under Prop 65. Det at et produkt ikke har en advarsel, betyr ikke at produktet er fri for de oppførte kjemikaliene på lignende nivå.

Hvorfor har Toro inkludert en slik advarsel?

Toro har valgt å gi forbrukere så mye informasjon som mulig, slik at de kan ta informerte beslutninger om produktene de kjøper og bruker. Toro gir advarsler i enkelte tilfeller hvor vi vet at én eller flere oppførte kjemikalier er brukt, uten å ha evaluert eksponeringsnivået, siden ikke alle oppgitte kjemikalier har en bestemt pålagt eksponeringsgrense. Selv om eksponeringen fra Toro-produkter kan være ubetydelig eller godt innenfor «ikke-signifikant risiko»-nivået, har Toro valgt å gi Prop 65-advarsler på en føre-var-basis. I tillegg kan Toro risikere å bli saksøkt av delstaten California eller private parter som ønsker at Prop 65 skal håndheves, og bli ilagt dyre bøter, hvis vi ikke gir slike advarsler.

Toro-garantien

To år eller 1500 timer begrenset garanti

Betingelser og inkluderte produkter

Toro Company garanterer at ditt kommersielle Toro-produkt («produktet») er uten feil i materialer eller håndverk i to år eller 1500 driftstimer*, avhengig av hva som inntreffer først. Denne garantien gjelder alle produkter, med unntak av luftemaskiner (se separate garantierklæringer for disse produktene). Der det finnes berettigede forhold, vil vi reparere produktet uten ekstra kostnad for deg, inkludert diagnostikkutstyr, arbeid, deler og transport. Denne garantien tar effekt på den dato som produktet leveres til kunden.
* Produkt utstyrt med timeteller.

Instruksjoner for å innhente garantitjenester

Du er ansvarlig for å underrette distributøren eller den autoriserte forhandleren av kommersielle produkter om hvem du kjøpte produktet av, straks du tror at det foreligger et berettiget forhold. Hvis du trenger hjelp med å finne en distributør eller autorisert forhandler av kommersielle produkter, eller hvis du har spørsmål ang. dine garantirettigheter eller ansvar, kan du kontakte:

Toros serviceavdeling for kommersielle produkter
8111 Lyndale Avenue South
Bloomington, MN 55420-1196, USA

+1–952–888–8801 eller +1–800–952–2740
E-post: commercial.warranty@toro.com

Eierens ansvar

Som eier av produktet er du ansvarlig for nødvendig vedlikehold og justeringer som beskrives i *brukerhåndboken*. Reparasjoner for produktproblemer forårsaket av at man ikke har utført nødvendig vedlikehold og justeringer dekkes ikke av denne garantien.

Elementer og betingelser som ikke inkluderes

Ikke all produktsvikt eller feilfunksjon som finner sted i løpet av garantiperioden er et resultat av defekter i materialene eller håndverket. Denne garantien dekker ikke følgende:

- Produktsvikt som er et resultat av at man ikke har brukt originale Toro-deler ved utskiftninger, eller fra montering og bruk av tilleggsutstyr eller endret tilbehør som ikke kommer fra Toro.
- Produktsvikt som er et resultat av at man ikke har utført anbefalt vedlikehold og/eller justeringer.
- Produktsvikt som er et resultat av at man har brukt produktet på en grov, uaktsom eller uforsiktig måte.
- Deler som er forbruksdeler gjennom bruk som ikke er defekte. Eksempler på deler som anses som forbruksdeler, eller som brukes opp, under normal drift av produktet er, men er ikke begrenset til, bremseklosser og bremsebelegg, clutchbelegg, knivblad, spoler, valser og lagre (tettet eller smurt), motstål, tennplugger, styrehjul og lagre, dekk, filtre, remmer og enkelte sprøytedeler som diafragma, munnstykker, strømningsmålere og kontrollventiler.
- Feil forårsaket av utenforliggende krefter, inkludert, men ikke begrenset til, vær, lagringsprosedyrer, kontaminering, eller bruk av ikke-godkjente drivstoff, kjølevæsker, smøremidler, tilsetningsstoffer, gjødsel, vann eller kjemikalier.
- Feil eller ytelsesproblemer på grunn av drivstoffbruk (f.eks. bensin, diesel eller biodiesel) som ikke samsvarer med de respektive bransjestandardene.
- Normal støy, vibrasjon, slitasje og forringelse. «Vanlig slitasje» inkluderer, men er ikke begrenset til, skade på seter pga. slitasje eller slipevirkning, slitte, lakkerte overflater, oppskrapte merker eller vinduer.

Deler

Deler som skal skiftes ut som en del av nødvendig vedlikehold, er garantert for perioden opptil tidspunktet for utskiftingen av delen. Deler som skiftes ut under garantien, dekkes i gyldighetsperioden for garantien til originalproduktet og blir Toros eiendom. Toro vil ta den siste avgjørelsen om å reparere eventuelle eksisterende deler eller montere eller erstatte den. Toro kan bruke fabrikkreparerte deler for garantireparasjoner.

Garanti for dypsyklus- og litiumionbatterier

Dypsyklus- og litiumionbatterier har et begrenset antall kilowattimer de kan levere i løpet av levetiden. Bruks-, lade- og vedlikeholdsteknikker kan forlenge eller forkorte den totale levetiden til batteriet. Etter hvert som batteriene i dette produktet brukes, vil mengden med faktisk arbeid mellom ladeintervallene minke sakte, men sikkert til batteriet er helt brukt opp. Skifte ut oppbrukte batterier, på grunn av normalt forbruk, er produkteiers ansvar. Merk – (kun litiumionbatteri): Se batterigarantien for mer informasjon.

Livstidsgaranti på veivaksel (kun ProStripe 02657-modellen)

En ProStripe som er utstyrt med ekte Toro-friksjonsskive og sveivsikker knivbremsclutch (integrert knivbremsclutch (Blade Brake Clutch – BBC) + friksjonsskiveenhet) som originalutstyr, og brukes av den opprinnelige kjøperen i samsvar med anbefalte drifts- og vedlikeholdsprosedyrer, dekkes av en livstidsgaranti mot bøying av motorens veivaksel. Maskiner utstyrt med spennskiver, knivbremsclutchenheter (Blade Brake Clutch – BBC) og andre slike enheter dekkes ikke av livstidsgarantien for veivakselen.

Vedlikehold foretas for eiers regning

Trimming av motor, smøring, rengjøring og lakkering, utskifting av filtre, kjølevæske og utføring av anbefalt vedlikehold, er noen av de normale tjenestene som Toro-produkter forutsetter må foretas for eiers regning.

Generelle betingelser

Reparasjon av en autorisert Toro-distributør eller -forhandler, er ditt eneste rettsmiddel under denne garantien.

Toro Company er ikke ansvarlig for indirekte, tilfeldig eller betingede skader i forbindelse med bruken av Toro-produkter som dekkes av denne garantien, inkludert eventuelle kostnader eller utgifter med å erstatte utstyr eller tjenester i løpet av rimelige perioder med feilfunksjon eller uten bruk i påvente av fullføring av reparasjoner under denne garantien. Bortsett fra utslippsgarantien som det vises til nedenfor, hvis den gjelder, er det ingen andre uttrykkelige garantier. Alle impliserte garantier om salgbarhet og egnethet til bruk er begrenset til varigheten av denne uttrykkelig garantien.

Noen stater tillater ikke utelatelse av tilfeldige eller betingede skader eller begrensninger på hvor lenge en implisert garanti varer, så ovenfor nevnte utelatelse og begrensninger gjelder kanskje ikke for deg. Denne garantien gir deg spesielle rettigheter i henhold til loven, og du kan kanskje også ha andre rettigheter som varierer fra stat til stat.

Merknad vedrørende utslippsgaranti

Systemet for utslippskontroll på ditt produkt dekkes kanskje også av en separat garanti som overholder kravene som ble etablert av det amerikanske Environmental Protection Agency (EPA) og/eller California Air Resources Board (CARB). Timebegrensningene som fastsettes ovenfor, gjelder ikke for garantien for systemer for utslippskontroll. Du finner mer informasjon om dette i garantierklæringen for motorutslippskontroll i brukerhåndboken eller i dokumentasjonen fra motorprodusenten.

Andre land enn USA og Canada

Kunder som har kjøpt Toro-produkter som er eksportert fra USA eller Canada bør ta kontakt med sin Toro-distributør (forhandler) for å få garantipoliser for ditt land, din provins eller din delstat. Hvis du av noen grunn er misfornøyd med din forhandlers tjenester eller har vanskeligheter med å skaffe deg informasjon om garantien, ta kontakt med et lokalt autorisert servicesenter.