Form No. 3326-131

CCR 2450 GTS®
CCR 3650 GTS®

Snöslunga

Modell nr. 38535–220000001 och upp
Modell nr. 38536–220000001 och upp
Modell nr. 38537–220000001 och upp
Modell nr. 38538–220000001 och upp

Bruksanvisning

Svenska (S)

Detta tändningssystem överensstämmer med bestämmelserna i kanadensiska ICES-002.

Ce système d'allumage par étincelle de véhicule est conforme à la norme NMB-002 du Canada.

Innehåll

	Sida
Introduktion	2
Säkerhetsföreskrifter	3
Säker driftspraxis	3
Säkerhetsföreskrifter för Toro snöslungor	4
Ljudtrycksnivå	4
Ljudstyrka	4
Vibrationsnivå	4
Säkerhets- och instruktionsdekaler	5
Montering	7
Reservdelar	7
Montering av hjulen	7
Montering av handtaget	8
Montering av utkastare	9
Montering av utkastarveven	10
Före start	10
Blandning av bensin och olja	10
Påfyllning av tanken	11
Körning	11
Driftreglage	11
Starta motorn	12
Stanna motorn	12
Starta rotorbladen	12
Stanna rotorbladen	12
Justering av utkastare	12
Tips vid snöröjning	13
Underhåll	14
Rekommenderat underhåll	14
Justering av reglagevajern	14
Byte av rotorblad	16
Byte av skrapa	18
Byte av tändstift	18
Byte av drivrem	19
Tömma bränsletanken	20
Förvaring	20
Preparering av bränslesystemet	20
Motorpreparering	20
Preparering av snöslungan	20
Fälla in handtaget	20
Felsökning	21

Introduktion

Läs bruksanvisningen noga så att du lär dig att använda och underhålla produkten på rätt sätt. Informationen i bruksanvisningen hjälper dig och andra att undvika personskador och skador på produkten. Även om Toro konstruerar och bygger säkra produkter så är det du som är ansvarig för att produkten används på rätt och säkert sätt.

Kontakta en auktoriserad återförsäljare eller Toros kundservice och ha produktens modell- och serienummer till hands om du har behov av service, Toro originaldelar eller ytterligare information. Figur 1 visar var du finner produktens modell- och serienummer.

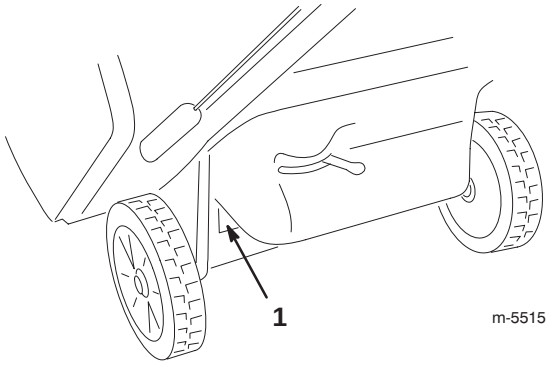

Figur 1

1. Plats för modell- och serienummer

Skriv produktens modell- och serienummer nedan så är de lätta att hitta.

Modellnr: _____

Serienr: _____

Toros varningssystem i bruksanvisningen visar på möjliga risker och har särskilda säkerhetsmeddelanden som hjälper dig och andra att undvika personskador och i värsta fall dödsfall. ***Fara***, ***Varning*** och ***Försiktighet*** är nyckelord som används för att ange risknivå. Var ytterst försiktig oavsett risknivån.

Fara anger stor fara som leder till allvarlig personskada eller dödsfall om föreskrifterna inte följs.

Varning anger fara som *kan* leda till allvarlig personskada eller dödsfall om föreskrifterna inte följs.

Försiktighet anger fara som kan leda till mindre eller medelsvår personskada om föreskrifterna inte följs.

Två andra ord används också för att markera information. **Viktigt** ger läsaren speciell mekanisk information och **Observera:** betonar allmän information som bör ges särskild uppmärksamhet.

© 2001 av The Toro Company

8111 Lyndale Avenue South
Bloomington, MN 55420-1196

Med ensamrätt

Tryckt i USA

Säkerhetsföreskrifter

Modellerna 38537 och 38538 uppfyller eller överstiger ISO-standard 8437 vid tidpunkten för produktion.

Det är viktigt att du och andra användare av snöslungan läser och förstår innehållet i bruksanvisningen innan motorn ens startas. Då uppnås högsta säkerhet, bästa prestanda och ni lär känna maskinen.

⚠ Detta är varningssymbolen. Den används för att göra dig uppmärksam på eventuella risker för personskador. Följ samtliga säkerhetsmeddelanden som följer denna symbol för att undvika eventuella skador eller dödsfall.

Felaktigt bruk eller underhåll av denna snöslunga kan leda till personskador eller dödsfall. Följ nedanstående säkerhetsföreskrifter för att minska denna risk.

Säker driftspraxis

Nedanstående föreskrifter har anpassats från ANSI/OPEI standard B71.3–1995 och ISO standard 8437:1989. Information eller terminologi som är specifik för Toros snöslungor ges inom parentes.

Utbildning

- Läs bruksanvisningen noga. Bekanta dig ordentligt med reglagen och hur utrustningen ska användas. Lär dig hur man stannar maskinen och hur reglagen snabbt kopplas ur.
- Låt aldrig barn använda snöslungan. Låt aldrig vuxna använda snöslungan utan ordentlig undervisning.
- Håll arbetsområdet fritt från människor (speciellt småbarn) och sällskapsdjur.
- Var försiktig så att du inte halkar eller ramlar.

Förberedelser

- Inspektera området där snöslungan ska användas ordentligt. Ta bort dörrmattor, kälkar, brädor, sladdar och andra föremål.
- Släpp manöverreglaget för att koppla ur rotorbladen innan du startar motorn.
- Använd inte snöslungan utan att ha ordentliga vinterkläder. Bär skor som ger bra fotfäste på hala underlag.
- Var försiktig med bränslet, det är mycket brandfarligt.
  - Använd en godkänd bränsledunk.
  - Fyll aldrig på bensin medan motorn är igång eller är varm.
  - Fyll på bränsle utomhus och var extremt försiktig. Fyll aldrig på tanken inomhus.
  - Skruva på tanklocket ordentligt och torka upp allt utspillt bränsle.
- Använd endast nätsladden som följde med snöslungan och i rätt sorts uttag när sladden används för el-start.
- Gör aldrig några justeringar med motorn igång utom när det särskilt anges av Toro.
- Låt motorn och snöslungan vänja sig vid utomhustemperaturen innan du börjar röjningen.
- All körning av motorredskap kan resultera i att främmande föremål kastas in i ögonen. Använd alltid skyddsglasögon eller visir under körning och vid justering och reparation.

Körning

- Håll inte händer eller fötter nära eller under roterande delar. Håll dig alltid borta från utkastaröppningen.
- Var mycket försiktig vid korsning av grusgångar, stigar och vägar. Se upp för dolda faror och trafik.
- Försök inte röja snö från grusunderlag. Denna produkt är endast avsedd för snöröjning på stenbelagda underlag.
- Stanna motorn om du har kört på något föremål. Ta bort tändningsnyckeln och se efter noga om snöslungan skadats. Reparera skadorna innan du använder den igen.
- Stanna motorn och leta rätt på orsaken om apparaten börjar vibrera onormalt. Vibrationer är ofta ett tecken på att något är fel.
- Stanna motorn när du lämnar körpositionen, innan utkastaren rensas och vid reparation, inställningar och vid kontroller.
- Se till att rotorbladen och alla rörliga delar har stannat före rengöring, reparation och kontroll.
- Kör inte motorn inomhus, utom vid start och när snöslungan körs in eller ut ur huset. Öppna ytterdörrarna, avgaser är farliga.
- Röj aldrig snö tvärs över sluttningar. Var mycket försiktig när du svänger i sluttningar. Försök inte att röja i branta sluttningar.

- Kör aldrig snöslungan utan att skydd, plåtar och andra säkerhetsanordningar sitter på plats.
- Kör aldrig snöslungan intill inglasade utrymmen, bilar, fönsteröppningar och kanter utan att rikta snöstrålen åt rätt håll. Håll barn och sällskapsdjur på avstånd.
- Överbelasta inte maskinen genom att försöka röja för snabbt.
- Titta bakåt och var försiktig vid backning med snöslungan.
- Rikta aldrig snöstrålen mot kringstående och låt ingen komma framför maskinen.
- Kör aldrig snöslungan om inte sikt och ljus är bra. Se till att du har fotfäste och håll ordentligt i handtaget. Gå, spring aldrig.

Underhåll och förvaring

- Kontrollera regelbundet att alla fästelement är korrekt åtdragna så att maskinen är i säkert bruksskick.
- Förvara aldrig maskinen med bränsle i tanken i en byggnad där det finns gnistkällor, t.ex. varmvattenberedare, värmeelement och torkskåp. Låt motorn kallna innan maskinen ställs undan i ett slutet utrymme.
- I bruksanvisningen beskrivs de viktiga detaljerna om snöslungan ska förvaras en längre tid.
- Underhåll eller byt efter behov ut etiketter med säkerhetsanvisningar och instruktioner.

Säkerhetsföreskrifter för Toro snöslungor

Nedan finns säkerhetsinformation som gäller specifikt för Toro-produkter och annan säkerhetsinformation som du bör känna till.

- *Roterande rotorblad kan skada fingrar och händer.* Håll dig bakom handtagen och undan utkastaröppningen under körningen. *Håll ansikte, händer, fötter och andra kroppsdelar och klädesplagg borta från rörliga och roterande delar.*
- *Stäng av motorn ta ut nyckeln och vänta tills alla rörliga delar har stannat* innan snöslungan rengörs, repareras eller kontrolleras och innan utkastaren rensas.
- Använd en pinne, *inte händerna*, för att ta bort skräp från utkastaren.
- Stanna motorn, ta ur nyckeln och vänta tills alla rörliga delar har stannat *innan* du lämnar körpositionen.
- Bär inte löst sittande plagg som kan fastna i rörliga delar.
- Reparera före körning om ett skydd, en säkerhetsanordning eller en varningsetikett är trasig eller skadad. Se till att alla skruvar, bultar och muttrar är åtdragna.
- *Rök aldrig* när du handskas med bensin.
- *Kör inte* snöslungan på tak.
- Rör inte motorn när den är igång eller strax efter att den stannat eftersom den då kan vara så varm att du kan bränna dig.
- Utför endast det underhåll som beskrivs i denna handbok. Stanna motorn och ta ut nyckeln innan underhåll, service och justering utförs. Kontakta auktoriserad återförsäljare om större reparationer krävs.
- Ändra inte varvtalsregulatorns inställning på motorn.
- Töm bränsletanken vid förvaring under längre tid än 30 dagar för att undvika risker. Förvara bränslet i en godkänd bränsledunk. Ta ut nyckeln ur tändningslåset vid förvaring.
- Köp endast Toro originalreservdelar och tillbehör för att säkerställa bästa prestanda och högsta säkerhet.

Ljudtrycksnivå

Maskinen ger en ljudtrycksnivå vid förarens öra på 91 dB(A), grundat på mätningar på identiska maskiner enligt direktiv 84/538/EEG.

Ljudstyrka

Maskinen ger en ljudstyrka på 104 LwA, grundat på mätningar av identiska maskiner enligt anvisningarna i direktiv 84/538/EEG.

Vibrationsnivå

Maskinen ger en maximal vibration vid händer/armar på 15,5 m/s^2, grundat på mätningar på identiska maskiner enligt EN 1033.

Säkerhets- och instruktionsdekaler

Säkerhets- och instruktionsdekaler är fullt synliga för föraren och finns vid alla potentiella farozoner. Dekaler som skadats eller försvunnit ska bytas ut.

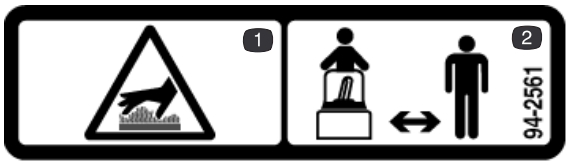

94-2561

1. Het yta, rör inte
2. Håll er på säkert avstånd från maskinen

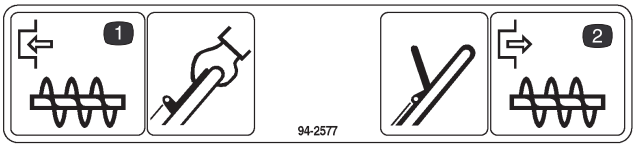

94-2577

1. Krama manöverreglaget för att koppla in rotor-bladen
2. Släpp manöverreglaget för att frigöra rotorbladen

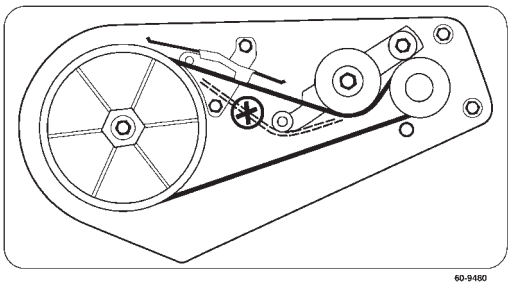

60-9480

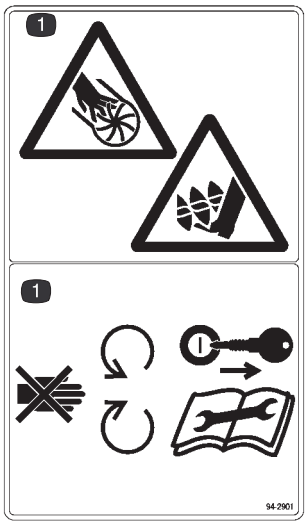

94-2901

1. Kapnings-/avslitningsrisk i impellern – håll dig på avstånd från rörliga delar, stanna motorn och ta ut nyckeln innan du utför underhåll

104-9742

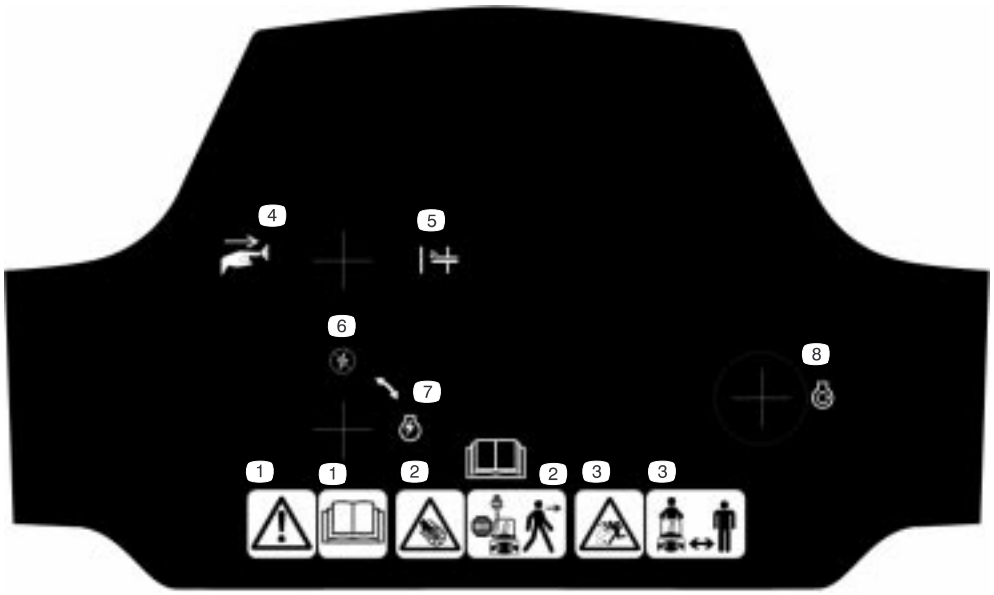

105-3522 (Modell 38535) eller 105-1963 (Modell 38537)

1. Varning – läs *bruksanvisningen*
2. Håll dig på avstånd från rörliga delar och stäng av motorn innan du lämnar maskinen
3. Risk för kringflygande föremål – håll kringstående på avstånd
4. Tryck på knappen
5. Snapspump
6. Tändningen av
7. Tändningen på
8. Snörstart

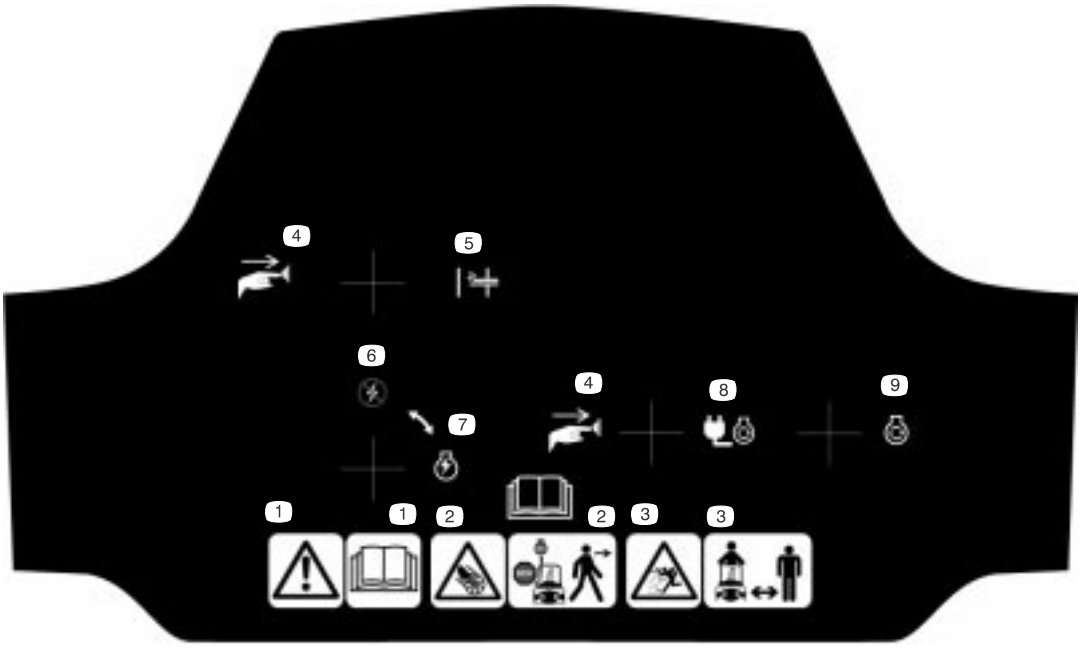

105-3524 (Modell 38536) eller 105-1962 (Modell 38538)

1. Varning – läs *bruksanvisningen*
2. Håll dig på avstånd från rörliga delar och stäng av motorn innan du lämnar maskinen
3. Risk för kringflygande föremål – håll kringstående på avstånd
4. Tryck på knappen
5. Snapspump
6. Tändningen av
7. Tändningen på
8. El-start
9. Snörstart

Montering

Observera: Vänster och höger sida på maskinen är lika med användarens vänstra respektive högra sida vid normal körning.

Reservdelar

BESKRIVNING	ANTAL	ANVÄNDNING
Kort distansbricka (höger sida)	1	Montering av hjulen
Lång distansbricka (vänster sida)	1	
Kapselmuttrar	2	
Hjul	2	
Övre handtag	1	Montering av handtaget
Knoppar	2	
Böjda brickor	2	
Handtagslås	2	
Skruvar	3	Montering av utkastare
Låsmuttrar	3	
Brickor	3	
Utkastare	1	
Utkastarhandtag (endast modell 38535 och 38536)	1	
Bultar	2	Montering av utkastarvev (endast modell 38537 och 38538)
Låsmuttrar	2	
Utkastarvev och monteringsfäste	1	
Tändningsnyckel	1	Starta och stänga av motorn

Montering av hjulen

1. Ställ snöslungan på dess vänsterkant och placera en träkloss under vänster axelände (figur 2).

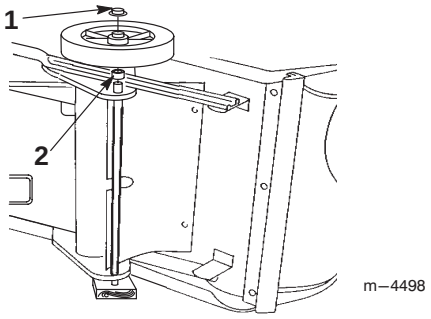

Figur 2

1. Kapselmutter
2. Kort distansbricka

2. Trä på den *korta* distansbrickan och ett hjul på höger axelände (figur 2).

   Observera: Sidan av hjulet med de sex ekrarna måste riktas nedåt.

3. Trä på en kapselmutter på axeländen (figur 2).

4. Driv ner kapselmuttern med en hammare så att den sitter *stadigt.*

5. Ställ snöslungan på dess högerkant och placera en träkloss under höger axelände.

6. Trä på den *korta* distansbrickan och ett hjul på vänster axelände (figur 3).

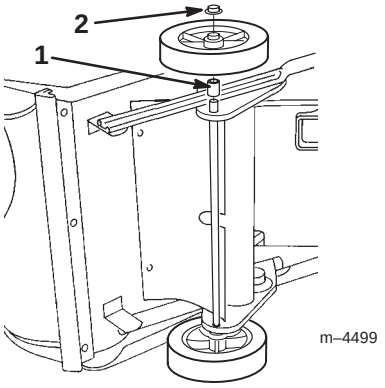

Figur 3

1. Lång distansbricka
2. Kapselmutter

Observera: Sidan av hjulet med de sex ekrarna måste riktas nedåt.

7. Upprepa steg 3 och 4.

Montering av handtaget

1. Klipp av spännbandet som håller fast reglagevajern på handtaget (figur 4).

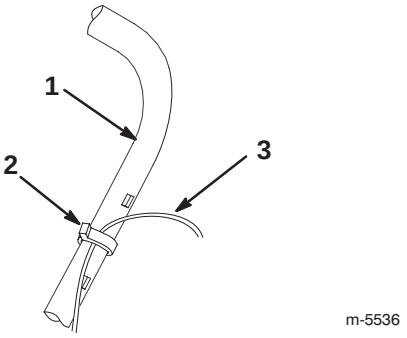

Figur 4

1. Handtag
2. Spännband i plast
3. Reglagevajer

Viktigt Om du inte klipper av spännbandet kommer rotorbromsen inte att fungera riktigt.

2. Placera det övre handtaget enligt figur 5.

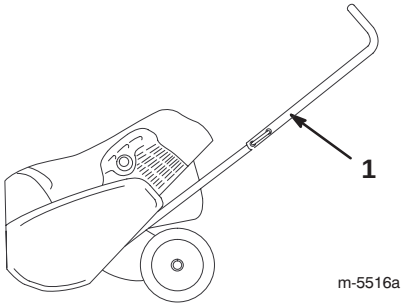

Figur 5

1. Övre handtag

3. Montera handtagslåsen, de svängda brickorna och vreden löst, enligt figur 6.

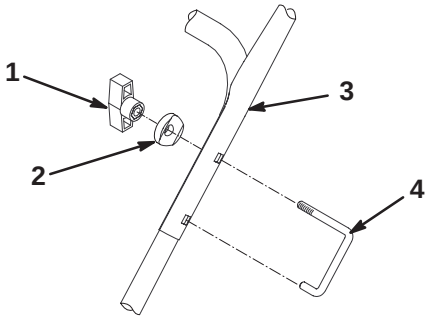

Figur 6

1. Vred (2)
2. Böjd bricka (2)
3. Övre handtag
4. Handtagslås (2)

4. Sätt in reglagevajerns lösa ände i det nedre hålet i manöverreglaget. Se figur 7 (Modell 38535 och 38536) eller figur 8 (Modell 38537 och 38538).

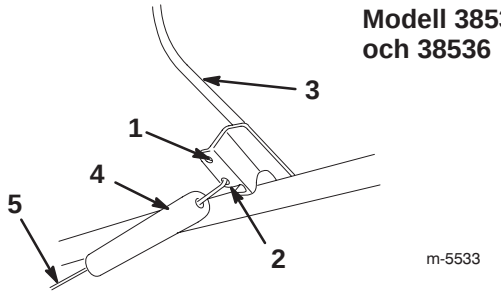

Figur 7

1. Övre hål
2. Nedre hål
3. Manöverreglage
4. Fjäderkåpa
5. Reglagevajer

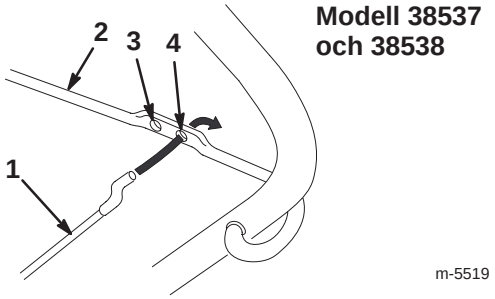

Figur 8

1. Vajer
2. Manöverreglage
3. Övre hål
4. Nedre hål

5. Sätt in handtagslåsen helt och hållet (figur 6).

Viktigt Kontrollera att reglagevajern inte nyper fast vid det övre handtaget eller vid handtagslåset.

6. Dra åt vreden tills de sitter ordentligt.
7. Justera reglagevajern. Se avsnittet Justering av reglagevajern på sidan 14.

Montering av utkastare

Modell 38535 och 38536

1. Placera utkastaren över utkastarringen och rikta in hålen på utkastarens baksida i linje med centrumhålet i utkastarringen (figur 9).

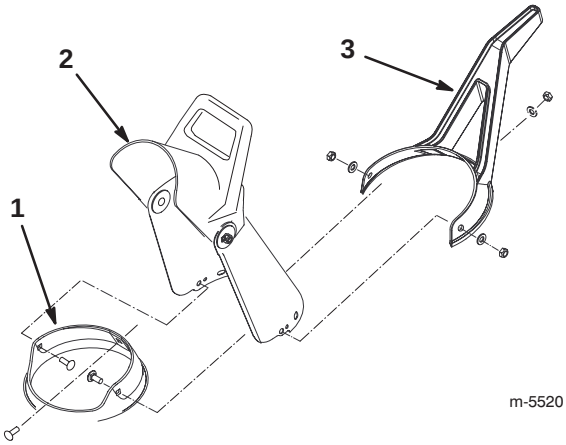

Figur 9

1. Utkastarring
2. Utkastare
3. Utkastarhandtag

2. Sätt in en skruv genom centrumhålet i utkastarringen från insidan och genom hålet i utkastaren (figur 9).
3. Sätt in utkastarhandtaget över utkastaren och sätt in skruven helt och hållet genom mitthålet i utkastarhandtaget (figur 9).
4. Montera en bricka och en låsmutter på skruven och dra åt låsmuttern tills den sitter ordentligt (fingerkraft).
5. Rikta in de återstående hålen i utkastarhandtaget, utkastaren och utkastarringen och sätt in de återstående två skruvarna genom hålen, från insidan av utkastarringen.
6. Montera brickorna och låsmuttrarna på skruvarna, och dra åt låsmuttrarna tills de sitter ordentligt (fingerkraft).
7. Dra åt alla låsmuttrar *ordentligt*.

Modell 38537 och 38538

1. Placera utkastaren över utkastarringen och rikta in hålen på utkastarens baksida i linje med centrumhålet i utkastarringen (figur 10).

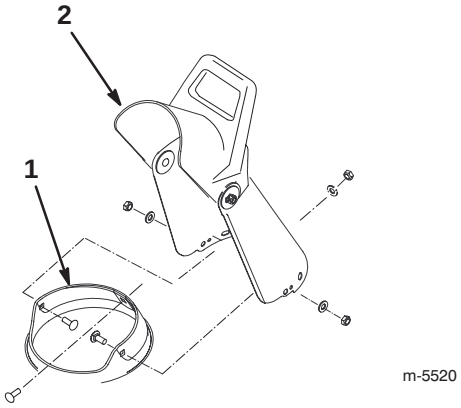

Figur 10

1. Utkastarring
2. Utkastare

2. Sätt in en skruv genom centrumhålet i utkastarringen från insidan och genom hålet i utkastaren (figur 10).
3. Montera en bricka och en låsmutter på skruven och dra åt låsmuttern tills den sitter ordentligt (fingerkraft).
4. Rikta in de återstående hålen i utkastaren och utkastarringen och sätt in de återstående två skruvarna genom hålen, från insidan av utkastarringen.
5. Montera brickorna och låsmuttrarna på skruvarna och dra åt låsmuttrarna tills de sitter ordentligt (fingerkraft).
6. Dra åt alla låsmuttrar *ordentligt*.

Montering av utkastarveven

Modell 38537 och 38538

1. För in utkastarvevens flata ände genom hålet i höljet medan du samtidigt passar in monteringsfästet med hålen i det nedre handtaget (figur 11).

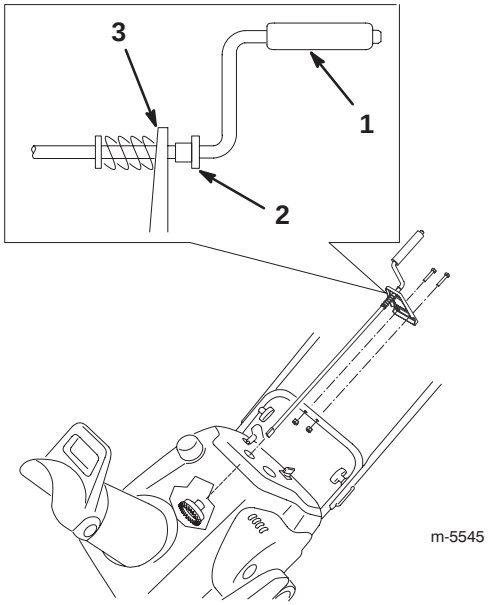

Figur 11

1. Utkastarvev
2. Plastbussning
3. Fäste

2. Rotera veven långsamt tills den flata änden passar in i den gömda växelöppningen och utkastarringen roterar med veven (figur 11).
3. Kontrollera att plastbussningen satts in helt och hållet i hålet i fästet. Skjut den annars längs veven och in i hålet (figur 11).
4. Sätt fast monteringsfästet vid handtaget med två skruvar och låsmuttrar (figur 11).

Före start

Blandning av bensin och olja

Din Toro snöslunga drivs med en tvåtaktsmotor som erfordrar en 50:1 bensin/olje-blandning.

Använd endast ren, blyfri, högst 30 dagar gammal bensin med oktantal 87 eller högre. Genom att använda blyfri bensin uppstår minskad förbränningsavsättning och tändstiftet varar längre.

Motorer som certifierats för ULGE-motorer enligt den federala amerikanska miljömyndigheten (EPA) är certifierade att drivas med en blandning av blyfri regularbensin och olja samt följande system för utsläppskontroll: EM och TWC (om sådan finns) och inkluderar inte funktioner som kan justeras av användaren.

Viktigt *Använd inte* metanol, bensin som innehåller metanol, bensen som innehåller mer än 10 % etanol, premiumbensin eller fotogen. Detta kan skada bränslesystemet.

Viktigt *Använd inte* fordonsolja (som t.ex. SAE 30 eller 10W30), inte heller tvåtaktsolja som inte är certifierad enligt NMMA TCW och inte heller någon bränsleblandning med fel bensin/olje-proportion. Detta kan leda till motorhaveri som inte täcks av Toros garanti.

Fara

Under vissa omständigheter är bensin extremt lättantändligt och högexplosivt. Brand eller explosion i bensin kan orsaka brännskador och materiella skador.

- **Fyll tanken på en öppen plats utomhus och när motorn är kall. Torka upp utspilld bensin.**
- **Fyll inte tanken helt full. Fyll bränsletanken med bensin tills nivån ligger mellan 6 och 13 mm under påfyllningsrörets nedersta del. Utrymmet tillåter bensinen att expandera.**
- **Rök aldrig när du handskas med bensin och håll dig borta från öppen eld eller där bensinångor kan antändas av gnistor.**
- **Förvara bensin i en godkänd bränsledunk och håll den borta från barn.**
- **Köp aldrig mer bensin än vad som går åt inom en månad.**

Fara

Vid bensinpåfyllning kan under vissa betingelser gnistor från statisk elektricitet bildas och antända bensinen. Brand eller explosion i bensin kan orsaka brännskador samt materiella skador.

- **Ställ alltid bensindunkar på marken en bit från ditt fordon före påfyllning.**
- **Fyll inte på bensindunkar inne i ett fordon eller på lastbilsflak eftersom plastmattor och liknande kan isolera dunken och förlänga urladdningstiden för statisk elektricitet.**
- **Lasta av bensindrivna maskiner från lastbilen eller släpet om så är praktiskt möjligt och fyll på bensin när hjulen står på marken.**
- **Fyll på maskinen från en dunk, inte med munstycket på en bensinpump, om du inte kan lasta av maskinen från lastbilen eller släpet.**
- **Håll kontakt hela tiden mellan munstycket på bensinpumpen och kanten på tank- eller dunköppningen tills tankningen är klar om tankning måste ske från bensinpump.**

Observera: För samtliga av Toros bensindrivna produkter skall en stabiliserare användas under drift och förvaring. Stabiliseraren rengör motorn medan den körs och förhindrar gummiliknande hartsavlagringar från att bildas i motorn vid förvaring. En stabiliserare fungerar bäst när den blandas med färsk bensin. Om du använder motorolja av typen *Toro 50:1* (med stabiliserare) för 2-takts motorer behöver du inte tillsätta en stabiliserare.

Viktigt Använd inte bränsletillsatser förutom stabiliserare vid förvaring. Använd inte alkoholbaserade stabiliserare som t ex etanol, metanol och isopropyl.

1. Häll ca 2 liter färsk, blyfri bensin i en godkänd bränsledunk.

Observera: Blanda inte bensin och olja i bränsletanken. Om oljan är rumstempererad blandas den lättare och mer ordentligt än om den är kall. Olja under 0°C kräver extra noggrann blandning.

2. Tillsätt hela mängden motorolja av typen *Toro 50:1* (med stabiliserare) för 2-taktsmotorer eller motsvarande NMMA TCW-certifierad tvåtaktsolja till bensinen enligt tabellen nedan:

Blandningsförhållande Bensin/olja 50:1	
Bensin	Olja
4 liter	80 ml
8 liter	160 ml
20 liter	400 ml

3. Sätt på locket på bränsledunken.
4. Skaka dunken så att bensinen och oljan blandas ordentligt.
5. Ta långsamt av locket och tillsätt bensinen som återstår.

Påfyllning av tanken

Viktigt Fyll inte på bränsletanken för mycket. Bensin-och-oljeblandningen måst ha tillräckligt med utrymme att expandera.

1. Gör rent omkring tanklocket; låt inte snö eller vatten komma in i bränsletanken.
2. Ta av tanklocket och fyll bränsletanken med en bensin-och-oljeblandning tills nivån är 6 till 13 mm under nedre delen av påfyllningsröret. *Fyll inte bensin upp i påfyllningsröret.*
3. Skruva på tanklocket ordentligt och torka upp all utspilld olja.

Körning

Observera: Vänster och höger sida på maskinen är lika med användarens vänstra respektive högra sida vid normal körning.

Driftreglage

På snöslungans reglageplåt finns ett tändningslås, en snapspump, ett startsnöre och en elektrisk startknapp (gäller endast för modeller med el-start). Chokereglaget och kabelanslutningen (för el-startmodellen) sitter under manöverpanelen, vilket visas i figur 12.

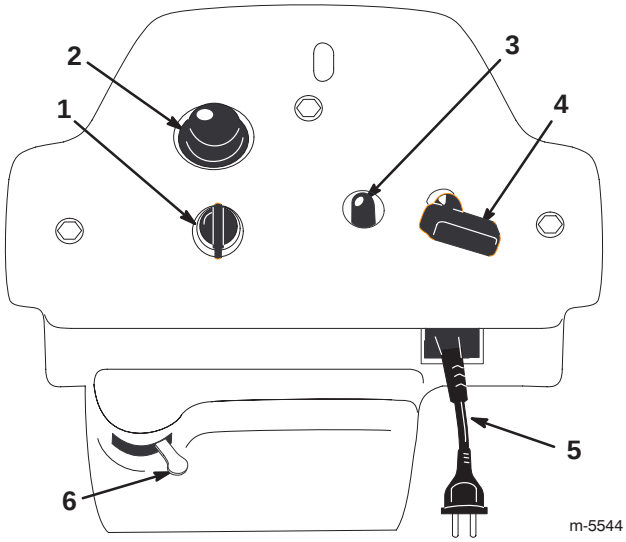

Figur 12

1. Tändningslås
2. Snapspump
3. Elektrisk startknapp (gäller endast för modeller med el-start)
4. Snörstart
5. Kabelanslutning (endast el-startmodell; under manöverpanelen)
6. Choke

Starta motorn

1. Vrid nyckeln till läge *On* (På).
2. Flytta chokereglaget åt höger.
3. Håll för hålet i mitten av snapspumpen med tummen och tryck in två gånger med en paus mellan varje tryckning. Vid extrem kyla upprepas detta steg efter behov.

   Observera: Tag av handsken när du snapsar så att ingen luft kan komma ut ur hålet.

   Observera: Använd inte choken eller snapspumpen vid varmstart.
4. Starta motorn genom att följa nedanstående anvisningar:

   Gör så här vid snörstart: Håll i snöslungans handtag med den ena handen och dra kraftigt i startsnöret med den andra.

   Gör så här vid el-start:

   A. Anslut nätsladden till snöslungan och till ett kraftuttag av standardmodell.

Försiktighet

Om snöslungan lämnas ansluten till nättuttaget kan motorn startas oavsiktligt och skada människor eller egendom.

Dra ur sladden från uttaget när snöslungan inte ska startas.

   B. Tryck på startknappen.

   Observera: Aktivera el-starten högst 10 gånger med intervaller om 5 sekunder, där snöslungan först får vara på i 5 sekunder och sedan av i 5 sekunder.

Viktigt Överdriven användning av el-starten kan leda till överhettning och skada.

   Observera: Om motorn inte startar efter dessa försök, väntar du minst 40 minuter så att startern kan kallna innan ett nytt startförsök görs.

   Observera: Ta med snöslungan till en auktoriserad återförsäljare för reparation om motorn inte startar efter andra försöket.

   C. Dra ur nätsladden från snöslungan och uttaget när motorn startar.
5. Låt motorn vara igång och flytta chokereglaget långsamt åt vänster.

Stanna motorn

Vrid nyckeln till *Off* (Av) och vänta tills alla rörliga delar stannat innan du lämnar användarplatsen.

Starta rotorbladen

Starta rotorbladen genom att klämma samman manöverreglaget och handtaget.

Stanna rotorbladen

Släpp manöverreglaget för att stoppa rotorbladen.

Observera: När du släpper manöverreglaget stannar rotorbladen men motorn fortsätter att köra.

Justering av utkastare

Modell 38535 och 38536

För utkastarhandtaget till vänster och höger för att justera snöstrålens riktning (figur 13). Strålriktarhandtaget överst på utkastaren ställer in snöstrålens höjd.

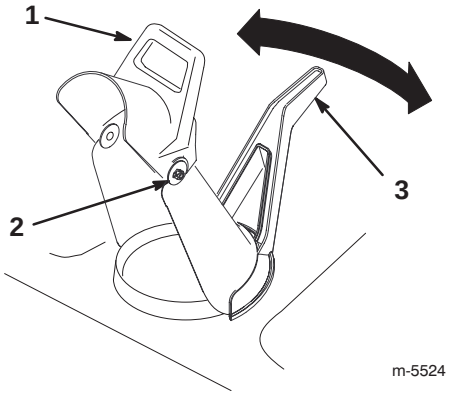

Figur 13

1. Strålriktarhandtag, utkastare
2. Låsmutter för strålriktare (2)
3. Utkastarhandtag

Observera: Dra inte åt strålriktarens låsmuttrar för hårt.

Viktigt Snöslungan får inte lyftas i utkastarhandtaget. Detta kan skada utkastarhandtaget.

Modell 38537 och 38538

Rotera utkastarveven medsols för att flytta utkastaren till höger eller motsols för att flytta utkastaren till vänster (figur 14). Strålriktarhandtaget överst på utkastaren ställer in snöstrålens höjd.

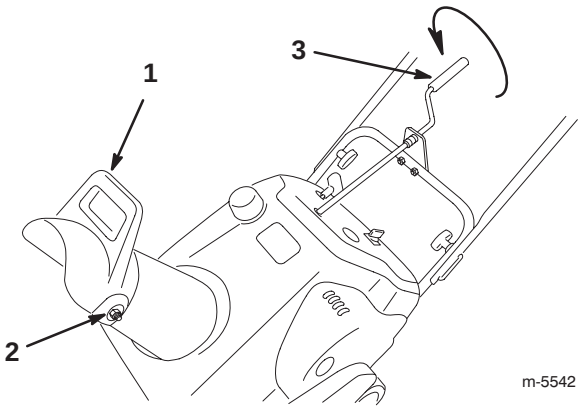

Figur 14

1. Strålriktarhandtag, utkastare
2. Låsmutter för strålriktare (2)
3. Utkastarvev

Observera: Dra inte åt strålriktarens låsmuttrar för hårt.

Tips vid snöröjning

Varning

Rotorbladen kan kasta stenar, leksaker och andra främmande föremål och orsaka föraren eller kringstående allvarliga personskador.

- **Håll området som röjs rent från föremål som kan plockas upp och kastas omkring av rotorbladen.**
- **Håll barn och husdjur borta från området.**

- Röj snön så snart som möjligt efter snöfallet. Det ger det bästa resultatet.
- Snöslungan röjer ner till marken och driver sig själv framåt när handtaget höjs. Snöslungan tippar framåt *en aning* så att rotorbladen slår emot marken. Hjulen behöver inte ha kontakt med marken för att driva sig själva framåt. Ju längre fram handtaget tippas, desto snabbare driver snöslungan sig framåt.
- Om snöslungan inte driver sig själv framåt på hala underlag eller i tung snö, tryck handtaget framåt men låt snöslungan arbeta i sin egen takt.
- Överlappa varje vända för att få bort all snö.
- Rikta snöstrålen mot lä när så är möjligt.
- Försök inte röja snö från grusunderlag. Denna produkt är endast avsedd för snöröjning på stenbelagda underlag.
- Under snö- och kalla väderförhållanden kan vissa reglage och rörliga delar frysa fast. *Använd inte för mycket kraft för att försöka manövrera reglagen om de frusit.* Starta motorn och låt den köra ett par minuter om du har svårighet att manövrera ett reglage eller en del.
- Fortsätt att ha motorn påslagen ett par minuter efter snöröjning så att rörliga delar inte fryser fast. Stäng av motorn, vänta tills alla rörliga delar har stannat och ta bort all is och snö från snöslungan.
- Ha motorn avstängd och dra i startsnörets handtag flera gånger för att undvika att det fryser fast.
- För modeller med utkastarvev, dra runt veven flera gånger för att få bort is och snö.

Underhåll

Observera: Vänster och höger sida på maskinen är lika med användarens vänstra respektive högra sida vid normal körning.

Rekommenderat underhåll

Underhållsintervall	Underhållsförfarande
Inledningsvis	• Kontrollera reglagevajern både till en början och efter den första arbetstimmen; justera vid behov. Se avsnittet Justering av reglagevajern på sidan 14. • Kontrollera fästelementen och dra åt dem om de är lösa.
Årligen	• Kontrollera reglagevajern och justera den om så behövs. Se avsnittet Justering av reglagevajern på sidan 14. • Kontrollera rotorbladen och byt ut dem vid behov. Byt ut skrapan varje gång rotorbladen byts ut. Se Byte av rotorblad på sidan 16 och Byte av skrapa på sidan 18. • Kontrollera skrapan och byt ut den vid behov. Om rotorbladen är delvis eller helt utslitna, byt ut rotorbladen när du byter ut skrapan. Se Byte av skrapa på sidan 18 och även Byte av rotorblad på sidan 16. • Kontrollera tändstiftet och gnistgapet; byt tändstift vid behov. Se Byte av tändstift på sidan 18. • Kontrollera drivremmen och byt ut den vid behov. Se Byte av drivrem på sidan 19. • Förvara snöslungan på lämpligt sätt. Se avsnittet om förvaring på sidan 20. • Kontrollera fästelementen och dra åt dem om de är lösa.

Försiktighet

Om du lämnar kabeln på tändstiftet kan någon starta motorn av misstag och skada dig eller någon annan person allvarligt.

Lossa tändkabeln från tändstiftet innan du utför underhåll på maskinen. För kabeln åt sidan så att den inte oavsiktligt kommer i kontakt med tändstiftet.

Justering av reglagevajern

Kontrollera att reglagevajern är ordentligt justerad till en början, efter den första arbetstimmen och därefter årligen.

Kontroll av vajern

1. Stäng av motorn och vänta tills alla rörliga delar har stannat.
2. Dra manöverreglaget bakåt mot handtaget för att få bort slacket i vajern, se figur 15 (för modell 38535 och 38536) eller figur 16 (för modell 38537 och 38538).

Modell 38535 och 38536

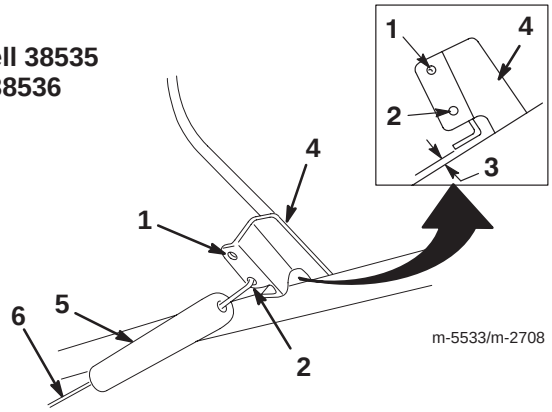

Figur 15

1. Övre hål
2. Nedre hål
3. 2 till 3 mm gap
4. Manöverreglage
5. Fjäderkåpa
6. Reglagevajer

Modell 38537 och 38538

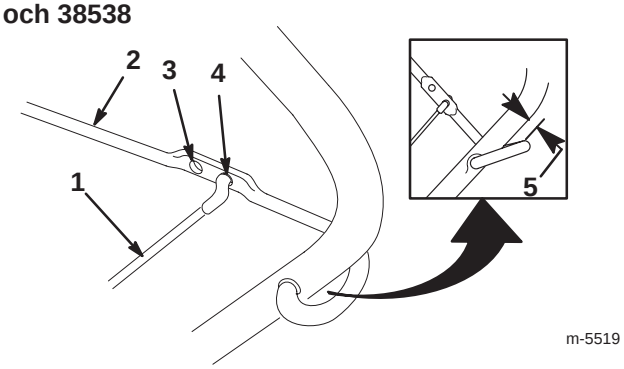

Figur 16

1. Vajer
2. Manöverreglage
3. Övre hål
4. Nedre hål
5. 2 till 3 mm gap

3. Kontrollera att det finns ett mellanrum på 2 till 3 mm mellan manöverreglaget och handtaget. Se den infällda bilden i figur 7 (modell 38535 och 38536) eller den infällda bilden i figur 8 (modell 38537 och 38538). Om du behöver justera vajern, gå till avsnittet om vajerjustering på sidan 15.

Viktigt Reglagevajern måste ha ett slack när du släpper manöverreglaget för att rotorbladen ska stanna normalt.

Justering av vajern

Endast modell 38535 och 38536:

1. Haka av fjäderänden från manöverreglaget (figur 15).
2. Dra av fjäderkåpan från fjädern och kabeljusteraren (figur 17).

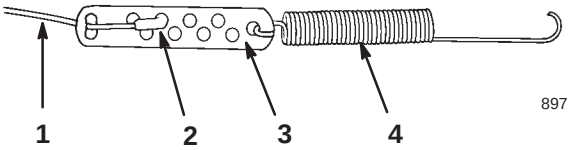

Figur 17

1. Vajer
2. Z-inpassning
3. Vajerjusterare
4. Fjäder

3. Haka av Z-inpassningen från vajerjusteraren (figur 17) och placera Z-inpassningen i ett högre eller lägre hål på justeraren för att få rätt gap på 2 till 3 mm mellan manöverreglaget och handtaget (figur 15).

   Observera: Om man flyttar Z-inpassningen till ett hål som sitter närmare fjädern minskar gapet mellan manöverreglaget och handtaget; om man flyttar den till ett hål som sitter längre bort från fjädern ökar gapet.

4. Sätt tillbaka fjäderkåpan över kabeljusteraren och fjädern.
5. Haka fast fjädern i det övre hålet i manöverreglaget.
6. Kontrollera justeringen (se steg 2 och 3 i avsnittet Kontroll av vajern på sidan 14).

För modell 38537 och 38538:

1. Haka av den övre vajeränden från hålet på manöverreglaget (figur 16).
2. För upp fjäderkåpan längs med vajern för att frilägga vajerjusteraren (figur 18).

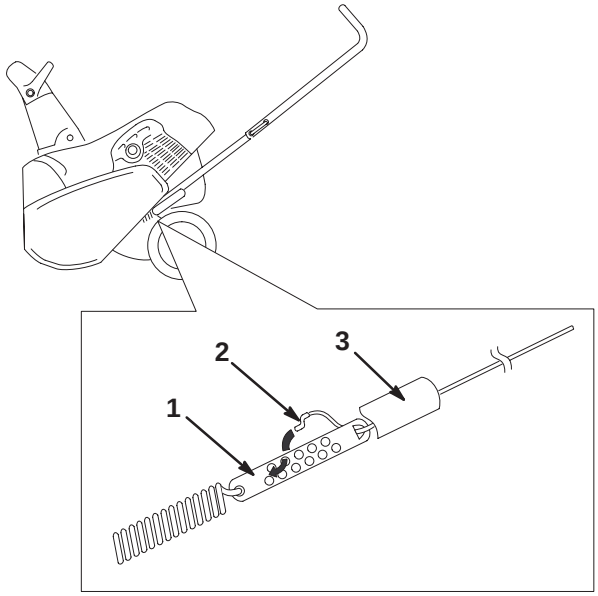

Figur 18

1. Vajerjusterare
2. Z-inpassning
3. Fjäderkåpa

3. Haka av Z-inpassningen från vajerjusteraren (figur 17) och placera den i ett högre eller lägre hål på justeraren för att få rätt gap på 2 till 3 mm mellan manöverreglaget och handtaget (figur 8).

   Observera: Om man flyttar Z-inpassningen till ett hål som sitter närmare fjädern minskar gapet mellan manöverreglaget och handtaget; om man flyttar den till ett hål som sitter längre bort från fjädern ökar gapet.
4. Skjut upp fjäderkåpan över vajerjusteraren.
5. Montera den övre vajeränden i det nedre hålet på manöverreglaget.
6. Kontrollera justeringen (se steg 2 och 3 i avsnittet Kontroll av vajern på sidan 14).

När snöslungan använts en längre tid kan drivremmen bli sliten och förlora sin ursprungliga remspänning. Felaktig remspänning orsakar slirning och minskar prestandan under hög belastning. Remslirning kan inträffa efter två eller tre säsonger av normal användning (10 till 15 timmar). Om drivremmen slirar (och man hör ett oavbrutet gnisslande) vid tung belastning kan man öka remspänningen genom att sätta fjäderänden i det övre hålet i manöverreglaget enligt figur 15 eller figur 16).

Observera: Drivremmens livslängd kan förkortas om man använder fel hål för inställningen. Tillfällig remslirning (gnissel) kan inträffa i extremt våta förhållanden på grund av fukt i drivsystemet. Avlägsna fukten genom att starta rotorn och köra den utan belastning i 30 sekunder. När fukten har avlägsnats bör drivremmen inte slira mer.

Byte av rotorblad

Kontrollera rotorbladen före varje säsong så att de inte är slitna. När eggen på ett rotorblad har slitits ner till slitage-indikatorhålet (figur 19) skall båda rotorbladen bytas ut för bästa prestanda och för att förhindra skador på snöslungans undersida.

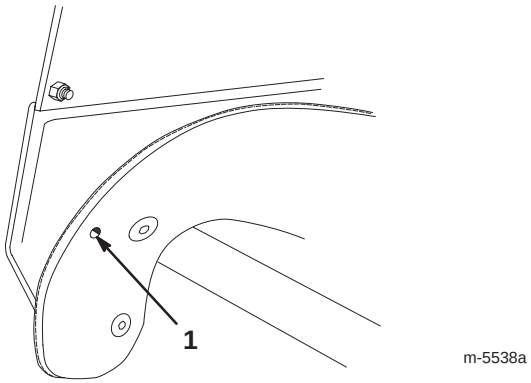

Figur 19

1. Indikatorhål för rotorbladsslitage

Viktigt Byt ut skrapan varje gång rotorbladen byts ut. Detta säkerställer ordentlig körning och prestanda.

Observera: Körtiden och underlagets eller trottoarens ojämnhet avgör hur snabbt rotorbladen slits ut.

Observera: För att utföra den här proceduren behöver du en torx-skruvmejsel nr T27.

1. Stäng av motorn och vänta tills alla rörliga delar har stannat.
2. Ta ut nyckeln ur tändningslåset.
3. Ta loss manöverpanelen och lossa tändkabeln från tändstiftet. Se steg 3 till 5 i avsnittet Byte av tändstift på sidan 18.

Demontering av gamla rotorblad

1. Avlägsna de fyra torxskruvarna och de fyra låsmuttrarna som fäster rotorbladets ytterkanter vid rotorspindeln (figur 20).

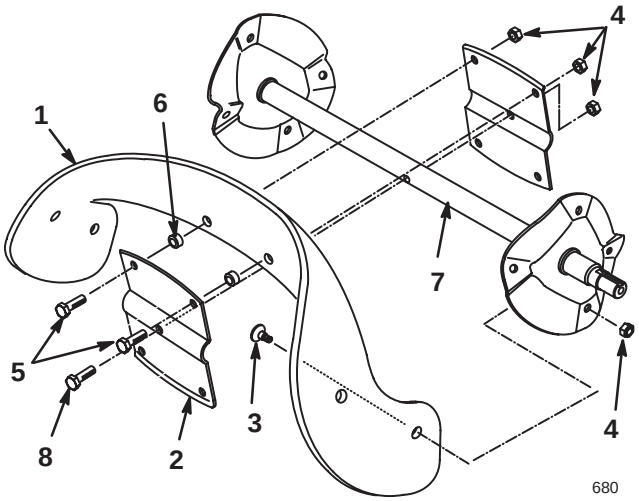

Figur 20

1. Rotorblad (2)
2. Rotorhalva (2)
3. Torx-skruv (8)
4. Låsmuttrar (13)
5. Sexkantskruvar (4)
6. Distans (4)
7. Rotor
8. Lång sexkantskruv

2. Ta loss de två sexkantskruvarna och de två låsmuttrarna som håller fast bladets centrum vid rotorhalvorna (figur 20).
3. Lossa sexkantskruven som håller rotorhalvorna vid matarskruven (figur 20).
4. Dra ut rotorbladet mellan rotorhalvorna (figur 20).
5. Ta loss de två distanserna från det gamla rotorbladet och montera distanserna på ett nytt rotorblad.

Montering av ett nytt rotorblad

1. Granska eggen på ett nytt rotorblad för att se skillnaden i tjocklek hos gummilagren (figur 21).

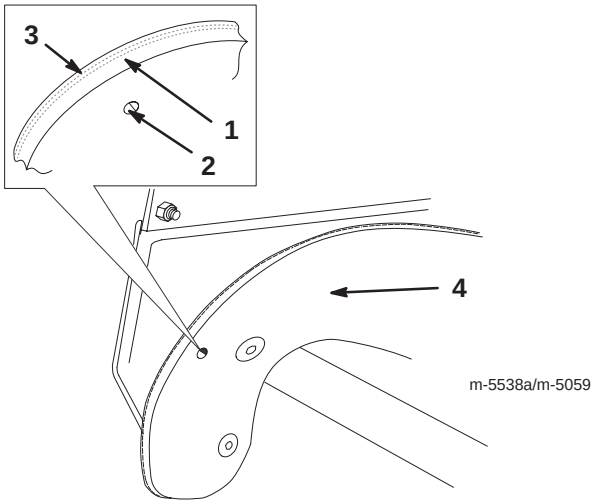

Figur 21

1. Tjock gummisida
2. Slitageindikatorhål
3. Tunn gummisida
4. Insidan av den svängda ytan

Montera det nya rotorbladet med det tjocka gummilagret på *insidan* av den svängda ytan (figur 21). Om du inte monterar rotorbladet riktigt kommer det att slitas ut snabbare.

2. Kontrollera att distanserna är monterade vid det nya rotorbladet och sätt in det nya rotorbladet mellan rotorhalvorna.
3. Fäst det nya rotorbladet vid rotorhalvorna med de två sexkantskruvarna och de två låsmuttrarna som du lossade tidigare. Placera skruvhuvudena på rotorbladets tjocka gummisida (figur 21).
4. Böj rotorbladet och fäst det med torxskruvarna och låsmuttrarna som du lossade tidigare. Placera skruvhuvudena på bladets tjocka gummisida (figur 21).
5. Dra åt alla skruvar och låsmuttrar ordentligt.
6. Byt ut skrapan. Se även Byte av skrapa på sidan 18.
7. Sätt på tändkabeln på tändstiftet.
8. Montera manöverpanelen.
9. Sätt i nyckeln i tändningslåset.

Byte av skrapa

Observera: Om rotorbladen är delvis eller helt utslitna, byt ut rotorbladen när du byter ut skrapan. Detta säkerställer ordentlig körning och prestanda.

1. Stäng av motorn och vänta tills alla rörliga delar har stannat.
2. Ta ut nyckeln ur tändningslåset.
3. Ta loss manöverpanelen och lossa tändkabeln från tändstiftet. Se steg 3 till 5 i avsnittet Byte av tändstift på sidan 18.
4. Tippa snöslungan framåt på dess främre hölje.
5. Ta bort de tre vagnbultarna och låsmuttrarna som håller skrapan på plats (figur 22).

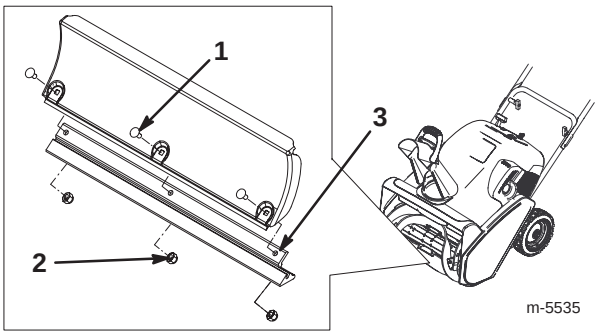

Figur 22

1. Vagnbult (3)
2. Låsmutter (3)
3. Skrapa

6. Avlägsna den gamla skrapan genom att föra den till höger och neråt.
7. Montera en ny skrapa på huset med hjälp av skruvarna/bultarna och låsmuttrarna som du nyss tog bort.
8. Sätt på tändkabeln på tändstiftet.
9. Montera manöverpanelen.
10. Sätt i nyckeln i tändningslåset.

Byte av tändstift

Använd ett tändstift av typ *NGK BPMR4A* eller motsvarande. Montera ett nytt tändstift före varje säsong.

1. Stäng av motorn och vänta tills alla rörliga delar har stannat.
2. Ta ut nyckeln ur tändningslåset.
3. Ta bort de tre fästskruvarna som håller manöverpanelen vid huset (figur 23).

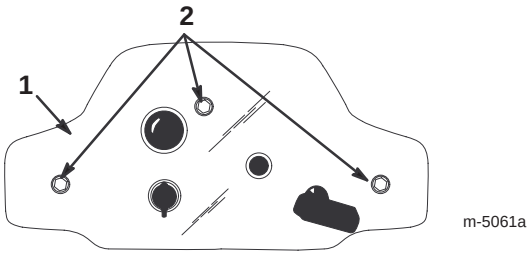

Figur 23

1. Manöverpanel
2. Fästskruvar (3)

4. Lyft av panelen och låt den hänga på startsnöret.
5. Lyft upp skyddet och koppla loss tändkabeln från tändstiftet (figur 24).

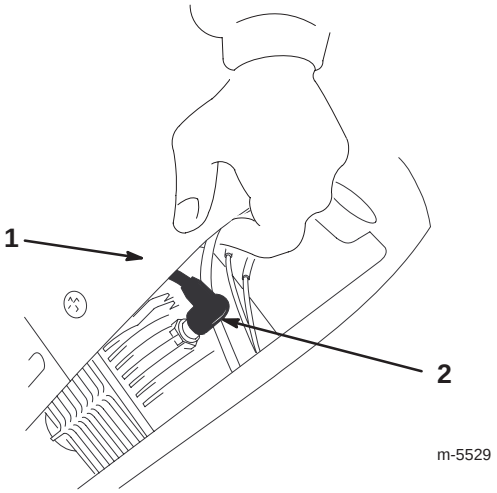

Figur 24

1. Skydd
2. Tändkabel

6. Torka bort skräp runt tändstiftets sockel.
7. Ta bort tändstiftet
8. Undersök tändstiftet eller byt ut det om det är sprucket, skadat, smutsigt eller om elektroderna är slitna.

Viktigt Rengör inte elektroderna eftersom grus kan ta sig in i cylindern och orsaka skador på motorn.

9. Justera gapet mellan elektroderna på det nya tändstiftet så att det är 0,76 mm enligt figur 25.

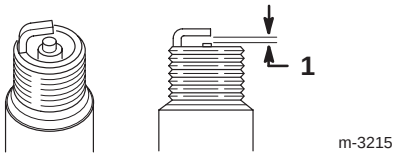

Figur 25

1. 0,76 mm

10. Montera stiftet för hand och dra åt det till 20,4 Nm. Se till att skruva åt stiftet ordentligt om du inte har en skiftnyckel.

11. Sätt på tändkabeln på tändstiftet.

12. Montera manöverpanelen.

13. Sätt i nyckeln i tändningslåset.

Byte av drivrem

Kontrollera drivremmen före varje säsong och byt ut den om den är sliten eller skadad.

1. Stäng av motorn och vänta tills alla rörliga delar har stannat.

2. Ta ut nyckeln ur tändningslåset.

3. Lossa tändkabeln från tändstiftet. Se steg 3 till 5 i avsnittet Byte av tändstift på sidan 18.

4. Ta loss de fästelement som håller drivremskåpan vid snöslungans ram (figur 26). Lägg drivremskåpan åt sidan.

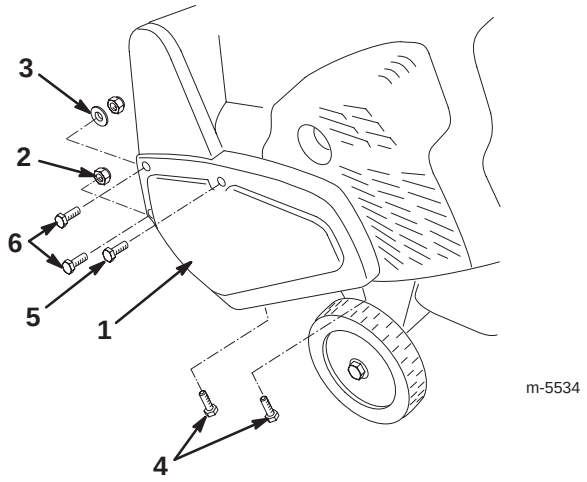

Figur 26

1. Drivremskåpa
2. Mutter (2)
3. Bricka
4. Korta självgängande skruvar (2)
5. Lång självgängande skruv
6. Bult (2)

5. Dra mellanremsskivan uppåt och ta bort den gamla drivremmen från rotorskivan, bromsarmen och motorremsskivan (figur 27).

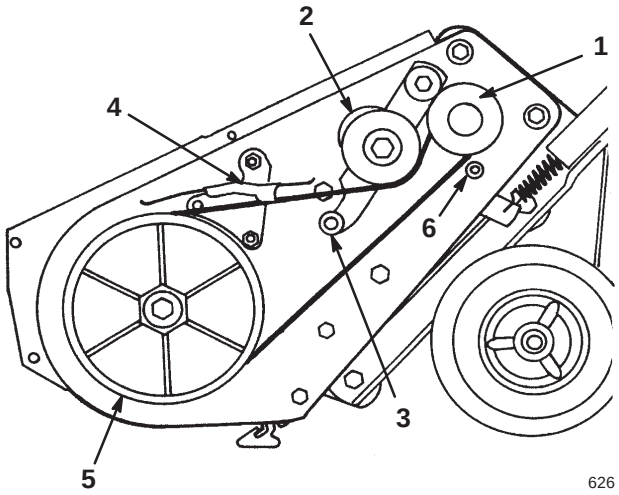

Figur 27

1. Motorremsskiva
2. Mellanremsskiva
3. Rulle
4. Bromsarm
5. Rotorskiva
6. Remstyrning

6. Dra den nya drivremmen runt motorremsskivan, under mellanremsskivan, över valsen, genom bromsen och runt rotorskivan (figur 27).

Viktigt Drivremmen måste vara ovanför rullen enligt figur 27.

7. Sätt tillbaka drivremskåpan. Dra åt fästelementen ordentligt men *dra inte åt för hårt*.

8. Sätt på tändkabeln på tändstiftet.

9. Montera manöverpanelen.

10. Sätt i nyckeln i tändningslåset.

Tömma bränsletanken

1. Stäng av motorn och vänta tills alla rörliga delar har stannat.
2. Ta ut nyckeln ur tändningslåset.

Fara

Bensin är mycket brandfarligt; det kan antändas och vålla allvarliga kroppsskador.

- **Tappa ur bensinen utomhus.**
- **Tappa endast ur bensin när motorn är kall.**
- **Torka upp utspilld bensin.**
- **Tappa inte ur bensin nära en öppen låga eller där bensinångor kan antändas av en gnista.**
- ***Rök inte* cigarr, cigarett eller pipa medan du hanterar bensin.**

3. Ta bort tanklocket och använd en handpump för att pumpa bränslet till en godkänd bränsledunk.
4. Starta motorn och kör tills den stannar. Upprepa detta steg ytterligare två gånger för att vara säker på att bränsletanken och förgasaren är tomma.

Förvaring

Viktigt Förvara snöslungan i körposition stående på hjulen. Om snöslungan förvaras på dess främre hus kan detta medföra trög start.

Varning

Bensinångor är mycket brandfarliga, explosiva samt farliga att inandas. Om maskinen förvaras där det finns öppen eld kan bensinångorna antändas och orsaka explosion.

Förvara inte snöslungan i bostaden, källaren eller andra utrymmen där det kan finnas gnistkällor, t.ex. värmeelement, varmvattenberedare, torkskåp, ugnar och liknande.

Preparering av bränslesystemet

1. Tillsätt en stabiliserare till bränslet i bränsletanken enligt anvisningarna.

   Observera: Om du använder motorolja av typen *Toro 50:1* (med stabiliserare) för 2-takts motorer behöver du inte tillsätta en stabiliserare.

2. Kör motorn under fem minuter så att det stabiliserade bränslet fördelas i bränslesystemet.
3. Stäng av motorn och låt den svalna.
4. Använd en handpump för att pumpa bränslet från bränsletanken till en godkänd bränsledunk eller kör motorn tills den stannar.
5. Starta motorn på nytt och kör tills den stannar.
6. Choka eller snapsa motorn, starta den en tredje gång och kör tills den inte startar igen.
7. Kasta bort oanvänt bränsle på lämpligt sätt. Lämna in bränslespill på närmaste bensinstation eller använd det i bilen.

Observera: Lagra inte stabiliserat bränsle längre än 90 dagar.

Motorpreparering

Följ den här proceduren för att förhindra korrosion i cylinderloppet genom att stänga både insugs- och utblåsporten i motorn.

1. Dra långsamt i startsnöret tills du känner motstånd p.g.a. kompressionstryck och stanna därefter.
2. Släpp startspänningen gradvis genom att låta repet gå tillbaka sakta för att förhindra motorn från att backa p.g.a. kompressionstryck.

Preparering av snöslungan

1. Dra åt alla lösa skruvar, bultar och låsmuttrar. Reparera eller byt ut skadade delar.
2. Rengör snöslungan ordentligt.
3. Täck över snöslungan och förvara den torrt och där barn inte kommer åt den. Låt motorn kallna innan snöslungan ställs in.

Fälla in handtaget

Du kan fälla in handtaget när du ställer snöslungan i förvaring.

1. Lossa snöslungans vred och dra ut handtagets spärrar tills det övre handtaget roterar fritt (se figur 6).
2. Placera det övre handtaget enligt figur 28.

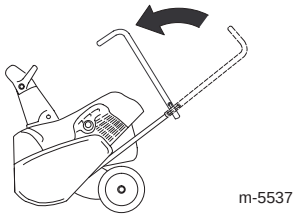

Figur 28

Observera: För att fälla ut handtaget, se avsnittet Fälla ut handtaget på sidan 8.

Felsökning

Toro har utformat och tillverkat din snöslunga för felfri drift. Kontrollera noggrant följande komponenter och delar. Se avsnittet Underhåll, på sidan 14 för mer information. Kontakta din auktoriserade återförsäljare om ett problem kvarstår.

Problem	Möjliga orsaker	Åtgärder
El-starten fungerar inte (gäller endast för modeller med el-start)	1. Nätsladden har kopplats ur vid uttaget eller på snöslungan.	1. Anslut nätsladden till uttaget och/eller snöslungan.
	2. Nätsladden är sliten, sönderfrätt eller trasig.	2. Byt ut nätsladden.
	3. Spänningsuttaget är inte inkopplat.	3. Låt en behörig elektriker koppla in spänningsuttaget.
Motorn startar inte eller är trög att starta	1. Nyckeln sitter inte i tändnings-låset eller är i läget *Off*.	1. För in nyckeln i tändningslåset och vrid den till läge *On*.
	2. Choken är i läget *Off* och ingen snapsning har utförts.	2. För choken till läge *On* och snapsa två gånger.
	3. Bränsletanken är tom eller bränslesystemet innehåller gammalt bränsle.	3. Tappa ur och fyll bränsletanken med en blandning av färsk bensin och olja (inte mer än 30 dagar gammal). Kontakta en auktoriserad återförsäljare om problemet kvarstår.
	4. Motorn är flödad.	4. För choken till läget *Off* och dra i repet flera gånger för att tömma ut den tjocka bränsle/luftblandningen ur motorn.
	5. Tändkabeln är lös eller urkopplad.	5. Sätt på tändkabeln på tändstiftet.
	6. Tändstiftet är anfrätt, skadat eller gapet är felaktigt inställt.	6. Kontrollera tändstiftet och justera gapet vid behov. Byt ut tändstiftet om det är anfrätt, skadat eller sprucket.
	7. Ventilen till tanklocket är blockerad.	7. Ta bort det som blockerar ventilen eller byt ut tanklocket.
Motorn kör ojämnt	1. Choken är i läget *On*.	1. Flytta choken till läget *Off*.
	2. Bränslesystemet innehåller gammalt bränsle.	2. Tappa ur och fyll bränsletanken med en blandning av färsk bensin och olja (inte mer än 30 dagar gammal). Kontakta en auktoriserad återförsäljare om problemet kvarstår.
	3. Tändkabeln är lös.	3. Sätt på tändkabeln på tändstiftet.
	4. Tändstiftet är anfrätt, skadat eller gapet är felaktigt inställt.	4. Kontrollera tändstiftet och justera gapet vid behov. Byt ut tändstiftet om det är anfrätt, skadat eller sprucket.

Problem	Möjliga orsaker	Åtgärder
Motorn kör men snöslungan slungar ut snö dåligt eller inte alls	1. Du går för snabbt eller för långsamt.	1. Ändra din gånghastighet.
	2. Du försöker ta bort för mycket snö per svepning.	2. Minska mängden snö som tas bort per svepning.
	3. Du försöker ta bort extremt tung eller blöt snö.	3. Överbelasta inte snöslungan med extremt tung eller våt snö; minska mängden snö som tas bort per svepning.
	4. Utkastaren är blockerad.	4. Stäng av motorn, vänta tills alla rörliga delar har stannat och använd en pinne för att ta bort snön från utkastaren.
	5. Reglagevajern är felaktigt inställd eller har brustit.	5. Justera eller byt ut reglagevajern.
	6. Drivremmen är lös eller har lossnat från sin skiva.	6. Kontrollera drivremmen och montera eller byt ut den.
	7. Drivremmen är sliten eller trasig.	7. Byt ut drivremmen.
	8. Rotorbladen är slitna.	8. Byt ut rotorbladen och skrapan.
Snöslungan röjer inte bort snön från underlaget ordentligt	1. Snön på det underlag som ska röjas är hårt packad.	1. Slunga bort snön från underlaget innan den packas för hårt.
	2. Snöslungans framände är inte riktad nedåt.	2. Lyft upp handtagen för att hålla ner snöslungans framände.
	3. Skrapan är utsliten.	3. Byt ut skrapan.
	4. Rotorbladen är utslitna.	4. Byt ut rotorbladen och skrapan.
Snöslungan driver inte sig själv	1. Snöslungans framände är inte riktad nedåt.	1. Lyft upp handtagen för att hålla ner snöslungans framände.
	2. Rotorbladen är utslitna.	2. Byt ut rotorbladen och skrapan.
	3. Snön är för djup eller ytan är för hal.	3. Skjut handtaget framåt men låt snöslungan arbeta i sin egen takt.
Rotorbladen stannar inte ordentligt	1. Reglagevajern är felaktigt inställd.	1. Justera reglagevajern.

TORO®