Form No. 3446-620 Rev A

Count on it.

Návod k obsluze

Hnací jednotka Groundsmaster® řady 3300 nebo 3310 s pohonem všech kol

Číslo modelu 31902—Výrobní číslo 407800000 a vyšší
Číslo modelu 31903—Výrobní číslo 407800000 a vyšší

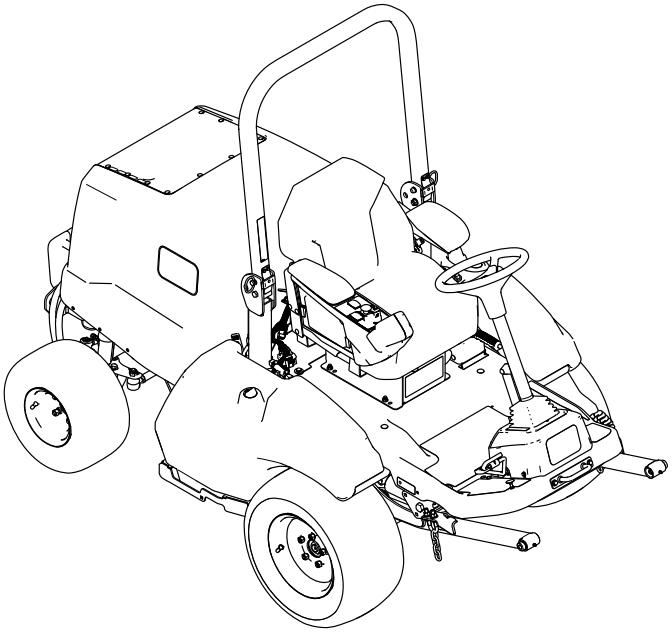

Zaregistrujte svůj výrobek na adrese www.Toro.com.
Překlad originálu (CS)

3446-620

Tento výrobek splňuje všechny příslušné směrnice Evropské unie. Podrobné informace naleznete v Prohlášení o shodě k tomuto výrobku.

Používání nebo provoz motoru v zalesněných, křovinatých nebo travnatých místech bez řádně funkčního a udržovaného lapače jisker (jak je uvedeno v části 4442) nebo motoru, který není vhodným způsobem zkonstruován, vybaven a udržován k zajištění prevence vzniku požáru, je porušením zákona o veřejných zdrojích státu Kalifornie, části 4442 a 4443.

Přiložená uživatelská příručka k motoru obsahuje informace o předpisech pro ochranu životního prostředí USA (EPA) a kontrolu emisí státu Kalifornie pro emisní systémy a informace o údržbě a záruce. Náhradní uživatelskou příručku k motoru je možné objednat u výrobce motoru.

⚠ DŮLEŽITÉ UPOZORNĚNÍ

CALIFORNIA
Důležité upozornění, poučka 65

Výfukové plyny dieselového motoru mohou podle znalostí státu Kalifornie způsobit rakovinu, vrozené vady a jiná poškození spojená s reprodukčním systémem

Vývody baterie, svorky a související příslušenství obsahují olovo a slouceniny olova, tj. chemikálie, které jsou ve státe Kalifornie známy jako látky škodlivé pro reprodukcní orgány a vyvolávající rakovinu. Po manipulaci s baterií si rádne omyjte ruce.

Používání tohoto výrobku může způsobit vystavení účinkům chemikálií, které jsou státu Kalifornie známy jako karcinogenní, mutagenní nebo reprotoxické.

Úvod

Tento víceúčelový stroj, ovládaný ze sedadla řidiče, slouží k použití profesionálními pracovníky najímanými pro komerční účely. Je určen zejména k údržbě trávy na dobře udržovaných travnatých plochách v parcích, na sportovních hřištích a na komerčních pozemcích. Používání tohoto výrobku pro jiné účely, než ke kterým je určen, může být nebezpečné uživateli a přihlížejícím osobám.

Pečlivě si tuto příručku prostudujte, abyste se naučili stroj správně obsluhovat a udržovat, a předešli tak zranění a jeho poškození. Jste odpovědní za řádnou a bezpečnou obsluhu stroje.

Na stránkách www.Toro.com najdete informace o bezpečnosti výrobku, podklady pro zaškolení obsluhy a informace o příslušenství. Můžete zde také vyhledat prodejce výrobků Toro nebo zaregistrovat svůj výrobek.

Kdykoli budete potřebovat servis, originální díly Toro nebo doplňující informace, obraťte se na autorizovaného servisního prodejce nebo zákaznický servis Toro a uveďte model a výrobní číslo svého výrobku. Obrázek 1 znázorňuje umístění typového a sériového čísla na výrobku. Čísla si zapište do následujícího pole.

Důležité: **Potřebujete-li informace o záruce, náhradních dílech a jiné údaje o výrobku, pomocí mobilního zařízení můžete naskenovat QR kód na štítku sériového čísla (je-li k dispozici).**

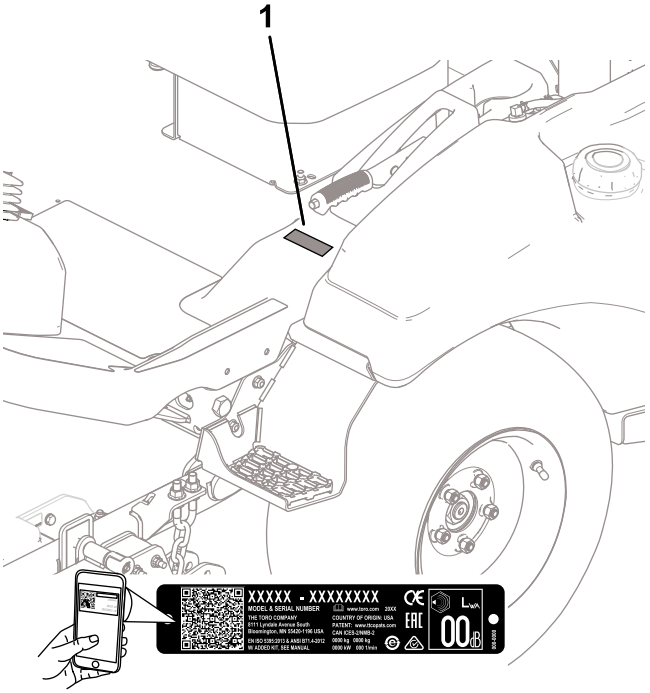

Obrázek 1

Číslo modelu _____

Výrobní číslo _____

Tato příručka identifikuje potenciální rizika a uvádí bezpečnostní sdělení, která jsou označena varovným bezpečnostním symbolem (Obrázek 2) signalizujícím riziko, jež může vést k vážnému úrazu nebo usmrcení, nebudete-li doporučená opatření dodržovat.

© 2021—The Toro® Company
8111 Lyndale Avenue South
Bloomington, MN 55420

Navštivte nás na adrese www.Toro.com.
Vytištěno v USA
Všechna práva vyhrazena

g000502

Obrázek 2

Varovný bezpečnostní symbol

Ke zdůraznění informací se v tomto návodu používají dva výrazy. **Důležité** upozorňuje na zvláštní informace mechanického charakteru a **Upozornění** zdůrazňuje všeobecné informace, kterým je třeba věnovat zvláštní pozornost.

Obsah

Bezpečnost 4
Obecné bezpečnostní informace 4
Bezpečnostní a instrukční štítky 5
Nastavení 11
1 Vyjmutí stroje z přepravního kontejneru 12
2 Montáž zadních pneumatik 12
3 Demontáž předních pneumatik 12
4 Instalace montážního celku zvedacího ramene 13
5 Montáž předních pneumatik 15
6 Montáž uvazovací konzoly 15
7 Montáž sedadla 16
8 Montáž volantu 16
9 Montáž nárazníku 16
10 Připojení akumulátoru 17
11 Montáž přídavného zařízení 18
12 Kontrola hladiny kapalin 19
13 Kontrola tlaku v pneumatikách 19
14 Montáž sady CE 19
15 Přidání zadního závaží 20
16 Nastavení přenosu hmotnosti přídavného zařízení 23
Součásti stroje 24
Ovládací prvky 24
Konzola 25
Ovládací prvky kabiny 26
Technické údaje 27
Specifikace šířky 28
Přídavná zařízení / příslušenství 28
Před provozem 29
Bezpečnostní kroky před použitím 29
Denní kontrola stroje 29
Kontrola tlaku vzduchu v pneumatikách 29
Doplnění paliva 30
Kontrola funkce bezpečnostního blokovacího systému 31
Nastavení ochranného oblouku 32
Význam informací na displeji 33
Během provozu 35
Bezpečnost za provozu 35
Popis funkce filtru pevných částic vznětového motoru a principu regenerace 37
Spuštění motoru 40
Resetování funkce vývodového hřídele 40
Vypnutí motoru 40
Po provozu 40
Bezpečnostní opatření po použití 40
Údržba žací jednotky 40
Vlečení stroje 42
Přeprava stroje 43
Údržba 44
Bezpečnost při provádění úkonů údržby 44
Doporučený harmonogram údržby 45
Seznam denní údržby 46
Postupy před údržbou stroje 47
Zvedání stroje 47
Zvednutí kapoty 48
Mazání 49
Mazání ložisek a pouzder 49
Údržba motoru 51
Bezpečnost při údržbě motoru 51
Výměna motorového oleje 51
Údržba vzduchového filtru 53
Údržba palivového systému 54
Vypouštění vody z odlučovače vody/paliva 54
Údržba odlučovače vody/paliva 54
Údržba palivového filtru 54
Čištění palivové nádrže 55
Kontrola palivového potrubí a spojek 55
Údržba elektrického systému 55
Bezpečnost při práci s elektrickým systémem 55
Přístup k akumulátoru 55
Odpojení akumulátoru 56
Připojení akumulátoru 56
Demontáž či montáž akumulátoru 57
Kontrola stavu akumulátoru 57
Umístění pojistek 57
Údržba hnací soustavy 59
Utahování upevňovacích matic kol 59
Vyrovnání hnacího vývodového hřídele 59
Údržba chladícího systému 60
Bezpečnost při práci s chladicím systémem 60
Specifikace chladicí kapaliny 60
Kontrola chladicího systému a hladiny chladicí kapaliny 60
Kontrola mřížky přívodního vzduchu na kapotě 61
Kontrola chladicích žeber 61
Kontrola hadic chladicího systému 62
Údržba brzd 62
Kontrola a seřízení parkovací brzdy 62
Údržba řemenů 63
Kontrola napnutí řemene alternátoru 63

Údržba hnacího řemenu 63
Údržba ovládacích prvků 65
Nastavení vůle spojky vývodového hřídele (PTO) 65
Nastavení dorazu ovládacího pedálu pojezdu 65
Údržba hydraulického systému 66
Bezpečnost při práci s hydraulickým systémem 66
Specifikace hydraulické kapaliny 66
Kontrola hladiny hydraulické kapaliny 67
Výměna hydraulické kapaliny a filtrů 68
Kontrola hydraulického potrubí a hadic 69
Údržba kabiny 69
Čištění kabiny 69
Čištění vzduchových filtrů kabiny 69
Čištění filtru kondenzátoru kabiny 70
Výměna stropního světla 70
Naplnění nádrže kapaliny do ostřikovačů čelního skla 71
Uskladnění 71
Bezpečnost při skladování 71
Příprava stroje 71

Bezpečnost

Tento stroj byl zkonstruován tak, aby po dokončení postupů nastavení a namontování soupravy CE v souladu s Prohlášením o shodě odpovídal požadavkům normy ANSI B71.4-2017 a EN ISO 5395.

Obecné bezpečnostní informace

Tento výrobek může amputovat ruce a nohy a vrhat předměty. Dodržujte vždy všechny bezpečnostní pokyny, abyste zamezili vážnému úrazu.

- Před spuštěním motoru si pozorně přečtěte tuto *provozní příručku*, abyste porozuměli jejímu obsahu.
- Při práci se strojem buďte maximálně opatrní. Neprovádějte žádné činnosti, jež by odváděly vaši pozornost, neboť byste mohli způsobit zranění nebo poškození majetku.
- Nikdy neprovozujte stroj, pokud nejsou všechny jeho kryty ve správné poloze nebo pokud nejsou řádně funkční další bezpečnostní ochranná zařízení.
- Nepřibližujte nohy ani ruce do blízkosti rotujících částí. Zdržujte se v bezpečné vzdálenosti od odhazovacího otvoru.
- Přihlížející osoby, především děti, se musí zdržovat mimo pracovní prostor. Nikdy nedovolte dětem stroj obsluhovat.
- Před opuštěním místa obsluhy vypněte motor, vytáhněte klíč a počkejte, dokud se nezastaví všechny pohybující se části. Před seřizováním, údržbou, čištěním nebo uskladněním nechejte stroj vychladnout.

Nesprávné používání nebo údržba tohoto stroje mohou vést ke zranění. Pro snížení rizika zranění dodržujte tyto bezpečnostní pokyny a vždy věnujte pozornost výstražnému symbolu ⚠, který znamená Upozornění, Výstrahu nebo Nebezpečí – pokyny k zajištění osobní bezpečnosti. Nedodržení těchto pokynů může mít za následek zranění osob nebo jejich usmrcení.

Bezpečnostní a instrukční štítky

Bezpečnostní štítky a pokyny jsou umístěny na viditelném místě v blízkosti každého prostoru představujícího potenciální nebezpečí. V případě ztráty nebo poškození původní nálepky nahraďte nálepku novou.

Symboly na akumulátoru

Na akumulátoru jsou všechny následující symboly nebo některé z nich.

1. Nebezpečí výbuchu
2. Chraňte před otevřeným ohněm, nekuřte
3. Žíravina / nebezpečí popálení
4. Používejte ochranné brýle.
5. Přečtěte si *provozní příručku*.
6. Přihlížející osoby musí být vždy v bezpečné vzdálenosti.
7. Chraňte si oči – výbušné plyny mohou trvale poškodit zrak nebo způsobit jiné zranění.
8. Kyselina sírová akumulátoru může způsobit vážné popáleniny.
9. Oči ihned vypláchněte vodou a rychle vyhledejte lékařskou pomoc.
10. Obsahuje olovo, neodhazujte.

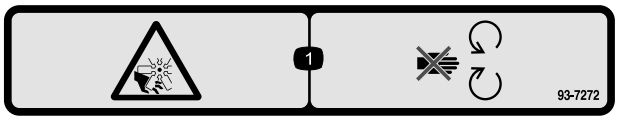

decal93-7272

93-7272

1. Nebezpečí pořezání či useknutí končetiny ventilátorem – nepřibližujte se k pohyblivým součástem.

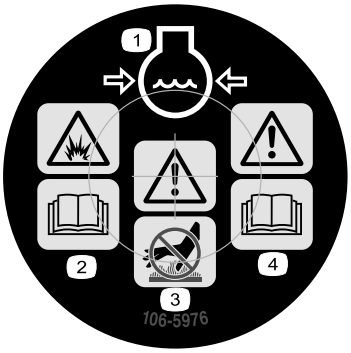

decal106-5976

106-5976

1. Chladicí kapalina motoru je pod tlakem
2. Nebezpečí výbuchu – přečtěte si *provozní příručku*.
3. Výstraha – nedotýkejte se horkého povrchu.
4. Výstraha – přečtěte si *provozní příručku*.

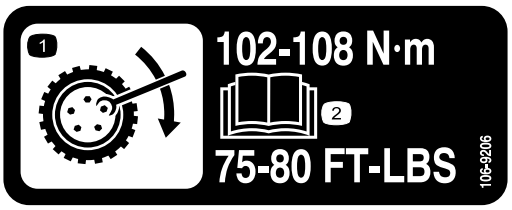

decal106-9206

106-9206

1. Specifikace utahovacích momentů kol
2. Přečtěte si *provozní příručku*.

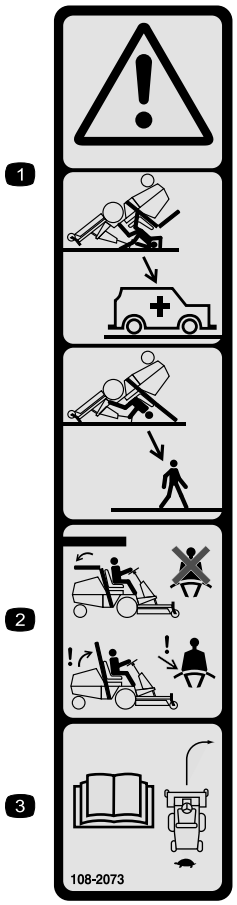

decal108-2073

108-2073

1. Výstraha – pokud je ochranný oblouk spuštěný dolů, není zajištěna žádná ochrana obsluhy v případě převrácení stroje.
2. Z důvodu ochrany před úrazem či smrtí v důsledku převrácení ponechte ochranný oblouk vztyčený a zajištěný a používejte bezpečnostní pás. Ochranný oblouk spusťte pouze tehdy, je-li to nezbytně nutné. Pokud je ochranný oblouk spuštěný, nepoužívejte bezpečnostní pás.
3. Přečtěte si *provozní příručku*. Jezděte pomalu a opatrně.

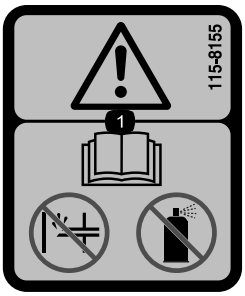

decal115-8155

115-8155

1. Výstraha – přečtěte si *provozní příručku*, nenaplňujte ani nepoužívejte startovací kapalinu.

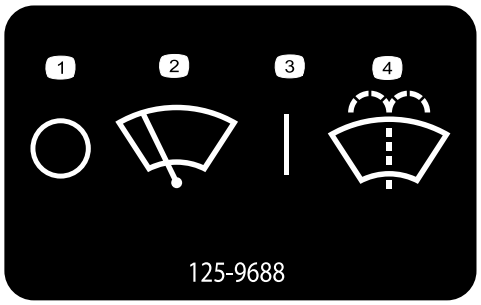

decal125-9688

125-9688

1. Vypnuto
2. Stěrače předního okna
3. Zapnuto
4. Kapalina do ostřikovačů předního skla

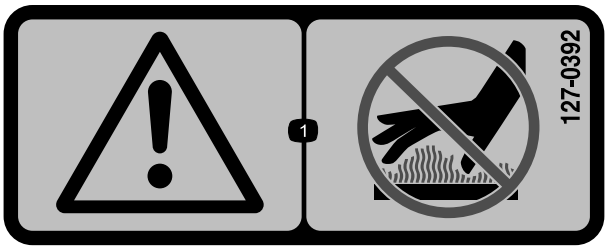

decal127-0392

127-0392

1. Výstraha – nepřibližujte se k horkým povrchům.

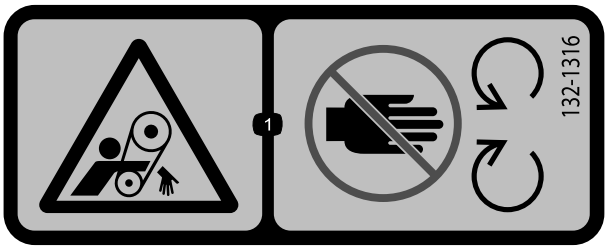

decal132-1316

132-1316

1. Nebezpečí zachycení řemenem – nepřibližujte se k pohybujícím se součástem.

---

decal133-8062

133-8062

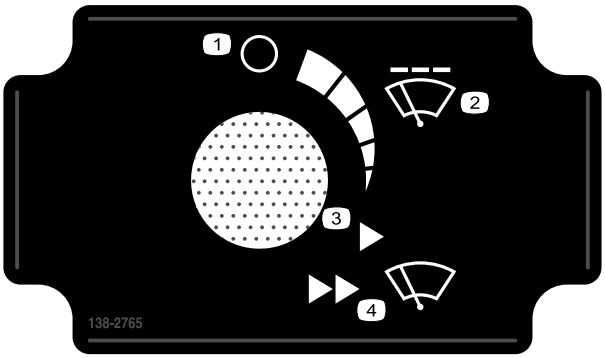

decal138-2765

138-2765

1. Vypnuto
2. Cyklování stěrače čelního skla
3. Stálá rychlost – nízká
4. Stálá rychlost – vysoká

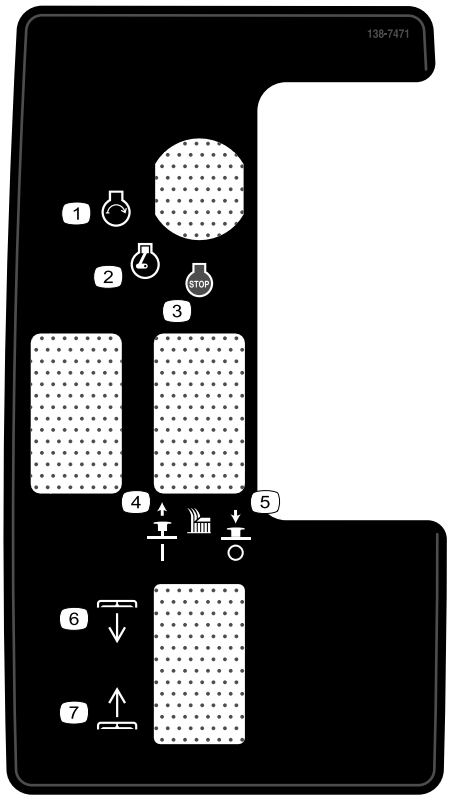

decal138-7471

138-7471

1. Spuštění motoru
2. Startování motoru
3. Zastavení motoru
4. Vytažením zapnete žací nůž.
5. Stlačením vypnete žací nůž.
6. Sekací plošina – sklopení
7. Sekací plošina – zvednutí

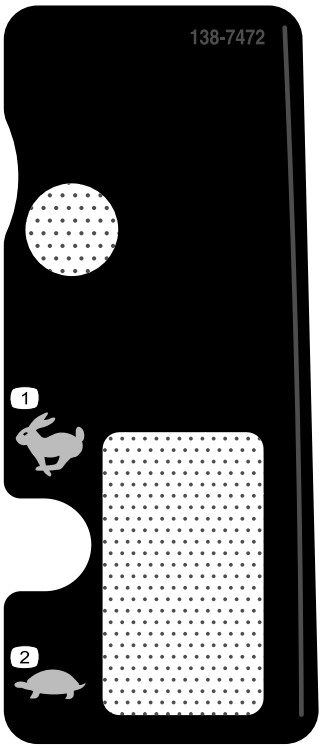

decal138-7472

138-7472

1. Rychlý chod
2. Pomalý chod

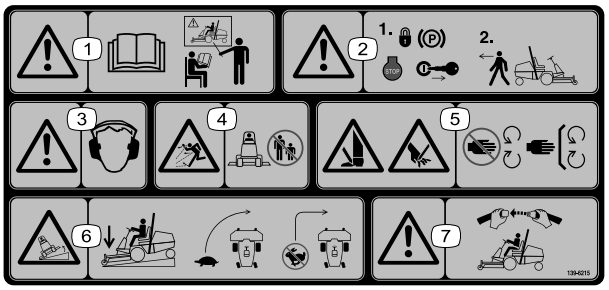

decal139-6215

139-6215

1. Výstraha – přečtěte si *provozní příručku*; všichni pracovníci musí být před použitím stroje proškoleni.
2. Výstraha – před opuštěním stroje zatáhněte parkovací brzdu, vypněte motor a vyjměte klíč.
3. Výstraha – používejte ochranu sluchu.
4. Nebezpečí zranění odlétávajícími předměty – přihlížející osoby musí vždy zůstat v bezpečné vzdálenosti.
5. Nebezpečí pořezání/useknutí rukou nebo nohou – nepřibližujte se k pohybujícím se součástem a nechejte všechny ochranné kryty a štíty na místě.
6. Nebezpečí převržení – při jízdě po svahu dolů snižte žací jednotky; při zatáčení jezděte pomalu; při rychlé jízdě prudce nezatáčejte.
7. Výstraha – při provozu stroje buďte vždy připoutáni bezpečnostním pásem.

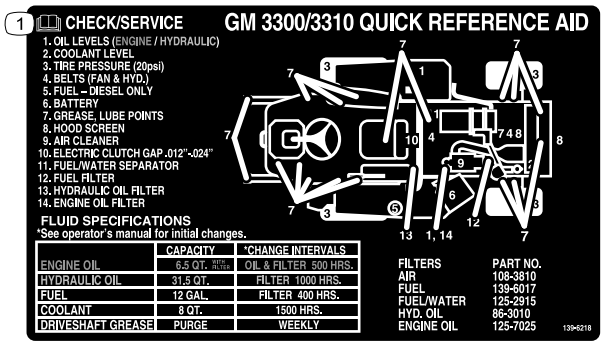

decal139-6218

139-6218

1. Přečtěte si *provozní příručku*.

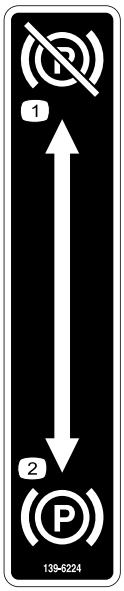

decal139-6224

139-6224

1. Parkovací brzda uvolněna
2. Parkovací brzda zatažena

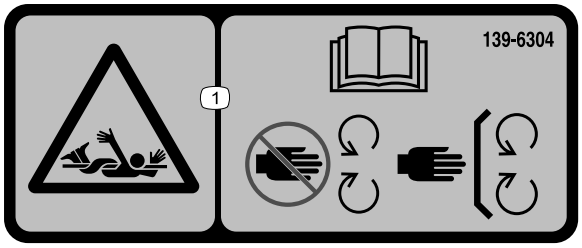

decal139-6304

139-6304

1. Nebezpečí možného zachycení – čtěte *provozní příručku*; nepřibližujte se k pohybujícím se součástem; mějte vždy namontované všechny ochranné kryty a štíty.

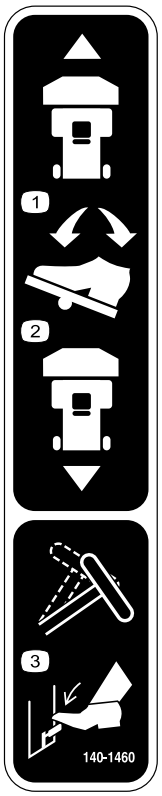

decal140-1460

140-1460

1. Pokud se chcete se strojem rozjet dopředu, sešlápněte pedál dopředu.
2. Pokud se chcete se strojem rozjet dozadu, sešlápněte pedál dozadu.
3. Chcete-li nastavit volant, stlačte páku naklonění.

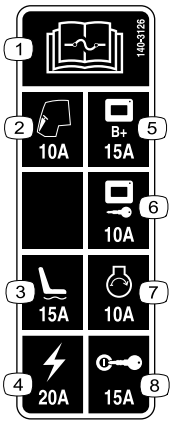

decal140-3126

140-3126

1. Informace o pojistkách naleznete v *provozní příručce*.
2. Kabina – 10 A
3. Elektricky nastavitelné sedadlo – 15 A
4. Napájení – 20 A
5. Napájení displeje – 15 A
6. Napájení displeje při zapnutí klíče – 10 A
7. Startování motoru – 10 A
8. Zapalování – 15 A

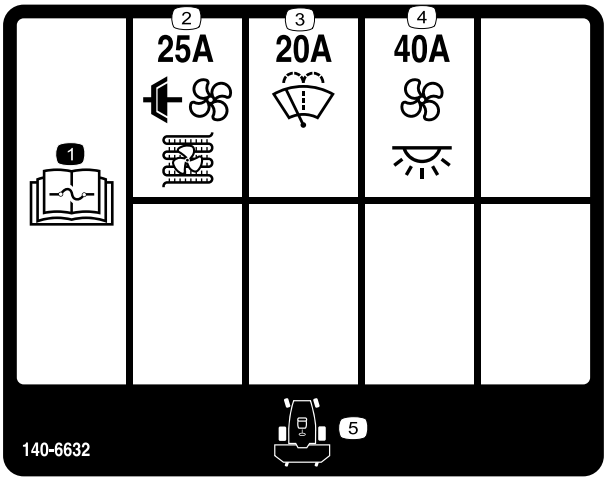

decal140-6632

140-6632

1. Informace o pojistkách naleznete v *provozní příručce*.
2. Spojka a ventilátor kondenzátoru klimatizace (25 A)
3. Ostřikovač čelního skla (20 A)
4. Ventilátor a vnitřní osvětlení (40 A)
5. Přední část stroje

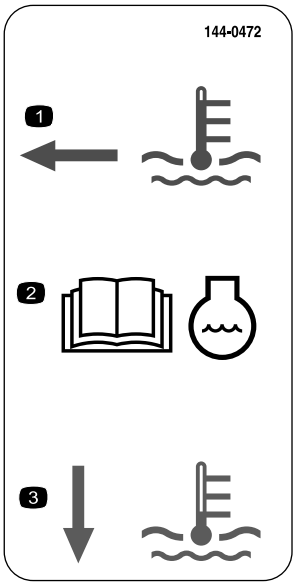

decal144-0472

144-0472

1. Vysoká teplota chladicí kapaliny.
2. Informace o chladicí kapalině naleznete v *provozní příručce*.
3. Nízká teplota chladicí kapaliny.

Štítek 144-3952: Připevněte na štítek 139-6215 (jak je uvedeno v montážních pokynech k sadě CE), budete-li stroj používat v zemích vyžadujících shodu s normami CE.

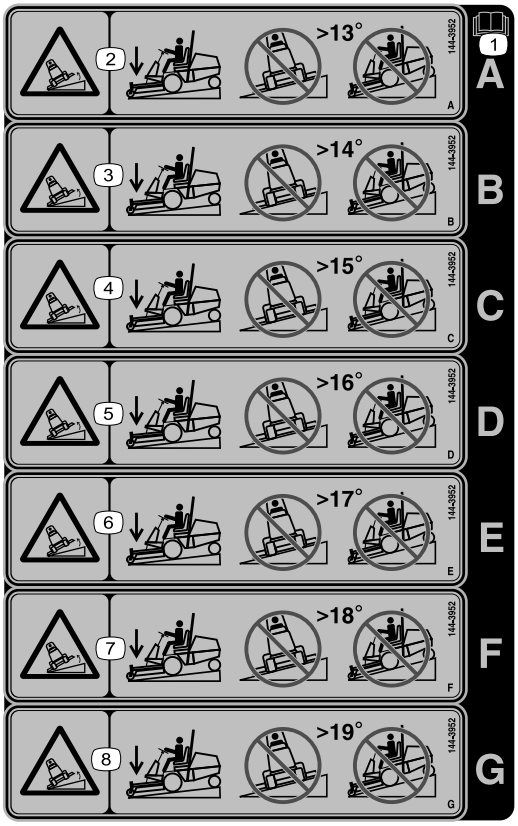

decal144-3952

144-3952

Poznámka: Tento stroj vyhovuje zkouškám statické příčné a podélné stability na maximálním doporučeném svahu uvedeném na štítku, jak stanovuje průmyslová norma pro zkoušky stability. Prostudujte si pokyny k obsluze stroje na svahu uvedené v *provozní příručce* a vyhodnoťte podmínky, ve kterých hodláte stroj provozovat. Na základě toho stanovíte, zda může být stroj v daný den a na daném místě za těchto podmínek použit. Změny v terénu mohou vést ke změně provozního sklonu stroje.

1. Přečtěte si *provozní příručku*.
2. Nebezpečí převrácení — sekačku nepoužívejte, pokud by příčný sklon překročil hodnotu 13 stupňů nebo pokud by byl podélný sklon při sekání nahoru či dolů strmější než 13 stupňů.
3. Nebezpečí převrácení — sekačku nepoužívejte, pokud by příčný sklon překročil hodnotu 14 stupňů nebo pokud by byl podélný sklon při sekání nahoru či dolů strmější než 14 stupňů.
4. Nebezpečí převrácení — sekačku nepoužívejte, pokud by příčný sklon překročil hodnotu 15 stupňů nebo pokud by byl podélný sklon při sekání nahoru či dolů strmější než 15 stupňů.
5. Nebezpečí převrácení — sekačku nepoužívejte, pokud by příčný sklon překročil hodnotu 16 stupňů nebo pokud by byl podélný sklon při sekání nahoru či dolů strmější než 16 stupňů.
6. Nebezpečí převrácení — sekačku nepoužívejte, pokud by příčný sklon překročil hodnotu 17 stupňů nebo pokud by byl podélný sklon při sekání nahoru či dolů strmější než 17 stupňů.
7. Nebezpečí převrácení — sekačku nepoužívejte, pokud by příčný sklon překročil hodnotu 18 stupňů nebo pokud by byl podélný sklon při sekání nahoru či dolů strmější než 18 stupňů.
8. Nebezpečí převrácení — sekačku nepoužívejte, pokud by příčný sklon překročil hodnotu 19 stupňů nebo pokud by byl podélný sklon při sekání nahoru či dolů strmější než 19 stupňů.

Nastavení

Vyjímatelné díly

Pro ověření, že byly dodány všechny součásti, použijte tabulku níže.

Postup	Popis	Množ-ství	Použití
1	Nejsou potřeba žádné díly	–	Vyjměte stroj z přepravního kontejneru (pouze model 31902).
2	Zadní kolo Upevňovací matice	2 8	Namontujte zadní pneumatiky (jen model 31902).
3	Nejsou potřeba žádné díly	–	Demontujte přední pneumatiky (jen model 31902).
4	Pravé zvedací rameno Levé zvedací rameno Velký kolík Šroub (⅜" x 2¾") Matice (⅜") Malý kolík Držák snímače Vratový šroub Šroub (⅜" x 1¼") Maznice	1 1 2 2 6 2 1 2 2 2	Namontujte montážní celek zvedacího ramene (pouze model 31902).
5	Nejsou potřeba žádné díly	–	Namontujte přední pneumatiky (pouze model 31902).
6	Uvazovací konzola Šroub (⅜" x 3¼") Matice (⅜")	1 2 2	Namontujte uvazovací konzolu (pouze model 31902).
7	Souprava sedadla (objednávejte samostatně, obraťte se na autorizovaného prodejce Toro)	1	Namontujte sedadlo (pouze model 31902).
8	Volant Kryt	1 1	Namontujte volant (pouze model 31902).
9	Nárazník Šroub (⅜" x 2¾") Šroub (⅜" x 3¼") Matice (⅜")	1 2 4 6	Namontujte nárazník (pouze model 31902).
10	Nejsou potřeba žádné díly	–	Připojte akumulátor (pouze model 31902).
11	Volitelné přídavné zařízení (objednávejte samostatně, obraťte se na autorizovaného prodejce Toro) Imbusový šroub (⅜") Podložka (⅜") Pojistná matice s nákružkem (⅜")	1 2 2 2	Namontujte přídavné zařízení.
12	Nejsou potřeba žádné díly	–	Zkontrolujte hladinu kapalin.
13	Nejsou potřeba žádné díly	–	Zkontrolujte tlak v pneumatikách.

Postup	Popis	Množ-ství	Použití
14	Sada CE (objednávejte samostatně, obraťte se na autorizovaného prodejce Toro)	1	Namontujte sadu CE (pro země vyžadující shodu s normami CE).
15	Závaží – 19 kg (42 lb) (počet se liší podle modelu) Závaží – 6 kg (15 lb) (počet se liší podle modelu)		Přidejte zadní závaží (v případě potřeby).
16	Nejsou potřeba žádné díly	–	Upravte tlak přenosu hmotnosti (v případě potřeby).

1

Vyjmutí stroje z přepravního kontejneru

Pouze model 31902

Nejsou potřeba žádné díly

Postup

1. Demontujte šrouby, které upevňují náboje zadních kol k paletě.
2. Odřízněte stahovací pásku, která upevňuje hnací hřídel k zadním pneumatikám.
3. Demontujte zadní kola z přepravní palety.
4. Zvedněte ochranný oblouk; postupujte podle pokynů v části Zvednutí ochranného oblouku (strana 32).
5. Připevněte zvedací zařízení k horní středové části ochranného oblouku a zvedněte stroj.
6. Ze spodní strany stroje odstraňte přepravní paletu.
7. Pod zadní část stroje umístěte 2 montážní stolice, viz Zvednutí zadní části stroje (strana 47).
8. Spusťte stroj na montážní stolice.

2

Montáž zadních pneumatik

Pouze model 31902

Díly potřebné k provedení tohoto kroku:

2	Zadní kolo
8	Upevňovací matice

Postup

1. Pomocí 4 upevňovacích matic namontujte kolo na náboj kola (Obrázek 3).

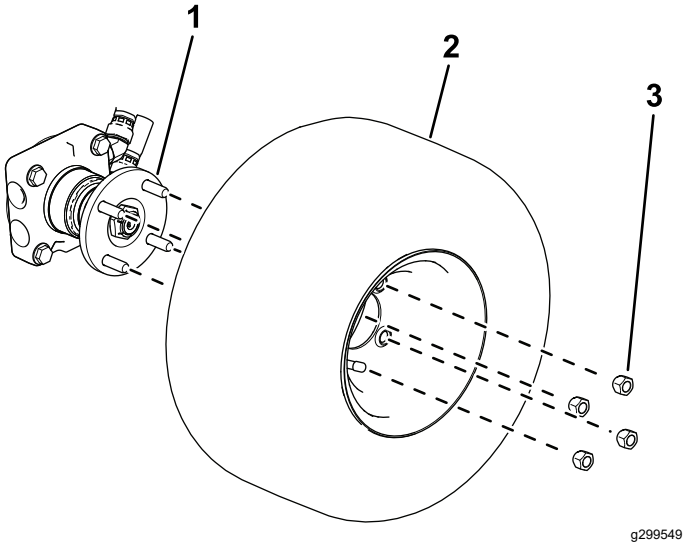

Obrázek 3

1. Náboj kola
2. Kolo
3. Upevňovací matice

2. Utáhněte matice kol na příslušný utahovací moment, viz Utahování upevňovacích matic kol (strana 59).

3

Demontáž předních pneumatik

Pouze model 31902

Nejsou potřeba žádné díly

Postup

Poznámka: Abyste zvedací ramena namontovali správně, musíte postupovat následovně.

1. Zvedněte přední kola tak, že pod přední boční trubky rámu umístíte montážní stolice, viz Zvednutí přední části stroje (strana 47).
2. Povolte upevňovací matice kol a demontujte je (Obrázek 11).

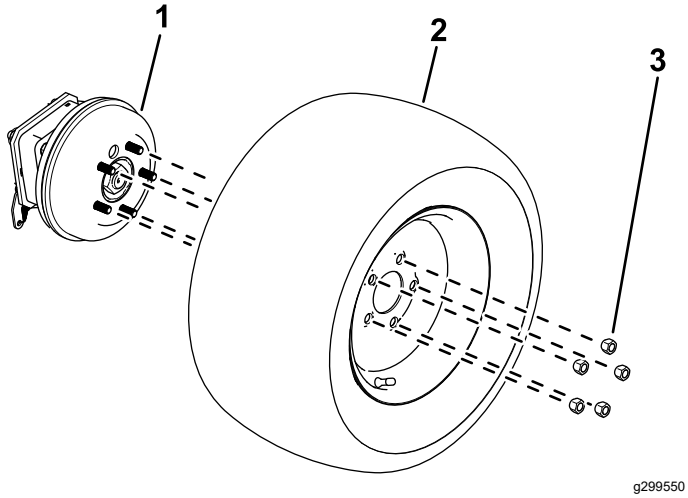

Obrázek 4

1. Náboj kola
2. Kolo
3. Upevňovací matice

3. Sejměte kola z nábojů kol (Obrázek 11).

4

Instalace montážního celku zvedacího ramene

Pouze model 31902

Díly potřebné k provedení tohoto kroku:

1	Pravé zvedací rameno
1	Levé zvedací rameno
2	Velký kolík
2	Šroub (⅜" x 2¾")
6	Matice (⅜")
2	Malý kolík
1	Držák snímače
2	Vratový šroub
2	Šroub (⅜" x 1¼")
2	Maznice

Postup

Poznámka: Při montáži zvedacích ramen v případě potřeby požádejte o pomoc asistenta.

1. Demontujte zvedací ramena z přepravní palety.
2. Pomocí 2 velkých kolíků namontujte zvedací ramena na rám stroje (Obrázek 5).

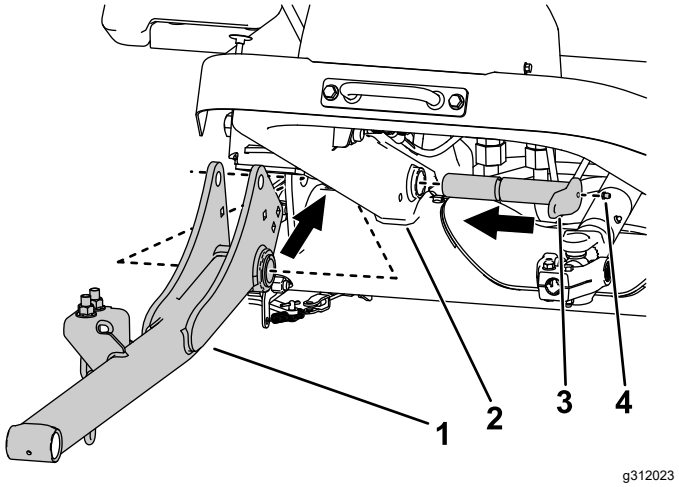

Obrázek 5

Vyobrazena pravá strana

1. Zvedací rameno
2. Rám stroje
3. Velký kolík
4. Maznice

3. Na velké kolíky namontujte maznice (Obrázek 5).
4. Pomocí 2 matic (⅜") a 2 šroubů (⅜" x 2¾") připevněte velké kolíky k rámu (Obrázek 6).

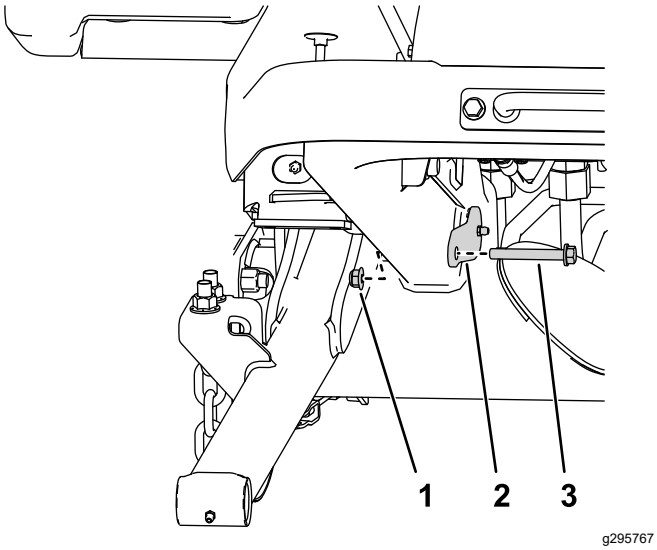

Obrázek 6
Vyobrazena pravá strana

1. Matice
2. Velký kolík
3. Šroub

5. Pomocí 2 vratových šroubů a 2 matic (⅜") upevněte držák snímače k pravému zvedacímu ramenu (Obrázek 7).

Poznámka: Zkontrolujte, zda držák snímače nekoliduje se snímačem.

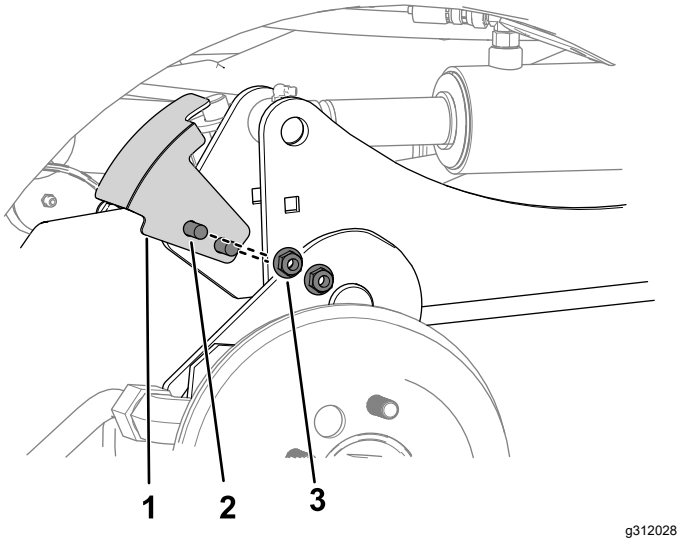

Obrázek 7
Vyobrazena pravá strana

1. Držák snímače
2. Vratový šroub
3. Matice (⅜")

6. Pomocí následujících kroků připevněte hydraulické válce ke zvedacím ramenům:
   A. Pod hydraulický rozdělovač umístěte vypouštěcí nádobu (viz Obrázek 8).

   Poznámka: Aby bylo možné zvedací válce ručně zasunout, bude nutné vypustit malé množství hydraulické kapaliny.

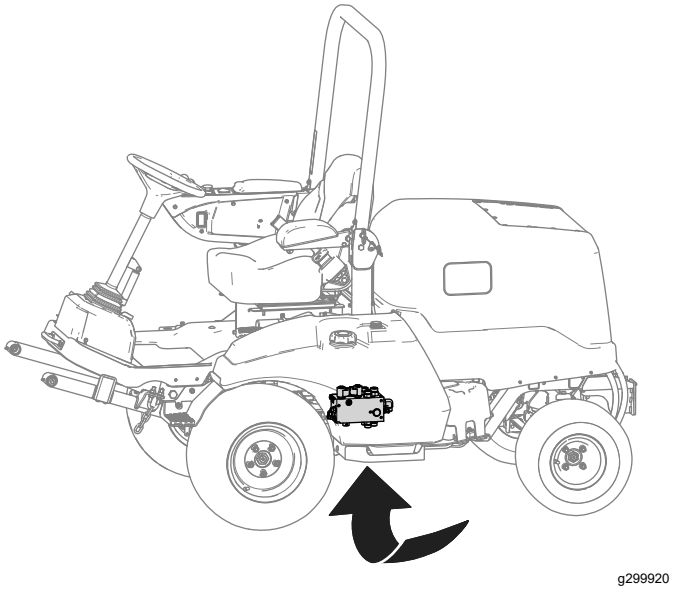

Obrázek 8

   B. Povolte otočnou matici hadice připojenou k přípoji C1 hydraulického rozdělovače (Obrázek 9).

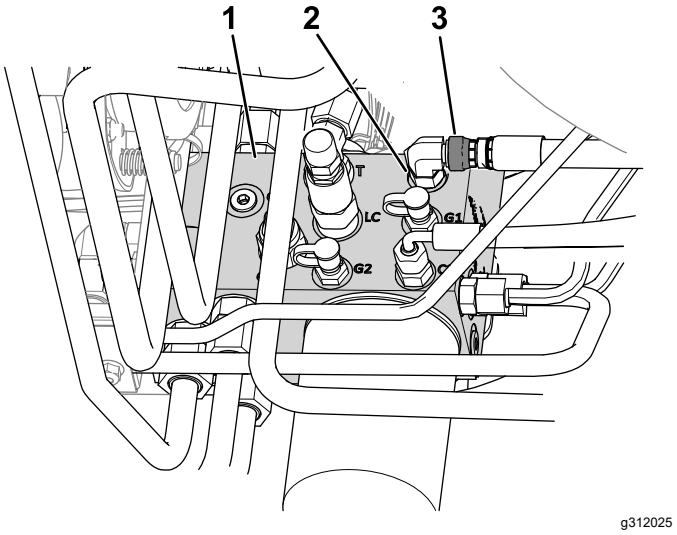

Obrázek 9

1. Rozdělovač
2. Přípoj C1
3. Otočná matice hadice

   C. Pomocí průbojníku vyrovnejte otvory tyče válce s otvory zvedacího ramene (Obrázek 10).

Poznámka: Vyrovnání bude snazší, pokud zvedací rameno zcela zvednete.

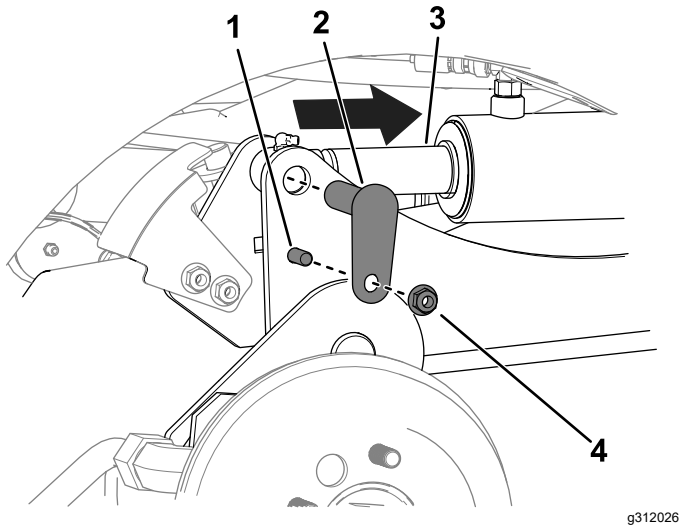

Obrázek 10

1. Šroub (⅜" x 1¼")
2. Malý kolík
3. Tyč válce
4. Matice (⅜")

D. Pomocí 2 šroubů (⅜" x 1¼"), 2 matic (⅜") a 2 malých kolíků připevněte zvedací ramena k válcům (Obrázek 10).

E. Otočnou matici hadice na přípoji C1 (Obrázek 9) utáhněte na utahovací moment 41 Nm (30 ft-lb).

Poznámka: Použití druhého klíče vám může pomoci, aby se hadice nekroutila.

7. Namažte čepové spoje přídavného zařízení a čepové spoje zvedacích ramen; viz Mazání ložisek a pouzder (strana 49).

5

Montáž předních pneumatik

Pouze model 31902

Nejsou potřeba žádné díly

Postup

1. Pomocí dříve demontovaných upevňovacích matic namontujte pneumatiky na náboje kol (Obrázek 11).

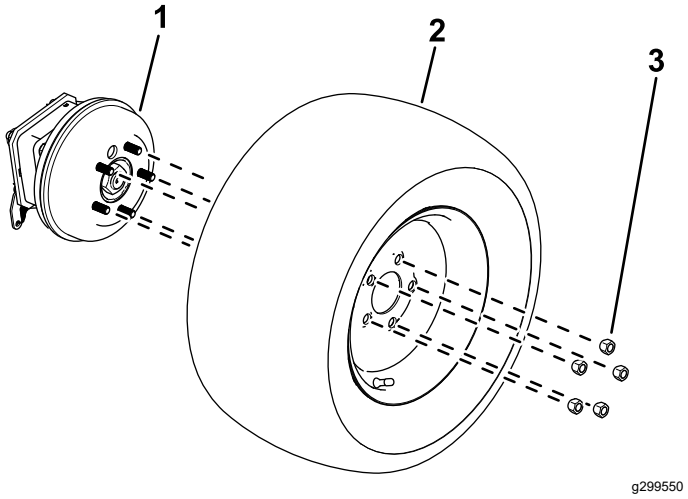

Obrázek 11

1. Náboj kola
2. Kolo
3. Upevňovací matice

2. Utáhněte upevňovací matice kol na příslušný utahovací moment, viz Utahování upevňovacích matic kol (strana 59).

6

Montáž uvazovací konzoly

Pouze model 31902

Díly potřebné k provedení tohoto kroku:

1	Uvazovací konzola
2	Šroub (⅜" x 3¼")
2	Matice (⅜")

Postup

Pomocí 2 šroubů (⅜" x 3¼") a 2 matic (⅜") připevněte uvazovací konzolu k plošině (Obrázek 12).

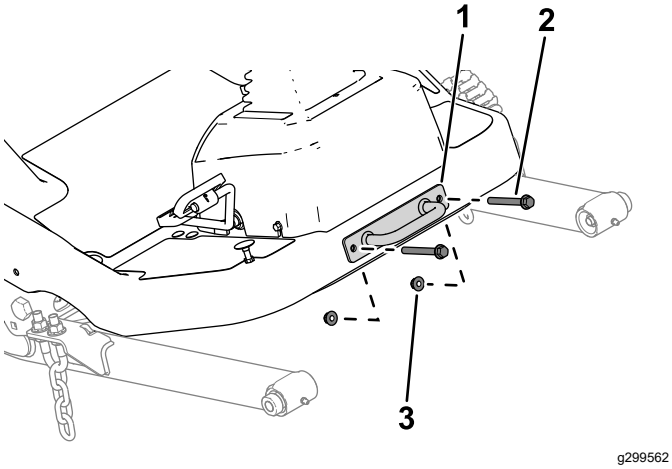

Obrázek 12

1. Uvazovací konzola
2. Šroub (⅜" x 3¼")
3. Matice (⅜")

7

Montáž sedadla

Pouze model 31902

Díly potřebné k provedení tohoto kroku:

1	Souprava sedadla (objednávejte samostatně, obraťte se na autorizovaného prodejce Toro)

Postup

Podle *montážních pokynů* k soupravě sedadla namontujte sedadlo.

8

Montáž volantu

Pouze model 31902

Díly potřebné k provedení tohoto kroku:

1	Volant
1	Kryt

Postup

1. Demontujte volant z přepravní palety (Obrázek 13).

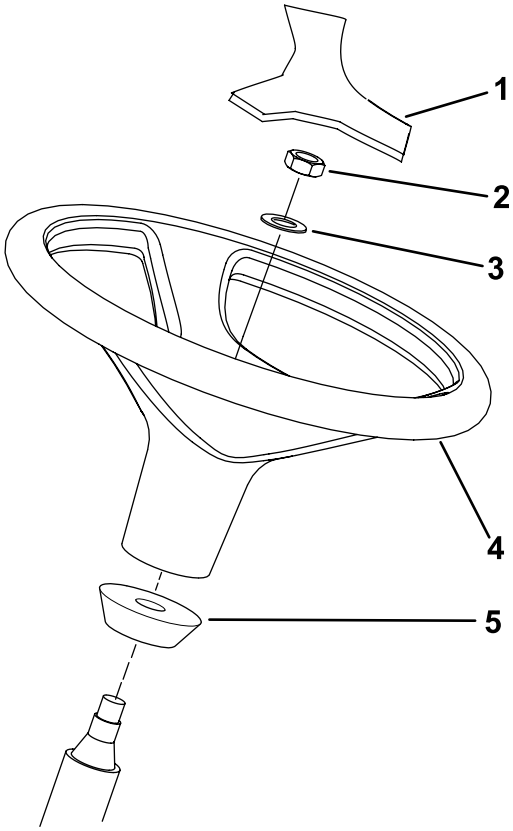

Obrázek 13

1. Kryt
2. Pojistná matice Nyloc
3. Podložka
4. Volant
5. Pěnový prstenec

2. Z hřídele řízení demontujte pojistnou matici Nyloc a podložku.

   Poznámka: Na hřídeli řízení však musí zůstat pěnový kroužek (Obrázek 13).

3. Na hřídel řízení nasaďte volant a podložku (Obrázek 13).
4. Pomocí pojistné matice Nyloc upevněte volant k hřídeli. Pojistnou matici Nyloc utáhněte na utahovací moment 27 až 35 Nm (20 až 26 ft-lb).
5. Na volant nasaďte kryt (Obrázek 13).

9

Montáž nárazníku

Pouze model 31902

Díly potřebné k provedení tohoto kroku:

1	Nárazník
2	Šroub (⅜" x 2¾")
4	Šroub (⅜" x 3¼")
6	Matice (⅜")

Postup

1. Demontujte nárazník z přepravní palety.
2. Volně připevněte horní část nárazníku k rámu stroje použitím 4 šroubů (⅜" x 3¼") a 4 matic (⅜"), viz Obrázek 14.

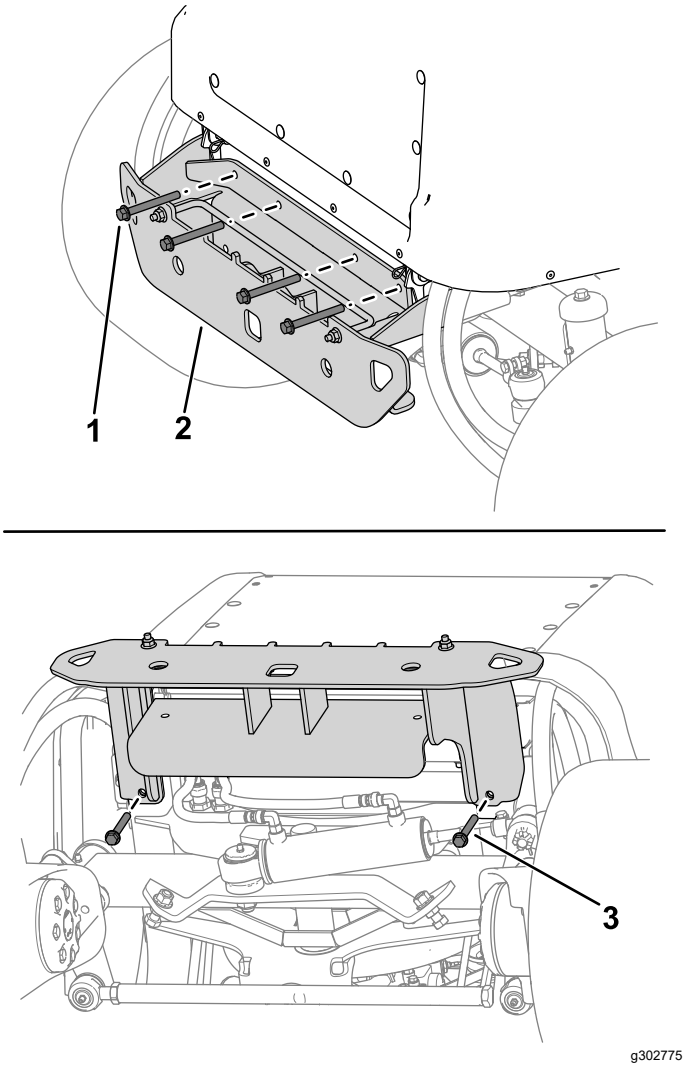

Obrázek 14

1. Šroub (⅜" x 3¼")
2. Nárazník
3. Šroub (⅜" x 2¾")

3. Volně připevněte nárazník ke spodní části rámu stroje pomocí 2 šroubů (⅜" x 2¾") a 2 matic (⅜"), viz Obrázek 14.
4. Dotáhněte upevňovací prvky.

10

Připojení akumulátoru

Pouze model 31902

Nejsou potřeba žádné díly

Postup

Připojte akumulátor podle pokynů v části Připojení akumulátoru (strana 56).

11

Montáž přídavného zařízení

Díly potřebné k provedení tohoto kroku:

1	Volitelné přídavné zařízení (objednávejte samostatně, obraťte se na autorizovaného prodejce Toro)
2	Imbusový šroub (⅜")
2	Podložka (⅜")
2	Pojistná matice s nákružkem (⅜")

Postup

Důležité: **Před výměnou přídavných zařízení ověřte u autorizovaného prodejce Toro správný počet zadních závaží pro konkrétní přídavné zařízení.**

Namontujte přední přídavné zařízení (např. žací jednotku, příkopovou sekačku, radlici nebo fukar) a proveďte následující kroky. Další montážní pokyny naleznete v *provozní příručce* k přídavnému zařízení.

1. Podepřete hnací hřídel a demontujte šroub a pojistnou matici, které upevňují třmen hnacího hřídele k montážní konzole ventilu řízení (Obrázek 15), a opatrně spusťte hnací hřídel dolů.

   Poznámka: Šroub a pojistnou matici zlikvidujte.

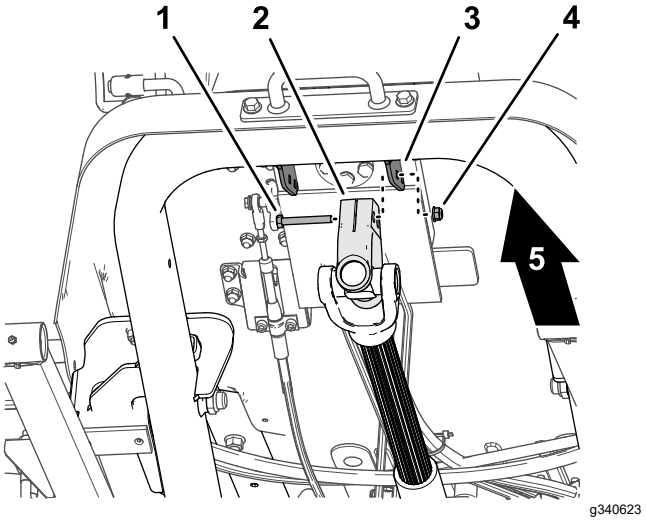

Obrázek 15

1. Šroub s hlavou
2. Třmen hnacího hřídele
3. Montážní konzola ventilu řízení
4. Pojistná matice
5. Přední část stroje

2. Zajistěte, aby byl vývodový hřídel vyrovnaný; viz Vyrovnání hnacího vývodového hřídele (strana 59).
3. Požádejte asistenta, aby se posadil na sedadlo, otočte klíč do ZAPNUTÉ polohy a pomocí spínače zvedání přídavného zařízení spouštějte zvedací ramena a současně je tlačte dolů.
4. Vyrovnejte otvory ve zvedacím ramenu s otvory v ramenu přídavného zařízení, jak je popsáno v *montážních pokynech* přídavného zařízení.
5. Vyrovnejte drážky ve třmenu hnacího hřídele na drážkách vstupního hřídele přídavného zařízení (Obrázek 16) a nasuňte třmen na hřídel.

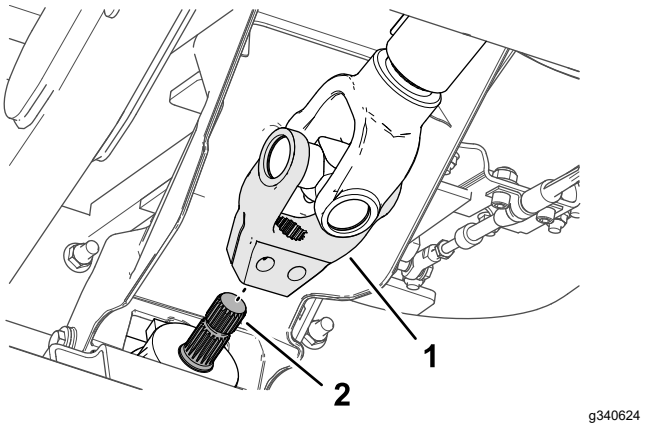

Obrázek 16

1. Třmen hnacího hřídele
2. Vstupní hřídel

6. Namontujte imbusový šroub (⅜" x 2¼") s podložkou (⅜") do otvoru v třmenu hnacího hřídele (Obrázek 17) a šroub zajistěte pojistnou maticí (⅜").

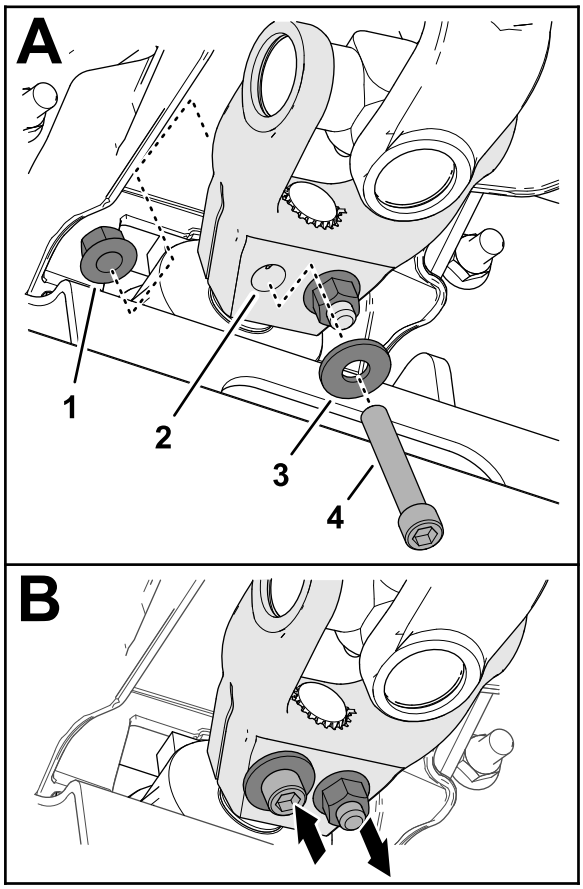

g340626

Obrázek 17

1. Pojistná matice s nákružkem (⅜")
2. Třmen hnacího hřídele
3. Podložka (⅜")
4. Imbusový šroub (⅜" x 2¼")

7. Namontujte imbusový šroub (⅜" x 2¼") s podložkou (⅜") do otvoru v třmenu hnacího hřídele z druhé strany (Obrázek 17) a šroub zajistěte pojistnou maticí (⅜").
8. Postupně střídavě utáhněte pojistné matice na utahovací moment 61 N·m (45 ft-lb).

12

Kontrola hladiny kapalin

Nejsou potřeba žádné díly

Postup

Před prvním spuštěním motoru proveďte následující kontroly hladiny kapalin:

- Zkontrolujte hladinu motorového oleje, viz Kontrola hladiny motorového oleje (strana 51).
- Zkontrolujte hladinu chladicí kapaliny; viz Kontrola chladicího systému a hladiny chladicí kapaliny (strana 60).
- Zkontrolujte hladinu hydraulické kapaliny, viz Kontrola hladiny hydraulické kapaliny (strana 67).

13

Kontrola tlaku v pneumatikách

Nejsou potřeba žádné díly

Postup

Zkontrolujte tlak v pneumatikách; viz Kontrola tlaku vzduchu v pneumatikách (strana 29).

Důležité: **Ve všech pneumatikách udržujte odpovídající tlak; zajistíte tak kvalitní sekání a správnou činnost stroje. Pneumatiky nepodhušťujte.**

14

Montáž sady CE

Díly potřebné k provedení tohoto kroku:

1	Sada CE (objednávejte samostatně, obraťte se na autorizovaného prodejce Toro)

Postup

Používáte-li tento stroj v zemi, která vyžaduje shodu s normami CE, namontujte sadu CE podle *montážních pokynů* k sadě.

15

Přidání zadního závaží

Díly potřebné k provedení tohoto kroku:

	Závaží – 19 kg (42 lb) (počet se liší podle modelu)
	Závaží – 6 kg (15 lb) (počet se liší podle modelu)

Závaží dodávaná s každým strojem jsou uvedena v následující tabulce:

Model	Dodávané zadní závaží
31902	0 závaží
31903	5 závaží (každé 19 kg nebo 42 lb) a 2 závaží (každé 6 kg nebo 15 lb)

Určení požadovaného zadního závaží

Zajistěte, aby byl stroj vybaven minimálním počtem zadního závaží pro hnací jednotku s namontovaným přídavným zařízením. U modelu 31902 můžete také přidat další zadní závaží pro lepší výkon na svahu.

- Minimální požadovaný počet závaží je uveden v tabulce Minimální požadovaná závaží vzadu (strana 21).
- Chcete-li dosáhnout lepšího výkonu ve svahu, přidejte počet jednotlivých závaží podle tabulky Požadované zadní závaží pro lepší výkon na svahu (strana 21).

  V zájmu zajištění bezpečné funkce konstrukce ROPS nepřidávejte více závaží, než která jsou uvedena v této tabulce.

Poznámka: Pokud máte namontovanou soupravu CE, v *montážních pokynech* soupravy naleznete příslušný štítek s údaji o sklonu pro danou kombinaci hnací jednotky s přídavným zařízením. Ujistěte se, že je přidáno správné množství zadního závaží (tj. závaží pro splnění normy pro práci na svahu nebo závaží pro zajištění lepšího výkonu na svahu).

Minimální požadovaná závaží vzadu

Číslo modelu hnací jednotky	Číslo(čísla) nebo název modelu přídavného zařízení	Potřebný počet závaží		
		19 kg (42 lb)	6 kg (15 lb)	Celkem
		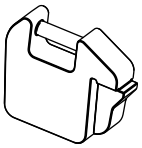	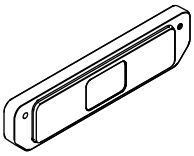	
31902	31970, 31971, 31974	0	0	0
	31970, 31971, 31974 a sluneční clona	0	0	0
	31972, 31973, 31975	0	0	0
	31972, 31973, 31975 a sluneční clona	1	0	1
	02835	1	0	1
	02835 a sluneční clona	1	0	1
	Rotační kartáč M-B	1	0	1
31903	31970, 31971	5	2	7
	31972, 31973			
	02835			
	MSC23345			
	Rotační kartáč M-B			
	Sněhová fréza Erskine			

Požadované zadní závaží pro lepší výkon na svahu

Číslo modelu hnací jednotky	Číslo(čísla) nebo název modelu přídavného zařízení	Potřebný počet závaží		
		19 kg (42 lb)	6 kg (15 lb)	Celkem
		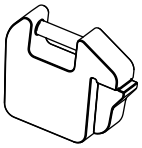	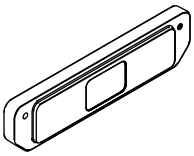	
31902	31970, 31971, 31974	4	0	4
	31970 a sluneční clona	4	0	4
	31971, 31974 a sluneční clona	3	0	3
	31972, 31973, 31975	3	1	4
	31972, 31973, 31975 a sluneční clona	2	0	2
	02835	2	2	4
	02835 a sluneční clona	1	0	1

Potřebujete-li přidat zadní závaží, obraťte se na autorizovaného prodejce Toro, který vám poskytne další závaží. Postupujte podle následujících montážních pokynů:

Přidání závaží o hmotnosti 19 kg (42 lb)

1. Povolte upevňovací prvky zajišťovací tyče závaží od nárazníku.

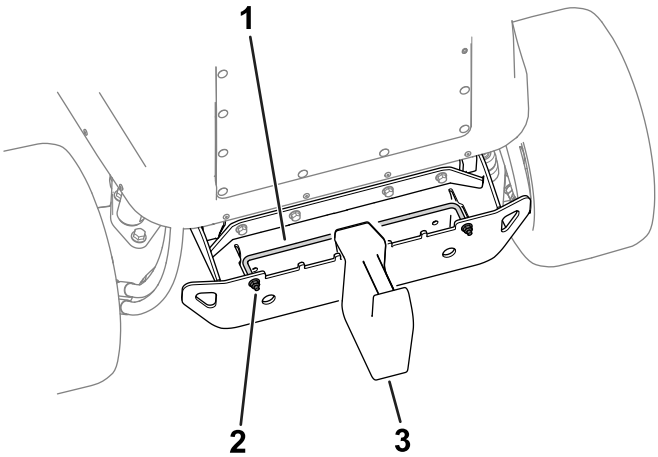

g320687

Obrázek 18

1. Zajišťovací tyč závaží
2. Matice
3. Závaží – 19 kg (42 lb)

2. Přidejte požadované množství závaží.
3. Utažením upevňovacích prvků zajišťovací tyče závaží zajistěte závaží k nárazníku.

Přidání závaží o hmotnosti 6 kg (15 lb)

1. Ohledně objednání následujících dílů se obraťte na svého autorizovaného prodejce Toro:

Název dílu	Množství	Objednací číslo
Šroub (⅜" x 3½")	2	116-4701
Podložka	2	125-9676
Matice (⅜")	2	104-8301

2. Použitím upevňovacích prvků upevněte závaží na nárazníku (Obrázek 19).

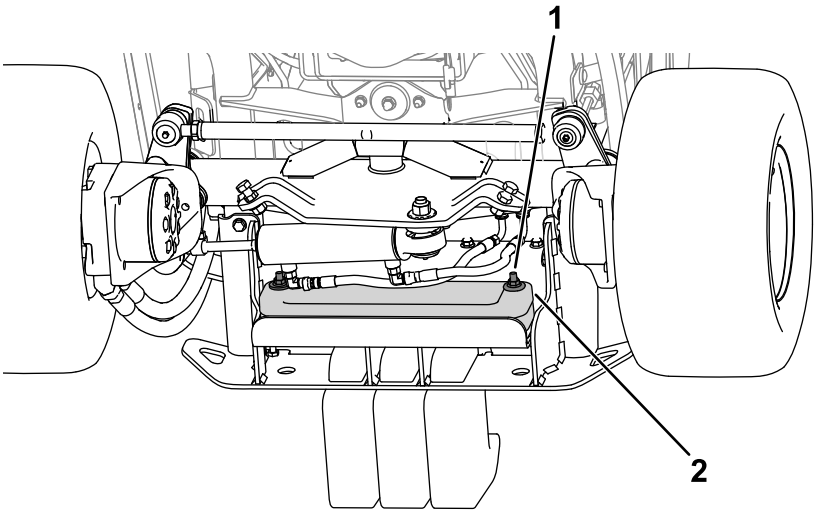

g324822

Obrázek 19

1. Upevňovací prvky
2. Závaží – 6 kg (15 lb)

16

Nastavení přenosu hmotnosti přídavného zařízení

Nejsou potřeba žádné díly

Postup

Tento postup proveďte pouze v případě, že instalujete jiné přídavné zařízení než standardní rotační žací jednotky (např. sněhová fréza, radlice nebo příkopová sekačka).

Hydraulický tlak, používaný pro přenos hmotnosti přídavného zařízení na hnací jednotku, můžete změnit nastavením ventilu pro přenos hmotnosti hydraulického rozdělovače. K dosažení co nejlepšího výkonu nastavte ventil pro přenos hmotnosti tak, aby docházelo k minimálnímu „odskakování“ přídavného zařízení ve svislém směru na nerovném terénu. Ventil také nastavte tak, aby přídavné zařízení nespočívalo na rovném terénu nadměrnou váhou nebo aby se nesklápělo příliš rychle.

- Chcete-li při práci se strojem zlepšit schopnost přídavného zařízení kopírovat profil nerovného terénu, na hydraulickém rozdělovači **snižte** tlak přenosu hmotnosti (hydraulický).

  Poznámka: Pokud jsou otočná kola přídavného zařízení nebo náběžná hrana sněhové frézy nad zemí, je hydraulický tlak ventilu pro přenos hmotnosti příliš vysoký.

- Pokud při sekání rovné plochy žací jednotka skalpuje trávník, pokud je kvalita sekání z jedné strany na druhou nerovnoměrná nebo pokud náběžná hrana sněhové frézy nadměrně zabírá, **zvyšte** tlak pro přenos hmotnosti na hydraulickém rozdělovači.

  Poznámka: Zvýšením tlaku pro přenos hmotnosti se také přenese více hmotnosti z přídavného zařízení na kola hnací jednotky, čímž se zvýší její tahová síla.

Tlak pro přenos hmotnosti upravte následovně:

1. Se strojem po dobu 10 minut pracujte.

   Poznámka: Tím se zahřeje hydraulická kapalina.

2. Zaparkujte stroj na rovném povrchu, spusťte přídavné zařízení dolů, zatáhněte parkovací brzdu, vypněte motor a vyjměte klíč ze spínače.
3. Ve spodní části stroje vyhledejte rozdělovač funkce zvedání (Obrázek 20).

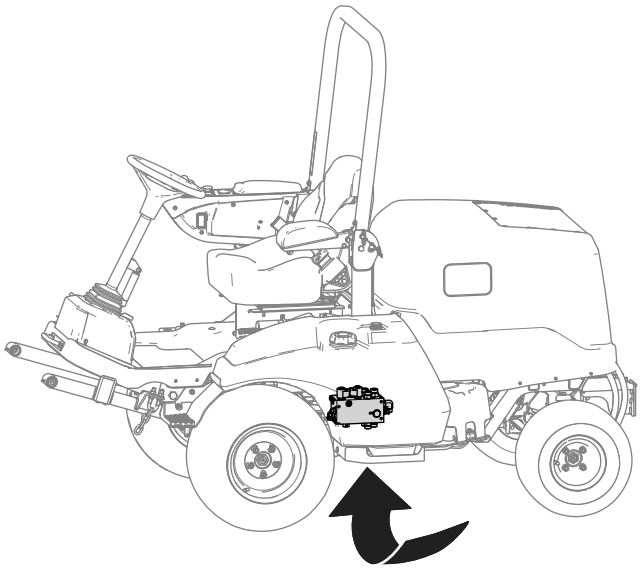

Obrázek 20

4. K testovacímu otvoru (označenému G1) připojte tlakoměr; viz Obrázek 21.

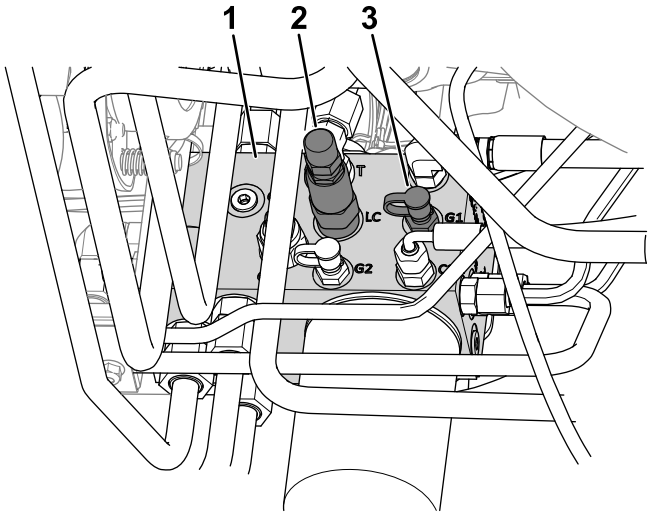

Obrázek 21

1. Hydraulické potrubí
2. Šoupátko pro přenos hmotnosti (LC)
3. Testovací otvor (G1)

5. Na straně rozdělovače funkce zvedání sejměte uzávěr z testovacího otvoru (označeného G1; viz Obrázek 21).
6. Na konci šoupátka pro přenos hmotnosti (označeného LC; viz Obrázek 21) povolte pojistnou matici.
7. Nastartujte motor a nastavte vysoké VOLNOBĚŽNÉ OTÁČKY.

8. Pomocí šestihranného nástrčného klíče nastavte vyvažovací ventil šoupátka pro přenos hmotnosti tak, aby tlakoměr uváděl požadovaný tlak. Doporučené nastavení tlaku pro přídavné zařízení naleznete v následující tabulce.
   - Otáčením seřizovacího šroubu ve směru hodinových ručiček tlak zvýšíte.
   - Otáčením seřizovacího šroubu proti směru hodinových ručiček tlak snížíte.

Přídavné zařízení	Tlak pro přenos hmotnosti
Rotační žací jednotka	17,24 bar
Příkopová sekačka (model č. 02835)	13,79 bar
Sněhová fréza	17,24 bar
Sněžný pluh (model č. 23350)	13,79 bar
Sněhový kartáč	17,24 bar

9. Vypněte motor a vyjměte klíč ze zapalování.
10. Utáhněte pojistnou matici na konci šoupátka pro přenos hmotnosti, a to na utahovací moment 13 až 16 Nm (10 až 12 ft-lb).
11. Na testovací otvor nasaďte uzávěr.
12. Z testovacího otvoru vyjměte tlakoměr.

Součásti stroje

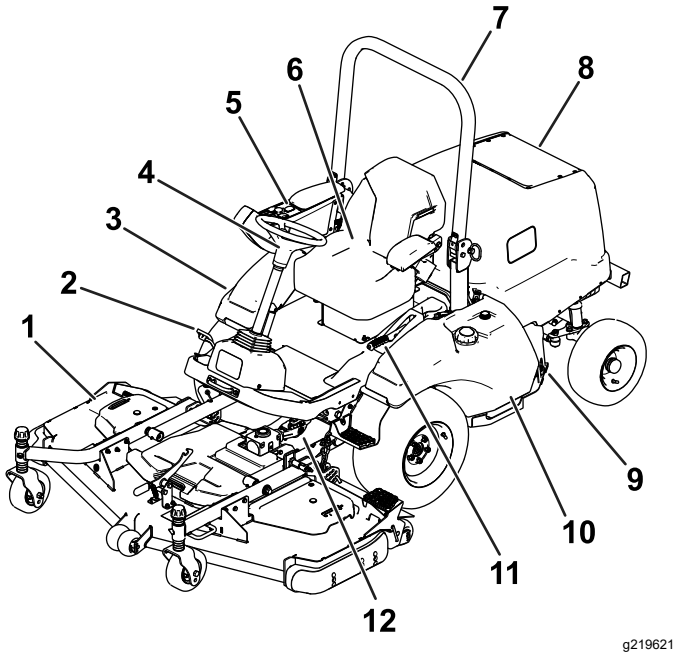

Obrázek 22

1. Žací jednotka
2. Ovládací pedál pojezdu
3. Nádrž hydraulické kapaliny
4. Volant
5. Konzola
6. Sedadlo obsluhy
7. Ochranný oblouk
8. Kapota/motorový prostor
9. Akumulátor
10. Palivová nádrž
11. Parkovací brzda
12. Vývodový hřídel (PTO)

Ovládací prvky

Ovládací pedál pojezdu

Poznámka: Před zahájením práce se strojem nastavte polohu sedadla. Pokyny k nastavení sedadla naleznete v *montážních pokynech* k soupravě sedadla.

Chcete-li jet se strojem dopředu nebo dozadu, sešlápněte pedál ovládání pojezdu (Obrázek 23).

- **Jízda se strojem dopředu:** Špičkou nohy sešlápněte horní část pedálu.
- **Jízda se strojem dozadu:** Špičkou nohy sešlápněte spodní část pedálu.

Poznámka: Stabilního ovládání dosáhnete tak, že budete mít patu položenou na plošině a pedál budete ovládat špičkou nohy.

Pojezdová rychlost se mění v závislosti na míře sešlápnutí pedálu. Chcete-li dosáhnout maximální pojezdové rychlosti, musíte ovládací pedál pojezdu zcela sešlápnout, když je škrticí klapka v poloze

pro RYCHLÝ CHOD. Maximální rychlost jízdy vpřed je 24 km/h.

Chcete-li dosáhnout maximálního výkonu při vysokém zatížení nebo jedete-li do kopce, přemístěte škrticí klapku do polohy pro RYCHLÝ CHOD a pedál pojezdu mírně sešlápněte, abyste udrželi vysoké otáčky motoru. Pokud se otáčky motoru začnou rychle snižovat, mírným uvolněním ovládacího pedálu pojezdu otáčky motoru zvyšte.

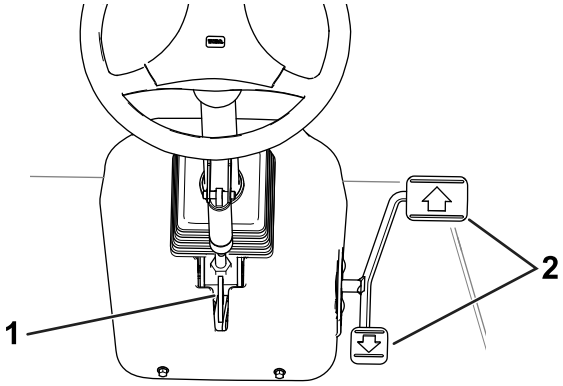

g219608

Obrázek 23

1. Páka naklonění volantu
2. Ovládací pedál pojezdu

Páka naklonění volantu

Chcete-li volant naklonit směrem k sobě, přesuňte páku naklonění volantu (Obrázek 23) dolů a přitáhněte sloupek řízení směrem k sobě. Páku uvolněte, jakmile je sloupek řízení v poloze, ve které můžete volant pohodlně ovládat.

Parkovací brzda

Po každém vypnutí motoru zatáhněte parkovací brzdu (obrázek 16), aby se stroj nemohl náhodně uvést do pohybu.

- **Zatažení parkovací brzdy:** Zvedněte páku do ZATAŽENÉ polohy.

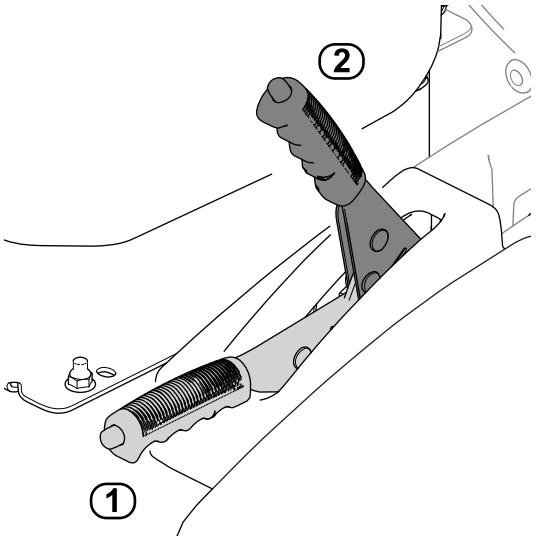

g219574

Obrázek 24

1. UVOLNĚNÁ poloha
2. ZATAŽENÁ poloha

- **Uvolnění parkovací brzdy:** Palcem stiskněte tlačítko na konci páky a páku sklopte dolů do UVOLNĚNÉ polohy.

  Poznámka: Pokud není páka zcela sklopená, stroj se při sešlápnutí ovládacího pedálu pojezdu vypne.

Konzola

Popis ovládacích prvků konzoly je uveden v následujících částech (Obrázek 25).

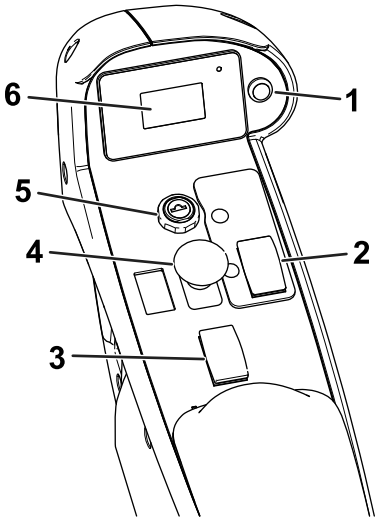

g220213

Obrázek 25

1. Tlačítko displeje
2. Ovládací spínač škrticí klapky
3. Spínač zvedání přídavného zařízení
4. Spínač vývodového hřídele (PTO)
5. Klíčový přepínač
6. Displej

Spínač zvedání přídavného zařízení

Spínač zvedání zvedne přídavné zařízení do nejvyšší polohy (tj. do PŘEPRAVNÍ polohy) a spustí přídavné zařízení dolů do nejnižší polohy (tj. do PROVOZNÍ polohy).

- **Zvednutí přídavného zařízení:** Stiskněte zadní část spínače.
- **Spuštění přídavného zařízení dolů:**Stiskněte přední část spínače.

Přídavné zařízení zvedejte do PŘEPRAVNÍ polohy pokaždé, když přepravujete stroj z jednoho místa na druhé. Do PROVOZNÍ polohy přídavné zařízení spouštějte pokaždé, když stroj nepoužíváte.

Spínač vývodového hřídele (PTO)

- **Zapnutí PTO:** Vytáhněte spínač.
- **Vypnutí PTO:** Stlačte spínač.

Vývodový hřídel (PTO) zapínejte jen tehdy, když je přídavné zařízení ovládané vývodovým hřídelem v PROVOZNÍ poloze (sklopené na zem s připojeným hnacím hřídelem) a připravené ke spuštění.

Poznámka: Pokud při ZAPNUTÉM spínači vývodového hřídele (PTO) obsluha opustí sedadlo, stroj automaticky vypne motor, viz Resetování funkce vývodového hřídele (strana 40).

Klíčový přepínač

Klíčový přepínač má 3 polohy: VYPNUTO, ZAPNUTO/PŘEDEHŘÍVÁNÍ a STARTOVÁNÍ.

Pomocí přepínače nastartujete nebo vypnete motor (viz Spuštění motoru (strana 40) nebo Vypnutí motoru (strana 40)) nebo zkontrolujete informace na displeji (viz Význam informací na displeji (strana 33)).

Ovládací spínač škrticí klapky

Spínač ovládá otáčky motoru.

- **Zvýšení otáček motoru:** Stisknutím a uvolněním přední části spínače zvýšíte otáčky o 100 ot/min. Stisknutím a podržením tlačítka zvýšíte otáčky na maximum.
- **Snížení otáček motoru:** Stisknutím a uvolněním zadní části spínače snížíte otáčky o 100 ot/min. Stisknutím a podržením tlačítka snížíte otáčky na minimum (volnoběh).

Displej

Na displeji se zobrazují informace o stroji, např. provozní stav, různé diagnostické údaje a další informace.

Více informací o displeji viz Význam informací na displeji (strana 33).

Tlačítko displeje

Viz část Použití tlačítka displeje (strana 33).

Ovládací prvky kabiny

Stroje vybavené kabinou

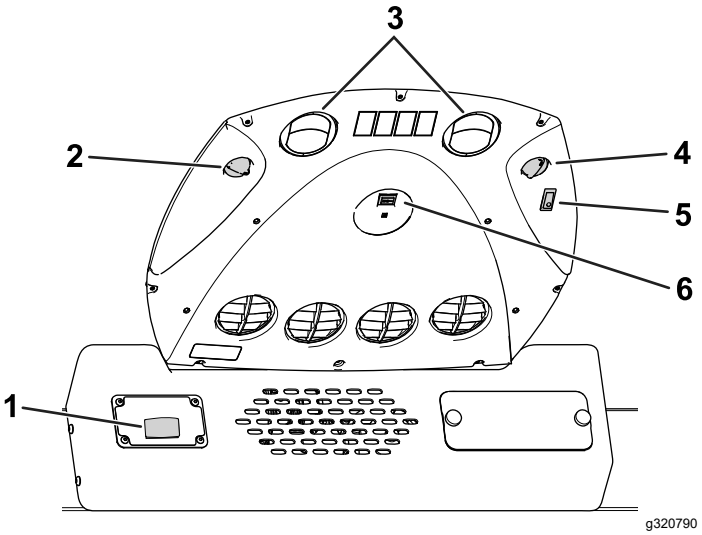

Obrázek 26

1.	Spínač stěračů předního okna	4.	Spínač osvětlení
2.	Ovládací knoflík ventilátoru	5.	Ovládací knoflík teploty
3.	Recirkulační otvory	6.	Spínač klimatizace

Spínač stěračů čelního skla

Tímto spínačem zapnete nebo vypnete stěrače čelního skla (Obrázek 26).

Ovládací knoflík ventilátoru

Otočením ovládacího knoflíku ventilátoru nastavíte rychlost ventilátoru (Obrázek 26).

Přepínač světel

Tímto přepínačem (Obrázek 26) zapnete nebo vypnete stropní světlo.

Ovládací knoflík teploty

Otáčením ovládacího knoflíku teploty (Obrázek 26) nastavíte teplotu vzduchu v kabině.

Spínač klimatizace

Pomocí tohoto spínače (Obrázek 26) zapnete nebo vypnete klimatizaci. Klimatizaci ovládáte pomocí ovládacího knoflíku ventilátoru.

Pokud je klimatizace zapnutá, otevřete recirkulační otvory (Obrázek 26).

Technické údaje

Poznámka: Specifikace a design se mohou bez upozornění změnit.

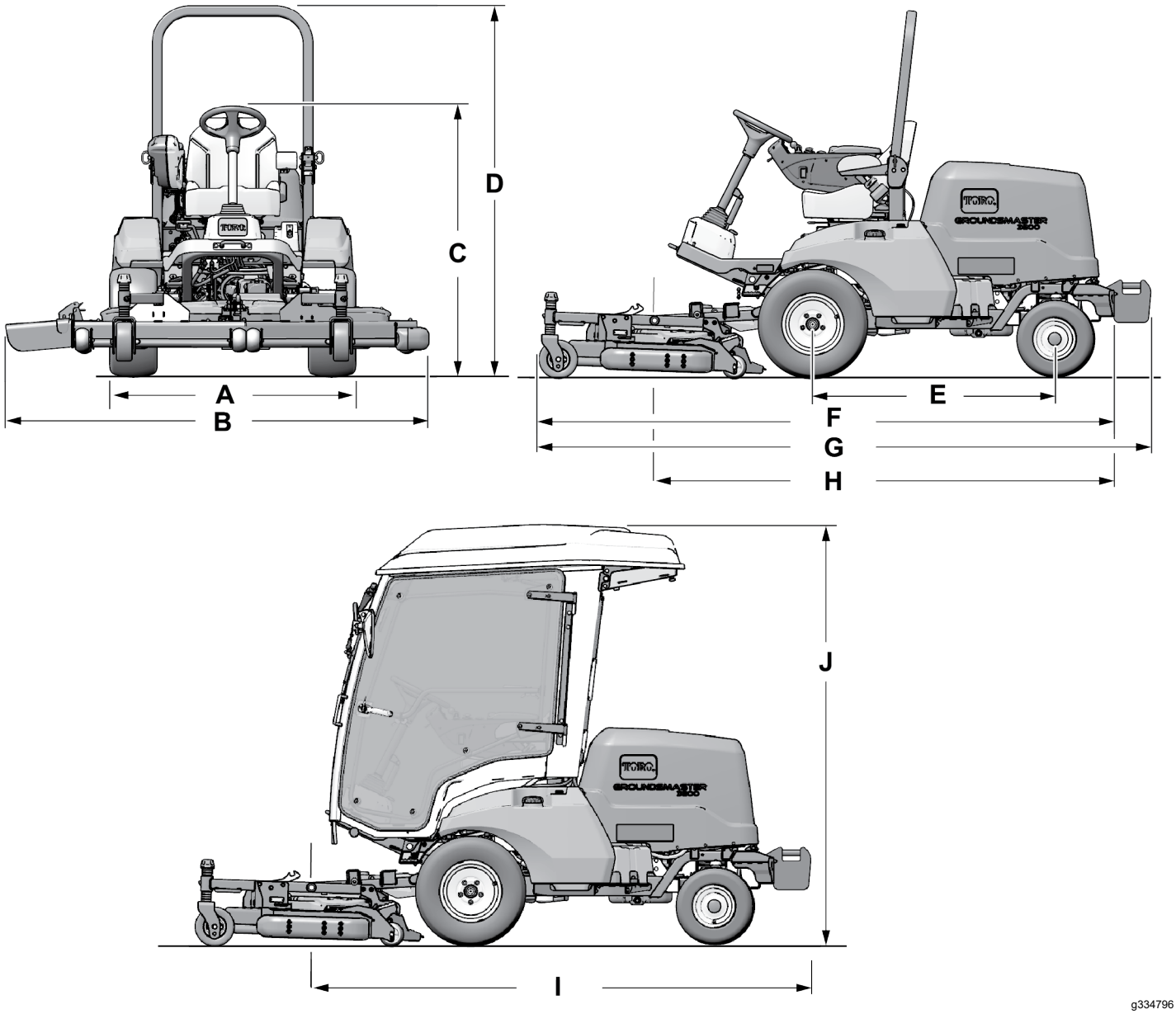

Obrázek 27

Popis		Odkaz na **Obrázek 27**	**Rozměry nebo hmotnost**
Výška se zdviženým ochranným obloukem		D	200 cm (79 in)
Výška se spuštěným ochranným obloukem		C	111 cm (44 in)
Výška s kabinou		J	226 cm (89 in)
Celková délka (bez zadních závaží) (model 31902)	S přídavným zařízením	F	Maximálně 312 cm (123 in)
	Pouze hnací jednotka	H	Maximálně 253 cm (99,5 in)
Celková délka (se zadními závažími) (model 31903)	S přídavným zařízením	G	Maximálně 332 cm (131 in)
	Pouze hnací jednotka	I	Maximálně 272 cm (107 in)
Celková šířka		B	Viz část Specifikace šířky (strana 28).
Rozvor		E	132 cm (52 in)
Vzdálenost mezi běhouny předních kol		A	136 cm (53,5 in)
Vzdálenost mezi běhouny zadních kol			128 cm (50 in)
Světlá výška			21 cm (8 5/16")
Čistá hmotnost (model č. 31902)			855 kg (1 886 lb)
Čistá hmotnost (model č. 31903)			1 128 kg (2 486 lb)

Specifikace šířky

V následující tabulce naleznete rozměry šířky podle výbavy vaší žací jednotky:

Žací jednotka	**Šířka**
Model č. 31970	198 cm (78 in)
Model č. 31971	168 cm (66 in)
Model č. 31972	228 cm (90 in)
Model č. 31973	198 cm (78 in)
Model č. 31974	158 cm (62 in)
Model č. 31975	188 cm (74 in)
Model č. 02835 (příkopová sekačka)	218 cm (86 in)

Přídavná zařízení / příslušenství

Pro stroj je k dispozici řada přídavných zařízení a příslušenství schválených společností Toro, která vylepšují a rozšiřují možnosti stroje. Seznam schválených přídavných zařízení a příslušenství můžete získat od svého autorizovaného servisního prodejce nebo distributora Toro nebo na stránkách www.Toro.com.

K zajištění optimální výkonnosti stroje používejte pouze originální náhradní díly a příslušenství společnosti Toro. Náhradní díly a příslušenství jiných výrobců mohou být nebezpečné a jejich použití může mít za následek zneplatnění záruky.

Obsluha

Před provozem

Bezpečnostní kroky před použitím

Obecné bezpečnostní informace

- Nikdy nedovolte, aby nezaškolené osoby nebo děti obsluhovaly stroj nebo na něm prováděly servis. Věková hranice obsluhy může být omezena místními předpisy. Majitel je zodpovědný za proškolení všech operátorů a mechaniků.
- Dobře se seznamte s bezpečným použitím zařízení, ovládacími prvky a významem bezpečnostních nápisů.
- Před opuštěním místa obsluhy vypněte motor, vytáhněte klíč a počkejte, dokud se nezastaví všechny pohybující se části. Před seřizováním, údržbou, čištěním nebo uskladněním nechejte stroj vychladnout.
- Naučte se, jak rychle stroj zastavit a vypnout motor.
- Přesvědčte se, zda jsou namontovány kontrolní prvky přítomnosti obsluhy, bezpečnostní spínače a ochranné kryty, a zda správně fungují. Stroj nepoužívejte, pokud tyto prvky nefungují správně.
- Před sečením se vždy přesvědčte, zda jsou žací nože, jejich šrouby a montážní celky žací jednotky stroje v dobrém provozním stavu. Opotřebené nebo poškozené žací nože a šrouby vyměňujte po celých sadách, aby byla zachována mechanická rovnováha.
- Zkontrolujte prostor, kde budete stroj používat, a odstraňte všechny předměty, jež mohou být strojem vymrštěny.

Bezpečnost týkající se paliva

- Při manipulaci s palivem buďte velmi opatrní. Palivo je vysoce hořlavé a jeho výpary jsou výbušné.
- Uhaste všechny cigarety, doutníky, dýmky a ostatní zdroje vznícení.
- Používejte jen schválený kanystr.
- Neodstraňujte uzávěr palivové nádrže ani nedoplňujte nádrž palivem při spuštěném nebo horkém motoru.
- Nedoplňujte ani nevypouštějte palivo v uzavřeném prostoru.
- Neskladujte stroj nebo nádobu s palivem v blízkosti otevřeného ohně, zdroje jisker nebo tepla, například u ohřívače vody nebo jiného zařízení.
- V případě rozlití paliva se nepokoušejte nastartovat motor a vyhýbejte se použití jakéhokoli zdroje vznícení, dokud se palivové výpary nerozptýlí.

Denní kontrola stroje

Každý den před použitím stroje zkontrolujte následující systémy:

- **Ukazatel vzduchového filtru**; viz Údržba vzduchového filtru (strana 53)
- **Motorový olej**; viz Kontrola hladiny motorového oleje (strana 51)
- **Chladicí systém**; viz Kontrola chladicího systému a hladiny chladicí kapaliny (strana 60)
- **Mřížka kapoty a chladič motoru**; viz Kontrola chladicích žeber (strana 61)
- **Hydraulický systém**; viz Kontrola hladiny hydraulické kapaliny (strana 67)
- **Mazací body vývodového hřídele**; viz Mazání ložisek a pouzder (strana 49)

Kontrola tlaku vzduchu v pneumatikách

Servisní interval: Při každém použití nebo denně

Tlak vzduchu v pneumatikách: 1,38 bar

⚠ NEBEZPEČÍ

Při nízkém tlaku v pneumatikách se snižuje stabilita stroje ve svahu. V takovém případě hrozí převrácení stroje, které může způsobit zranění či smrt.

Pneumatiky nepodhušťujte.

Zkontrolujte tlak vzduchu v předních a zadních pneumatikách. Upravte tlak v pneumatikách podle specifikací pro huštění pneumatik.

Důležité: **Ve všech pneumatikách udržujte odpovídající tlak; zajistíte tak kvalitní sekání a správnou činnost stroje.**

Před použitím stroje zkontrolujte tlak vzduchu ve všech pneumatikách.

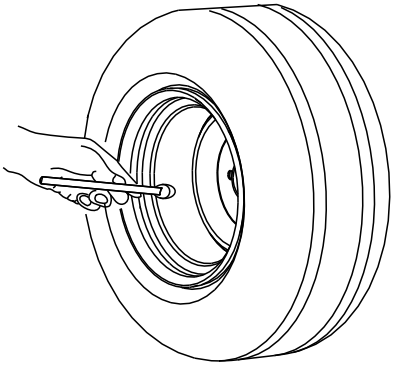

g001055

Obrázek 28

Doplnění paliva

Specifikace paliva

Důležité: **Používejte pouze motorovou naftu s velmi nízkým obsahem síry.**

Nerespektování následujících upozornění může vést k poškození motoru.

- Nikdy nepoužívejte místo dieselového paliva petrolej či benzin.
- Nikdy s dieselovým palivem nemíchejte petrolej nebo vyjetý motorový olej.
- Nikdy neuchovávejte palivo v nádobách s pozinkovaným vnitřkem.
- Nepoužívejte aditiva do paliva.
- Používejte pouze čistou, čerstvou motorovou naftu nebo bionaftu.
- Aby byla zajištěna čerstvost paliva, nakupujte je v takovém množství, aby je bylo možné spotřebovat do 180 dní.

Ropná nafta

Cetanové číslo: 40 nebo vyšší

Obsah síry: velmi nízký (< 15 miliontin)

Při teplotách nad -7 °C používejte letní motorovou naftu (č. 2-D), při nižších teplotách zimní palivo (č. 1-D nebo směs č. 1-D/2-D).

Poznámka: Zimní nafta má při nízkých teplotách nižší teplotu vznícení a vlastnosti tečení za studena, jež usnadňují startování a omezují ucpávání palivového filtru.

Používání letní nafty při teplotách nad –7 °C přispívá ve srovnání se zimní naftou k delší životnosti palivového čerpadla a vyššímu výkonu.

Bionafta

U tohoto vozidla lze rovněž použít palivo s podílem bionafty do stupně B20 (20 % bionafty, 80 % ropné nafty).

Obsah síry: velmi nízký (< 15 miliontin)

Specifikace bionafty: ASTM D6751 nebo EN14214

Specifikace směsi paliva: ASTM D975, EN590 nebo JIS K2204

Důležité: **Použitá ropná nafta musí mít velmi nízký obsah síry.**

Dodržujte následující bezpečnostní opatření:

- Směsi bionafty mohou poškodit lakované povrchy.
- V chladném počasí používejte bionaftu B5 (obsah bionafty 5 %) nebo nižšího stupně.
- Kontrolujte těsnění, hadice a vložky, které jsou v kontaktu s palivem, jelikož může docházet k jejich postupnému poškození.
- Po určité době po přechodu na směs bionafty může dojít k ucpání palivového filtru.
- O další informace o bionaftě požádejte autorizovaného prodejce Toro.

Plnění palivové nádrže

Objem palivové nádrže: 45 l

Poznámka: Pokud je to možné, doplňujte palivovou nádrž po každém použití. Omezíte tak vznik kondenzace uvnitř nádrže na minimum.

1. Zaparkujte stroj na rovném povrchu (Obrázek 29), zatáhněte parkovací brzdu, vypněte motor a vyjměte klíč.
2. Demontujte uzávěr z palivové nádrže.
3. Palivovou nádrž naplňte předepsaným palivem tak, aby ukazatel palivoměru indikoval, že je plná.
4. Na palivovou nádrž našroubujte uzávěr.

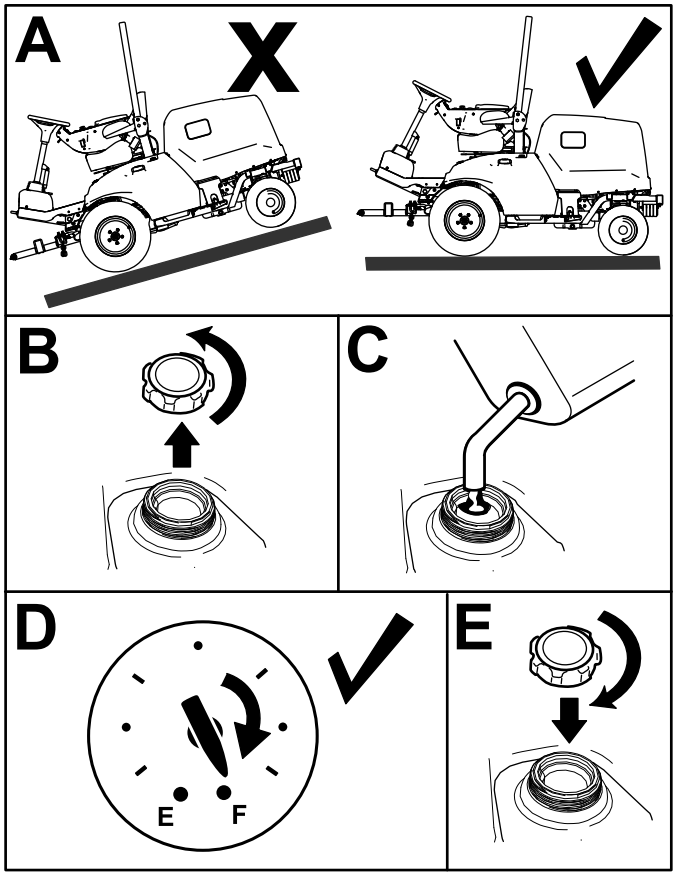

g287495

Obrázek 29

Kontrola funkce bezpečnostního blokovacího systému

Servisní interval: Při každém použití nebo denně

Účelem bezpečnostního blokovacího systému je zabránit nastartování nebo protáčení motoru, pokud není ovládací pedál pojezdu v neutrální poloze a spínač vývodového hřídele (PTO) není VYPNUTÝ. Vedle toho se musí motor zastavit také v následujících případech:

- Pokud přepnete spínač vývodového hřídele (PTO) do ZAPNUTÉ polohy, když nesedíte na sedadle.
- Pokud sešlápnete ovládací pedál pojezdu, když nesedíte na sedadle.
- Pokud sešlápnete ovládací pedál pojezdu při zatažené parkovací brzdě.

⚠ VÝSTRAHA

Jestliže jsou ochranné spínače odpojeny nebo poškozeny, stroj se může za provozu chovat nepředvídatelně a způsobit zranění osob.

- **Se spínači bezpečnostního blokování nemanipulujte.**
- **Denně funkci ochranných spínačů kontrolujte a jakýkoli poškozený spínač před použitím stroje vyměňte.**

1. Přepněte spínač VÝVODOVÉHO HŘÍDELE (PTO) do VYPNUTÉ polohy a uvolněte ovládací pedál pojezdu.
2. Přepněte klíčový přepínač do polohy STARTOVÁNÍ. Pokud se motor protáčí, přejděte ke kroku 3.

   Poznámka: Pokud se motor neprotáčí, znamená to možnou závadu bezpečnostního blokovacího systému.
3. Při spuštěném motoru se zvedněte ze sedadla a přepněte spínač vývodového hřídele (PTO) do ZAPNUTÉ polohy. Motor se musí během 2 sekund vypnout. Pokud se motor vypne, přejděte ke kroku 4.

   Důležité: **Pokud se motor nevypne, znamená to závadu bezpečnostního blokovacího systému. Obraťte se na autorizovaného prodejce Toro.**
4. Při spuštěném motoru a se spínačem vývodového hřídele (PTO) ve VYPNUTÉ poloze se zvedněte ze sedadla a sešlápněte ovládací pedál pojezdu. Motor se musí během 2 sekund vypnout. Pokud se motor vypne, přejděte ke kroku 5.

   Důležité: **Pokud se motor nevypne, znamená to závadu bezpečnostního blokovacího systému. Obraťte se na autorizovaného prodejce Toro.**
5. Zatáhněte parkovací brzdu. Při spuštěném motoru a se spínačem vývodového hřídele (PTO) v ZAPNUTÉ poloze sešlápněte ovládací pedál pojezdu. Motor se musí během 2 sekund vypnout. Pokud se motor vypne, spínač pracuje správně a systém bezpečnostního blokování je připraven k provozu stroje.

   Důležité: **Pokud se motor nevypne, znamená to závadu bezpečnostního blokovacího systému. Obraťte se na autorizovaného prodejce Toro.**

Nastavení ochranného oblouku

⚠ DŮLEŽITÉ UPOZORNĚNÍ

V případě převrácení hrozí nebezpečí vážného zranění nebo smrti.

- **Udržujte ochranný oblouk ve zvednuté a zajištěné poloze.**
- **Poutejte se bezpečnostním pásem.**

⚠ DŮLEŽITÉ UPOZORNĚNÍ

Pokud je ochranný oblouk sklopený, není obsluha v případě převrácení stroje chráněna.

- **Nejezděte se strojem po nerovném terénu nebo na úbočí svahu, je-li ochranný oblouk sklopený.**
- **Ochranný oblouk sklopte pouze tehdy, je-li to nezbytně nutné.**
- **Když je ochranný oblouk sklopený, nepoutejte se bezpečnostním pásem.**
- **Jeďte pomalu a opatrně.**
- **Ochranný oblouk zvedněte, jakmile to prostor nad vámi umožňuje.**
- **Před jízdou pod jakýmikoli objekty a předměty (jako jsou např. větve, dveřní vstupy, elektrické vedení) pečlivě zkontrolujte prostor nad hlavou a vyvarujte se kontaktu s nimi.**

Sklopení ochranného oblouku

Důležité: **Ochranný oblouk sklopte pouze tehdy, je-li to nezbytně nutné.**

1. Zaparkujte stroj na rovném povrchu, zatáhněte parkovací brzdu, spusťte žací jednotku dolů, vypněte motor a vyjměte klíč.
2. Vyjměte závlačky a kolíky z ochranného oblouku (Obrázek 30).
3. Sklopte ochranný oblouk a zajistěte jej v poloze pomocí kolíků a závlaček (Obrázek 30).

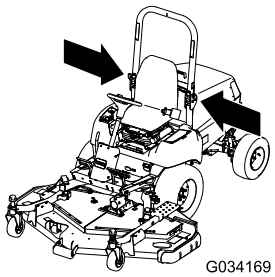

g034169

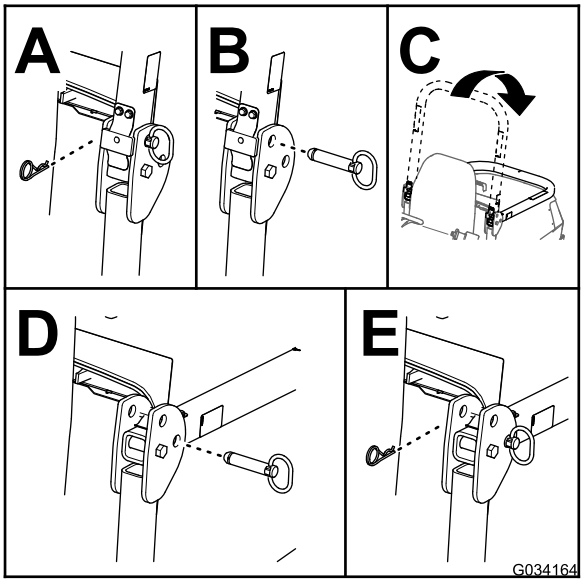

g034164

Obrázek 30

Zvednutí ochranného oblouku

1. Zaparkujte stroj na rovném povrchu, zatáhněte parkovací brzdu, spusťte žací jednotku dolů, vypněte motor a vyjměte klíč z klíčového přepínače.
2. Vyjměte závlačky a kolíky z ochranného oblouku (Obrázek 31).
3. Zvedněte ochranný oblouk a zajistěte jej v poloze pomocí kolíků a závlaček (Obrázek 31).

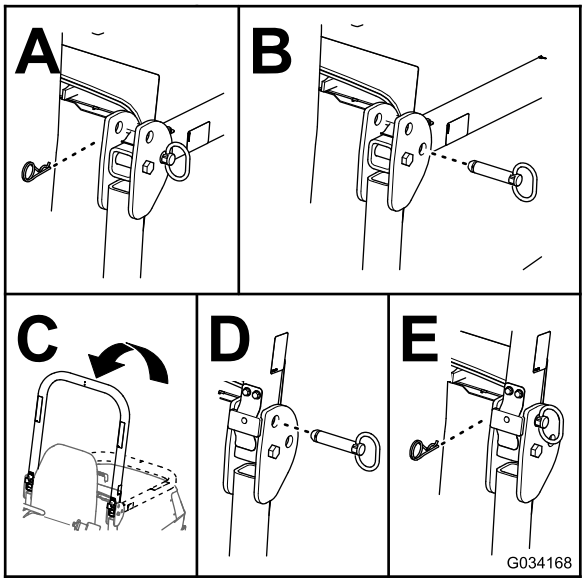

g034168

Obrázek 31

Význam informací na displeji

Na displeji se zobrazují informace o stroji, např. provozní stav, různé diagnostické a další údaje o stroji. K dispozici jsou dvě hlavní informační obrazovky (Obrázek 32) a obrazovka hlavní nabídky.

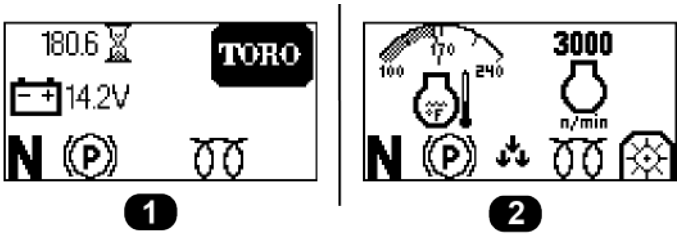

g297926

Obrázek 32

1. Obrazovka nabití akumulátoru a měřiče provozních hodin
2. Obrazovka teploty motoru a otáček motoru

Použití tlačítka displeje

Pomocí tlačítka displeje (viz Obrázek 33) lze přepínat mezi 2 hlavními informačními obrazovkami a zobrazit hlavní nabídku.

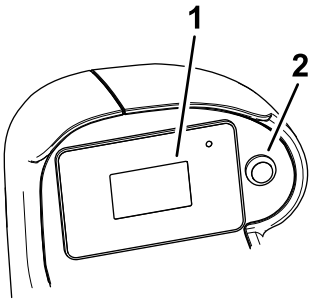

g297898

Obrázek 33

1. Displej
2. Tlačítko displeje

- **Přístup do hlavní nabídky:** Stiskněte a podržte tlačítko displeje, dokud se na displeji nezobrazí položky nabídky.
- **Zvolení položky nabídky:** Rychle dvakrát stiskněte tlačítko displeje.

  Stejnou akcí můžete také přepnout volbu (např. přepnout mezi anglickými nebo metrickými jednotkami na obrazovce SETTINGS (NASTAVENÍ)).
- **Návrat na předchozí obrazovku** (např. návrat na obrazovku MAIN MENU (HLAVNÍ NABÍDKA) z obrazovky SETTINGS (NASTAVENÍ) nebo návrat na hlavní informační obrazovky z obrazovky MAIN MENU (HLAVNÍ NABÍDKA)): Stiskněte a podržte tlačítko displeje, dokud se neobjeví předchozí obrazovka.
- **Přechod dolů na další položku nabídky:** Jednou stiskněte tlačítko displeje.

Popis položek nabídky

Main Menu (Hlavní nabídka)

Položka nabídky	Popis
FAULTS (ZÁVADY)	Nabídka obsahuje seznam aktuálních závad stroje. Další informace o nabídce FAULTS (ZÁVADY) naleznete v *servisní příručce* nebo je získáte od autorizovaného prodejce Toro.
SERVICE (SERVIS)	Obsahuje informace o stroji, například dobu používání, počty různých událostí a informace o regeneraci filtru DPF. Viz tabulka Service (Servis) (strana 34).
DIAGNOSTICS (DIAGNOSTIKA)	Uvádí seznam různých stavů a aktuální údaje stroje. Tyto informace můžete použít při řešení některých potíží, neboť vám umožní rychle zjistit, které ovládací prvky stroje jsou zapnuté a které vypnuté (např. hodnoty snímačů).

Main Menu (Hlavní nabídka) (cont'd.)

SETTINGS (NASTAVENÍ)	Umožňuje upravit a přizpůsobit proměnné konfigurace na displeji systému InfoCenter. Viz tabulka Settings (Nastavení) (strana 34).
ABOUT (INFORMACE)	Uvádí číslo modelu, sériové číslo a verzi softwaru vašeho stroje. Viz tabulka About (Informace) (strana 34).

Service (Servis)

Položka nabídky	Popis
HOURS (HODINY)	Uvádí celkový počet hodin, kdy byl zapnutý klíč, motor a vývodový hřídel (PTO).
COUNTS (POČET)	Uvádí počet spuštění motoru a vývodového hřídele (PTO).
DPF REGENERATION (REGENERACE FILTRU DPF)	Umožňuje upravovat nastavení filtru DPF, viz Popis funkce filtru pevných částic vznětového motoru a principu regenerace (strana 37).

Settings (Nastavení)

Položka nabídky	Popis
UNITS (JEDNOTKY)	Slouží k nastavení jednotek používaných na displeji. Lze zvolit možnost English (Anglické) nebo Metric (Metrické).
LANGUAGE (JAZYK)	Slouží k nastavení jazyka používaného na displeji.
BACKLIGHT (PODSVÍCENÍ)	Slouží k nastavení jasu displeje.
CONTRAST (KONTRAST)	Slouží k nastavení kontrastu displeje.
PROTECTED MENUS (CHRÁNĚNÉ NABÍDKY)	Umožňuje osobě, které vaše společnost přidělila oprávnění a kód PIN, přistupovat k chráněným nabídkám (tj. nastavení snímače náklonu a možnost mazání protokolu poruch).
PROTECT SETTINGS (CHRÁNĚNÉ NASTAVENÍ)	Pokud je tato volba deaktivována, můžete přistupovat k chráněným nastavením bez nutnosti zadání kódu PIN.
SLOPE SENSOR INSTALLED (NAINSTALOVÁN SNÍMAČ NÁKLONU)	Zobrazuje, zda je nainstalován snímač náklonu. Pokud je snímač náklonu ze stroje demontován, lze toto nastavení deaktivovat, aby nedocházelo ke komunikační chybě snímače náklonu.

Diagnostics (Diagnostika)

Položka nabídky	Popis
DECK (PLOŠINA)	Označuje, zda jsou vstupy/výstupy žací jednotky aktivní.
PTO (VÝVODOVÝ HŘÍDEL)	Uvádí, zda je vývodový hřídel zapnutý.
ENGINE (MOTOR)	Označuje, zda jsou vstupy/výstupy motoru aktivní.

About (Informace)

Položka nabídky	Popis
MODEL	Uvádí číslo modelu stroje.
SN (SÉRIOVÉ ČÍSLO)	Uvádí sériové číslo stroje.
S/W REV (REVIZE SOFTWARU)	Uvádí verzi softwaru hlavní řídicí jednotky.

Význam ikon displeje

V následující tabulce najdete popis každé ikony na displeji:

Ikony displeje

n/min	Otáčky motoru
	Závada motoru
	Měřič provozních hodin
	Ohřívač přiváděného vzduchu je aktivní
	Obsluha musí sedět na sedadle
	Zatažená parkovací brzda
N	Neutrál
	Zapnutý vývodový hřídel
	Vypnutý vývodový hřídel
	Indikuje, kdy jsou snižovány žací jednotky
	Indikuje, kdy jsou zvedány žací jednotky
PIN	Přístupový kód PIN
	Akumulátor
	Teplota chladicí kapaliny

Ikony displeje (cont'd.)

	Požadavek na resetovací–pohotovostní regeneraci
	Požadavek na klidovou nebo obnovovací regeneraci
ACK	Probíhá klidová nebo obnovovací–pohotovostní regenerace.
	Vysoká teplota výfukových plynů
	Závada diagnostiky regulace NOx – odjeďte se strojem do dílny a obraťte se na autorizovaného prodejce Toro.

Přístup do chráněných nabídek

Poznámka: Výchozí tovární kód PIN pro váš stroj je „1234“.

Pokud jste kód PIN změnili a zapomněli jste jej, požádejte o pomoc autorizovaného prodejce Toro.

1. Zvolte možnost SETTINGS (NASTAVENÍ).
2. Zvolte možnost PROTECTED MENUS (CHRÁNĚNÉ NABÍDKY).
3. Chcete-li zadat kód PIN, opakovaně tiskněte tlačítko displeje, dokud se nezobrazí správná číslice. Poté krátkým dvojím stisknutím tlačítka displeje přejděte na další číslici.
4. Jakmile zadáte všechny čtyři číslice, jedním stisknutím tlačítka displeje kód PIN potvrďte.

   Pokud jste kód PIN zadali správně, v pravé horní části všech obrazovek s nabídkami se zobrazí ikona kódu PIN.

Během provozu

Bezpečnost za provozu

Obecné bezpečnostní informace

- Majitel nebo obsluha odpovídají za nehody, jež mohou vést ke zranění osob nebo poškození majetku, a je jejich povinností jim předcházet.
- Používejte vhodné oblečení a pomůcky, včetně ochranných brýlí, dlouhých kalhot, pevné protiskluzové obuvi a chráničů sluchu. Svažte si dlouhé vlasy a nenoste volné oděvy či volné šperky.
- Stroj neobsluhujte, jste-li nemocní, unavení nebo pod vlivem alkoholu nebo drog.
- Při práci se strojem buďte maximálně opatrní. Neprovádějte žádné činnosti, jež by odváděly vaši pozornost, neboť byste mohli způsobit zranění nebo poškození majetku.
- Před spuštěním motoru se přesvědčte, zda jsou všechny pohony v neutrální poloze, zda je zatažena parkovací brzda a zda zaujímáte správnou pracovní pozici.
- Na stroji nepřevážejte spolujezdce a dbejte na to, aby se přihlížející osoby a děti zdržovaly mimo provozní oblast.
- Se strojem pracujte jen za dobré viditelnosti, abyste se mohli vyhnout výmolům a nebezpečí skrytému v terénu.
- Nesekejte mokrou trávu. Stroj může v důsledku snížené tahové síly podklouzávat.
- Nepřibližujte nohy ani ruce do blízkosti rotujících částí. Zdržujte se v bezpečné vzdálenosti od odhazovacího otvoru.
- Před couváním se pohledem dozadu a dolů ujistěte, že máte volnou cestu.
- Buďte opatrní, pokud se blížíte k nepřehledným zatáčkám, křovinám, stromům nebo jiným objektům, jež vám mohou bránit ve výhledu.
- Vypínejte žací nože pokaždé, když nesečete.
- Pokud stroj narazí do nějakého předmětu nebo začne abnormálně vibrovat, před provedením kontroly přídavného zařízení stroj zastavte, vyjměte klíč a počkejte, dokud se nezastaví všechny pohybující se součásti. Před obnovením provozu proveďte všechny nezbytné opravy.
- Při zatáčení a jízdě přes silnice nebo chodníky stroj zpomalte a počínejte si opatrně. Vždy dejte přednost jiným vozidlům.
- Před nastavováním výšky sekání vypněte pohon žací jednotky, vypněte motor, vyjměte klíč a počkejte, dokud se nezastaví všechny pohybující se součásti (pokud nemůžete výšku nastavit z místa obsluhy).
- Motor nechejte pracovat jen v dobře větraném prostoru. Výfukové plyny obsahují oxid uhelnatý, který má při vdechnutí smrtelné účinky.
- Nikdy nenechávejte stroj se spuštěným motorem bez dozoru.
- Před opuštěním polohy obsluhy proveďte následující:
  - Zaparkujte stroj na rovném povrchu.
  - Vypněte vývodový hřídel a všechna přídavná zařízení spusťte dolů.

– Zatáhněte parkovací brzdu.
– Vypněte motor a vyjměte klíč ze zapalování.
– Počkejte, dokud se nezastaví pohyb všech součástí.

- Se strojem pracujte jen za dobré viditelnosti. Nepracujte se strojem, pokud hrozí nebezpečí zásahu bleskem.
- Nepoužívejte stroj jako vlečné vozidlo.
- Používejte pouze příslušenství, přídavná zařízení a náhradní díly schválené společností Toro.

Bezpečnost při použití systému ochrany v případě převrácení (ROPS)

- Konstrukce ROPS je integrální součástí stroje; jde o efektivní bezpečnostní zařízení.
- Nedemontujte žádnou ze součástí konstrukce ROPS ze stroje.
- Bezpečnostní pás musí být připevněn ke stroji.
- Přetáhněte bezpečnostní pás přes klín a připojte jej k přezce na druhé straně sedadla.
- Chcete-li bezpečnostní pás odpojit, uchopte jej, stisknutím tlačítka přezky bezpečnostní pás uvolněte a naveďte jej do otvoru automatického navinutí. Ujistěte se, že v případě nouze budete schopni pás rychle uvolnit.
- Věnujte velkou pozornost překážkám nad hlavou a vyhýbejte se kontaktu s nimi.
- Udržujte konstrukci ROPS v bezpečném provozním stavu a pravidelně pečlivě kontrolujte, zda není poškozená a zda jsou všechny montážní prvky utaženy.
- Vyměňte poškozené součásti konstrukce ROPS. Nesnažte se je opravovat nebo upravovat.

Dodatečné bezpečnostní informace ke konstrukci ROPS pro stroje s kabinou nebo s pevným ochranným obloukem

- Kabina montovaná společností Toro plní funkci ochranného oblouku.
- Vždy používejte bezpečnostní pás.

Dodatečné bezpečnostní informace ohledně konstrukce ROPS pro stroje se sklopným ochranným obloukem

- Při práci se strojem se sklopným ochranným obloukem ve zdvižené poloze je nutné, aby byl oblouk zajištěn a abyste byli připoutáni bezpečnostním pásem.
- Ochranný oblouk je možné dočasně sklopit jen tehdy, když je to nezbytně nutné. Když je ochranný oblouk sklopený, nepoužívejte bezpečnostní pás.
- Mějte na paměti, že pokud je ochranný oblouk sklopený, není obsluha při převrácení stroje chráněna.
- Zkontrolujte oblast, kde budete sekat, a nikdy nesklápějte ochranný oblouk, pokud se v ní nacházejí svahy, srázy či vodní plochy.

Bezpečnost při práci ve svahu

- Svahy jsou významným faktorem při nehodách způsobených ztrátou kontroly nebo převrácením, které mohou vést k vážnému poranění nebo smrti. Při práci na svahu odpovídáte za bezpečnost. Při práci se strojem na jakémkoli svahu je třeba dbát zvýšené pozornosti.
- Zkontrolujte podmínky na místě sekání a proveďte průzkum místa; na základě toho určíte, zda je svah pro provoz stroje bezpečný. Při provádění tohoto průzkumu vždy používejte zdravý rozum a dobré úsudky.
- Prostudujte si pokyny pro práci se strojem na svahu uvedené níže a vyhodnoťte, zda může být stroj v daný den a na daném místě za těchto podmínek provozován. Změny v terénu mohou vést ke změně provozního sklonu stroje.
- Na svahu stroj nerozjíždějte, nezastavujte ani jej neotáčejte. Neměňte náhle rychlost ani směr. Zatáčejte pomalu a postupně.
- Nepracujte se stroje v podmínkách, kde je ohrožena tahová síla, schopnost řízení nebo stabilita.
- Odstraňte nebo vyznačte překážky, jako jsou příkopy, výmoly, koleje, hrboly, kameny neb jiné skryté předměty. Vysoká tráva může překážky skrýt. Stroj se může na nerovném terénu převrhnout.
- Uvědomte si, že při práci se strojem na mokré trávě, napříč svahem nebo po svahu dolů může dojít ke ztrátě jeho tahového výkonu. V případě ztráty trakce hnacích kol hrozí sklouznutí a ztráta brzdného účinku nebo řízení.
- Při práci se strojem v blízkosti svahů, příkopů, náspů, vodních toků nebo jiných nebezpečných míst si počínejte velmi opatrně. Při přejetí kola přes okraj nebo propadnutí okraje se stroj může náhle převrhnout. Mezi strojem a jakýmkoliv nebezpečným místem dodržujte bezpečnou vzdálenost.
- Nebezpečí vyhodnoťte na úpatí svahu. Pokud hrozí nebezpečí, sekejte na svahu pomocí stroje ovládaného za chůze.

- Je-li to možné, při práci na svahu mějte žací jednotky spuštěné k zemi. Zvednutím žacích jednotek při práci na svahu může dojít k narušení stability stroje.
- Při práci se systémem pro sběr trávy nebo jinými přídavnými zařízeními si počínejte velmi opatrně. Tato zařízení totiž mohou mít vliv na stabilitu stroje a způsobit ztrátu kontroly.

Popis funkce filtru pevných částic vznětového motoru a principu regenerace

Filtr pevných částic vznětového motoru (DPF) odstraňuje pevné částice z výfukových plynů motoru.

Proces regenerace filtru DPF využívá teplo z výfukových plynů motoru, jehož tvorbu zvyšuje katalyzátor. Tím se snižuje množství nahromaděných pevných částic a jejich přeměna na popel.

Udržujte filtr DPF v čistotě. Dosáhnete toho následujícími kroky:

- Kdykoli je to možné, udržujte maximální otáčky motoru, aby samočinné čištění filtru DPF probíhalo snadněji.
- Používejte správný motorový olej.
- Minimalizujte dobu, po kterou motor pracuje na volnoběh.
- Používejte pouze motorovou naftu s velmi nízkým obsahem síry.

Stroj obsluhujte a udržujte tak, aby mohl filtr DPF fungovat správně. Teploty výfukových plynů vhodné pro regeneraci filtru DPF běžně dosáhnete, pracuje-li motor pod zatížením.

Důležité: **V zájmu eliminace usazování sazí ve filtru DPF nechejte motor pracovat na volnoběh nebo při nízkých volnoběžných otáčkách co nejméně.**

⚠ VÝSTRAHA

Během regenerace filtru DPF je teplota výfukových plynů vysoká (přibližně 600 °C). Horké výfukové plyny mohou poranit pracovníka obsluhy nebo jiné osoby.

- **Nespouštějte motor v uzavřených prostorách.**
- **Přesvědčte se, zda v okolí výfukového systému nejsou žádné hořlavé materiály.**
- **Zajistěte, aby horké výfukové plyny nepůsobily na povrchy, které by se mohly teplem poškodit.**
- **Nedotýkejte se horkých součástí výfukového systému.**
- **Nestůjte v blízkosti výfukové trubky stroje nebo za ní.**

Popis ikon regenerace

Ikona	Definice ikony
	• Ikona klidové nebo obnovovací regenerace – je nutná regenerace. • Neprodleně proveďte regeneraci.
	• Upozorňuje, že regenerace je potvrzena.
	• Upozorňuje, že regenerace probíhá a že teplota výfukových plynů je zvýšená.
	• Bylo zvoleno potlačení regenerace.
	• Porucha systému regulace NOx; stroj vyžaduje servis.

Typy regenerace filtru pevných částic vznětového motoru

Typy regenerace filtru pevných částic vznětového motoru, které se provádějí při spuštěném stroji:

Typy regenerace filtru pevných částic vznětového motoru, které se provádějí při spuštěném stroji: (cont'd.)

Typ regenerace	Podmínky, které způsobují regeneraci filtru DPF	Popis funkce filtru DPF
Resetovací	Proběhne po každých 100 hodinách. Ta proběhne také v případě, že za běžného provozu motoru dojde k překročení povoleného obsahu pevných částic usazených ve filtru.	• Pokud je na displeji systému InfoCenter zobrazena ikona vysoké teploty výfukových plynů , probíhá regenerace. • Během resetovací regenerace udržuje řídicí jednotka motoru zvýšené otáčky motoru, aby mohla regenerace filtru proběhnout. • Během resetovací regenerace nevypínejte motor.

Typy regenerace filtru pevných částic vznětového motoru, při kterých je nutné zaparkovat stroj:

Typ regenerace	Podmínky, které způsobují regeneraci filtru DPF	Popis funkce filtru DPF
Klidová	Proběhne, pokud řídicí jednotka určí, že automatické čištění filtru DPF není dostatečné. Proběhne také, pokud jste zahájili klidovou regeneraci. Může proběhnout, protože byl zadán příkaz „Inhibit regen“ (Potlačení regenerace), který deaktivoval provedení automatického čištění filtru DPF. Může být důsledkem použití nesprávného paliva nebo motorového oleje.	• Když svítí ikona resetovací–pohotovostní / klidové nebo obnovovací regenerace , je nutná regenerace. • Abyste se vyhnuli nutnosti provedení obnovovací regenerace, co nejdříve proveďte klidovou regeneraci. • Klidová regenerace trvá 30 až 60 minut. • K dispozici musíte mít alespoň ½ nádrže paliva. • K provedení klidové regenerace musí být stroj zaparkován.

Typy regenerace filtru pevných částic vznětového motoru, při kterých je nutné zaparkovat stroj: (cont'd.)

Typ regenerace	Podmínky, které způsobují regeneraci filtru DPF	Popis funkce filtru DPF
Obnovovací	Proběhne, neboť požadavek na klidovou regeneraci byl ignorován, což mohlo způsobit úplné ucpání filtru DPF.	• Když svítí ikona resetovací–pohotovostní / klidové nebo obnovovací regenerace , je nutná obnovovací regenerace. • Obnovovací regenerace trvá až 3 hodiny. • Ve stroji musíte mít k dispozici alespoň ½ nádrže paliva. • K provedení obnovovací regenerace musí být stroj zaparkován.

Použití nabídek regenerace filtru DPF

Přístup do nabídek regenerace filtru DPF

1. Přejděte z hlavní nabídky do nabídky SERVICE (SERVIS).
2. Zvolte možnost DPF REGENERATION (REGENERACE FILTRU DPF).

Čas od poslední regenerace

1. Vstupte do nabídky DPF Regeneration (Regenerace filtru DPF) a přejděte na volbu LAST REGEN (POSLEDNÍ REGENERACE).
2. Podle pole LAST REGEN (POSLEDNÍ REGENERACE) určete, kolik hodin odpracoval motor od poslední resetovací, klidové nebo obnovovací regenerace.

Nastavení volby Inhibit Regen (Potlačení regenerace)

Pouze resetovací regenerace

Při resetovací regeneraci dochází k nadměrné tvorbě výfukových plynů. Pokud pracujete se strojem v blízkosti stromů, keřů, vysoké trávy nebo jiných rostlin nebo materiálů citlivých na teplotu, pomocí nastavení INHIBIT REGEN (POTLAČENÍ REGENERACE) můžete zabránit tomu, aby řídicí jednotka motoru resetovací regeneraci provedla.

Poznámka: Volba INHIBIT REGEN (POTLAČENÍ REGENERACE) se vždy používá, když se na stroji provádí údržba v uzavřeném prostoru.

Poznámka: Pokud motor vyžaduje resetovací regeneraci a vy nastavíte systém InfoCenter na potlačení regenerace, systém InfoCenter každých 15 minut zobrazí upozornění.

Důležité: **Když vypnete motor a znovu jej nastartujete, funkce potlačení regenerace se VYPNE, což je standardní nastavení.**

1. Vstupte do nabídky DPF Regeneration (Regenerace filtru DPF) a přejděte dolů na volbu INHIBIT REGEN (POTLAČENÍ REGENERACE).
2. Zvolte položku INHIBIT REGEN (POTLAČENÍ REGENERACE).
3. Změňte nastavení potlačení regenerace z Off (Vypnuto) na On (Zapnuto).

Příprava na provedení klidové nebo obnovovací regenerace

1. Přesvědčte se, zda je v palivové nádrži stroje dostatečné množství paliva pro typ prováděné regenerace:
   - **Klidová regenerace:** Před provedením klidové regenerace se přesvědčte, zda máte k dispozici alespoň ¼ nádrže paliva.
   - **Obnovovací regenerace:** Před provedením obnovovací regenerace se přesvědčte, zda máte k dispozici alespoň ½ nádrže paliva.
2. Přesuňte stroj do venkovního prostoru dostatečně daleko od hořlavých materiálů nebo předmětů, které by se mohly poškodit teplem.
3. Zaparkujte stroj na rovném povrchu.
4. Vypněte vývodový hřídel (PTO) a spusťte dolů všechna přídavná zařízení (jsou-li ve výbavě).
5. Zatáhněte parkovací brzdu.
6. Přesuňte ovládání škrticí klapky do polohy pro NÍZKÉ VOLNOBĚŽNÉ OTÁČKY.
7. Zkontrolujte, zda je vypnutá klimatizace (pouze stroje vybavené kabinou).

Provedení klidové nebo obnovovací regenerace

Pokud řídicí jednotka motoru vyžaduje klidovou regeneraci, postupujte podle zpráv na systému InfoCenter.

Důležité: **Pokud zvýšíte otáčky motoru z nízkých volnoběžných otáček nebo uvolníte parkovací brzdu, řídicí jednotka stroje regeneraci filtru DPF zruší.**

1. Vstupte do nabídky DPF Regeneration (Regenerace filtru DPF) a přejděte dolů na volbu PARKED REGEN (KLIDOVÁ REGENERACE) nebo RECOVERY REGEN (OBNOVOVACÍ REGENERACE).
2. Zvolte možnost PARKED REGEN (KLIDOVÁ REGENERACE) nebo RECOVERY REGEN (OBNOVOVACÍ REGENERACE).
3. Jakmile jste na obrazovce VERIFY FUEL LEVEL (ZKONTROLUJTE HLADINU PALIVA), zkontrolujte, zda máte k dispozici ¼ nádrže paliva, pokud provádíte klidovou regeneraci, nebo ½ nádrže paliva, pokud provádíte obnovovací regeneraci. Pokračujte stisknutím ikony tlačítka displeje.
4. Stisknutím tlačítka displeje v nabídce Parked Regen (Klidová regenerace) nebo Recovery Regen (Obnovovací regenerace) zahajte regeneraci.
5. Na kontrolní obrazovce filtru DPF potvrďte, že je zatažena parkovací brzda a že jsou nastaveny nízké volnoběžné otáčky motoru, a pokračujte stisknutím ikony tlačítka displeje.
6. Na obrazovce INITIATE DPF REGEN (ZAHÁJIT REGENERACI DPF) pokračujte stiskem tlačítka displeje.
7. Systém InfoCenter zobrazí zprávu INITIATING DPF REGEN (ZAHÁJENÍ REGENERACE DPF).

   Poznámka: Pokud chcete proces regenerace zrušit, stiskněte a podržte tlačítko displeje.
8. Systém InfoCenter zobrazí zprávu s časem dokončení.
9. Otevře se domovská obrazovka a zobrazí se ikona potvrzení regenerace

.

   Poznámka: Během regenerace filtru DPF zobrazuje systém InfoCenter ikonu vysoké teploty výfukových plynů .
10. Jakmile řídicí jednotka motoru klidovou nebo obnovovací regeneraci dokončí, systém InfoCenter zobrazí upozornění. Domovskou obrazovku opustíte stisknutím jakéhokoli tlačítka.

    Poznámka: Pokud regenerace neproběhne úspěšně, postupujte podle pokynů a stisknutím libovolného tlačítka opusťte domovskou obrazovku.

Zrušení klidové nebo obnovovací regenerace

Chcete-li probíhající klidovou nebo obnovovací regeneraci zrušit, použijte nastavení PARKED REGEN CANCEL (ZRUŠENÍ KLIDOVÉ REGENERACE) nebo RECOVERY REGEN CANCEL (ZRUŠENÍ OBNOVOVACÍ REGENERACE).

1. Vstupte do nabídky DPF Regeneration (Regenerace filtru DPF) a přejděte dolů na volbu PARKED REGEN (KLIDOVÁ REGENERACE) nebo RECOVERY REGEN (OBNOVOVACÍ REGENERACE).
2. Stisknutím další obrazovky klidovou nebo obnovovací regeneraci zrušíte.

Spuštění motoru

1. Posaďte se na sedadlo obsluhy a připoutejte se bezpečnostním pásem.
2. Parkovací brzda musí být zatažena a vývodový hřídel vypnutý.
3. Přepnutím klíčového přepínače do polohy ZAPNUTO/PŘEDEHŘÍVÁNÍ předehřejte motor.

   Poznámka: Automatický časovač aktivuje žhavení na dobu 6 sekund.
4. Otočte klíčový přepínač do polohy STARTOVÁNÍ, startujte motor ne déle než 15 sekund a přepínač uvolněte, aby se vrátil do polohy ZAPNUTO/PŘEDEHŘÍVÁNÍ.

   Poznámka: Pokud je nutné další žhavení, otočte klíčem do VYPNUTÉ polohy a poté opět do polohy ZAPNUTO/ŽHAVENÍ. Podle potřeby tento postup opakujte.
5. Přesuňte páčku škrticí klapky na volnoběžné nebo snížené otáčky a nechejte motor pracovat, dokud se nezahřeje.

Resetování funkce vývodového hřídele

Poznámka: Pokud při ZAPNUTÉM spínači vývodového hřídele obsluha opustí sedadlo, stroj automaticky vypne motor.

Chcete-li funkci vývodového hřídele znovu nastavit, postupujte následovně:

1. Stlačte spínač vývodového hřídele (PTO).
2. Nastartujte motor, viz Spuštění motoru (strana 40).
3. Vytáhněte spínač vývodového hřídele (PTO).

Vypnutí motoru

1. Pomocí ovladače škrticí klapky snižte otáčky motoru.
2. Přepněte spínač vývodového hřídele (PTO) do VYPNUTÉ polohy.
3. Otočte klíčový přepínač do VYPNUTÉ polohy a vytáhněte z něj klíč.

Po provozu

Bezpečnostní opatření po použití

Obecné bezpečnostní informace

- Před opuštěním místa obsluhy vypněte motor, vytáhněte klíč a počkejte, dokud se nezastaví všechny pohybující se části. Před seřizováním, údržbou, čištěním nebo uskladněním nechejte stroj vychladnout.
- V zájmu předcházení vzniku požáru odstraňujte z žacích jednotek, tlumičů výfuku a motoru trávu a jiné nečistoty. Místa potřísněná uniklým olejem nebo palivem vždy očistěte.
- Pokud jsou žací jednotky v přepravní poloze, před ponecháním stroje bez dozoru použijte spolehlivý mechanický zámek (máte-li jej k dispozici).
- Před uskladněním stroje v jakýchkoli uzavřených prostorech nechejte vždy vychladnout motor.
- Před uskladněním nebo přepravou stroje vyjměte klíč a uzavřete přívod paliva (dle výbavy).
- Nikdy neskladujte stroj nebo nádobu s palivem v blízkosti otevřeného ohně, zdroje jisker nebo tepla, například ohřívače vody a jiných zařízení.
- Dle potřeby provádějte údržbu bezpečnostních pásů, případně je vyčistěte.

Údržba žací jednotky

Žací jednotku můžete otočit z PŘEPRAVNÍ polohy (A, viz Obrázek 34) do SERVISNÍ polohy (B, viz Obrázek 34). SERVISNÍ POLOHU používejte k provádění údržby nožů žací jednotky nebo k čištění spodní části žací jednotky; viz *provozní příručka* k žací jednotce.

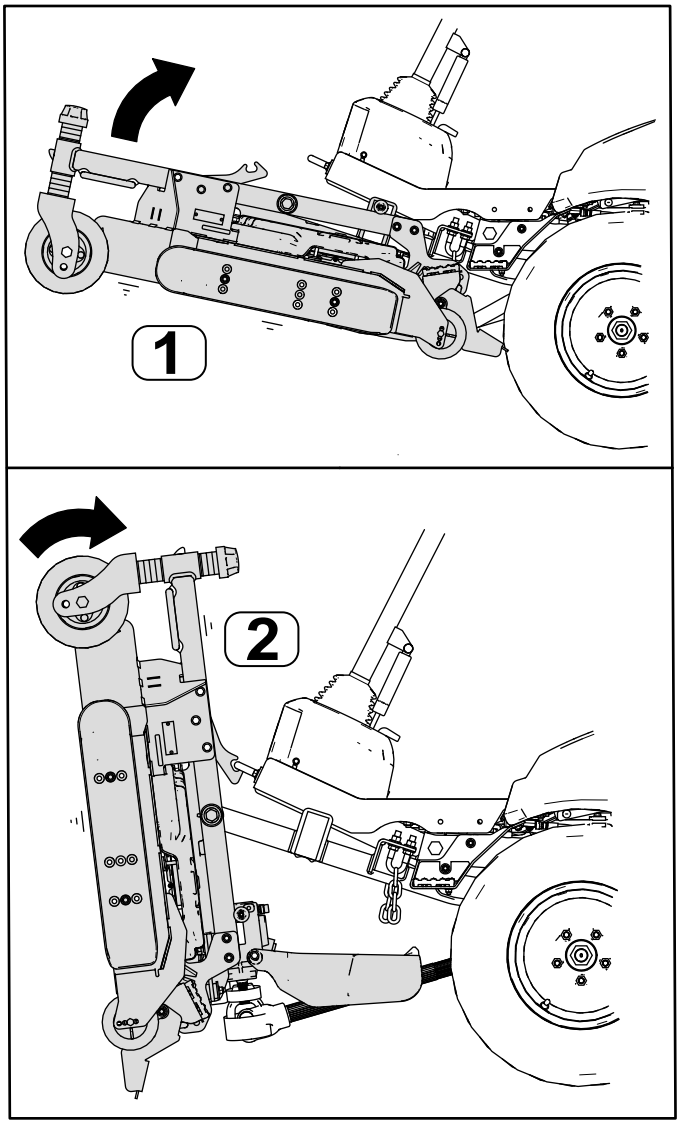

Obrázek 34

1. PŘEPRAVNÍ poloha
2. SERVISNÍ poloha

Otočení žací jednotky do SERVISNÍ polohy

Pomocí tohoto postupu otočte žací jednotku z PŘEPRAVNÍ do SERVISNÍ polohy.

⚠ DŮLEŽITÉ UPOZORNĚNÍ

Jestliže ponecháte klíč v přepínači, může motor kdokoli náhodně spustit a způsobit vám nebo přihlížejícím osobám vážné zranění.

Pokud je žací jednotka v SERVISNÍ poloze, vyjměte klíč z přepínače a nestartujte motor.

1. Zaparkujte stroj na rovném povrchu.
2. Stisknutím spínače zvedání zvedněte žací jednotku do PŘEPRAVNÍ polohy.
3. Zatáhněte parkovací brzdu, vypněte motor a vytáhněte klíč.
4. Vyjměte kolíky z desek pro změnu výšky sekání (Obrázek 35).

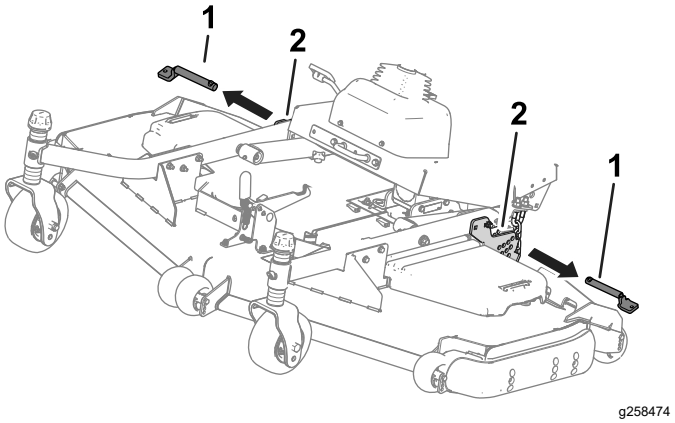

Obrázek 35

1. Kolíky pro změnu výšky sekání
2. Desky pro změnu výšky sekání

5. Otočte žací jednotku (Obrázek 36) tak, aby se západka zajistila na uvazovací konzole (Obrázek 37).

⚠ DŮLEŽITÉ UPOZORNĚNÍ

Žací jednotka je těžká.

Chcete-li ji zvednout, požádejte o pomoc druhou osobu.

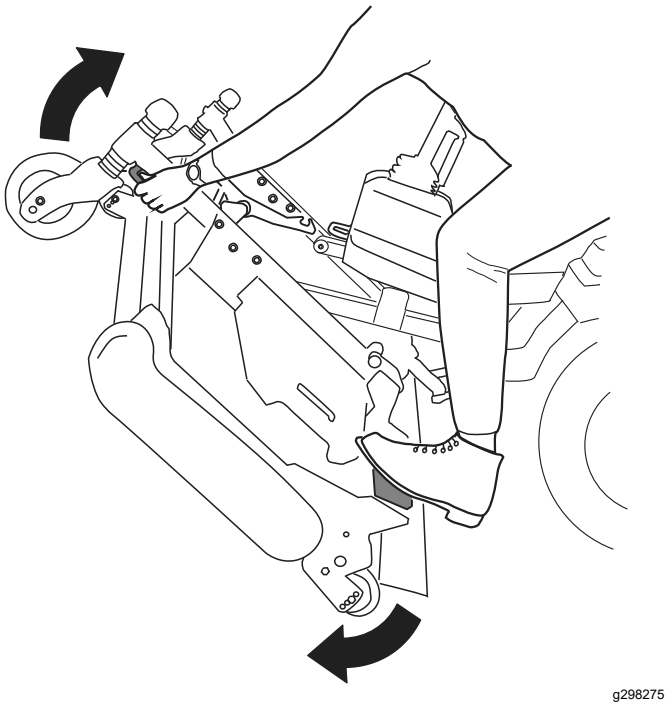

Obrázek 36

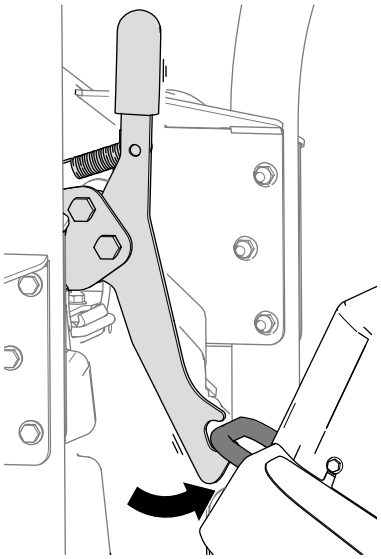

g298276

Obrázek 37

Otočení žací jednotky do PŘEPRAVNÍ polohy

Pomocí tohoto postupu otočte žací jednotku ze SERVISNÍ do PŘEPRAVNÍ polohy.

1. Uvolněte západku žací jednotky z uvazovací konzoly (Obrázek 38) tak, že žací jednotku mírně natočíte dopředu (viz Obrázek 36) a zatáhnete rukojeť západky dopředu.

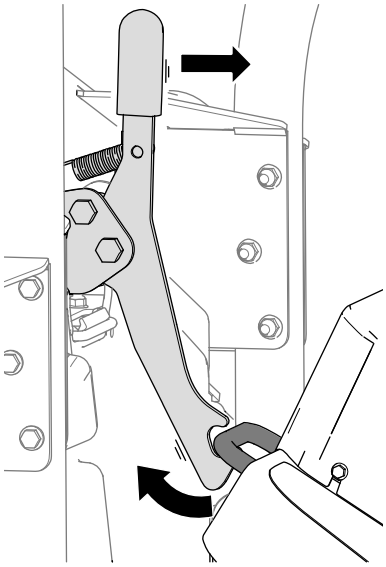

g298277

Obrázek 38

2. Pomalu otočte žací jednotku dolů tak, aby kolík přišel do kontaktu s deskou zvedacího ramene (A, viz Obrázek 39).

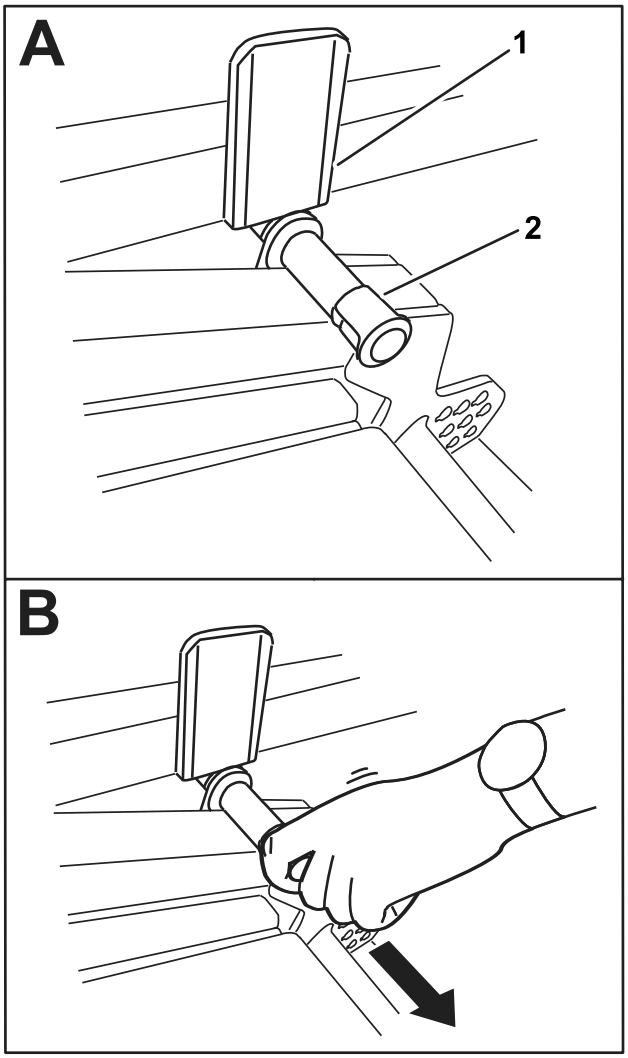

g298288

Obrázek 39

1. Deska zvedacího ramene 2. Kolík

3. Nohou zatlačte žací jednotku dolů, vytáhněte kolík (B, viz Obrázek 39) a nechejte žací jednotku zapadnout do PŘEPRAVNÍ polohy.
4. Zasuňte kolíky pro změnu výšky sekání do desek pro změnu výšky sekání a řetězů.

Vlečení stroje

Pokud je nutné stroj táhnout nebo tlačit, musí být čerpadlo pohonu nastaveno na obtok hydraulické kapaliny. **Se strojem pohybujte rychlostí do 4,8 km/h a na velmi krátkou vzdálenost.**

Důležité: **V případě překročení limitu pro vlečení může dojít k vážnému poškození hydraulického čerpadla.**

Pokud je stroj potřeba přemístit na větší vzdálenost, musí být přepravován na přívěsu.

1. K obtokovému ventilu se dostanete zpod stroje.

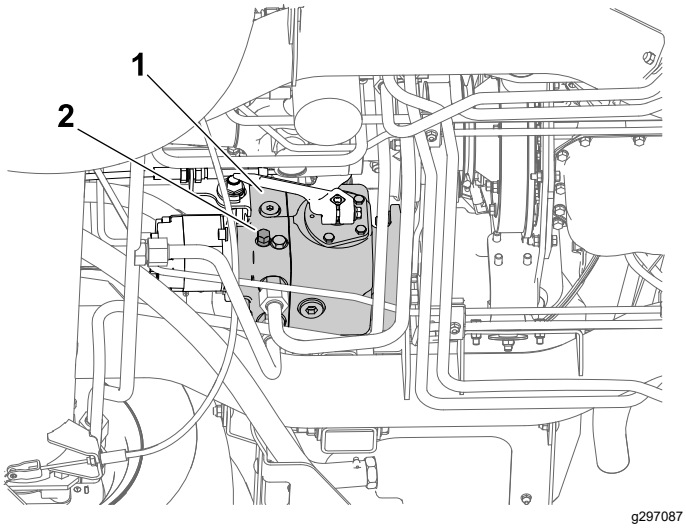

Obrázek 40

1. Čerpadlo pohonu
2. Obtokový ventil

2. Pomocí 18mm očkového klíče povolte obtokový ventil a otevřete jej maximálně o 3 otáčky.

   Důležité: **Nestartujte motor ani jej nenechávejte pracovat, pokud je ventil nastaven do polohy obtoku.**

3. Jakmile stroj odtáhnete, před spuštěním motoru obtokový ventil utáhněte na utahovací moment 20 Nm (15 ft-lb).

Přeprava stroje

- Při nakládání či vykládání stroje z přívěsu nebo nákladního vozidla dávejte pozor.
- Při nakládání stroje na přívěs nebo nákladní vozidlo používejte stejně široké nájezdové plošiny.
- Stroj bezpečně upevněte.
- Před uskladněním nebo převozem stroje vyjměte klíč.

Údržba

Poznámka: Levá a pravá strana stroje se určuje z pohledu obsluhy z běžné pracovní pozice.

Poznámka: Bezplatnou kopii elektrického nebo hydraulického schématu si můžete stáhnout na stránkách www.Toro.com; vyhledejte svůj stroj v odkazech na návody k obsluze na domovské stránce.

Bezpečnost při provádění úkonů údržby

- Před opuštěním pozice obsluhy proveďte následující opatření:
  - Zaparkujte stroj na rovném povrchu.
  - Vypněte vývodový hřídel a všechna přídavná zařízení spusťte dolů.
  - Zatáhněte parkovací brzdu.
  - Vypněte motor a vyjměte klíč ze zapalování.
  - Počkejte, dokud se nezastaví pohyb všech součástí.
- Jestliže ponecháte klíč ve spínači, může motor kdokoli spustit a způsobit vám nebo přihlížejícím osobám vážné zranění. Před prováděním jakékoli údržby vyjměte klíč ze spínače.
- Před provedením údržby nechejte vychladnout všechny součásti stroje.
- Pokud jsou žací jednotky v přepravní poloze, před ponecháním stroje bez dozoru použijte spolehlivý mechanický zámek (dle výbavy).
- Je-li to možné, neprovádějte údržbu se spuštěným motorem. Nepřibližujte se k pohybujícím se částem.
- Pokaždé, když pracujete pod strojem, podepřete jej montážními stolicemi.
- Ze součástí, ve kterých je uložena energie, opatrně uvolněte tlak.
- Udržujte všechny součásti stroje v bezvadném provozním stavu a všechny upevňovací prvky utažené, zejména upevňovací prvky žacích nožů.
- Nahraďte všechny opotřebené nebo poškozené štítky.
- K zajištění bezpečnosti a optimálního výkonu stroje je nutné používat pouze originální náhradní díly společnosti Toro. Náhradní díly jiných výrobců mohou být nebezpečné a jejich použití může mít za následek zneplatnění záruky.

Doporučený harmonogram údržby

Servisní interval	Postup při údržbě
Po první hodině	• Utáhněte matice kol.
Po prvních 10 hodinách	• Utáhněte matice kol. • Zkontrolujte napnutí řemene alternátoru.
Po prvních 50 hodinách	• Zkontrolujte napnutí řemene alternátoru.
Po prvních 1000 hodinách	• Vyměňte hydraulickou kapalinu a filtr hydraulické kapaliny.
Při každém použití nebo denně	• Zkontrolujte tlak vzduchu v pneumatikách. • Zkontrolujte bezpečnostní blokovací systém. • Promažte hnací vývodový hřídel (křížová ložiska a posuvné drážky). • Zkontrolujte hladinu motorového oleje. • Zkontrolujte ukazatel zanesení vzduchového filtru a v případě potřeby vyměňte vložky filtru. • Zkontrolujte chladicí systém a hladinu chladicí kapaliny. • Odstraňte nečistoty z motorového prostoru, chladiče oleje, chladiče paliva a chladiče motoru (čistěte je častěji ve znečištěném nebo prašném prostředí). • Zkontrolujte hladinu hydraulické kapaliny.
Po každých 50 hodinách provozu	• Promažte ložiska a pouzdra. • Vypusťte z odlučovače vody/paliva vodu a jiné znečisťující látky. • Zkontrolujte připojení kabelů akumulátoru. • Zkontrolujte stav akumulátoru a v případě potřeby jej vyčistěte. • Zkontrolujte hladinu elektrolytu v akumulátoru, pokud se stroj používá (je-li to relevantní). • Zkontrolujte mřížku přívodního vzduchu na kapotě. • Zkontrolujte a vyčistěte mřížku přívodního vzduchu na kapotě.
Po každých 100 hodinách provozu	• Zkontrolujte stav a napnutí řemenu alternátoru. • Zkontrolujte stav hnacího řemenu.
Po každých 200 hodinách provozu	• Utáhněte matice kol. • Zkontrolujte hadice chladicího systému. • Nastavte vůli spojky vývodového hřídele (PTO).
Po každých 250 hodinách provozu	• Vyměňte vložku vzduchového filtru. • Zkontrolujte a vyčistěte chladicí žebra (čistěte je častěji ve znečištěném nebo prašném prostředí).
Po každých 400 hodinách provozu	• Vyměňte odlučovač vody/paliva. • Vyměňte palivový filtr. • Zkontrolujte palivové potrubí a spojky. • Zkontrolujte parkovací brzdu a v případě potřeby ji seřiďte. • Vyčistěte vzduchové filtry kabiny a vyměňte je, pokud jsou poškozené nebo nadměrně znečištěné.
Po každých 500 hodinách provozu	• Vyměňte motorový olej a filtr.
Po každých 800 hodinách provozu	• Vyměňte filtr hydraulické kapaliny (pokud nepoužíváte doporučenou hydraulickou kapalinu nebo jste již nádrž hydraulické kapaliny naplnili alternativní kapalinou). • Vyměňte hydraulickou kapalinu (pokud nepoužíváte doporučenou hydraulickou kapalinu nebo jste již nádrž hydraulické kapaliny naplnili alternativní kapalinou).
Po každých 1000 hodinách provozu	• Vyměňte filtr hydraulické kapaliny (pokud používáte doporučenou hydraulickou kapalinu).
Po každých 1500 hodinách provozu	• Vyměňte chladicí kapalinu motoru.
Po každých 2000 hodinách provozu	• Vyměňte hydraulickou kapalinu (pokud používáte doporučenou hydraulickou kapalinu).

Servisní interval	Postup při údržbě
Každý měsíc	• Je-li stroj uskladněn, zkontrolujte hladinu elektrolytu v akumulátoru (je-li to relevantní).
Každý rok	• Vypuštění a vyčištění palivové nádrže
Každé 2 roky	• Vyměňte pohyblivé hadice.

Důležité: **Pokyny k dalším postupům údržby naleznete v návodu k obsluze motoru.**

Seznam denní údržby

Tuto stránku si zkopírujte pro každodenní použití.

Úkon údržby	Pro týden:						
	Pondělí	Úterý	Středa	Čtvrtek	Pátek	Sobota	Neděle
Zkontrolujte činnost ochranných spínačů.							
Zkontrolujte, že je konstrukce ROPS zcela zdvižena a zajištěna v poloze.							
Zkontrolujte funkce parkovací brzdy.							
Zkontrolujte hladinu paliva.							
Zkontrolujte hladinu motorového oleje.							
Zkontrolujte hladinu kapaliny v chladicí soustavě.							
Vypusťte odlučovač vody a paliva.							
Zkontrolujte ukazatel vzduchového filtru.[3]							
Zkontrolujte znečištění chladiče a mřížky.							
Zkontrolujte nezvyklý hluk motoru.[1].							
Zkontrolujte nezvyklý hluk při provozu.							
Zkontrolujte, zda nedošlo k poškození hydraulických hadic.							
Zkontrolujte, zda nedochází k únikům kapalin.							
Zkontrolujte tlak vzduchu v pneumatikách.							
Zkontrolujte správnou funkci nástrojů.							
Promažte všechny maznice.[2]							
Opravte poškozený lak.							

Úkon údržby	Pro týden:						
	Pondělí	Úterý	Středa	Čtvrtek	Pátek	Sobota	Neděle
Zkontrolujte bezpečnostní pás.							

[1] Při obtížném startování, nadměrné tvorbě kouře nebo těžkém chodu motoru zkontrolujte žhavicí svíčku a trysky vstřikovačů.

[2] Neprodleně po každém mytí bez ohledu na uvedený interval.

[3] Pokud je ukazatel červený.

Zápis problematických oblastí		
Kontrolu provedl(a):		
Položka	Datum	Informace

Postupy před údržbou stroje

Zvedání stroje

⚠ NEBEZPEČÍ

Mechanické a hydraulické zvedáky nemusí stroj dostatečně podepírat a mohou zapříčinit vážné zranění.

- **K podepření stroje použijte montážní stolice.**
- **Ke zvedání stroje používejte pouze mechanické nebo hydraulické zvedáky.**

Zvednutí přední části stroje

Důležité: **Dávejte pozor, aby se mezi zvedák a rám nedostaly kabely nebo hydraulické součásti.**

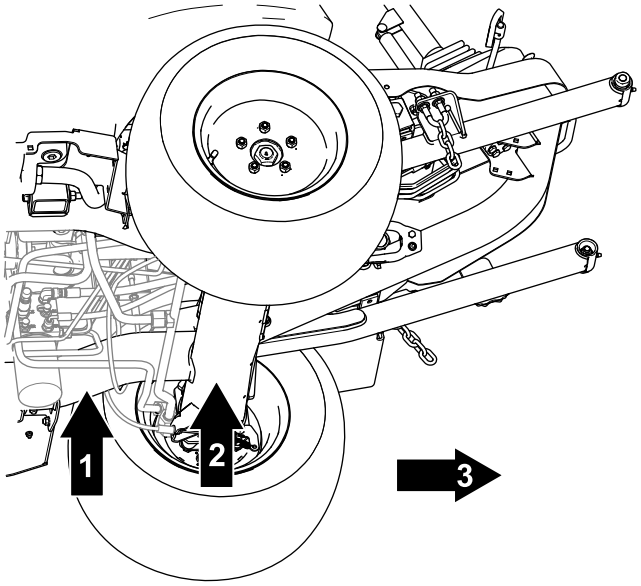

g299729

Obrázek 41

1. Přední zvedací bod – trubka rámu
2. Přední bod pro montážní stolici – trubka přední nápravy
3. Přední část stroje

1. Založte obě zadní kola klíny, aby se stroj nemohl uvést do pohybu.
2. Umístěte zvedák bezpečně pod požadovaný zvedací bod.
3. Jakmile zvednete přední část stroje, pod rám stroje umístěte vhodnou montážní stolici pro podepření stroje.

Zvednutí zadní části stroje

Důležité: **Dávejte pozor, aby se mezi zvedák a rám nedostaly kabely nebo hydraulické součásti.**

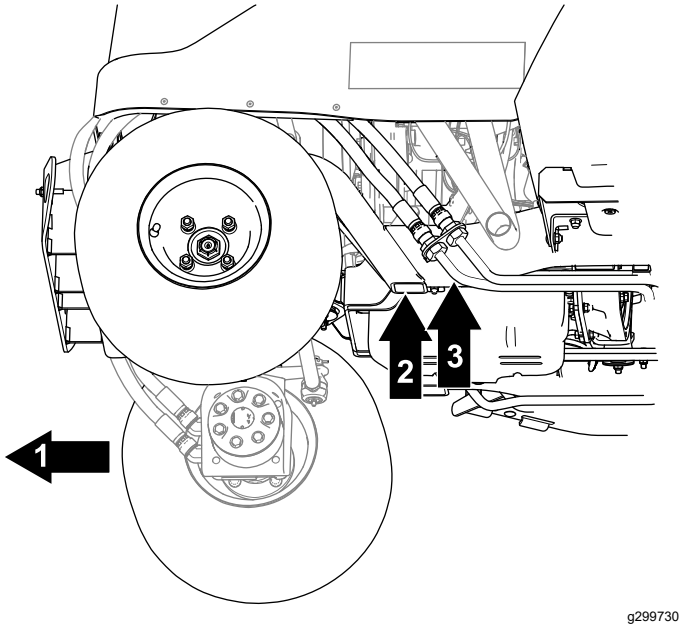

Obrázek 42

1. Zadní část stroje
2. Zadní zvedací bod – trubka rámu
3. Přední bod pro montážní stolici – trubka rámu

1. Založte obě přední kola klíny, aby se stroj nemohl uvést do pohybu.
2. Umístěte zvedák bezpečně pod požadovaný zvedací bod.

   Důležité: **Hydraulická potrubí u strojů s pohonem 4 kol jsou vedena v blízkosti rámu. Umístěte zvedák tak, aby při zvedání stroje nedošlo k poškození hydraulických potrubí.**
3. Jakmile zvednete přední část stroje, pod rám stroje umístěte vhodnou montážní stolici pro podepření stroje.

Zvednutí kapoty

1. Uvolněte pásky na obou stranách stroje (Obrázek 43).

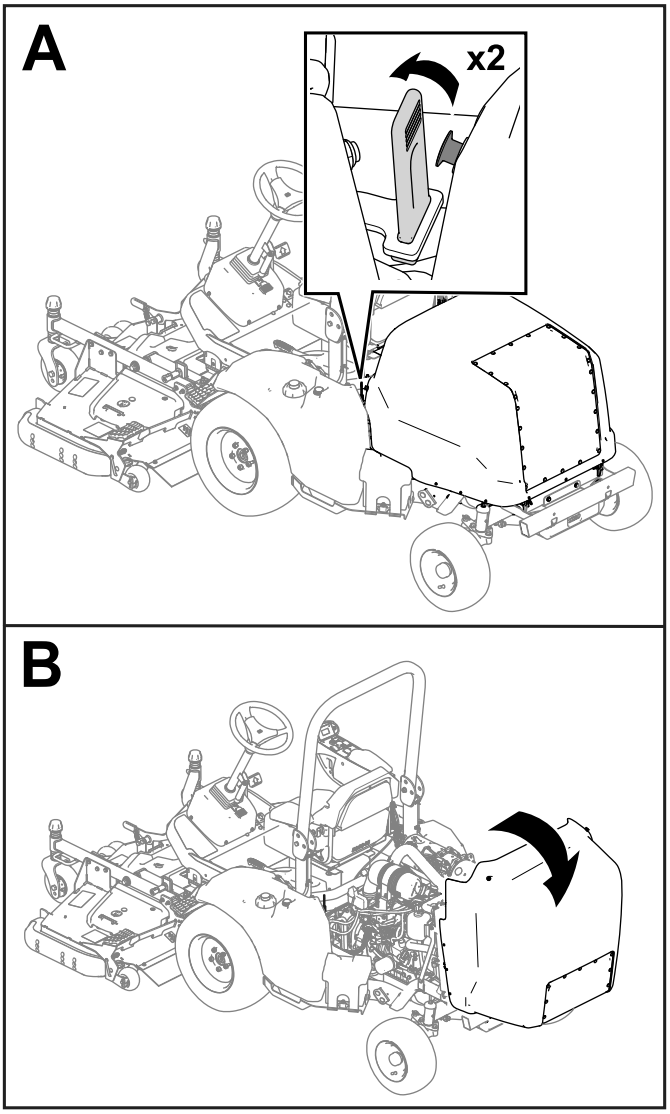

Obrázek 43

2. Zvedněte kapotu (Obrázek 43).

Poznámka: Je-li stroj vybaven zámkem kapoty, odemkněte kapotu pomocí klíče a zvedněte ji.

Mazání

Mazání ložisek a pouzder

Servisní interval: Při každém použití nebo denně—Promažte hnací vývodový hřídel (křížová ložiska a posuvné drážky).

Po každých 50 hodinách provozu—Promažte ložiska a pouzdra.

Stroj je vybaven maznicemi, které je třeba pravidelně promazávat univerzálním mazivem č. 2 na bázi lithia.

Důležité: **Stroj promažte neprodleně po každém mytí.**

- Rameno napínací řemenice (Obrázek 44)

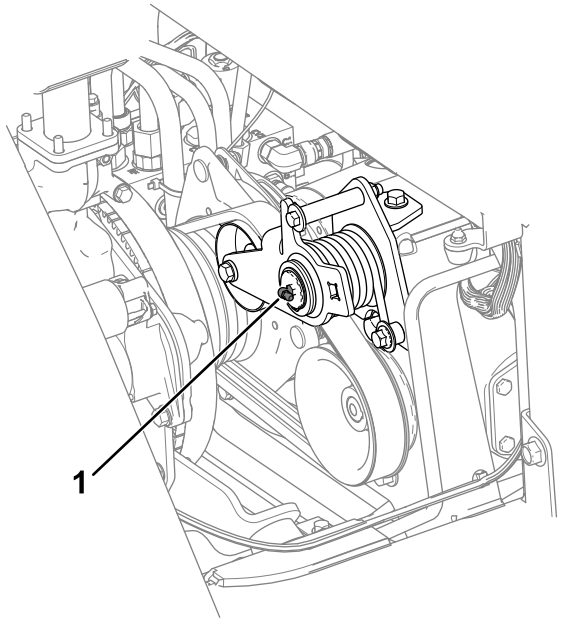

g300631

Obrázek 44

1. Rameno napínací řemenice

- Hnací vývodový hřídel (Obrázek 45)

  Důležité: **Hnací hřídel promažte před každým použitím nebo denně.**

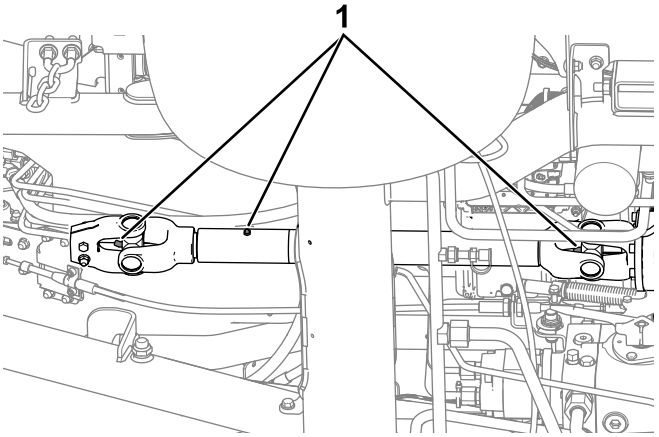

g303694

Obrázek 45

1. Maznice

- Otočný čep nápravy (Obrázek 46)

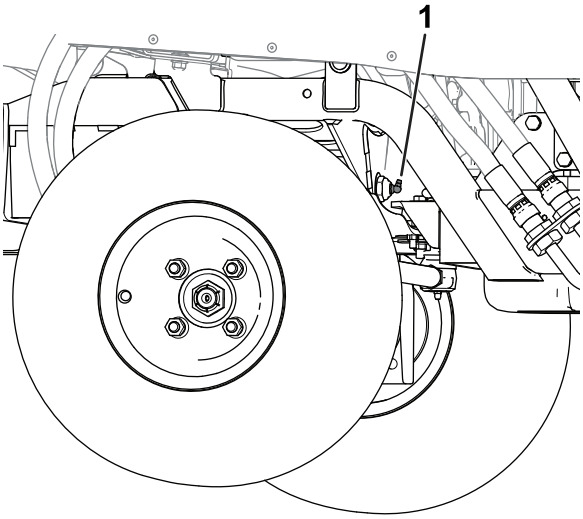

g308668

Obrázek 46

1. Otočný čep nápravy

- **Přední část stroje** (Obrázek 47):
  - Otočné hlavy přídavného zařízení (2)
  - Pouzdra zvedacího válce (2)
  - Otočné čepy zvedacího ramene (2)

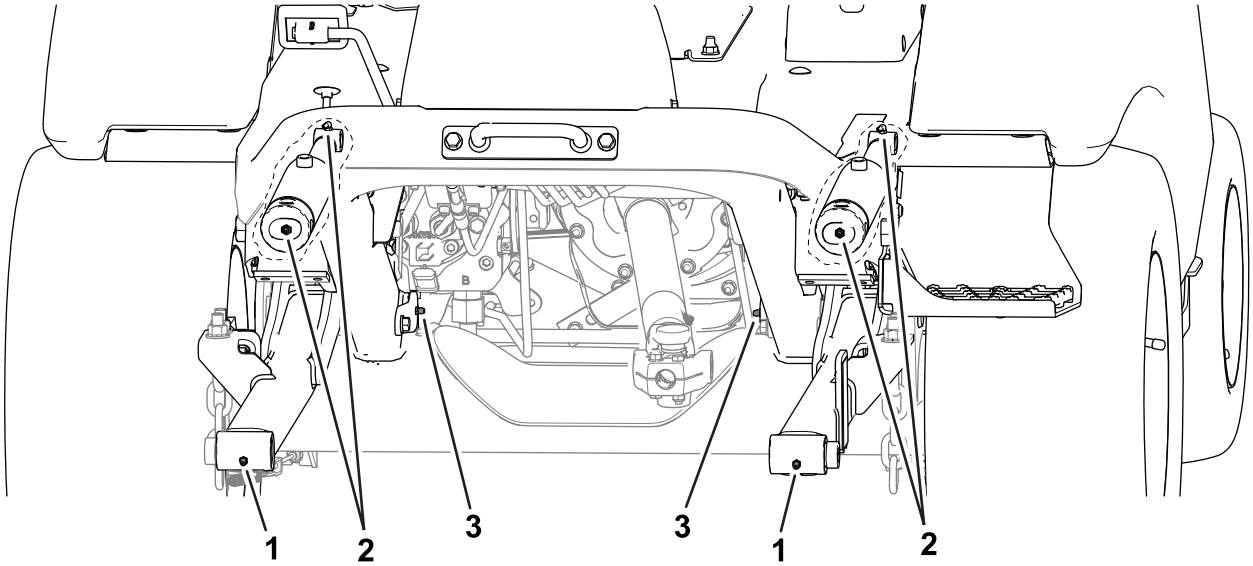

g285509

Obrázek 47

Přední část stroje

1. Otočné hlavy přídavného zařízení
2. Pouzdra zvedacího válce
3. Otočné hlavy zvedacího ramene

- **Zadní část stroje** (Obrázek 48):
  - Kulový kloub hydraulického válce (2)
  - Hlavy hřídelů nápravy (2)

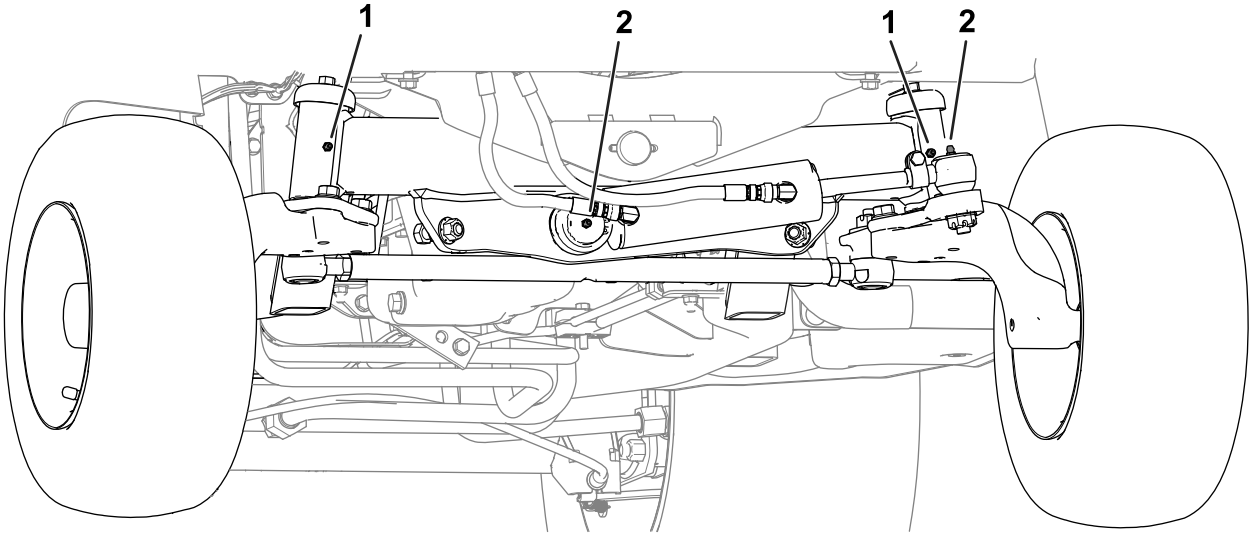

g353292

Obrázek 48

Zadní část stroje (demontovaný nárazník)

1. Hlavy hřídelů nápravy
2. Kulový kloub válce řízení

Údržba motoru

Bezpečnost při údržbě motoru

- Před kontrolou hladiny oleje a doplňováním oleje do klikové skříně vypněte motor a vyjměte klíč.
- Neměňte otáčky regulátoru a nepřekračujte maximální otáčky motoru.

Výměna motorového oleje

Popis specifikací motorového oleje

Typ oleje: Používejte vysoce kvalitní nízkopopelnatý motorový olej, který má následující nebo lepší vlastnosti:

- kategorie CJ-4 nebo vyšší podle normy API
- kategorie E6 podle normy ACEA
- kategorie DH-2 podle normy JASO

Kapacita klikové skříně: Přibližně 6,2 l včetně filtru

Viskozita: Používejte motorový olej s následujícím stupněm viskozity:

- Preferovaný olej: SAE 15W-40 (nad -18 °C)
- Alternativní olej: SAE 10W-30 nebo 5W-30 (všechny teploty)

U autorizovaného prodejce Toro lze pořídit olej Toro Premium Engine Oil s viskozitou 15W-40 nebo 10W-30.

Kontrola hladiny motorového oleje

Servisní interval: Při každém použití nebo denně

Pro kontrolu motorového oleje je nejvhodnější doba před zahájením každodenní práce, kdy je motor studený. Pokud již motor pracoval, před kontrolou nechejte olej alespoň 10 minut stékat zpět do olejové vany.

Pokud je hladina oleje na značce dolní meze nebo pod ní, doplňte olej tak, aby hladina oleje byla na značce horní meze. **Motor olejem nepřeplňujte**.

Důležité: **Hladinu motorového oleje kontrolujte každý den. Jestliže hladina motorového oleje sahá nad značku horní meze na měrce, je možné, že je motorový olej zředěn palivem. Jestliže hladina motorového oleje sahá nad značku horní meze, motorový olej vyměňte.**

Důležité: **Hladinu motorového oleje udržujte mezi značkou horní a dolní meze na olejové měrce. Pokud motor používáte s příliš velkým nebo malým množstvím oleje, může dojít k jeho poškození.**

1. Zvedněte kapotu, viz Zvednutí kapoty (strana 48).
2. Zkontrolujte hladinu motorového oleje, viz Obrázek 49.

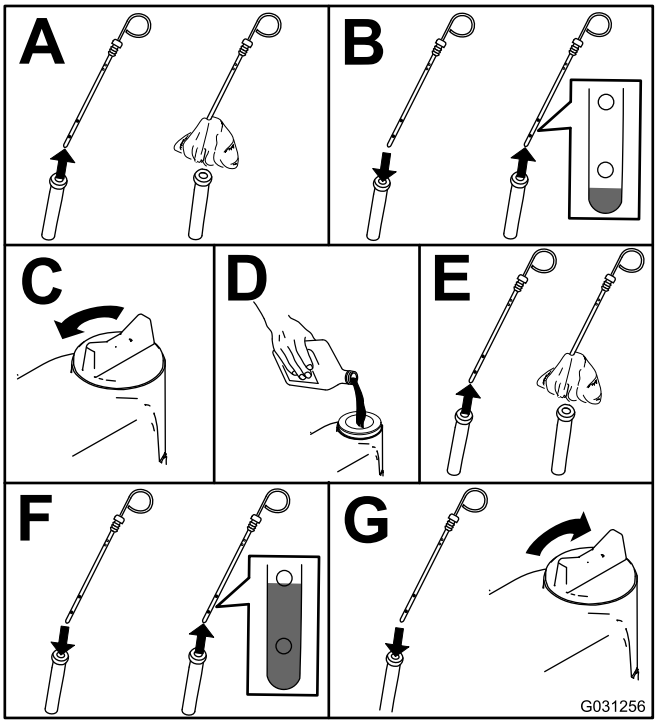

g031256

Obrázek 49

Výměna motorového oleje a filtru

Servisní interval: Po každých 500 hodinách provozu

1. Spusťte motor a nechejte jej 5 minut pracovat, aby se olej zahřál.
2. Než opustíte místo obsluhy, zaparkujte stroj na rovném povrchu, zatáhněte parkovací brzdu, vypněte motor, vyjměte klíč a počkejte, dokud se nezastaví všechny pohybující se části.
3. Vyměňte motorový olej, viz Obrázek 50.

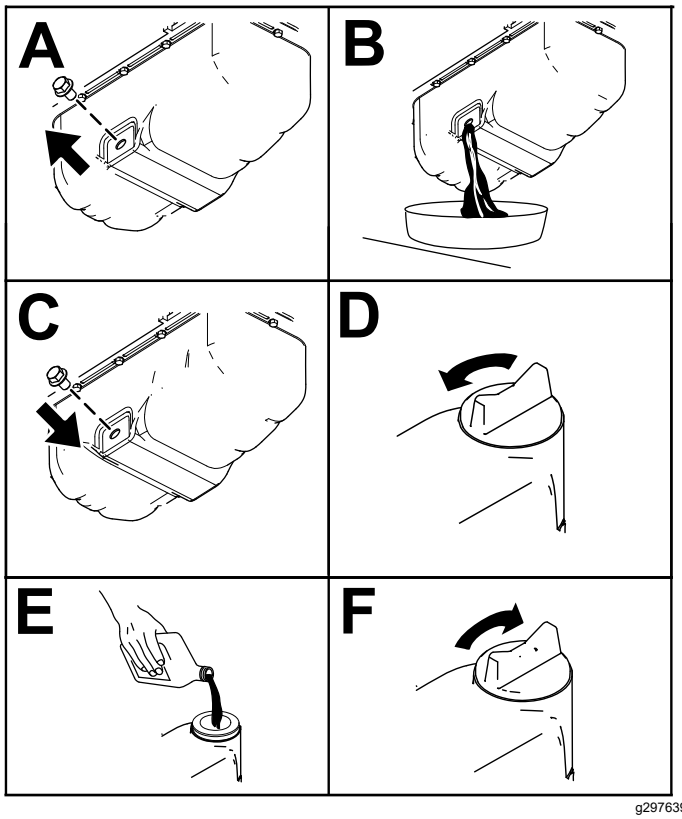

Obrázek 50

4. Vyměňte filtr motorového oleje, viz Obrázek 51.

   Poznámka: Utáhněte tak, aby se těsnění olejového filtru dotklo motoru, a poté dotáhněte o další ¾ otáčky.

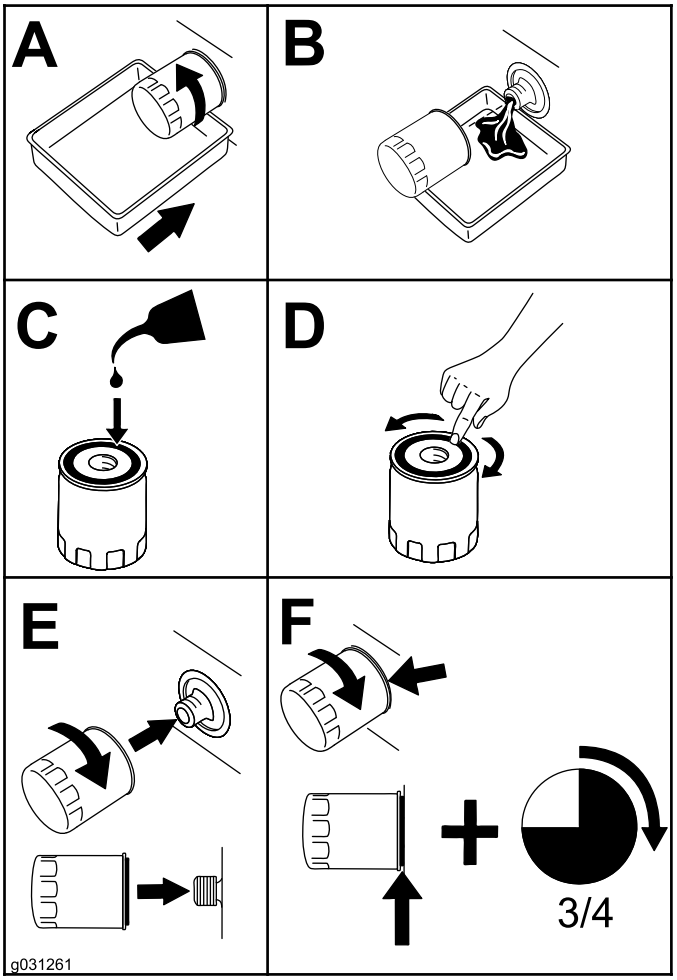

Obrázek 51

Údržba vzduchového filtru

Servisní interval: Při každém použití nebo denně—Zkontrolujte ukazatel zanesení vzduchového filtru a v případě potřeby vyměňte vložky filtru.

Po každých 250 hodinách provozu—Vyměňte vložku vzduchového filtru.

Zkontrolujte, zda není poškozen plášť vzduchového filtru, což by mohlo způsobit únik vzduchu. Je-li plášť poškozený, vyměňte jej. Zkontrolujte, zda sací systém není netěsný, poškozený nebo v něm nejsou uvolněné hadicové svorky.

Údržbu vložky vzduchového filtru provádějte pouze tehdy, pokud na to upozorňuje ukazatel zanesení (Obrázek 52). Předčasná výměna vložky vzduchového filtru zvyšuje nebezpečí vniknutí nečistot do motoru v okamžiku demontáže vložky.

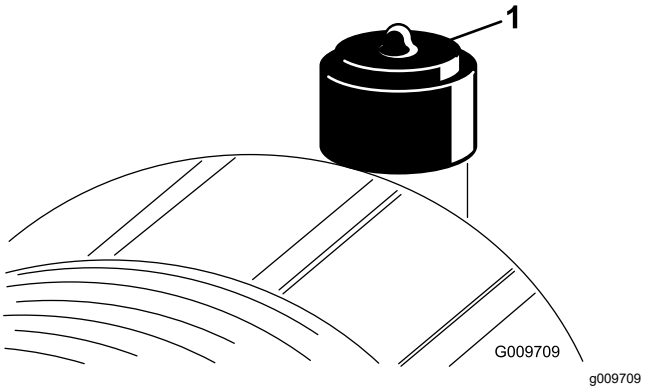

Obrázek 52

1. Ukazatel zanesení vzduchového filtru

Důležité: **Kryt musí být správně usazen a musí těsnit s pláštěm vzduchového filtru. Západky musí být správně zajištěny.**

1. Vyměňte vložku vzduchového filtru (Obrázek 53).

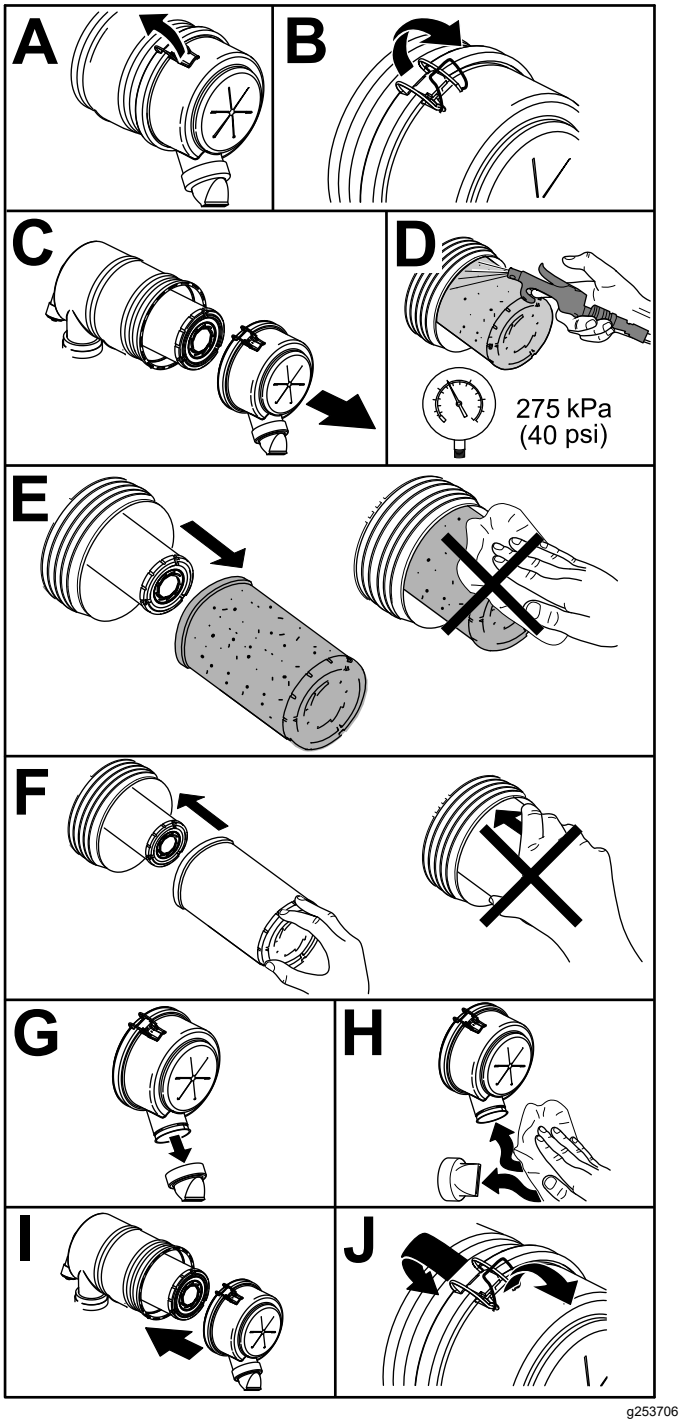

Obrázek 53

Důležité: **Použitou vložku nečistěte, neboť při čištění může dojít k poškození filtračního média.**

2. Resetujte ukazatel zanesení (Obrázek 52), pokud je červený.

Údržba palivového systému

⚠ NEBEZPEČÍ

Za jistých okolností jsou nafta a palivové výpary vysoce hořlavé a výbušné. Požár nebo výbuch způsobený palivem může popálit vás i jiné osoby a způsobit škody na majetku.

Při práci s palivem nikdy nekuřte a nepřibližujte se k místům s otevřeným ohněm nebo místům, kde by mohlo jiskřením dojít ke vznícení palivových výparů.

Vypouštění vody z odlučovače vody/paliva

Servisní interval: Po každých 50 hodinách provozu

Vypusťte vodu z odlučovače vody/paliva, viz Obrázek 54.

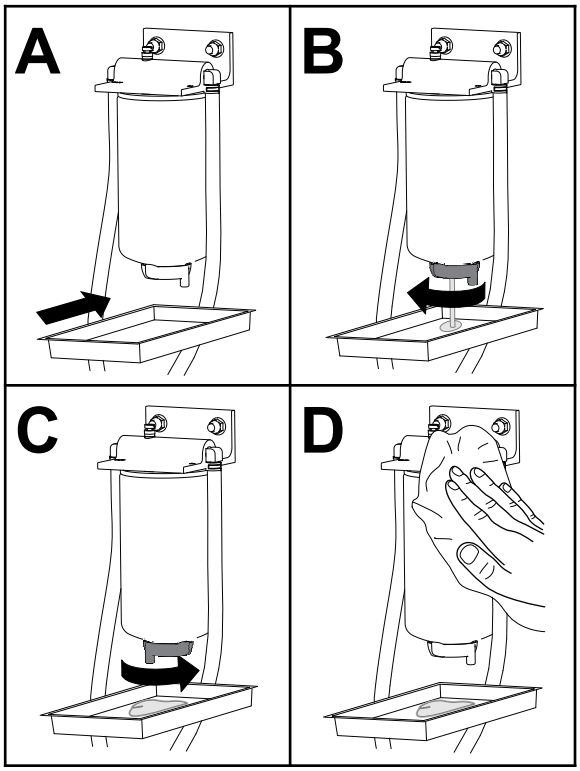

g225506

Obrázek 54

Údržba odlučovače vody/paliva

Servisní interval: Po každých 400 hodinách provozu

Vyměňte odlučovač vody/paliva, viz Obrázek 54.

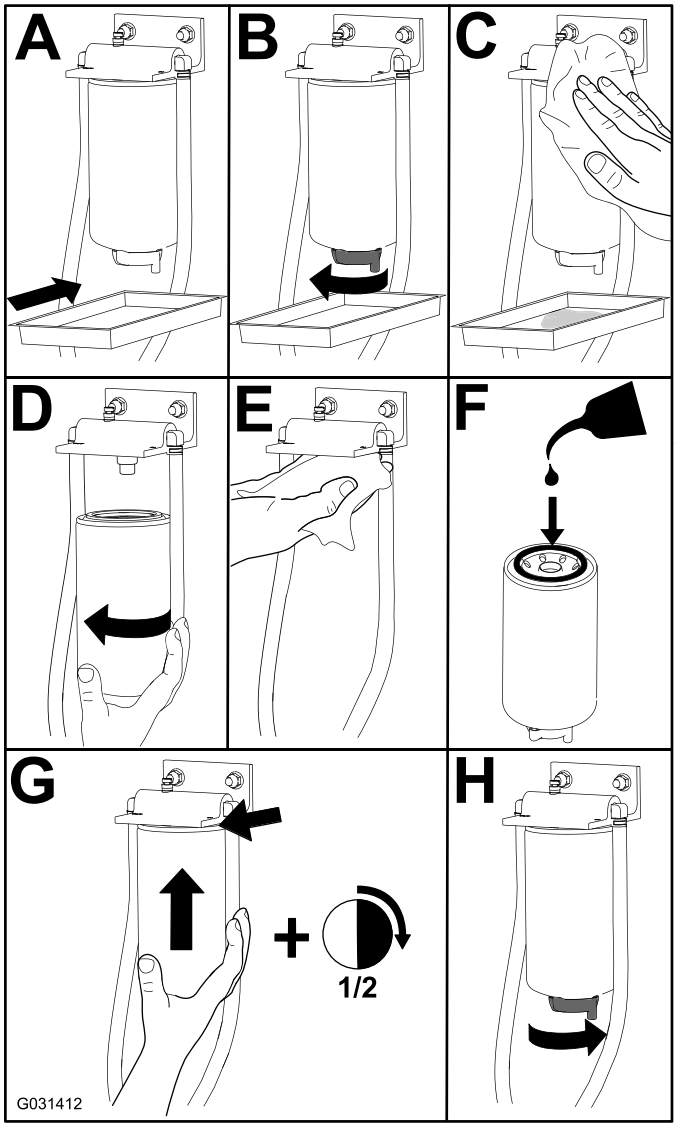

g031412

Obrázek 55

Údržba palivového filtru

Servisní interval: Po každých 400 hodinách provozu

1. Očistěte oblast kolem hlavy palivového filtru (Obrázek 56).

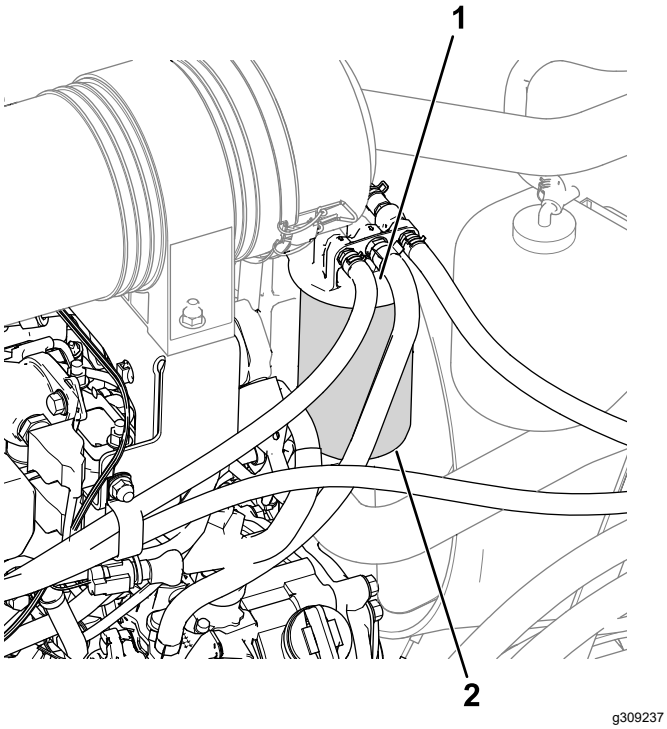

Obrázek 56

1. Hlava palivového filtru
2. Palivový filtr

2. Demontujte filtr a vyčistěte montážní plochu hlavy filtru (Obrázek 56).
3. Na těsnění filtru aplikujte čistý motorový olej. Více informací naleznete v uživatelské příručce k motoru.
4. Rukou namontujte nádobu suchého filtru tak, aby se těsnění dotýkalo hlavy filtru, a poté ji otočte o další ½ otáčky.
5. Nastartujte motor a přesvědčte se, zda v okolí hlavy filtru neuniká palivo.

Čištění palivové nádrže

Servisní interval: Každý rok—Vypuštění a vyčištění palivové nádrže

Pokud je palivový systém znečištěn nebo pokud byl stroj dlouhodobě odstaven mimo provoz, vypusťte a vyčistěte palivovou nádrž. K vypláchnutí nádrže použijte čistou naftu.

Kontrola palivového potrubí a spojek

Servisní interval: Po každých 400 hodinách provozu/Každý rok (podle toho, co nastane dříve)

Zkontrolujte, zda palivové potrubí není narušené nebo poškozené a spojky nejsou uvolněné.

Údržba elektrického systému

Bezpečnost při práci s elektrickým systémem

- Před opravou odpojte akumulátor. Jako první odpojte zápornou svorku a jako poslední kladnou svorku. Jako první připojte kladný kabel a jako poslední záporný kabel.
- Akumulátor dobíjejte v dobře větraném prostoru a v dostatečné vzdálenosti od zdroje jiskření nebo ohně. Před připojením nebo odpojením akumulátoru nejprve odpojte nabíječku. Noste ochranný oděv a používejte izolované nářadí.

Přístup k akumulátoru

Akumulátor se nachází vedle palivové nádrže na levé straně stroje. Chcete-li získat přístup k akumulátoru, zvedněte kryt, demontujte šroub s vroubkovanou hlavou, který zajišťuje kryt na akumulátoru, a kryt sejměte (Obrázek 57).

Poznámka: Šroub je zajištěn pojistnou podložkou.

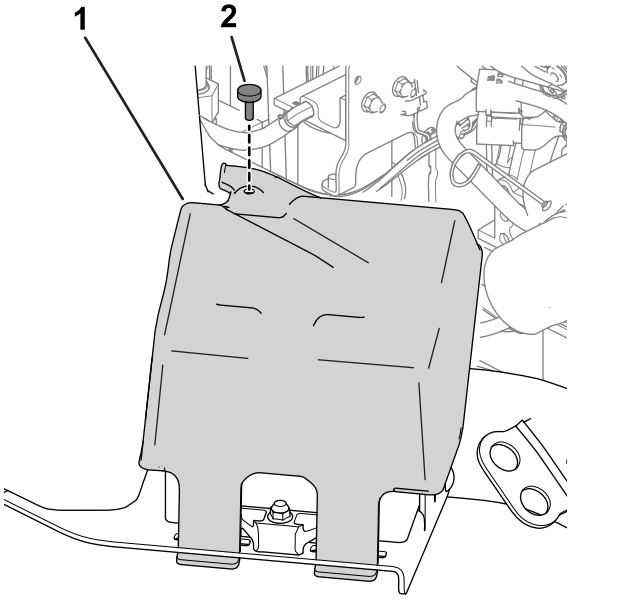

Obrázek 57

1. Kryt akumulátoru
2. Šroub s vroubkovanou hlavou

Odpojení akumulátoru

⚠ DŮLEŽITÉ UPOZORNĚNÍ

Svorky akumulátoru nebo kovové nářadí se mohou zkratovat při kontaktu s kovovými součástmi, a tím způsobit jiskření. Jiskry by mohly vyvolat explozi plynů z akumulátoru a následné zranění osob.

- **Při vyjímání nebo montáži akumulátoru dbejte na to, aby se vývody akumulátoru nedotýkaly žádných kovových částí stroje.**
- **Dejte pozor, abyste kovovým nástrojem nezkratovali vývody akumulátoru proti kovovým částem stroje.**

⚠ DŮLEŽITÉ UPOZORNĚNÍ

Nesprávné vedení kabelů akumulátoru by mohlo způsobit poškození vozidla a vyvolat jiskření. Jiskry by mohly vyvolat explozi plynů z akumulátoru a následné zranění osob.

Vždy odpojujte nejprve záporný (černý) kabel akumulátoru a teprve potom kladný (červený) kabel akumulátoru.

1. Odpojte záporný kabel akumulátoru od vývodu akumulátoru (Obrázek 58).

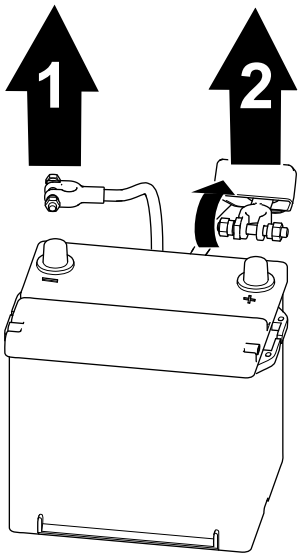

g289503

Obrázek 58

1. Záporný kabel baterie
2. Kladný kabel baterie

2. Zvedněte odpojovač a odpojte kladný kabel akumulátoru od vývodu akumulátoru (Obrázek 58).

Připojení akumulátoru

⚠ DŮLEŽITÉ UPOZORNĚNÍ

Nesprávné vedení kabelů akumulátoru by mohlo způsobit poškození vozidla a vyvolat jiskření. Jiskry mohou vyvolat explozi plynů z akumulátoru a způsobit následné zranění osob.

Vždy připojujte nejdříve kladný (červený) kabel akumulátoru a potom záporný (černý) kabel.

1. Připojte kladný kabel k akumulátoru a utáhněte matici svorky akumulátoru (Obrázek 59).

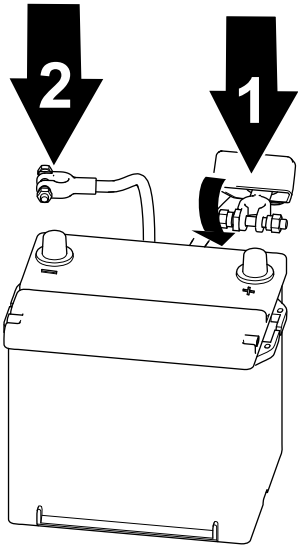

g289502

Obrázek 59

1. Kladný kabel akumulátoru
2. Záporný kabel akumulátoru

2. Připojte záporný kabel k akumulátoru a utáhněte matici svorky akumulátoru (Obrázek 59).

   Důležité: **Ujistěte se, že upevňovací kabelové svorky nekolidují s palivovou nádrží.**

Demontáž či montáž akumulátoru

Úchyt (Obrázek 60) drží akumulátor v prostoru akumulátoru. Chcete-li akumulátor demontovat, povolte upevňovací prvek úchytu. Chcete-li akumulátor namontovat, upevňovací prvek utáhněte.

Poznámka: Přístup k akumulátoru viz Přístup k akumulátoru (strana 55). Jakmile akumulátor namontujete, nasaďte kryt zpět.

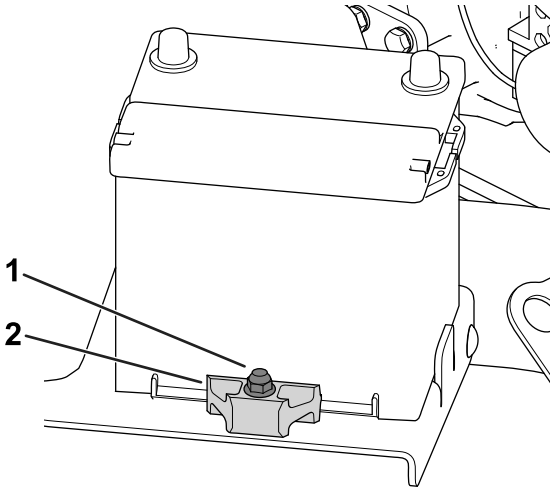

g285614

Obrázek 60

1. Upevňovací prvek úchytu
2. Úchyt

Kontrola stavu akumulátoru

Důležité: **Před svářením na stroji odpojte záporný kabel baterie, aby nedošlo k poškození elektrického systému.**

Stav akumulátoru kontrolujte každý týden nebo po každých 50 hodinách provozu. Udržujte svorky a celý plášť akumulátoru v čistotě, neboť znečištěný akumulátor se pomalu vybíjí.

1. Přístup k akumulátoru; viz Přístup k akumulátoru (strana 55).
2. Demontujte pryžový izolátor z kladné svorky a akumulátor zkontrolujte. Pokud je akumulátor znečištěný, proveďte následující kroky:
   A. Celou skříň omyjte roztokem jedlé sody a vody.
   B. Na vývody akumulátoru a svorky kabelů naneste tenkou vrstvu maziva Grafo 112X (č. dílu Toro 505-47), abyste zabránili korozi.
   C. Na kladnou svorku akumulátoru navlékněte pryžový izolátor.
   D. Zavřete kryt akumulátoru.

Umístění pojistek

Umístění pojistek hnací jednotky

Chcete-li získat přístup k pojistkám hnací jednotky, demontujte kryt konzoly (Obrázek 61).

Poznámka: Na druhé straně krytu konzoly se nachází štítek pojistek hnací jednotky.

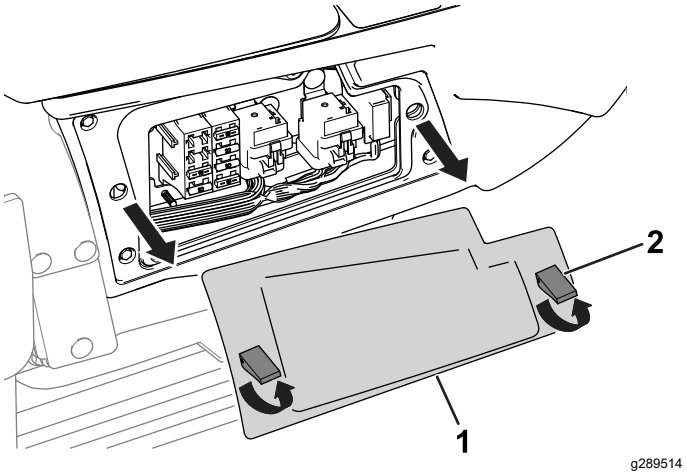

g289514

Obrázek 61

1. Kryt konzoly
2. Západka

Popis jednotlivých pojistek v bloku pojistek hnací jednotky (Obrázek 62) naleznete v tabulce Blok pojistek hnací jednotky (strana 57):

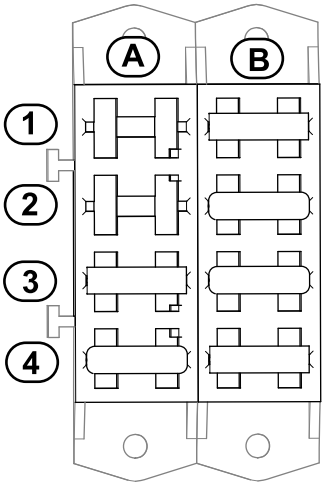

g289587

Obrázek 62

Blok pojistek hnací jednotky

	A	B
1	Kabina (10 A)	Napájení displeje (15 A)
2	Volná pozice	Provozní vstup klíče pro řadič displeje (10 A)

3	Vzduchové sedadlo (15 A)	Okruh startování (10 A)
4	Port USB, měřič provozních hodin, systém telematiky, rozšiřovací port (20 A)	Napájení spínače zapalování (15 A)

Umístění pojistek kabiny

Pojistky kabiny jsou umístěny nad sedadlem spolujezdce. Přístup k pojistkám získáte po demontáži krytu pojistkové skříňky (Obrázek 63).

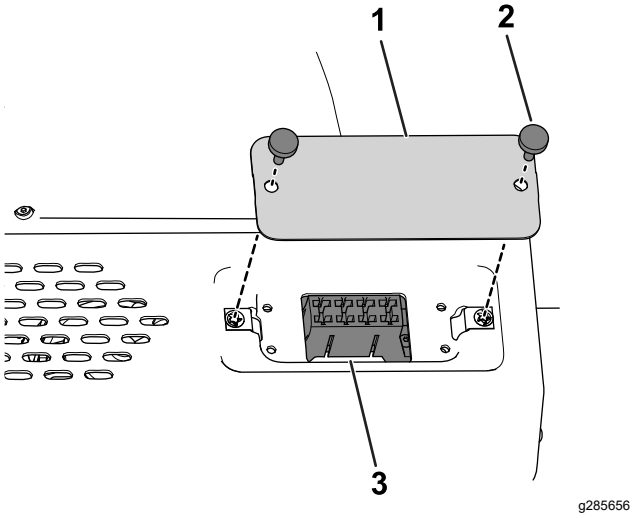

Obrázek 63

1. Kryt pojistkové skříňky
2. Šroub s vroubkovanou hlavou
3. Pojistky kabiny

Popis jednotlivých pojistek v bloku pojistek hnací jednotky (Obrázek 64) naleznete v tabulce Blok pojistek kabiny (strana 58):

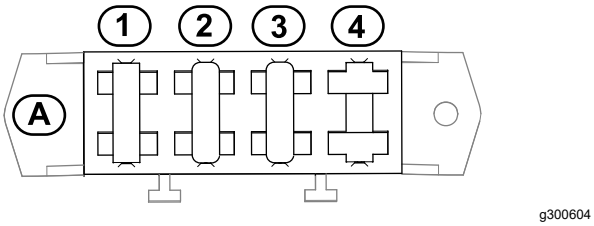

Obrázek 64

Blok pojistek kabiny

	A
1	Ventilátor kondenzátoru; spojka klimatizace (25 A)
2	Ostřikovač čelního skla (20 A)

3	Ventilátor a vnitřní osvětlení (40 A)
4	Volná pozice

Údržba hnací soustavy

Utahování upevňovacích matic kol

Servisní interval: Po první hodině

Po prvních 10 hodinách

Po každých 200 hodinách provozu

Utahovací moment upevňovacích matic kol: 102 až 108 Nm (75 až 80 ft-lb).

Upevňovací matice předních a zadních kol (pouze stroje s pohonem 4 kol) utáhněte do kříže (viz Obrázek 65 a Obrázek 66) na specifikovaný utahovací moment.

- Přední kola: viz Obrázek 65

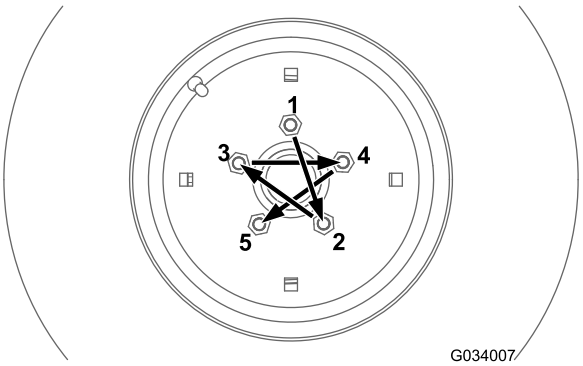

g034007

Obrázek 65

- Zadní kola (pouze stroje s pohonem 4 kol): viz Obrázek 66

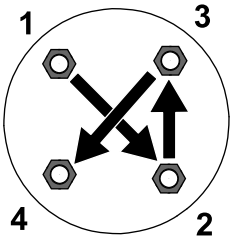

g274650

Obrázek 66

Vyrovnání hnacího vývodového hřídele

Pokud jste oddělili výsuvný konec hnacího hřídele PTO od spojkové strany, při montáži výsuvného konce dbejte, aby byly vyrovnány značky (Obrázek 67). Vyrovnány také musejí být koncové třmeny, viz Obrázek 67.

Důležité: **Pokud nejsou značky na hnacím hřídeli vyrovnány, systém pohonu může být nadměrně nevyvážený.**

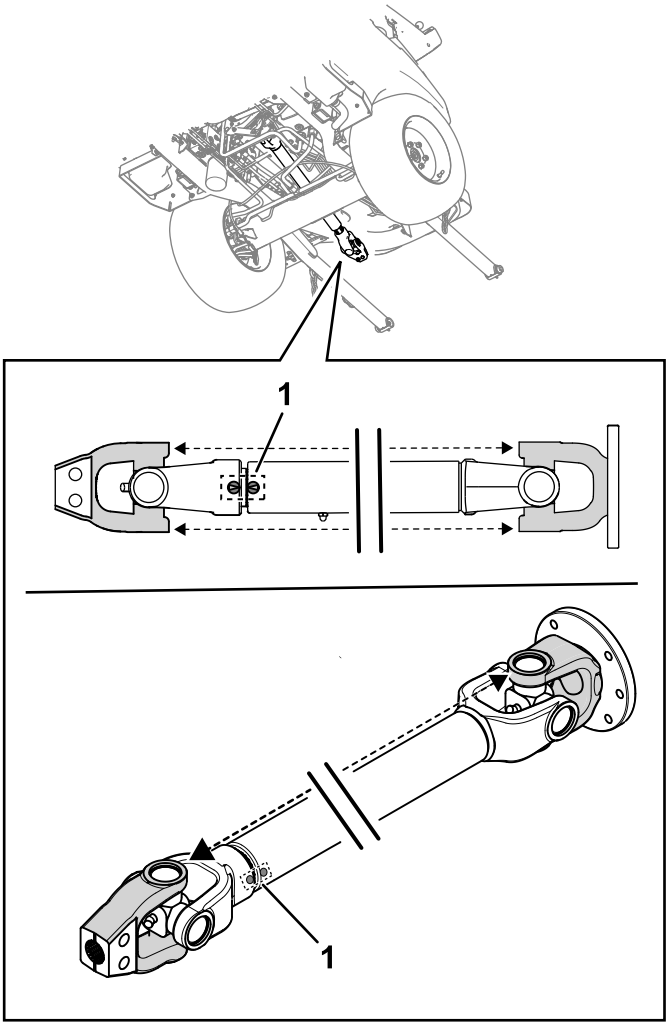

g353347

Obrázek 67

1. Značky hnacího hřídele

Údržba chladícího systému

Bezpečnost při práci s chladicím systémem

- Při požití chladicí kapaliny motoru hrozí otrava; uchovávejte mimo dosah dětí a zvířat.
- Vypuštění horké chladicí kapaliny pod tlakem nebo kontakt s horkým chladičem a okolními částmi mohou způsobit vážná popálení.
  - Před otevřením uzávěru chladiče nechejte motor vychladnout po dobu alespoň 15 minut.
  - Při otevírání uzávěru chladiče použijte hadr a uzávěr otevírejte pomalu, aby mohla uniknout pára.
- Při práci se strojem musí být všechny kryty na příslušném místě.
- Udržujte prsty, ruce a oděv v bezpečné vzdálenosti od rotujícího ventilátoru a hnacího řemene.

Specifikace chladicí kapaliny

Nádrž chladicí kapaliny je z výrobního závodu naplněna roztokem vody a ethylenglykolové chladicí kapaliny s prodlouženou životností v poměru 50/50.

Důležité: **Používejte pouze běžně dostupné chladicí kapaliny, které splňují specifikace uvedené v tabulce „Normy pro chladicí kapaliny s prodlouženou životností“.**

Ve stroji nepoužívejte běžnou (zelenou) chladicí kapalinu IAT (technologie s anorganickými kyselinami). Běžnou chladicí kapalinu nemíchejte s chladicí kapalinou s prodlouženou životností.

Tabulka typů chladicí kapaliny

Typ chladicí kapaliny na bázi ethylenglykolu	Typ inhibitoru koroze
Nemrznoucí kapalina s prodlouženou životností	Technologie organických kyselin (OAT)
Důležité: **Nespoléhejte na to, že rozpoznáte běžnou (zelenou) chladicí kapalinu s anorganickou kyselinou (IAT) (technologie s anorganickými kyselinami) od chladicí kapaliny s prodlouženou životností podle barvy.** **Výrobci chladicích kapalin mohou chladicí kapalinu s prodlouženou životností tónovat do jedné z následujících barev: červená, růžová, oranžová, žlutá, modrá, tmavě modrozelená, fialová a zelená. Používejte chladicí kapalinu, která splňuje specifikace uvedené v tabulce „Normy pro chladicí kapaliny s prodlouženou životností“.**	

Normy pro chladicí kapaliny s prodlouženou životností

ATSM International	SAE International
D3306 a D4985	J1034, J814 a 1941

Důležité: **Koncentrát chladicí kapaliny musí být směs chladicí kapaliny a vody v poměru 50/50.**

- **Preferováno:** pokud mícháte chladicí kapalinu z koncentrátu, smíchejte ji s destilovanou vodou.
- **Preferovaná možnost:** pokud není k dispozici destilovaná voda, místo koncentrátu použijte předem smíchanou chladicí kapalinu.
- **Minimální požadavky:** pokud není k dispozici destilovaná voda ani předem smíchaná chladicí kapalina, smíchejte koncentrovanou chladicí kapalinu s čistou pitnou vodou.

Kontrola chladicího systému a hladiny chladicí kapaliny

Servisní interval: Při každém použití nebo denně—Zkontrolujte chladicí systém a hladinu chladicí kapaliny.

Při každém použití nebo denně—Odstraňte nečistoty z motorového prostoru, chladiče oleje, chladiče paliva a chladiče motoru (čistěte je častěji ve znečištěném nebo prašném prostředí).

Po každých 1500 hodinách provozu—Vyměňte chladicí kapalinu motoru.

Při studeném motoru nesmí hladina chladicí kapaliny sahat nad značku hladiny ZA STUDENA na boční straně expanzní nádrže (Obrázek 68). Když je motor zahřátý, hladina chladicí kapaliny nesmí sahat nad značku hladiny ZA TEPLA.

Pokud je při studeném motoru chladicí kapalina nad značkou hladiny ZA STUDENA, po zahřátí motoru může kapalina během provozu unikat z nádrže.

1. Hladinu chladicí kapaliny v expanzní nádrži zkontrolujte, když je motor studený.

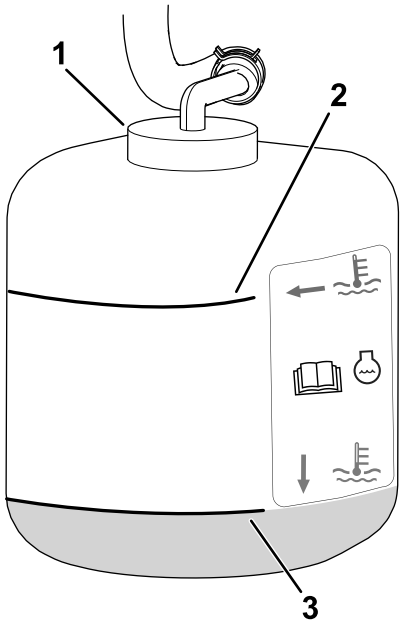

g325684

Obrázek 68

1. Uzávěr
2. Značka hladiny ZA TEPLA
3. Značka hladiny ZA STUDENA

2. Pokud při studeném motoru chladicí kapalina není na značce hladiny ZA STUDENA nebo pokud je kapalina pod touto značkou, sejměte uzávěr expanzní nádrže a podle potřeby doplňte doporučenou chladicí kapalinu (viz Specifikace chladicí kapaliny (strana 60)) tak, aby hladina sahala ke značce hladiny ZA STUDENA.

   Důležité: **Nepoužívejte pouhou vodu ani chladicí kapaliny na bázi alkoholu.**

   Neplňte nad značku hladiny ZA STUDENA na nádrži.

3. Nasaďte uzávěr expanzní nádrže.

Kontrola mřížky přívodního vzduchu na kapotě

Servisní interval: Po každých 50 hodinách provozu

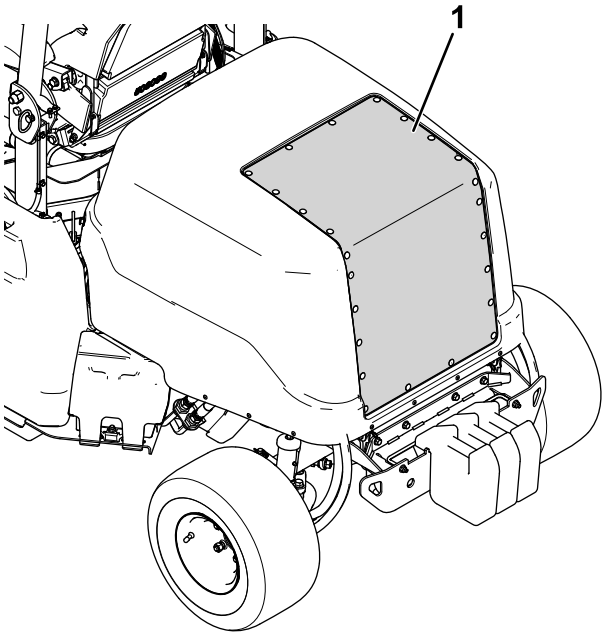

g309128

Obrázek 69

1. Mřížka přívodního vzduchu na kapotě

1. Zvedněte kapotu, viz Zvednutí kapoty (strana 48).
2. Pomocí stlačeného vzduchu mřížku na kapotě vyčistěte (viz Obrázek 69). Proud vzduchu směrujte ven ze stroje.

Kontrola chladicích žeber

Servisní interval: Po každých 50 hodinách provozu

Po každých 250 hodinách provozu

- K čištění žeber chladiče používejte stlačený vzduch. Proud vzduchu směrujte ven ze stroje (Obrázek 70).

  Důležité: **K čištění žeber nepoužívejte vodu.**

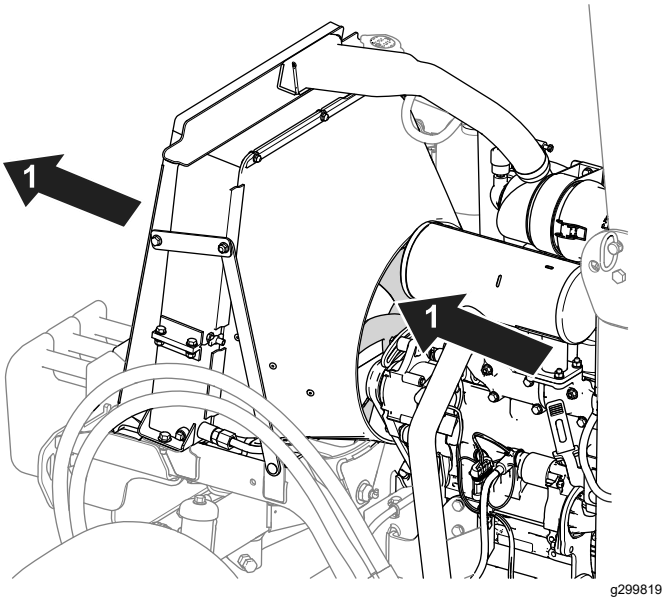

Obrázek 70

1. Směr stlačeného vzduchu

- Veškerá ohnutá žebra narovnejte.

Kontrola hadic chladicího systému

Servisní interval: Po každých 200 hodinách provozu

Zkontrolujte, zda hadice chladicího systému těsní, zda nejsou zalomená vedení, uvolněné montážní držáky a spoje a jaká je míra opotřebení a narušení vlivem počasí a chemikálií. Před použitím stroje proveďte všechny nezbytné opravy.

Údržba brzd

Kontrola a seřízení parkovací brzdy

Servisní interval: Po každých 400 hodinách provozu

Kontrola parkovací brzdy

1. Zvedněte přední část stroje na montážní stolice; viz Zvednutí přední části stroje (strana 47).
2. Demontujte přední kola.
3. Přesuňte parkovací brzdu do UVOLNĚNÉ polohy; viz Parkovací brzda (strana 25).
4. Ručně demontujte brzdové bubny (Obrázek 71).
   - Pokud při ruční demontáži brzdových bubnů cítíte odpor, **není** seřízení potřebné.
   - Pokud při ruční demontáži brzdových bubnů **necítíte** odpor, je třeba provést seřízení, viz Seřízení parkovací brzdy (strana 62).

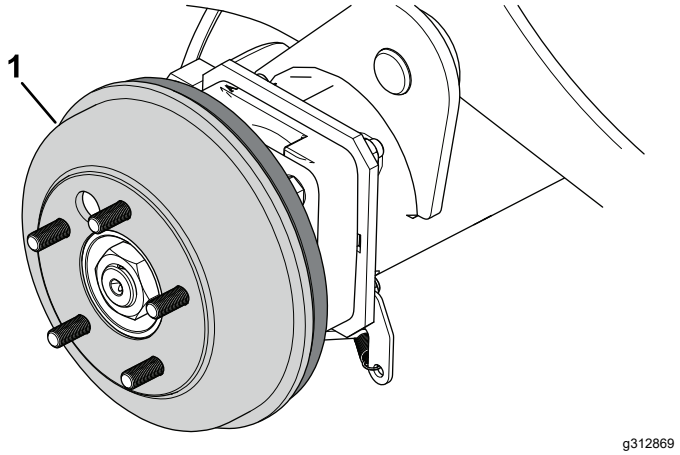

Obrázek 71

Vyobrazena pravá strana stroje.

1. Brzdový buben

5. Namontujte přední kola a utáhněte upevňovací matice, viz Utahování upevňovacích matic kol (strana 59).

Seřízení parkovací brzdy

1. Založte kola klíny.
2. Parkovací brzda musí být uvolněná.
3. Pod levou stranou stroje u levého kola vyhledejte držák lanek brzdy (Obrázek 72).

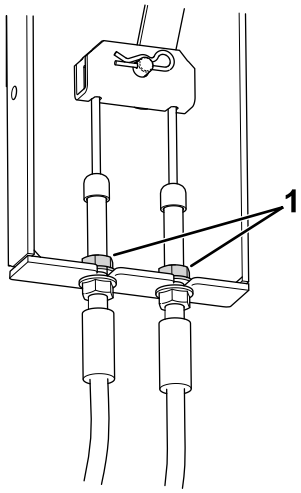

g299613

Obrázek 72

1. Pojistné matice

4. Povolte horní pojistné matice tak, aby vznikla mezera (3,2 mm až 4,8 mm).
5. Stáhněte lanko dolů, aby se horní pojistná matice dotýkala držáku.
6. Spodní pojistnou matici utáhněte.
7. Zopakujte krok 5 a 6 na druhém lanku.
8. Zkontrolujte parkovací brzdu; postupujte podle pokynů v části Kontrola parkovací brzdy (strana 62).

Údržba řemenů

Kontrola napnutí řemene alternátoru

Servisní interval: Po prvních 10 hodinách

Po prvních 50 hodinách

Po každých 100 hodinách provozu

Při správném napnutí řemen umožňuje průhyb 10 mm, zatlačíte-li na něj uprostřed mezi řemenicemi silou 4,5 kg.

Pokud se řemen neprohne o 10 mm, proveďte následující kroky:

1. Povolte upevňovací šroub alternátoru (Obrázek 64).

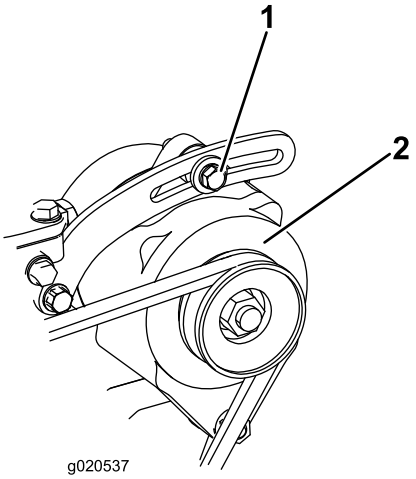

g020537

Obrázek 73

1. Upevňovací šroub
2. Alternátor

2. Zvyšte nebo snižte napnutí řemenu alternátoru a utáhněte šroub.
3. Zkontrolujte znovu správné prohnutí řemene.

Údržba hnacího řemenu

Kontrola hnacího řemenu

Servisní interval: Po každých 100 hodinách provozu

Pravidelně kontrolujte, zda hnací řemen nejeví známky nadměrného opotřebení nebo poškození.

Je-li řemen poškozený nebo nadměrně opotřebený, vyměňte jej; postupujte podle pokynů v části Výměna hnacího řemenu (strana 64).

Výměna hnacího řemenu

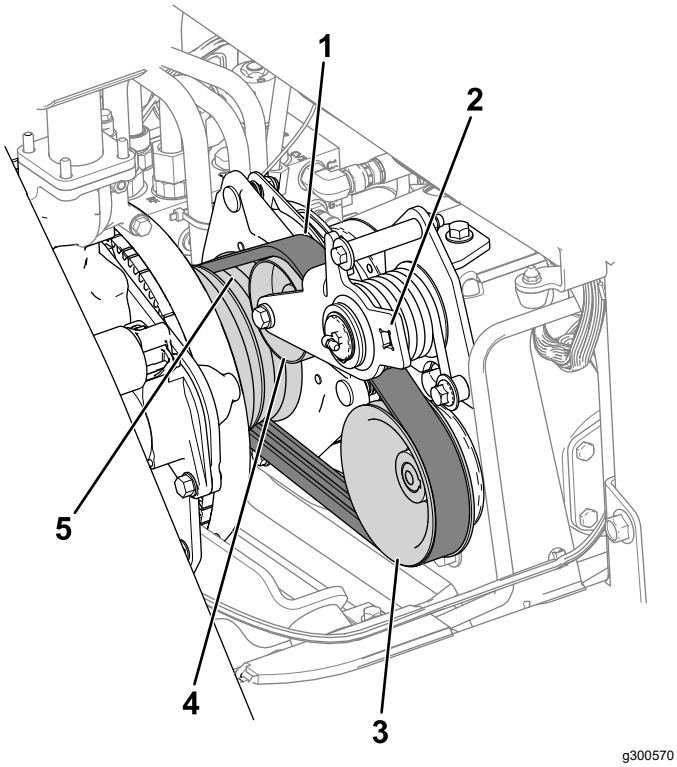

Obrázek 74

1. Hnací řemen
2. Sem vložte ráčnu
3. Řemenice čerpadla
4. Napínací řemenice
5. Řemenice motoru

Sejmutí hnacího řemenu

1. Odpojte hřídel PTO od převodovky přídavného zařízení; viz *provozní příručka* k přídavnému zařízení.
2. Odpojte konektor kabelového svazku spojky od kabelového svazku stroje (Obrázek 75).

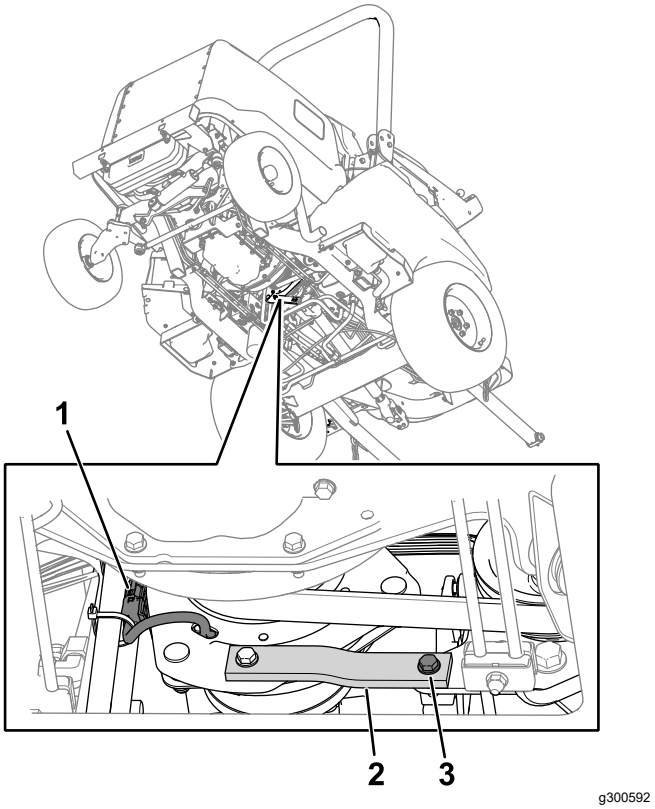

Obrázek 75

1. Kabelový svazek spojky
2. Pryžový pás
3. Šroub, podložka a matice

3. Demontujte šroub, podložku a matici z pryžového pásu (Obrázek 75) na rámu.

   V pryžovém pásu je umístěna rozpěrka; dbejte na to, aby zůstala na místě.
4. Požádejte asistenta, aby pomocí ráčny uvolnil napnutí řemenu, poté sejměte řemen z řemenice čerpadla, napínací řemenice a řemenice motoru.
5. Posuňte řemen přes spojku a dopředu na hřídeli PTO.

Nasazení hnacího řemenu

1. Posuňte řemen podél hřídele PTO, přes spojku a na řemenici motoru.
2. Požádejte asistenta, aby pomocí ráčny stáhl napínací řemenici dolů.
3. Naveďte řemen na řemenici motoru, napínací řemenici a řemenici čerpadla (Obrázek 74).
4. Z ramene napínací řemenice odstraňte ráčnu.
5. Zkontrolujte, zda je rozpěrka pryžového pásu na místě.
6. Pomocí dříve demontovaného šroubu, podložky a matice zajistěte konec pryžového pásu k rámu.
7. Konektor kabelového svazku spojky připojte ke kabelovému svazku stroje.

Údržba ovládacích prvků

Nastavení vůle spojky vývodového hřídele (PTO)

Servisní interval: Po každých 200 hodinách provozu

1. Nechejte vychladnout motor.
2. Zvedněte kapotu motoru.
3. Nastavte vůli tak, aby s mírným odporem bylo možné zasunout 0,3mm spárovou měrku mezi obložení spojky a třecí desku (Obrázek 76).

   Poznámka: Vůli můžete zmenšit otáčením stavěcí matice ve směru hodinových ručiček (Obrázek 76). Maximální provozní vůle je 0,6 mm. Nastavte všechny tři vůle na 0,4 mm.

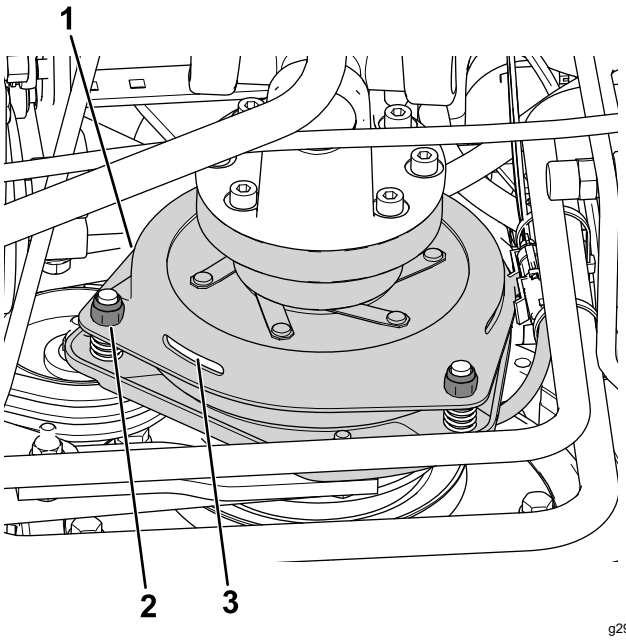

g299611

Obrázek 76

1. Spojka
2. Stavěcí matice (3)
3. Vůle 0,3 mm (3)

4. Jakmile nastavíte tři vůle, znovu je všechny překontrolujte.

   Poznámka: Změnou jedné vůle se mohou změnit i ostatní vůle.

Nastavení dorazu ovládacího pedálu pojezdu

Ovládací pedál pojezdu je možné nastavit podle preferencí obsluhy nebo za účelem snížení maximální pojezdové rychlosti stroje vpřed.

1. Přesuňte pedál ovládání pojezdu zcela dopředu (Obrázek 77).

   Poznámka: Ovládací pedál pojezdu musí přijít do kontaktu s dorazem ovládacího pedálu pojezdu předtím, než čerpadlo dosáhne plného zdvihu.

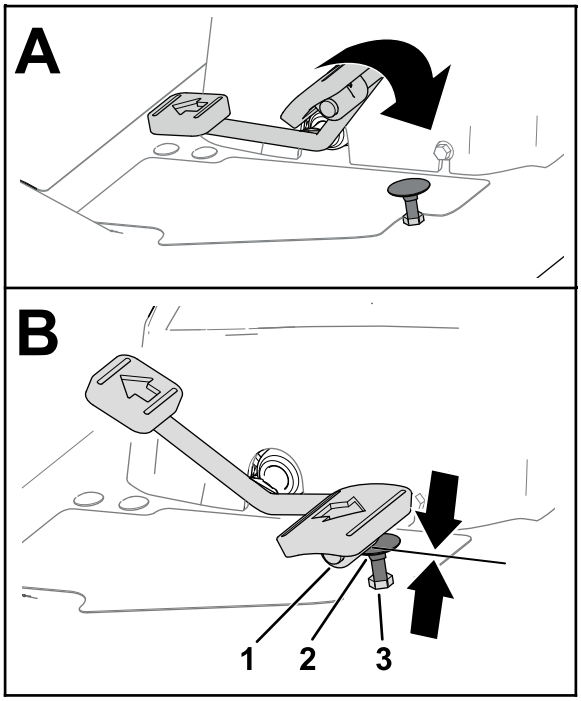

g320590

Obrázek 77

1. Ovládací pedál pojezdu
2. Doraz ovládacího pedálu pojezdu
3. Pojistná matice (horní část nožní opěrky)

2. Pokud se ovládací pedál pojezdu nedotýká dorazu tohoto pedálu nebo pokud chcete snížit pojezdovou rychlost stroje vpřed, proveďte následující kroky:

   A. Doraz ovládacího pedálu pojezdu držte pomocí klíče (Obrázek 77).

   B. Povolte pojistnou matici v dolní části nožní opěrky (Obrázek 78).

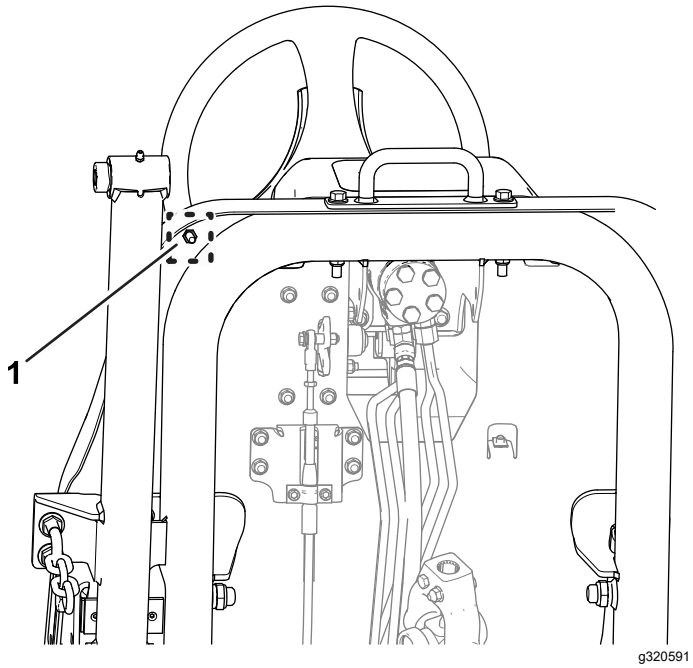

Obrázek 78

1. Pojistná matice (dolní část nožní opěrky)

C. Přesuňte ovládací pedál pojezdu do polohy zcela vpřed (Obrázek 77).

D. Držte doraz ovládacího pedálu pojezdu a nastavte pojistnou matici nad deskou nožní opěrky (Obrázek 77) tak, aby se ovládací pedál pojezdu dostal do kontaktu s dorazem.

E. Zvětšete vzdálenost k dorazu ovládacího pedálu pojezdu tak, že dorazem otočíte o 1 celou otáčku proti směru hodinových ručiček směrem od pojistné matice nad deskou nožní opěrky.

Poznámka: Zkrácením vzdálenosti k poloze dorazu ovládacího pedálu pojezdu se zvýší pojezdová rychlost stroje vpřed.

F. Držte doraz ovládacího pedálu pojezdu a utáhněte pojistnou matici ve spodní části desky nožní opěrky (Obrázek 77 a Obrázek 78) na utahovací moment 37 až 45 Nm (27 až 33 ft-lb).

G. Přesvědčte se, že se ovládací pedál pojezdu dostává do kontaktu s dorazem ovládacího pedálu pojezdu předtím, než čerpadlo dosáhne plného zdvihu.

Poznámka: Pokud se ovládací pedál pojezdu nedotýká dorazu ovládacího pedálu pojezdu, opakujte kroky A až G.

Údržba hydraulického systému

Bezpečnost při práci s hydraulickým systémem

- Pokud se kapalina dostane do kůže, vyhledejte okamžitě lékařskou pomoc. Vstříknutou kapalinu musí lékař chirurgicky odstranit do několika hodin.
- Před natlakováním hydraulické soustavy zkontrolujte bezvadný stav všech hydraulických hadic a potrubí a utažení všech hydraulických spojek a přípojek.
- Nepřibližujte tělo a ruce k netěsnícím místům nebo tryskám, ze kterých uniká hydraulická kapalina pod vysokým tlakem.
- K nalezení úniků hydraulické kapaliny použijte karton nebo papír.
- Před prováděním jakékoli práce na hydraulické soustavě bezpečně uvolněte tlak v této soustavě.

Specifikace hydraulické kapaliny

Nádrž je z výroby naplněna přibližně 22,7 litru vysoce kvalitní hydraulické kapaliny. Zkontrolujte hladinu hydraulické kapaliny před prvním nastartováním motoru a poté každý den, viz Kontrola hladiny hydraulické kapaliny (strana 67).

Doporučená náhradní kapalina: Toro PX Extended Life Hydraulic Fluid; k dispozici v 19litrových kbelících nebo 208litrových sudech.

Poznámka: U stroje, který používá doporučenou náhradní kapalinu, je interval výměny kapaliny a filtru delší.

Alternativní hydraulické kapaliny: Pokud kapalinu Toro PX Extended Life Hydraulic Fluid nemáte k dispozici, můžete použít jinou běžnou hydraulickou kapalinu na ropné bázi za předpokladu, že její specifikace spadají u všech níže uvedených materiálových vlastností do příslušného rozsahu a jsou v souladu s průmyslovými normami. Nepoužívejte syntetickou kapalinu. Požádejte místního prodejce maziv o doporučení vhodného výrobku.

Poznámka: Společnost Toro nepřebírá žádnou odpovědnost za škody způsobené nevhodnými náhražkami, proto používejte jen produkty od osvědčených výrobců, kteří si za svými doporučeními stojí.

Vysoký index viskozity/Hydraulická kapalina s ochranou proti opotřebení a nízkým bodem tuhnutí, ISO VG 46

Materiálové vlastnosti:	
Viskozita, ASTM D445	cSt při 40 °C: 44 až 48
Index viskozity ASTM D2270	140 nebo vyšší
Bod tuhnutí, ASTM D97	-37 °C až -45 °C
Oborové specifikace:	Eaton Vickers 694 (I-286-S, M-2950-S/35VQ25 nebo M-2952-S)

Poznámka: Mnohé hydraulické kapaliny jsou téměř bezbarvé, takže je obtížné lokalizovat netěsnosti. Pro hydraulickou kapalinu je k dispozici přísada s červeným barvivem v lahvičkách o objemu 20 ml. Lahvička dostačuje pro 15 až 22 l hydraulické kapaliny. Opatřete si díl s objednacím číslem 44-2500 od autorizovaného prodejce Toro.

Důležité: **„Toro Premium Synthetic Biodegradable Hydraulic Fluid“ je jediná syntetická, biologicky rozložitelná hydraulická kapalina schválená společností Toro. Tato kapalina je kompatibilní s elastomery použitými v hydraulických soustavách společnosti Toro a je vhodná pro široké rozmezí teplot. Tato kapalina je kompatibilní s běžnými minerálními oleji, avšak z důvodu maximální biologické odbouratelnosti a výkonnosti je nutné z hydraulické soustavy běžnou kapalinu důkladně vypláchnout. Olej je k dispozici od autorizovaného prodejce společnosti Toro v 19litrových kbelících nebo 208litrových sudech.**

Kontrola hladiny hydraulické kapaliny

Servisní interval: Při každém použití nebo denně

1. Zaparkujte stroj na rovném povrchu, spusťte žací jednotku dolů, zatáhněte parkovací brzdu, vypněte motor a vyjměte klíč.
2. Z nádrže hydraulické kapaliny demontujte zátku (Obrázek 79).

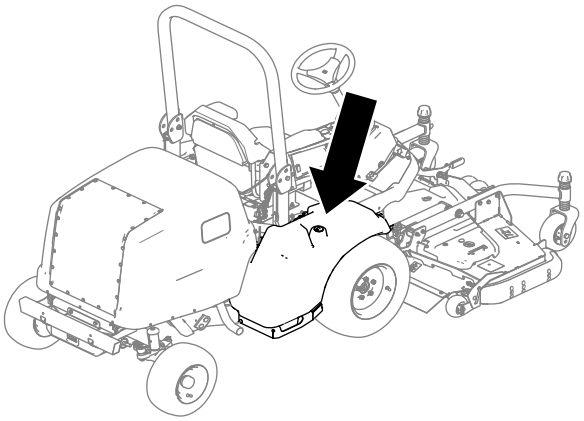

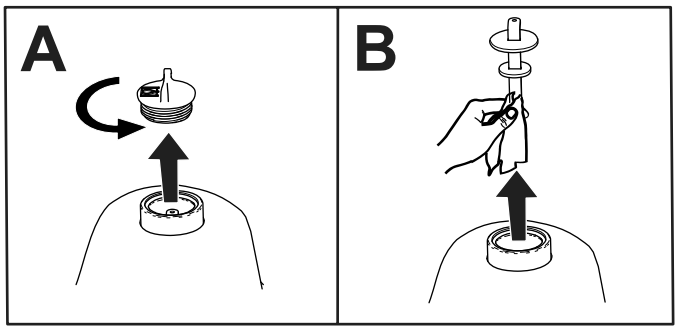

g285821

Obrázek 79

3. Vyjměte měrku z nádrže hydraulické kapaliny a otřete ji čistým hadrem (Obrázek 79).
4. Měrku zasuňte do nádrže hydraulické kapaliny.
5. Měrku vyjměte a zkontrolujte hladinu kapaliny (Obrázek 80).
   - **Pokud je stroj vybaven žací jednotkou:** Hladina hydraulické kapaliny je ve správné výši, pokud je mezi dvěma dolními značkami na měrce (A, viz Obrázek 80). Je také přijatelné, když je hladina kapaliny nad dolními značkami.
   - **Pokud je součástí výbavy sada pomocné hydrauliky:** Hladina hydraulické kapaliny je ve správné výši, pokud je mezi dvěma horními značkami na měrce (B, viz Obrázek 80).

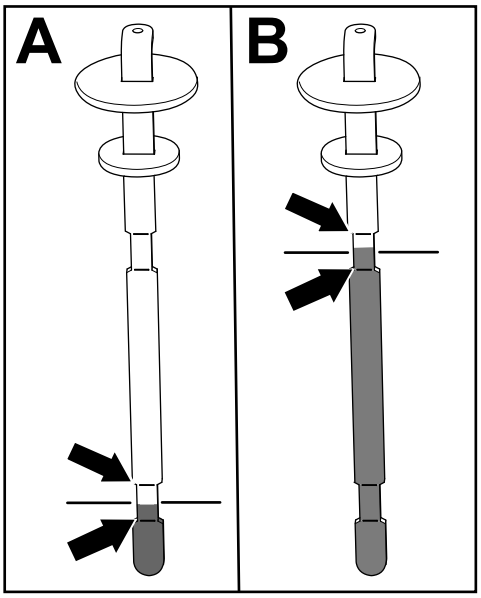

g286314

Obrázek 80

6. Pokud je hladina kapaliny pod příslušnou dolní značkou (podle vašeho přídavného zařízení, viz krok 5) na měrce, doplňte do nádrže předepsanou hydraulickou kapalinu. Opakujte kroky 3 až 5, dokud se hladina kapaliny neobjeví mezi dvěma příslušnými značkami na měrce.
7. Do nádrže hydraulické kapaliny zasuňte měrku a namontujte zátku.
8. Zátku utáhněte rukou.

   Důležité: **K utažení zátky nepoužívejte žádný nástroj.**
9. Zkontrolujte těsnost všech hydraulických hadic a spojek.

Výměna hydraulické kapaliny a filtrů

Servisní interval: Po prvních 1000 hodinách—Vyměňte hydraulickou kapalinu a filtr hydraulické kapaliny.

Po každých 800 hodinách provozu—Vyměňte filtr hydraulické kapaliny (pokud **nepoužíváte** doporučenou hydraulickou kapalinu nebo jste již nádrž hydraulické kapaliny naplnili alternativní kapalinou).

Po každých 800 hodinách provozu—Vyměňte hydraulickou kapalinu (pokud **nepoužíváte** doporučenou hydraulickou kapalinu nebo jste již nádrž hydraulické kapaliny naplnili alternativní kapalinou).

Po každých 1000 hodinách provozu—Vyměňte filtr hydraulické kapaliny (pokud používáte doporučenou hydraulickou kapalinu).

Po každých 2000 hodinách provozu—Vyměňte hydraulickou kapalinu (pokud používáte doporučenou hydraulickou kapalinu).

Pokud je hydraulická kapalina znečištěná, obraťte se na autorizovaného prodejce Toro a požádejte o vypláchnutí systému. Znečištěná kapalina má ve srovnání s čistou kapalinou mléčnou nebo černou barvu.

Důležité: **Použijte náhradní filtry Toro; viz *katalog náhradních dílů* ke stroji. Použití jiného filtru může vyústit v ukončení platnosti záruky na některé součásti.**

1. Zaparkujte stroj na rovném povrchu, spusťte žací jednotku dolů, zatáhněte parkovací brzdu, vypněte motor a vyjměte klíč.
2. Pod nádrž hydraulické kapaliny umístěte velkou vypouštěcí nádobu.
3. Sejměte uzávěr nádrže hydraulické kapaliny a vyjměte měrku.
4. Ze spodní části nádrže demontujte vypouštěcí zátku (Obrázek 81) a nechejte hydraulickou kapalinu vytéct do nádoby.

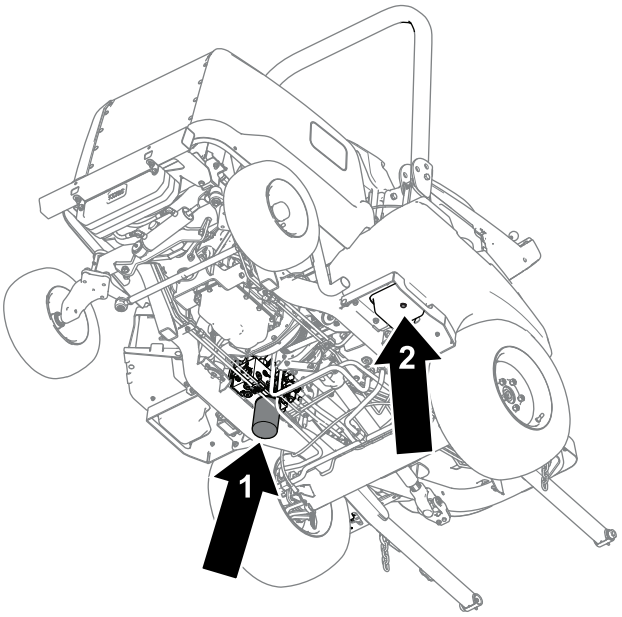

g286315

Obrázek 81

1. Filtr hydraulické kapaliny 2. Vypouštěcí zátka

5. Vyčistěte okolí místa montáže filtru.
6. Pod filtr (Obrázek 81) umístěte vypouštěcí nádobu, demontujte filtr a nechejte veškerý zbývající olej vytéct do nádoby.
7. Namažte těsnění nového filtru a naplňte filtr hydraulickou kapalinou.
8. Zkontrolujte, že je okolí místa montáže filtru čisté, a našroubujte filtr tak, aby se těsnění

dotýkalo montážní desky. Poté filtr dotáhněte o další ½ otáčky.

9. Naplňte hydraulickou nádrž hydraulickou kapalinou (viz část Kontrola hladiny hydraulické kapaliny (strana 67)).

   Důležité: **Používejte pouze určené hydraulické kapaliny. Jiné kapaliny by mohly systém poškodit.**

10. Jakmile hydraulická kapalina přestane vytékat, nasaďte vypouštěcí zátku zpět.
11. Vložte měrku nádrže a namontujte uzávěr.
12. Nastartujte motor a pomocí všech ovládacích prvků hydraulického systému v následujícím pořadí naplňte systém hydraulickou kapalinou.
    A. Pomocí ovládacího pedálu pojezdu přejeďte se strojem dopředu a dozadu.
    B. Volantem natočte pneumatiky zcela doprava a doleva.
    C. Pomocí spínače zvedání zvedněte a spusťte přídavné zařízení dolů (např. žací jednotku).
13. Přesvědčte se, zda nejsou patrné netěsnosti, a vypněte motor.
14. Zkontrolujte hladinu hydraulické kapaliny v nádrži, viz Kontrola hladiny hydraulické kapaliny (strana 67).

Kontrola hydraulického potrubí a hadic

Servisní interval: Každé 2 roky

Denně kontrolujte, zda se u hydraulického potrubí a hadic nevyskytují netěsnosti, zalomené potrubí, volné montážní držáky, opotřebení, volné spoje a narušení vlivem počasí a chemikálií. Před použitím stroje proveďte všechny nezbytné opravy.

Údržba kabiny

Čištění kabiny

Důležité: **V místě těsnění kabiny si počínejte velmi opatrně (Obrázek 82). Pokud používáte tlakovou myčku, tyč myčky udržujte od stroje ve vzdálenosti alespoň 0,6 m. Tlakovou myčkou nemyjte přímo těsnění kabiny nebo spodní část zadního převislého konce.**

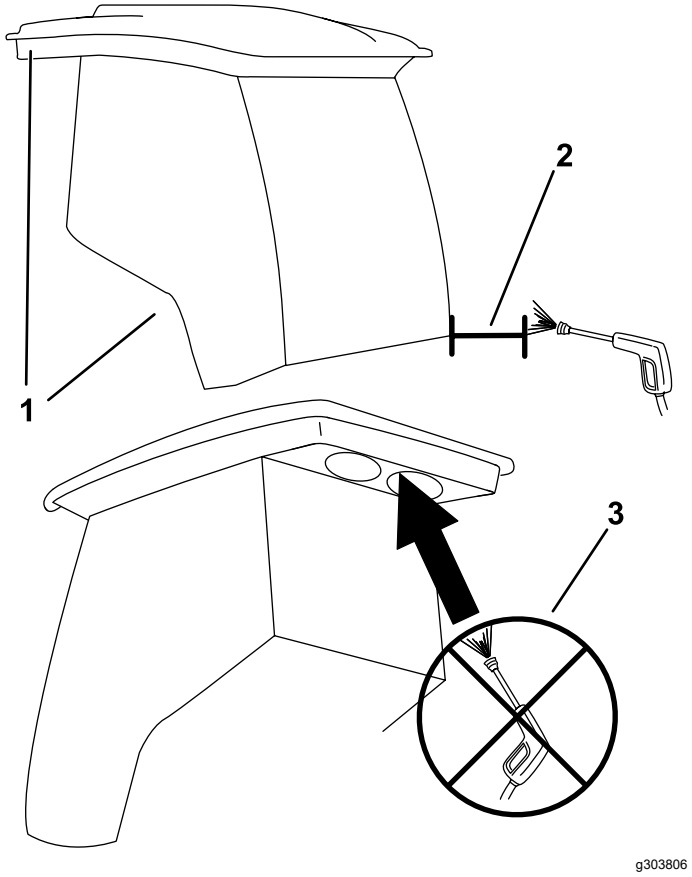

Obrázek 82

1. Těsnění
2. Tyč udržujte ve vzdálenosti alespoň 0,6 m.
3. Tlakovou vodou nemyjte spodní část zadního převislého konce.

Čištění vzduchových filtrů kabiny

Servisní interval: Po každých 400 hodinách provozu

1. Ze zadního převisu kabiny demontujte knoflíky a mřížky (Obrázek 83).

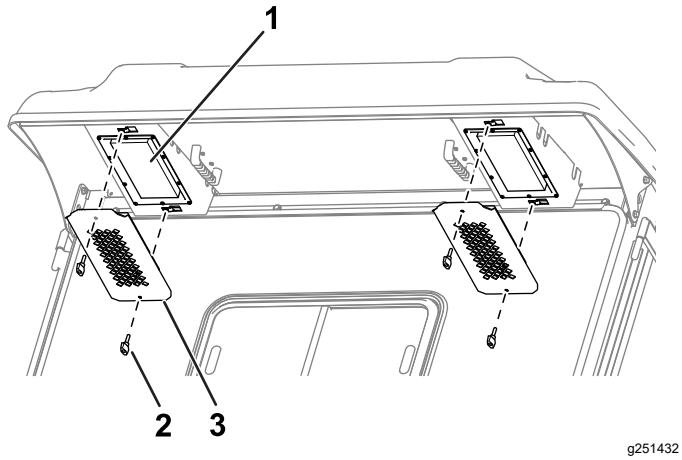

Obrázek 83

1. Filtr
2. Knoflík
3. Mřížka

2. Z kabiny demontujte vzduchové filtry.
3. Vyčistěte filtry tak, že je vyfoukáte čistým stlačeným vzduchem bez obsahu oleje.

   Důležité: **Je-li některý z filtrů děravý, roztržený nebo jinak poškozený, vyměňte jej.**
4. Pomocí knoflíků a mřížek namontujte filtry do kabiny (Obrázek 83).

Čištění filtru kondenzátoru kabiny

Účelem filtru kondenzátoru kabiny je zabránit vniknutí velkých nečistot, jako je tráva a listí, do kondenzátoru kabiny a ventilátorů kondenzátoru.

1. Stáhněte kryt mřížky v přímém směru dolů.
2. Vyčistěte filtr kondenzátoru vodou.

   Poznámka: Nepoužívejte tlakovou myčku.

   Důležité: **Je-li filtr děravý, roztržený nebo jinak poškozený, vyměňte jej.**
3. Před instalací do stroje nechejte filtr uschnout.
4. Otáčejte mřížkou filtru po výstupcích, dokud se neuzamkne západka v montážním celku západkového úchytu (Obrázek 84).

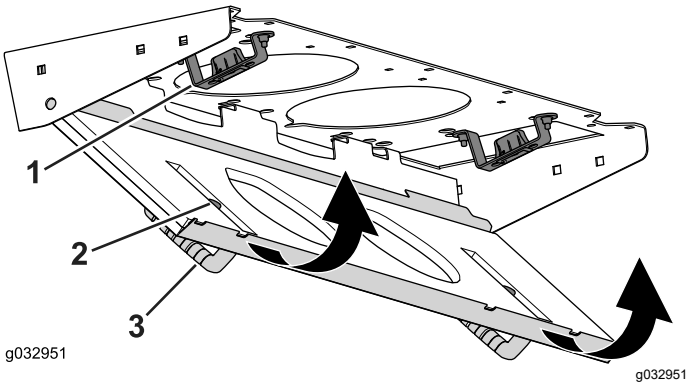

Obrázek 84

1. Montážní celek západkového úchytu
2. Filtr kondenzátoru
3. Kryt mřížky

Výměna stropního světla

Poznámka: Katalogové číslo správné žárovky naleznete v *katalogu náhradních dílů*.

1. Pomocí šroubováku vyjměte z ovládacího panelu sklo světla (Obrázek 85).

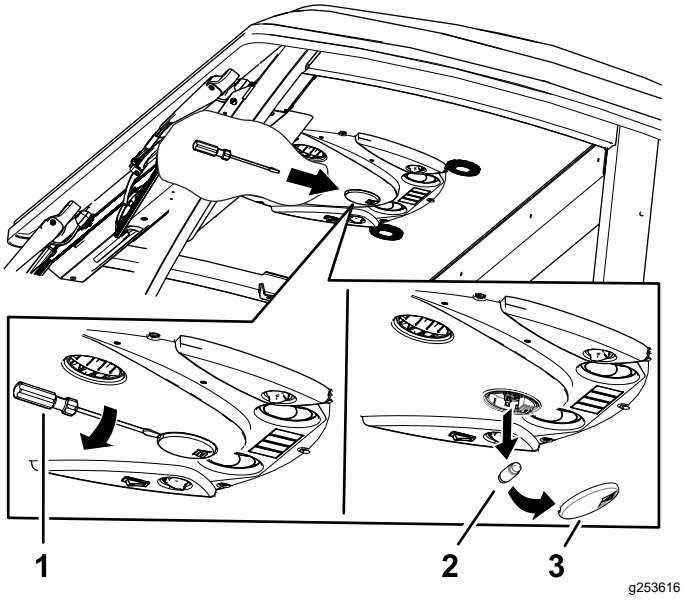

Obrázek 85

1. Šroubovák
2. Žárovka
3. Sklo

2. Vyjměte žárovku ze základny světla (Obrázek 85).
3. Do základny namontujte novou žárovku.
4. Do ovládacího panelu nasaďte sklo.

Naplnění nádrže kapaliny do ostřikovačů čelního skla

Poznámka: Nádrž kapaliny do ostřikovačů čelního skla se nachází vedle motoru na pravé straně stroje.

1. Sejměte uzávěr (Obrázek 86) z nádrže.

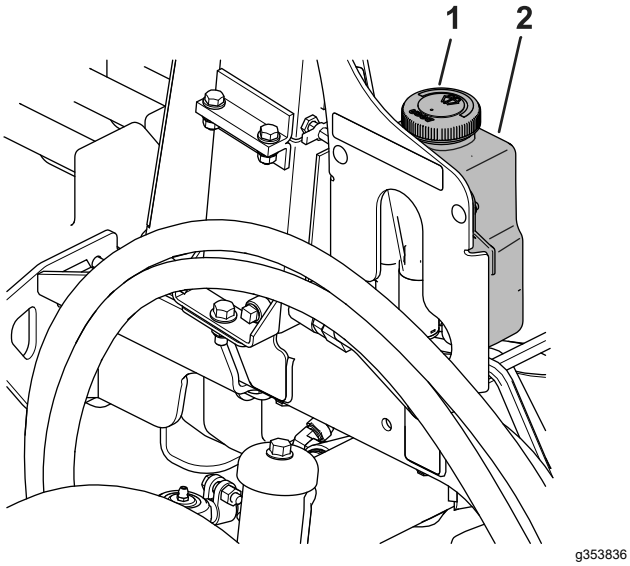

Obrázek 86

1. Uzávěr nádrže
2. Nádrž

2. Naplňte nádrž novou kapalinou do ostřikovačů.
3. Na nádrž nasaďte uzávěr.

Uskladnění

Bezpečnost při skladování

- Před opuštěním místa obsluhy vypněte motor, vytáhněte klíč a počkejte, dokud se nezastaví všechny pohybující se části. Před seřizováním, údržbou, čištěním nebo uskladněním nechejte stroj vychladnout.
- Neskladujte stroj nebo nádobu s palivem v blízkosti otevřeného ohně, zdroje jisker nebo tepla, například u ohřívače vody nebo jiného zařízení.

Příprava stroje

Důležité: **Stroj nikdy nemyjte brakickou nebo recyklovanou vodou.**

1. Než opustíte stroj, odstavte jej na rovném povrchu, zatáhněte parkovací brzdu, vypněte motor, vyjměte klíč a počkejte, až se zastaví všechny pohybující se součásti.
2. Pečlivě vyčistěte stroj, žací jednotku a motor.

   Důležité: **V blízkosti elektrických ovládacích prvků nebo těsnění kabiny nepoužívejte tlakovou vodu, neboť by mohlo dojít k poškození stroje.**
3. Zkontrolujte a upravte tlak vzduchu v pneumatikách, viz Kontrola tlaku vzduchu v pneumatikách (strana 29).
4. Zkontrolujte hydraulická vedení a hadice a v případě potřeby je opravte.
5. Zkontrolujte hladinu hydraulické kapaliny, viz Kontrola hladiny hydraulické kapaliny (strana 67).
6. Demontujte nože žací jednotky, nože nabruste a vyvažte a poté je namontujte zpět.
7. Zkontrolujte, zda nejsou povolené upevňovací prvky, a v případě potřeby je utáhněte.
8. Promažte všechny maznice a na otočné body naneste olej. Přebytečné mazivo otřete.
9. Lehce přebruste a přelakujte poškrábané, popraskané nebo zkorodované lakované plochy. Opravte všechny důlky v kovovém plášti.

Poznámky:

Poznámky:

Oznámení o ochraně soukromí EEA / UK

Způsob, jakým společnost Toro nakládá s vašimi osobními údaji

Společnost Toro Company („Toro“) respektuje vaše soukromí. Když zakoupíte naše produkty, můžeme shromažďovat určité osobní informace poskytnuté buď přímo vámi, nebo vaším místním prodejcem či společností Toro. Společnost Toro využívá tyto informace k plnění smluvních povinností, jako je například registrace vaší záruky, zpracování reklamace nebo kontakt s vámi v případě stažení výrobku – a pro legitimní obchodní účely – jako např. zjišťování spokojenosti zákazníků, zlepšování našich výrobků nebo poskytování informací o výrobcích, jež pro vás mohou být zajímavé. Společnost Toro může sdílet vaše údaje se svými dceřinými společnostmi, přidruženými společnostmi, prodejci a dalšími obchodními partnery v souvislosti s kteroukoli z těchto činností. Osobní údaje můžeme rovněž poskytnout, pokud je to vyžadováno zákonem nebo v souvislosti s prodejem, koupí nebo sloučením podniku. Vaše osobní informace nebudeme nikdy prodávat žádné další společnosti pro marketingové účely.

Zachování osobních údajů

Společnost Toro uchová vaše osobní údaje, pokud jsou relevantní pro výše uvedené účely a v souladu se zákonnými požadavky. Chcete-li získat další informace o platných lhůtách uchovávání, kontaktujte nás prosím na adrese legal@toro.com.

Závazek společnosti Toro k bezpečnosti

Vaše osobní údaje mohou být zpracovávány v USA nebo jiné zemi, ve které mohou platit méně přísné zákony na ochranu dat než v zemi vašeho bydliště. Pokaždé, když převedeme vaše údaje mimo zemi vašeho bydliště, přijmeme zákonem požadovaná opatření, abychom zajistili, že budou zavedeny příslušné záruky, které ochrání vaše informace a zajistí šetrné nakládání s nimi.

Přístup a oprava

Můžete mít právo své osobní údaje upravovat nebo kontrolovat a můžete mít námitky nebo omezovat zpracování svých dat. Za tímto účelem nás kontaktujte e-mailem legal@toro.com. Máte-li pochybnosti ohledně způsobu, jakým společnost Toro zpracovala vaše informace, doporučujeme, abyste tuto otázku vznesli přímo u nás. Vezměte prosím na vědomí, že občané EU mají právo podat stížnost na úřadě pro ochranu osobních údajů.

Návrh zákona č. 65 ve státě Kalifornie (California Proposition 65) – výstraha

Co tato výstraha znamená?

V prodeji můžete spatřit výrobek, který je opatřen následujícím výstražným štítkem:

VÝSTRAHA: Rakovina a poškození reprodukčního systému – www.P65Warnings.ca.gov.

O co se v návrhu zákona č. 65 jedná?

Návrh zákona č. 65 se vztahuje na všechny společnosti působící v Kalifornii, které tam prodávají výrobky nebo vyrábějí výrobky, jež mohou být v Kalifornii prodávány nebo do ní dováženy. Návrh nařizuje, aby guvernér státu Kalifornie vedl a zveřejňoval soupis chemických látek, o nichž je známo, že mohou způsobit rakovinu, vrozené vady a/nebo jiné poškození reprodukčního systému. Soupis, který je každoročně aktualizován, zahrnuje stovky chemikálií, které se nacházejí v mnoha předmětech každodenní potřeby. Účelem návrhu zákona č. 65 je informovat veřejnost o vystavení působení těchto chemických látek.

Návrh nezakazuje prodej výrobků obsahujících tyto chemikálie, místo toho však žádá, aby byly všechny výrobky, obaly výrobků nebo literatura doprovázející tyto výrobky opatřeny výstrahou. Výstraha uvedená v souladu s návrhem č. 65 neznamená, že výrobek je v rozporu s jakýmikoli normami nebo požadavky týkajícími se bezpečnosti výrobku. Vláda státu Kalifornie ve skutečnosti objasnila, že zmíněná výstraha není totéž jako regulační rozhodnutí, jež stanovuje, zda je produkt „bezpečný“ nebo „nebezpečný“. Řada z těchto chemických látek se mnoho let používá ve výrobcích každodenní potřeby, aniž by byla doložena jakákoli újma na zdraví. Další informace naleznete na stránkáchhttps://oag.ca.gov/prop65/faqs-view-all.

Výstraha uvedená v souladu s návrhem zákona č. 65 znamená, že společnost buď 1) vyhodnotila míru rizika a dospěla k závěru, že nebyla překročena „žádná významná míra rizika“, nebo 2) se rozhodla uvést výstrahu na základě toho, že si je vědoma přítomnosti uvedené chemické látky, míru rizika se ale nepokusila vyhodnotit.

Platí tento zákon všude?

Uvedení výstrahy podle návrhu zákona č. 65 se vyžaduje pouze v rámci kalifornských zákonů. Podobné výstrahy lze spatřit v celé Kalifornii na různých místech, včetně restaurací, obchodů s potravinami, hotelů, škol a nemocnic, a na široké škále produktů. Někteří online a maloobchodní prodejci navíc uvádí výstrahu dle návrhu zákona č. 65 na svých webových stránkách nebo v katalozích.

Jak se výstraha dle kalifornského návrhu zákona liší od federálních limitů?

Normy návrhu zákona č. 65 jsou často přísnější než federální a mezinárodní normy. U řady látek je nutné uvádět výstrahu dle návrhu zákona č. 65 při množství, které je mnohem nižší než u federálních akčních limitů. Například norma návrhu zákona č. 65 upozorňující na množství olova činí 0,5 µg/den, což je výrazně pod limity federálních a mezinárodních norem.

Proč nejsou touto výstrahou opatřeny všechny obdobné produkty?

- Výrobky prodávané v Kalifornii musí být označeny podle návrhu zákona č. 65, zatímco podobné produkty prodávané jinde toto označení mít nemusí.
- Společnost, která v rámci soudního sporu týkajícího se návrhu zákona č. 65 dosáhla mimosoudního vyrovnání, může být požádána, aby na svých produktech výstrahu dle návrhu zákona č. 65 uváděla. Na jiné společnosti, které vyrábějí podobné výrobky, se takový požadavek vztahovat nemusí.
- Prosazování návrhu zákona č. 65 není konzistentní.
- Společnosti se mohou rozhodnout, že výstrahu nebudou uvádět, protože dospěly k závěru, že podle návrhu zákona č. 65 tak nejsou povinny učinit. Pokud výrobek není výstrahou opatřen, neznamená to však, že neobsahuje chemické látky uvedené na seznamu v podobném množství.

Proč společnost Toro tuto výstrahu uvádí?

Společnost Toro se rozhodla, že bude spotřebitelům poskytovat co nejvíce informací, aby mohli činit informovaná rozhodnutí o výrobcích, které kupují a používají. Společnost uvádí výstrahu v případech, kdy si je vědoma přítomnosti jedné nebo více uvedených chemických látek, i když neprovedla přesné vyhodnocení úrovně expozice. Požadavky na omezení expozice se totiž nevztahují na všechny uvedené chemické látky. Společnost Toro se z důvodů obezřetnosti rozhodla výstrahu dle návrhu zákona č. 65 uvést, i když nebezpečí vystavení působení chemických látek obsažených ve výrobcích značky Toro je zanedbatelné nebo spadá do kategorie „žádné významné riziko“. Pokud společnost Toro takovou výstrahu neuvede, může být mimoto žalována státem Kalifornie nebo soukromými stranami, jež o prosazování návrhu zákona č. 65 usilují, a může z toho pro ni vyplývat citelný postih.

Záruka Toro

Omezená záruka na dobu dvou let nebo 1 500 provozních hodin

Podmínky a výrobky, na které se záruka vztahuje

Společnost Toro Company poskytuje záruku na případné materiálové či výrobní vady komerčního výrobku společnosti Toro („výrobek“) po dobu 2 let nebo 1 500 provozních hodin*, podle toho, která z možností nastane dříve. Tato záruka se vztahuje na všechny výrobky s výjimkou provzdušňovačů (viz jednotlivé části záruky vztahující se na tyto výrobky). V případě, že jsou naplněny záruční podmínky, opravíme výrobek na vlastní náklady, včetně diagnostiky, práce, náhradních dílů a dopravy. Tato záruka začíná běžet v den dodání Produktu původnímu maloobchodnímu odběrateli.
* Výrobek vybavený měřičem provozních hodin.

Pokyny pro poskytnutí záruční opravy

Jste-li přesvědčeni, že došlo k naplnění záručních podmínek, musíte sdělit distributorovi komerčních výrobků nebo autorizovanému prodejci komerčních výrobků, kde jste výrobek zakoupili. Potřebujete-li pomoc s vyhledáním distributora nebo autorizovaného prodejce komerčních výrobků nebo máte-li dotazy týkající se vašich práv či povinností spojených se zárukou, můžete nás kontaktovat na adrese:

Toro Commercial Products Service Department
8111 Lyndale Avenue South
Bloomington, MN 55420-1196

952–888–8801 nebo 800–952–2740
E-mail: commercial.warranty@toro.com

Povinnosti vlastníka

Jako vlastníci výrobku jste odpovědní za provádění nutné údržby a seřizování, jak je uvedeno v příslušné *provozní příručce*. Opravy týkající se závad výrobku způsobených nevyhovující údržbou a úpravami nejsou zahrnuty v rámci této záruky.

Součásti a úkony, na které se nevztahuje záruka

Ne všechny závady nebo poruchy, které se v záruční době na výrobku vyskytnou, jsou vady materiálu nebo výrobní vady. Záruka se nevztahuje na následující:

- Závady na výrobku, které jsou důsledkem použití jiných náhradních dílů než Toro nebo instalace a používání přídavných nebo upravených zařízení a produktů jiné značky než Toro.
- Závady na výrobku, které jsou důsledkem neprovádění doporučené údržby a/nebo seřizování.
- Závady na výrobku, které jsou důsledkem jeho nesprávného, nedbalého nebo nezodpovědného používání.
- Součásti, u nichž dochází k opotřebení, které nejsou poškozené. Mezi součásti, u nichž dochází k opotřebení nebo ke spotřebě v rámci běžného provozu výrobku, patří mimo jiné brzdové destičky a obložení, spojkové obložení, žací nože, vřetena, válce a ložiska (utěsněná nebo mazatelná), ploché nože, zapalovací svíčky, řídicí kolečka a jejich ložiska, pneumatiky, filtry, řemeny a některé součásti rozprašovačů, například membrány, trysky, průtokoměry a pojistné ventily.
- Závady způsobené nejen vnějšími vlivy, ale také skladovacími postupy, kontaminací, používáním neschválených paliv, chladicích kapalin, maziv, přísad, hnojiv, vody, chemikálií atd.
- Závady nebo snížení výkonu způsobené používáním paliv (např. benzínu, motorové nafty nebo bionafty), která nevyhovují příslušným průmyslovým normám.
- Běžný hluk, vibrace, opotřebení a znehodnocení. Běžné „opotřebení“ zahrnuje kromě jiného poškození sedaček opotřebením nebo oděrem, odřený lak, poškrábané etikety nebo okna.

Díly

Díly, u nichž je v rámci údržby plánována výměna, jsou kryté zárukou do doby jejich plánované výměny. Díly vyměněné podle této záruky jsou kryté po dobu platnosti záruky na originální výrobek a stávají se majetkem společnosti Toro. Společnost Toro učiní konečné rozhodnutí o tom, zda příslušný díl nebo montážní celek budou opraveny nebo vyměněny. Společnost Toro může k záručním opravám použít repasované díly.

Záruka poskytovaná na akumulátory s hlubokým cyklem vybití a lithium-iontové akumulátory

Akumulátor s hlubokým cyklem vybití a lithium-iontové akumulátory mají specifikovaný celkový počet kilowatthodin, které jsou během své životnosti schopny dodat. Způsob provozu, dobíjení a údržby může životnost akumulátorů prodloužit nebo zkrátit. Postupem času se množství užitečné práce v intervalech mezi dobíjením akumulátorů snižuje, až jsou akumulátory zcela vypotřebované. Výměna akumulátorů vypotřebovaných v důsledku běžného provozu je odpovědností majitele výrobku.
Poznámka: (pouze lithium-iontový akumulátor): další informace naleznete v záruce na akumulátor.

Doživotní záruka na klikový hřídel (pouze model ProStripe 02657)

Na modely Prostripe, jež jsou vybaveny originálním třecím kotoučem Toro a brzdovou spojkou žacího nože Crank-Safe (montážní celek integrované brzdové spojky žacího nože (BBC) + třecí kotouč) a používány původním kupujícím v souladu s doporučenými postupy pro obsluhu a údržbu, se vztahuje doživotní záruka na ohnutí klikového hřídele motoru. Doživotní záruka na klikový hřídel se nevztahuje na stroje vybavené třecími podložkami, brzdovou spojkou žacího nože (BBC) a dalšími takovými zařízeními.

Údržbu hradí majitel

Mezi běžné servisní úkony vyžadované u výrobků značky Toro a prováděné na náklady majitele patří seřizování, mazání, čištění a leštění motoru, výměna filtrů, chladicí kapaliny a provádění doporučené údržby.

Obecné podmínky

Oprava autorizovaným distributorem nebo prodejcem Toro je jediný nápravný prostředek, na který máte podle této záruky nárok.

Společnost The Toro Company nenese odpovědnost za nepřímé, náhodné nebo následné škody související s používáním výrobků Toro, které jsou kryté touto zárukou, včetně veškerých nákladů a výdajů na zajištění náhradního zařízení nebo servisu na přiměřenou dobu nefunkčnosti nebo nepoužitelnosti zařízení před dokončením oprav na základě těchto záruk. S výjimkou níže uvedené emisní záruky, která platí v odpovídajících případech, neexistuje žádná jiná výslovná záruka. Veškeré předpokládané záruky prodejnosti a vhodnosti použití jsou omezeny na dobu trvání této výslovné záruky.

Některé státy nepovolují vyloučení náhodných nebo následných škod ze záruky nebo omezení doby trvání předpokládané záruky, proto se na vás výše uvedené výjimky a omezení nemusejí vztahovat. Tato záruka uděluje specifická zákonná práva, kromě nichž můžete mít i další práva, která se mezi jednotlivými státy liší.

Poznámka k záručnímu krytí systému řízení emisí

Systém pro kontrolu emisí v produktu může být pokryt samostatnou zárukou, která splňuje požadavky stanovené americkými organizacemi EPA (U.S. Environmental Protection Agency) a/nebo CARB (California Air Resources Board). Na záruku na systém pro kontrolu emisí se nevztahují výše uvedená omezení týkající se provozních hodin. Viz prohlášení o záruce na systém řízení emisí, které bylo dodáno s výrobkem, nebo je součástí dokumentace od výrobce motoru.

Jiné země než USA a Kanada

Prosíme zákazníky, kteří zakoupili produkty společnosti Toro dovezené z USA či Kanady, aby se spojili s příslušným distributorem (zástupcem) společnosti Toro, který jim poskytne záruční podmínky platné v dané zemi, oblasti nebo státu. Pokud z jakéhokoli důvodu nejste se službami distributora spokojeni nebo je pro vás obtížné získat informace o záruce, obraťte se na autorizované servisní středisko společnosti Toro.