Form No. 3446-735 Rev A

Remolque TransPro™ 200

Nº de modelo 04219—Nº de serie 400000000 y superiores

Nº de modelo 04229—Nº de serie 400000000 y superiores

Nº de modelo 04239—Nº de serie 400000000 y superiores

Instrucciones de instalación

Seguridad

- El remolque TransPro 200 está indicado para su uso únicamente con las máquinas manuales Greensmaster. Si se remolcan productos incompatibles se pueden producir daños en el remolque y/o lesiones en el operador. Consulte Máquinas compatibles (página 9) para obtener una lista completa de las máquinas compatibles.
- Utilice únicamente un vehículo con la capacidad de remolcado adecuada. El remolque TransPro 200 y 2 segadoras de greens pesan alrededor de 522 kg. Compruebe las recomendaciones del fabricante para asegurarse de que el vehículo de remolque tiene una capacidad suficiente de frenado y maniobra.
- Asegúrese de que el remolque está conectado correctamente al vehículo de remolque antes de cargar o descargar las segadoras de greens, para evitar que la barra de remolque se desplace o se eleve de forma repentina e inesperada. La barra de remolque debe estar paralela al suelo cuando está alineada con el enganche del vehículo de remolque.
- El remolque añade peso extra de remolcado al vehículo. Conduzca el vehículo con cuidado.
  - No conduzca la máquina en autopistas o carreteras públicas.
  - Siempre ralentice la marcha del vehículo de remolque tanto al acercarse a un giro como durante el giro.
  - Siempre ralentice la marcha del vehículo de remolque al conducir en zonas desconocidas o en terrenos irregulares.
  - Siempre vaya despacio al cambiar la dirección de avance o antes de detenerse.
  - Siempre vaya despacio al girar o al conducir en pendientes.
  - No haga cambios de dirección bruscos o cerrados. No cambie de dirección repentinamente en una pendiente, rampa, desnivel, cuesta o superficie similar.
  - La velocidad máxima de remolcado es de 24 km/h. Ajuste siempre la velocidad del vehículo de remolque según las condiciones del terreno, por ejemplo, en superficies mojadas o resbaladizas, arena o gravilla suelta o en condiciones de baja visibilidad, tales como iluminación muy fuerte o baja, niebla o lluvia.
  - Tenga especial cuidado cuando conduce un vehículo muy cargado cuesta abajo. Conduzca el vehículo directamente hacia arriba o hacia abajo en pendientes y cuestas, siempre que sea posible. No conduzca a través de una pendiente si es posible. Puede volcar el vehículo, lo que puede dar lugar a lesiones graves o la muerte.
- Antes de dar marcha atrás, mire detrás y asegúrese de que no haya ninguna persona ni ningún objeto. Conduzca hacia atrás lentamente y esté atento al movimiento del remolque.
- Extreme las precauciones y reduzca la velocidad al conducir el remolque y el vehículo de remolque en marcha atrás.
- Vigile el tráfico cuando esté cerca de una carretera o cuando cruce una. Ceda el paso siempre a peatones y a otros vehículos.
- Si el remolque empieza a vibrar de forma anómala, detenga el vehículo de remolque inmediatamente. Pare el motor del vehículo de remolque. Repare todos los daños antes de empezar el remolcado.
- Antes de reparar el remolque o llevar a cabo ajustes en el mismo, realice lo siguiente:
  - Detenga el vehículo de remolque y accione el freno de estacionamiento.
  - Apague el vehículo de remolque y retire la llave.
- Mientras el remolque esté desconectado del vehículo de remolque:
  - Almacene el remolque en una superficie nivelada.
  - Calce las ruedas para evitar que el remolque se desplace.
- Mantenga todas las fijaciones apretadas correctamente. Sustituya cualquier pieza que se haya retirado durante los trabajos de mantenimiento o ajuste.

© 2021— The Toro® Company
8111 Lyndale Avenue South
Bloomington, MN 55420

Registre su producto en www.Toro.com.

CE UK CA

Traducción del original (ES)
Impreso en EE. UU.
Reservados todos los derechos

3446-735

Pegatinas de seguridad e instrucciones

Las pegatinas e instrucciones de seguridad están a la vista del operador y están ubicadas cerca de cualquier zona de peligro potencial. Sustituya cualquier pegatina que esté dañada o que falte.



decal133-8061

133-8061

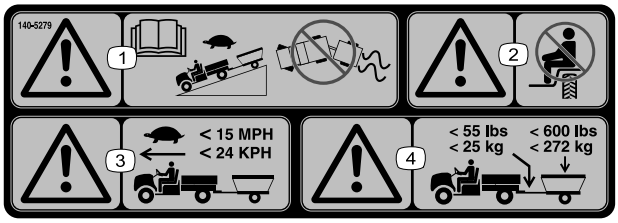

decal140-5279

140-5279

1. Advertencia – lea el *Manual del operador*; conduzca lentamente con un remolque en pendientes descendentes; no pierda el control del vehículo y del remolque.
2. Advertencia – no transporte pasajeros.
3. Advertencia – conduzca lentamente con un remolque; no supere los 24 km/h.
4. Advertencia – el peso máximo del remolque es de 272 kg; el peso máximo sobre el la barra es de 25 kg.

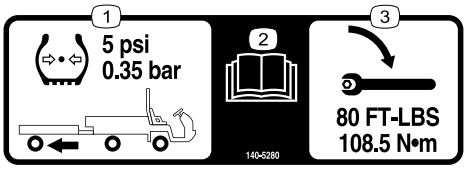

decal140-5280

140-5280

1. Los neumáticos del remolque deben estar inflados a 0,35 bar.
2. Lea el *Manual del operador*.
3. Apriete las tuercas de las ruedas a 108,5 N·m.



decal140-5281

140-5281

1. Advertencia – no lleve pasajeros en el remolque.

Instalación

Montaje del kit de configuración adecuado

Puede instalar uno de los siguientes kits según la configuración que desee:

- Kit de carga de raíl (modelo 04229); consulte Montaje del kit de carga de raíl (página 2)
- Kit de carga de rueda (modelo 04219); consulte Montaje del kit de carga de rueda (página 5)

Montaje del kit de carga de raíl

Nota: Realice los siguientes pasos para montar los raíles de los laterales izquierdo y derecho. Las siguientes ilustraciones muestran el lado derecho del kit de carga de raíl.

1. Instale un perno de cuello cuadrado y una tuerca con arandela prensada (¼") en el conjunto de la rampa (Figura 1).

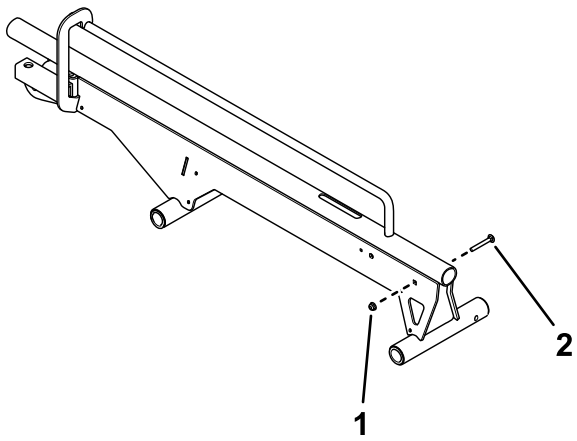

g348132

Figura 1

Se muestra el lado derecho.

1. Tuerca con arandela prensada (¼")
2. Perno de cuello cuadrado

---

2. Utilice un pasador y un tornillo de cabeza hexagonal para fijar el tope de la rueda en el conjunto del raíl (Figura 2).

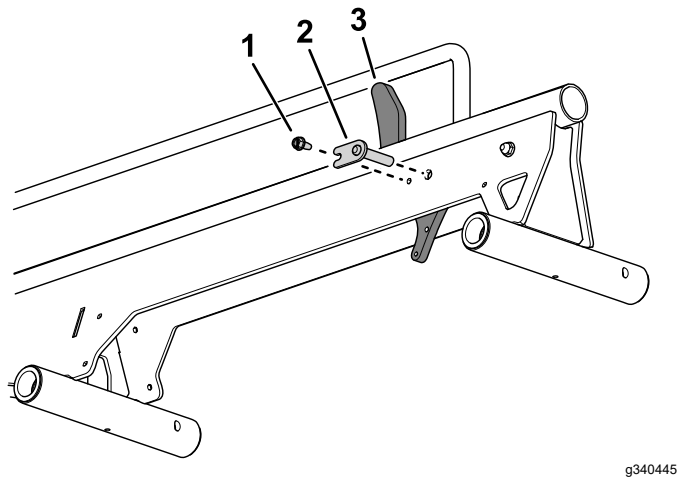

Figura 2

1. Tornillo de cabeza hexagonal
2. Pasador
3. Tope de la rueda

3. Utilice un eslabón de la cadena para instalar la cadena al tensor (Figura 3).

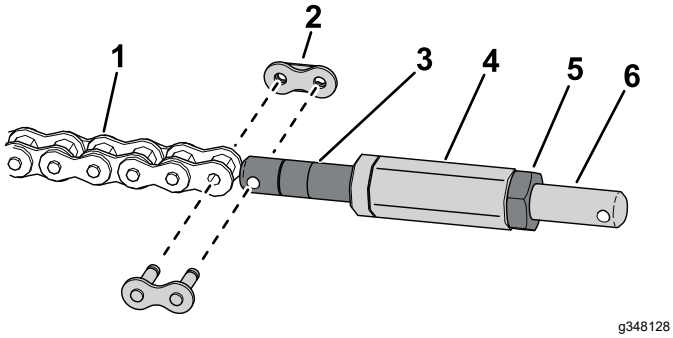

Figura 3

1. Cadena
2. Eslabón de la cadena
3. Tensor de cadena
4. Eje hexagonal
5. Tuerca autoblocante
6. Tensor de eslabón de la cadena

4. Instale el eje hexagonal al tensor de la cadena (Figura 3).
5. Utilice una tuerca para instalar el tensor de eslabón de la cadena en el eje hexagonal (Figura 3).
6. Utilice un eslabón de la cadena para instalar el tensor del eslabón de la cadena al tope de la rueda (Figura 4).

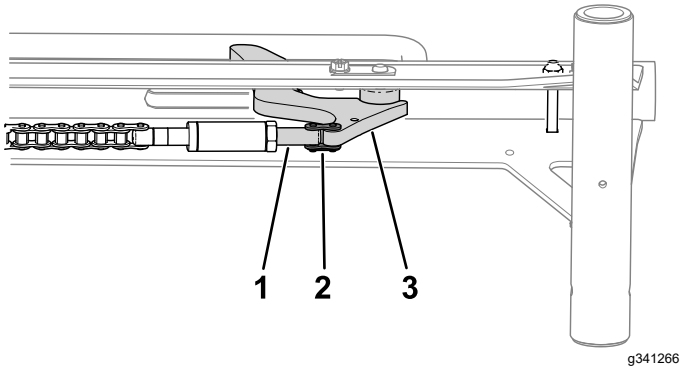

Figura 4

1. Tensor de eslabón de la cadena
2. Eslabón de la cadena
3. Tope de la rueda

7. Conecte el muelle al tope de la rueda y el perno dentro del conjunto del raíl (Figura 5).

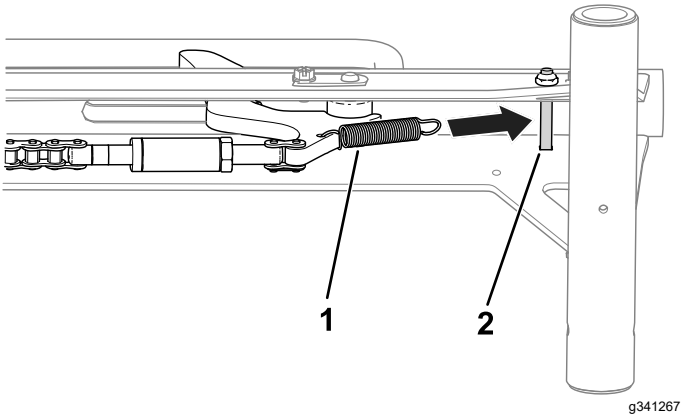

Figura 5

1. Muelle
2. Perno

8. Utilice una tuerca con arandela prensada (5/16"), 2 arandelas y un perno de cuello largo para fijar el conjunto de la rampa al conjunto del raíl (Figura 6).

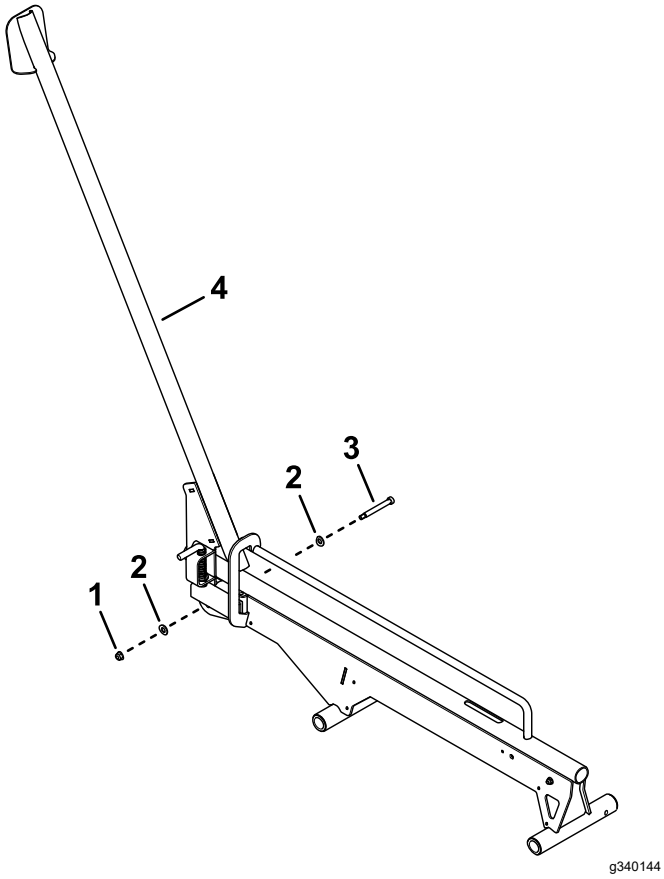

Figura 6

1. Tuerca con arandela prensada (5/16")
2. Arandelas
3. Perno de cuello largo
4. Conjunto del raíl

9. Utilice un eslabón de la cadena para conectar la cadena al conjunto de la rampa (Figura 7).

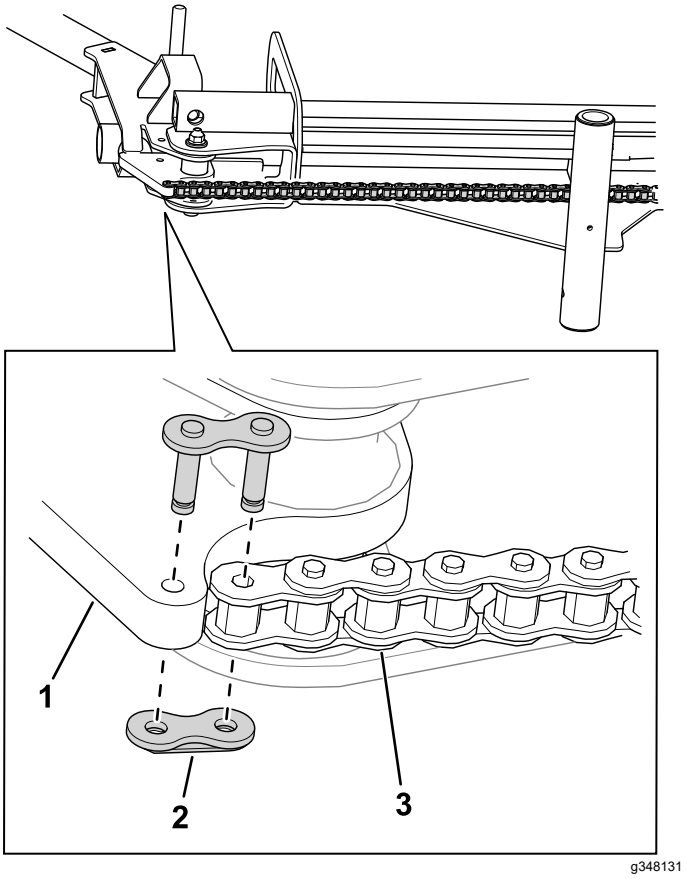

Figura 7

1. Conjunto de la rampa
2. Eslabón de la cadena
3. Cadena

10. Utilice 10 tornillos de cabeza hexagonal para fijar las cubiertas de la cadena a los conjuntos de rampa (Figura 8).

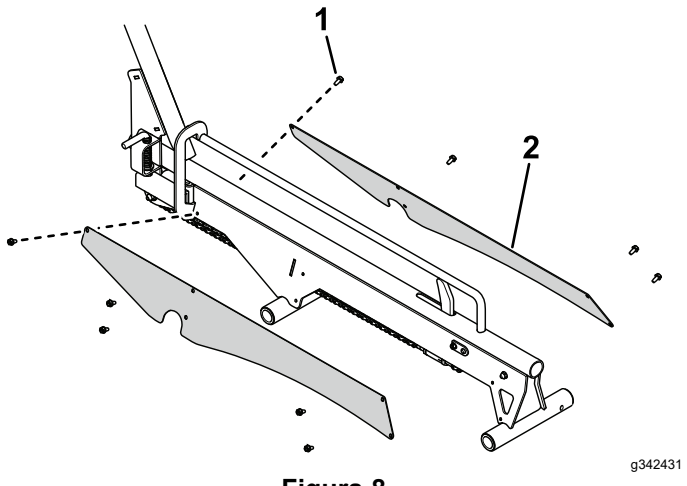

Figura 8

1. Tornillo de cabeza hexagonal
2. Cubierta de cadena

11. Compruebe la longitud de la distancia del tope; consulte Comprobación de la distancia del tope (página 16).

Montaje del kit de carga de rueda

Nota: Realice los siguientes pasos para montar las rampas de rueda de los laterales izquierdo y derecho. Las siguientes ilustraciones muestran el lado derecho del kit de carga de ruedas.

1. Utilice 4 tornillos con cabeza Torx y 4 tuercas (5/16") para fijar el soporte del pasador del cierre a la placa de guía en el conjunto de la rampa (Figura 9).

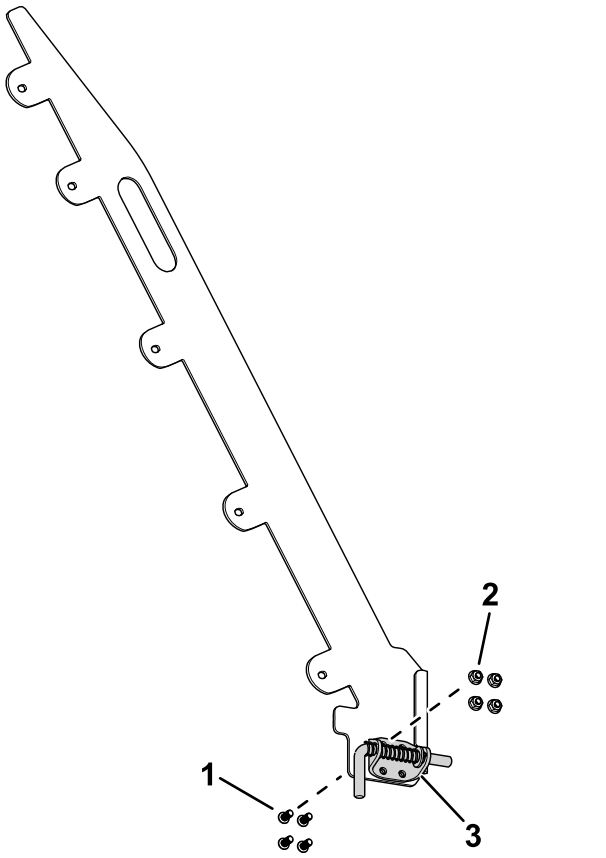

Figura 9

Se muestra el lado derecho.

1. Tornillo con cabeza Torx
2. Tuerca (5/16")
3. Soporte de pasador de cierre

2. Utilice 10 pernos (5/16" x ¾") y 10 tuercas Nyloc (5/16") para fijar la placa de guía al conjunto de la rampa (Figura 10).

   Las placas de guía deben instalarse con los pasadores de cierre hacia fuera. Consulte la Figura 30 en Carga del remolque (página 12) para obtener una ilustración de la placas de guía instaladas correctamente.

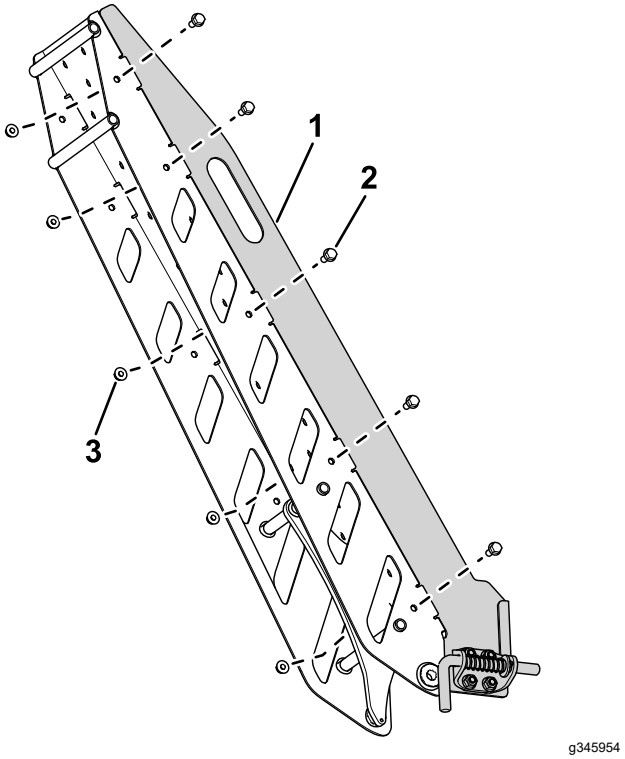

Figura 10

1. Placa de guía
2. Perno (5/16" x ¾")
3. Tuerca Nyloc (5/16")

3. Utilice una tuerca (¼") para instalar un tope en el conjunto de la rampa (Figura 11).

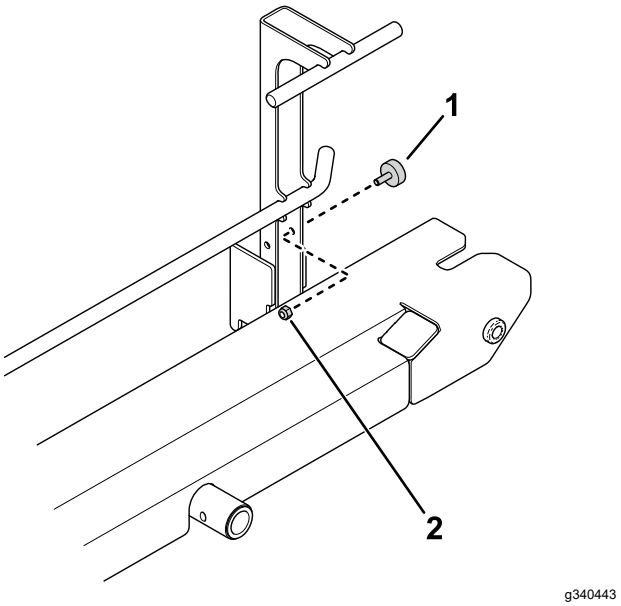

Figura 11

1. Tope
2. Tuerca (¼")

4. Utilice un pasador indicador y un tornillo de cabeza hexagonal para fijar el tope de la rueda en el conjunto de la rampa (Figura 12).

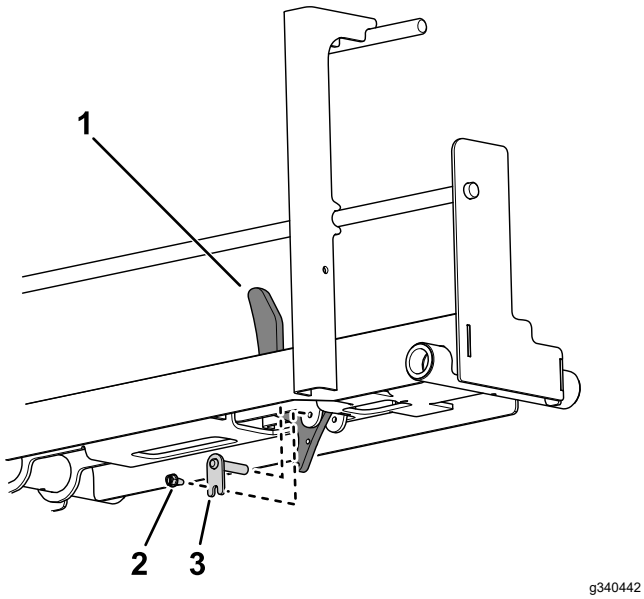

g340442

Figura 12

1. Tope de la rueda
2. Tornillo de cabeza hexagonal
3. Pasador indicador

5. Utilice un eslabón de la cadena para instalar la cadena al tensor (Figura 13).

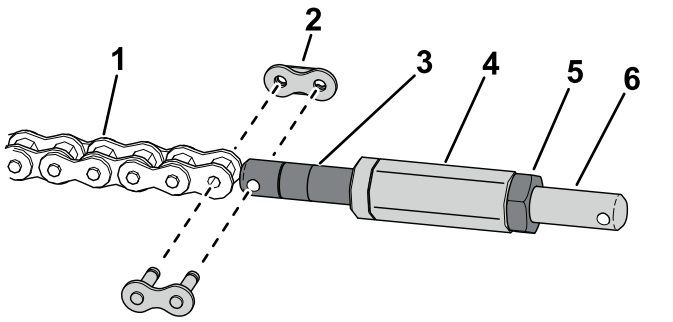

g348128

Figura 13

1. Cadena
2. Eslabón de la cadena
3. Tensor de cadena
4. Eje hexagonal
5. Tuerca autoblocante
6. Tensor de eslabón de la cadena

6. Instale el eje hexagonal al tensor de la cadena (Figura 13).
7. Utilice una tuerca para instalar el tensor de eslabón de la cadena en el eje hexagonal (Figura 13).
8. Utilice un eslabón de la cadena para instalar el tensor del eslabón de la cadena al tope de la rueda (Figura 14).

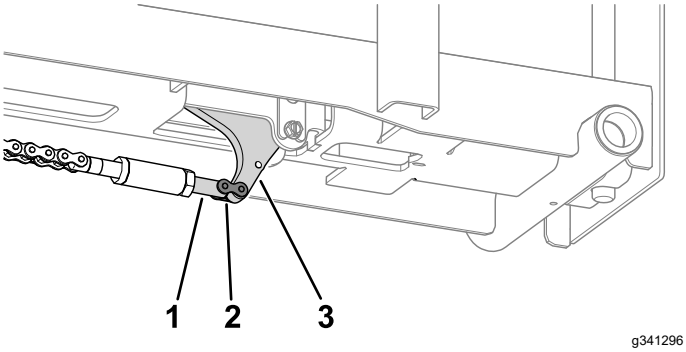

g341296

Figura 14

1. Tensor de eslabón de la cadena
2. Eslabón de la cadena
3. Tope de la rueda

9. Conecte el muelle al tope de la rueda y a la parte inferior de la rampa (Figura 15).

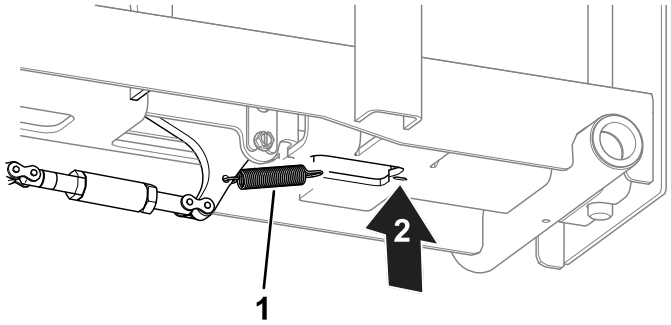

g341295

Figura 15

1. Muelle
2. Conecte el muelle aquí.

10. Utilice un pasador de giro y una chaveta para fijar el conjunto de la rampa al conjunto del raíl (Figura 16).

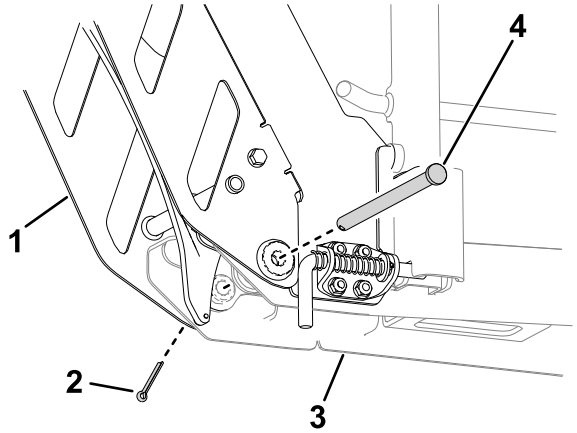

g349912

Figura 16

1. Conjunto de la rampa
2. Chaveta
3. Conjunto del raíl
4. Pasador de giro

11. Utilice un eslabón de la cadena para conectar cada cadena a los conjuntos de la rampa (Figura 17).

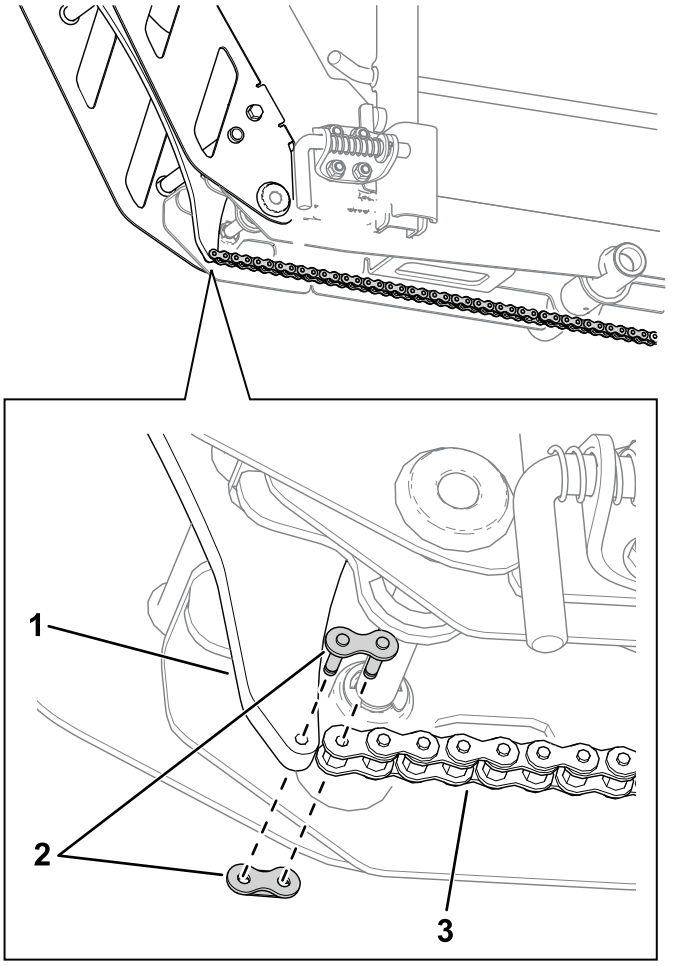

g348127

Figura 17

1. Conjunto de la rampa
2. Eslabón de la cadena
3. Cadena

Montaje del remolque

Instalación de las varillas de soporte al bastidor principal

1. Coloque el soporte central en el bastidor principal, tal y como se muestra en la Figura 18.

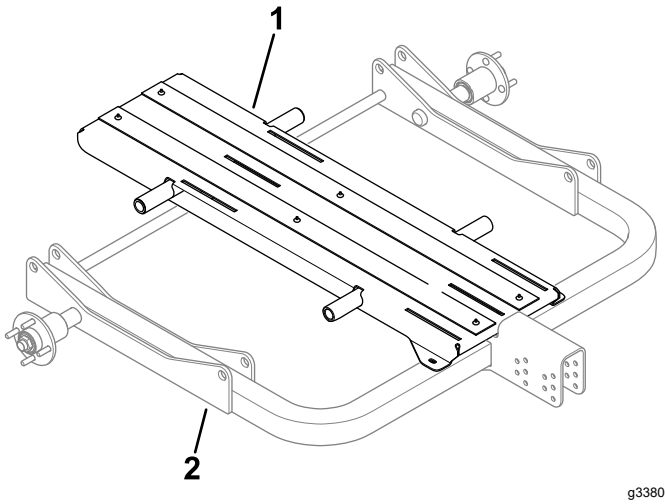

g338068

Figura 18

1. Soporte central
2. Bastidor principal

2. Pida a un ayudante que sostenga el kit de rueda o el kit de raíl y que centre el soporte central en su sitio mientras se instalan las varillas de soporte a través de los taladros en el kit, el soporte central y el bastidor principal (Figura 19).

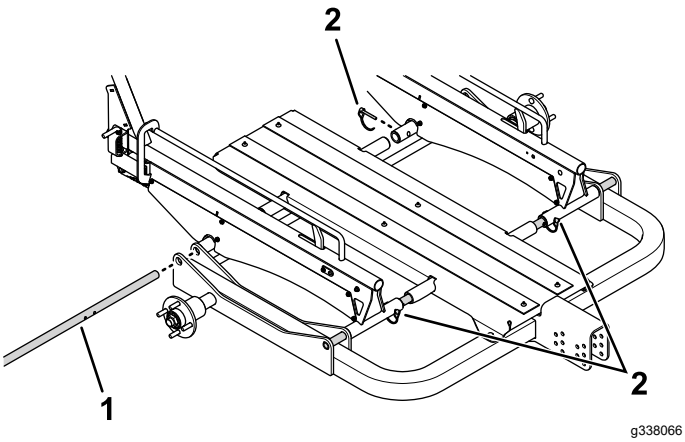

g338066

Figura 19

1. Varilla de soporte
2. Pasadores

3. Instale 4 pasadores a través de los taladros en el kit de ruedas o en el kit de raíl para la anchura específica de la máquina; consulte Configuración de la anchura del remolque (página 10).

Fijación del soporte central al bastidor principal

Use 2 tornillos (⅜") para fijar el soporte central al bastidor principal (Figura 20).

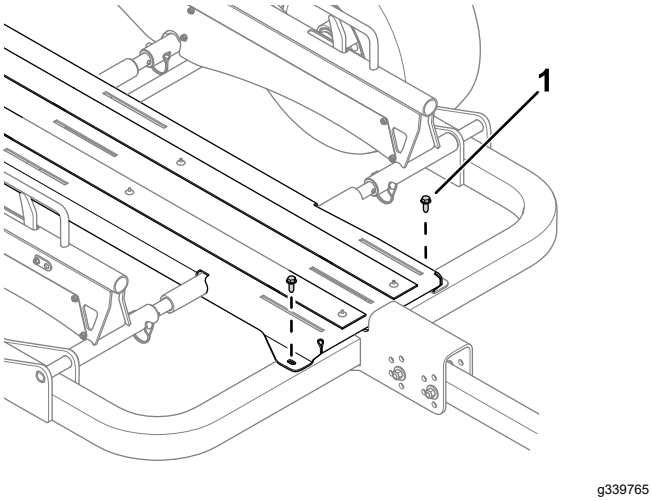

Figura 20

1. Tornillo (⅜")

Instalación de las ruedas

1. Monte un conjunto de rueda en cada cubo del eje con 4 tuercas (Figura 21).

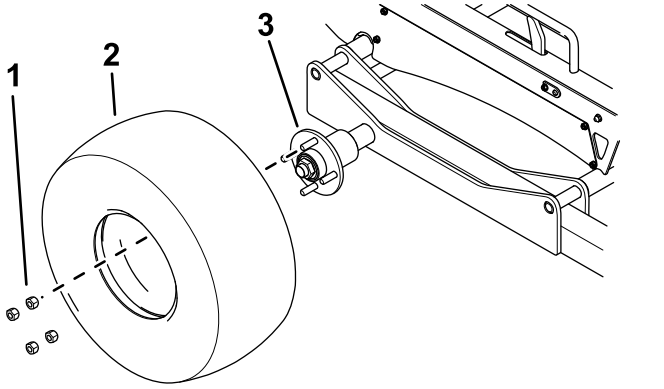

Figura 21

1. Tuerca de rueda
2. Neumático
3. Eje

2. Apriete las tuercas de rueda tal y como se especifica en Comprobación del par de apriete de las tuercas de las ruedas (página 16).
3. Desinfle los neumáticos según la especificación indicada en Comprobación de la presión de aire de los neumáticos (página 15).

Instalación de los soportes de rodillo al soporte central

Utilice 6 pernos de cuello cuadrado y 6 tuercas con arandela prensada (5/16") para sujetar los soportes de rodillo al soporte central (Figura 22).

Instale provisionalmente las fijaciones de modo que el soporte del rodillo pueda deslizarse hacia detrás y hacia delante en el soporte central. Apriete las fijaciones para fijar los soportes de rodillo en su lugar después de cargar el remolque; consulte Carga del remolque (página 12).

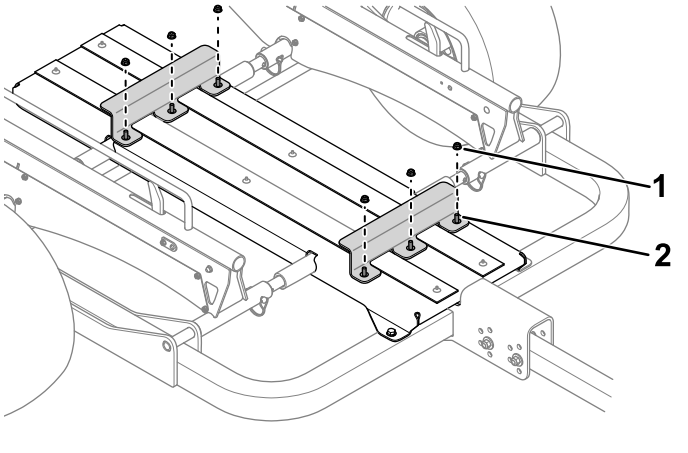

Figura 22

1. Tuerca con arandela prensada (5/16")
2. Perno de cuello cuadrado

Instalación de la barra de remolque al bastidor principal

1. Utilice 2 pernos (7/16"), 4 arandelas y 2 contratuercas para fijar la barra de remolque el bastidor principal (Figura 23).

   La barra de remolque debe estar paralela al suelo cuando está unida al vehículo de remolque. Asegúrese de que la barra de remolque esté paralela al suelo antes de apretar los herrajes.

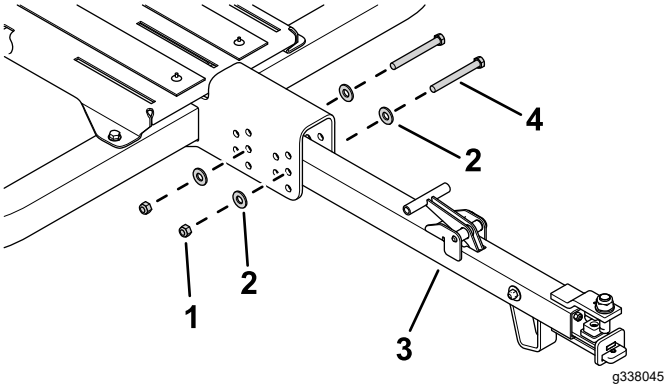

Figura 23

1. Contratuerca
2. Arandela
3. Barra de remolque
4. Perno (7/16")

2. Apriete los herrajes a 95 N·m.

Operación

Máquinas compatibles

Este remolque se ha diseñado para configurarse para las siguientes máquinas Greensmaster manuales sin que sean necesarios kits adicionales:

Máquina	Modelo
Greensmaster 1018	04820
Greensmaster 1021	04830
Greensmaster Flex 1018	04850
Greensmaster Flex 1021	04860
Greensmaster e1021	04831
Greensmaster eFlex 1021	04861

Este remolque se puede configurar para las siguientes máquinas Greensmaster manuales con un kit de configuración adicional (se vende por separado):

- Greensmaster Flex series 18/21
- Greensmaster Flex series 1800/2100 (incluido eFlex)
- Greensmaster Flex series 800/1000

Póngase en contacto con su distribuidor Toro autorizado para obtener más información.

Configuración de la anchura del remolque

Nota: Las segadoras de greens con una anchura superior a 53 cm (por ejemplo, Greensmaster 1026) no se pueden cargar en el remolque.

- Configuración del remolque para segadoras de greens de 46 cm: Utilice los pasadores para fijar los pivotes del raíl en los taladros interiores (Figura 24).

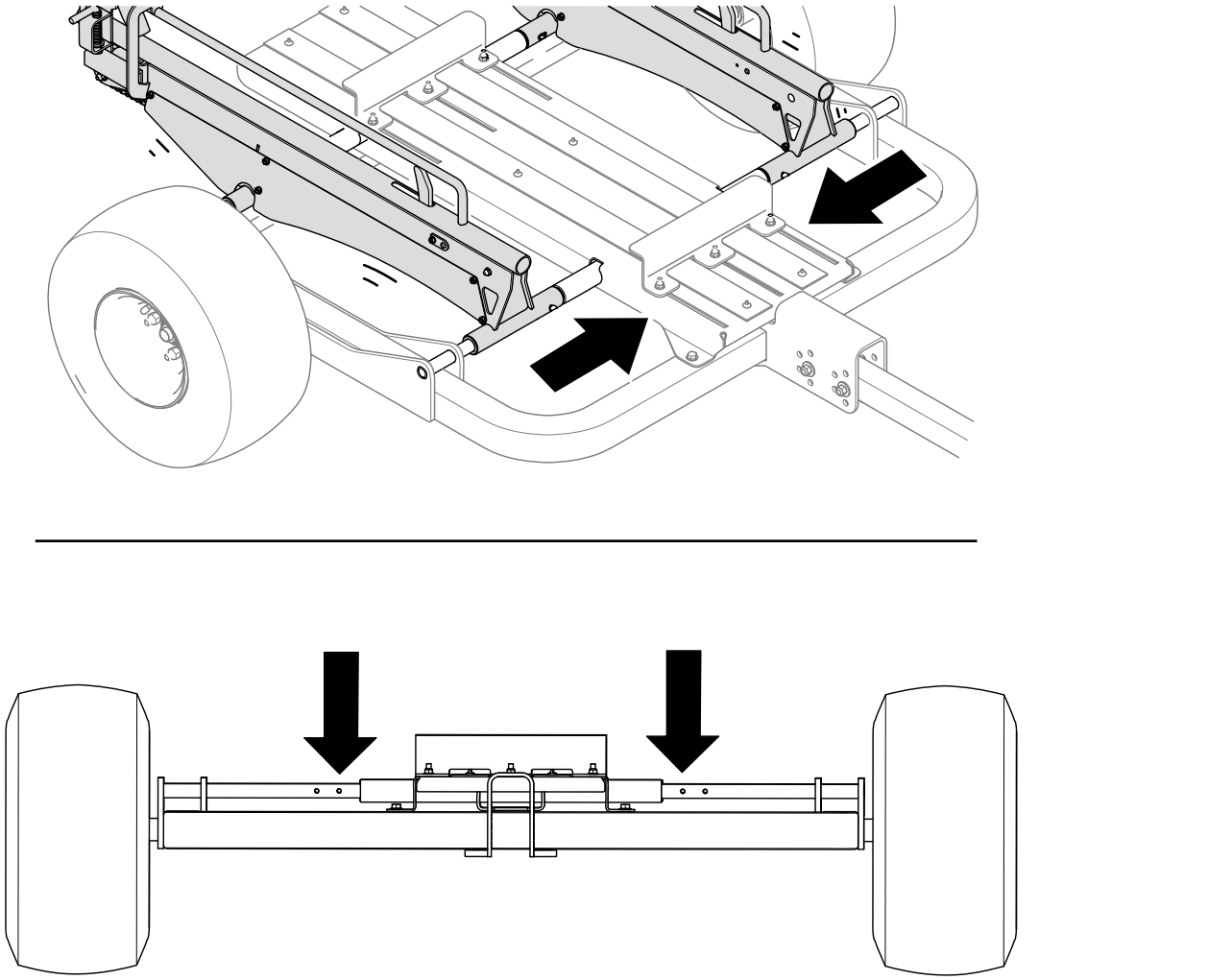

g341332

Figura 24

- Configuración del remolque para segadoras de greens de 53 cm: utilice los pasadores para fijar los pivotes del raíl en los taladros exteriores (Figura 25).

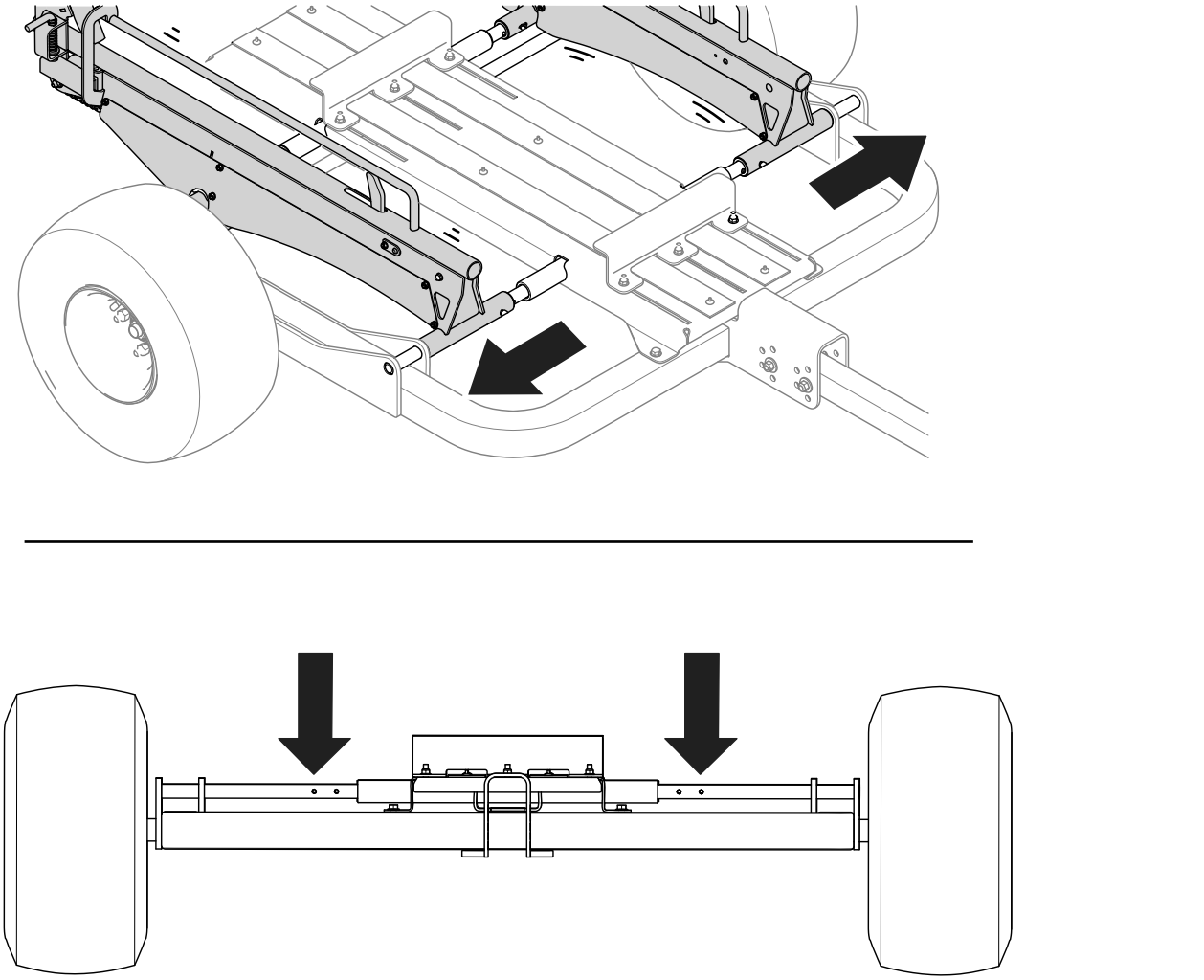

g341333

Figura 25

Fijación del remolque al vehículo de remolque

1. Eleve la palanca de la barra (Figura 26).

   Nota: Al elevar la palanca, se retrae el conjunto del deslizador.

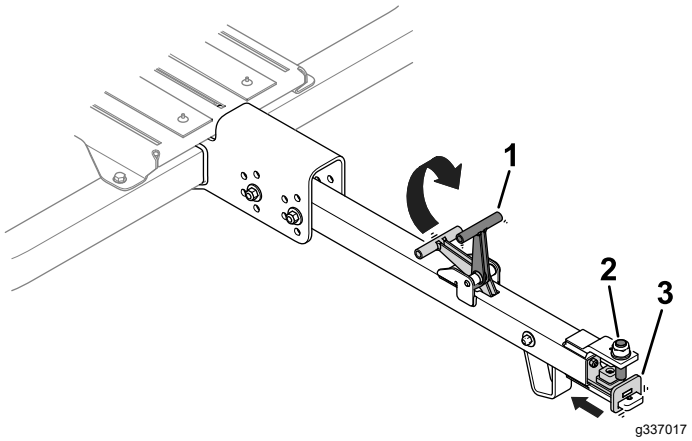

Figura 26

1. Palanca de la barra
2. Pasador de la barra
3. Conjunto del deslizador

2. Alinee el pasador de la barra con el enganche del vehículo de remolque (Figura 27).

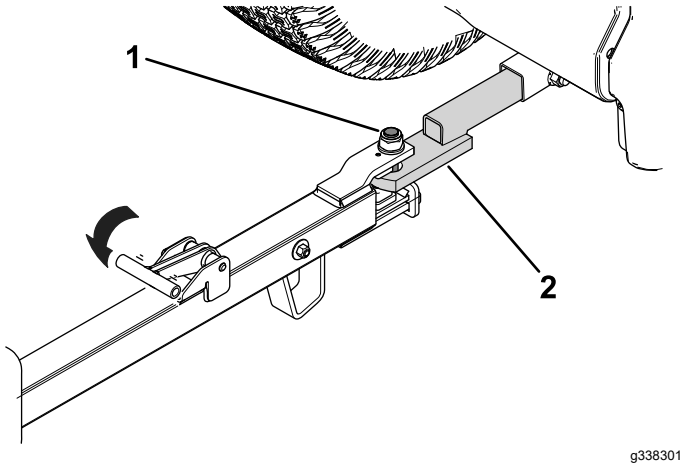

Figura 27

1. Pasador de la barra
2. Enganche del vehículo de remolque

3. Libere la palanca de la barra (Figura 27) para fijar el remolque al enganche del vehículo de remolque.

   Asegúrese de que el conjunto del deslizador está centrado por debajo del pasador de la barra.

Carga del remolque

Preparación de la carga del remolque.

1. Calce las ruedas del remolque.
2. Tire de los pasadores de cierre a ambos lados del remolque para liberar los raíles o las rampas y bájelos al suelo (Figura 28).

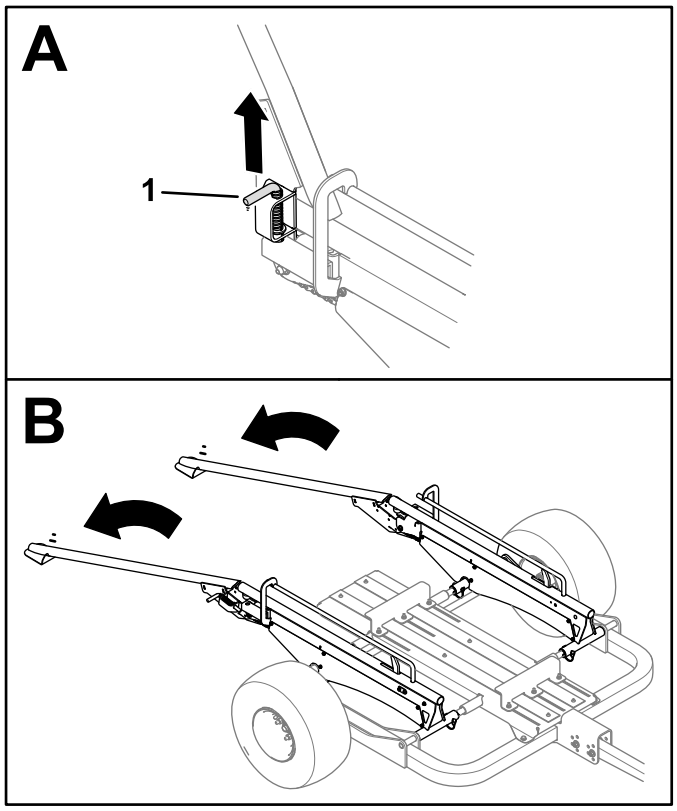

Figura 28

Kit de raíl equipado.

1. Pasadores de cierre (se muestra el lado derecho)

3. Retire los recogedores de la segadora de greens.

   Nota: Puede guardar los recogedores en el vehículo de remolque.

4. Consulte las instrucciones correspondientes del kit de rampa o raíl equipado del siguiente modo:

   - **Kit de raíl:** Instale las ruedas de raíl en los ejes hexagonales (Figura 29).

     Nota: Las ranuras de los clips de las ruedas de raíl se dirigen hacia fuera en todas las máquinas manuales Greensmaster.

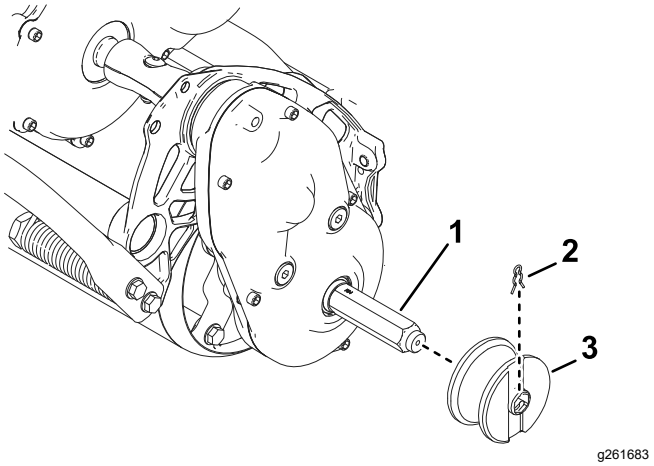

Figura 29

1. Eje hexagonal
2. Clip
3. Rueda de raíl

- **Kit de rueda:** Instale las ruedas de transporte en los ejes hexagonales; consulte el *Manual del operador* de la unidad de tracción.

Carga de una máquina en el remolque

1. Utilice las rampas planas o los raíles para conducir lentamente la máquina sobre el remolque hasta que el rodillo delantero se asiente en el soporte del rodillo (Figura 30).

   Nota: Al cargar la máquina sobre el remolque por primera vez, los cierres del soporte de rodillo deben estar sueltos para dejar que el soporte se deslice hacia delante.
2. Apague la máquina y accione el freno de estacionamiento.
3. Si va a transportar 2 máquinas, repita los pasos 1 y 2 con la segunda máquina. Asegúrese de que el rodillo delantero se asiente en el soporte del rodillo.
4. Eleve las rampas y accione los pasadores de cierre (Figura 30).
   - Kit de rueda equipado: Al elevar las rampas, los pasadores de cierre enganchan automáticamente el soporte de bloqueo y mantiene las rampas en posición elevada.
   - Kit de raíl equipado: Eleve los pasadores de cierre, eleve las rampas y libere los pasadores de cierre para mantener las rampas en posición elevada.

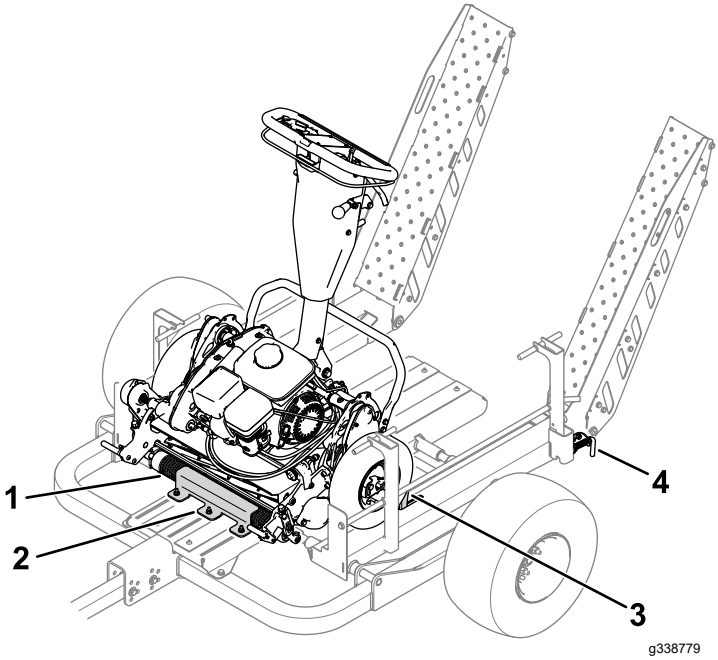

Figura 30

Kit de rueda equipado

1. Rodillo delantero
2. Soporte de rodillo
3. Tope de la rueda
4. Pasador de cierre (se muestra el lado izquierdo)

5. Si va a cargar el remolque por primera vez, realice los siguientes pasos para fijar las máquinas en su lugar:
   A. Con las rampas bloqueadas en la posición elevada, mueva la máquina trasera hacia la parte de atrás del remolque, hasta que las ruedas de transporte o las ruedas de raíl entren en contacto con la rampa.
   B. Deslice hacia atrás el soporte del rodillo trasero (Figura 31) hasta que entre el contacto con el rodillo delantero de la máquina trasera.

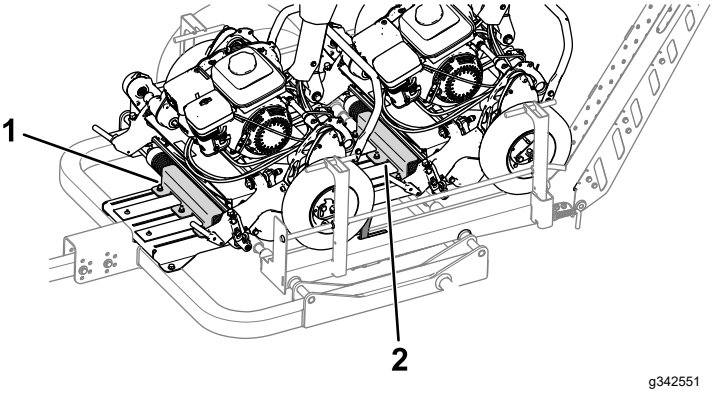

Figura 31

Se ha retirado la rueda izquierda para aportar claridad.

1. Soporte de rodillo delantero
2. Soporte de rodillo trasero

C. Asegúrese de que el rodillo delantero esté asentado totalmente debajo del soporte del rodillo y apriete las tuercas con arandela prensada que fijan el soporte del rodillo en su lugar; consulte Comprobación del par de apriete de las fijaciones del soporte de rodillo (página 15).

D. Mueva la máquina delantera hacia atrás, hasta que las ruedas de transporte o las ruedas de raíl entren en contacto con los topes de rueda elevados.

E. Deslice hacia atrás el soporte del rodillo delantero (Figura 31) hasta que entre el contacto con el rodillo delantero de la máquina delantera.

Si carga máquinas diferentes o máquinas con configuraciones distintas (por ejemplo, una máquina con un kit de transmisión de groomer equipado), realice estos pasos para asegurarse de que la máquina está colocada con seguridad en el remolque.

Mantenimiento

Calendario recomendado de mantenimiento

Intervalo de mantenimiento y servicio	Procedimiento de mantenimiento
Después de las primeras 10 horas	• Comprobación del par de apriete de las tuercas de las ruedas.
Cada vez que se utilice o diariamente	• Comprobación de la presión de aire de los neumáticos.
Cada año	• Compruebe la holgura en el extremo de los cojinetes de las ruedas. • Lubricación de las cadenas. • Comprobación del par de apriete de las fijaciones del soporte de rodillo. • Compruebe la distancia del tope (solo kit de carga de raíl).

Comprobación de la presión de aire de los neumáticos

Intervalo de mantenimiento: Cada vez que se utilice o diariamente

Especificación de presión de aire de los neumáticos: 0,34 bar (5 psi).

Compruebe la presión de los neumáticos (Figura 32). Aumente o reduzca el aire cuanto sea necesario para fijar la presión en los neumáticos según la especificación.

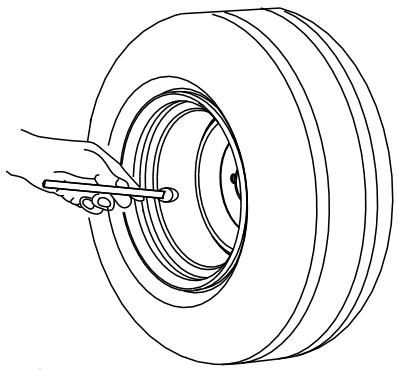

G001055

g001055

Figura 32

Comprobación de holgura de los cojinetes de las ruedas

Intervalo de mantenimiento: Cada año

1. Retire las máquinas que estén colocadas sobre el remolque.
2. Utilice un gato para elevar el remolque y coloque soportes fijos bajo el remolque.
3. Compruebe si hay demasiada holgura en cada rueda (es decir, movimiento libre del conjunto del neumático y el cubo).

   Si detecta una holgura excesiva, póngase en contacto con su distribuidor Toro autorizado.

Lubricación de las cadenas

Intervalo de mantenimiento: Cada año

Aplique grasa de propósito general a cada cadena.

Comprobación del par de apriete de las fijaciones del soporte de rodillo

Intervalo de mantenimiento: Cada año

Apriete las fijaciones del soporte de rodillo (Figura 33) a 79 N·m.

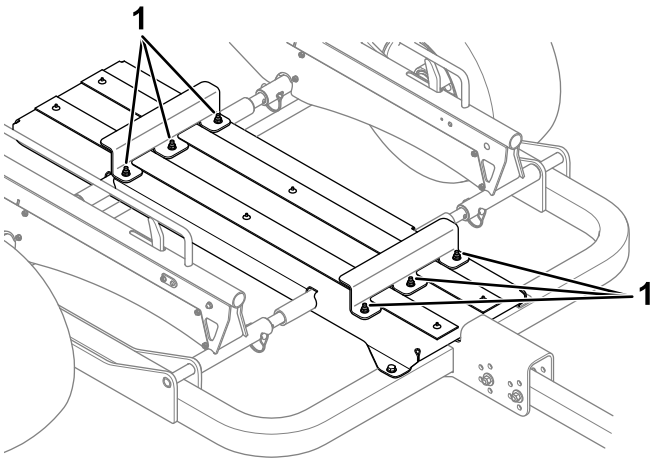

g337082

Figura 33

1. Fijaciones de soporte del rodillo

Comprobación del par de apriete de las tuercas de las ruedas

Intervalo de mantenimiento: Después de las primeras 10 horas

Especificación de par de apriete: 108 Nm

Compruebe el par de apriete de las tuercas de las ruedas cada vez que instale las ruedas y después de las 10 primeras horas de funcionamiento.

Apriete las tuercas de las ruedas con el patrón que se indica en la Figura 34 con el par de apriete especificado.

⚠ ADVERTENCIA

Si no mantiene el par de apriete adecuado podría causar un fallo o la pérdida de la rueda, y podría causar lesiones personales.

Apriete las tuercas de las ruedas con el de par de apriete especificado.

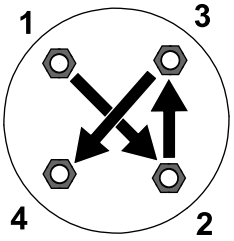

g274650

Figura 34

Comprobación de la distancia del tope

Solo kit de carga de raíl

Intervalo de mantenimiento: Cada año

Con las rampas fijadas en la posición elevada, compruebe la medida de la distancia entre el tope y la parte inferior del raíl.

La medida correcta debe ser 2,5 mm, tal y como se muestra en la Figura 35 Si observa una medida distinta, ajuste el tensor y la tuerca autoblocante hasta que llegue a la medida adecuada.

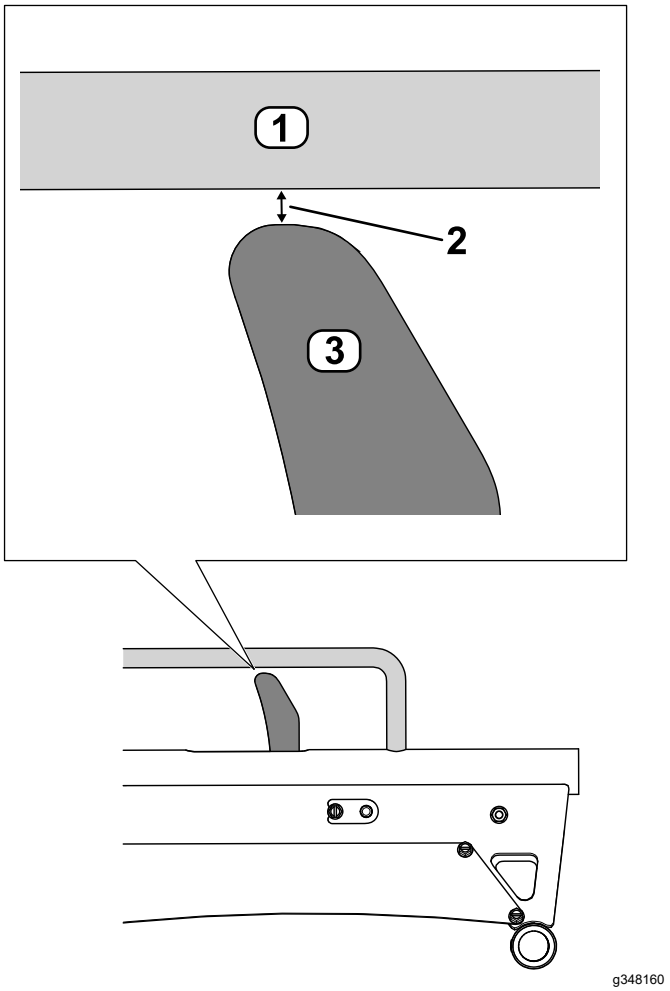

g348160

Figura 35

1. Raíl
2. Distancia – 2,5 mm
3. Parada

Notas:

Aviso sobre privacidad en el EEE/Reino Unido

Uso de sus datos personales por parte de Toro

The Toro Company (“Toro”) respeta su privacidad. Al adquirir nuestros productos, podemos recopilar ciertos datos personales sobre usted, ya sea de forma directa a través de usted o de nuestra empresa o nuestro representante local de Toro. Toro utiliza estos datos para cumplir obligaciones contractuales, como registrar su garantía, procesar una reclamación de garantía o ponerse en contacto con usted en caso de la retirada de un producto, así como para fines comerciales legítimos, como valorar la satisfacción de los clientes, mejorar nuestros productos u ofrecerle información de productos que puedan ser de su interés. Toro puede compartir sus datos con filiales, concesionarios u otros socios comerciales de Toro en relación con cualquiera de las actividades antes mencionadas. También podemos revelar sus datos personales cuando se requiera por ley o en relación con la venta, la adquisición o la fusión de una empresa. No venderemos sus datos personales a ninguna otra empresa con fines de marketing.

Retención de su información personal

Toro conservará sus datos personales hasta que sean relevantes para las finalidades indicadas anteriormente y según los requisitos legales. Para obtener más información sobre los periodos de retención aplicables, póngase en contacto con legal@toro.com.

Compromiso de Toro con la seguridad

Sus datos personales se pueden procesar en Estados Unidos o en otro país que aplique leyes de protección de datos menos estrictas que las de su país de residencia. Cuando transfiramos sus datos personales fuera de su país de residencia, daremos los pasos legalmente pertinentes para garantizar que se aplican las medidas adecuadas para proteger su información y para garantizar que se trata con seguridad.

Acceso y corrección

Puede tener derecho a corregir o revisar sus datos personales, o bien a negarse al procesamiento de sus datos o restringirlo. Para ello, póngase en contacto con nosotros en la dirección legal@toro.com. Si tiene alguna preocupación acerca de cómo ha gestionado Toro su información, le instamos a que se ponga en contacto con nosotros directamente. Recuerde que los residentes europeos tienen derecho a presentar quejas ante la autoridad responsable de la protección de datos.

La Garantía Toro

Limitada, de dos años o 1500 horas

Condiciones y productos cubiertos

The Toro Company y su filial, Toro Warranty Company, bajo un acuerdo entre sí, garantizan conjuntamente su producto Toro Commercial (“Producto”) contra defectos de materiales o mano de obra durante 2 años o 1500 horas de operación*, lo que ocurra primero. Esta garantía es aplicable a todos los productos exceptuando los Aireadores (estos productos tienen otras garantías). Cuando exista una condición cubierta por la garantía, repararemos el Producto sin coste alguno para usted, incluyendo diagnóstico, mano de obra, piezas y transporte. El periodo de la garantía empieza en la fecha en que el Producto es entregado al comprador original al por menor.
* Producto equipado con horímetro.

Instrucciones para obtener asistencia bajo la garantía

Usted es responsable de notificar al Distribuidor de Commercial Products o al Concesionario Autorizado de Commercial Products al que compró el Producto tan pronto como exista una condición cubierta por la garantía, en su opinión. Si usted necesita ayuda para localizar a un Distribuidor de Commercial Products o a un Concesionario Autorizado, o si tiene alguna pregunta sobre sus derechos o responsabilidades bajo la garantía, puede dirigirse a:

Toro Commercial Products Service Department
Toro Warranty Company
8111 Lyndale Avenue South
Bloomington, MN 55420-1196, EE. UU.

952–888–8801 u 800–952–2740
E-mail: commercial.warranty@toro.com

Responsabilidades del Propietario

Como propietario del producto, es responsable del mantenimiento y los ajustes requeridos que figuran en su *Manual del operador*. Esta garantía no cubre las reparaciones de problemas en el producto causados como consecuencia de no realizar el mantenimiento y los ajustes necesarios.

Elementos y condiciones no cubiertos

No todos los fallos o averías de productos que se producen durante el periodo de garantía son defectos de materiales o de mano de obra. Esta garantía no cubre:

- Los fallos o averías del Producto que se produzcan como consecuencia del uso de piezas de repuesto que no sean de la marca Toro, o de la instalación y el uso de accesorios o productos adicionales o modificados que no sean de la marca Toro.
- Los fallos del Producto que se produzcan como resultado de no realizar el mantenimiento y/o los ajustes recomendados.
- Los fallos de productos que se producen como consecuencia de la operación del Producto de manera abusiva, negligente o temeraria.
- Las piezas consumidas por el uso que no son defectuosas. Algunos ejemplos de piezas que se consumen o gastan durante la operación normal del Producto incluyen, pero no se limitan a, forros y pastillas de freno, forros de embrague, cuchillas, molinetes, rodillos y sus cojinetes (sellados o engrasables), contracuchillas, bujías, ruedas giratorias y sus cojinetes, neumáticos, filtros, correas, y determinados componentes de fumigadores tales como diafragmas, boquillas, caudalímetros o válvulas de retención.
- Los fallos causados por influencia externa, incluido a título enunciativo y no limitativo, condiciones meteorológicas, prácticas de almacenamiento, contaminación, el uso de combustibles, refrigerantes, lubricantes, aditivos, fertilizantes, agua o productos químicos no autorizados.
- Fallos o problemas de rendimiento debidos al uso de combustibles (p.ej. gasolina, diésel o biodiésel) que no cumplen las normas industriales correspondientes.
- Ruido, vibraciones, desgaste y deterioro normales. El “desgaste normal” incluye, pero no se limita a, desperfectos en los asientos debidos a desgaste o abrasión, desgaste de superficies pintadas, pegatinas o ventanas rayadas.

Piezas

Las piezas cuya sustitución está prevista como mantenimiento requerido están garantizadas hasta la primera sustitución programada de dicha pieza. Las piezas sustituidas bajo esta garantía están cubiertas durante el periodo de la garantía original del producto y pasan a ser propiedad de Toro. Toro tomará la decisión final de reparar o sustituir cualquier pieza o conjunto. Toro puede utilizar piezas remanufacturadas en las reparaciones efectuadas bajo esta garantía.

Garantía de las baterías de ciclo profundo y de iones de litio

Las baterías de ciclo profundo y de iones de litio producen un determinado número total de kilovatios-hora durante su vida. Las técnicas de uso, recarga y mantenimiento pueden alargar o acortar la vida total de la batería. A medida que se consuman las baterías de este producto, se irá reduciendo paulatinamente la cantidad de trabajo útil entre intervalos de carga, hasta que la batería se desgaste del todo. La sustitución de baterías que se han desgastado debido al consumo normal es responsabilidad del propietario del producto.
Nota: (batería de iones de litio solamente): Consulte la garantía de la batería si desea más información.

Garantía de por vida del cigüeñal (ProStripe modelo 02657 solamente)

Un ProStripe equipado con un disco de fricción genuino de Toro y un embrague de freno de cuchilla Crank-Safe (conjunto integrado de embrague de freno de cuchilla (BBC) + disco de fricción) como equipo original y utilizado por el comprador original con arreglo a los procedimientos recomendados de operación y mantenimiento está cubierto por una garantía de por vida contra la curvatura del cigüeñal del motor. Las máquinas equipadas con arandelas de fricción, unidades de embrague de freno de cuchilla (BBC) y otros dispositivos similares no están cubiertos por la garantía de por vida del cigüeñal.

El mantenimiento corre por cuenta del propietario

La puesta a punto del motor, la lubricación, la limpieza y el abrillantado, la sustitución de filtros y refrigerante, y la realización del mantenimiento recomendado son algunas de las tareas de revisión normales que requieren los productos Toro y que corren por cuenta del propietario.

Condiciones Generales

La reparación por un Distribuidor o Concesionario Autorizado Toro es su único remedio bajo esta garantía.

Ni The Toro Company ni Toro Warranty Company son responsables de daños indirectos, incidentales o consecuentes en conexión con el uso de los productos Toro cubiertos por esta garantía, incluyendo cualquier coste o gasto por la provisión de equipos de sustitución o servicio durante periodos razonables de mal funcionamiento o no utilización hasta la terminación de las reparaciones bajo esta garantía. Salvo la garantía de emisiones citada a continuación, en su caso, no existe otra garantía expresa. Cualquier garantía implícita de mercantibilidad y adecuación a un uso determinado queda limitada a la duración de esta garantía expresa.

Algunos estados no permiten exclusiones de daños incidentales o consecuentes, ni limitaciones sobre la duración de una garantía implícita, de manera que las exclusiones y limitaciones arriba citadas pueden no serle aplicables a usted. Esta garantía le otorga a usted derechos legales específicos; es posible que usted tenga otros derechos que varían de un estado a otro.

Nota sobre la garantía de emisiones

Es posible que el Sistema de Control de Emisiones de su Producto esté cubierto por otra garantía independiente que cumpla los requisitos establecidos por la U.S. Environmental Protection Agency (EPA) y/o el California Air Resources Board (CARB). Las limitaciones horarias estipuladas anteriormente no son aplicables a la Garantía del Sistema de Control de Emisiones. Consulte la Declaración de Garantía de Control de Emisiones del Motor proporcionada con su producto o incluida en la documentación del fabricante del motor.

Países fuera de Estados Unidos o Canadá

Los clientes que compraron productos Toro exportados de los Estados Unidos o Canadá deben ponerse en contacto con su Distribuidor Toro para obtener pólizas de garantía para su país, provincia o estado. Si, por cualquier razón, no está satisfecho con el servicio ofrecido por su distribuidor, o si tiene dificultad en obtener información sobre la garantía, póngase en contacto con su centro de Servicio Técnico Toro Autorizado.

Información sobre advertencias de la Propuesta 65 de California

¿En qué consiste esta advertencia?

Es posible que vea un producto a la venta con una etiqueta de advertencia como la siguiente:



ADVERTENCIA: Cáncer y daño reproductivo – www.p65Warnings.ca.gov.

¿Qué es la Propuesta 65?

La Propuesta 65 se aplica a cualquier empresa que opere en California, que venda productos en California o que fabrique productos que puedan venderse o llevarse a California. Estipula que el gobernador de California debe mantener y publicar una lista de sustancias químicas conocidas por causar cáncer, defectos congénitos y/o daños reproductivos. La lista, que se actualiza anualmente, incluye cientos de sustancias químicas que se encuentran en numerosos artículos cotidianos. La finalidad de la Propuesta 65 es informar al público sobre la exposición a estas sustancias químicas.

La Propuesta 65 no prohíbe la venta de productos que contienen estas sustancias, pero requiere la inclusión de advertencias en cualquier producto, embalaje o documentación con el producto. Por otro lado, la advertencia de la Propuesta 65 no significa que un producto infrinja los requisitos o estándares de seguridad de los productos. De hecho, el Gobierno de California ha aclarado que una advertencia de la Propuesta 65 “no equivale a una decisión normativa de que un producto sea ‘seguro’ o ‘no seguro’”. Muchas de estas sustancias se han utilizado en productos de uso diario durante años sin documentar ningún daño. Para obtener más información, consulte https://oag.ca.gov/prop65/faqs-view-all.

Una advertencia de la Propuesta 65 significa que una empresa (1) ha evaluado la exposición y ha concluido que supera “el nivel de riesgo no significativo”, o bien (2) ha optado por proporcionar una advertencia basándose en su comprensión sobre la presencia de una sustancia química incluida en la lista sin intentar evaluar la exposición.

¿Esta ley se aplica a todos los lugares?

Las advertencias de la Propuesta 65 solo son obligatorias en virtud de la ley de California. Estas advertencias se ven por toda California en una variedad de entornos, incluidos a título enunciativo y no limitativo, restaurantes, establecimientos de alimentación, hoteles, centros educativos y hospitales, así como en una amplia variedad de productos. Por otro lado, algunos minoristas de venta online y por correo incluyen advertencias de la Propuesta 65 en sus sitios web y en sus catálogos.

¿En qué se diferencian las advertencias y los límites federales en California?

Las normas de la Propuesta 65 con frecuencia son más estrictas que las normas federales e internacionales. Existen distintas sustancias que requieren una advertencia de la Propuesta 65 a niveles mucho más bajos que los límites federales. Por ejemplo, la norma de la Propuesta 65 de advertencias relativas al plomo es de 0,5 µg/día, que es un valor muy por debajo de las normas federales e internacionales.

¿Por qué no llevan la advertencia todos los productos similares?

- Los productos vendidos en California deben llevar el etiquetado de la Propuesta 65, mientras que otros productos similares que se venden en otros lugares no tienen que llevarlos.
- Es posible que a una empresa implicada en un litigio sobre la Propuesta 65 que llegue a un acuerdo se le obligue a utilizar advertencias de la Propuesta 65 en sus productos, mientras que otras empresas que fabriquen productos similares puede que no tengan que cumplir este requisito.
- La aplicación de la Propuesta 65 no es coherente.
- Las empresas pueden optar por no ofrecer advertencias porque concluyan que no tienen que hacerlo en virtud de la Propuesta 65; la falta de advertencias para un producto no significa que el producto no contenga sustancias químicas incluidas en la lista en niveles similares.

¿Por qué Toro incluye esta advertencia?

Toro ha optado por ofrecer a los consumidores el máximo de información posible para que puedan tomar decisiones informadas sobre los productos que compran y usan. Toro ofrece advertencias en ciertos casos según su conocimiento de la presencia de una o más sustancias químicas en la lista, sin evaluar el nivel de exposición, ya que no todas las sustancias químicas de la lista incluyen requisitos de límite de exposición. Si bien la exposición de los productos de Toro puede ser insignificante o dentro del rango de “riesgo no significativo”, para mayor cautela Toro ha optado por incluir las advertencias de la Propuesta 65. Además, si Toro no incluye estas advertencias, podría enfrentarse a demandas interpuestas por el Estado de California o bien partes privadas que deseen aplicar la Propuesta 65 y la empresa podría tener que hacer frente a importantes sanciones.