Form No. 3406-509 Rev C

TORO®

Count on it.

Betjeningsvejledning

Workman® HDX-arbejdskøretøj

Modelnr. 07383—Serienr. 316000001 og derover
Modelnr. 07384—Serienr. 316000001 og derover
Modelnr. 07384H—Serienr. 316000001 og derover
Modelnr. 07384TC—Serienr. 316000001 og derover
Modelnr. 07386—Serienr. 316000501 og derover
Modelnr. 07386H—Serienr. 316000001 og derover
Modelnr. 07386TC—Serienr. 316000501 og derover

Registrer dit produkt på www.Toro.com.
Oversættelse af original (DA)

CE

3406-509

Denne maskine skal betjenes af professionelle, ansatte operatører til kommerciel anvendelse. Den er hovedsageligt beregnet til transport af redskaber, som benyttes i sådanne anvendelsesområder. Denne maskine har kapacitet til sikker transport af en operatør og en passager på de angivne sæder. Maskinens lad er uegnet til passagerer.

Dette produkt overholder alle relevante EU-direktiver. Yderligere oplysninger fås på den separate produktspecifikke overensstemmelseserklæring.

Det er en overtrædelse af California Public Resource Code Section 4442 eller 4443 at bruge eller betjene denne motor på et skovbegroet, buskbegroet eller græsbegroet område, medmindre motoren er forsynet med en gnistskærm som defineret i Section 4442, som holdes i god driftsmæssig stand, eller medmindre motoren er bygget, udstyret og vedligeholdt til brandforebyggelse.

⚠ ADVARSEL

CALIFORNIEN
Advarsel i henhold til erklæring nr. 65

Udstødningsgassen fra dette produkt indeholder kemikalier, der ifølge staten Californien er kræftfremkaldende samt giver fødselsskader eller andre forplantningsskader.

Batteripoler og tilbehør indeholder bly og blysammensætninger, som ifølge staten Californien er kræftfremkaldende og forårsager forplantningsskader. Vask hænder efter håndtering.

Indledning

Maskinen er primært beregnet til at være en offroad-maskine og er ikke beregnet til omfattende brug på offentlige veje.

Læs denne vejledning omhyggeligt, så du kan lære at betjene og vedligeholde produktet korrekt samt undgå person- og produktskade. Det er dit ansvar at betjene produktet korrekt og sikkert.

Du kan kontakte Toro direkte på www.Toro.com for at få oplysninger om produkter og tilbehør, hjælp til at finde en forhandler og for at registrere dit produkt.

Når du har brug for service, originale Toro-dele eller yderligere oplysninger, bedes du kontakte en autoriseret serviceforhandler eller Toros kundeservice samt have produktets model- og serienummer parat. Figur 1 viser model- og serienummerets placering på produktet. Skriv numrene, hvor der er gjort plads til dette.

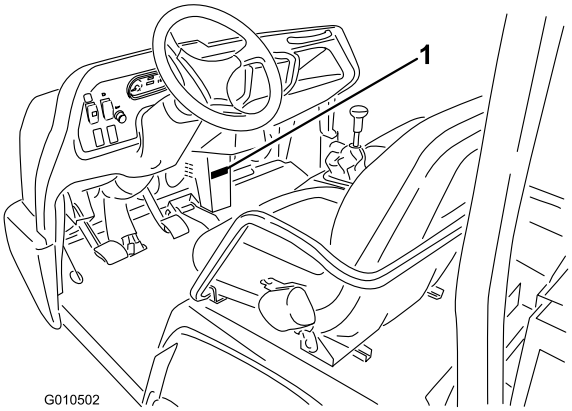

g010502

Figur 1

1. Placering af model- og serienummer

Modelnr. _____

Serienr. _____

Denne betjeningsvejledning advarer dig om mulige farer og giver dig særlige sikkerhedsoplysninger ved hjælp af advarselssymbolet (Figur 2), der angiver en fare, som kan forårsage alvorlig personskade eller død, hvis du ikke følger de anbefalede forholdsregler.

g000502

Figur 2

1. Advarselssymbol

Denne betjeningsvejledning bruger 2 ord til at fremhæve oplysninger. **Vigtigt** henleder opmærksomheden på særlige mekaniske oplysninger, og **Bemærk** angiver generel information, som det er værd at lægge særligt mærke til.

© 2021—The Toro® Company
8111 Lyndale Avenue South
Bloomington, MN 55420

Kontakt os på www.Toro.com.
Trykt i USA
Alle rettigheder forbeholdes

Indhold

Sikkerhed 4
Sikker betjeningspraksis 4
Lydtryk 8
Vibration 8
Sikkerheds- og instruktionsmærkater 9
Opsætning 14
1 Montering af rattet 14
2 Montering af styrtbøjlesystemet 14
3 Kontrol af olie- og væskestande 15
4 Justering af kuglekontakten 16
5 Trykpolering af bremserne 16
Produktoversigt 17
Betjeningsanordninger 17
Specifikationer 21
Udstyr/tilbehør 21
Betjening 21
Betjening af ladet 21
Kontrol af motoroliestanden 22
Sådan reagerer du, når en motorkontrol-lampe lyser 23
Påfyldning af brændstof 23
Kontrol af kølervæskestanden 25
Kontrol af gearkasse-/hydraulikoliestanden 26
Kontrol af højstrømningshydraulikvæskestanden 26
Kontrol af oliestand i fordifferentialet 27
Kontrol af hjulmøtrikkernes tilspændingsmoment 27
Kontrol af dæktrykket 28
Kontrol af bremsevæskestanden 28
Start af motoren 29
Kørsel med maskinen 29
Standsning af maskinen 29
Standsning af motoren 29
Indkøring af en ny maskine 29
Kontrol af sikkerhedslåsesystemet 30
Sikring af passagersikkerhed 30
Sikring af korrekt hastighed 31
Sikring af korrekt drejning 31
Sikring af korrekt bremsning 31
Forebyggelse af væltning 31
Betjening på bakkeskråninger 32
Af- og pålæsning 32
Brug af differentialelåsen 33
Brug af firehjulstræk 33
Transport af maskinen 33
Bugsering af maskinen 34
Bugsering af anhænger med maskinen 34
Brug af hydraulikstyring 34
Vedligeholdelse 37
Skema over anbefalet vedligeholdelse 37
Drift under dårlige forhold 38
Tiltag forud for vedligeholdelse 39
Brug af ladstøtten 39
Afmontering af fuldt lad 40
Montering af fuldt lad 40
Hævning af maskinen 41
Afmontering af motorhjelmen 42
Montering af motorhjelmen 42
Smøring 43
Smøring af lejerne og bøsningerne 43
Motorvedligeholdelse 45
Eftersyn af luftfilteret 45
Udskiftning af motorolie og filter 45
Udskiftning af tændrør 46
Vedligeholdelse af brændstofsystem 47
Udskiftning af brændstoffiltrene 47
Eftersyn af brændstofslanger og -forbindelser 47
Vedligeholdelse af elektrisk system 48
Serviceeftersyn af sikringerne 48
Chokstart af maskinen 48
Serviceeftersyn af batteriet 49
Vedligeholdelse af drivsystem 50
Udskiftning af fordifferentialets olie 50
Eftersyn af det homokinetiske led 50
Justering af gearkabler 50
Justering af kabel til højt/lavt hastighedsområde 51
Justering af differentialelåsens kabel 51
Eftersyn af dækkene 51
Kontrol af justering af forhjul 52
Vedligeholdelse af kølesystem 53
Fjernelse af snavs fra kølesystemet 53
Udskiftning af motorkølevæsken 53
Vedligeholdelse af bremser 54
Justering af parkeringsbremsen 54
Justering af bremsepedalen 55
Vedligeholdelse af remme 56
Justering af generatorremmen 56
Vedligeholdelse af betjeningsanordningssystem 56
Justering af koblingspedal 56
Omstilling af speedometer 57
Vedligeholdelse af hydrauliksystem 58
Skift af hydraulikvæsken og rengøring af filteret. 58
Udskiftning af hydraulikfilteret 59
Udskiftning af højstrømningshydraulikvæske og -filter 59
Løft af lad i nødstilfælde 60
Rengøring 61
Vask af maskinen 61
Opbevaring 62

Sikkerhed

Hvis operatøren eller ejeren anvender eller vedligeholder maskinen forkert, kan det medføre personskade. For at nedsætte risikoen for personskade skal operatøren altid følge sikkerhedsforskrifterne og være opmærksom på advarselssymbolet, der betyder **Forsigtig**, **Advarsel** eller **Fare** – "personlig sikkerhedsanvisning." Hvis forskrifterne ikke overholdes, kan det medføre personskade eller død.

Maskinen overholder kravene i SAE J2258.

Sikker betjeningspraksis

Vigtigt: **Denne maskine er primært beregnet til at være en offroad-maskine og er ikke beregnet til omfattende brug på offentlige veje.**

Når maskinen bruges på offentlige veje, skal alle færdselsregler følges og yderligere tilbehør, der muligvis er påkrævet ved lov, skal anvendes, såsom lygter, blinklys, skilte til langsomtgående køretøjer og andet, som måtte være påkrævet.

Maskinen er konstrueret og testet til sikker drift ved korrekt betjening og vedligeholdelse. Selvom risikokontrol og forebyggelse af ulykker afhænger af køretøjets konstruktion og udformning, afhænger disse faktorer også af, at operatøren er uddannet i korrekt brug af maskinen og udviser den fornødne opmærksomhed, samt af korrekt vedligeholdelse og opbevaring af maskinen. Forkert brug eller vedligeholdelse af maskinen kan medføre personskade eller dødsfald.

Det vil føles anderledes at køre og håndtere maskinen, end hvad føreren er vant til fra personbiler eller trucks. Brug derfor tid på at blive fortrolig med maskinen.

Ikke alle de redskaber, der kan tilsluttes maskinen, beskrives i denne vejledning. Se den specifikke *brugerhåndbog*, der følger med hvert redskab for at få yderligere sikkerhedsanvisninger.

Følg nedenstående sikkerhedsanvisninger for at mindske risikoen for personskade eller død:

Den tilsynsførendes ansvar

Du skal sikre dig, at operatørerne er fuldt uddannede og fortrolige med *betjeningsvejledningen* og alle mærkater på maskinen.

Før betjening

- Denne maskine er udviklet til **udelukkende** at transportere dig, operatøren, og **én passager** i det sæde, der er beregnet til dette formål fra producentens side. Medtag **aldrig** andre passagerer på maskinen.
- Lær betjeningsanordningerne at kende, og vid, hvordan du stopper motoren hurtigt.
- Maskinen må **aldrig** betjenes af personer, som er trætte, sygdomsramte eller påvirket af medicin eller alkohol.
- Brug altid kraftige sko. Bær ikke smykker eller løstsiddende tøj, og sæt langt hår op.
- Det er ifølge visse lokale sikkerheds- og forsikringsforskrifter påkrævet at bære sikkerhedsbriller, sikkerhedssko og lange bukser.
- Lad **aldrig** børn betjene maskinen. Lad **aldrig** voksne betjene den uden korrekte anvisninger. Kun uddannede og autoriserede personer må bruge denne maskine. Sørg for, at alle operatører er fysisk og mentalt i stand til at betjene maskinen.
- Vær altid klar over, hvor omkringstående personer befinder sig.
- Sørg for, at alle afskærmninger, sikkerhedsanordninger og mærkater er i orden og sidder korrekt. Hvis en afskærmning, sikkerhedsanordning eller mærkat ikke fungerer korrekt, er ulæselig eller beskadiget, skal den repareres eller udskiftes, før maskinen sættes i drift.
- Undgå at køre i mørke, især på steder, du ikke kender godt. Hvis du er nødt til at køre, når det er mørkt, skal du køre meget forsigtigt og bruge forlygterne.
- Kontroller alle dele af maskinen og eventuelle redskaber, før du betjener maskinen. Hvis noget ikke fungerer korrekt, **må maskinen ikke bruges**. Sørg for, at problemet løses, før maskinen eller påmonteret udstyr betjenes på ny.
- Maskinen må kun betjenes udendørs eller på et område med god ventilation.

Sikker håndtering af brændstoffer

- For at undgå person- eller tingsskade skal du være yderst forsigtig, når du håndterer brændstof. Brændstof er ekstremt brandfarlig, og dampene er eksplosive.
- Sluk alle cigaretter, cigarer, piber og andre antændingskilder.
- Brug kun en godkendt bærbar brændstofbeholder, der ikke er fremstillet af metal.
- Statisk elektrisk udladning kan antænde brændstofdampe i en brændstofbeholder, der ikke er jordforbundet. Fyld aldrig beholdere inde i en maskine eller på et truck- eller anhængerlad med plastikforing. Fjern brændstofbeholderen fra

maskinens lad, og sæt den på jorden et stykke fra maskinen, før påfyldning påbegyndes.

- Sørg for, at dysen er i kontakt med beholderen under påfyldning af brændstofbeholderen. Fjern udstyr fra maskinens lad, før der påfyldes brændstof. Brug ikke en låseenhed til slangespidsen.
- Afmonter aldrig brændstofdækslet, og tilføj aldrig brændstof, mens motoren kører.
- Lad motoren køle af før genopfyldning.
- Fyld aldrig brændstof på maskinen indendørs.
- Opbevar aldrig maskinen eller brændstofbeholderen i nærheden af åben ild, gnister eller vågeblus som f.eks på en vandvarmer eller på andre apparater.
- Fjern udstyr fra lastbilen eller anhængeren og fyld det op igen på jorden. Hvis dette ikke er muligt, skal påfyldningen af maskinen finde sted med en bærbar beholder i stedet for direkte fra brændstofstanderen.
- Hvis der kommer brændstof på dit tøj, skal du skifte tøj øjeblikkeligt.
- Fyld aldrig for meget på brændstoftanken. Sæt brændstofdækslet på igen, og spænd det godt fast.

Betjening

- Operatør og passager skal benytte sikkerhedsseler og blive siddende, når maskinen er i bevægelse. Behold om muligt begge hænder på rattet til enhver tid. Eventuelle passagerer skal benytte de dertil beregnede holdegreb. Hold til enhver tid arme og ben inden for selve maskinen. Transporter aldrig passagerer på lad eller på redskaber. Husk, at din passager måske ikke forventer, at du bremser eller drejer, og derfor muligvis ikke er forberedt.
- Overlæs aldrig maskinen. Mærkepladen (der er placeret midt under instrumentbrættet) viser maskinens lastgrænser. Overfyld aldrig udstyr, og overskrid aldrig maskinens maksimale bruttovægt (GVW).
- Når motoren startes:
  - Sæt dig ind på førersædet, og aktivér parkeringsbremsen.
  - Udkobl kraftudtaget (hvis maskinen er udstyret med et), og sæt gashåndtaget i positionen OFF (fra) (hvis maskinen er indrettet på denne måde).
  - Sørg for, at det hydrauliske løftegreb er i midterpositionen.
  - Sæt gearstangen i NEUTRAL position, og tryk koblingspedalen ned.
  - Hold foden væk fra gaspedalen.
  - Drej tændingsnøglen til positionen ON (Til).
  - Drej tændingsnøglen til positionen START.
- Hvis ikke maskinen betjenes sikkert, kan det medføre ulykker. Maskinen kan vælte og/eller forårsage alvorlig personskade eller død. For at forhindre, at maskinen vælter, eller at operatøren mister kontrollen over den, skal der træffes følgende forholdsregler:
  - Vær meget forsigtig, reducer hastigheden, og hold sikker afstand til bunkere, grøfter, vandløb, ramper, ukendte steder eller andre risikoområder.
  - Hold øje med huller eller andre skjulte farekilder.
  - Betjen ikke maskinen på skråninger, der overskrider 18° eller har en hældningsvinkel, på mere end 32,5 %. Vær forsigtig, når du betjener maskinen på en stejl skråning. Kør normalt lige op og ned ad skråninger. Reducer hastigheden, når du drejer skarpt eller vender på skråninger. Undgå at vende på skråninger, hvis det er muligt.
  - Udvis ekstra forsigtighed, når maskinen betjenes på våde overflader, ved højere hastigheder eller med fuld last. Standsningstiden øges ved fuld last. Skift til lavere gear, før maskinen køres op eller ned ad en skråning.
  - Når ladet læsses, skal lasten fordeles jævnt. Vær ekstra forsigtig, hvis lasten overskrider maskinens/ladets dimensioner. Udvis ekstra forsigtighed ved håndtering af last, der ikke kan anbringes i midten. Hold lasten afbalanceret og fastgjort for at forhindre den i at forskubbe sig.
  - Undgå at stoppe og starte pludseligt. Skift ikke fra bak til fremadkørsel eller fremadkørsel til bak uden først at standse helt op.
  - Forsøg ikke at dreje skarpt eller udføre pludselige manøvrer eller andre usikre kørselshandlinger, som kan medføre, at du mister herredømmet over maskinen.
  - Når du aflæsser, må der ikke stå nogen bag maskinen, og du skal passe på ikke at aflæsse på eventuelle omkringstående fødder. Løsn bagsmækkens låse fra siden af ladet, ikke bagfra.
  - Hold alle omkringstående væk. Før du bakker, skal du se bagud og sikre dig, at der ikke står nogen bag maskinen. Bak langsomt.
  - Hold øje med trafikken, når du krydser eller kører i nærheden af veje. Hold altid tilbage for fodgængere og andre maskiner. Denne maskine er ikke beregnet til brug på gader eller motorveje. Vis altid af, når du skal dreje, eller stop tidsnok til, at andre mennesker ved, hvad din hensigt er. Overhold alle færdselsregler og -bestemmelser.

– Betjen aldrig maskinen i eller i nærheden af et område, hvor der er støv eller røggasser i luften, som er eksplosive. Maskinens el- og udstødningssystemer kan fremkalde gnister, som kan antænde eksplosive materialer.
– Hold altid øje med og undgå lave udhæng som f.eks. grene, døråbninger, gangbroer osv. Sørg for, at der er tilstrækkelig plads over dig til, at maskinen og dit hoved let kan komme under.
– Hvis du nogen sinde er usikker på en sikker betjening, skal du **standse arbejdet** og spørge din tilsynsførende.

- Rør ikke motoren, gearkassen, køleren, lydpotten eller lydpotteskærmen, mens motoren kører, eller kort tid efter at den er blevet slukket, da disse områder kan være så varme, at de giver brandsår.
- Hvis maskinen nogen sinde vibrerer unormalt, skal du omgående standse, slukke for motoren, vente på, at al bevægelse ophører, og efterse maskinen for skader. Reparer alle skader, før du genoptager brugen af maskinen.
- Før du forlader sædet:
  1. Stands maskinen.
  2. Aktiver parkeringsbremsen.
  3. Drej nøglekontakten til positionen OFF (fra).
  4. Fjern nøglen fra tændingen.

     Bemærk: Hvis maskinen står på en skråning, skal du blokere hjulene, efter at du er steget af maskinen.
- Lyn kan forårsage alvorlig personskade eller død. Hvis der observeres lyn eller høres torden i området, må maskinen ikke anvendes. Søg ly.

Bremsning

- Sænk farten, før du nærmer dig en forhindring. Således får du ekstra tid til at standse eller undvige. Hvis du rammer en forhindring, kan du og din passager komme til skade. Desuden kan det skade maskinen og maskinens indhold.
- Køretøjets bruttovægt har stor indflydelse på din evne til at standse og/eller dreje. Tung last og påmonteret udstyr gør, at maskinen er sværere at standse eller dreje. Jo tungere lasten er, jo længere tid tager det at standse.
- Sænk maskinens hastighed, hvis ladet er fjernet, og der ikke er noget udstyr påmonteret maskinen. Bremseegenskaberne ændrer sig, og hurtige opbremsninger kan få baghjulene til at låse, hvilket påvirker herredømmet over maskinen.
- Græs og kørebaner er langt glattere, når det er vådt. Det kan tage 2 til 4 gange længere at standse maskinen på våde overflader end på tørre overflader. Hvis du kører gennem stillestående vand, der gør bremserne våde, vil de ikke fungere ordentligt, før de er tørre. Når du er kørt gennem vand, bør du teste bremserne for at sikre dig, at de fungerer korrekt. Hvis de ikke gør det, skal du køre langsomt på en jævn flade, mens du trykker let på bremsepedalen. Dette tørrer bremserne ud.

Betjening på bakkeskråninger

⚠ ADVARSEL

Betjening af maskinen på en skråning kan medføre, at den vælter eller ruller, eller motoren kan sætte ud, og du kan miste fart på bakken. Dette kan medføre personskade.

- **Betjen ikke maskinen på meget stejle skråninger.**
- **Accelerer ikke hurtigt, og brems ikke pludseligt hårdt op, når du bakker ned ad en bakke, især ikke med last.**
- **Hvis motoren sætter ud, eller du begynder at miste fart på en bakke, skal du langsomt bakke lige ned ad bakken. Forsøg aldrig at dreje maskinen rundt.**
- **Sørg for at køre langsomt på bakker, og udvis forsigtighed.**
- **Undgå at dreje på en bakke.**
- **Mindsk lasten og maskinens hastighed.**
- **Undgå at standse på bakker, især med last på.**

Træf følgende forholdsregler, når du betjener maskinen på en bakke:

- Sænk maskinens fart, før du begynder at køre op eller ned ad en bakke.
- Hvis motoren sætter ud, eller du begynder at miste fremdrift, mens du kører op ad en bakke, skal du gradvist bremse ned og langsomt bakke lige ned ad bakken.
- Det kan være farligt at dreje, mens du kører op eller ned ad bakker. Hvis du er nødt til at dreje på en bakke, skal du gøre det langsomt og forsigtigt. Foretag aldrig skarpe eller hurtige drejninger.
- Tung last påvirker stabiliteten. Mindsk lastens vægt samt kørselshastigheden, når du kører på bakker, eller hvis lasten har et højt tyngdepunkt. Fastgør maskinens last forsvarligt, så den ikke forskubber sig. Vær ekstra forsigtig, når du kører med last, der nemt forskubber sig (væske, sten, sand osv.)
- Undgå at standse på bakker, især med last på. Det tager længere tid at standse under kørsel ned ad bakke end på plan grund. Hvis du skal standse maskinen, skal du undgå pludselige hastighedsskift, som kan forårsage, at den vælter

eller ruller. Brems ikke pludseligt hårdt op, mens du ruller baglæns ned ad bakke, da dette kan få maskinen til at vælte.

- Hvis maskinen bruges i bakket terræn, bør du montere det ekstra styrtbøjlesæt.

Betjening i ujævnt terræn

Sænk kørselshastigheden, og mindsk lasten, når du kører i ujævnt terræn og i nærheden af kantsten, huller og andre pludselige forandringer i terrænet. Lasten kan forrykke sig, så maskinen bliver ustabil.

⚠ ADVARSEL

Pludselige forandringer i terrænet kan give pludselige ratbevægelser, som kan medføre skader på hænder og arme.

- **Sænk farten, når du kører i ujævnt terræn og i nærheden af kantsten.**
- **Tag løst fast om rattet omkring perimeteren med tommelfingrene opad og væk fra rattets eger.**

Af- og pålæsning

Lastens eller passagerens vægt og position kan påvirke maskinens stabilitet og håndtering. Vær opmærksom på følgende forhold for at undgå at miste kontrollen over maskinen og undgå, at den vælter:

- Overskrid ikke maskinens nominelle vægtkapacitet, når den betjenes med et læs i lasten, når du bugserer en anhænger eller begge dele. Se Specifikationer (side 21).
- Vær forsigtig, når du betjener maskinen på en bakke eller i et ujævnt terræn, særligt når der er et læs i lasten, eller når du bugserer en anhænger eller begge dele.
- Vær opmærksom på, at du har mindre kontrol over maskinen, og at maskinen er mindre stabil, når lasten ikke er fordelt jævnt.
- Hvis maskinen er læsset med for stor en last, kan det påvirke maskinens stabilitet.
- Styring og bremsning af maskinen og maskinens stabilitet påvirkes ved kørsel med en last, hvor materialets vægt ikke kan fastgøres til maskinen, som f.eks. væske i en stor tank.

⚠ ADVARSEL

Ladet kan være tungt. Hænder eller andre kropsdele kan blive knust.

- **Hold hænder og andre kropsdele på afstand, når du sænker ladet.**
- **Aflæs ikke materialer på omkringstående.**

- Aflæs aldrig et lastet lad, mens maskinen vender sidelæns på en bakke. Ændringen i vægtfordelingen kan få maskinen til at vælte.
- Når du kører med en tungt last i ladet, skal du sænke farten og tage højde for tilstrækkelig bremselængde. Brems ikke pludseligt op. Vær ekstra forsigtig på bakker.
- Vær opmærksom på, at en tung last øger bremselængden og mindsker maskinens evne til at dreje hurtigt uden at vælte.
- Den bageste ladplads er kun beregnet til last, ikke til passagerer.
- Overlæs aldrig maskinen. Mærkepladen (der er placeret under midten af instrumentbrættet) viser lastgrænserne for maskinen. Overfyld aldrig udstyr, og overskrid aldrig maskinens maksimale bruttovægt.

Vedligeholdelse

⚠ ADVARSEL

Hydraulikvæske, der trænger ud under tryk, kan have tilstrækkelig kraft til at trænge gennem huden og forårsage alvorlig personskade. Hvis der sprøjtes væske ind i huden, skal den fjernes kirurgisk inden for nogle få timer af en læge, der er bekendt med denne type skader. Uden korrekt lægehjælp kan der opstå koldbrand.

Hold kroppen og hænderne væk fra små lækagehuller eller dyser, der sprøjter hydraulikvæske ud under højtryk. Brug papir eller pap, ikke dine hænder, til at finde lækager.

- Sluk for motoren, aktiver parkeringsbremsen, og fjern nøglen fra tændingen, før der foretages eftersyn eller justeringer af maskinen for at forhindre, at motoren startes ved et uheld.
- Arbejd aldrig under et hævet lad uden at placere ladsikkerhedsstøtten på en fuldt udstrakt cylinderstang.
- Sørg for, at alle hydraulikrørforbindelser er fast tilspændt, og at alle hydraulikslanger og -rør er i god stand, før der sættes tryk på systemet.
- Inden frakobling af, eller udførelse af arbejde på, hydrauliksystemet skal du tage alt tryk af systemet ved at slukke for motoren, ændre dumpventilens position fra hævet til sænket og/eller sænke ladet og redskaberne. Sæt fjernhydraulikhåndtaget i flydeposition. Hvis ladet skal være i hævet position, skal det fastgøres med sikkerhedsstøtten.

- Hold alle møtrikker, bolte og skruer korrekt tilspændt for at sikre, at hele maskinen er i god stand.
- Undgå brand: Hold motorområdet fri for meget fedt, græs, blade og ophobet snavs.
- Hvis du skal holde motoren kørende for at udføre en vedligeholdelsesjustering, skal du holde hænder, fødder, tøj og alle kropsdele væk fra motoren og alle bevægelige dele. Hold alle personer på afstand.
- Kør ikke motoren med for høj hastighed ved at ændre på regulatorindstillingerne. Den maksimale motorhastighed er 3.650 o/min. Få en autoriseret Toro-forhandler til at kontrollere det maksimale motoromdrejningstal med en omdrejningstæller af hensyn til sikker og nøjagtig drift.
- Kontakt en autoriseret Toro-forhandler, hvis det nogen sinde skulle være nødvendigt med større reparationer, eller du har brug for anden hjælp.
- Køb altid originale Toro-reservedele og originalt tilbehør for at være sikker på optimal ydeevne og sikkerhed. Brug af reservedele og tilbehør fremstillet af andre producenter kan være farligt. Hvis der på nogen måde foretages ændringer af denne maskine, kan det påvirke maskinens drift, ydeevne og holdbarhed eller brug heraf kan medføre personskade eller død. En sådan brug kan gøre produktgarantien fra The Toro® Company ugyldig.

Lydtryk

Maskinen har et lydtryksniveau ved brugerens øre på 75 dBA, hvori der er medtaget en usikkerhedsværdi (K) på 1 dBA.

Lydtryksniveauet er fastlagt i overensstemmelse med procedurerne beskrevet i EN ISO 11201.

Vibration

Hånd-Arm

- Målt vibrationsniveau for højre hånd = 0,34 m/s^2
- Målt vibrationsniveau for venstre hånd = 0,43 m/s^2
- Usikkerhedsværdi (K) = 0,5 m/s^2

De målte værdier er fastlagt i overensstemmelse med procedurerne beskrevet i EN 1032.

Hele kroppen

- Målt vibrationsniveau = 0,33 m/s^2
- Usikkerhedsværdi (K) = 0,5 m/s^2

De målte værdier er fastlagt i overensstemmelse med procedurerne beskrevet i EN 1032.

Sikkerheds- og instruktionsmærkater

Sikkerheds- og instruktionsmærkaterne kan nemt ses af operatøren og er placeret tæt på potentielle risikoområder. Udskift eventuelle beskadigede eller manglende mærkater.

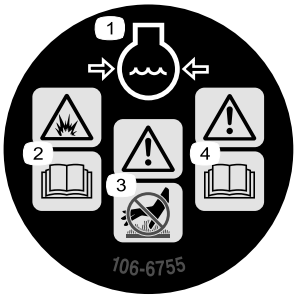

decal106-6755

106-6755

1. Motorkølevæske under tryk.
2. Eksplosionsfare – læs *betjeningsvejledningen*.
3. Advarsel – rør ikke ved den varme overflade.
4. Advarsel – læs *betjeningsvejledningen*.

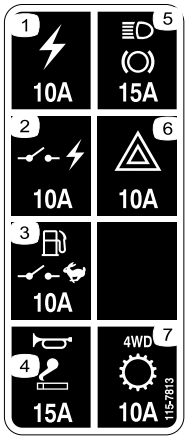

decal115-7813

115-7813

1. Stikkontakt – 10 A
2. Tændt strøm – 10 A
3. Brændstofpumpe, overvågningskontakt – 10 A
4. Horn, stikkontakt – 15 A
5. Lys, bremse – 15 A
6. Fare – 10 A
7. 4-hjulstræk, transmission – 10 A

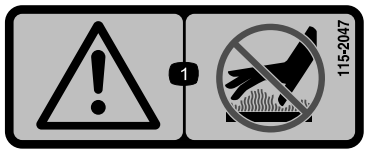

decal115-2047

115-2047

1. Advarsel – rør ikke ved den varme overflade.

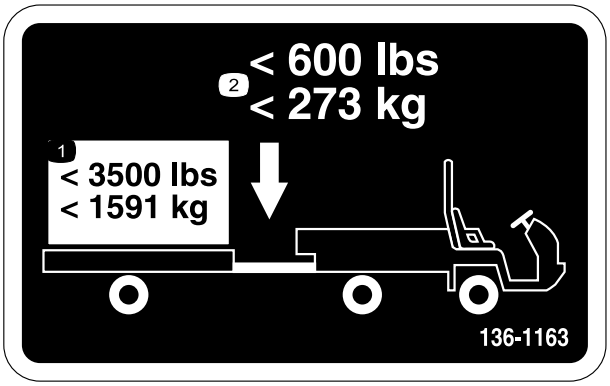

decal136-1163

136-1163

1. Overskrid ikke en transportlast på 1.591 kg.
2. Overskrid ikke en bugseringsvægt på 273 kg.

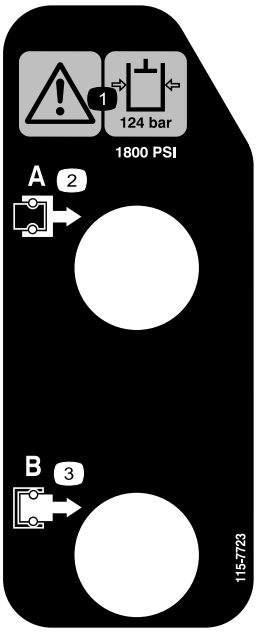

decal115-7723

115-7723

1. Advarsel – hydraulikolietrykket er 124 bar.
2. A-kobling
3. B-kobling

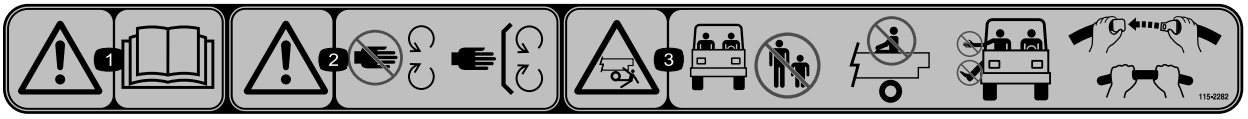

decal115-2282

115-2282

1. Advarsel – læs *betjeningsvejledningen*.
2. Advarsel – hold afstand fra bevægelige dele, og bevar alle afskærmninger på plads.
3. Fare for knusning/lemlæstelse af omkringstående – hold omkringstående på sikker afstand af maskinen, kør ikke med passagerer på ladet, hold altid arme og ben inde i maskinen, og brug sikkerhedsseler og holdegreb.

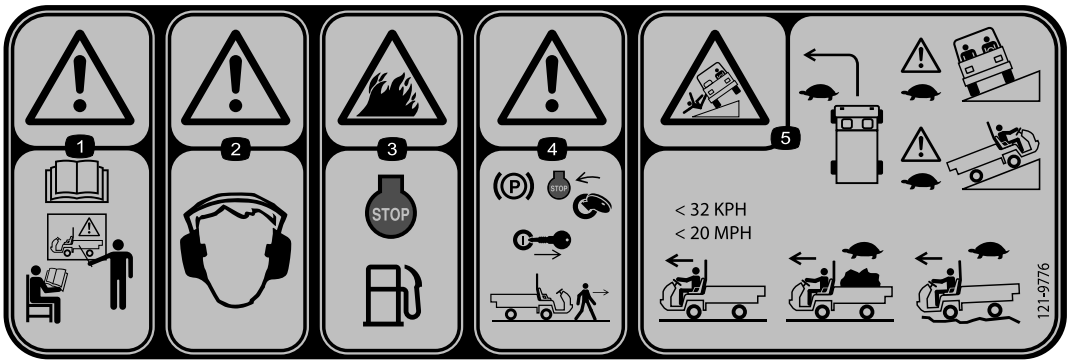

decal121-9776

121-9776

1. Advarsel – Læs *betjeningsvejledningen*, og få grundig undervisning, før maskinen betjenes.
2. Advarsel – bær høreværn.
3. Brandfare – sluk for motoren før du fylder brændstof på maskinen.
4. Advarsel – aktiver parkeringsbremsen, sluk for motoren, og fjern nøglen fra tændingen, før du forlader maskinen.
5. Tippefare – kør langsomt i sving. Kør langsomt op og over skrænter. Kører du uden last, må du ikke overskride 32 km/t. Kør langsomt, hvis du kører med last eller på ujævnt terræn.

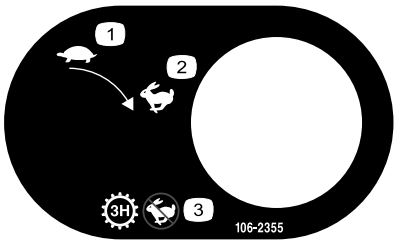

decal106-2355

106-2355

1. Langsom
2. Hurtig
3. Transmission – tredje gear, høj; ingen høj hastighed

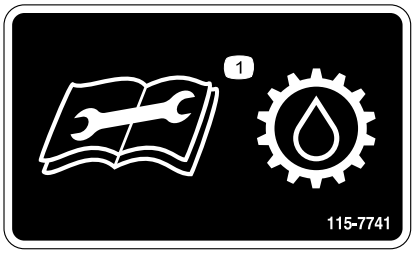

decal115-7741

115-7741

1. Læs *betjeningsvejledningen* før udskiftning af transmissionsvæske.

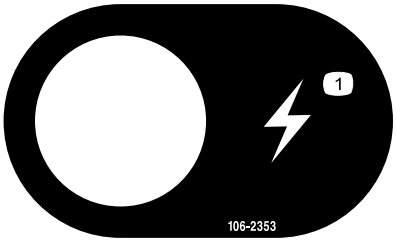

decal106-2353

106-2353

1. Stikkontakt

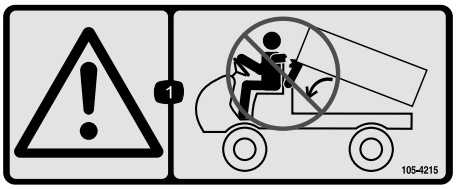

decal105-4215

105-4215

1. Advarsel – undgå klempunkter.

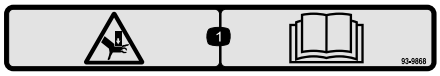

decal93-9868

93-9868

1. Fare for knusning af hænder – læs *betjeningsvejledningen*.

---

decalbatterysymbols

Batterisymboler

Nogle af eller alle disse symboler findes på batteriet.

1. Eksplosionsfare
2. Ingen ild, åben flamme eller rygning
3. Kaustisk væske/fare for kemisk forbrænding
4. Bær beskyttelsesbriller.
5. Læs *betjeningsvejledningen.*
6. Hold omkringstående på sikker afstand af batteriet.
7. Bær beskyttelsesbriller. Eksplosive gasser kan forårsage blindhed og andre personskader.
8. Batterisyre kan forårsage blindhed og alvorlige forbrændinger.
9. Skyl omgående øjnene med vand, og søg hurtigt læge.
10. Indeholder bly; må ikke kasseres

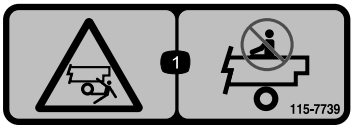

decal115-7739

115-7739

1. Fald, fare for knusning, omkringstående – ingen fører på maskinen.

---

decal93-9899

93-9899

1. Fare for knusning – monter cylinderlåsen.

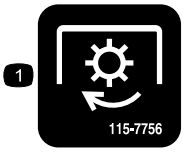

decal115-7756

115-7756

1. Højstrømningshydraulik – aktiveret

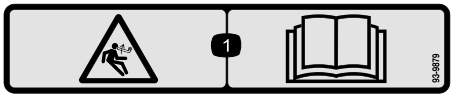

decal93-9879

93-9879

1. Fare ved oplagret energi – læs *betjeningsvejledningen.*

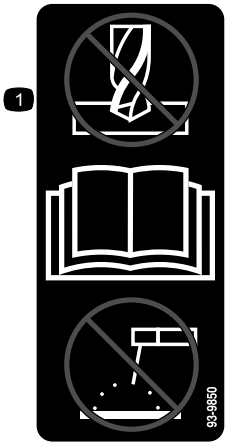

decal93-9850

93-9850

1. Foretag ikke reparation – læs *betjeningsvejledningen*.

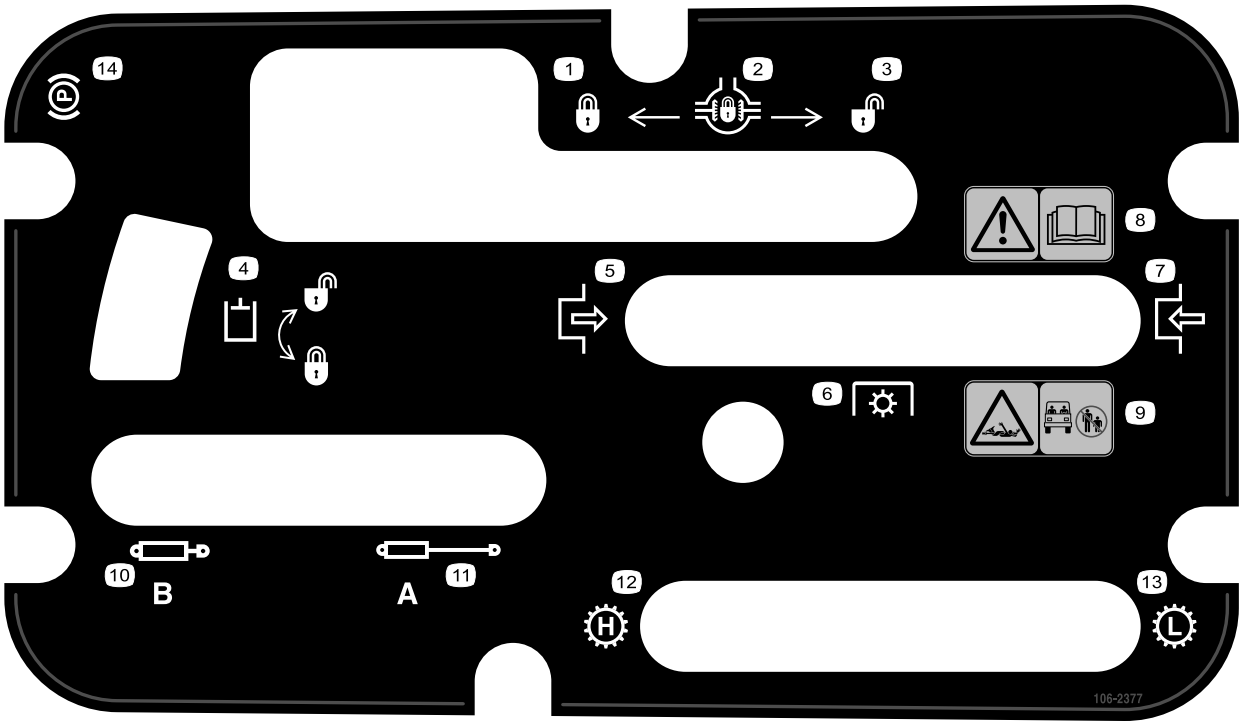

decal106-2377

106-2377

1. Låst
2. Differentialelås
3. Ulåst
4. Lås til hydraulik
5. Indkobling
6. Kraftudtag
7. Udkobling
8. Advarsel – læs *betjeningsvejledningen*.
9. Fare for at blive filtret ind, aksel – hold omkringstående på sikker afstand af maskinen.
10. Indkøringshydraulik
11. Udkøringshydraulik
12. Transmission – høj hastighed
13. Transmission – lav hastighed
14. Parkeringsbremse

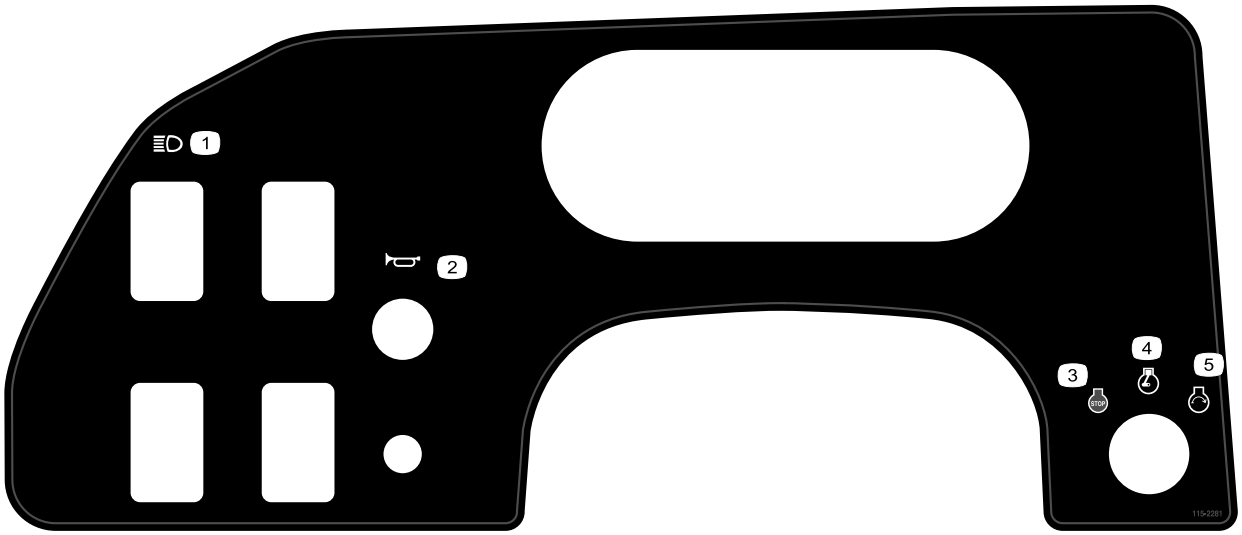

decal115-2281

115-2281

1. Forlygter
2. Horn
3. Motor – sluk
4. Motor – kører
5. Motor – start

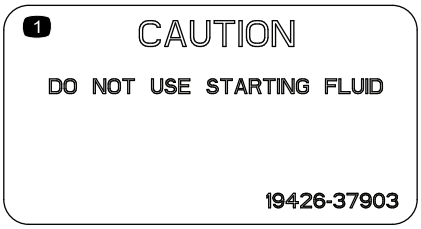

decal110-0806

110-0806

1. Forsigtig – benyt ikke startvæske

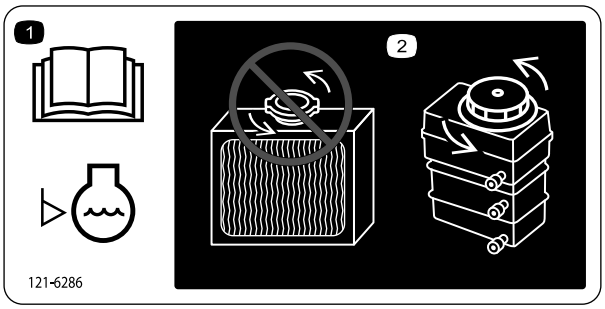

decal121-6286

121-6286

1. Kølevæskestanden skal kontrolleres dagligt inden brug. Læs *betjeningsvejledningen*, før du kontrollerer kølevæskestanden.
2. Åbn ikke for og tilføj ikke kølevæske til køleren. Dette leder luft ind i systemet og fører til beskadigelse af motoren. Tilføj kun kølevæske til beholderen.

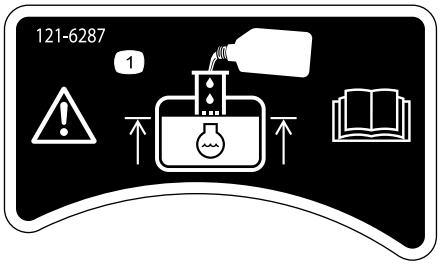

decal121-6287

121-6287

1. Fyld beholderen op med kølevæske til bunden af påfyldningsstudsen.

---

decal106-7767

106-7767

1. Advarsel – læs *betjeningsvejledningen*. Undgå at tippe maskinen, spænd sikkerhedsselen, og læn dig væk fra den retning, maskinen tipper.

---

decal93-9852

93-9852

1. Advarsel – læs *betjeningsvejledningen*.
2. Fare for knusning – monter cylinderlåsen.

Opsætning

Løsdele

Brug skemaet herunder til at kontrollere, at alle dele er blevet leveret.

Fremgangsmåde	Beskrivelse	Antal	Anvendelse
1	Rat	1	Montering af rattet (kun TC-modeller).
2	Styrtbøjlestel Bolt (½")	1 6	Montering af styrtbøjlesystemet.
3	Kræver ingen dele	–	Kontrol af motoroliestanden, gearkasse-/hydraulikvæskestanden og bremsevæskestanden.
4	Kræver ingen dele	–	Juster kuglekontakten.
5	Kræver ingen dele	–	Trykpolering af bremserne.

Bemærk: Maskinens venstre og højre side er som set fra den normale betjeningsposition.

1

Montering af rattet

Kun TC-modeller

Dele, der skal bruges til dette trin:

1	Rat

Fremgangsmåde

1. Løsn tapperne bag på rattet, der holder midterdækslet på plads, og afmonter dækslet fra navet på rattet.
2. Afmonter låsemøtrikken og spændeskiven fra ratakslen.
3. Skub rattet og spændeskiven på akslen.

   Bemærk: Juster rattet på akslen, så tværbjælken er vandret, når dækkene peger lige frem, og den brede ege på rattet peger nedad.

   Bemærk: Støvdækslet placeres på ratakslen på fabrikken.
4. Fastgør rattet til akslen med låsemøtrikken, og tilspænd den med et moment på 24 til 29 Nm som vist i Figur 3.

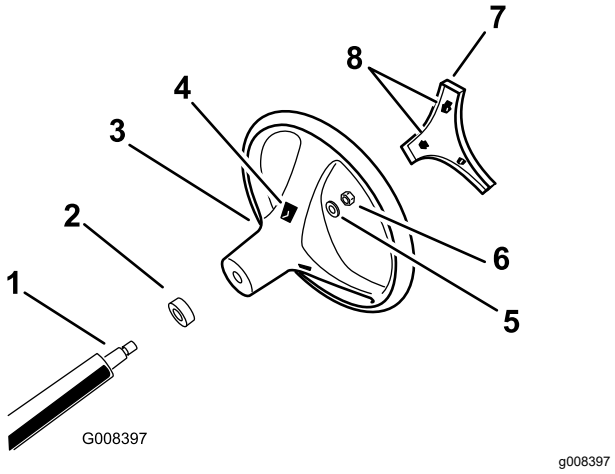

Figur 3

1. Rataksel
2. Støvdæksel
3. Rat
4. Tap-riller i rattet
5. Spændeskive
6. Låsemøtrik
7. Dæksel
8. Tappe i dæksel

5. Ret tapperne i dækslet ind efter hullerne i rattet, og tryk dækslet fast på rattets nav (Figur 3).

2

Montering af styrtbøjlesystemet

Dele, der skal bruges til dette trin:

1	Styrtbøjlestel
6	Bolt (½")

Fremgangsmåde

1. Placer hver side af styrtbøjlen ud for monteringshullerne i hver side af maskinens stel som vist i Figur 4.

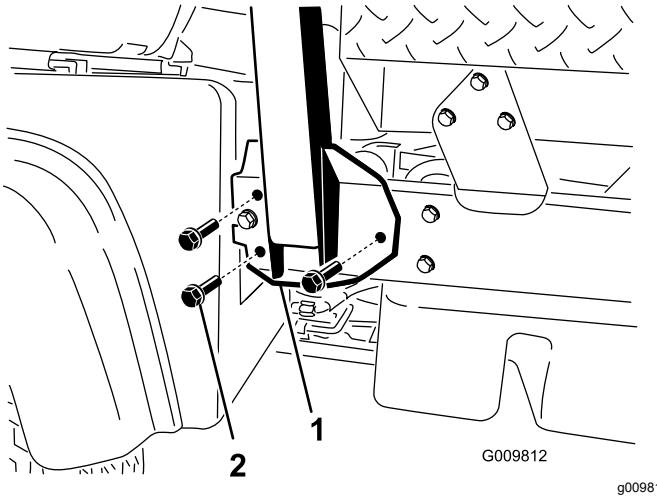

g009812

Figur 4

1. Styrtbøjlens monteringsbeslag
2. Flangebolte (½" x 1¼")

2. Fastgør hver side af styrtbøjlen til stellet med tre flangebolte (½" x 1¼"), og tilspænd boltene til 115 Nm.

3

Kontrol af olie- og væskestande

Kræver ingen dele

Fremgangsmåde

1. Kontroller motoroliestanden, før og efter motoren startes første gang. Se Kontrol af motoroliestanden (side 22).
2. Kontroller gearkasse-/hydraulikvæskestanden, før motoren startes første gang. Se Kontrol af gearkasse-/hydraulikoliestanden (side 26).
3. Kontroller bremsevæskestanden, før motoren startes første gang. Se Kontrol af bremsevæskestanden (side 28).
4. Kontroller kølervæskestanden. Se Kontrol af kølervæskestanden (side 25).

4

Justering af kuglekontakten

Kræver ingen dele

Fremgangsmåde

1. Sæt gearskiftehåndtaget i NEUTRAL position.
2. Sørg for, at kuglekontakten sidder foran mærket på gearskiftehåndtaget (Figur 5).

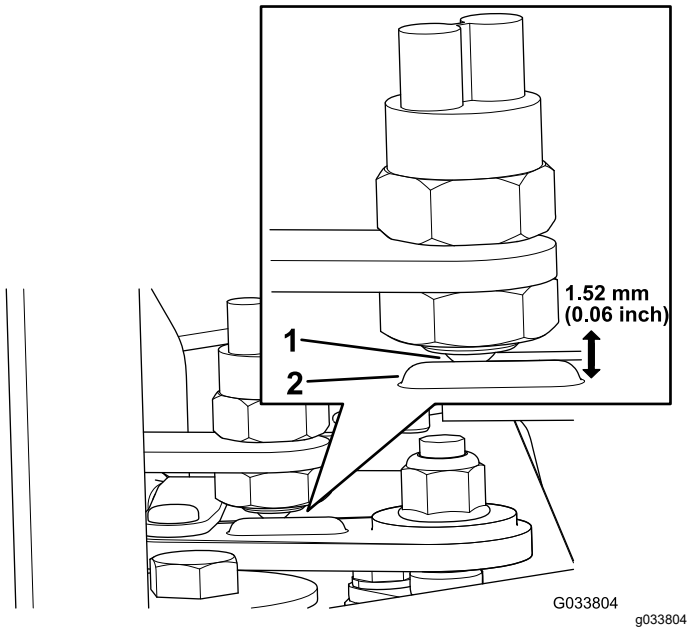

Figur 5

1. Placering af kuglekontakt – bemærk, at kuglekontakten sidder foran mærket.
2. Mærke på gearskiftehåndtaget

3. Juster dybden af kuglekontakten, så der er en afstand på 1,52 mm mellem mærket på gearskiftehåndtaget og forsiden af kuglekontakten (Figur 5).
4. Monter en kontinuitetsaflæsningsenhed (VOM eller testlampe) over kuglekontaktterminalerne.
5. Skift mellem positionerne FØRSTE og BAKGEAR.

   Bemærk: Kuglekontakten har kun kontinuitet kortvarigt, når der skiftes fra neutral til bakgear.

5

Trykpolering af bremserne

Kræver ingen dele

Fremgangsmåde

For at sikre optimal bremsesystemydelse skal bremserne trykpoleres (indkøres) før brug.

1. Sæt fuld hastighed på maskinen, og aktiver bremserne for hurtigt at standse maskinen uden at låse hjulene.
2. Gentag denne procedure 10 gange med ét minuts ventetid mellem opbremsningerne for at undgå overophedning af bremserne.

   Vigtigt: **Denne procedure er mest effektiv, hvis maskinen er lastet med 454 kg.**

Produktoversigt

Betjeningsanordninger

Bemærk: Maskinens venstre og højre side er som set fra den normale betjeningsposition.

Gaspedal

Gaspedalen (Figur 6) giver operatøren mulighed for at variere maskinens motoromdrejningshastighed og kørselshastighed, når transmissionen er i gear. Motorens omdrejningshastighed og køretøjets kørselshastighed øges ved at træde ned på pedalen. Motorens omdrejningshastighed og kørselshastighed sænkes ved at slippe pedalen.

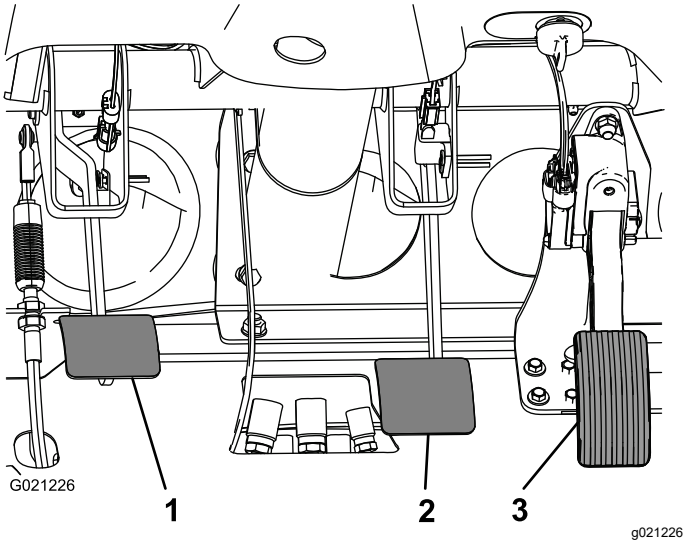

Figur 6

1. Koblingspedal
2. Bremsepedal
3. Gaspedal

Koblingspedal

Koblingspedalen (Figur 6) skal trykkes helt i bund for at udkoble, når motoren startes, eller der skiftes gear. Slip pedalen jævnt, når transmissionen er i gear, for at forebygge unødig slitage af transmissionen og andre tilknyttede dele.

Vigtigt: **Hvil ikke foden på koblingspedalen under kørsel. Koblingspedalen skal være sluppet helt, da koblingen ellers ikke tager rigtigt ved, hvilket medfører opvarmning og slitage. Lad ikke maskinen stå stille på en bakke ved brug af koblingspedalen. Det kan medføre beskadigelse af koblingen.**

Bremsepedal

Bremsepedalen (Figur 6) bruges til at aktivere driftsbremserne for at stoppe maskinen eller sænke hastigheden.

⚠ FORSIGTIG

Slidte eller forkert justerede bremser kan medføre personskade. Hvis bremsepedalen vandrer til inden for 3,8 cm fra maskinens gulv, skal bremserne justeres eller repareres.

Gearstang

Tryk koblingspedalen helt i bund, og sæt gearstangen (Figur 7) i det ønskede gear. Et diagram over gearskiftemønsteret vises nedenfor.

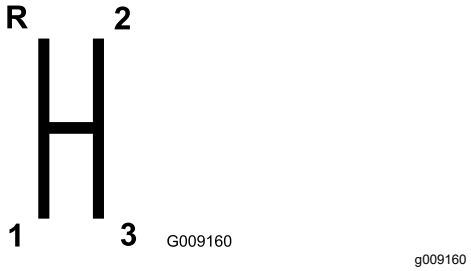

Figur 7

Vigtigt: **Skift ikke til bakgear eller kørsel fremad, medmindre maskinen holder stille. Det kan medføre beskadigelse af gearkassen.**

⚠ FORSIGTIG

Nedgearing fra for høj hastighed kan forårsage udskridning af baghjulene, der kan medføre, at operatøren mister kontrollen over maskinen, samt beskadigelse af kobling og/eller gearkasse.

Differentialelås

Differentialelåsen gør det muligt at låse bagakslen og derved få større trækkraft. Du kan aktivere differentialelåsen, når maskinen er i bevægelse (Figur 8). Flyt håndtaget fremad og til højre for at indkoble låsen.

Bemærk: Maskinen skal bevæges og drejes en smule for at ind- eller udkoble differentialelåsen.

⚠ FORSIGTIG

Hvis maskinen drejes med differentialelåsen slået til, kan det medføre, at operatøren mister kontrollen over maskinen. Kør ikke med differentialelåsen slået til ved høje hastigheder, eller når der drejes skarpt. Se Justering af differentialelåsens kabel (side 51).

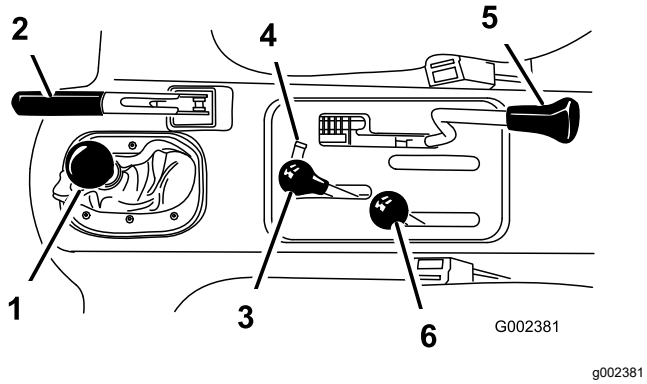

Figur 8

1. Gearstang
2. Parkeringsbremse
3. Hydraulisk løft af lad
4. Lås til hydraulisk løft
5. Differentialelås
6. Skifter til højt/lavt hastighedsområde

Parkeringsbremse

Når du slukker motoren, skal du aktivere parkeringsbremsen (Figur 8) for at forhindre, at maskinen bevæger sig ved et uheld.

- Træk håndtaget tilbage for at aktivere parkeringsbremsen.
- Skub håndtaget fremad for at deaktivere parkeringsbremsen.

  Bemærk: Udkobl parkeringsbremsen, før maskinen flyttes.

Hvis du parkerer maskinen på en stejl skråning, skal du aktivere parkeringsbremsen, sætte transmissionen i første gear ved parkering op ad en bakke eller bakgear ved parkering ned af en bakke og placere stopklodser på den side af hjulene, der vender nedad.

Hydraulisk løft

Det hydrauliske løft hæver og sænker ladet. Flyt det tilbage for at løfte ladet og fremad for at sænke det (Figur 8).

Vigtigt: **Når ladet sænkes, skal håndtaget skubbes frem i 1 eller 2 sekunder, når ladet er i kontakt med stellet, for at fastgøre det i sænket position. Hold ikke det hydrauliske løft i hverken hævet eller sænket position i mere end 5 sekunder, når cylindrene har nået afslutningen på deres vandring.**

Lås til hydraulisk løft

Låsen til det hydrauliske løft låser løftehåndtaget, så hydraulikcylindrene ikke aktiveres, når maskinen ikke er udstyret med et lad (Figur 8). Den låser også løftegrebet i positionen ON (til), når hydraulikken bruges til redskaber.

Skifter til højt/lavt hastighedsområde

Skifteren til højt/lavt hastighedsområde giver mulighed for tre yderligere hastigheder til nøjagtig hastighedsregulering (Figur 8).

- Maskinen skal stå fuldstændigt stille, inden der skiftes mellem højt og lavt hastighedsområde.
- Skift kun på jævnt terræn.
- Tryk koblingspedalen helt i bund.
- Skub håndtaget helt frem for at bruge højt område og helt tilbage for at bruge lavt område.

Høj er til kørsel med højere hastighed på jævne, tørre flader med let last.

Lav er til kørsel med lav hastighed. Brug dette område, når det er nødvendigt med større kraft eller kontrol end normalt. F.eks. stejle skråninger, vanskeligt terræn, tung last, langsom kørselshastighed, men høj motorhastighed (sprøjtning).

Vigtigt: **Der er en placering mellem Høj og Lav, hvor gearkassen ikke befinder sig i noget område. Denne placering må ikke bruges som en neutral position, fordi maskinen kan bevæge sig uventet, hvis operatøren støder til skifteren, og gearstangen er i gear.**

Tændingsnøgle

Brug tændingsnøglen (Figur 9) til at starte og stoppe motoren. Den har tre positioner: OFF (fra), ON (til) og START. Drej tændingsnøglen med uret til positionen START for at aktivere startmotoren. Slip tændingsnøglen, når motoren starter. Tændingsnøglen går automatisk i positionen ON (til). Drej tændingsnøglen mod uret til positionen OFF (fra) for at slukke motoren.

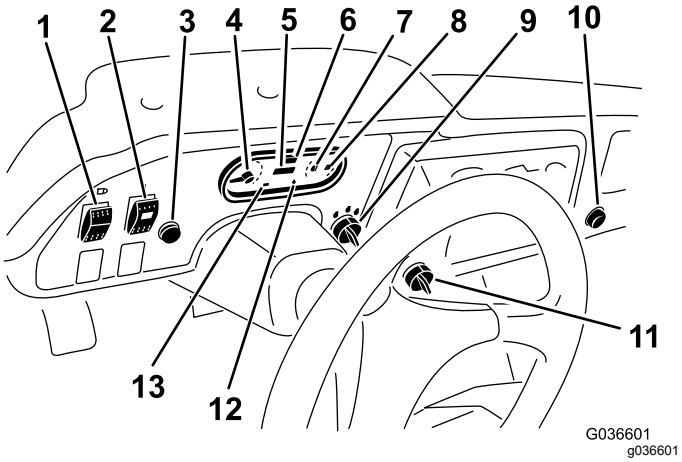

Figur 9

1. Lyskontakt
2. Højstrømningshydraulikkontakt (kun TC-modeller)
3. Horn (kun TC-modeller)
4. Omdrejningstæller
5. Timetæller
6. Speedometer
7. Kølevæsketemperaturmåler og -lampe
8. Brændstofmåler
9. Tændingsnøgle
10. Stikkontakt
11. Overvågningskontakt
12. Kontrollampe for olietryk
13. Ladekontrollampe

Timetæller

Timetælleren angiver maskinens samlede antal driftstimer. Timetælleren (Figur 9) begynder at tælle, når tændingsnøglen drejes til positionen On (til), eller hvis motoren kører.

Kontakt til hastighedsbegrænsning

Flyt kontakten til hastighedsbegrænsning (Figur 9) til positionen SLOW (langsom), og tag nøglen ud. Kontakten begrænser motorens omdrejninger til 2200 o/min., når maskinen er i tredje gear i det høje hastighedsområde, hvilket begrænser tophastigheden til 21 km/t.

Lyskontakt

Tryk på lyskontakten (Figur 9) for at tænde eller slukke for forlygterne.

Kontrollampe for olietryk

Kontrollampen for olietryk lyser (Figur 9), når olietrykket i motoren falder til under et sikkert niveau, mens motoren kører. Hvis lampen blinker eller lyser konstant, skal maskinen standses, motoren slukkes, og oliestanden kontrolleres. Hvis oliestanden er lav, men påfyldning af olie ikke får lampen til at slukke, når motoren startes igen, skal motoren slukkes med det samme og den lokale Toro-forhandler kontaktes for at få assistance.

Kontroller advarselslampernes funktion som følger:

1. Aktiver parkeringsbremsen.
2. Drej tændingsnøglen til positionen ON/PREHEAT (til/forvarm), men start ikke motoren.

   Bemærk: Kontrollampen for olietryk skal lyse rødt. Hvis lampen ikke fungerer, skyldes det enten en sprængt pære eller en fejl i systemet, der skal afhjælpes.

   Bemærk: Hvis motoren lige er blevet slukket, kan det tage 1 til 2 minutter, før lampen tændes.

Kølevæsketemperaturmåler og -lampe

Måleren og lampen registrerer kølevæskens temperatur i motoren og fungerer kun, når tændingsnøglen er i positionen ON (til) (Figur 9).

Bemærk: Kontrollampen blinker rødt, hvis motoren overophedes.

Ladekontrollampe

Ladekontrollampen lyser, når batteriet aflades. Hvis lampen lyser under drift, stoppes maskinen, motoren slukkes, og de mulige årsager kontrolleres, f.eks. generatorremmen (Figur 9).

Vigtigt: **Hvis generatorremmen er løs eller i stykker, må maskinen ikke bruges, før justering eller reparation er foretaget. Hvis denne forholdsregel ikke overholdes, kan motoren blive beskadiget.**

Kontroller advarselslampernes funktion som følger:

- Aktiver parkeringsbremsen.
- Drej tændingsnøglen til positionen ON/PREHEAT (til/forvarm), men start ikke motoren. Kontrollamperne for kølevæsketemperatur,

ladning og olietryk bør lyse. Hvis en lampe ikke fungerer, skyldes det enten en sprængt pære eller en fejl i systemet, som skal udbedres.

Brændstofmåler

Brændstofmåleren viser mængden af brændstof i tanken. Den fungerer kun, når tændingsnøglen er i positionen ON (til) (Figur 9). Rød betyder lav væskestand og blinkende rød betyder næsten tom.

Højstrømningshydraulikkontakt

Kun TC-modeller

Tænd for kontakten for at aktivere højstrømningshydraulikken (Figur 9).

Hornknap

Kun TC-modeller

Tryk på hornknappen aktiverer køretøjets horn (Figur 9).

Omdrejningstæller

Registrerer motorens hastighed (Figur 9 & Figur 10). Den hvide trekant angiver 540 o/min. for kraftudtagsdrift (Figur 10).

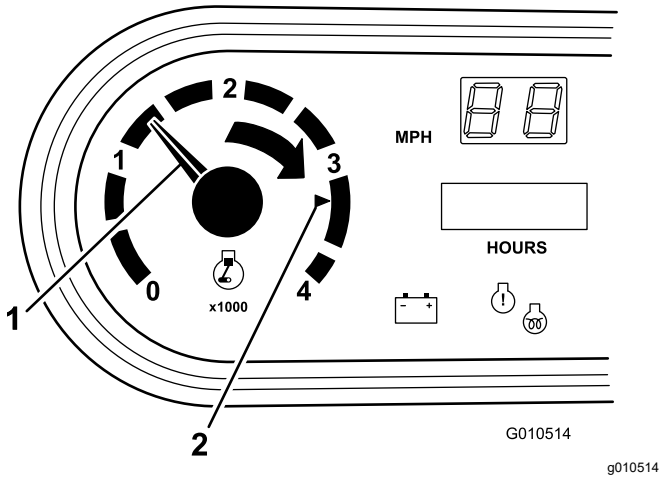

Figur 10

1. Motorens hastighed
2. 3300 o/min. for 540 o/min. for kraftudtagsdrift

Motorkontrollampe

Lampen lyser for at underrette operatøren om en fejlfunktion i motoren. Se Sådan reagerer du, når en motorkontrollampe lyser (side 23).

Speedometer

Speedometeret registrerer maskinens kørselshastighed (Figur 9). Det viser mph, men kan nemt omstilles til at vise km/t. Se Omstilling af speedometer (side 57).

Stikkontakt

Brug stikkontakten (Figur 9) til at strømføde ekstra, elektrisk tilbehør med 12 V.

Holdegreb til passagerer

Passagerholdegrebet er placeret på instrumentbrættet (Figur 11).

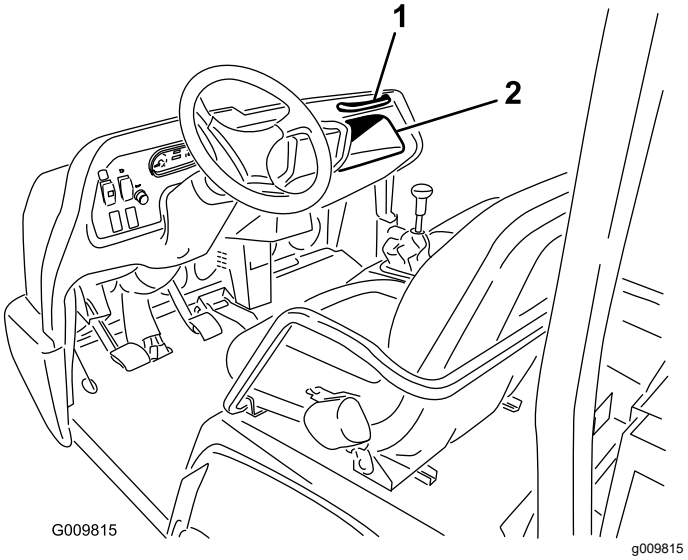

Figur 11

1. Holdegreb til passagerer
2. Opbevaringsrum

Sædejusteringshåndtag

Du kan justere sædet fremad og bagud, så operatøren får den bedst mulige komfort (Figur 12).

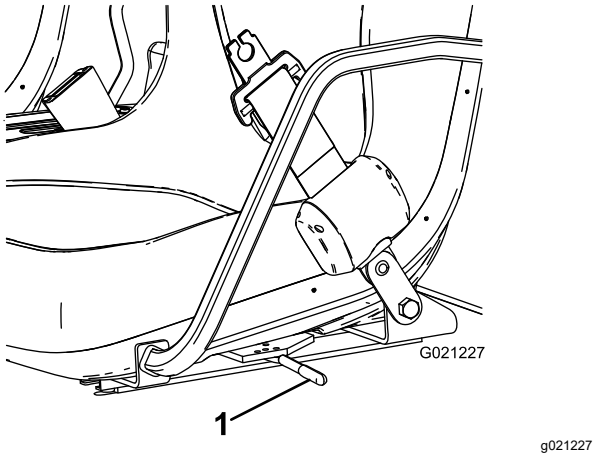

Figur 12

1. Sædejusteringshåndtag

Specifikationer

Bemærk: Specifikationer og design kan ændres uden forudgående varsel.

Mål

Samlet bredde	160 cm
Samlet længde	Uden lad: 326 cm Med fuldt lad: 331 cm Med ⅔ lad monteret bagest: 346 cm
Egenvægt (tør)	Model 07383 – 736 kg Model 07384 – 885 kg Model 07384H – 885 kg Model 07384TC – 921,6 kg Model 07386 – 912 kg Model 07386H – 912 kg Model 07386TC – 948 kg
Nominel kapacitet (inkl. operatør på 91 kg, passager på 91 kg og lastede redskaber)	Model 07383 – 1623 kg Model 07384 – 1474 kg Model 07384H – 1474 kg Model 07384TC – 1437 kg Model 07386 – 1447 kg Model 07386H – 1447 kg Model 07386TC – 1410 kg
Køretøjets maksimale bruttovægt	2.359 kg
Bugserkapacitet	Trækstangsvægt 272 kg Maks. anhængervægt 1.587 kg
Frihøjde	18 cm uden last
Akselafstand	118 cm
Dækslidbane (midterlinje til midterlinje)	Front: 117 cm Bag: 121 cm
Højde	191 cm til toppen af styrtbøjlen

Udstyr/tilbehør

Der kan fås en række forskelligt Toro-godkendt udstyr og tilbehør til brug sammen med maskinen, som gør den bedre og mere alsidig. Kontakt en autoriseret serviceforhandler eller distributør, eller gå ind på www.Toro.com for at få en fortegnelse over alt godkendt udstyr og tilbehør.

Betjening

Bemærk: Maskinens venstre og højre side er som set fra den normale betjeningsposition.

⚠ FORSIGTIG

Sluk for motoren, aktiver parkeringsbremsen, og fjern nøglen fra tændingskontakten, før der foretages serviceeftersyn eller justeringer af maskinen. Fjern alt lastmateriale eller andet udstyr fra bunden, før du arbejder under en hævet bund. Arbejd aldrig under et hævet lad uden at placere ladsikkerhedsstøtten på en fuldt udstrakt cylinderstang.

Betjening af ladet

Bemærk: Placer om muligt lasten midt på ladet.

Bemærk: Fjern al lasten fra ladet, før det løftes for at reparere maskinen.

Hævning af ladet

⚠ ADVARSEL

Kørsel med hævet lad kan medføre, at maskinen nemmere tipper eller vælter. Ladets struktur kan blive beskadiget, hvis du betjener maskinen med ladet hævet.

- **Betjen kun maskinen, når ladet er nede.**
- **Når du har tømt ladet, skal det sænkes.**

Flyt håndtaget bagud for at hæve ladet (Figur 13).

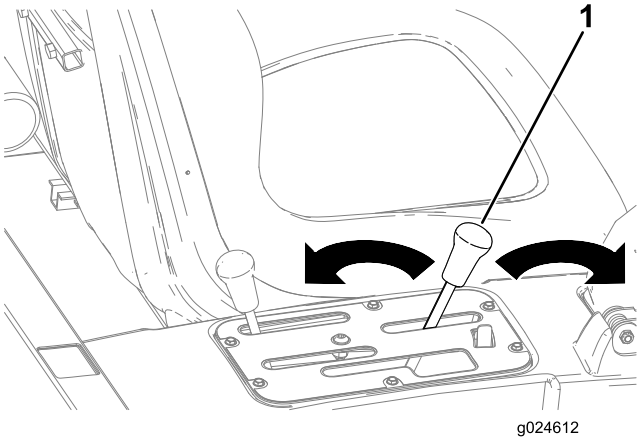

g024612

Figur 13

1. Ladhåndtag

Sådan sænkes ladet

⚠ ADVARSEL

Ladet kan være tungt. Hænder eller andre kropsdele kan blive knust.

Hold hænder og andre kropsdele på afstand, når du sænker ladet.

Flyt håndtaget fremad for at sænke ladet (Figur 13).

Åbning af bagklappen

1. Kontroller, at ladet er sænket helt ned.
2. Åbn låsene på ladets højre og venstre side, og sænk bagklappen (Figur 14).

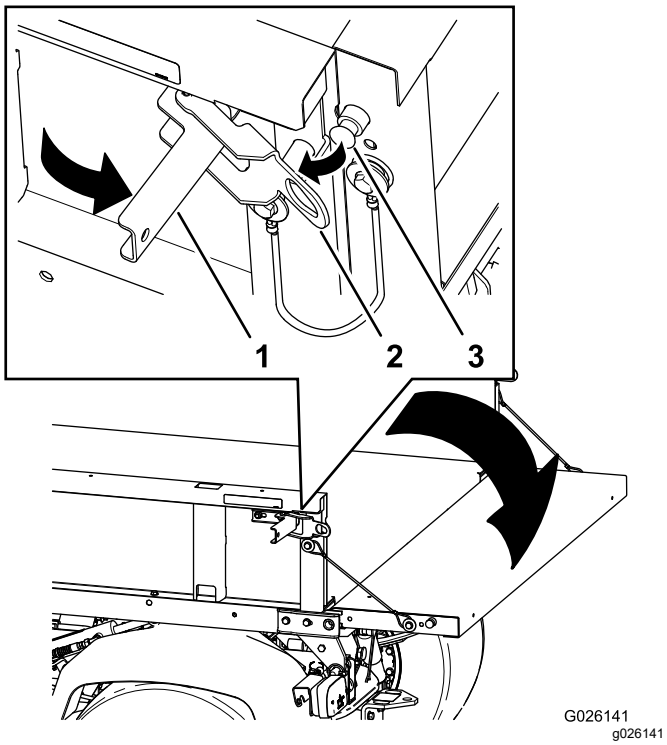

Figur 14

1. Låsehåndtag
2. Låseport
3. Låsestift

Kontrol af motoroliestanden

Eftersynsinterval: Hver anvendelse eller dagligt

Motorolietype: Selvrensende motorolie API SJ eller højere

Motorolieviskositet: 10W-30. Vælg en motorolieviskositet i henhold til den omgivende lufttemperatur i tabellen i Figur 15.

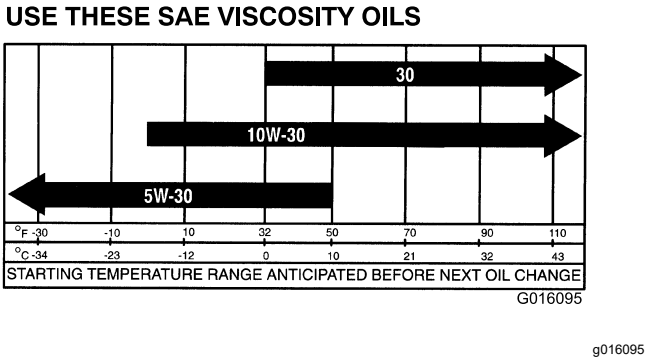

Figur 15

Motoren leveres med olie i krumtaphuset, men du bør kontrollere olieniveauet, før og efter motoren startes første gang.

Bemærk: Det bedste tidspunkt at kontrollere motorolien på er, når motoren er kold, og inden den startes første gang på en dag. Hvis motoren allerede har kørt, skal olien drænes tilbage i sumpen mindst 10 minutter før, der udføres kontrol. Hvis oliestanden er på eller under mærket ”Add” (påfyld) på målepinden, skal du tilsætte olie for at bringe oliestanden op på mærket ”Full” (fuld). **Overfyld ikke motoren med olie.** Hvis oliestanden er mellem ”full”- og ”add”-mærket (fuld og påfyld), skal der ikke fyldes mere olie på.

1. Parker maskinen på en plan flade.
2. Fjern målepinden, og aftør den med en ren klud (Figur 16).

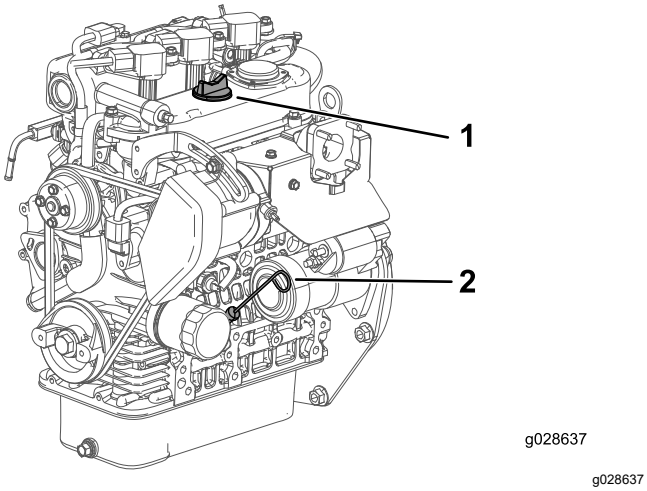

Figur 16

1. Påfyldningsdæksel
2. Målepind

3. Sæt målepinden i røret, og sørg for, at den er helt i bund (Figur 16).
4. Fjern målepinden, og kontroller oliestanden (Figur 16).
5. Hvis oliestanden er lav, skal påfyldningsdækslet tages af (Figur 16) og tilstrækkeligt olie hældes på til at hæve niveauet til full-mærket på målepinden.

   Bemærk: Når olie fyldes på, fjernes målepinden af hensyn til korrekt udluftning. Hæld langsomt olien på, og kontroller niveauet ofte under denne proces. **Overfyld ikke motoren med olie.**

   Vigtigt: **Når der tilsættes motorolie eller fyldes olie på, skal der være afstand mellem oliepåfyldningsenheden og påfyldningshullet i ventildækslet som vist i Figur 17. Denne afstand er nødvendig af hensyn til udluftning under påfyldningen, hvilket forhindrer olie i at løbe over og ned i ånderøret.**

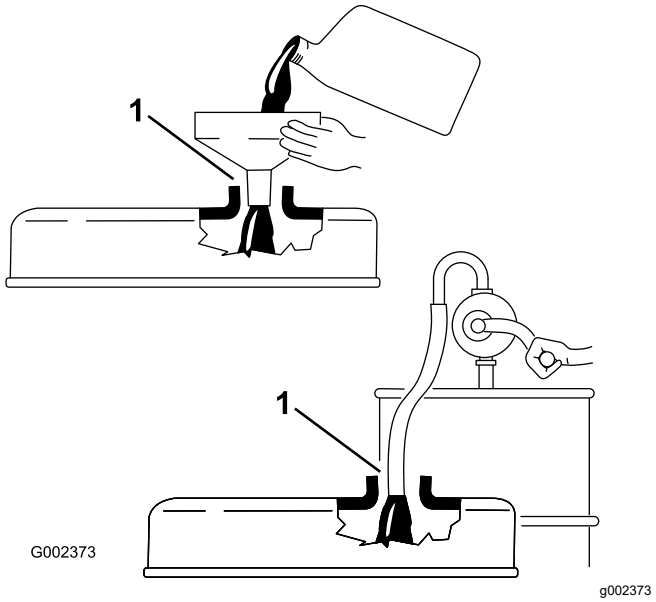

Figur 17

1. Bemærk afstand

6. Sæt målepinden helt på plads (Figur 16).

Sådan reagerer du, når en motorkontrollampe lyser

Bemærk: Information om motorfejlkoder kan kun tilgås af Toros servicemedarbejdere.

1. Parker maskinen på sikker vis så hurtigt som muligt.
2. Kontakt din autoriserede Toro-forhandler.

   Bemærk: Planlæg et serviceeftersyn, eller medbring maskinen for at få den efterset.

Påfyldning af brændstof

- Du opnår de bedste resultater ved kun at bruge ren og frisk (højst 30 dage gammel) blyfri benzin med et oktantal på 87 eller højere ((R+M)/2-ratingmetode).
- **Ethanol**: Benzin med op til 10 % ethanol (gasohol) eller 15 % MTBE (metyl-tertiær-butylæter) pr. volumen accepteres. Ethanol og MTBE er ikke det samme. Benzin med 15 % ethanol (E15) pr. volumen godkendes ikke til brug. **Brug aldrig benzin, der indeholder mere end 10 % ethanol pr. volumen**, som f.eks. E15 (indeholder 15 % ethanol), E20 (indeholder 20 % ethanol) eller E85 (indeholder op til 85 % ethanol). Hvis der anvendes ikke-godkendt benzin, kan det medføre driftsproblemer og/eller beskadigelse af motoren, som muligvis ikke er dækket af garantien.
- **Anvend ikke** benzin, der indeholder metanol.

- **Opbevar ikke** brændstof i hverken brændstoftanken eller brændstofbeholdere hen over vinteren, medmindre du anvender en brændstofstabilisator.
- **Fyld ikke** olie i benzin.

⚠ FARE

Under visse forhold er brændstof meget brandfarligt og yderst eksplosivt. En brand eller eksplosion forårsaget af brændstof kan give dig eller andre forbrændinger samt medføre tingsskade.

- **Fyld brændstoftanken udendørs i et åbent område, når motoren er kold. Tør eventuelt spildt brændstof op.**
- **Fyld aldrig brændstoftanken op i en lukket anhænger.**
- **Fyld ikke brændstoftanken helt op. Fyld brændstof på brændstoftanken, indtil niveauet er 6-13 mm under bunden af påfyldningsstudsen. Dette tomrum giver brændstoffet i tanken plads til at udvide sig.**
- **Ryg aldrig under håndtering af brændstof, og hold afstand til åben ild eller steder, hvor brændstofdampe kan antændes af en gnist.**
- **Opbevar brændstof i en godkendt beholder og utilgængeligt for børn. Køb aldrig benzin til mere end 30 dages forbrug.**
- **Betjen ikke maskinen, medmindre hele udstødningssystemet er på plads og i god driftsmæssig stand.**

⚠ FARE

Under visse omstændigheder kan der under påfyldning af brændstof udvikle sig statisk elektricitet, der kan antænde brændstofdampene. En brand eller eksplosion forårsaget af brændstof kan give dig eller andre forbrændinger samt medføre tingsskade.

- **Anbring altid brændstofbeholdere på jorden et stykke fra maskinen, før påfyldningen påbegyndes.**
- **Fyld ikke brændstofbeholdere op inde i en maskine eller på et truck- eller anhængerlad, da indendørs tæpper eller plastikforinger i trucklad kan isolere beholderen og forsinke tabet af eventuel statisk elektricitet.**
- **Når det er praktisk muligt, skal benzindrevet udstyr fjernes fra lastbilen eller anhængeren og fyldes op igen, mens hjulene står på jorden.**
- **Hvis dette ikke er muligt, skal påfyldningen af udstyret finde sted på en lastbil eller anhænger med en løs dunk i stedet for direkte fra benzinstanderen.**
- **Hvis det er nødvendigt at benytte benzinstanderen, skal mundstykket hele tiden være i kontakt med kanten af brændstoftankens eller dunkens åbning, indtil påfyldningen afsluttes.**

⚠ ADVARSEL

Brændstof er farligt eller dødbringende, hvis det indtages. Længere tids udsættelse for dampe kan forårsage alvorlige skader og sygdomme.

- **Undgå længere tids indånding af dampe.**
- **Hold ansigtet væk fra spidsen af slangen og brændstoftankens eller stabilisatorens åbning.**
- **Undgå kontakt med huden. Vask evt. spildte væsker af med sæbe og vand.**

Brug af brændstofstabilisator

Brug af brændstofstabilisator i traktoren giver følgende fordele:

- Holder benzinen frisk ved opbevaring i op til 90 dage. Ved længere tids opbevaring anbefales det, at brændstoftanken tømmes.

- Renser motoren, når den kører.
- Forhindrer opbygning af gummiagtige lakaflejringer i brændstofsystemet, som medfører startvanskeligheder.

  Vigtigt: **Tilsæt aldrig brændstofadditiver, der indeholder metanol eller ethanol.**

  Tilsæt benzinen den korrekte mængde brændstofstabilisator.

  Bemærk: Brændstofstabilisator er mest effektiv, når den blandes med frisk benzin. Brug altid brændstofstabilisator for at minimere risikoen for lakaflejringer i brændstofsystemet.

Opfyldning af brændstoftanken

1. Rengør området omkring brændstoftankens dæksel.
2. Fjern brændstofdækslet (Figur 18).

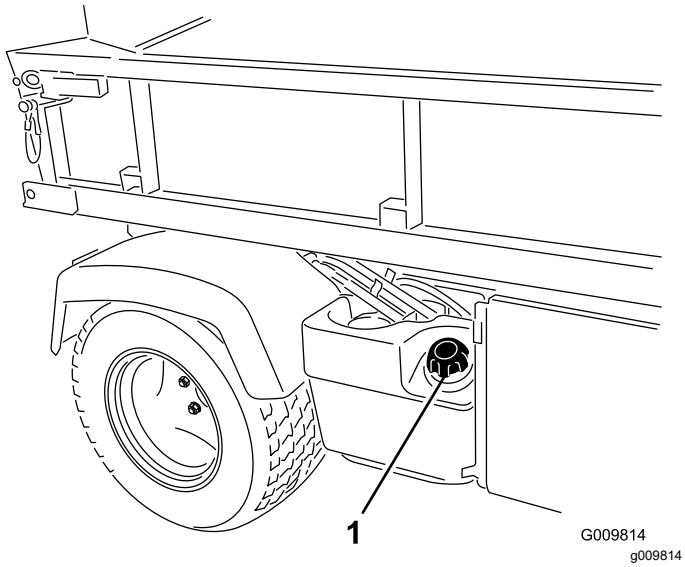

Figur 18

1. Brændstofdæksel

3. Fyld tanken op til ca. 2,5 cm under toppen af tanken (bunden af påfyldningsstudsen), og sæt derefter dækslet på.

   Bemærk: Fyld ikke for meget på brændstoftanken.
4. Tør eventuel benzin op, som kan være blevet spildt, for at undgå brandfare.

Kontrol af kølervæskestanden

Eftersynsinterval: Hver anvendelse eller dagligt

Kølesystemets kapacitet: 3,7 l

Kølevæsketype: en 50/50-blanding af vand og permanent ethylenglycolfrostvæske.

⚠ FORSIGTIG

Hvis motoren har kørt, kan varm kølevæske under tryk slippe ud og forårsage forbrændinger.

- **Åbn ikke kølerdækslet.**
- **Lad altid motoren køle af i mindst 15 minutter, eller indtil reservetanken er kold nok til at røre ved uden at brænde hænderne.**
- **Brug en klud, når reservetankens dæksel åbnes, og åbn det langsomt, så damp kan slippe ud.**
- **Kontroller ikke kølevæskestanden på køleren, da dette beskadiger motoren. Kontroller kun kølevæskestanden på reservetanken.**

1. Parker maskinen på en plan flade.
2. Kontroller kølervæskestanden i reservetanken (Figur 19).

   Bemærk: Kølervæsken skal nå op til bunden af påfyldningsstudsen, når motoren er kold.

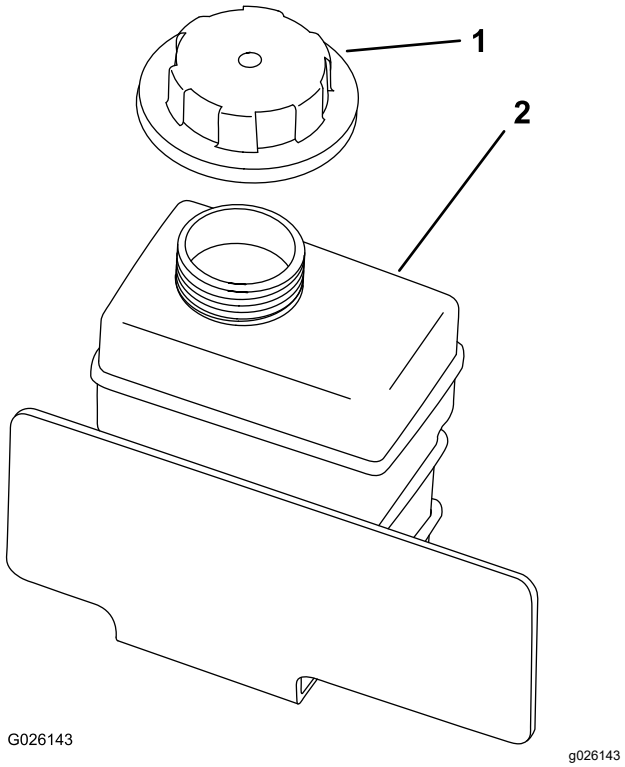

Figur 19

1. Reservetankens dæksel
2. Reservetank

3. Hvis kølervæskestanden er lav, tilsættes der en 50/50 blanding af vand og permanent ethylenglycolfrostvæske.

   Bemærk: Overfyld ikke reservetanken med brændstof.

4. Sæt reservetankens dæksel på.

Kontrol af gearkasse-/hydraulikoliestanden

Eftersynsinterval: Hver anvendelse eller dagligt (kontrollér brændstofstanden, før motoren startes første gang, og hver 8. time eller dagligt derefter).

Gearkassevæsketype: Dexron III ATF

1. Parker maskinen på en plan flade.
2. Rengør området omkring målepinden (Figur 20).

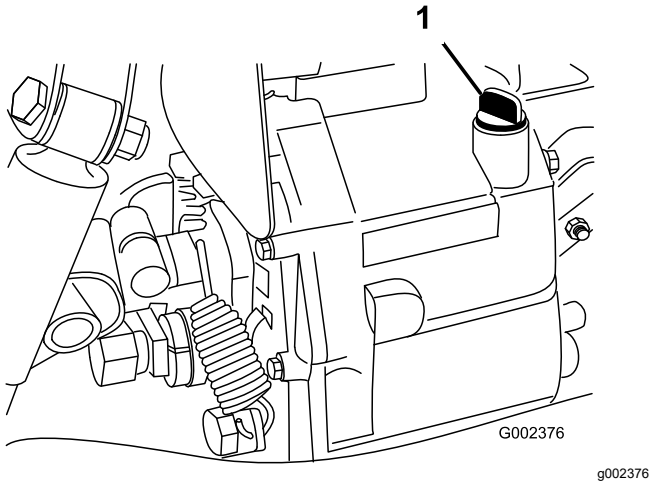

Figur 20

1. Målepind

3. Skru målepinden løs fra toppen af gearkassen, og tør den med en ren klud.
4. Skru målepinden ind i gearkassen, og sørg for, at den sidder helt i bund.
5. Skru målepinden af, og kontroller væskestanden.

   Bemærk: Væsken skal nå op til toppen af den flade del af målepinden.

6. Hvis standen er lav, efterfyldes tilstrækkeligt med den specifikke væske for at nå den korrekte stand.

Kontrol af højstrømnings-hydraulikvæskestanden

Kun TC-modeller

Eftersynsinterval: Hver anvendelse eller dagligt (kontrollér hydraullikvæskestanden, før motoren startes første gang og derefter dagligt.

Hydraulikvæsketype: Toro Premium All Season Hydraulic Fluid (fås i spande med 19 l eller tønder med 208 l. Reservedelsnumrene findes i reservedelskataloget. Alternativt kan du spørge din Toro-forhandler).

Alternative væsker: Hvis Toro-væsken ikke kan fås, kan der anvendes en anden gængs mineraloliebaseret væske, forudsat at den overholder følgende materialeegenskaber og branchespecifikationer. Spørg din smøremiddelforhandler til råds for at finde frem til et tilfredsstillende produkt.

Bemærk: Toro påtager sig intet ansvar for skader forårsaget af forkerte erstatningsprodukter. Brug derfor kun produkter fra producenter med et godt omdømme, som står bag deres anbefaling.

Slidhæmmende hydraulikvæske med højt viskositetsindeks/lavt flydepunkt, ISO VG 46

Materialeegenskaber:

- Viskositet – ASTM D445 cSt ved 40 ºC: 44 til 48/cSt ved 100 ºC: 7,9 til 8,5
- Viskositetsindeks, ASTM D2270 – 140 til 152
- Flydepunkt, ASTM D97 – -37 °C til -43 °C
- FZG, belastningstrin – 11 eller højere
- Vandindhold (ny væske) – 500 ppm (maksimum)

Branchespecifikationer:

Vickers I-286-S, Vickers M-2950-S, Denison HF-0, Vickers 35 VQ 25 (Eaton ATS373-C)

1. Rengør området omkring påfyldningshalsen og hydrauliktankens dæksel (Figur 21).
2. Fjern dækslet fra påfyldningsstudsen.

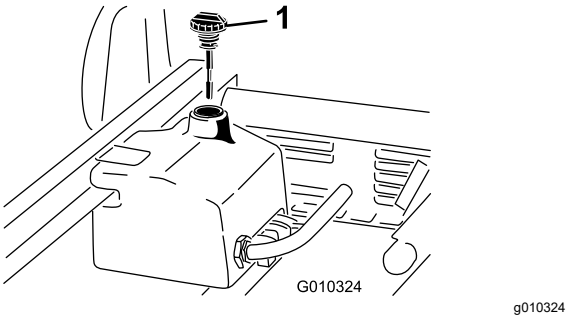

Figur 21

1. Hætte

3. Fjern målepinden (Figur 21) fra påfyldningsstudsen, og tør den af med en ren klud.
4. Indfør målepinden i påfyldningsstudsen, tag den op igen, og kontroller væskestanden.

   Bemærk: Væskestanden skal være mellem de to mærker på målepinden.
5. Hvis væskestanden er lav, skal du efterfylde med en passende mængde væske for at hæve den til det øverste mærke. Se Udskiftning af højstrømningshydraulikvæske og -filter (side 59).
6. Sæt målepinden i igen, og sæt dækslet på påfyldningsstudsen.
7. Start motoren, og tænd for udstyret.

   Bemærk: Lad dem køre i ca. to minutter, indtil systemet er tømt for luft.

   Vigtigt: **Maskinen skal være i drift, før højstrømningshydraulikken startes.**
8. Sluk for motoren og udstyret, og kontroller, om der er lækager.

⚠ ADVARSEL

Hydraulikvæske, der slipper ud under tryk, kan trænge ind i huden og dermed forårsage personskader.

- **Sørg for, at alle slanger og rør til hydraulikvæske er i god stand, og at alle hydrauliske forbindelser og fittings slutter tæt, før der sættes tryk på hydrauliksystemet.**
- **Hold din krop og dine hænder væk fra splithulslækager eller dyser, der sprøjter højtrykshydraulikvæske ud.**
- **Brug pap eller papir til at finde eventuelle hydrauliklækager.**
- **Tag hele trykket af det hydrauliske system, før der udføres arbejde på det.**
- **Søg straks lægehjælp, hvis der sprøjtes væske ind under huden.**

Kontrol af oliestand i fordifferentialet

Kun modeller med firehjulstræk

Eftersynsinterval: For hver 100 timer/En gang om måneden (alt efter hvad der indtræffer først)

Differentialolietype: Mobil 424-hydraulikvæske

1. Parker maskinen på en plan flade.
2. Rengør området omkring påfyldnings-/kontrolskruen på siden af differentialet (Figur 22).

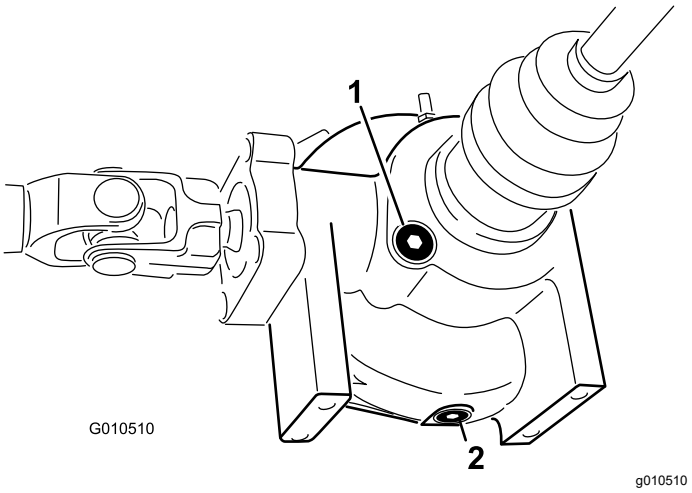

Figur 22

1. Påfyldnings-/kontrolskrue 2. Aftapningsprop

3. Fjern påfyldnings-/kontrolskruen, og kontroller oliestanden.

   Bemærk: Olien skal stå ved hullet.
4. Hvis oliestanden er lav, påfyldes den specifikke olie.
5. Skru påfyldningsproppen i.

Kontrol af hjulmøtrikkernes tilspændingsmoment

Eftersynsinterval: Efter de første 2 timer

Efter de første 10 timer

For hver 200 timer

⚠ ADVARSEL

Hvis du ikke bevarer det rette tilspændingsmoment i hjulmøtrikkerne, kan det medføre svigt eller tab af hjulet, hvilket kan medføre personskade.

Tilspænd hjulmøtrikkerne for og bag med et moment på 109-122 N·m efter 1-4 timers brug og igen efter 10 timers brug. Tilspænd derefter for hver 200 timer.

Kontrol af dæktrykket

Eftersynsinterval: Hver anvendelse eller dagligt

Lufttrykket i fordækkene børe være 2,21 bar, og i bagdækkene bør det være 1,24 bar.

Vigtigt: **Kontroller dæktrykket regelmæssigt for at sikre korrekt tryk. Hvis dæktrykket ikke er korrekt, opslides dækkene før tid, og firehjulstrækket kan komme til at binde.**

Figur 23 er et eksempel på dækslid forårsaget af for lavt dæktryk.

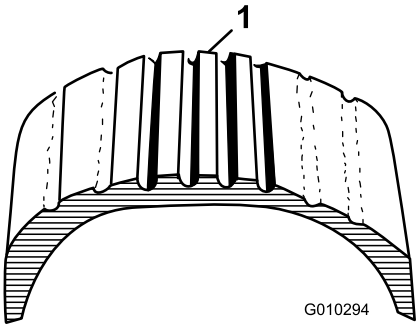

g010294

Figur 23

1. Dæk med for lavt tryk

Figur 24 er et eksempel på dækslid forårsaget af for højt dæktryk.

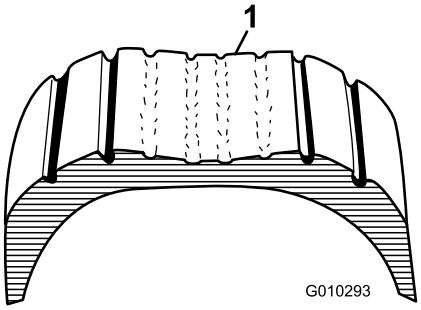

g010293

Figur 24

1. Dæk med for højt tryk

Kontrol af bremsevæske-standen

Eftersynsinterval: Hver anvendelse eller dagligt—Kontroller bremsevæske-standen. (Kontroller standen, før motoren startes første gang og derefter hver 8. time eller dagligt.)

For hver 1000 timer/Hvert 2. år (alt efter hvad der indtræffer først)—Udskift bremsevæsken.

Bremsevæsketype: DOT 3-bremsevæske

Bremsevæskebeholderen er placeret under instrumentbrættet.

1. Parker maskinen på en plan flade.
2. Sørg for, at væskestanden går op til linjen Full (fuld) på beholderen (Figur 25).

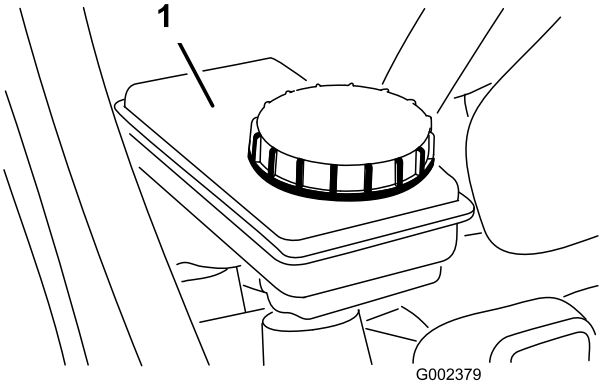

g002379

Figur 25

1. Bremsevæskebeholder

3. Hvis væskestanden er lav, skal du rengøre området omkring dækslet, tage dækslet af og fylde beholderen med den specifikke bremsevæske til det korrekte niveau (Figur 25).

   Bemærk: Fyld ikke for meget bremsevæske i beholderen.

Bemærk: Du kan fjerne motorhjelmsadgangen til beholderen fra maskinens front (Figur 26).

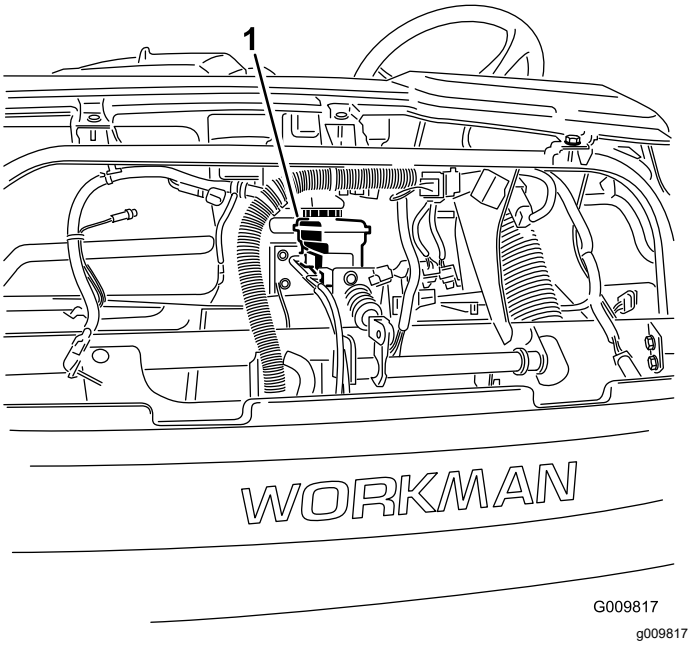

Figur 26

1. Bremsevæskebeholder

Start af motoren

1. Stig ind på førersædet, og aktiver parkeringsbremsen.
2. Udkobl kraftudtaget og højstrømningshydraulikken (hvis maskinen er udstyret hermed), og flyt gashåndtaget til positionen OFF (fra) (hvis maskinen er indrettet på denne måde).
3. Sæt gearstangen i positionen NEUTRAL, og tryk koblingspedalen ned.
4. Sørg for, at det hydrauliske løftegreb står i midterpositionen.
5. Hold foden væk fra gaspedalen.
6. Sæt nøglen i tændingskontakten, og drej den med uret for at starte motoren.

   Bemærk: Slip tændingsnøglen, når motoren starter.

Vigtigt: **Aktiver ikke startmotoren i mere end 15 sekunder for at forhindre overophedning. Efter 15 sekunders fortsat tørning skal du vente i 60 sekunder, før du aktiverer startmotoren igen.**

Kørsel med maskinen

1. Deaktiver parkeringsbremsen.
2. Tryk koblingspedalen helt i bund.
3. Sæt gearstangen i første gear.
4. Slip koblingspedalen roligt, og træd samtidig på gaspedalen.
5. Fjern foden fra gaspedalen, når maskinen har fået tilstrækkeligt med fart på, og tryk koblingspedalen helt i bund, sæt gearstangen i næste gear, og slip koblingspedalen, mens du træder på gaspedalen.
6. Gentag proceduren, indtil den ønskede hastighed er opnået.

   Vigtigt: **Stop altid maskinen, før der skiftes til at bakke fra et fremadgående gear eller til et fremadgående gear fra at bakke.**

   Bemærk: Undgå lange perioder med motoren i tomgang.

   Brug skemaet herunder til at fastlægge maskinens kørselshastighed ved 3600 o/min.

Gear	Område	Forhold	Hastig-hed (km/t)	Hastig-hed (mph)
1	L (lav)	82,83 : 1	4,7	2,9
2	L (lav)	54,52 :	7,2	4,5
3	L (lav)	31,56 :	12,5	7,7
1	H (høj)	32,31 :	12,2	7,6
2	H (høj)	21,27 :	18,5	11,5
3	H (høj)	12,31 :	31,9	19,8
R	L (lav)	86,94 :	4,5	2,8
R	H (høj)	33,91 :	11,6	7,1

Vigtigt: **Forsøg ikke at skubbe eller bugsere maskinen for at starte den. Det kan beskadige motor/gearkasse.**

Standsning af maskinen

Tag foden væk fra gaspedalen, træd på koblingspedalen, og træd derefter på bremsepedalen for at standse maskinen.

Standsning af motoren

Der slukkes for motoren ved at dreje tændingsnøglen til positionen OFF (fra) og derefter aktivere parkeringsbremsen. Fjern nøglen fra tændingen for at forhindre utilsigtet start.

Indkøring af en ny maskine

Følg disse retningslinjer i de første 100 driftstimer for at opnå korrekt ydeevne og lang levetid for maskinen.

- Sørg for, at bremserne er trykpolerede. Se 5 Trykpolering af bremserne (side 16).
- Kontroller væske- og motoroliestanden regelmæssigt, og vær opmærksom på tegn på overophedning af maskinens komponenter.

- Når en kold motor startes, skal den varme op i ca. 15 sekunder, inden køretøjet sættes i gear.
- Undgå at speede motoren op i tomgang.
- Reguler maskinens hastighed under betjening. Undgå unødig tomgang. Undgå hurtig start og standsning.
- Det er ikke nødvendigt med en tilkørselsolie til motoren. Den originale motorolie er den samme type som angivet for regelmæssige olieskift.
- Se afsnittet Vedligeholdelse (side 37) for at få oplysninger om særlige kontrolforanstaltninger efter få timers kørsel.

Kontrol af sikkerhedslåse-systemet

Eftersynsinterval: Hver anvendelse eller dagligt

Formålet med sikkerhedslåsesystemet er at forhindre motoren i at tørne eller starte, medmindre koblingspedalen er trykket ned.

⚠ FORSIGTIG

Hvis kontakterne til sikkerhedslåsesystemet frakobles eller beskadiges, kan maskinen reagere uventet og forårsage personskade.

- **Pil ikke ved sikkerhedskontakterne.**
- **Kontroller dagligt, at sikkerhedskontakterne fungerer, og udskift eventuelle beskadigede kontakter, før du betjener maskinen.**

Bemærk: Se *brugerhåndbogen til redskabet* for at få proceduren til kontrol af udstyrets sikkerhedslåsesystem.

Kontrol af koblingens sikkerhedskontakt

1. Stig ind på førersædet, og aktiver parkeringsbremsen.
2. Sæt gearskiftehåndtaget i NEUTRAL position.

   Bemærk: Motoren starter ikke, hvis det hydrauliske løftegreb er fastlåst i fremadrettet position.
3. Drej tændingsnøglen med uret til positionen START uden at træde på koblingspedalen.

   Bemærk: Hvis motoren tørner eller starter, er der en fejl i sikkerhedslåsesystemet, som skal afhjælpes, inden maskinen tages i brug.

Kontrol af det hydrauliske løftegrebs sikkerhedslåsesystem

1. Stig ind på førersædet, og aktiver parkeringsbremsen.
2. Sæt gearstangen i positionen NEUTRAL, og sørg for, at det hydrauliske løftegreb står i midterpositionen.
3. Tryk koblingspedalen i bund.
4. Flyt det hydrauliske løftegreb fremad, og drej tændingsnøglen med uret til positionen START.

   Bemærk: Hvis motoren tørner eller starter, er der en fejl i sikkerhedslåsesystemet, som skal afhjælpes, inden maskinen tages i brug.

Sikring af passagersikker-hed

Når du medtager en passager i maskinen, skal du sørge for, at vedkommende bruger sikkerhedsselen og holder godt fast. Kør langsommere, og drej mindre brat, da passageren ikke ved, hvad du vil foretage dig, og muligvis ikke er forberedt på vending, standsning, acceleration og bump.

Du og passageren skal hele tiden blive siddende og holde arme og ben inden for i maskinen. Operatøren skal om muligt beholde begge hænder på rattet til enhver tid, og en eventuel passager skal benytte de dertil beregnede holdegreb (Figur 27 og Figur 28).

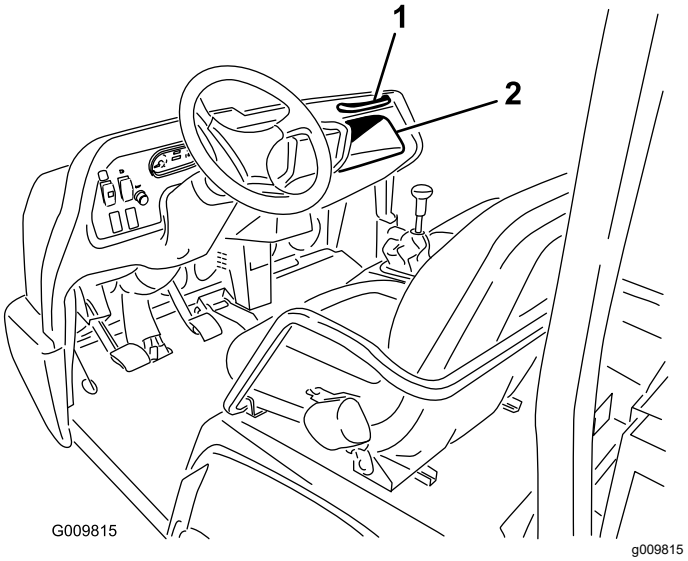

Figur 27

1. Holdegreb til passagerer
2. Opbevaringsrum

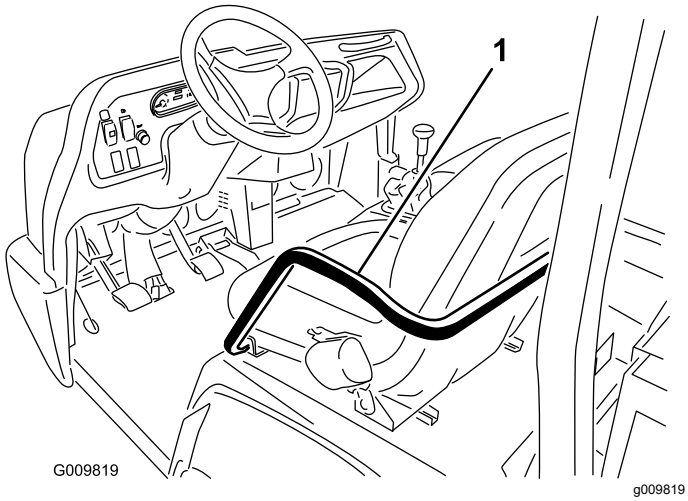

Figur 28

1. Holdegreb og hoftestøtte

Passagerer må aldrig opholde sig på ladet eller på redskaber. Maskinen er beregnet til én fører og kun én passager.

Sikring af korrekt hastighed

Hastighed er en af de vigtigste variabler, der kan medføre ulykker. For hurtig kørsel efter forholdene kan medføre, at du mister kontrollen og kommer ud for en ulykke. Hastighed kan endvidere gøre en mindre ulykke værre. Direkte kollision med et træ ved langsom hastighed kan medføre person- og tingsskader, mens direkte kollision med et træ ved høj hastighed kan ødelægge maskinen og slå dig og din passager ihjel.

Kør aldrig for hurtigt efter forholdene. Sænk hastigheden, hvis du er i tvivl om, hvor hurtigt du kan køre.

Når der bruges tungt udstyr over 454 kg, f.eks. sprøjte-, planerings- eller spredemaskiner osv., skal driftshastigheden begrænses ved at flytte overvågningskontakten til den langsomme position.

Sikring af korrekt drejning

En anden vigtig faktor, der fører til ulykker, er, når køretøjet skal drejes. Hvis du drejer for skarpt efter forholdene, kan det medføre, at maskinen mister traktion og skrider ud eller endda vælter.

Der er vanskeligere og mere risikabelt at dreje på våde, sandede og glatte overflader. Jo hurtigere der køres, jo værre bliver situationen. Sænk derfor farten, inden der drejes.

Under et skarpt sving ved høj hastighed kan det indvendige baghjul blive løftet op fra jorden. Det er ikke en konstruktionsfejl. Det sker med de fleste firehjulstrukne maskiner, herunder personbiler. Hvis det sker, drejer du for skarpt i forhold til hastigheden.

Sikring af korrekt bremsning

Det er god praksis at sænke farten, inden du når til en forhindring. Således får du ekstra tid til at standse eller undvige. Hvis du rammer en forhindring, kan maskinen og dens indhold blive beskadiget. Og hvad vigtigere er, kan du og din passager komme til skade. Maskinens bruttovægt har stor indflydelse på din evne til at standse og/eller dreje. Tung last og tunge redskaber gør maskinen sværere at standse eller dreje. Jo tungere lasten er, jo længere tid tager det at standse..

Bremseegenskaberne ændres også, når der ikke er lad eller redskaber på maskinen. Hurtig opbremsning kan få baghjulene til at låse, inden forhjulene låser, hvilket kan påvirke kontrollen over maskinen. Det er en god ide at sænke maskinens hastighed, når lad eller redskaber ikke er monteret.

Græs og fortove er langt glattere, når det er vådt. Det kan tage 2 til 4 gange længere at standse på våde overflader end på tørre overflader.

Hvis du kører gennem stillestående vand, der er dybt nok til at gøre bremserne våde, vil de ikke fungere ordentligt, før de er tørre. Når du er kørt gennem vand, bør du teste bremserne for at sikre dig, at de fungerer korrekt. Hvis de ikke gør det, skal du køre langsomt i første gear, mens du trykker let på bremsepedalen. Dette udtørrer bremserne.

Gear ikke ned for at bremse på isede eller glatte overflader (vådt græs) eller på vej ned ad en bakke, da motornedbremsning kan medføre udskridning eller tab af kontrol over køretøjet. Skift til lavere gear, før der køres ned ad en skråning.

Forebyggelse af væltning

Maskinen er udstyret med en styrtbøjle, hoftestøtter, sikkerhedsseler og holdegreb. Maskinens styrtbøjlesystem (ROPS) reducerer risikoen for alvorlig personskade eller dødsfald, hvis maskinen mod forventning skulle vælte, omend systemet ikke kan beskytte operatøren mod alle eventuelle skader.

Beskadigede styrtbøjlesystemer skal udskiftes. Foretag ikke reparation. Enhver ændring af styrtbøjlesystemet skal godkendes af producenten.

Den bedste måde at undgå ulykker med arbejdsmaskiner på opnås gennem kontinuerligt tilsyn med og uddannelse af operatører og konstant

opmærksomhed på det område, hvor maskinen bruges.

Den bedste måde for operatører at forhindre alvorlig personskade eller dødsfald på er ved at lære at betjene maskinen korrekt, at være agtpågivende og at undgå handlinger eller forhold, der kan føre til en ulykke. I tilfælde af vipning reduceres risikoen for alvorlig personskade eller dødsfald, hvis du bruger styrtbøjlesystemet og sikkerhedsseler og følger de medfølgende instruktioner.

Betjening på bakkeskråninger

⚠ ADVARSEL

Hvis maskinen vælter eller ruller på en bakke, kan det medføre alvorlig personskade.

- **Betjen ikke maskinen på stejle skråninger.**
- **Hvis motoren sætter ud, eller du mister fart på en bakke, må du aldrig forsøge at vende maskinen.**
- **Bak altid lige ned ad en bakke i bakgear.**
- **Bak aldrig nedad i frigear eller med koblingen trykket ned, hvor kun bremserne bruges.**
- **Kør aldrig på tværs af en stejl bakke. Kør altid lige op eller ned.**
- **Undgå at dreje på en bakke.**
- **Undlad at slippe koblingen pludseligt og at blokere bremserne. En pludselig hastighedsændring kan medføre væltning.**

Vær ekstra forsigtig ved kørsel på bakker. Kør aldrig på bakker, der er meget stejle. Det tager længere tid at standse under kørsel ned ad bakke end at standse på plan grund. Det er mere farligt at dreje på vej op eller ned ad en bakke end at dreje på plan grund. Det er særligt farligt at dreje på vej ned ad en bakke, især hvis bremserne er aktiverede, samt at dreje op ad en bakke ved kørsel på tværs af bakken. Selv med langsom hastighed og uden last er der større risiko for at vælte, hvis der drejes på en bakke.

Sænk farten, og skift til lavere gear, før maskinen køres op eller ned ad en skråning. Hvis du er nødt til at dreje på en bakke, skal du gøre det så langsomt og forsigtigt som muligt. Foretag aldrig skarpe eller hurtige vendinger på en bakke.

Hvis motoren sætter ud, eller du begynder at miste fart, mens du kører op ad en stejl bakke, skal du hurtigt bremse ned, skifte til frigear, starte motoren og skifte til bakgear. I tomgang hjælper motor- og gearkassemodstand bremserne med at styre maskinen på bakken og dig med at bakke nedad mere sikkert.

Reducer lastens vægt, hvis bakken er stejl, eller hvis lasten har et højt tyngdepunkt. Vær opmærksom på at sikre lasten, da den kan forskydes.

Bemærk: Denne maskine har fremragende egenskaber i forhold til kørsel på bakker. Differentialelåsen forøger disse egenskaber. Bakkeforceringstraktionen kan endvidere forbedres ved at forøge vægten bagest på maskinen på en af følgende måder:

- Lægge vægt indvendigt på ladet og sikre, at den er fastgjort.
- Montere hjulvægte på baghjulene.
- Give bagdækkene en flydende ballast (calciumklorid).
- Traktionen forøges uden passager på forsædet.

Af- og pålæsning

Lastens og passagerens vægt og position kan ændre maskinens tyngdepunkt og håndtering. Følg disse retningslinjer for at undgå at miste kontrollen med personskade til følge:

Transporter ikke læs, der overskrider lastbegrænsningerne beskrevet på maskinens vægtmærkat.

⚠ ADVARSEL

Ladet sænkes, når du trykker tippehåndtaget ned, selv når motoren er slukket. At slukke for motoren forhindrer *ikke* ladet i at blive sænket. Sæt altid sikkerhedsstøtten på udstrakt løftecylinder for at holde ladet oppe, hvis du ikke har tænkt dig at sænke det med det samme.

Der findes flere kombinationer af lad, platforme og redskaber til maskinen. De kan bruges i forskellige kombinationer, så der kan opnås maksimal kapacitet og alsidighed. Ladets fulde størrelse er 140 cm i bredden gange 165 cm i længden og kan indeholde op til 1.477 kg jævnt fordelt last.

Læs varierer med hensyn til, hvordan de fordeles. Sand spredes jævnt og forholdsvis lavt. Andre ting som mursten, gødning eller træplanker kan stables højere på ladet.

Lastens højde og vægt har stor indflydelse på risikoen for at vælte. Jo højere en last er stablet, jo større risiko er der for, at maskinen vælter. Det er muligt, at 1.477 kg bliver for højt til sikker drift. Risikoen for at vælte kan bl.a. formindskes ved at reducere den samlede vægt. Risikoen for væltning formindskes desuden ved at fordele lasten så lavt som muligt.

Hvis lasten er placeret ud mod én af siderne, er maskinen mere tilbøjelig til at vælte over på den pågældende side. Det gælder især under sving, hvis lasten vender udad i svinget.

Placer aldrig en tung last bag bagakslen. Hvis lasten er placeret så langt bagud, at den befinder sig bag bagakslen, reduceres vægten på forhjulene, hvilket giver dårligere styreegenskaber. Hvis lasten ligger helt tilbage, er der ydermere risiko for, at forhjulene hæver sig fra jorden ved kørsel over bump eller op ad en bakke. Dette medfører tab af styreegenskaber og kan føre til, at maskinen vælter.

Som tommelfingerregel skal lastens vægt fordeles ligeligt fra for til bag og side til side.

Hvis en last ikke er fastgjort, eller væske transporteres i en stor beholder, f.eks. et sprøjteapparat, kan lasten forskydes. Det sker hyppigst under drejning, kørsel op eller ned ad bakke, ved pludseligt skiftende hastigheder, eller når du kører hen over ujævne overflader. Læs, der forskydes, kan få køretøjet til at vælte. Fastgør altid lasten forsvarligt, så den ikke forskubber sig. Aflæs aldrig, mens maskinen vender sidelæns på en bakke.

Tunge læs øger bremselængden og mindsker maskinens evne til at dreje hurtigt uden at vælte.

Den bageste ladplads er kun beregnet til last, ikke til passagerer.

Brug af differentialelåsen

Differentialelåsen forøger maskinens traktion ved at låse baghjulene, så ét hjul ikke laver hjulspind. Det er en hjælp ved transport af tunge læs på vådt græs eller i glatte områder, ved kørsel op ad bakke og på sandede overflader. Det er dog vigtigt at huske på, at denne ekstra traktion kun er beregnet til midlertidig brug. Brug af funktionen erstatter ikke sikker drift, der allerede er beskrevet i forbindelse med bakker og tunge læs.

Differentialelåsen får baghjulene til at dreje rundt med samme hastighed. Når differentialelåsen anvendes, kan det begrænse din evne til at foretage skarpe drejninger, og plænen kan blive beskadiget. Brug kun differentialelåsen, når det er nødvendigt, ved lavere hastigheder og kun i første eller andet gear.

⚠ ADVARSEL

Hvis maskinen vælter eller ruller på en bakke, medfører det alvorlig personskade.

- **Den ekstra traktion, der kan opnås med differentialelåsen, kan være tilstrækkelig til at udsætte operatøren for farlige situationer, f.eks. køre op ad skråninger, der er for stejle til at vende på. Vær ekstra forsigtig, når differentialelåsen er slået til, især på stejle skråninger.**
- **Hvis differentialelåsen er slået til i skarpe sving ved høj hastighed, og det indvendige baghjul løftes fra jorden, kan operatøren miste kontrollen, så maskinen skrider ud. Brug kun differentialelåsen med lav hastighed.**

Brug af firehjulstræk

Kun modeller med firehjulstræk

Firehjulstrækket på denne maskine aktiveres automatisk og kræver ingen indgriben fra operatørens side. Forhjulstrækket bliver ikke slået til (ingen kraftoverførsel til forhjulene), før baghjulene begynder at miste traktion. Når tovejskoblingen registrerer, at hjulene mister greb, indkobles forhjulstrækket og overfører kraft til forhjulene. Firehjulstrækket fortsætter med at overføre kraft til forhjulene, indtil baghjulene har tilstrækkelig traktion til at flytte maskinen, uden at hjulene mister greb. Når dette sker, stopper systemet med at overføre kraft til forhjulene, og håndteringsegenskaberne bliver som på en maskine med tohjulstræk. Firehjulstrækket fungerer både, når der køres fremad og bagud, men når der drejes, skrider baghjulene lidt mere, før der overføres kraft til forhjulene.

⚠ ADVARSEL

Hvis maskinen vælter eller ruller på en bakke, medfører det alvorlig personskade.

Den ekstra traktion, der kan opnås med firehjulstrækket, kan være tilstrækkelig til at udsætte operatøren for farlige situationer, f.eks. kørsel op ad skråninger, der er for stejle til at vende på. Vær forsigtig, især ved kørsel på stejle skråninger.

Transport af maskinen

Du kan flytte maskinen over lange afstande ved at bruge en anhænger. Sørg for, at maskinen er forsvarligt fastgjort til anhængeren. Se Figur 29 og Figur 30 for at se placeringen af bindepunkterne.

Bemærk: Sæt maskinen på anhængeren med forsiden fremad. Hvis dette ikke er muligt, skal maskinens motorhjelm fastgøres til stellet med en rem, eller motorhjelmen skal tages af og transporteres og fastgøres separat, da der ellers er risiko for, at den blæser af under transporten.

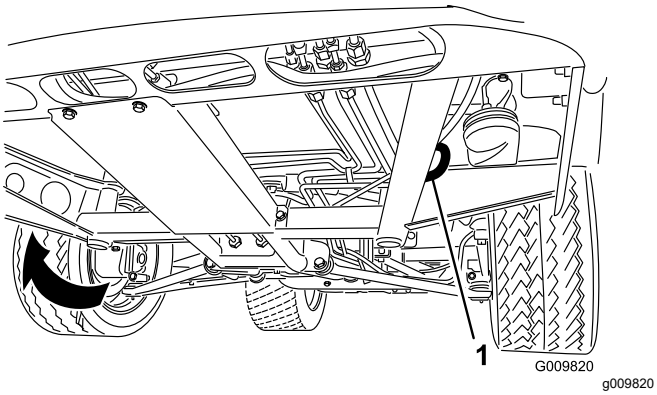

Figur 29

1. Bugseringsringe (hver side)

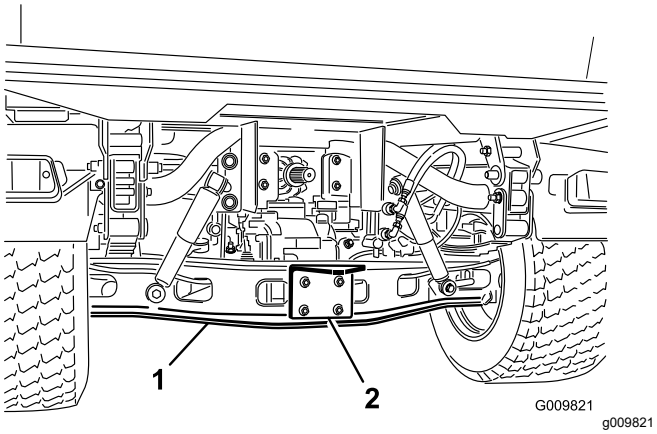

Figur 30

1. Aksel
2. Trækplade

Bugsering af maskinen

I nødstilfælde kan maskinen bugseres over en kort afstand. Toro anbefaler imidlertid ikke dette som standardprocedure.

⚠ ADVARSEL

Bugsering med høj hastighed kan medføre, at operatøren mister kontrollen over maskinen. Bugser aldrig maskinen med en hastighed, som er højere end 8 km/t.

Bugsering af maskinen skal udføres af to personer. Fastgør en trækline til hullerne på stellets forreste vange. Sæt gearstangen i positionen NEUTRAL, og deaktiver parkeringsbremsen. Hvis maskinen skal flyttes over en betydelig afstand, skal den transporteres på en lastbil eller trailer.

Bemærk: Servostyringen fungerer ikke, hvilket gør det vanskeligere at styre.

Bugsering af anhænger med maskinen

Maskinen er i stand til at trække anhængere og redskaber med en vægt, der er større end selve maskinen.

Der kan fås flere typer bugsertræk til maskinen afhængigt af anvendelsesformålet. Kontakt en autoriseret Toro-forhandler for at få nærmere oplysninger.

Hvis maskinen er udstyret med et bugsertræk, der er boltet fast på bagakselrøret, kan den trække anhængere eller udstyr med en bruttoanhængervægt på op til 1.587 kg. Læs altid en anhænger med 60% af lastens vægt forrest på anhængeren. Således placeres ca. 10 % (maks. 272 kg) af anhængerens bruttovægt på maskinens bugsertræk.

Overlæs ikke maskinen eller anhængeren, når du kører med last eller bugserer en anhænger (redskab). Overlæsning kan forårsage dårlig ydeevne eller skader på bremser, aksel, motor, transaksel, styring, ophæng, karosseristruktur eller dæk.

Vigtigt: **Brug det lave område for at reducere risikoen for transmissionsskader.**

Ved bugsering af 5-hjulsudstyr, f.eks. en plænebelufter, skal du altid montere den ”wheel bar”, der følger med 5-hjulsættet, for at forhindre, at forhjulene løftes fri af jorden, hvis det bugserede udstyrs bevægelse pludselig hæmmes.

Brug af hydraulikstyring

Hydraulikstyringen overfører hydraulisk kraft fra maskinens pumpe, når motoren kører. Du kan bruge kraften via lynkoblingerne bag på maskinen.

⚠ FORSIGTIG

Hydraulikvæske, der trænger ud under tryk, kan have tilstrækkelig kraft til at trænge gennem huden og forårsage alvorlig personskade. Vær forsigtig, når hydrauliske lynkoblinger til- og frakobles. Sluk for motoren, aktiver parkeringsbremsen, sænk redskabet, og sæt fjernhydraulikventilen i flydelåseposition for at tage hydrauliktrykket af, inden lynkoblinger til- eller frakobles.

Vigtigt: **Hvis flere maskiner bruger samme redskab, kan der opstå krydskontaminering af transmissionsvæsken. Udskift transmissionsvæsken hyppigere**

Brug af det hydrauliske lads løftehåndtag til at styre de hydrauliske redskaber

- POSITIONEN OFF (FRA)

  Dette er den normale position for styreventilen, når den ikke er i brug. I denne position er styreventilens arbejdsporte blokeret, og eventuel last holdes af kontraventilerne i begge retninger.

- HÆV (lynkoblingens position "A")

  Det er denne position, der løfter ladet og bagtræksredskabet, eller overfører tryk til lynkoblingens position A. Dette lader også hydraulikvæsken fra lynkoblingen B løbe tilbage i ventilen og derefter ud til beholderen. Dette er en overgangsposition, og når du slipper håndtaget, vender det tilbage til midterpositionen OFF (fra).

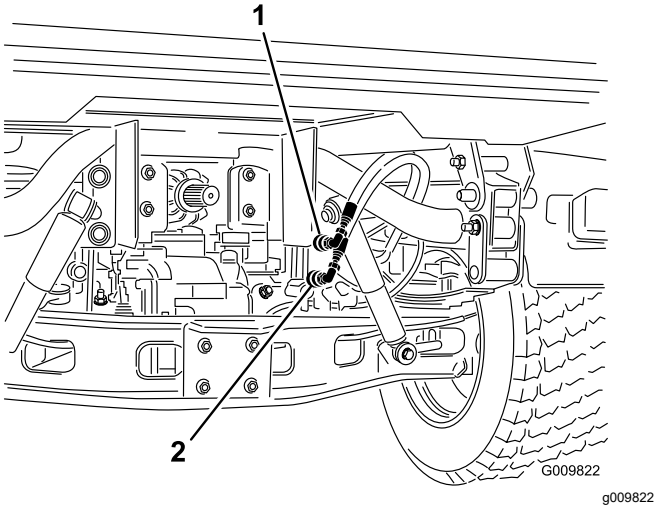

Figur 31

1. Lynkoblingens position A 2. Lynkoblingens position B

- SÆNK (lynkoblingens position "B")

  Denne position sænker ladet og bagtræks-redskabet eller overfører tryk til lynkoblingens position B. Dette lader også hydraulikvæsken fra lynkoblingen A løbe tilbage i ventilen og derefter ud til beholderen. Dette er en overgangsposition, og når du slipper håndtaget, vender det tilbage til den midterste, slukkede position. Hvis man midlertidigt holder og derefter slipper styregrebet i denne position, vil hydraulikvæsken løbe til lynkoblingen B, som udøver et nedadgående tryk på bagtrækket. Når du slipper det, opretholdes det nedadgående tryk på trækket.

  Vigtigt: **Hvis du bruger det med en hydraulikcylinder, vil hydraulikvæsken løbe via en sikkerhedsventil, når styrehåndtaget holdes i den sænkede position, hvilket kan beskadige det hydrauliske system.**

- POSITIONEN ON (TIL):

  Denne position svarer til Lower (sænk) (lynkoblingens position B). Den leder også hydraulikolie til lynkoblingen B, bortset fra, at håndtaget holdes i denne position af et låsegreb i kontrolpanelet. Hydraulikolie kan således flyde konstant til det udstyr, der bruger en hydraulikmotor. **Brug kun denne position på redskaber med hydraulikmotor.**

  Vigtigt: **Hvis du bruger det med en hydraulikcylinder eller uden redskaber, får positionen ON hydraulikvæsken til at løbe via en sikkerhedsventil, hvilket kan beskadige det hydrauliske system. Brug kun denne position kortvarigt eller med en motor tilsluttet.**

  Vigtigt: **Kontroller hydraulikvæskestanden efter montering af et redskab. Kontroller, at redskabet fungerer, ved at aktivere det flere gange for derved at presse luft ud af systemet, og kontroller derefter hydraulikvæskestanden igen. Redskabets cylinder påvirker væskestanden i gearkassen i moderat omfang. Betjening af maskinen ved lav hydraulikvæskestand kan beskadige pumpen, fjernhydraulikken, servostyringen og maskinens gearkasse.**

Tilkobling af lynkoblingerne

Vigtigt: **Rens snavs fra lynkoblingerne, inden de kobles sammen. Snavsede koblinger kan medføre forurening i det hydrauliske system.**

1. Træk låseringen på koblingen tilbage.
2. Sæt slangeniplen i koblingen, indtil den klikker på plads.

Bemærk: Når fjernudstyr forbindes med lynkoblingerne, skal du finde ud af, hvilken side der kræver tryk, og derefter forbinde den pågældende slange med lynkobling B, der har tryk, når du skubber håndtaget fremad eller låser det fast i positionen ON (til).

Frakobling af lynkoblingerne

Bemærk: Mens både maskinen og redskabet er slukket, skal løftegrebet bevæges frem og tilbage for at fjerne systemtrykket og lette frakoblingen af lynkoblingerne.

1. Træk låseringen på koblingen tilbage.
2. Træk slangen ud af koblingen.

   Vigtigt: **Rengør og sæt støvhætten og støvdæksler på lynkoblingens ender, når de ikke er i brug.**

Fejlfinding i den hydrauliske betjeningsanordning

- Problemer med at til- og frakoble lynkoblingerne.

  Trykket er ikke taget af (lynkoblingen er under tryk).
- Servostyringen drejer med stort besvær eller drejer slet ikke.
  - Hydraulikvæskestanden er lav.
  - Hydraulikvæsketemperaturen er varm.
  - Pumpen fungerer ikke.
- Der er hydrauliklækager.
  - Fittingerne er løse.
  - Fittingen mangler o-ringen.
- Et redskab fungerer ikke.
  - Lynkoblingerne er ikke helt tilkoblede.
  - Der er byttet om på lynkoblingerne.
- Der er en hvinende lyd.
  - Fjern ventilen i låsepositionen ON (til), hvilket får hydraulikvæsken til at løbe via sikkerhedsventilen.
  - Remmen er løs.
- Motoren starter ikke.

  Det hydrauliske greb er fastlåst i den fremadrettede position FORWARD

Vedligeholdelse

Maskinens venstre og højre side er som set fra den normale betjeningsposition.

⚠ FORSIGTIG

Vedligeholdelse, reparation, justeringer eller eftersyn af maskinen bør kun foretages af kvalificerede og autoriserede medarbejdere.

Undgå brandfare, og sørg for at have brandbeskyttelsesudstyr til rådighed på arbejdsområdet. Brug ikke åben ild til at kontrollere brændstofstand eller -lækage, batterielektrolyt eller kølevæske. Brug ikke åbne beholdere til brændstof eller brændbare rensevæsker, når dele rengøres.

⚠ FORSIGTIG

Hvis du lader nøglen sidde i tændingskontakten, kan andre personer utilsigtet komme til at starte motoren og forårsage alvorlig personskade på dig eller andre omkringstående.

Fjern nøglen fra tændingskontakten, før vedligeholdelsesarbejde påbegyndes.

Skema over anbefalet vedligeholdelse

Vedligeholdelsesintervaller	Vedligeholdelsesprocedure
Efter de første 2 timer	• Tilspænding af de forreste og bageste hjulmøtrikker.
Efter de første 10 timer	• Tilspænding af de forreste og bageste hjulmøtrikker. • Kontroller gearkablernes justering • Kontroller parkeringsbremsens justering. • Kontroller generatorremmens tilstand og spænding. • Udskiftning af hydraulikfilteret. • Skift højstrømningshydraulikvæskefilteret (kun TC-modeller).
Efter de første 50 timer	• Skift motorolie og filter. • Juster motorventilspillerummet.
Hver anvendelse eller dagligt	• Kontroller motoroliestanden. • Kontrol af kølevæskestanden. • Kontroller gearkasse-/hydraulikoliestanden. (kontrollér brændstofstanden, før motoren startes første gang, og hver 8. time eller dagligt derefter). • Kontroller højstrømningshydraulikvæskestanden (kun TC-modeller). (kontrollér hydraullikvæskestanden, før motoren startes første gang og derefter dagligt. • Kontroller dæktrykket. • Kontroller bremsevæskestanden. (Kontroller standen, før motoren startes første gang og derefter hver 8. time eller dagligt.) • Kontroller, at sikkerhedslåsesystemet fungerer. • Fjernelse af snavs fra motorområde og køler (rengør oftere under snavsede forhold).
For hver 25 timer	• Afmonter luftfilterdækslet, og fjern eventuelt snavs.
For hver 50 timer	• Kontroller batterivæskestanden (en gang om måneden ved opbevaring). • Kontroller batterikabelforbindelserne.
For hver 100 timer	• Kontroller oliestanden i fordifferentialet (kun modeller med firehjulstræk). • Smør alle lejer og bøsninger (smør oftere under krævende anvendelsesbetingelser). • Udskift luftfilteret (oftere i støvede, snavsede omgivelser). • Efterse dækkenes tilstand.

Vedligeholdelsesin-tervaller	Vedligeholdelsesprocedure
For hver 200 timer	• Tilspænding af de forreste og bageste hjulmøtrikker. • Skift motorolie og filter. • Efterse det homokinetiske led for revner, huller eller en løs klemme (Kun modeller med firhjulstræk). • Kontroller gearkablernes justering • Kontroller justering af kabel til højt/lavt hastighedsområde. • Kontroller justeringen af differentialelåsens kabel. • Kontroller parkeringsbremsens justering. • Kontroller skiftekablernes justering. • Kontroller generatorremmens tilstand og spænding. • Kontroller koblingspedalens justering. • Efterse drifts- og parkeringsbremser.
For hver 400 timer	• Efterse eller udskift tændrørene. • Udskift brændstoffilteret. • Efterse brændstofslanger og -forbindelser. • Kontroller justeringen af forhjulene. • Efterse bremserne for slidte bremsesko.
For hver 600 timer	• Juster motorventilspillerummet.
For hver 800 timer	• Udskiftning af fordifferentialets olie (Kun modeller med firhjulstræk). • Skift hydraulikvæsken og rengør filteret. • Udskiftning af hydraulikfilteret. • Skift højstrømningshydraulikvæske og -filter (kun TC-modeller).
For hver 1000 timer	• Udskift bremsevæsken. • Tømning/udskylning af brændstoftanken. • Udskyl eller skift væsken i kølesystemet.

Drift under dårlige forhold

Vigtigt: **Udfør vedligeholdelse dobbelt så hyppigt, hvis maskinen udsættes for nogen af nedenstående forhold:**

- Brug i ørkenområder
- Betjening i koldt klima under 0 °C
- Bugsering af anhænger
- Hyppig brug på støvede veje
- Byggearbejde
- Få bremserne efterset og renset så hurtigt som muligt efter lang tids betjening i mudder, sand, vand eller lignende snavsede forhold. Dette forhindrer slibematerialer i at forårsage kraftig slitage.

Tiltag forud for vedligeholdelse

Mange af de emner, der beskrives i dette vedligeholdelsesafsnit, kræver, at ladet hæves og sænkes. Træf følgende forholdsregler for at forhindre alvorlig personskade eller dødsfald.

⚠ ADVARSEL

Et hævet lad, som er fyldt op med materiale, kan uden den korrekte sikkerhedsstøtte sænke sig uventet. Arbejde under et ikke-understøttet, hævet lad kan medføre personskade for dig eller andre.

- **Sluk for motoren, aktiver parkeringsbremsen, og fjern nøglen fra tændingskontakten, før der foretages serviceeftersyn eller justeringer af maskinen.**
- **Fjern alt lastmateriale fra ladet eller tilsvarende redskab, og isæt sikkerhedsstøtten på en fuldt udstrakt cylinderstang, før du påbegynder arbejde under et hævet lad.**

Brug af ladstøtten

Vigtigt: **Monter eller fjern altid ladstøtten fra den udvendige side af ladet.**

1. Hæv ladet, indtil løftecylindrene er helt udstrakte.
2. Fjern ladstøtten fra opbevaringsbeslagene bag på styrtbøjlepanelet (Figur 32).

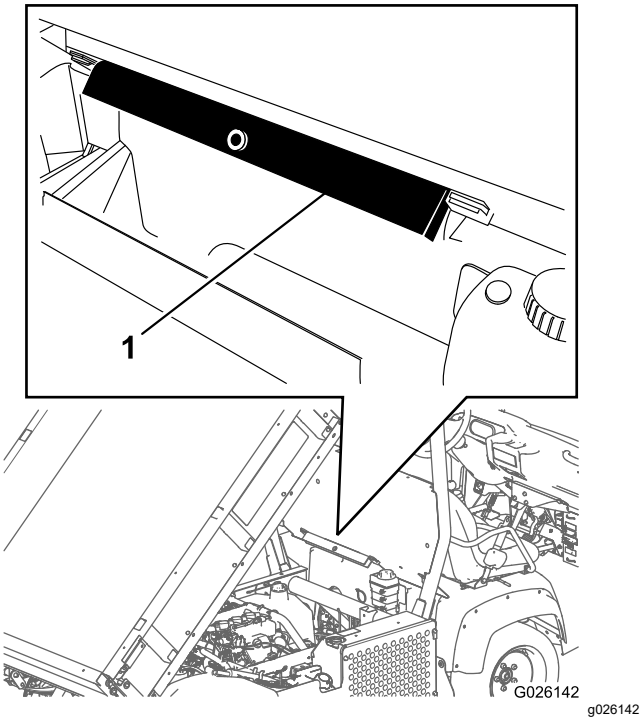

Figur 32

1. Ladstøtte

3. Skub ladstøtten ned over cylinderstangen, og sørg for, at tapperne på støtteenden hviler på cylinderløbets og cylinderstangens respektive ender (Figur 33).

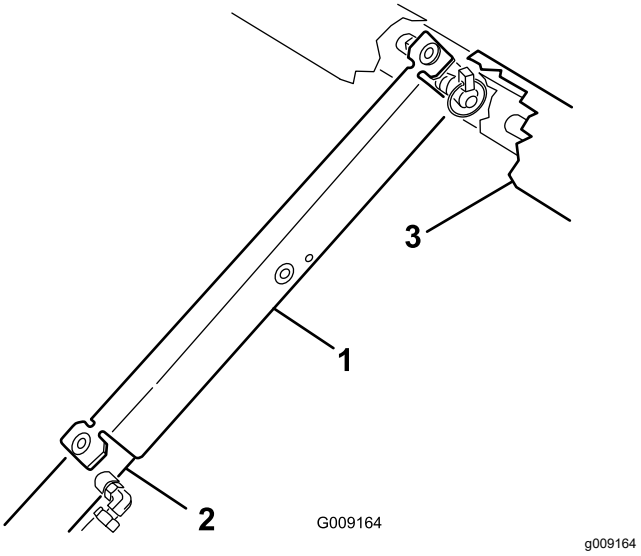

Figur 33

1. Ladstøtte
2. Cylinderløb
3. Lad

4. Fjern ladstøtten fra cylinderen, og sæt den i beslagene bag på styrtbøjlepanelet.

   Vigtigt: **Forsøg ikke at sænke ladet, mens ladets sikkerhedsstøtte er placeret på cylinderen.**

Afmontering af fuldt lad

1. Start motoren, aktiver det hydrauliske løftegreb, og sænk ladet, indtil cylindrene sidder løst i rillerne.
2. Slip løftegrebet, og sluk for motoren.
3. Tag ringstifterne af de yderste ender af cylinderstangens gaffelbolte (Figur 34).

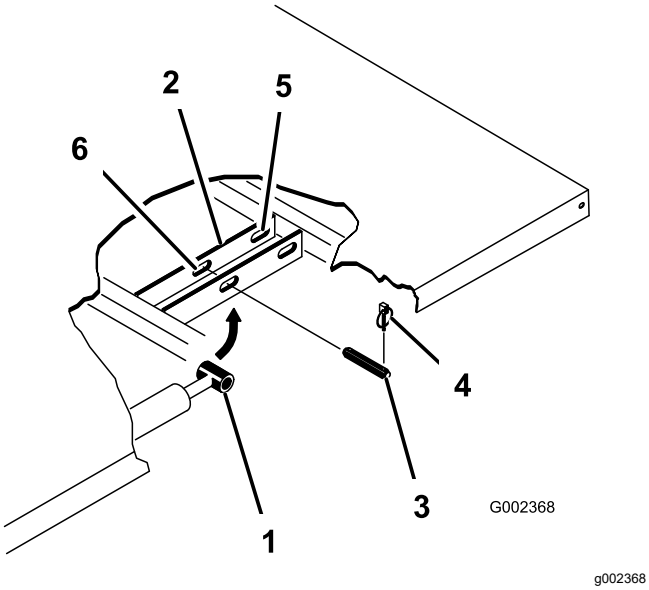

Figur 34

1.	Cylinderstangens ende	4.	Ringstift
2.	Ladmonteringsplade	5.	Bageste riller (fuldt lad)
3.	Gaffelbolt	6.	Forreste riller (⅔ lad)

4. Afmonter de gaffelbolte, der fastgør cylinder-stangens ender til ladmonteringspladerne, ved at skubbe boltene indad (Figur 34).
5. Afmonter de ringstifter og gaffelbolte, der fastholder aksebeslagene på stelkanalerne (Figur 34)
6. Løft ladet af maskinen.

⚠ FORSIGTIG

Det fulde lad vejer ca. 148 kg, så forsøg aldrig selv at montere eller afmontere det.

Brug en løbekran, eller få to eller tre andre personer til at hjælpe dig.

7. Opbevar cylindrene i opbevaringsklemmerne.
8. Aktiver den hydrauliske løftegrebslås på maskinen for at forhindre, at løftecylinderne bliver strakt ud utilsigtet.

Montering af fuldt lad

Bemærk: Hvis du monterer ladsiderne på det flade lad, er det nemmere at montere dem, før ladet monteres på maskinen.

Bemærk: Sørg for, at de bageste drejeplader boltes til bundstellet/kanalen, så den lave ende vipper bagud (Figur 35).

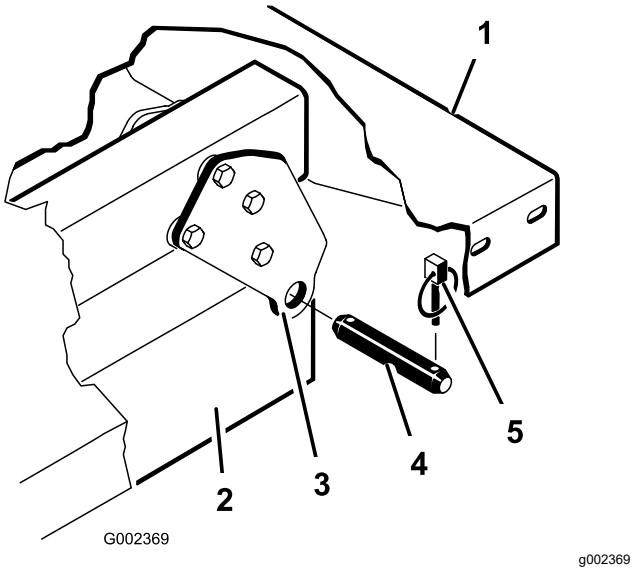

Figur 35

1.	Ladets bageste venstre hjørne	4.	Gaffelbolt
2.	Maskinstelkanal	5.	Ringstift
3.	Drejeplade		

⚠ FORSIGTIG

Det fulde lad vejer ca. 148 kg, så forsøg aldrig selv at montere eller afmontere det.

Brug en løbekran, eller få to eller tre andre personer til at hjælpe dig.

Bemærk: Sørg for, at afstandsbøsningens beslag og slidblokkene (Figur 36) er monteret med bræddeboltenes hoveder placeret inden i maskinen.

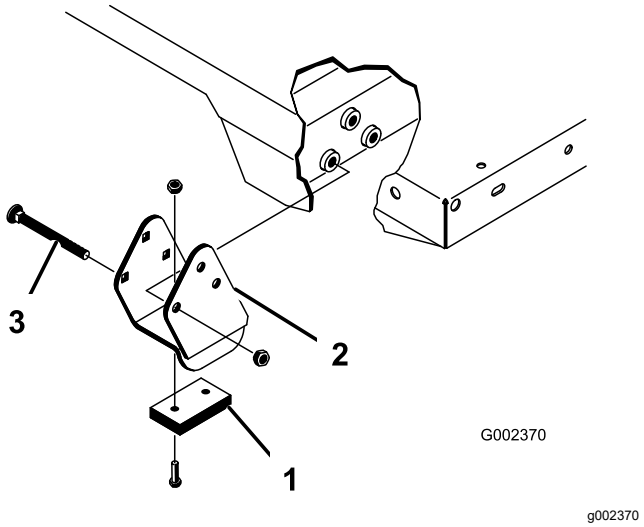

Figur 36

1. Slidblok
2. Afstandsbøsningens beslag
3. Bræddebolt

1. Kontroller, at løftecylindrene er trukket helt tilbage.
2. Anbring forsigtigt ladet på maskinstellet, anbring hullerne i ladets bageste drejeplade på linje med hullerne i den bageste stelkanal, og monter to gaffelbolte og ringstifter (Figur 36).
3. Sørg for, at ladet er sænket, og fastgør hver cylinderstangsende til de relevante riller på ladmonteringspladerne med en gaffelbolt og en ringstift.
4. Sæt gaffelbolten på fra ladets yderside med ringstiften udad (Figur 36).

   Bemærk: De bageste riller er til montering af fuldt lad, og de forreste riller er til montering af ⅔ lad.

   Bemærk: Det kan være nødvendigt at starte motoren for at forlænge cylindrene eller trække dem tilbage, når de tilrettes efter hullerne.

   Bemærk: Den ubrugte rille kan lukkes med en bolt og møtrik for at undgå monteringsfejl.
5. Start motoren, og aktiver det hydrauliske løftegreb for at hæve ladet.
6. Slip løftegrebet, og sluk for motoren.
7. Monter ladets sikkerhedsstøtte for at forhindre, at ladet sænkes ved et uheld. Se Brug af ladstøtten (side 39).
8. Monter ringstifterne på de inderste ender af gaffelboltene.

   Bemærk: Hvis den automatiske bagsmækudløser er blevet monteret på ladet, skal du sikre dig, at den forreste vippeforbindelsesstang er blevet placeret på indersiden af venstre gaffelbolt, før ringstiften monteres.

Hævning af maskinen

⚠ FARE

En maskine på en donkraft kan være ustabil og glide ned ad donkraften og derved forårsage tilskadekomst på personer under den.

- **Start ikke maskinen, mens maskinen står på en donkraft.**
- **Fjern altid nøglen fra tændingen, før maskinen forlades.**
- **Bloker hjulene, når maskinen står på en donkraft.**

- Start ikke motoren, mens maskinen er på en donkraft, da motorvibrationer eller hjulbevægelser kan medføre, at maskinen glider af donkraften.
- Arbejd ikke under maskinen uden støttebukke, som understøtter den. Maskinen kan glide af donkraften og skade personer under den.
- Når maskinens forreste del løftes med donkraft, skal du altid placere en træklods (eller tilsvarende materiale) mellem donkraften og maskinstellet.
- Donkraftpunktet foran på maskinen er under stelstøtten midt på (Figur 37), og bagpå maskinen er det under akslen (Figur 38).

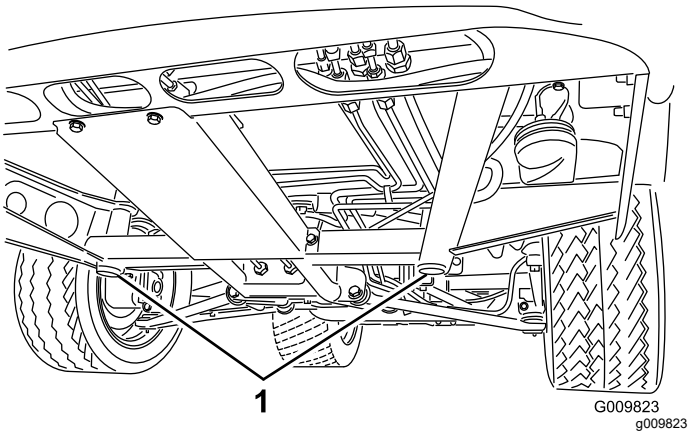

Figur 37

1. Donkraftpunkter fortil

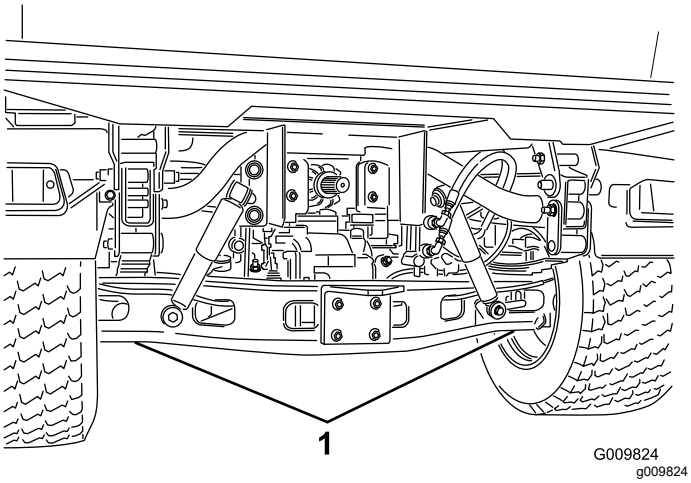

Figur 38

1. Donkraftpunkter bagtil

Afmontering af motorhjelmen

1. Mens du har fat i motorhjelmens forlygteåbninger, løfter du op i motorhjelmen for at frigøre de nederste monteringstapper fra stelrillerne (Figur 39).

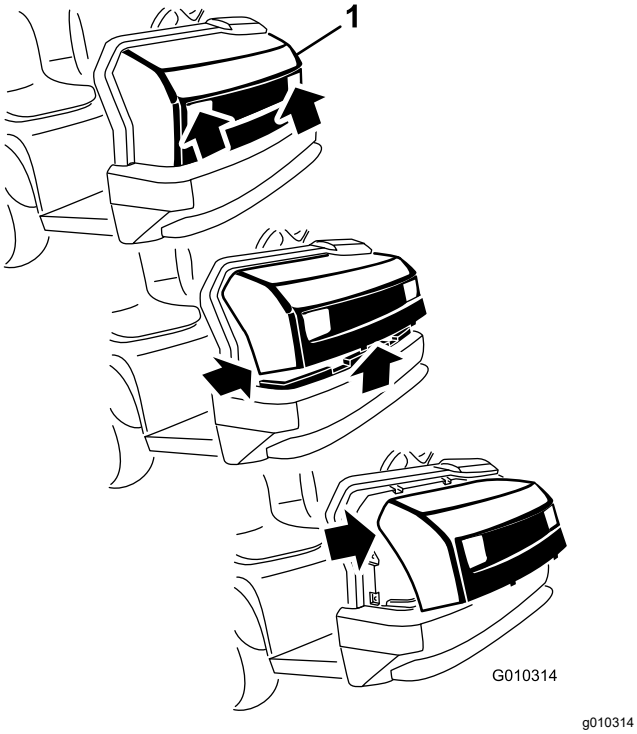

Figur 39

1. Motorhjelm

2. Drej den nederste del af motorhjelmen opad indtil de øverste monteringstapper kan trækkes af rammeåbningerne (Figur 39).
3. Drej den øverste del af motorhjelmen fremad, og kobl ledningsstikkene fra forlygterne (Figur 39).
4. Afmonter motorhjelmen.

Montering af motorhjelmen

1. Tilslut lygterne
2. Indsæt de øverste monteringstapper i stelrillerne.
3. Indsæt de nederste monteringstapper i stelrillerne.
4. Sørg for, at motorhjelmen er helt fastgjort i rillerne øverst, nederst og på siderne.

Smøring

Smøring af lejerne og bøsningerne

Eftersynsinterval: For hver 100 timer (smør oftere under krævende anvendelsesbetingelser).

Maskinen har smørenipler, som skal smøres jævnligt med litiumfedt nr. 2.

Smøreniplernes placeringer og antal er som følger:

- Kugleled (4), forbindelsesstænger (2), drejebeslag (2) og styretøjscylinder (2) som vist i Figur 40
- Fjederstamme (2) som vist i Figur 41
- Kobling (1) og bremse (1) som vist i Figur 42
- U-samling (18) og drivaksel til firehjulstræk (3) som vist i Figur 43

Vigtigt: **Når drivakslens universallejekryds smøres, pumpes smørefedt ind, indtil det kommer ud af alle fire skåle i hvert kryds.**

1. Tør hver smørenippel ren, så der ikke kan komme fremmedlegemer ind i lejet eller bøsningen.
2. Pump fedt ind i hvert leje eller bøsning.
3. Tør overskydende fedt af.

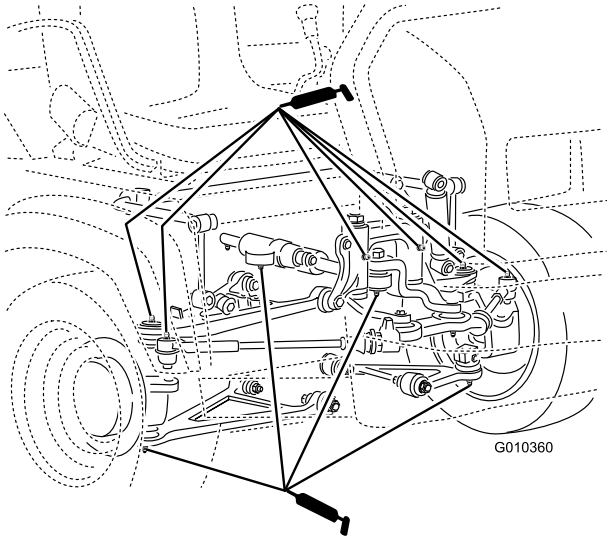

g010360

Figur 40

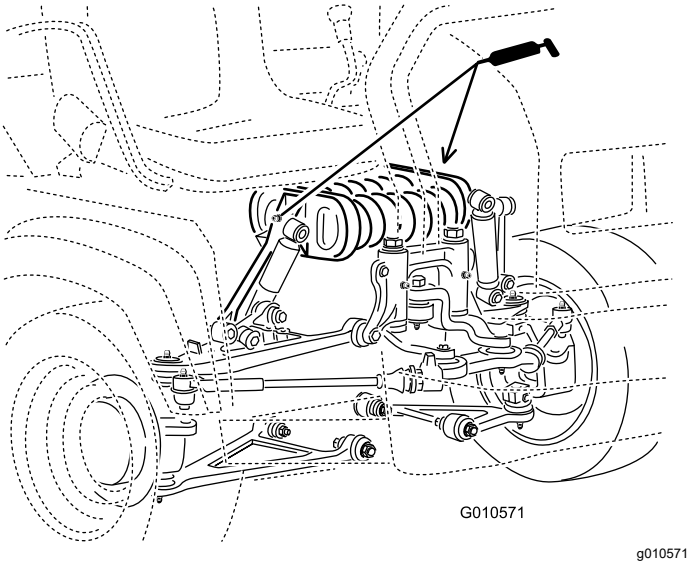

g010571

Figur 41

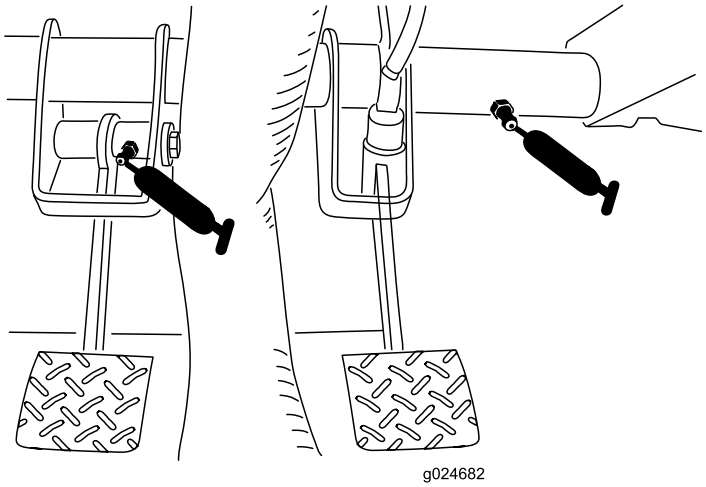

g024682

Figur 42

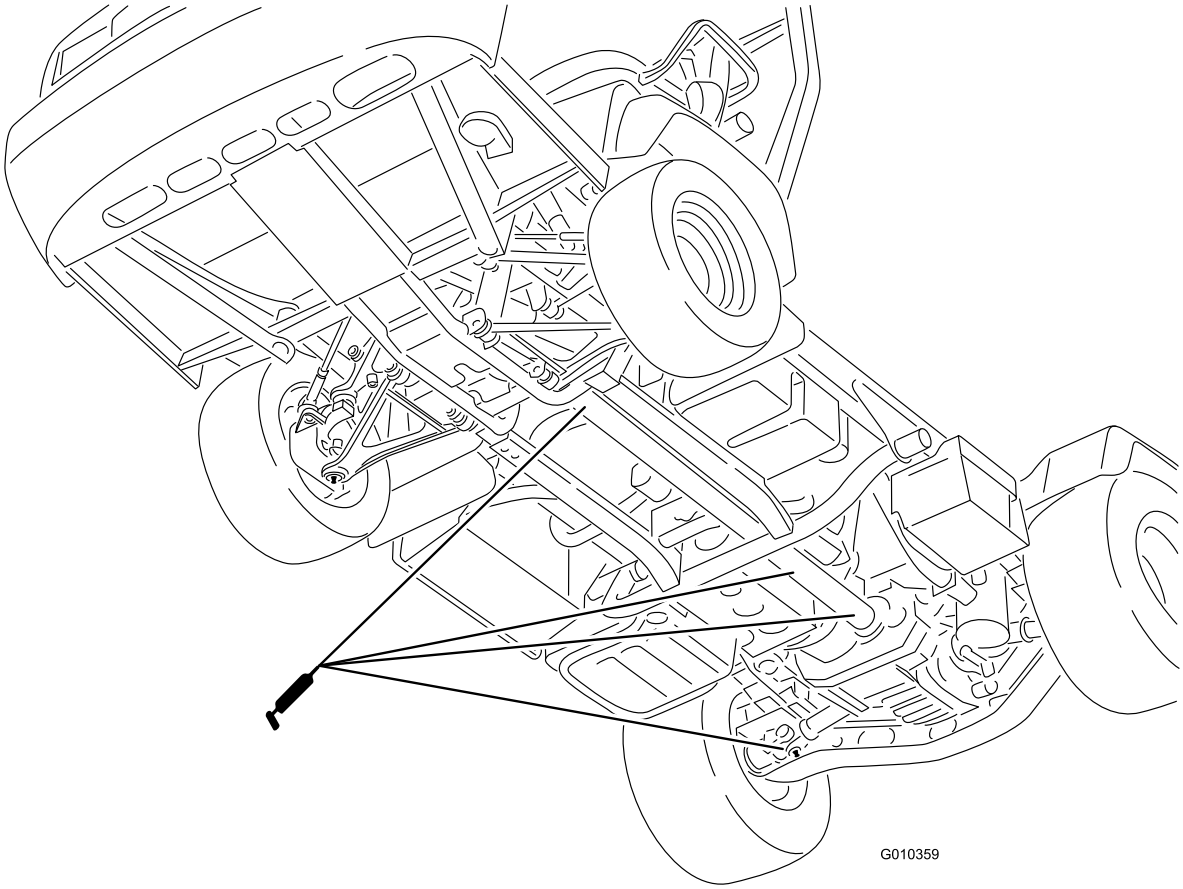

g010359

Figur 43

Motorvedligeholdelse

Eftersyn af luftfilteret

Eftersynsinterval: For hver 25 timer—Afmonter luftfilterdækslet, og fjern eventuelt snavs.

For hver 100 timer—Udskift luftfilteret (oftere i støvede, snavsede omgivelser).

Efterse luftfilter og slanger regelmæssigt for at opretholde maksimal motorbeskyttelse og sikre maksimal driftslevetid. Kontroller luftfilterhuset for skader, som kan medføre en luftlækage. Udskift et beskadiget luftfilterhus.

Efterse og skift luftfilteret som beskrevet i følgende procedure:

1. Åbn låsene på luftfilteret, og træk luftfilterdækslet af luftfilterhuset (Figur 44).

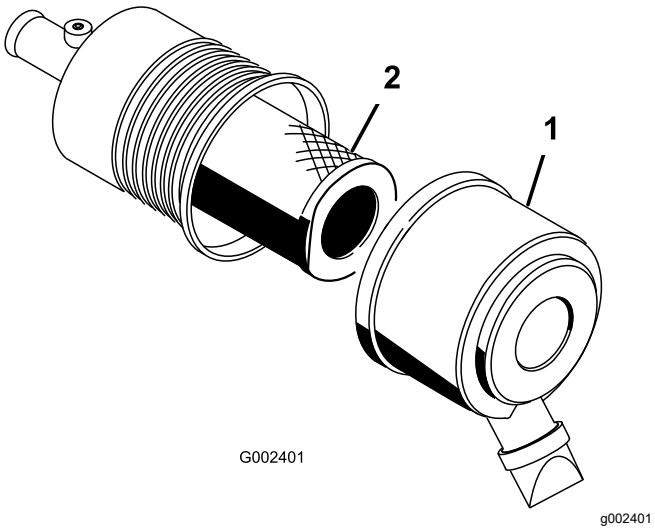

Figur 44

1. Luftfilterdæksel
2. Filter

2. Klem støvhættens sider for at åbne den og banke støvet ud.
3. Skub forsigtigt filteret ud af luftfilterhuset (Figur 44).

   Bemærk: Undgå at ramme husets side med filteret.

   Bemærk: Forsøg ikke at rengøre filteret.
4. Efterse det nye filter for skader ved at kigge ind i filteret, mens du lyser med skarpt lys på filterets udvendige side.

   Bemærk: Huller i filteret ses som lyse pletter.

   Bemærk: Undersøg indsatsen for revner, oliefilm eller beskadigelse af gummipakningen. Hvis filteret er beskadiget, må det ikke bruges.

   Bemærk: For at undgå motorskade skal luftfilteret og dækslet altid være monteret, når motoren betjenes.

   Bemærk: Vær særligt opmærksom på, at småpartikler ikke falder ind i luftfilterhusets rene områder.
5. Skub forsigtigt filteret over husets rør (Figur 44).

   Bemærk: Sørg for, at det er helt på plads ved at skubbe på filterets yderste kant, mens det installeres.
6. Monter luftfilterdækslet med siden opad, og fastgør låsene (Figur 44).

Udskiftning af motorolie og filter

Eftersynsinterval: Efter de første 50 timer

For hver 200 timer

Motoroliekvalitet: 3,2 l (med et filter)

Motorolietype: Selvrensende motorolie API SJ eller højere

Motorolieviskositet: 10W-30. Vælg en motorolieviskositet i henhold til den omgivende lufttemperatur i tabellen i Figur 45.

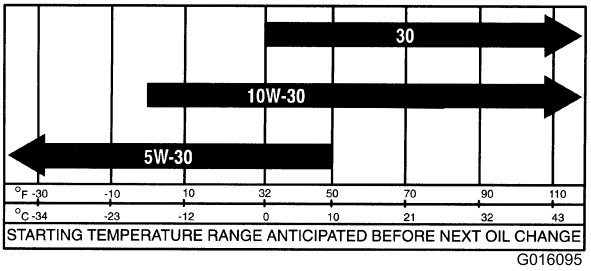

Figur 45

1. Hæv ladet (hvis maskinen er udstyret med et lad), og placer sikkerhedsstøtten på den udstrakte løftecylinder for at holde ladet oppe.
2. Fjern aftapningsproppen, og lad olien flyde over i aftapningsbeholderen (Figur 46).

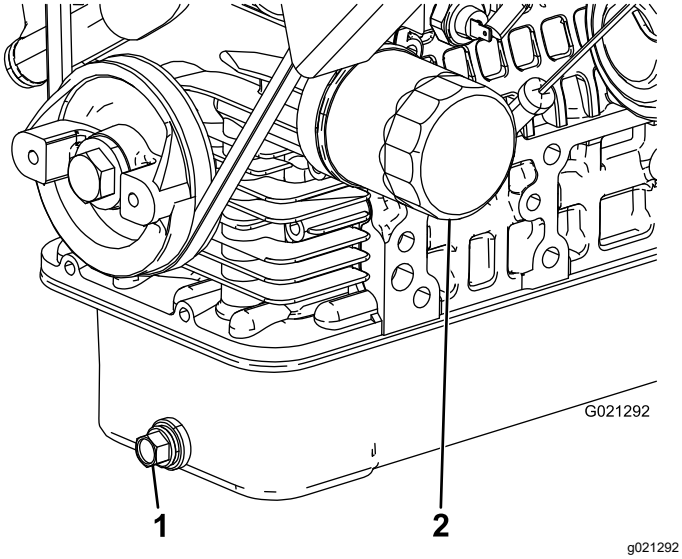

Figur 46

1. Aftapningsprop til motorolie
2. Motoroliefilter

3. Monter aftapningsproppen igen, når olien holder op med at løbe.
4. Fjern oliefilteret (Figur 46).
5. Smør et tyndt lag ren olie på den nye filterforsegling, før den skrues på.
6. Skru filteret på, indtil pakningen berører monteringspladen. Spænd derefter filteret ½ til ⅔ omgang.

   Bemærk: Overspænd ikke.
7. Fyld den specifikke olie på krumtaphuset. Se Kontrol af motoroliestanden (side 22).

Udskiftning af tændrør

Eftersynsinterval: For hver 400 timer

Tændrørene holder som regel længe, men de skal dog tages ud og efterses, hver gang der er problemer med motoren eller for hver 400 timer. Udskift tændrørene for at sikre korrekt motorydelse og reducere emissionsniveauet.

Brug følgende tændrør: NGK-R BKR5E

Det anbefalede luftmellemrum er 0,81 mm.

1. Rengør området omkring tændrørene, så der ikke kan trænge fremmedlegemer ind i cylinderen, når tændrøret fjernes.
2. Træk kablerne af tændrørene, og fjern tændrørene fra cylindertopstykket.
3. Kontroller sideelektrodens, midterelektrodens og midterelektrodens isolators tilstand for at sikre, at disse ikke er beskadiget.

Vigtigt: **Et revnet, snavset eller på anden måde fejlbehæftet tændrør skal udskiftes. Elektroderne må ikke sandblæses, skrabes eller renses med en stålbørste, da motoren kan blive beskadiget af partikler, som til sidst løsner sig fra tændrøret og falder ind i cylinderen. Resultatet er som regel en beskadiget motor.**

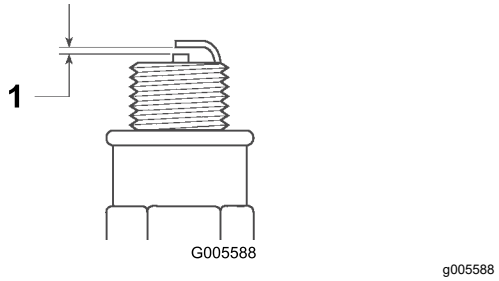

Figur 47

1. Luftmellemrum: 0,81 mm

4. For hvert tændrør skal mellemrummet mellem den midterste elektrode og sideelektroden indstilles til 0,81 mm.
5. Monter tændrørene med det korrekte gnistgab, og stram dem begge til 24,5-29 Nm.
6. Monter tændrørskablerne.

Vedligeholdelse af brændstofsystem

Udskiftning af brændstoffiltrene

Eftersynsinterval: For hver 400 timer

1. Hæv ladet (hvis maskinen er udstyret med et lad), og placer sikkerhedsstøtten på den udstrakte løftecylinder for at holde ladet oppe.
2. Tag ledningsnetstikkene ud af brændstofpumpen (Figur 48).
3. Løsn slangeklemmen, og frakobl brændstofrøret fra brændstofpumpedækslet (Figur 48).

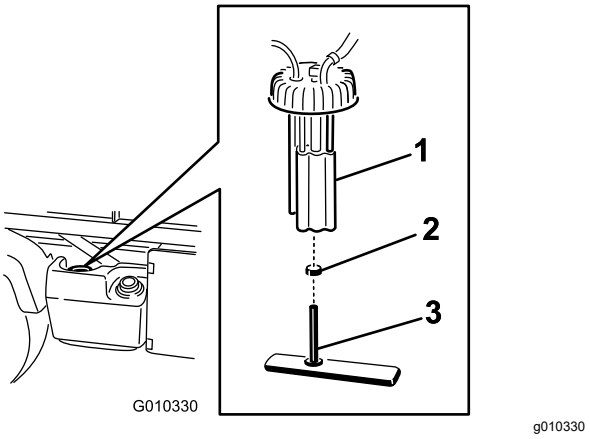

Figur 48

1. Brændstofpumpe
2. Slangeklemme
3. Brændstofrør/brændstoffilter

4. Fjern brændstofpumpedækslet øverst på brændstoftanken (Figur 48).

   Bemærk: Sørg for, at brændstofpumpen ikke drejer i tanken, når brændstofpumpen fjernes. Der kan opstå skade på flydefunktionen, hvis brændstofpumpen drejer i brændstoftanken.
5. Tag brændstofpumpesamlingen og brændstoffilteret af tanken (Figur 48).
6. Fjern klemmen, som fæstner brændstoffilter-slangen til brændstofpumpemonteringen.
7. Fjern slangen fra monteringen (Figur 48).
8. Indsæt den nye slangeklemme på den nye brændstoffilterslange.
9. Indsæt slangen på brændstofpumpen, og fastgør klemmen.
10. Indsæt samlingen i brændstoftanken, og stram dækslet til 20 til 22 N·m.
11. Tilslut kablerne, og fastgør slangen med slangeklemmen.

Eftersyn af brændstofslanger og -forbindelser

Eftersynsinterval: For hver 400 timer/Årlig (alt efter hvad der indtræffer først)

For hver 1000 timer/Hvert 2. år (alt efter hvad der indtræffer først)

Efterse brændstofslangerne og forbindelserne for slitage, skader eller løse forbindelser.

Vedligeholdelse af elektrisk system

Serviceeftersyn af sikringerne

Sikringerne til det elektriske system er placeret midt under instrumentbrættet (Figur 49 og Figur 50).

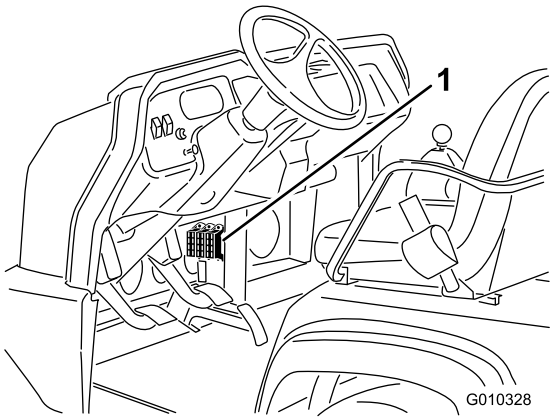

g010328

Figur 49

1. Sikringer

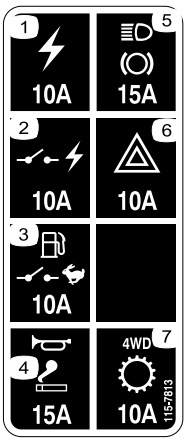

decal115-7813

Figur 50

1. Stikkontakt – 10 A
2. Tændt strøm – 10 A
3. Brændstofpumpe, overvågningskontakt – 10 A
4. Horn, stikkontakt – 15 A
5. Lys, bremse – 15 A
6. Fare – 10 A
7. 4-hjulstræk, transmission – 10 A

Chokstart af maskinen

⚠ ADVARSEL

Chokstart kan være farligt. Overhold følgende advarsler for at undgå personskade eller beskadigelse af elektriske komponenter i maskinen:

- **Brug aldrig startkabler med en spændingskilde på over 15 volt jævnstrøm. Dette vil skade det elektriske system.**
- **Forsøg aldrig at starte et afladet batteri, der er frossent, med startkabler. Batteriet kan blive ødelagt eller eksplodere under start med startkabler.**
- **Overhold alle batteriadvarsler, når maskinen startes med startkabler.**
- **Sørg for, at din maskine ikke er i kontakt med den maskine, der bruges til start med startkabler.**
- **Tilslutning af kabler til den forkerte pol kan medføre personskade og/eller skader på det elektriske system.**

1. Klem på batteridækslet for at løsne tapperne fra batteribundpladen, og fjern batteridækslet fra batteribundpladen (Figur 51).

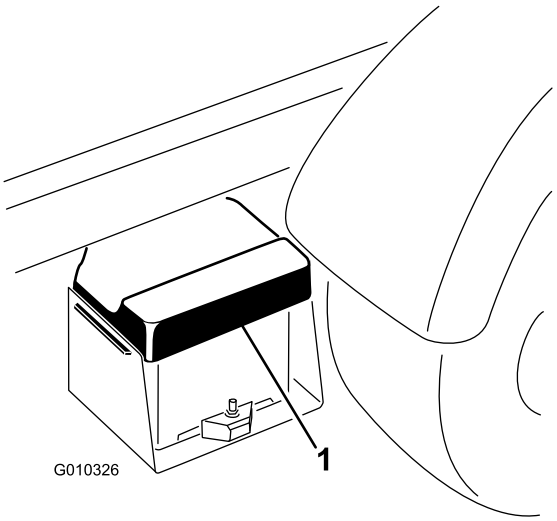

g010326

Figur 51

1. Batteridæksel

2. Forbind et startkabel mellem pluspolerne på de to batterier (Figur 52).

   Bemærk: Pluspolen kan identificeres ved tegnet + oven på batteridækslet.

3. Forbind én ende af det andet startkabel med batteriets minuspol i den anden maskine.

Bemærk: Minuspolen er mærket med ”NEG” på batteridækslet.

Bemærk: Forbind ikke den anden ende af startkablet med minuspolen på det afladte batteri. Slut startkablet til motoren eller stellet. Forbind ikke startkablet med brændstofsystemet.

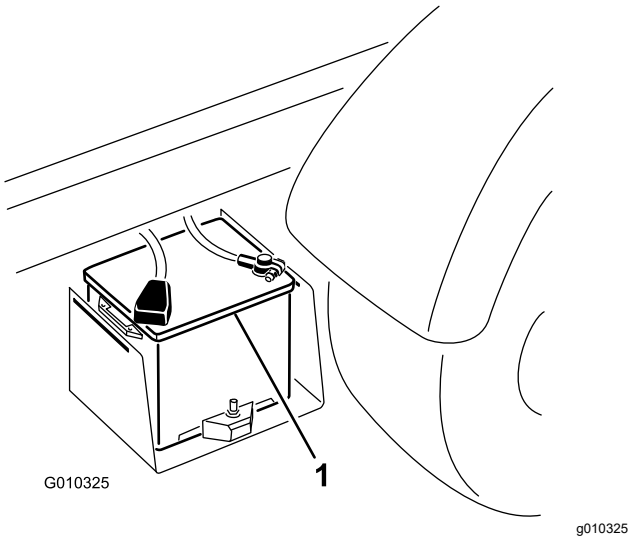

Figur 52

1. Batteri

4. Start motoren i den maskine, der skal starte den anden maskine.

   Bemærk: Lad den køre et par minutter, og start derefter din motor.

5. Fjern først minusstartkablet fra din motor og derefter fra batteriet i den anden maskine.
6. Monter batteridækslet på batterikassen.

Serviceeftersyn af batteriet

Eftersynsinterval: For hver 50 timer—Kontroller batterivæskestanden (en gang om måneden ved opbevaring).

For hver 50 timer—Kontroller batterikabelforbindelserne.

⚠ FARE

Batterielektrolyt indeholder svovlsyre, som er en dødelig gift, der forårsager alvorlige forbrændinger.

- **Drik ikke elektrolyt og undgå kontakt med hud, øjne og tøj. Brug sikkerhedsbriller for at beskytte øjnene og gummihandsker for at beskytte hænderne.**
- **Fyld batteriet op på et sted, hvor der altid er rent vand i nærheden til at skylle huden med.**

- Sørg for, at batteriets elektrolyttilstand vedligeholdes korrekt.
- Hold oversiden af batteriet rent ved at vaske det periodisk med en børste dyppet i ammoniak eller en opløsning af tvekulsurt natron. Skyl overfladen med vand efter rengøring. Fjern ikke påfyldningsdækslet under rengøring.
- Sørg for, at batteriledningerne er strammet til på polerne for at sikre god elektrisk kontakt.
- Hvis der opstår korrosion på batteripolerne, skal ledningerne fjernes, negativ (-) ledning først, og klemmerne og polerne skal skrabes separat. Tilslut ledningerne, pluskablet (+) først, og smør polerne med vaseline.
- Hold celle-elektrolytniveauet konstant med destilleret eller demineraliseret vand. Fyld ikke cellerne op til over bunden af påfyldningsringen i hver celle.
- Hvis maskinen opbevares på et sted med meget høje temperaturer, løber batteriet hurtigere tør for strøm, end hvis maskinen opbevares på et sted med kølige temperaturer.

Vedligeholdelse af drivsystem

Udskiftning af fordifferentialets olie

Kun modeller med firehjulstræk

Eftersynsinterval: For hver 800 timer (Kun modeller med firhjulstræk).

Differentialeoliespecifikation: Mobil 424-hydraulikvæske

1. Placer maskinen på en plan flade, sluk for motoren, aktiver parkeringsbremsen, og tag nøglen ud af tændingskontakten.
2. Rengør området rundt om aftapningsproppen på siden af differentialet (Figur 53).
3. Anbring en dræningsbakke under aftapningsproppen.

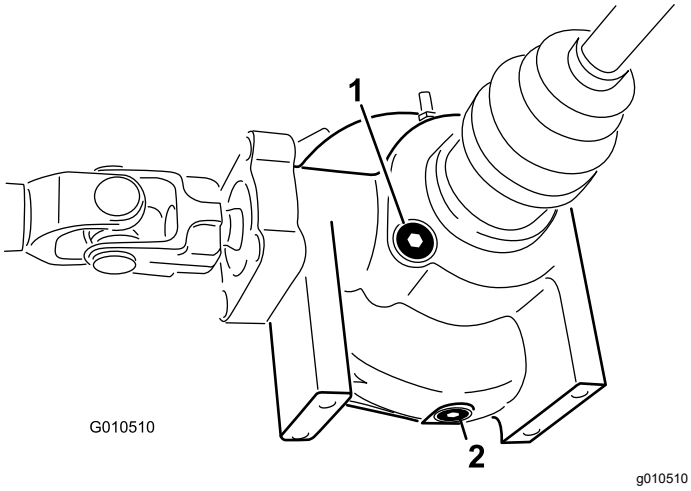

Figur 53

1. Påfyldnings-/kontrolskrue
2. Aftapningsprop

4. Fjern aftapningsproppen, og lad olien løbe ned i en dræningsbakke.
5. Monter og tilspænd proppen, når olien er holdt op med at løbe.
6. Rengør området omkring påfyldnings-/kontrolskruen i bunden af differentialet.
7. Fjern påfyldnings-/kontrolskruen og påfyld den specifikke olie, indtil olien når op til hullet.
8. Skru påfyldningsproppen i.

Eftersyn af det homokinetiske led

Kun modeller med firehjulstræk

Eftersynsinterval: For hver 200 timer (Kun modeller med firhjulstræk).

Efterse det homokinetiske led for revner, huller eller en løs klemme. Kontakt din autoriserede Toro-forhandler for reparation, hvis du finder nogen skader.

Justering af gearkabler

Eftersynsinterval: Efter de første 10 timer

For hver 200 timer

1. Sæt gearskiftehåndtaget i NEUTRAL position.
2. Fjern gaffelboltene, der fastgør gearkablerne til gearkassens geararme (Figur 54).

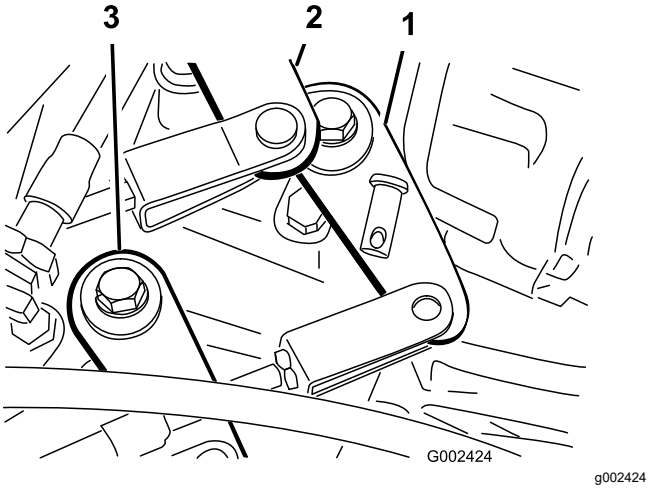

Figur 54

1. Geararm (1. til bak)
2. Geararm (2. til 3.)
3. Geararm (høj til lav)

3. Løsn gaffelboltenes kontramøtrikker, og juster hver gaffelbolt, så kablets frigang er ens fremad og bagud i forhold til hullet i geararmen (hvor gearstangens frigang optages i samme retning).
4. Monter trækbøjlen, og spænd kontramøtrik-kerne, når du er færdig.

Justering af kabel til højt/lavt hastighedsområde

Eftersynsinterval: For hver 200 timer

1. Fjern gaffelboltene, der fastgør kablet til højt/lavt hastighedsområde til gearkassen (Figur 54).
2. Løsn gaffelboltenes kontramøtrikker, og juster gaffelboltene, så gaffelbolthullet flugter med hullet i gearkassekonsollen.
3. Monter trækbøjlen og spænd kontramøtrikken, når du er færdig.

Justering af differentialelå-sens kabel

Eftersynsinterval: For hver 200 timer

1. Flyt differentialelåsehåndtaget til positionen OFF (fra).
2. Løsn de kontramøtrikker, der fastgør differentialelåsens kabel til beslaget på gearkassen (Figur 55).

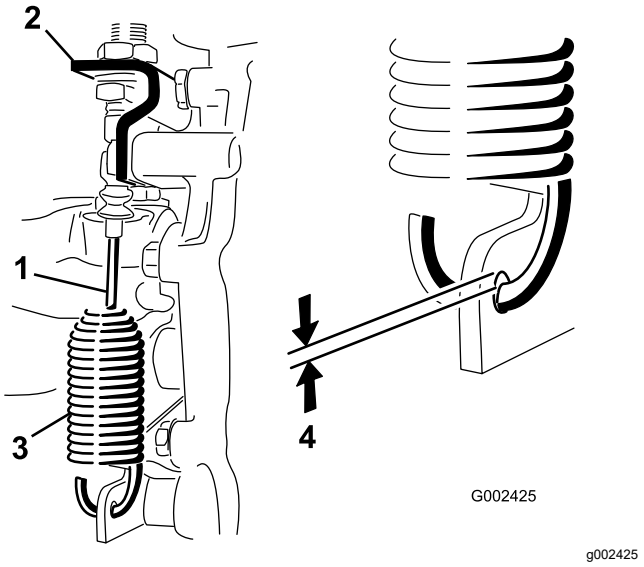

Figur 55

1. Differentialelåsens kabel
2. Gearkassekonsol
3. Fjeder
4. 0,25 til 1,5 mm mellemrum

3. Juster kontramøtrikkerne til et mellemrum på 0,25 til 1,5 mm mellem fjederkrogen og hullets udvendige diameter i gearkassehåndtaget.
4. Spænd kontramøtrikkerne, når du er færdig.

Eftersyn af dækkene

Eftersynsinterval: For hver 100 timer

Lufttrykket i fordækkene børe være 2,21 bar, og i bagdækkene bør det være 1,24 bar.

Uheld, som f.eks. kollision med en kantsten, kan beskadige et dæk eller en fælg samt bringe hjulsporingen ud af balance. Dækkenes stand skal derfor kontrolleres efter sådanne uheld.

Vigtigt: **Kontroller dæktrykket regelmæssigt for at sikre korrekt tryk. Hvis dæktrykket ikke er korrekt, opslides dækkene før tid, og firehjulstrækket kan komme til at binde.**

Figur 56 er et eksempel på dækslid forårsaget af for lavt dæktryk.

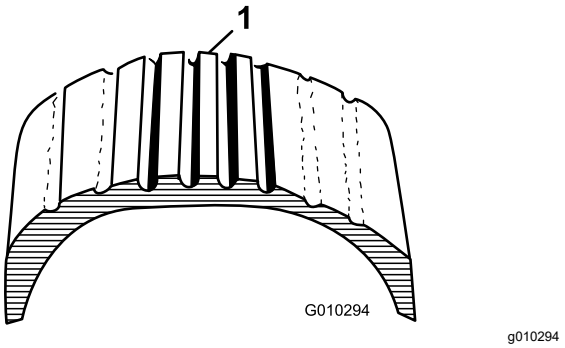

Figur 56

1. Dæk med for lavt tryk

Figur 57 er et eksempel på dækslid forårsaget af for højt dæktryk.

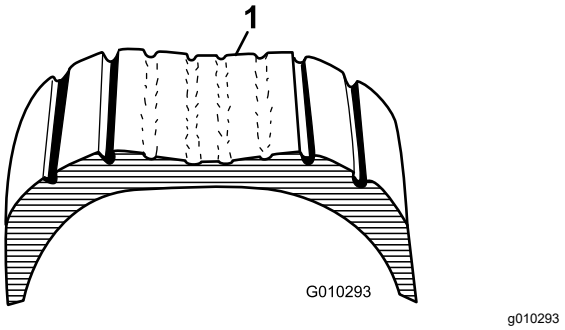

Figur 57

1. Dæk med for højt tryk

Kontrol af justering af forhjul

Eftersynsinterval: For hver 400 timer/Årlig (alt efter hvad der indtræffer først)

1. Sørg for, at hjulene vender lige frem.
2. Mål afstanden fra midte til midte (i akselhøjden) på de styrende dæk, foran og bag akslen (Figur 58).

   Bemærk: Afstanden skal være indenfor 0 ± 3 mm foran på dækket end bagpå. Drej dækket 90°, og kontroller afstanden.

   Vigtigt: **Kontroller afstanden på de samme steder på dækket. Maskinen skal stå på en plan overflade med hjulene rettet lige frem.**

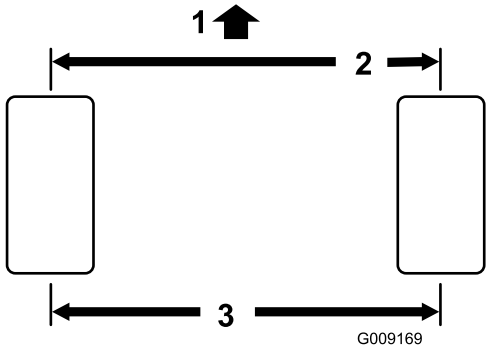

g009169

Figur 58

1. Maskinens forende
2. 0 ± 3 mm for til bag på dæk
3. Afstand midte til midte

3. Juster afstanden fra midte til midte på følgende måde:

   A. Løsn kontramøtrikken midt på forbindelsesstangen (Figur 59).

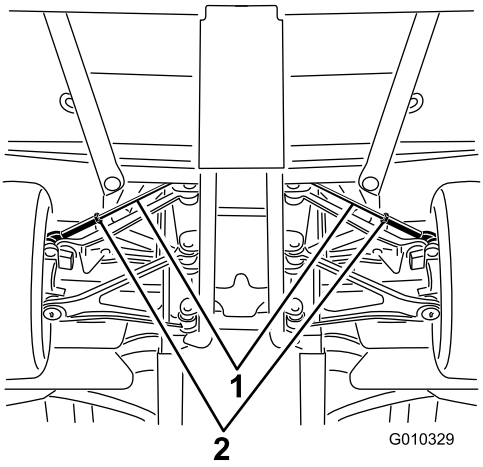

g010329

Figur 59

1. Forbindelsesstænger
2. Kontramøtrikker

   B. Drej forbindelsesstangen for at flytte dækkets forende indad eller udad, indtil den korrekte afstand fra midte til midte er opnået foran og bagpå dækket.

   C. Tilspænd forbindelsesstangens kontramøtrik, når justeringen er korrekt.

   D. Kontroller for at sikre, at dækkene drejer lige meget til højre og til venstre.

   Bemærk: Hvis dækkene ikke drejer lige meget, henvises der til justeringsproceduren i *servicevejledningen*.

Vedligeholdelse af kølesystem

Fjernelse af snavs fra kølesystemet

Eftersynsinterval: Hver anvendelse eller dagligt (rengør oftere under snavsede forhold).

1. Sluk for motoren, og rengør motorområdet grundigt for alt snavs.
2. Løsn og fjern kølergitteret foran på køleren (Figur 60).

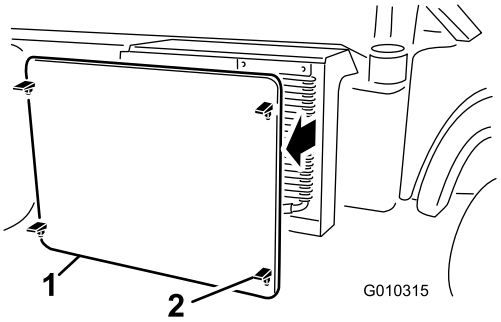

g010315

Figur 60

1. Kølergitter
2. Lås

3. Roter låsen og drej oliekøleren væk fra køleren (Figur 61), hvis det er monteret således.

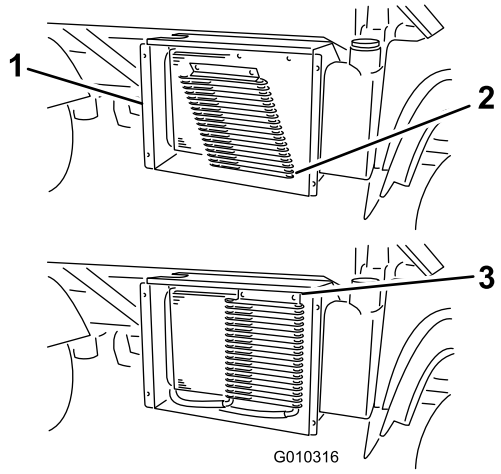

g010316

Figur 61

1. Kølerhus
2. Oliekøler
3. Låse

4. Rengør køler, oliekøler og gitter grundigt med trykluft.

   Bemærk: Blæs snavs væk fra køleren. Brug ikke vand til at rengøre kølerens udvendige overflader.

5. Monter køleren og skærmen på køleren.

Udskiftning af motorkølevæsken

Eftersynsinterval: For hver 1000 timer/Hvert 2. år (alt efter hvad der indtræffer først)

Kølevæsketype: en 50/50-blanding af vand og permanent ethylenglycolfrostvæske

Bemærk: Flere cyklusser af følgende procedure kan være nødvendige for at skylle og udskifte motorkølevæsken korrekt.

1. Parker maskinen på en plan flade.
2. Hæv ladet (hvis maskinen er udstyret med et lad), og placer sikkerhedsstøtten på den udstrakte løftecylinder for at holde ladet oppe.

⚠ FORSIGTIG

Hvis motoren har kørt, kan varm kølevæske under tryk slippe ud og forårsage forbrændinger.

- **Åbn ikke dækslet til reservetanken, når motoren kører.**
- **Lad altid motoren køle af i mindst 15 minutter, eller indtil dækslet til reservetanken er koldt nok til at røre ved uden at brænde hænderne.**
- **Brug en klud, når reservetankens dæksel åbnes, og åbn det langsomt, så damp kan slippe ud.**

3. Fjern kølerdækslet.

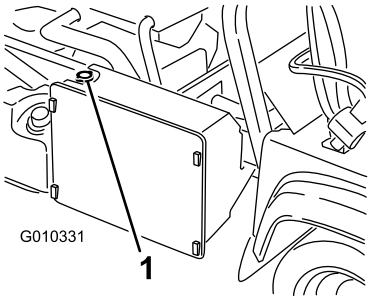

g010331

Figur 62

1. Kølerdæksel

4. Fjern reservetankens dæksel (Figur 63).

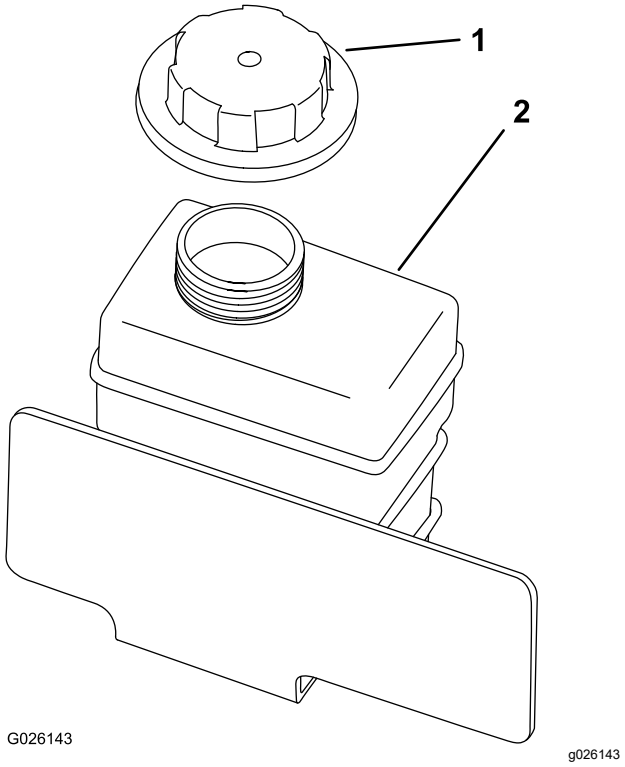

Figur 63

1. Reservetankens dæksel
2. Reservetank

5. Afmonter den nederste kølerslange, og lad kølevæsken løbe ned i en dræningsbakke.
6. Forbind den nederste kølerslange, når kølervæsken er holdt op med at løbe.
7. Fjern aftapningsskruen til kølevæsken fra motoren, og lad kølevæsken løbe ned i en drænbakke.
8. Sæt aftapningsskruen på igen, når kølevæsken holder op med at løbe.
9. Fyld langsomt køleren med en 50/50-opløsning af vand og permanent ethylenglycolfrostvæske.
10. Sæt kølerdækslet på.
11. Fyld tanken op til bunden af påfyldningsstudsen.
12. Start motoren, og lad den køre i tomgang.
13. Fyld beholderen til bunden af påfyldningsstudsen, mens luft siver ud.

    Bemærk: Lad ikke motoren blive opvarmet til kørselstemperaturen.
14. Sæt reservetankens dæksel på.
15. Lad maskine køre, indtil den når driftstemperaturen.
16. Sluk for maskinen, og lad den køle af.
17. Kontroller kølevæskestanden igen, og påfyld om nødvendigt mere.

Vedligeholdelse af bremser

Justering af parkeringsbremsen

Eftersynsinterval: Efter de første 10 timer

For hver 200 timer

1. Fjern gummigrebet fra parkeringsbremsehåndtaget (Figur 64).

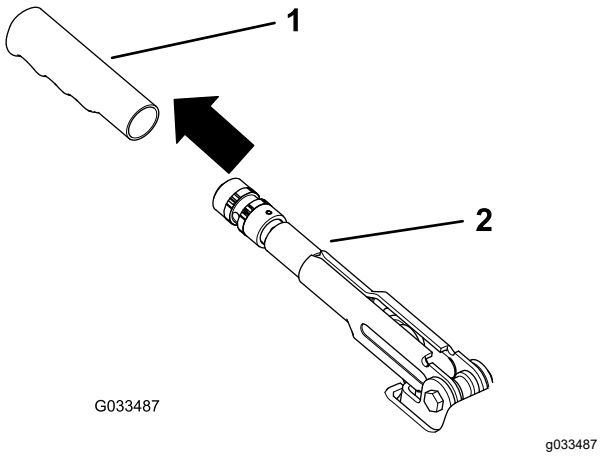

Figur 64

1. Greb
2. Parkeringsbremsehåndtag

2. Løsn sætskruen, der fastgør skruen til parkeringsbremsehåndtaget (Figur 65).

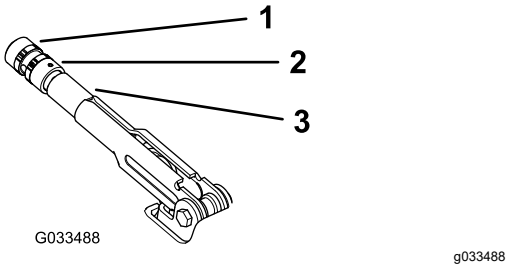

Figur 65

1. Skrue
2. Sætskrue
3. Parkeringsbremsehåndtag

3. Drej skruen, indtil der kræves en kraft på 20 til 22 kg for at aktivere håndtaget.
4. Tilspænd sætskruen, når du er færdig.

   Bemærk: Hvis der ikke er mulighed for at justere håndtaget, så sæt det i den midterste justering og justér kablet bagest. Gentag derefter trin 3.
5. Monter gummigrebet på parkeringsbremsehåndtaget.

Justering af bremsepedalen

Eftersynsinterval: For hver 200 timer

Bemærk: Fjern motorhjelmen for at lette justeringsproceduren.

1. Fjern låseclipsen og gaffelbolten, som fastgør hovedcylindergaflen til bremsepedalens drejetap (Figur 66).

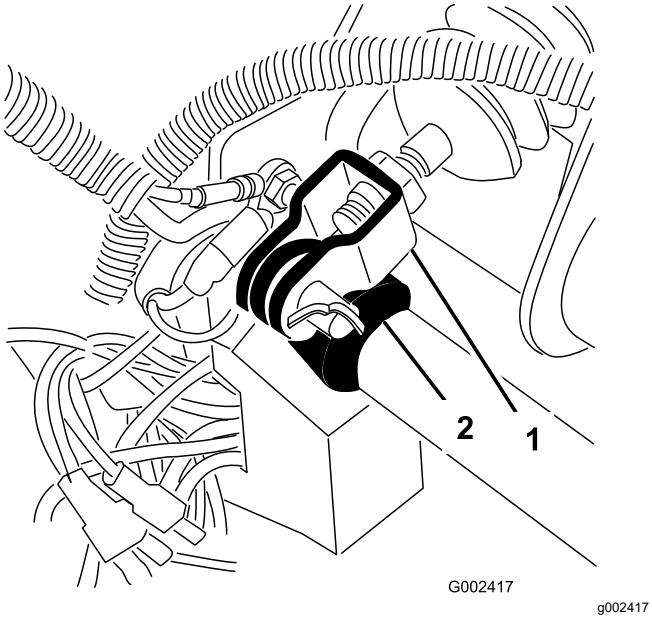

Figur 66

1. Hovedcylindergaffel
2. Bremsepedalens drejetap

2. Løft op i bremsepedalen (Figur 67), indtil den berører stellet.
3. Løsn kontramøtrikkerne, der fastgør gaflen til hovedcylinderakslen (Figur 67).
4. Juster gaflen, indtil dens huller sidder ud for hullet i bremsepedalens drejetap.
5. Fastgør derefter gaflen med gaffelbolten og låseclipsen.
6. Spænd kontramøtrikkerne, der fastgør gaflen til hovedcylinderakslen.

   Bemærk: Hovedbremsecylinderen skal tage trykket af, når den er korrekt justeret.

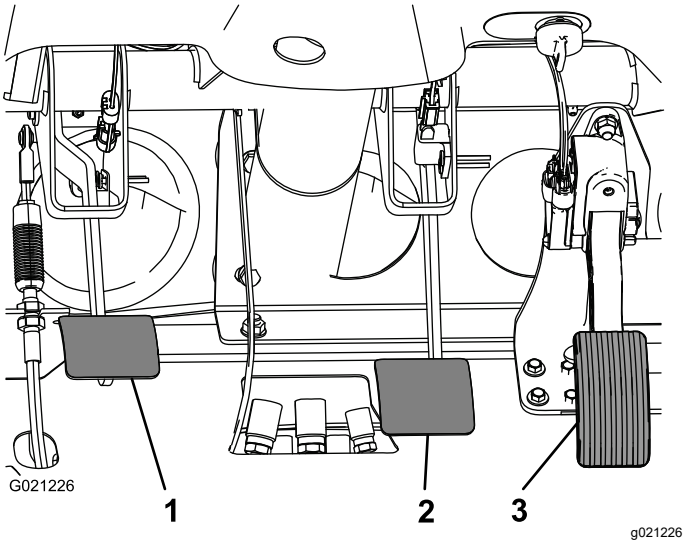

Figur 67

1. Koblingspedal
2. Bremsepedal
3. Gaspedal

Vedligeholdelse af remme

Justering af generatorremmen

Eftersynsinterval: Efter de første 10 timer—Kontroller generatorremmens tilstand og spænding.

For hver 200 timer—Kontroller generatorremmens tilstand og spænding.

1. Hæv ladet (hvis køretøjet er udstyret med et), og placer sikkerhedsstøtten på den udstrakte løftecylinder for at holde ladet oppe.
2. Kontroller spændingen ved at trykke ned på remmen midt mellem remskiverne på krumtapakslen og generatoren med en belastning på 10 kg (Figur 68).

   Bemærk: En ny rem skal give sig 8 til 12 mm.

   Bemærk: En brugt rem skal give sig 10 til 14 mm. Hvis afbøjningen er forkert, så gå videre til næste trin. Fortsæt driften, hvis den er korrekt.
3. Remspændingen justeres på følgende måde:
   A. Løsn generatorens to monteringsbolte (Figur 68).

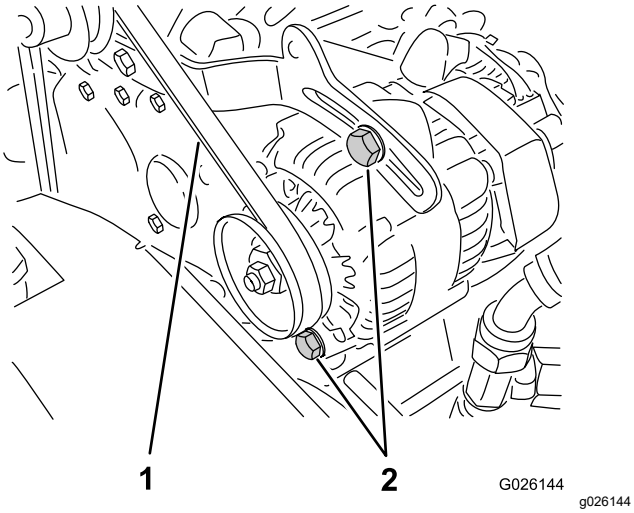

Figur 68

1. Generatorrem
2. Generatorens monteringsbolte

   B. Drej generatoren med en løftestang, indtil den korrekte remstramning opnås, og spænd derefter monteringsboltene (Figur 68).

Vedligeholdelse af betjeningsanordningssystem

Justering af koblingspedal

Eftersynsinterval: For hver 200 timer

Bemærk: Bremsepedalens kabel kan justeres ved klokkehuset eller ved koblingspedalens drejetap. Du kan fjerne motorhjelmen, så pedalens drejetap bliver nemmere at komme til.

1. Løsn de kontramøtrikker, der fastgør koblingskablet til konsollen på klokkehuset (Figur 69).

   Bemærk: Kugleleddet kan fjernes og drejes, hvis yderligere justering er nødvendig.

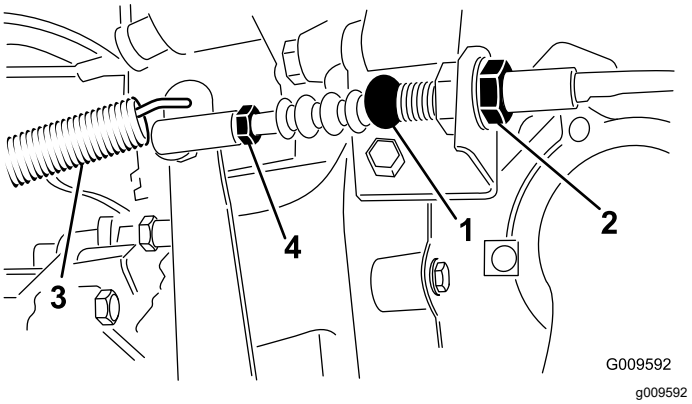

Figur 69

1. Koblingskabel
2. Kontramøtrikker
3. Returfjeder
4. Kugleled

2. Tag returfjederen af koblingspedalen.
3. Juster kontramøtrikkerne eller kugleleddet, indtil bagsiden af koblingspedalens bagkant er 9,2 til 9,8 cm fra toppen af gulvpladens diamantmønster, når der trykkes på pedalen med en kraft på 1,8 kg (Figur 70).

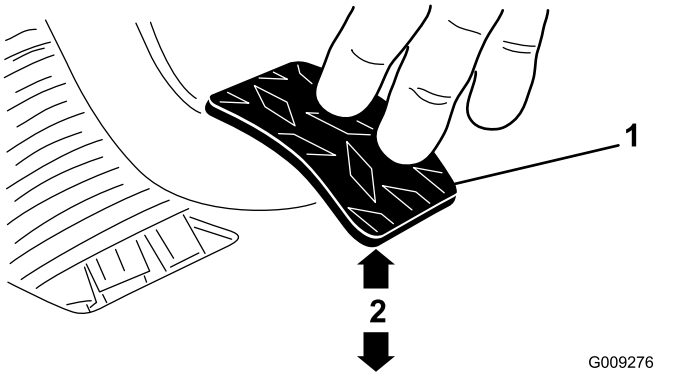

Figur 70

1. Koblingspedal
2. 9,2 til 9,8 cm

Bemærk: Kraft påføres, så koblingens udrykkerleje berører trykpladefingrene let.

4. Spænd kontramøtrikkerne efter justeringen.
5. Kontroller målet på 9,2 til 9,8 cm, når kontramøtrikkerne er blevet spændt, for at sikre, at justeringen er foretaget korrekt.

   Bemærk: Juster om nødvendigt igen.
6. Forbind returfjederen til koblingspedalen.

   Vigtigt: **Sørg for, at stangen er placeret lige ind på kuglen og ikke er drejet, samt at den stadig sidder parallelt med koblingspedalen, efter at kontramøtrikken er spændt (Figur 71).**

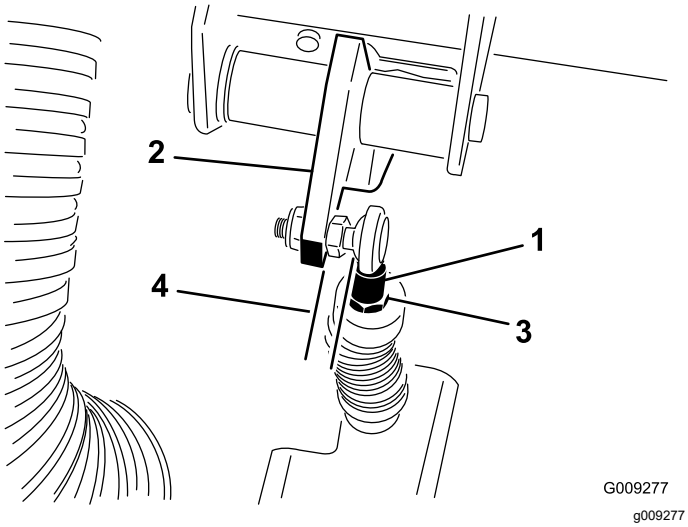

Figur 71

1. Koblingskabelstangens ende
2. Koblingspedal
3. Kontramøtrik på stangenden
4. Parallel

Bemærk: Koblingens frigang bør aldrig være mindre end 19 mm.

Omstilling af speedometer

Speedometeret kan omstilles fra mph to km/t eller km/t til mph.

1. Placer maskinen på en plan flade, sluk for motoren, aktiver parkeringsbremsen, og tag nøglen ud af tændingskontakten.
2. Afmonter motorhjelmen. Se Afmontering af motorhjelmen (side 42).
3. Find de to løse ledninger ved siden af speedometeret.
4. Fjern stikket fra ledningsnettet, og forbind de to ledninger.

   Bemærk: Speedometeret skifter til km/t eller mph.
5. Monter motorhjelmen.

Vedligeholdelse af hydrauliksystem

Skift af hydraulikvæsken og rengøring af filteret.

Eftersynsinterval: For hver 800 timer

Hydraulikvæskekapacitet: 7 liter

Hydraulikvæsketype: Dexron III ATF

1. Placer maskinen på en plan flade, sluk for motoren, aktiver parkeringsbremsen, og tag nøglen ud af tændingskontakten.
2. Fjern aftapningsproppen fra siden af beholderen, og lad hydraulikvæsken løbe ud i en drænbakke (Figur 72).

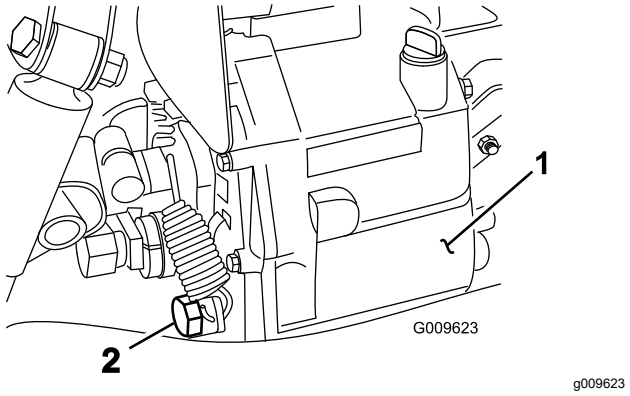

Figur 72

1. Beholder til hydraulikvæske
2. Aftapningsprop

3. Læg mærke til hydraulikslangens retning og 90-grader-beslaget, som er tilsluttet filteret på siden af beholderen (Figur 73).
4. Fjern hydraulikslangen og 90°-beslaget.
5. Fjern oliesien, og rengør den ved at skylle den fra den rene side mod den snavsede med et rent affedtningsmiddel.

   Bemærk: Lad væskesien lufttørre, inden den sættes på plads.

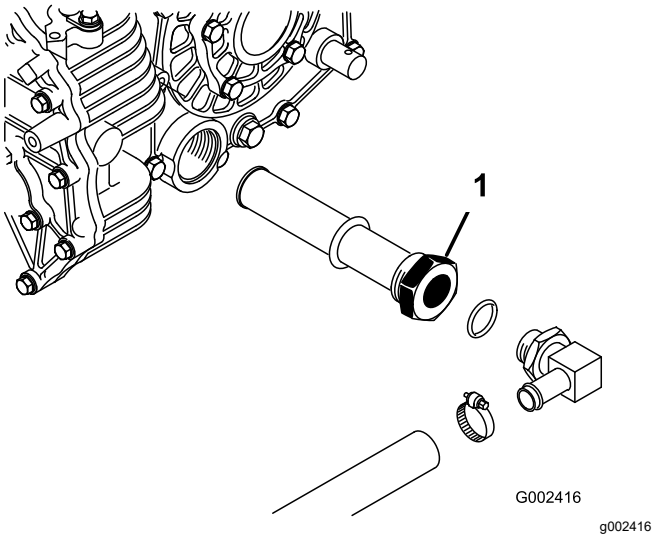

Figur 73

1. Hydraulikvæskesi

6. Monter sien.
7. Monter hydraulikslangen og 90-grader-fittingen til sien i samme retning.
8. Monter aftapningsproppen igen, og spænd den til.
9. Fyld beholderen med cirka 7 l af den specifikke hydraulikvæske. Se Kontrol af gearkasse-/hydraulikoliestanden (side 26).
10. Start motoren, og lad maskinen køre for at fylde hydrauliksystemet op.
11. Kontroller hydraulikvæskestanden igen, og påfyld om nødvendigt mere.

Vigtigt: **Brug kun den angivne hydraulikvæske. Andre væsker kan beskadige systemet.**

Udskiftning af hydraulikfilteret

Eftersynsinterval: Efter de første 10 timer

For hver 800 timer

Vigtigt: **Brug af andre filtertyper kan gøre garantien på visse komponenter ugyldig.**

1. Placer maskinen på en plan flade, sluk for motoren, aktiver parkeringsbremsen, og tag nøglen ud af tændingskontakten.
2. Rengør det område, hvor filteret monteres.
3. Anbring en drænbakke under filteret, og afmonter filteret (Figur 74).

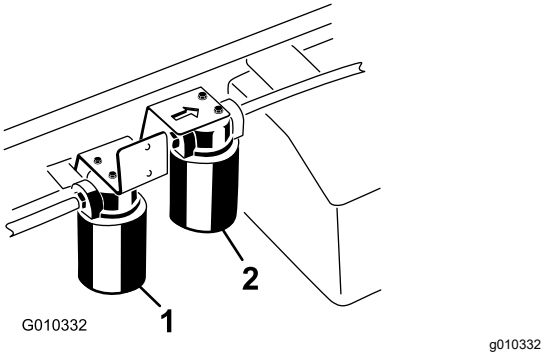

Figur 74

1. Hydraulikfilter
2. Højstrømningshydraulikfilter

4. Smør pakningen på det nye filter.
5. Sørg for, at området omkring det sted, hvor filteret skal monteres, er rent.
6. Skru filteret på, indtil pakningen berører monteringspladen, og spænd filteret ½ omgang.
7. Start motoren, og lad den køre i ca. to minutter for at lukke luft ud af systemet.
8. Sluk for motoren, og kontroller hydraulikvæske-standen, samt om der er lækager.

Udskiftning af højstrøm-ningshydraulikvæske og -filter

Kun TC-modeller

Eftersynsinterval: Efter de første 10 timer—Skift høj-strømningshydraulikvæskefilteret (kun TC-modeller).

For hver 800 timer—Skift højstrømningshy-draulikvæske og -filter (kun TC-modeller).

Hydraulikvæskekapacitet: cirka 15 l

Hydraulikvæsketype: Toro Premium All Season Hydraulic Fluid (fås i spande med 19 l eller tønder med 208 l. Reservedelsnumrene findes i reservedelskataloget. Alternativt kan du spørge din Toro-forhandler).

Alternative væsker: Hvis Toro-væsken ikke kan fås, kan der anvendes en anden gængs mineraloliebaseret væske, forudsat at den overholder følgende materialeegenskaber og branchespecifikationer. Spørg din smøremiddelforhandler til råds for at finde frem til et tilfredsstillende produkt.

Bemærk: Toro påtager sig intet ansvar for skader forårsaget af forkerte erstatningsprodukter. Brug derfor kun produkter fra producenter med et godt omdømme, som står bag deres anbefaling.

Slidhæmmende hydraulikvæske med højt viskositetsindeks/lavt flydepunkt, ISO VG 46

Materialeegenskaber:

- Viskositet – ASTM D445 cSt ved 40 ºC: 44 til 48/cSt ved 100 ºC: 7,9 til 8,5
- Viskositetsindeks, ASTM D2270 – 140 til 152
- Flydepunkt, ASTM D97 – -37 °C til -43 °C
- FZG, belastningstrin – 11 eller højere
- Vandindhold (ny væske) – 500 ppm (maksimum)

Branchespecifikationer:

Vickers I-286-S, Vickers M-2950-S, Denison HF-0, Vickers 35 VQ 25 (Eaton ATS373-C)

Bemærk: Mange hydraulikvæsker er næsten farveløse, og det kan derfor være svært at få øje på lækager. Der fås et rødt farvetilsætningsstof til hydrauliksystemvæsken i 20 ml flasker. En flaske er nok til 15 til 22 l hydraulikvæske. Bestil delnr. 44-2500 fra din autoriserede Toro-forhandler.

Bemærk: Hvis væsken bliver forurenet, skal du kontakte den lokale Toro-forhandler, eftersom systemet skal skylles ud. Forurenet væske ser mælkeagtig eller sort ud sammenlignet med ren væske. Eftersynsintervallerne skal muligvis øges, hvis der bruges flere redskaber, idet væsken kan blive forurenet hurtigere, når forskellige hydraulikvæsker blandes.

1. Rengør det område, hvor højstrømningsfilteret monteres (Figur 74).
2. Anbring en drænbakke under filteret, og afmonter filteret.

   Bemærk: Hvis væsken ikke skal drænes, skal du frakoble hydraulikrøret, der fører hen til filteret.
3. Smør det nye filters forseglingspakning, og drej filteret med hånden op på filterhovedet,

indtil pakningen berører filterhovedet. Stram dernæst endnu ¾ omgang. Filteret skulle nu være forseglet.

4. Fyld hydraulikbeholderen med ca. 15 l hydraulikvæske.
5. Start maskinen, og kør den i tomgang i ca. to minutter for at cirkulere væsken og fjerne luft, som er fanget i systemet.
6. Stop maskinen, og kontroller væskestanden.
7. Kontrollér væskeniveauet.
8. Bortskaf væsken på forsvarlig vis.

Løft af lad i nødstilfælde

Du kan hæve ladet i nødstilfælde uden at starte motoren ved at tørne motoren eller chokstarte det hydrauliske system.

Løft af ladet ved brug af starteren

Tørn starteren, samtidig med at løftegrebet fastholdes i hævepositionen. Kør starteren i 10 sekunder, og vent derefter i 60 sekunder, inden starteren aktiveres igen. Hvis motoren ikke vil tørne, skal lasten og ladet (udstyr) fjernes, for at motoren eller gearkassen kan efterses.

Løft af lad med chokstart af det hydrauliske system

⚠ FORSIGTIG

Et hævet lad, som er fyldt op med materiale, uden den korrekte sikkerhedsstøtte, kan uventet sænke sig. Arbejde under et ikke-understøttet, hævet lad kan medføre personskade for dig eller andre.

- **Sluk for motoren, aktiver parkeringsbremsen, og fjern nøglen fra tændingskontakten, før der foretages serviceeftersyn eller justeringer af maskinen.**
- **Fjern alt lastmateriale fra ladet eller tilsvarende redskab, og isæt sikkerhedsstøtten på en fuldt udstrakt cylinderstang, før du påbegynder arbejde under et hævet lad.**

Du skal bruge to hydraulikslanger, hver med en han- og hunlynkobling, der passer til køretøjets koblinger, for at udføre denne funktion.

1. Bak en anden maskine op til bagenden af den maskine, der ikke fungerer.

Vigtigt: **Maskinens hydrauliske system anvender Dexron III ATF. For at undgå forurening af systemet skal du sørge for, at maskinen, der bruges til at chokstarte det hydrauliske system, anvender den samme væske.**

2. På begge maskiner: Kobl de to lynkoblingsslanger fra slangerne, der er fastgjort på koblingsholderen (Figur 75).

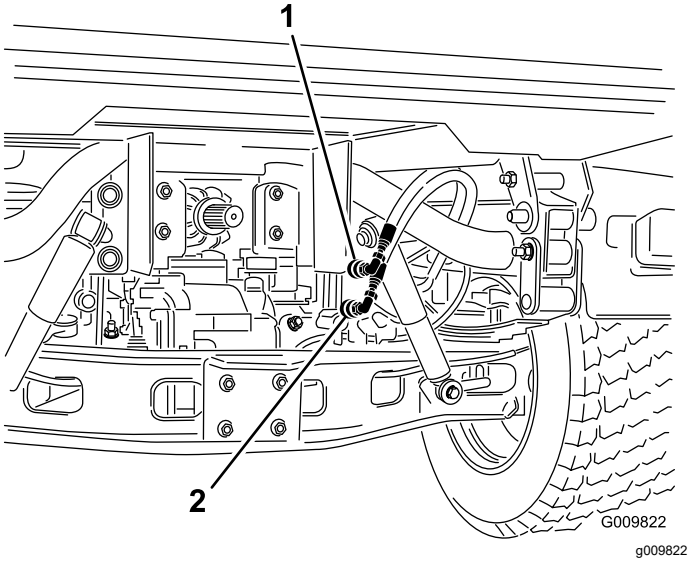

Figur 75

1. Lynkoblingsslange A
2. Lynkoblingsslange B

3. På den maskine, der ikke fungerer: Forbind de to startslanger med slangerne, der blev frakoblet (Figur 76).
4. Tildæk alle ubrugte fittings.

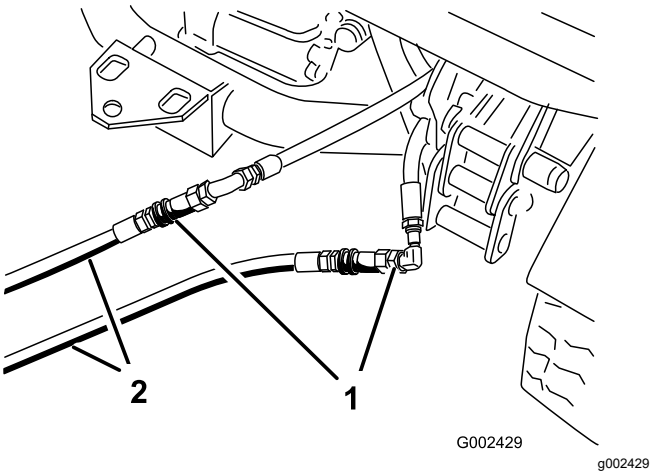

Figur 76

1. Frakoblede slanger
2. Startslanger

5. På den anden maskine: Forbind de to slanger med koblingen, der stadig sidder i koblingsholderen (forbind topslangen

med topkoblingen og bundslangen med bundkoblingen) (Figur 77).

6. Tildæk alle ubrugte fittings.

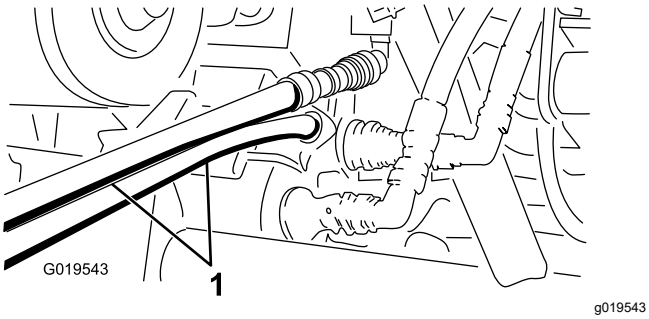

Figur 77

1. Startslanger

7. Hold alle omkringstående væk fra maskinerne.
8. Start den anden maskine, og sæt løftegrebet i hævepositionen, hvorved det lad, der ikke fungerer, hæves.
9. Flyt det hydrauliske løftegreb til positionen NEUTRAL, og indkobl løftegrebslåsen.
10. Monter ladstøtten på den udstrakte løftecylinder. Se Brug af ladstøtten (side 39).

    Bemærk: Mens begge maskiner er slukket, skal løftegrebet bevæges frem og tilbage for at fjerne systemtrykket og lette frakoblingen af lynkoblingerne.

11. Fjern startslangerne, og forbind hydraulikslangerne på begge maskiner, når du er færdig.

    Vigtigt: **Kontroller hydraulikvæskestanden i begge maskiner, før driften genoptages.**

Rengøring

Vask af maskinen

Maskinen skal vaskes efter behov. Brug kun vand eller vand med en mild sæbeopløsning. Du kan bruge en klud til vask af maskinen.

Vigtigt: **Brug ikke vaskeudstyr med højt tryk til at vaske maskinen. Vaskeudstyr med højt tryk kan beskadige det elektriske system, løsne vigtige mærkater eller fjerne nødvendigt smørefedt fra friktionssteder. Undgå overdrevent brug af vand i nærheden af kontrolpanelet, motoren og batteriet.**

Vigtigt: **Undlad at vaske maskinen, mens motoren kører. Hvis maskinen vaskes, mens motoren kører, kan det medføre intern motorskade.**

Opbevaring

1. Parker maskinen på en plan overflade, aktiver parkeringsbremsen, sluk for motoren, og fjern nøglen.
2. Fjern snavs fra hele maskinen, herunder ydersiden af motoren.
3. Kontroller, om bremserne virker. Se Kontrol af bremsevæskestanden (side 28).
4. Udfør serviceeftersyn af luftfilteret. Se Eftersyn af luftfilteret (side 45).
5. Forsegl luftfilterindtaget og udstødningsåbningen med vejrbestandigt tape.
6. Smøring af maskinen. Se afsnit Smøring af lejerne og bøsningerne (side 43).
7. Skift motorolien. Se afsnit Udskiftning af motorolie og filter (side 45).
8. Skyl brændstoftanken med frisk, rent brændstof.
9. Spænd alle brændstofsystemfittings igen.
10. Kontroller dæktrykket. Se Kontrol af dæktrykket (side 28).
11. Kontroller frostvæskebeskyttelsen, og påfyld en 50/50-opløsning af vand og frostvæske efter behov til den forventede minimumstemperatur i dit område.
12. Fjern batteriet fra chassiset, kontrollér elektrolytstanden og lad batteriet helt op. Se Serviceeftersyn af batteriet (side 49).

    Bemærk: Batterikabler må ikke være sluttet til batteripolerne under opbevaring.

    Vigtigt: **Batteriet skal være fuldt opladet for at undgå, at det fryser og beskadiges ved temperaturer på under 0 °C. Et fuldt opladet batteri bevarer opladningen i cirka 50 dage ved temperaturer under 4 °C. Hvis temperaturerne er over 4 °C, skal vandstanden i batteriet kontrolleres, og batteriet skal oplades for hver 30 dage.**
13. Kontroller og tilspænd alle bolte, møtrikker og skruer. Reparer eller udskift alle beskadigede dele.
14. Mal alle ridsede eller blotlagte metaloverflader.

    Bemærk: Maling kan købes hos en autoriseret Toro-serviceforhandler.
15. Opbevar maskinen i en ren, tør garage eller på et passende sted.
16. Tildæk maskinen for at beskytte den og holde den ren.

International forhandlerliste

Forhandler:	Land:	Telefonnummer:	Forhandler:	Land:	Telefonnummer:
Agrolanc Kft	Ungarn	36 27 539 640	Maquiver S.A.	Colombia	57 1 236 4079
Asian American Industrial (AAI)	Hongkong	852 2497 7804	Maruyama Mfg. Co. Inc.	Japan	81 3 3252 2285
B-Ray Corporation	Korea	82 32 551 2076	Mountfield a.s.	Tjekkiet	420 255 704 220
Brisa Goods LLC	Mexico	1 210 495 2417	Mountfield a.s.	Slovakiet	420 255 704 220
Casco Sales Company	Puerto Rico	787 788 8383	Munditol S.A.	Argentina	54 11 4 821 9999
Ceres S.A.	Costa Rica	506 239 1138	Norma Garden	Rusland	7 495 411 61 20
CSSC Turf Equipment (pvt) Ltd.	Sri Lanka	94 11 2746100	Oslinger Turf Equipment SA	Ecuador	593 4 239 6970
Cyril Johnston & Co.	Nordirland	44 2890 813 121	Oy Hako Ground and Garden Ab	Finland	358 987 00733
Cyril Johnston & Co.	Republikken Irland	44 2890 813 121	Parkland Products Ltd.	New Zealand	64 3 34 93760
Fat Dragon	Kina	886 10 80841322	Perfetto	Polen	48 61 8 208 416
Femco S.A.	Guatemala	502 442 3277	Pratoverde SRL.	Italien	39 049 9128 128
FIVEMANS New-Tech Co., Ltd	Kina	86-10-6381 6136	Prochaska & Cie	Østrig	43 1 278 5100
ForGarder OU	Estland	372 384 6060	RT Cohen 2004 Ltd.	Israel	972 986 17979
G.Y.K. Company Ltd.	Japan	81 726 325 861	Riversa	Spanien	34 9 52 83 7500
Geomechaniki of Athens	Grækenland	30 10 935 0054	Lely Turfcare	Danmark	45 66 109 200
Golf international Turizm	Tyrkiet	90 216 336 5993	Lely (U.K.) Limited	Storbritannien	44 1480 226 800
Hako Ground and Garden	Sverige	46 35 10 0000	Solvert S.A.S.	Frankrig	33 1 30 81 77 00
Hako Ground and Garden	Norge	47 22 90 7760	Spyros Stavrinides Limited	Cypern	357 22 434131
Hayter Limited (U.K.)	Storbritannien	44 1279 723 444	Surge Systems India Limited	Indien	91 1 292299901
Hydroturf Int. Co Dubai	Forenede Arabiske Emirater	97 14 347 9479	T-Markt Logistics Ltd.	Ungarn	36 26 525 500
Hydroturf Egypt LLC	Egypten	202 519 4308	Toro Australia	Australien	61 3 9580 7355
Irrimac	Portugal	351 21 238 8260	Toro Europe NV	Belgien	32 14 562 960
Irrigation Products Int'l Pvt Ltd.	Indien	0091 44 2449 4387	Valtech	Marokko	212 5 3766 3636
Jean Heybroek b.v.	Holland	31 30 639 4611	Victus Emak	Polen	48 61 823 8369

Europæisk erklæring om beskyttelse af privatlivets fred

De oplysninger, som Toro indsamler
Toro Warranty Company (Toro) respekterer dit privatliv. For at vi kan behandle dit garantikrav og kontakte dig i tilfælde af en produkttilbagekaldelse, beder vi dig dele visse oplysninger med os, enten direkte eller gennem din lokale Toro-virksomhed eller -forhandler.

Toros garantisystem hostes på servere i USA, hvor love om beskyttelse af privatlivets fred muligvis ikke yder samme beskyttelse, som gælder i dit land.

VED AT DELE DINE PERSONLIGE OPLYSNINGER MED OS GIVER DU DIT SAMTYKKE TIL BEHANDLING AF DINE PERSONLIGE OPLYSNINGER SOM BESKREVET I DENNE ERKLÆRING OM BESKYTTELSE AF PRIVATLIVETS FRED.

Toros brug af oplysninger
Toro kan bruge dine personlige oplysninger til at behandle garantikrav og kontakte dig i tilfælde af en produkttilbagekaldelse og til ethvert andet formål, som vi informerer dig om. Toro kan dele dine oplysninger med Toros søsterselskaber, forhandlere eller andre forretningspartnere i forbindelse med enhver af disse aktiviteter. Vi sælger ikke dine personlige oplysninger til andre virksomheder. Vi forbeholder os retten til at offentliggøre personlige oplysninger for at kunne overholde gældende lovgivning og efter anmodning fra relevante myndigheder med henblik på at kunne betjene vores systemer korrekt eller af hensyn til vores egen eller brugerens beskyttelse.

Opbevaring af dine personlige oplysninger
Vi opbevarer dine personlige oplysninger, så længe vi har behov for dem, til de formål, som de oprindeligt blev indsamlet til, eller til andre legitime formål (som f.eks. overholdelse af regler) eller som påkrævet af gældende lovgivning.

Toros forpligtelse i forbindelse med sikkerheden af dine personlige oplysninger
Vi tager rimelige forholdsregler for at beskytte sikkerheden af dine personlige oplysninger Vi tager også forholdsregler for at opretholde nøjagtigheden og aktualiteten af personlige oplysninger.

Adgang til og korrigering af dine personlige oplysninger
Hvis du gerne vil gennemse eller ændre dine personlige oplysninger, kan du kontakte os pr. e-mail på legal@toro.com.

Forbrugerlovgivning i Australien

Forbrugere i Australien kan finde nærmere oplysninger om forbrugerlovgivningen i Australien i kassen eller hos den lokale Toro-forhandler.

Toros garanti

To års begrænset garanti

Fejl og produkter, der er dækket

The Toro Company og dets søsterselskab, Toro Warranty Company, garanterer i fællesskab i henhold til en aftale mellem dem, at dit Toro-produkt ("produktet") er frit for materialefejl og fejl i den håndværksmæssige udførelse i to år eller 1500 driftstimer*, hvad end der måtte indtræde først. Denne garanti gælder for alle produkter med undtagelse af dybdeluftere (se de separate garantierklæringer for disse produkter). Hvis der forekommer en fejl, som er dækket af garantien, vil vi reparere produktet uden omkostninger for dig. Dette inkluderer fejldiagnose, arbejdsløn, reservedele og transport. Denne garanti træder i kraft på den dato, produktet leveres til den person, som oprindeligt køber det i detailleddet.
* Produkt udstyret med timetæller.

Sådan får du udført service, der er dækket af garantien

Det påhviler dig at underrette produktforhandleren eller den autoriserede produktforhandler, som du har købt produktet hos, så snart du tror, der er opstået en fejl, som er dækket af garantien. Hvis du har brug for hjælp til at finde frem til en produktforhandler eller en autoriseret forhandler, eller hvis du har spørgsmål vedrørende dine rettigheder eller ansvar i henhold til garantien, kan du kontakte os her:

Toro Commercial Products Service Department
Toro Warranty Company
8111 Lyndale Avenue South
Bloomington, MN 55420-1196, USA

+1-952-888-8801 eller +1-800-952-2740
E-mail: commercial.warranty@toro.com

Ejerens ansvar

Du er som ejer af produktet ansvarlig for at udføre den vedligeholdelse og de justeringer, som er nødvendige i henhold til din *betjeningsvejledning*. Hvis du ikke udfører den nødvendige vedligeholdelse og de nødvendige justeringer, kan dette danne grundlag for at afvise en reklamation i henhold til garantien.

Genstande og fejl, der ikke er dækket

Det er ikke alle produktfejl eller funktionsfejl, der måtte opstå i garantiperioden, som udgør materialefejl eller fejl i den håndværksmæssige udførelse. Denne garanti dækker ikke følgende:

- Produktfejl, som er en følge af brug af ikke-originale Toro-reservedele eller af installation og brug af ekstra eller modificeret eller ikke-originalt Toro-tilbehør og -produkter. Der kan medfølge en separat garantierklæring fra producenten af sådanne enheder.
- Produktfejl, som er en følge af manglende udførelse af anbefalet vedligeholdelse og/eller justeringer. Undladelse af at udføre korrekt vedligeholdelse af Toro-produkterne i henhold til skemaet over anbefalet vedligeholdelse i *betjeningsvejledningen* kan danne grundlag for afvisning af et garantikrav.
- Produktfejl, der stammer fra brug af produktet på ødelæggende, uagtsom eller hensynsløs vis.
- Reservedele, som forbruges ved brug, medmindre de skønnes at være defekte. Eksempler på reservedele, som forbruges eller opbruges under normal betjening af produktet omfatter, men er ikke begrænset til, bremseklodser og -belægninger, koblingsbelægninger, skæreknive, knivcylindre, ruller og lejer (forseglede eller smørbare), bundknive, tændrør, styrehjul, lejer, dæk, filtre, remme samt visse sprøjtekomponenter såsom membraner, dyser og kontraventiler osv.
- Fejl, der forårsages af eksterne forhold. Forhold, der anses for at være eksterne forhold, omfatter, men er ikke begrænset til, vejr, opbevaringsforhold, forurening, brug af ikke-godkendte brændstoffer, kølevæsker, smøremidler, tilsætningsstoffer, gødningsmidler, vand eller kemikalier osv.
- Funktions- eller driftsfejl forårsaget af brændstoffer (f.eks. benzin, diesel eller biodiesel), der ikke overholder deres respektive branchestandarder.
- Normal støj, vibration, slid og ælde samt forringelse.
- Normalt slid omfatter, men er ikke begrænset til beskadigelse af sæder som følge af slitage eller afslidning, slid på malede overflader, ridsede mærkater eller vinduer osv.

Reservedele

Reservedele, der planmæssigt skal udskiftes i forbindelse med nødvendig vedligeholdelse, er kun dækket af garantien i tidsrummet frem til det planmæssige tidspunkt for udskiftning af den pågældende reservedel. Reservedele, der udskiftes i henhold til denne garanti, er dækket af garantien i den originale produktgarantis løbetid og bliver Toros ejendom. Toro træffer endelig beslutning om, hvorvidt en reservedel eller en samlet enhed skal repareres eller udskiftes. Toro har ret til at bruge fabriksrenoverede reservedele til reparationer, der er dækket af garantien.

Garanti på dybdeafladnings- og litium-ion-batterier:

Dybdeafladnings- og litium-ion-batterier kan levere et samlet, specificeret antal kilowatttimer i løbet af deres levetid. Brugs-, opladnings- og vedligeholdelsesteknikker kan forlænge eller forkorte den samlede batterilevetid. I takt med at batterierne i dette produkt forbruges, vil mængden af nyttigt arbejde mellem opladningsintervaller langsomt formindskes, indtil batteriet er helt faldt. Udskiftning af flade batterier efter almindeligt forbrug er produktejerens ansvar. Det kan være nødvendigt at udskifte batterier under produktets normale garantiperiode for ejerens regning.
Bemærk: (kun litium-ion-batteri): Et litium-ion-batteri har en garanti, der kun dækker delen og dækker forholdsmæssigt, med start i år 3 til år 5 baseret på driftstiden og de brugte kilowatttimer. Der findes flere oplysninger i *betjeningsvejledningen*.

Omkostninger til vedligeholdelse afholdes af ejeren

Motorjustering, smøring, rengøring og polering, udskiftning af filtre, kølevæske og udførelse af anbefalet vedligeholdelse er eksempler på normal service, som Toro-produkter kræver, og omkostninger i forbindelse hermed afholdes af ejeren.

Generelle betingelser

Det eneste retsmiddel, du har til rådighed i henhold til nærværende garanti, er reparation hos en autoriseret Toro-forhandler.

Hverken The Toro Company eller Toro Warranty Company er ansvarlig for indirekte-, hændelige- eller følgeskader i forbindelse med brugen af de Toro-produkter, der er dækket af nærværende garanti, herunder omkostninger eller udgifter til at fremskaffe erstatningsudstyr eller service i de perioder, der med rimelighed medgår i forbindelse med funktionsfejl eller manglende rådighed over produktet, mens der udføres reparationer i henhold til garantien. Bortset fra den emissionsgaranti, der er nævnt nedenfor, og kun såfremt denne måtte finde anvendelse, gives ingen anden udtrykkelig garanti. Alle underforståede garantier om salgbarhed og brugsegnethed er begrænset til denne udtrykkelige garantis varighed.

I visse stater er det ikke tilladt at fragå ansvar for hændelige- og følgeskader eller at begrænse tidsrummet for en underforstået garantis varighed, så ovenstående ansvarsfragåelser og begrænsninger gælder muligvis ikke for dig. Denne garanti giver dig bestemte juridiske rettigheder, men derudover kan du også have andre rettigheder, som varierer fra stat til stat.

Bemærk vedrørende motorgaranti:

Emissionskontrolsystemet på dit produkt kan være dækket at en separat garanti, som overholder de krav, der er fastsat af det amerikanske miljøbeskyttelsesagentur (Environmental Protection Agency, EPA) og/eller rådet for luftressourcer i Californien (California Air Resources Board, CARB). De timemæssige begrænsninger, der er anført ovenfor, gælder ikke for garantien på emissionskontrolsystemet. Der henvises til garantierklæringen om motoremissionsgaranti, som er vedlagt dit produkt eller er indeholdt i motorfabrikantens dokumentation, for yderligere oplysninger

Andre lande end USA og Canada

Kunder, som har købt Toro-produkter, der er eksporteret fra USA eller Canada, skal kontakte deres Toro-forhandler for at få en garantipolice, som gælder for deres land, provins eller stat. Såfremt du af en eller anden grund er utilfreds med din forhandlers service eller har problemer med at få oplysninger om garantien, bedes du kontakte Toro-importøren.

374-0253 Rev D