Form No. 3424-779 Rev F

EN 14in Electric Trimmer

51480A

ES Desbrozadora eléctrica de 36 cm (14 pulgadas)

51480A

FR Débroussailleuse électrique de 36 cm (14 pouces)

51480A

www.Toro.com.

3424-779

Form No. 3424-776 Rev E

14in Electric Trimmer

Model No. 51480A—Serial No. 320000001 and Up

Operator's Manual

If you have questions or problems, call toll free 1-888-367-6631 (US), 1-888-430-1687 (Canada), or 1-800-450-9350 (Mexico) before returning this product.

This trimmer is intended to be used by residential homeowners to trim grass as needed outdoors. This trimmer may only use Toro-approved attachments. Using this product for purposes other than its intended use could prove dangerous to you and bystanders.

Read this information carefully to learn how to operate and maintain your product properly and to avoid injury and product damage. You are responsible for operating the product properly and safely.

Visit www.Toro.com for product safety and operation training materials, accessory information, help finding a dealer, or to register your product.

⚠ WARNING

CALIFORNIA
Proposition 65 Warning

The power cord on this product contains lead, a chemical known to the State of California to cause birth defects or other reproductive harm. Wash hands after handling.

Use of this product may cause exposure to chemicals known to the State of California to cause cancer, birth defects, or other reproductive harm.

General Safety Rules

WARNING: When using electric gardening appliances, basic safety precautions should always be followed to reduce the risk of fire, electric shock, and personal injury, including the following:

READ ALL INSTRUCTIONS

The term "power tool" in all of the warnings refers to your mains-operated (corded) power tool or battery-operated (cordless) power tool.

1. **Work area safety**
   - A. **Keep work area clean and well lit.** *Cluttered or dark areas invite accidents.*
   - B. **Do not operate power tools in explosive atmospheres, such as in the presence of flammable liquids, gases, or dust.** *Power tools create sparks, which may ignite the dust or fumes.*
   - C. **Keep children and bystanders away while operating a power tool.** *Distractions can cause you to lose control.*
2. **Electrical safety**
   - A. **Power tool plugs must match the outlet. Never modify the plug in any way. Do not use any adapter plugs with earthed (grounded) power tools.**. *Unmodified plugs and matching outlets will reduce risk of electric shock.*
   - B. **Avoid body contact with earthed or grounded surfaces.** *There is an increased risk of electric shock if your body is earthed or grounded.*
   - C. **Do not abuse the cord. Never use the cord for carrying, pulling, or unplugging the power tool. Keep cord away from heat, oil, sharp edges, or moving parts.** *Damaged or entangled cords increase the risk of electric shock.*
   - D. **Do not expose power tools to rain or wet conditions.** *Water entering a power tool will increase the risk of electric shock.*
   - E. **When operating a power tool outdoors, use an extension cord suitable for outdoor use.** *Use of a cord suitable for outdoor use reduces the risk of electric shock.*
   - F. **Disconnect the plug from the power source when the appliance is not in use.**

© 2020—The Toro® Company
8111 Lyndale Avenue South
Bloomington, MN 55420

Register at www.Toro.com.

Original Instructions (EN)
Printed in China
All Rights Reserved
3424-776

3. **Personal safety**

A. **Stay alert; watch what you are doing, and use common sense when operating a power tool. Do not use a power tool while you are tired or under the influence of drugs, alcohol, or medication.** *A moment of inattention while operating power tools may result in serious personal injury.*

B. **Use personal protective equipment. Always wear eye protection.** *Wear appropriate clothing, including eye protection; long pants; substantial, slip-resistant footwear; rubber gloves; and hearing protection. Wear a dust mask in dusty operating conditions.*

C. **Dress properly. Tie back long hair and do not wear loose clothing or jewelry. Keep your hair, clothing and gloves away from moving parts.** *Loose clothes, jewelry, or long hair can be caught in moving parts.*

D. **Prevent unintentional starting. Ensure the switch is in the off-position before connecting to power source, picking up or carrying the tool.** *Carrying power tools with your finger on the switch or energizing power tools that have the switch on invites accidents.*

E. **Do not overreach. Keep proper footing and balance at all times.** *This enables better control of the power tool in unexpected situations.*

F. **Keep hands and feet away from the cutting area.**

G. **Do not allow children or untrained people to operate or service this device. Allow only people who are responsible, trained, familiar with the instructions, and physically capable to operate or service the device.**

4. **Power tool use and care**

A. **Do not force the power tool. Use the correct power tool for your application.** *The correct power tool will do the job better and safer at the rate for which it was designed.*

B. **Do not use the power tool if the switch does not turn it on and off.** *Any power tool that cannot be controlled with the switch is dangerous and must be repaired.*

C. **Disconnect the plug from the power source from the power tool before making any adjustments, changing accessories, or storing power tools.** *Such preventive safety measures reduce the risk of starting the power tool accidentally.*

D. **Store idle power tools out of the reach of children, and do not allow persons unfamiliar with the power tool or these instructions to operate the power tool.** *Power tools are dangerous in the hands of untrained users.*

E. **Store idle appliances indoors.** *When not in use, appliances should be stored indoors in a dry and high or locked-up place, out of the reach of children.*

F. **Maintain power tools. Check for misalignment or binding of moving parts, breakage of parts, and any other condition that may affect the operation of the power tool. If damaged, have the power tool repaired before use.** *Many accidents are caused by poorly maintained power tools.*

G. **Keep cutting tools sharp and clean.** *Properly maintained cutting tools with sharp cutting edges are less likely to bind and are easier to control.*

H. **Maintain Appliance With Care – Keep cutting edge sharp and clean for best performance and to reduce the risk of injury.** *Follow instructions for lubricating and changing accessories. Inspect appliance cord periodically, and if damaged, have it repaired by an authorized service facility. Inspect extension cords periodically and replace if damaged. Keep handles dry, clean, and free from oil and grease.*

I. **Check Damaged Parts – Before further use of the appliance, a guard or other part that is damaged should be carefully checked to determine that it will operate properly and perform its intended function.** *Check for alignment of moving parts, binding of moving parts, breakage of parts, mounting, and any other condition that may affect its operation. A guard or other part that is damaged should be properly repaired or replaced by an authorized service center unless indicated elsewhere in this manual.*

J. **Use the power tool in accordance with these instructions and in the manner intended for the particular type of power tool, taking into account the working conditions and the work to be performed.** *Use of the power tool for operations different from those intended could result in a hazardous situation.*

K. **Keep guards in place and in working order.**

L. Ground Fault Circuit Interrupter (GFCI) protection should be provided on the circuit(s) or outlet(s) to be used for the gardening appliance. Receptacles are available having built-in GFCI protection and may be used for this measure of safety.

M. To reduce the risk of electric shock, this appliance has a polarized plug (one blade is wider than the other) and will require the use of a polarized extension cord. The appliance plug will fit into a polarized extension cord only one way. If the plug does not fit, obtain a correct

polarized extension cord. A polarized extension cord will require the use of a polarized wall outlet. This plug will fit into the polarized wall outlet only one way. If the plug still does not fit, contact a qualified electrician to install the proper wall outlet. Do not change the equipment plug, extension cord receptacle, or extension cord plug in any way.

5. **Service**

   A. **Have your power tool serviced by a qualified repair person using only identical replacement parts.** *This will ensure that the safety of the power tool is maintained.*

   B. **If the cord is damaged, it must be replaced by the manufacturer, its authorized service agent or a similarly qualified in order to avoid hazard.**

6. **Double-insulated Appliance**

   In a double-insulated appliance, 2 systems of insulation are provided instead of grounding. No grounding means is provided on a double-insulated appliance, nor should a means for grounding be added to the appliance. Servicing a double-insulated appliance requires extreme care and knowledge of the system, and should be done only by the qualified service personnel at your Authorized Service Dealer. Replacement parts for a double-insulated appliance must be identical to the parts that they replace. A double-insulated appliance is marked with the words "Double Insulation" or "Double Insulated." The symbol (⧈) shall also be marked on the appliance.

7. **Extension Cord**

⚠ WARNING

Using an incorrect extension cord may result in electric shock.

Use only with an extension cord intended for outdoor use, such as an extension cord of cord type SW-A, SOW-A, STW-A, STOW-A, SJW-A, SJOW-A, SJTW-A, or SJTOW-A

Ensure that your extension cord is in good condition. When using an extension cord, use one heavy enough to carry the current your product will draw. An undersized extension cord will cause a drop in line voltage, resulting in loss of power and overheating. The following table lists the correct cord size depending on the length of the cord. If you are in doubt, use the next heavier gauge. The smaller the gauge number, the heavier the cord.

Extension Cord Length	Minimum Wire Gauge (A.W.G.)
7.6 m (25 feet)	16
15.0 m (50 feet)	16
30.5 m (100 feet)	16
45.7 m (150 feet)	14

Note: Do not use an extension cord over 45.7 m (150 feet) long.

To reduce the risk of disconnection of the extension cord during use, connect the extension cord to the trimmer as illustrated in Connecting to a Power Source (page 8).

Do not allow children or untrained people to operate or service this device. Allow only people who are responsible, trained, familiar with the instructions, and physically capable to operate or service the device.

SAVE THESE INSTRUCTIONS

Electrical specifications: 120V ~ 60Hz 5A

Safety and Instructional Decals

Safety decals and instructions are easily visible to the operator and are located near any area of potential danger. Replace any decal that is damaged or missing.

Symbol	Name	Explanation
AC	Alternating current	Type of current
A	Amperes	Current
Hz	Hertz	Frequency (cycles per second)
rpm	Revolutions per minute	Speed of string
V	Volts	Voltage
	Safety Alert	Indicates a potential personal injury hazard.
	Read The Operator's Manual	To reduce the risk of injury, user must read and understand operator's manual before using this product.
	Wet Conditions Alert	Do not expose to rain or use in damp locations.
	Cable Damage Alert	Remove plug from the mains immediately if cable is damaged or cut.
	Eye Protection	Always wear eye protection with side shields marked to comply with ANSI Z87.1.

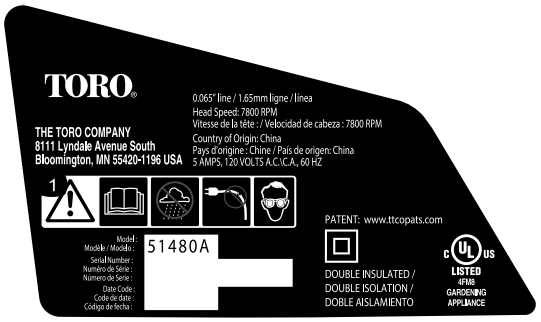

decal125-8324c

125-8324

1. Warning—read the *Operator's Manual*; do not operate in wet conditions; do not use if the cord is damaged; wear eye protection.

decal131-0361b

131-0361

decal138-6683

138-6683

Setup

Loose Parts

Use the chart below to verify that all parts have been shipped.

Procedure	Description	Qty.	Use
1	Auxiliary handle Latch Brace	1 1 1	Install the auxiliary handle.
2	Guard Phillips screw	1 1	Install the guard.
3	Edge guard	1	Install the edge guard.
4	No parts required	–	Adjust the trimmer height and the base position.

1

Installing the Auxiliary Handle

Parts needed for this procedure:

1	Auxiliary handle
1	Latch
1	Brace

1. Position the auxiliary handle on the shaft of the trimmer with the smooth surface facing you (Figure 1).

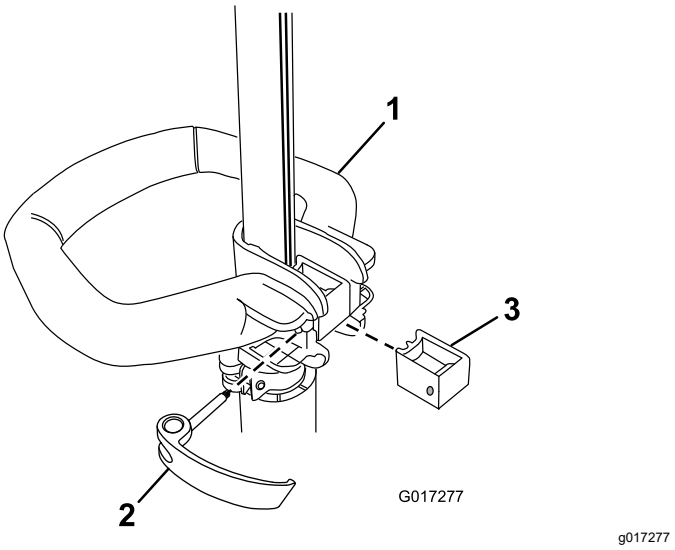

Figure 1

1. Auxiliary handle
2. Latch
3. Brace

2. Slide the brace into the auxiliary handle so that the brace rests in the groove along the shaft (Figure 1).
3. Slide the latch from the left through the handle and brace, and tighten the latch screw with a Phillips screwdriver (Figure 1).

2

Installing the Guard

Parts needed for this procedure:

1	Guard
1	Phillips screw

Procedure

1. Slide the guard onto the trimmer base as shown in Figure 2.

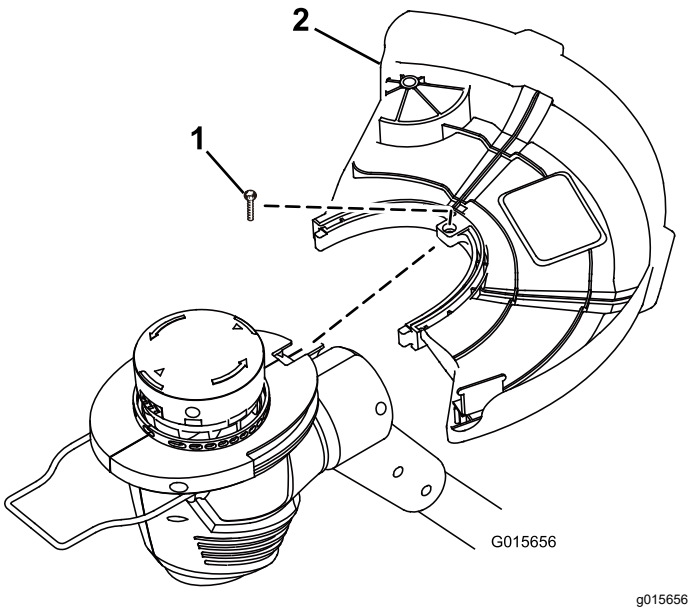

Figure 2

1. Phillips screw
2. Guard

2. Secure the guard using the Phillips screw.

3

Installing the Edge Guard

Parts needed for this procedure:

1	Edge guard

Procedure

Insert the ends of the edge guard into the holes in the trimmer housing as shown in Figure 3.

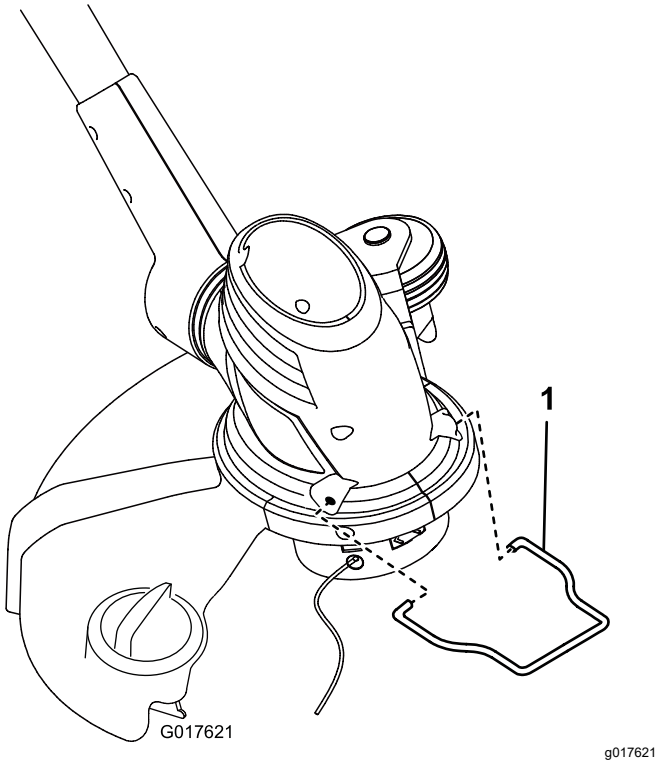

Figure 3

1. Edge guard

4

Adjusting the Trimmer Height and Base Position

No Parts Required

Procedure

- To adjust the auxiliary handle height, release the auxiliary handle latch, slide the auxiliary handle up or down to the desired height, then secure the auxiliary handle in place by closing the auxiliary latch (Figure 4).

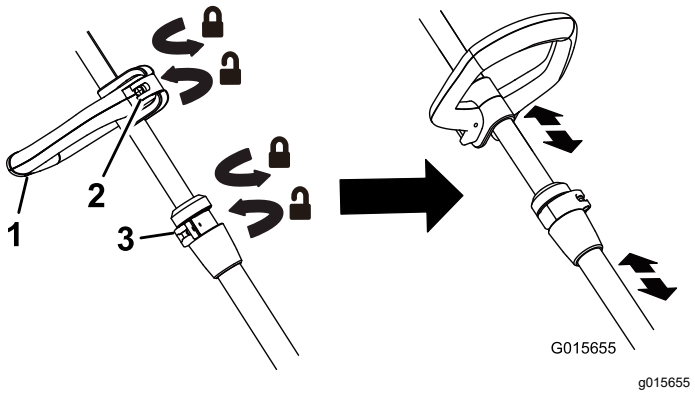

Figure 4

1. Auxiliary handle
2. Auxiliary-handle latch
3. Height-adjustment latch

- To adjust the trimmer height, open the height adjustment latch, then slide the shaft up or down to desired height, securing it in place with the latch (Figure 4).
- To adjust the position of the base, press down on the rotator button located at the base of the shaft, then move the base to face the desired direction (Figure 5).

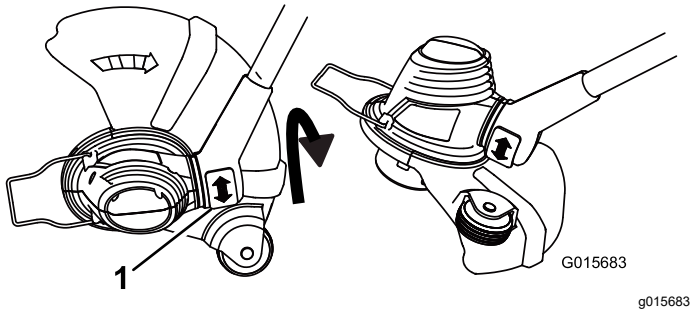

Figure 5

1. Rotator button

Operation

Connecting to a Power Source

⚠ WARNING

If you do not fully seat the extension cord on the inlet plug, the loose plug could lead to overheating and cause a fire, possibly burning you or others.

Ensure that you fully seat the cord on the plug and use the cord lock feature to secure the cord.

***NOTICE!* Do not use a damaged cord.**

Note: This appliance has a polarized plug (one blade is wider than the other) and only fits into a polarized outlet or polarized extension cord one way.

Tie together 2 connections so that the cords do not become unplugged as shown in Figure 6.

METHOD OF SECURING EXTENSION CORD

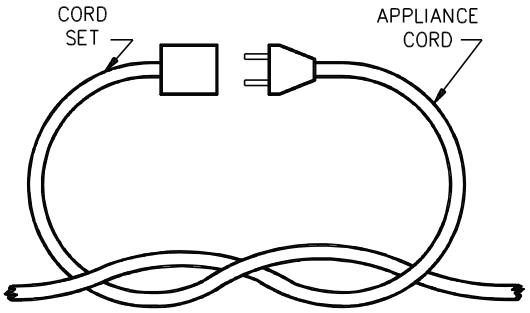

(A) THE CORD AS SHOWN

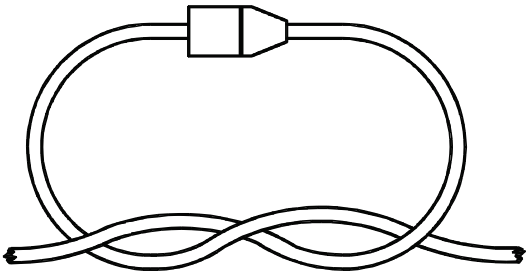

(B) CONNECT PLUG AND RECEPTACLE

g343814

Figure 6

Starting the Trimmer

To start the trimmer, slide the lock switch back to the ON position, then squeeze the trigger (Figure 7).

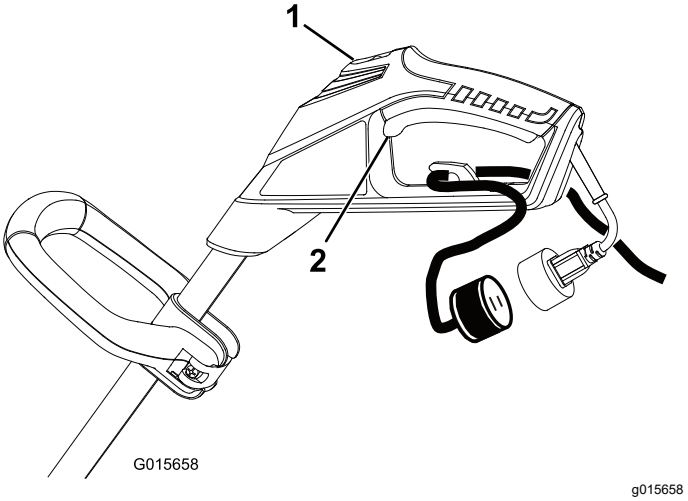

Figure 7

1. Lock switch
2. Trigger

Stopping the Trimmer

To stop the trimmer, release the trigger.

Advancing the Line

Note: The trimmer is equipped with an auto-feed head.

1. With the trimmer running, release the switch trigger.
2. Wait 2 seconds, then press the switch trigger.

   Note: The line extends approximately 6 mm (1/4 inch) with each stop and start of the switch trimmer until the line reaches the length of the grass deflector blade.
3. Resume trimming.

Advancing the Line Manually

Disconnect the string trimmer from the power supply, then push the red button at the base of the spool retainer while pulling on the trimmer line to manually advance the line.

Trimming

Figure 8

Edging

To convert the trimmer to an edger, press the rotator button and rotate the head as shown in Figure 9.

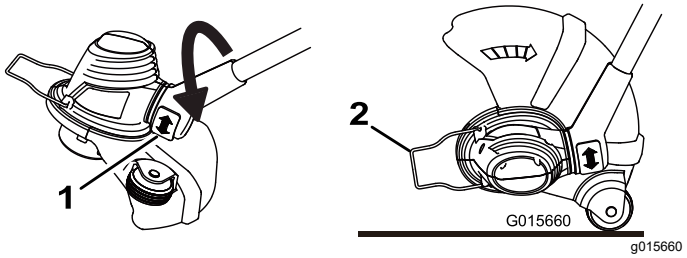

Figure 9

1. Rotator button
2. Edger guide

Edging Tips

Important: **Always hold the edger away from the body keeping clearance between your body and the edger. Any contact with the edger cutting head while operating can result in serious personal injury.**

- Hold the edger with your right hand on the rear handle and your left hand on the front handle.
- Keep a firm grip with both hands while in operation.
- The edger should be held at a comfortable position with the rear handle about hip height.
- The edger will edge along sidewalks, driveways, flower beds, curbs, and similar areas.
- Cut at a steady pace. If the edger begins to bog down, you are edging too fast; slow your pace. Do not force the edger into ground.
- Light contact of the edger cutting head against the sidewalk edge, curb, etc., is acceptable and will not damage the edger
- Best appearance is obtained when grass is dry. Avoid edging in wet soil or wet grass areas or the guard might clog and result in an uneven edge. If the guard becomes clogged, stop the edger, disconnect the edger from the power source, and remove debris from the guard.

Operating Tips

- Keep the trimmer tilted toward the area being cut; this is the best cutting area.
- The string trimmer cuts when passing the unit from left to right. This avoids throwing debris at you.
- Use the tip of the string to do the cutting; do not force the string head into uncut grass.
- Using the trimmer along wire and picket fences, stone and brick walls, curbs, and wood can cause the line to rapidly wear and even break.
- Avoid trees and shrubs. Tree bark, wood moldings, siding, and fence posts can easily be damaged by the strings.

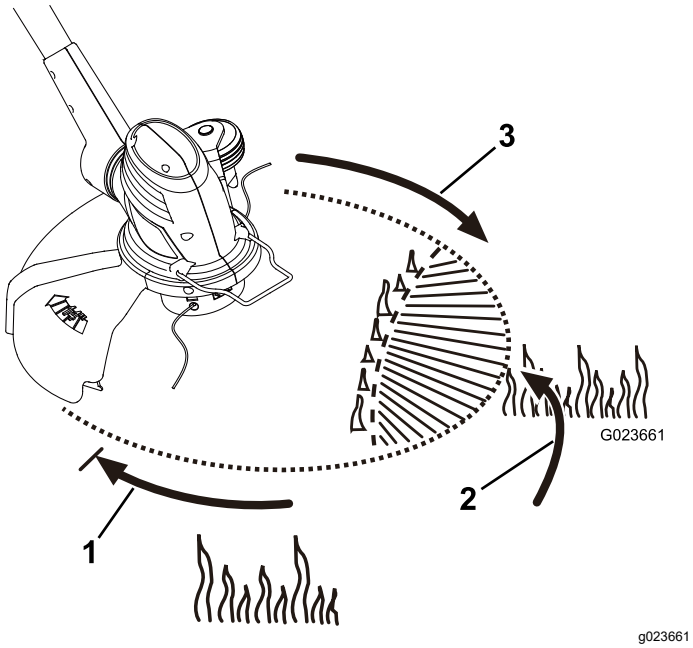

Figure 10

1. Direction of rotation
2. Ideal cutting range
3. String path

Maintenance

After each use of the trimmer, disconnect it from the power source and complete the following:

1. Wipe the trimmer clean with a damp cloth. **Do not hose the trimmer down or submerge it in water.**
2. Wipe or scrape clean any debris from the cutting-head area.
3. Check and tighten all fasteners. If any part is damaged or lost, repair or replace it.
4. Brush debris away from the air intake vents on the motor housing to prevent the motor from overheating.

Replacing the Spool

Important: **Use only 1.65 mm (0.065 in) diameter monofilament string. For best performance, use only the manufacturer replacement string (Part No. 88512).**

Important: **Using a larger diameter string may cause the motor to overheat and fail.**

1. Push in the tabs on the side of the spool retainer (Figure 11).

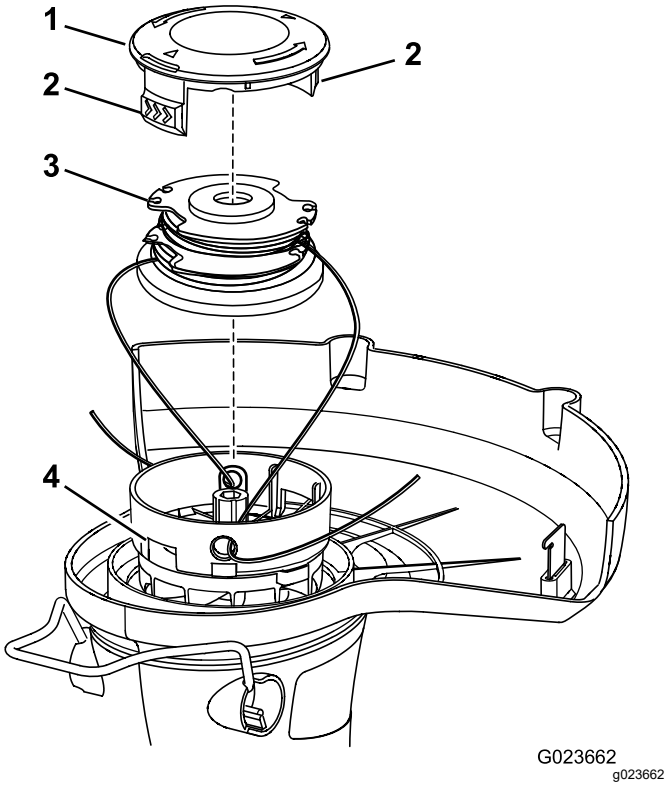

Figure 11

1. Spool retainer
2. Spool
3. Slots
4. Tabs

2. Pull the spool retainer up to remove it.
3. Remove the spool.
4. Install the new spool, making sure that the strings are captured in the retaining slots on the new spool.

   Note: Make sure that the ends of the strings extend approximately 152 mm (6 inches).

5. Install the new spool so that the string ends align with the eyelets in the string head, and thread the string ends through the eyelets.
6. Pull the strings extending from the string head so that the strings release from the slots in the spool.
7. Install the spool retainer by pressing the tabs into the slots and pushing down on the spool until the spool retainer clicks into place.

Replacing the String

Important: **Use only 1.65 mm (0.065 inch) diameter monofilament string. Do not use any other gauge or type of string, as this could damage the trimmer.**

1. Remove the spool; refer to Replacing the Spool (page 10).
2. Remove any string remaining on the spool.
3. Insert the string into the anchor hole in the upper part of the spool (Figure 12).

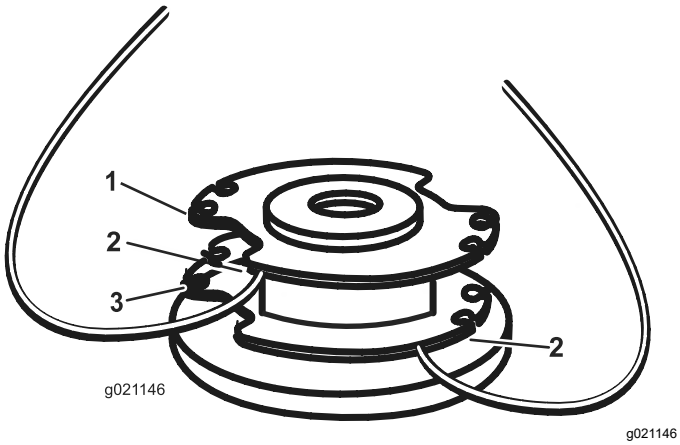

Figure 12

1. Slot in upper spool flange
2. Hole
3. Slot in lower spool flange

Note: Wind the string onto the spool in the direction shown by the arrows on the spool.

Note: The spool can accept up to 4.6 m (15 ft) of string.

4. Place the string ends in the slots on the upper spool flange, leaving about 152 mm (6 inches) beyond the slot.

   Note: Do not overfill the spool. After winding the string, there should be at least 6 mm (1/4 inch) between each of the wound strings and the outside edge of the spool.

5. Replace the spool and the spool retainer; refer to Replacing the Spool (page 10).

Service

Toro has designed this product to give you years of trouble-free use. Should it need service, bring the product to your Authorized Service Dealer.

Storage

Disconnect the trimmer from the power source, and store the trimmer and the extension cord indoors in a cool, dry location and out of the reach of children and animals.

Important: **Do not rest the trimmer on the guard, or it may warp and interfere with the cutting line.**

Note: Devices for retaining extension cords are commercially available.

California Proposition 65 Warning Information

What is this warning?

You may see a product for sale that has a warning label like the following:

WARNING: Cancer and Reproductive Harm—www.p65Warnings.ca.gov.

What is Prop 65?

Prop 65 applies to any company operating in California, selling products in California, or manufacturing products that may be sold in or brought into California. It mandates that the Governor of California maintain and publish a list of chemicals known to cause cancer, birth defects, and/or other reproductive harm. The list, which is updated annually, includes hundreds of chemicals found in many everyday items. The purpose of Prop 65 is to inform the public about exposure to these chemicals.

Prop 65 does not ban the sale of products containing these chemicals but instead requires warnings on any product, product packaging, or literature with the product. Moreover, a Prop 65 warning does not mean that a product is in violation of any product safety standards or requirements. In fact, the California government has clarified that a Prop 65 warning "is not the same as a regulatory decision that a product is 'safe' or 'unsafe.'" Many of these chemicals have been used in everyday products for years without documented harm. For more information, go to https://oag.ca.gov/prop65/faqs-view-all.

A Prop 65 warning means that a company has either (1) evaluated the exposure and has concluded that it exceeds the "no significant risk level"; or (2) has chosen to provide a warning based on its understanding about the presence of a listed chemical without attempting to evaluate the exposure.

Does this law apply everywhere?

Prop 65 warnings are required under California law only. These warnings are seen throughout California in a wide range of settings, including but not limited to restaurants, grocery stores, hotels, schools, and hospitals, and on a wide variety of products. Additionally, some online and mail order retailers provide Prop 65 warnings on their websites or in catalogs.

How do the California warnings compare to federal limits?

Prop 65 standards are often more stringent than federal and international standards. There are various substances that require a Prop 65 warning at levels that are far lower than federal action limits. For example, the Prop 65 standard for warnings for lead is 0.5 µg/day, which is well below the federal and international standards.

Why don't all similar products carry the warning?

- Products sold in California require Prop 65 labelling while similar products sold elsewhere do not.
- A company involved in a Prop 65 lawsuit reaching a settlement may be required to use Prop 65 warnings for its products, but other companies making similar products may have no such requirement.
- The enforcement of Prop 65 is inconsistent.
- Companies may elect not to provide warnings because they conclude that they are not required to do so under Prop 65; a lack of warnings for a product does not mean that the product is free of listed chemicals at similar levels.

Why does the manufacturer include this warning?

the manufacturer has chosen to provide consumers with as much information as possible so that they can make informed decisions about the products they buy and use. the manufacturer provides warnings in certain cases based on its knowledge of the presence of one or more listed chemicals without evaluating the level of exposure, as not all the listed chemicals provide exposure limit requirements. While the exposure from the manufacturer products may be negligible or well within the "no significant risk" range, out of an abundance of caution, the manufacturer has elected to provide the Prop 65 warnings. Moreover, if the manufacturer does not provide these warnings, it could be sued by the State of California or by private parties seeking to enforce Prop 65 and subject to substantial penalties.

Form No. 3424-777 Rev E

Desbrozadora eléctrica de 36 cm (14 pulgadas)

Nº de modelo 51480A—Nº de serie 320000001 y superiores

Manual del operador

Si usted tiene alguna pregunta o algún problema, llame al teléfono gratuito 1-888-367-6631 (EE. UU.),1-888-430-1687 (Canadá), o 1-800-450-9350 (México) antes de devolver este producto.

Esta desbrozadora está diseñada para ser usada por usuarios domésticos para cortar la hierba en espacios exteriores. Esta desbrozadora sólo puede utilizar accesorios autorizados por Toro. El uso de este producto para otros propósitos que los previstos podría ser peligroso para usted y para otras personas.

Lea este manual detenidamente para aprender a utilizar y mantener correctamente su producto, y para evitar lesiones y daños al producto. Usted es responsable de utilizar el producto de forma correcta y segura.

Visite www.Toro.com para buscar materiales de formación y seguridad o información sobre accesorios, para localizar un distribuidor o para registrar su producto.

⚠ ADVERTENCIA

CALIFORNIA
Advertencia de la Propuesta 65

El cable eléctrico de este producto contiene plomo, que el Estado de California sabe que causa defectos congénitos u otros peligros para la reproducción. Lávese las manos después de manejar el material.

El uso de este producto puede provocar la exposición a sustancias químicas que el Estado de California considera causantes de cáncer, defectos congénitos u otros trastornos del sistema reproductor.

Normas generales de seguridad

ADVERTENCIA: Cuando se utilizan aparatos de jardinería eléctricos, es necesario observar unas normas básicas de seguridad, incluyendo las siguientes, a fin de reducir el riesgo de incendio, descarga eléctrica y lesiones personales:

LEA TODAS LAS INSTRUCCIONES

El término "herramienta eléctrica" que aparece en las advertencias se refiere siempre a una herramienta accionada por el suministro eléctrico de la red (con cable) o una herramienta eléctrica accionada por batería (sin cable).

1. **Seguridad de la zona de trabajo**
   A. **Mantenga la zona de trabajo limpia y bien iluminada.** *Las zonas desordenadas u oscuras son una invitación al accidente.*
   B. **No utilice herramientas eléctricas en atmósferas explosivas, como por ejemplo en presencia de líquidos inflamables, gases o polvo.** *Las herramientas eléctricas crean chispas que pueden inflamar el polvo o los vapores.*
   C. **Mantenga alejados a niños y otras personas mientras utiliza una herramienta eléctrica.** *Las distracciones pueden hacer que pierda el control.*
2. **Seguridad eléctrica**
   A. **La clavija de la herramienta eléctrica debe ser del tipo correcto para el enchufe. Nunca modifique el enchufe en modo alguno. No utilice ningún tipo de adaptadores de enchufe con herramientas eléctricas con toma de tierra.**. *El uso de clavijas sin modificar y enchufes con toma de tierra reducirá el riesgo de descarga eléctrica.*
   B. **Evite el contacto del cuerpo con superficies conectadas a tierra (masa).** *Hay un mayor riesgo de descarga eléctrica si su cuerpo hace tierra.*
   C. **No maltrate el cable. No utilice el cable nunca para transportar, arrastrar o desenchufar la herramienta eléctrica. Mantenga el cable alejado del calor, del aceite, de bordes cortantes y de piezas móviles.** *Los cables dañados o enredados aumentan el riesgo de descarga eléctrica.*
   D. **No exponga las herramientas eléctricas a la lluvia o a condiciones húmedas.** *Si entra agua en una*

© 2021—The Toro® Company
8111 Lyndale Avenue South
Bloomington, MN 55420

Registre su producto en www.Toro.com.

Traducción del original (ES)
Impreso en China
Reservados todos los derechos

3424-777

herramienta eléctrica, el riesgo de descarga eléctrica aumenta.

E. **Si utiliza una herramienta eléctrica en el exterior, utilice un cable alargador adecuado para el uso en exteriores.** *El uso de un cable apropiado para el uso en exteriores reduce el riesgo de descarga eléctrica.*

F. **Desconecte el aparato del suministro eléctrico cuando no se está usando.**

3. **Seguridad personal**

A. **Manténgase alerta, esté atento a lo que está haciendo y utilice el sentido común mientras utiliza una herramienta eléctrica. No utilice un herramienta eléctrica si está cansado o bajo la influencia de drogas, alcohol o medicamentos.** *Una breve falta de atención mientras utiliza una herramienta eléctrica podría provocar lesiones personales graves.*

B. **Utilice equipos de protección personal. Lleve siempre protección ocular.** *Lleve ropa adecuada, incluida protección ocular, pantalón largo, calzado resistente y antideslizante, guantes de goma y protección auditiva. Lleve una mascarilla en condiciones de mucho polvo.*

C. **Utilice la ropa adecuada. Si tiene el pelo largo, recójaselo, y no lleve joyas o prendas sueltas. Mantenga el pelo, la ropa y los guantes alejados de las piezas móviles.** *La ropa suelta, las joyas y el pelo largo pueden quedar atrapados en las piezas móviles.*

D. **Evite el encendido accidental. Asegúrese de que el interruptor está en la posición de apagado antes de conectar la herramienta a la toma de corriente, y antes de levantar o transportar la herramienta.** *Transportar las herramientas eléctricas con el dedo sobre el interruptor o enchufar herramientas eléctricas con el interruptor en la posición de encendido es una invitación al accidente.*

E. **No intente alcanzar zonas demasiado alejadas. Pise firme y mantenga el equilibrio en todo momento.** *Esto permite un mayor control de la herramienta en situaciones imprevistas.*

F. **Mantenga las manos y los pies alejados de la zona de corte.**

G. **No deje que el dispositivo sea utilizado o mantenido por niños o por personas que no hayan recibido la formación adecuada. Sólo permita que manejen o mantengan el dispositivo personas responsables, formadas, familiarizadas con las instrucciones y físicamente capaces de utilizar el dispositivo.**

4. **Uso y cuidado de las herramientas eléctricas**

A. **No fuerce la herramienta eléctrica. Utilice la herramienta eléctrica adecuada para el trabajo a realizar.** *La herramienta eléctrica correcta realizará el trabajo mejor y con mayor seguridad a la velocidad para la que fue diseñada.*

B. **No utilice la herramienta eléctrica si el interruptor no la enciende y apaga.** *Cualquier herramienta eléctrica que no pueda ser controlada con el interruptor es peligrosa y debe ser reparada.*

C. **Desconecte la clavija del suministro eléctrico de la herramienta eléctrica antes de realizar cualquier ajuste, cambiar de accesorio o almacenar la herramienta.** *Estas medidas de seguridad preventivas reducen el riesgo de un arranque accidental de la herramienta eléctrica.*

D. **Si no la está usando, guarde la herramienta eléctrica fuera del alcance de los niños, y no permita que la utilicen personas no familiarizadas con la herramienta eléctrica o con estas instrucciones de uso.** *Las herramientas eléctricas son peligrosas en manos de usuarios inexpertos.*

E. **Guarde bajo techo los aparatos que no se están utilizando.** *Cuando no se están utilizando, los aparatos deben guardarse en un lugar seco, en alto o bajo llave, y fuera del alcance de los niños.*

F. **Mantenimiento de las herramientas eléctricas. Compruebe que las piezas móviles están correctamente alineadas y que se mueven libremente sin agarrotarse, que no hay piezas rotas, y que no hay otras circunstancias que podrían afectar al uso de la herramienta eléctrica. Si existen daños, haga reparar la herramienta eléctrica antes de usarla.** *Muchos accidentes se deben a un mantenimiento deficiente de las herramientas eléctricas.*

G. **Mantenga las herramientas de corte afiladas y limpias.** *Una herramienta de corte bien mantenida con filos bien afilados es más fácil de controlar y hay menos probabilidades de que se agarrote.*

H. **Realice cuidadosamente el mantenimiento del aparato – Mantenga afilado y limpio el filo de corte para obtener el mejor rendimiento y para reducir el riesgo de lesiones.** *Siga las instrucciones para lubricar y cambiar de accesorio. Inspeccione periódicamente el cable del aparato, y si está dañado, hágalo reparar por un servicio técnico autorizado. Inspeccione periódicamente los cables alargadores y cámbielos si están dañados. Mantenga las empuñaduras secas, limpias y libres de aceite y grasa.*

I. **Inspeccione cualquier pieza dañada – Antes de seguir utilizando el aparato, si hay un protector u otro componente dañado, es necesario comprobarlo detenidamente para determinar si puede funcionar correctamente y cumplir su cometido.** *Compruebe que las piezas móviles están correctamente alineadas y que se mueven libremente sin agarrotarse, que están correctamente montadas, que no hay piezas rotas, y que no hay otras circunstancias que pudieran afectar a su uso. Si hay un protector u otro componente dañado, debe ser debidamente reparado o sustituido por un servicio técnico autorizado a menos que se indique lo contrario en este manual.*

J. **Utilice la herramienta eléctrica según lo indicado en estas instrucciones y de la manera prevista para cada tipo de herramienta eléctrica, teniendo en cuenta las condiciones de trabajo y el trabajo a realizar.** *El uso de la herramienta eléctrica para operaciones diferentes de las previstas podría dar lugar a una situación de peligro.*

K. **Mantenga los protectores colocados y en buen estado de funcionamiento.**

L. Los circuitos o tomas de fuerza que se vayan a utilizar con el aparato de jardinería deben estar provistos de interruptor diferencial (GFCI). Están disponibles tomas de fuerza con protección diferencial integrada que pueden ser utilizadas para cumplir esta medida de seguridad.

M. Para reducir el riesgo de descarga eléctrica, este aparato tiene una clavija polarizada (una patilla es más ancha que la otra) y es preciso utilizar un cable alargador polarizado. La clavija del aparato sólo puede conectarse a un cable polarizado en un sentido. Si la clavija no entra, adquiera un cable alargador polarizado correcto. Un cable alargador polarizado requiere el uso

de una base de enchufe polarizada. Esta clavija sólo puede conectarse a una base de enchufe polarizada en un sentido. Si la clavija todavía no entra, póngase en contacto con un electricista cualificado para que instale una base de enchufe adecuada. No modifique de manera alguna la clavija del aparato, el enchufe del cable alargador o la clavija del cable alargador.

5. **Mantenimiento**

   A. **El mantenimiento de su herramienta eléctrica debe ser realizado por un técnico de reparaciones debidamente cualificado, utilizando únicamente piezas de repuesto idénticas.** *Sólo de esta manera se garantiza el mantenimiento de la seguridad de la herramienta eléctrica.*

   B. **Si el cable está dañado, debe ser sustituido por el fabricante, su servicio técnico autorizado u otra persona con cualificaciones similares para evitar riesgos.**

6. **Aparato con doble aislamiento**

   En un aparato con doble aislamiento, hay 2 sistemas de aislamiento en lugar de una conexión a tierra. No se proporciona ningún medio de conexión a tierra en un aparato con doble aislamiento, y no se debe añadir al aparato una conexión a tierra. El mantenimiento de un aparato con doble aislamiento requiere un cuidado extremo y un buen conocimiento del sistema, y sólo debe ser realizado por el personal de servicio cualificado de un Servicio Técnico Autorizado de Las piezas de repuesto de un aparato con doble aislamiento deben ser idénticas a las que sustituyen. Un aparato con doble aislamiento lleva las palabras “Double Insulation” o “Double Insulated”. El aparato también llevará el símbolo "⧈".

7. **Cable alargador**

⚠ ADVERTENCIA

El uso de un cable alargador incorrecto puede causar una descarga eléctrica.

Utilice únicamente un cable alargador diseñado para el uso en exteriores, como por ejemplo un cable alargador tipo SW-A, SOW-A, STW-A, STOW-A, SJW-A, SJOW-A, SJTW-A, o SJTOW-A.

Asegúrese de que su cable alargador está en buenas condiciones. Si utiliza un cable alargador, utilice uno que tenga potencia suficiente para la corriente que consume su producto. Un cable alargador demasiado fino provocará una caída de la tensión del cable, con pérdida de potencia y sobrecalentamiento. La tabla siguiente muestra el tamaño de cable adecuado, dependiendo de su longitud. En caso de duda, utilice cable del siguiente tamaño superior. Cuanto menor sea el calibre, más grueso será el cable.

Longitud del cable alargador	Sección mínima del conductor
7.6 m (25 pies)	16
15.2 m (50 pies)	16
30.5 m (100 pies)	16
45.7 m (150 pies)	14

Nota: No utilice un cable alargador de más de 45.7 m (150 pies) de largo.

Para reducir el riesgo de desconexión del cable alargador durante el uso, conecte el cable alargador a la desbrozadora de la manera indicada en Conexión a una fuente de alimentación (página 8).

No deje que el dispositivo sea utilizado o mantenido por niños o por personas que no hayan recibido la formación adecuada. Sólo permita que manejen o mantengan el dispositivo personas responsables, formadas, familiarizadas con las instrucciones y físicamente capaces de utilizar el dispositivo.

GUARDE ESTAS INSTRUCCIONES

Especificaciones eléctricas: 120 V ~ 60 Hz 5 A

Pegatinas de seguridad e instrucciones

Las pegatinas de seguridad e instrucciones están a la vista del operador y están ubicadas cerca de cualquier zona de peligro potencial. Sustituya cualquier pegatina que esté dañada o que falte.

Símbolo	Nombre	Explicación
CA	Corriente alterna	Tipo de corriente
A	Ampere	Corriente
Hz	Hertz	Frecuencia (ciclos por segundo)
rpm	Revoluciones por minuto	Velocidad del hilo
V	Volt	Voltaje (Tensión)
	Alerta de seguridad	Indica un posible riesgo de lesiones personales.
	Lea el Manual del operador	Para reducir el riesgo de lesiones, el usuario debe leer y comprender el manual del operador antes de utilizar este producto.
	Alerta sobre condiciones húmedas	No exponer a la lluvia; no utilizar en lugares húmedos.
	Alerta sobre daños en los cables	Desenchufe el aparato de la red eléctrica inmediatamente si se daña o se corta el cable.
	Protección de los ojos	Lleve siempre protección ocular con protectores laterales, que lleve la marca de cumplimiento de la norma ANSI Z87.1.

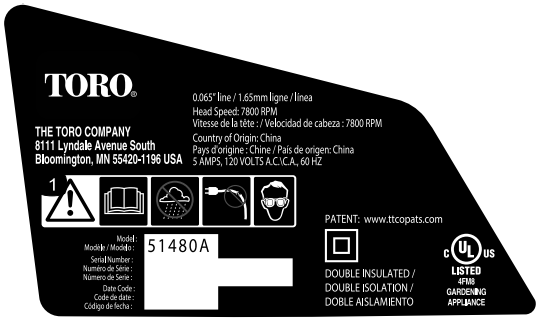

decal125-8324c

125-8324

1. Advertencia – lea el *Manual del operador*; no utilice la máquina en condiciones húmedas; no usar si el cable está dañado; lleve protección ocular.

decal131-0361b

131-0361

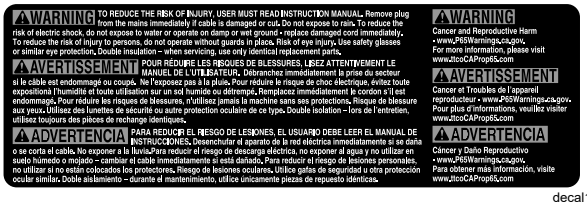

decal138-6683

138-6683

Montaje

Piezas sueltas

Utilice la tabla siguiente para verificar que no falta ninguna pieza.

Procedimiento	Descripción	Cant.	Uso
1	Empuñadura auxiliar Cierre Pieza de refuerzo	1 1 1	Instale la empuñadura auxiliar.
2	Protector Tornillo Phillips	1 1	Instale el protector.
3	Protector de bordes	1	Instale el protector de bordes.
4	No se necesitan piezas	–	Ajuste la altura de la desbrozadora y la posición de la base.

1

Instalación de la empuñadura auxiliar

Piezas necesarias en este paso:

1	Empuñadura auxiliar
1	Cierre
1	Pieza de refuerzo

1. Coloque la empuñadura auxiliar sobre el mango de la desbrozadora con la superficie lisa hacia usted (Figura 1).

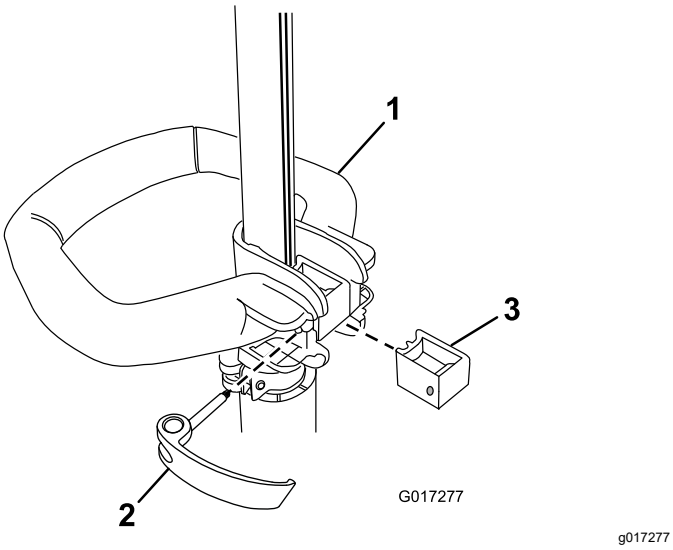

Figura 1

1. Empuñadura auxiliar
2. Cierre
3. Pieza de refuerzo

2. Introduzca la pieza de refuerzo en la empuñadura auxiliar de manera que el refuerzo encaje en la ranura del mango (Figura 1).
3. Pase el pestillo desde la izquierda a través de la empuñadura y la pieza de refuerzo, y apriete el tornillo del pestillo con un destornillador Phillips (Figura 1).

2

Instalación del protector

Piezas necesarias en este paso:

1	Protector
1	Tornillo Phillips

Procedimiento

1. Deslice el protector sobre la base de la desbrozadora, según se muestra en Figura 2.

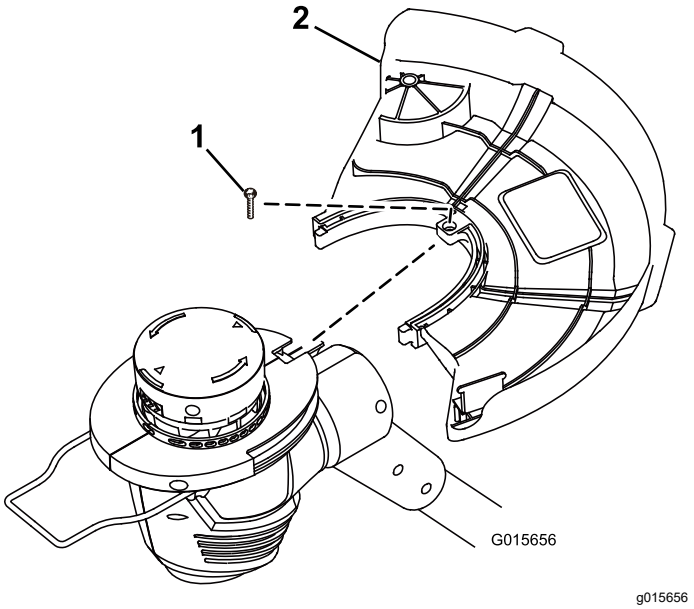

Figura 2

1. Tornillo Phillips
2. Protector

2. Sujete el protector usando el tornillo Phillips.

3

Instalación del protector de bordes

Piezas necesarias en este paso:

1	Protector de bordes

Procedimiento

Introduzca los extremos del protector de bordes en los taladros de la carcasa de la desbrozadora, según se muestra en Figura 3.

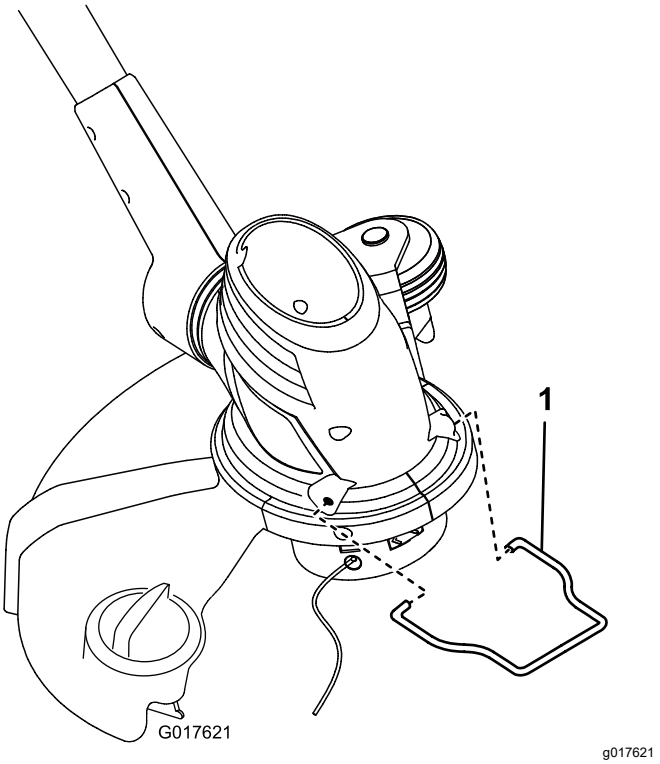

Figura 3

1. Protector de bordes

4

Ajuste de la altura de la desbrozadora y de la posición de la base.

No se necesitan piezas

Procedimiento

- Para ajustar la altura de la empuñadura auxiliar, abra el pestillo de la empuñadura auxiliar, deslice la empuñadura auxiliar hacia arriba o hacia abajo hasta obtener la altura deseada y sujete la empuñadura en su sitio cerrando el pestillo (Figura 4).

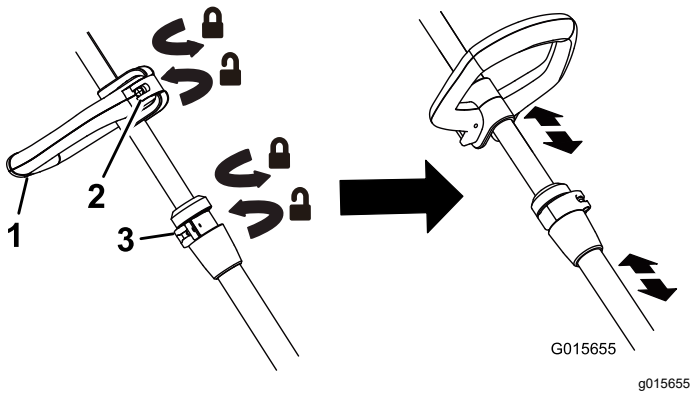

Figura 4

1. Empuñadura auxiliar
2. Pestillo de la empuñadura auxiliar
3. Palanca de ajuste de altura

- Para ajustar la altura de la desbrozadora, abra la palanca de ajuste y deslice el mango hacia arriba o hacia abajo a la altura deseada, luego cierre la palanca (Figura 4).
- Para ajustar la posición de la base, presione hacia abajo sobre el botón de giro situado en la base del mango, luego gire la base a la orientación deseada (Figura 5).

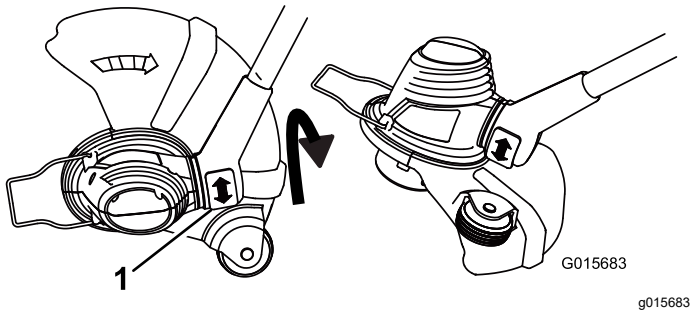

Figura 5

1. Botón de giro

Operación

Conexión a una fuente de alimentación

⚠ ADVERTENCIA

Si usted no conecta firmemente el cable alargador al enchufe, el enchufe suelto podría calentarse y causar un incendio, posiblemente quemándole a usted o a otras personas.

Asegúrese de conectar firmemente el cable al enchufe y utilice el dispositivo de sujeción para fijar el cable.

***¡AVISO!* No utilice el cable si está dañado.**

Nota: Este aparato tiene una clavija polarizada (una patilla es más ancha que la otra) y sólo puede conectarse a una base de enchufe o cable alargador polarizado en un sentido.

Amarre entre sí los 2 conectores para que los cables no se puedan desenchufarse, como se muestra en la Figura 6.

METHOD OF SECURING EXTENSION CORD

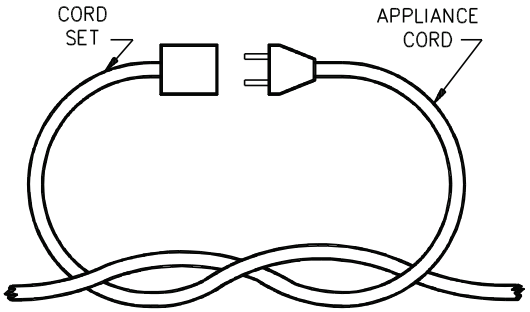

(A) THE CORD AS SHOWN

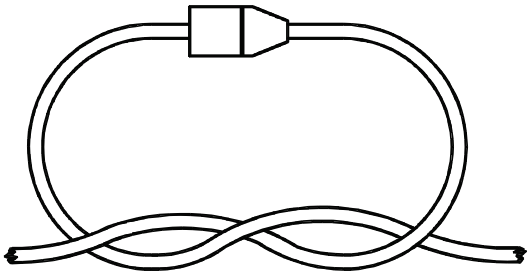

(B) CONNECT PLUG AND RECEPTACLE

g343814

Figura 6

Cómo arrancar la desbrozadora

Para arrancar la desbrozadora, deslice el interruptor de bloqueo hacia atrás a la posición de ENCENDIDO, y apriete el gatillo (Figura 7).

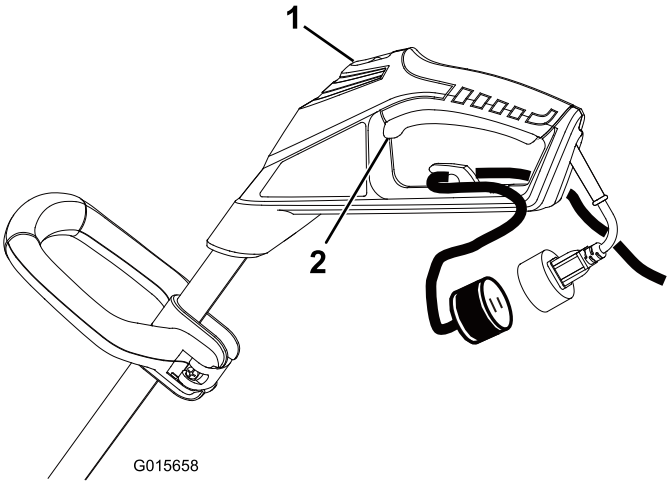

g015658

Figura 7

1. Interruptor de bloqueo
2. Gatillo

Cómo parar la desbrozadora

Para parar la desbrozadora, suelte el gatillo.

Avance del hilo

Nota: La desbrozadora incorpora un cabezal de avance automático.

1. Con la desbrozadora en marcha, suelte el interruptor del gatillo.
2. Espere 2 segundos, luego apriete el gatillo.

   Nota: El hilo avanza 6 mm (¼") aproximadamente cada vez que apague y encienda la desbrozadora, hasta que el hilo llegue a la cuchilla del deflector de hierba.
3. Siga usando la desbrozadora.

Avance manual del hilo

Desenchufe la desbrozadora de la toma de corriente, luego pulse el botón rojo en la base del retén del carrete mientras tira del hilo de la desbrozadora para avanzar el hilo manualmente.

Uso de la desbrozadora

Figura 8

Arreglo de bordes

Para convertir la desbrozadora en cortabordes, pulse el botón del giro y gire el cabezal, según se muestra en Figura 9.

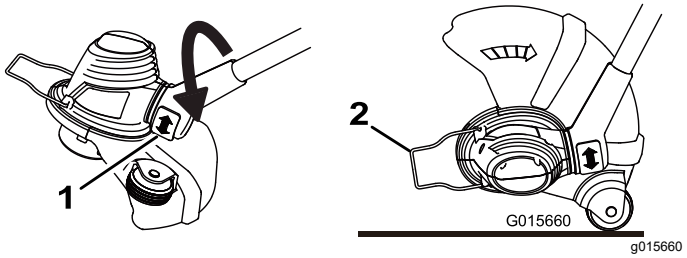

Figura 9

1. Botón de giro
2. Guía de perfilado

Consejos de uso

Importante: **Mantenga el cortabordes siempre alejado del cuerpo, con un espacio entre el cuerpo y el cortabordes. Cualquier contacto con el cabezal de corte del cortabordes durante el uso puede causar lesiones personales graves.**

- Sujete el cortabordes con la mano derecha sobre la empuñadura trasera y la mano izquierda en la empuñadura delantera.
- Agarre firmemente con las dos manos mientras trabaje.
- Sujete el cortabordes en una posición cómoda, con la empuñadura trasera a la altura de las caderas aproximadamente.
- El cortabordes puede perfilar los bordes de aceras, caminos de acceso, parterres, bordillos y otras zonas similares.
- Corte a un ritmo uniforme. Si el cortabordes empieza a ahogarse, está cortando demasiado deprisa; reduzca la velocidad. No fuerce el cortabordes haciendo que penetre en el suelo.
- Un contacto ligero entre el cabezal de corte del cortabordes y el borde de la acera, el bordillo, etc. es aceptable y no dañará el cortabordes.
- Se obtiene el mejor aspecto cuando la hierba está seca. Evite el uso del cortabordes en suelos húmedos o zonas de hierba mojada, porque el protector podría atascarse y producir un borde desigual. Si el protector se obstruye, pare el cortabordes, desconecte el cortabordes de la toma de corriente y elimine los residuos del protector.

Consejos de operación

- Mantenga la desbrozadora inclinada hacia la zona que está cortando; ésta es la mejor zona de corte.
- La desbrozadora de hilo corta al pasar el aparato de izquierda a derecha. De esta manera se evita que arroje residuos hacia usted.
- Utilice el extremo del hilo para cortar; no introduzca la base entera a la fuerza en la hierba sin cortar.
- El uso de la desbrozadora a lo largo de vallas de madera o alambre, muros de piedra o ladrillo, bordillos y estructuras de madera puede causar un desgaste rápido e incluso la rotura del hilo.
- Evite los árboles y los arbustos. El hilo puede causar desperfectos en la corteza de los árboles, y en molduras, revestimientos y postes de madera.

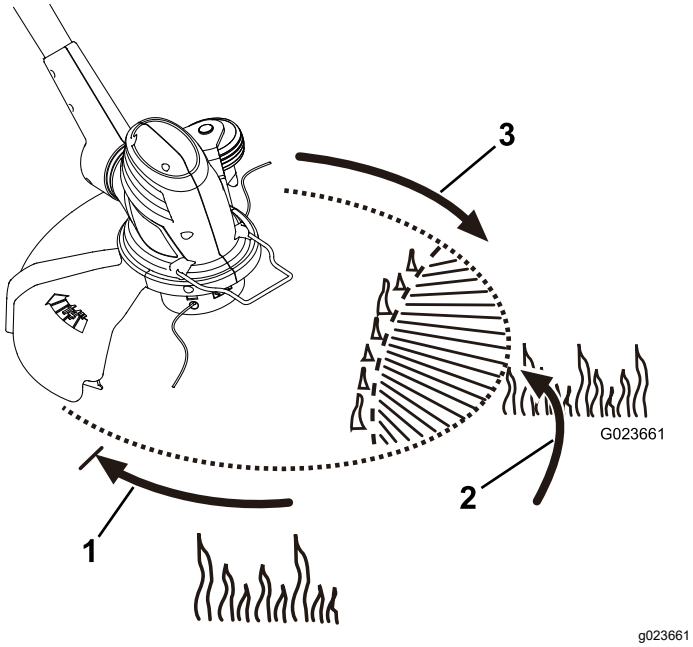

Figura 10

1. Sentido de rotación
2. Zona de corte ideal
3. Camino del hilo

Mantenimiento

Después de cada uso de la desbrozadora, desconéctela de la toma de corriente y complete los procedimientos siguientes:

1. Limpie la desbrozadora pasando un paño húmedo. **No lave la desbrozadora con una manguera ni la sumerja en agua.**
2. Limpie o rasque cualquier suciedad de la zona del cabezal de corte.
3. Compruebe y apriete todas las fijaciones. Repare o sustituya cualquier pieza dañada o que falte.
4. Con un cepillo, elimine cualquier residuo de las entradas de aire de la carcasa del motor para evitar que se sobrecaliente el motor.

Cambio del carrete

Importante: **Utilice solamente hilo monofilamento de 1.6 mm (0.065") de diámetro. Para obtener el mejor rendimiento, utilice solamente hilo de repuesto del fabricante (Pieza 88512).**

Importante: **El uso de un hilo de diámetro mayor puede hacer que el motor se sobrecaliente y se averíe.**

1. Presione las pestañas laterales del retén del carrete (Figura 11).

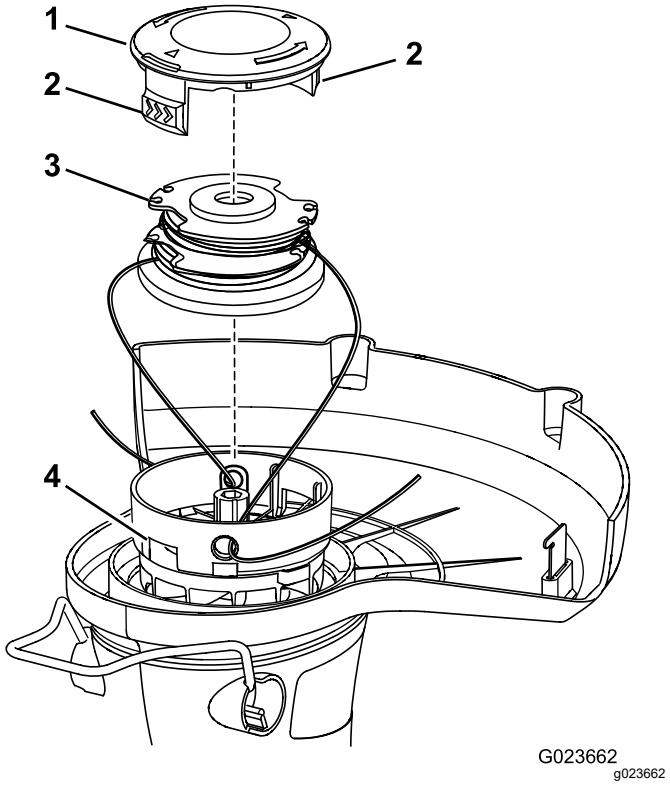

Figura 11

1. Retén del carrete
2. Carrete
3. Ranuras
4. Pestañas

2. Tire hacia arriba del retén para retirarlo.
3. Retire el carrete.
4. Instale el carrete nuevo, comprobando que los hilos están enganchados en las ranuras de retención del carrete nuevo.

Nota: Asegúrese de que los extremos del hilo sobresalen aproximadamente 152 mm (6").

5. Instale el carrete nuevo con los extremos del hilo alineados con los ojales del cabezal, y pase los extremos del hilo por los ojales.
6. Tire de los hilos que salen del cabezal hasta que los hilos se desenganchen de las ranuras del carrete.
7. Instale el retén del carrete introduciendo las pestañas en las ranuras y presionando hacia abajo sobre el carrete hasta que el retén del carrete se enganche en su sitio.

Cambio del hilo

Importante: **Utilice solamente hilo monofilamento de 1.65 mm (0.065") de diámetro. No utilice ningún otro tipo o grosor de hilo, porque podría dañar la desbrozadora.**

1. Retire el carrete; consulte Cambio del carrete (página 10).
2. Retire cualquier hilo que quede en el carrete.
3. Inserte el hilo por el taladro de anclaje en la parte superior del carrete (Figura 12).

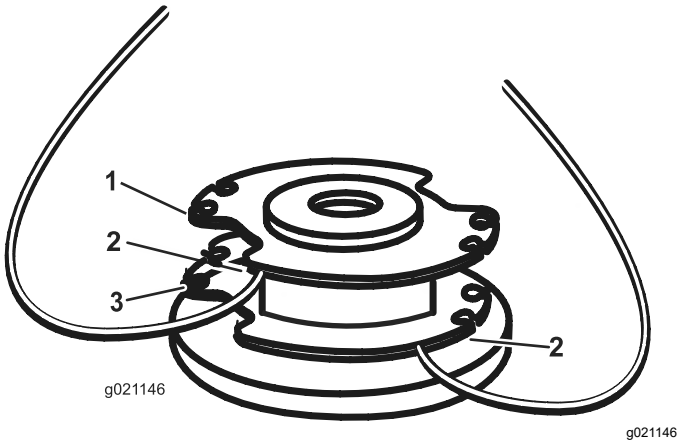

Figura 12

1. Ranura de la brida superior del carrete
2. Taladro
3. Ranura de la brida inferior del carrete

Nota: Enrolle el hilo en el carrete en el sentido indicado por las flechas marcadas en el carrete.

Nota: El carrete puede aceptar hasta 4.6 m (15 pies) de hilo.

4. Coloque los extremos del hilo en las ranuras de la brida superior del carrete, dejando libres aproximadamente 152 mm (6") de hilo.

   Nota: No llene demasiado el carrete. Después de enrollar el hilo, debe quedar un espacio de al menos 6 mm (1/4 pulgada) entre cada uno de los hilos enrollados y el borde exterior del carrete.
5. Vuelva a colocar el carrete y el retén; consulte Cambio del carrete (página 10).

Mantenimiento

Toro ha diseñado este producto para que le proporcione años de funcionamiento sin problemas. Si necesita mantenimiento, lleve el producto a su Servicio Técnico Autorizado.

Almacenamiento

Desconecte la desbrozadora de la toma de corriente y guarde la desbrozadora y el cable alargador en el interior, en un lugar fresco y seco, fuera del alcance de niños y animales.

Importante: **No apoye la desbrozadora sobre el protector; éste podría doblarse y obstruir el hilo de corte.**

Nota: Es posible comprar dispositivos de retención para cables alargadores.

Información sobre las Advertencias de la Proposición 65 de California

¿Qué significa esta advertencia?

Puede ver un producto a la venta que lleva una etiqueta de advertencia como la siguiente:

ADVERTENCIA: Cáncer y daños reproductivos – www.p65Warnings.ca.gov.

¿Qué es la Proposición 65?

La Proposición 65 afecta a cualquier empresa que tenga presencia en California, que venda productos en California, o que fabrique productos que podrían ser introducidos o vendidos en California. Esta ley exige que el Gobernador de California mantenga y publique una lista de sustancias químicas identificadas como causantes de cáncer, defectos de nacimiento y/u otros daños reproductivos. La lista, que se actualiza anualmente, incluye cientos de productos químicos que se encuentran en muchos artículos de uso diario. El propósito de la Proposición 65 es informar al público sobre la exposición a estos productos químicos.

La Proposición 65 no prohíbe la venta de productos que contengan estos productos químicos, sino que requiere la presencia de advertencias en el producto, el envase y la documentación suministrada con el producto. Además, una advertencia de la Proposición 65 no significa que el producto contravenga ninguna norma o requisito de seguridad. De hecho, el gobierno de California ha aclarado que una advertencia bajo la Proposición 65 "no es lo mismo que una decisión legal sobre la 'seguridad' o la 'inseguridad' de un producto". Muchos de estos productos químicos han sido utilizados durante años en productos de uso diario sin que se hayan producido daños documentados. Para obtener más información, visitehttps://oag.ca.gov/prop65/faqs-view-all.

Una advertencia de la Proposición 65 significa que una empresa (1) ha evaluado la exposición y ha concluido que supera el nivel de "sin riesgo significativo"; o (2) ha optado por proporcionar una advertencia basándose en sus conocimientos respecto a la presencia de un producto químico de los incluidos en la lista, sin intentar evaluar la exposición.

¿Esta ley es aplicable en todas partes?

Las advertencias de la Proposición 65 sólo son obligatorias bajo la legislación de California. Estas advertencias se ven por toda California en una gran variedad de entornos, incluyendo entre otros restaurantes, tiendas de alimentación, hoteles, escuelas y hospitales, y en una amplia variedad de productos. Además, algunos minoristas de Internet y de la venta por correo incluyen advertencias de la Proposición 65 en sus sitios web o en sus catálogos.

¿Qué diferencia hay entre las advertencias de California y los límites federales?

Las normas de la Proposición 65 son a menudo más exigentes que las normas federales o internacionales. Varias sustancias requieren una advertencia bajo la Proposición 65 a niveles muy inferiores a los límites federales. Por ejemplo, el nivel exigido por la Proposición 65 para las advertencias sobre el plomo es de 0.5 µg/día, que es muy inferior a lo que exigen las normas federales e internacionales.

¿Por qué no llevan la advertencia todos los productos similares?

- Los productos vendidos en California deben llevar etiquetas bajo la Proposición 65, mientras que otros productos similares que se venden en otros lugares no las necesitan.
- Una empresa puede estar obligada a incluir advertencias de Proposición 65 en sus productos como condición de un acuerdo tras un procedimiento legal relacionado con la Proposición 65, pero otras empresas que fabrican productos similares no tienen necesariamente la misma obligación.
- La aplicación de la Proposición 65 no es uniforme.
- Algunas empresas pueden optar por no proporcionar advertencias porque concluyen que no están obligadas a hacerlo bajo la Proposición 65; la falta de advertencias en un producto no significa que el producto esté libre de los productos químicos incluidos en la lista a niveles similares.

¿Por qué incluye el fabricante esta advertencia?

El fabricante ha optado por proporcionar a los consumidores la mayor cantidad posible de información para que puedan tomar decisiones informadas sobre los productos que compra y utiliza. El fabricante proporciona advertencias en ciertos casos basándose en sus conocimientos sobre la presencia de uno o más productos químicos de la lista, sin evaluar el nivel de exposición, puesto que la lista no incluye límites de exposición para todos los productos químicos que contiene. Aunque la exposición que provocan los productos del fabricante puede ser insignificante, o estar dentro de los límites de la categoría "sin riesgo significativo", el fabricante ha optado por proporcionar las advertencias de la Proposición 65 por simple precaución. Además, si el fabricante no proporcionara estas advertencias, podría ser demandada por el Estado de California o por particulares bajo la Proposición 65, y estar sujeta a importantes sanciones.

Form No. 3424-778 Rev E

Débroussailleuse électrique de 36 cm (14 pouces)

N° de modèle 51480A—N° de série 320000001 et suivants

Manuel de l'utilisateur

Pour tout conseil ou renseignement, appelez notre numéro vert 1-888-367-6631 (États-Unis), 1-888-430-1687 (Canada) ou 1-800-450-9350 (Mexique) avant de renvoyer ce produit.

Cette débroussailleuse est destinée au grand public, pour couper l'herbe en extérieur, selon les besoins. Cette débroussailleuse ne peut fonctionner qu'avec des accessoires approuvés par Toro. L'utilisation de ce produit à d'autres fins que celle prévue peut être dangereuse pour vous-même et toute personne à proximité.

Lisez attentivement cette notice pour apprendre comment utiliser et entretenir correctement votre produit, et éviter ainsi de l'endommager ou de vous blesser. Vous êtes responsable de l'utilisation sûre et correcte du produit.

Rendez-vous sur www.Toro.com pour tout document de formation à la sécurité et à l'utilisation des produits, pour tout renseignement concernant un produit ou un accessoire, pour obtenir l'adresse des dépositaires ou pour enregistrer votre produit.

⚠ ATTENTION

CALIFORNIE
Proposition 65 - Avertissement

Le cordon d'alimentation de cette machine contient du plomb, une substance chimique considérée par l'état de Californie comme susceptible de provoquer des malformations congénitales et autres troubles de la reproduction. Lavez-vous les mains après avoir manipulé la batterie.

L'utilisation de ce produit peut entraîner une exposition à des substances chimiques considérées pas l'état de Californie comme capables de provoquer des cancers, des anomalies congénitales ou d'autres troubles de la reproduction.

Règles générales de sécurité

ATTENTION : L'utilisation d'outils de jardinage électriques exige de suivre certaines précautions élémentaires pour réduire le risque d'incendie, de choc électrique et de blessure, y compris ce qui suit :

LIRE TOUTES LES INSTRUCTIONS

Le terme « outil électrique » utilisé dans toutes les mises en garde renvoie à votre outil électrique branché sur le secteur (câblé) ou alimenté par batterie (sans fil).

1. **Sécurité sur la zone de travail**
   - A. **La zone de travail doit être propre et bien éclairée.** *Les endroits sombres et encombrés sont propices aux accidents.*
   - B. **N'utilisez jamais d'outils électriques dans des atmosphères explosives, en présence de liquides, gaz ou poussière inflammables par exemple.** *Les outils électriques produisent des étincelles qui peuvent enflammer la poussière ou les vapeurs/émanations.*
   - C. **Tenez enfants et spectateurs à distance pendant l'utilisation d'un outil électrique.** *Les distractions peuvent entraîner la perte de contrôle de l'outil.*
2. **Sécurité électrique**
   - A. **La fiche des outils électriques doit correspondre au type de prise. Ne modifiez jamais la fiche électrique. N'utilisez pas d'adaptateur avec les outils électriques reliés à la terre.**. *Les fiches et prises correspondantes non modifiées réduisent le risque de choc électrique.*
   - B. **Évitez tout contact du corps avec des surfaces reliées à la terre/masse.** *Le risque de choc électrique augmente si vous êtes relié à la terre.*
   - C. **Ne maltraitez pas le cordon d'alimentation. Ne vous servez jamais du cordon pour transporter, tirer ou débrancher l'outil électrique. Éloignez le cordon des surfaces chaudes, de la graisse, des arêtes vives ou des pièces mobiles.** *Les cordons endommagés ou emmêlés augmentent le risque de choc électrique.*
   - D. **N'exposez pas les outils électriques à la pluie ou à l'humidité.** *Toute infiltration d'eau dans un outil électrique augmente le risque de choc électrique.*

© 2021—The Toro® Company
8111 Lyndale Avenue South
Bloomington, MN 55420

Enregistrez votre produit à www.Toro.com.

Traduction du texte d'origine (FR)
Imprimé en Chine
Tous droits réservés

3424-778

E. **Si vous utilisez un outil électrique à l'extérieur, utilisez toujours une rallonge adaptée à l'usage extérieur.** *L'utilisation d'une rallonge prévue pour l'usage extérieur réduit le risque de choc électrique.*

F. **Débranchez la fiche de la source d'alimentation lorsque la débroussailleuse n'est pas utilisée.**

3. **Sécurité personnelle**

A. **Restez vigilant(e), concentrez-vous sur votre tâche et faites preuve de bon sens lorsque vous utilisez un outil électrique. N'utilisez jamais un outil électrique si vous êtes fatigué ou sous l'emprise de l'alcool, de drogues ou de médicaments.** *Un seul moment d'inattention pendant l'utilisation peut entraîner de graves blessures.*

B. **Utilisez des équipements de protection individuelle. Portez toujours une protection oculaire.** *Portez une tenue appropriée, y compris une protection oculaire, un pantalon, des chaussures solides à semelle antidérapante, des gants de caoutchouc et des protecteurs d'oreilles. Portez un masque antipoussière si l'atmosphère est poussiéreuse.*

C. **Portez des vêtements adéquats. Attachez les cheveux longs et ne portez pas de bijoux ni de vêtements amples. N'approchez pas les cheveux, les vêtements et les gants des pièces en mouvement.** *Les vêtements amples, les bijoux pendants ou les cheveux longs peuvent se prendre dans les pièces mobiles.*

D. **Évitez tout démarrage accidentel. Assurez-vous que l'interrupteur Marche/Arrêt est en position Arrêt avant de connecter l'outil à une source d'alimentation, de le prendre en main ou de le transporter.** *Des accidents peuvent se produire si vous transportez un outil électrique en gardant le doigt sur l'interrupteur d'alimentation ou si vous le mettez sous tension sans avoir placé l'interrupteur en position arrêt.*

E. **Ne travaillez pas trop loin devant vous. Gardez toujours les pieds bien posés à terre et faites en sorte de ne pas perdre l'équilibre.** *Vous pourrez ainsi garder le contrôle de l'outil en cas d'événement inattendu.*

F. **N'approchez pas les pieds et les mains de la zone de coupe.**

G. **Ne confiez pas l'utilisation ou l'entretien de cet appareil à des enfants ou à des personnes non qualifiées. Seules les personnes responsables, formées à l'utilisation de cet appareil, ayant lu et compris les instructions et physiquement aptes sont autorisées à utiliser cet appareil ou à en faire l'entretien.**

4. **Utilisation et entretien des outils électriques**

A. **Ne faites pas forcer l'outil électrique. Utilisez l'outil électrique correct pour la tâche à accomplir.** *Un outil électrique adapté donnera de meilleurs résultats et sera moins dangereux s'il est utilisé dans les limites prévues.*

B. **Ne vous servez pas de l'outil électrique si l'interrupteur marche/arrêt ne permet pas de le mettre en marche et de l'arrêter correctement.** *Un outil électrique qui ne peut pas être commandé par l'interrupteur marche/arrêt est dangereux et doit être réparé.*

C. **Débranchez l'outil de la source d'alimentation de l'outil avant d'effectuer des réglages, de changer d'accessoire ou de le ranger.** *Ces mesures de sécurité préventives réduisent le risque de démarrage accidentel de l'outil.*

D. **Rangez les outils électriques non utilisés hors de la portée des enfants et ne confiez leur utilisation qu'à des personnes connaissant leur maniement et ayant lu ces instructions.** *Les outils électriques sont dangereux s'ils sont mis entre les mains d'utilisateurs novices.*

E. **Rangez les outils électriques à l'intérieur lorsqu'ils ne servent pas.** *Lorsque les outils ne sont pas utilisés, rangez-les dans un local sec en hauteur ou sous clé, hors de la portée des enfants.*

F. **Maintenez les outils électriques en état de marche. Vérifiez si des pièces sont mal alignées, grippées, cassées ou présentent tout autre défaut susceptible d'affecter le bon fonctionnement de l'outil électrique. S'il est endommagé, faites réparer l'outil électrique avant de l'utiliser.** *De nombreux accidents sont causés par des outils électriques en mauvais état.*

G. **Gardez les outils de coupe propres et bien affûtés.** *Des outils de coupe entretenus correctement et bien affûtés sont moins susceptibles de coincer et sont plus faciles à contrôler.*

H. **Gardez l'appareil en bon état – Pour obtenir des performances optimales et réduire le risque de blessure, conservez le tranchant bien affûté et propre.** *Suivez les instructions de graissage et de remplacement des accessoires. Examinez régulièrement le cordon d'alimentation et faites-le réparer par un réparateur Toro agréé s'il est endommagé. Examinez périodiquement l'état des rallonges et remplacez-les si elles sont endommagées. Gardez les poignées sèches et propres, et exemptes d'huile et de graisse.*

I. **Vérifiez les pièces endommagées – Avant de continuer à utiliser l'appareil, examinez soigneusement toute protection ou pièce endommagée pour déterminer si elle pourra fonctionner correctement et assurer sa fonction comme prévu.** *Vérifiez si des pièces mobiles sont mal alignées ou grippées, si des pièces sont cassées, mal fixées ou présentent tout autre défaut susceptible d'affecter son fonctionnement. Toute protection ou autre pièce endommagée doit être correctement réparée ou remplacée par un centre de service agréé, sauf indication contraire dans le présent manuel.*

J. **Utilisez l'outil électrique conformément aux instructions de cette notice et de la manière prévue pour ce type d'outil spécifique, en tenant compte des conditions de travail et de la tâche à réaliser.** *L'utilisation de l'outil électrique pour des opérations autres que celles prévues peut engendrer une situation dangereuse.*

K. **Les déflecteurs doivent toujours être en place et en bon état.**

L. Un disjoncteur de fuite à la terre (GFCI) doit être installé sur le(s) circuit(s) ou prise(s) qui seront utilisés avec l'appareil de jardinage. Des prises dotées d'une protection GFCI intégrée sont disponibles et peuvent être utilisées pour satisfaire cette consigne de sécurité.

M. Pour réduire le risque de choc électrique, cet appareil est muni d'une fiche polarisée (une broche est plus large que l'autre) et nécessite donc d'utiliser une rallonge polarisée. La fiche de l'appareil ne peut se brancher sur une rallonge polarisée que d'une seule façon. Si la fiche ne peut pas être branchée, procurez-vous une

rallonge polarisée. Une rallonge polarisée nécessite d'utiliser une prise murale polarisée. Cette fiche ne peut se brancher sur la prise murale polarisée que d'une seule façon. S'il est toujours impossible de brancher la fiche, demandez à un électricien qualifié d'installer une prise murale adéquate. Ne modifiez en aucun cas la fiche de l'appareil, la prise de la rallonge ou la fiche de la rallonge.

5. **Entretien**

   A. **Confiez l'entretien de votre outil électrique à un réparateur qualifié utilisant exclusivement des pièces de rechange identiques.** *La sécurité de votre outil électrique sera ainsi maintenue.*

   B. **Si le cordon est endommagé, il doit être remplacé par le fabricant, un dépositaire-réparateur agréé ou technicien assimilé pour éviter tout danger.**

6. **Appareil à double isolation**

   Ce type d'appareil dispose de deux systèmes d'isolation au lieu d'une mise à la terre. Aucun dispositif de mise à la terre n'est prévu sur un appareil à double isolation et aucun ne doit lui être ajouté. L'entretien d'un appareil à double isolation est délicat et exige de bien connaître le système. Pour cette raison, son entretien ne doit être réalisé que par le personnel qualifié de votre dépositaire-réparateur agréé. Les pièces de rechange d'un appareil à double isolation doivent être identiques aux pièces d'origine. Les appareils à double isolation portent les mots « Double Insulation » ou « Double Insulated » (« Double isolation » ou « Doublement isolé »). Le symbole (⧈) est parfois aussi utilisé.

7. **Rallonge**

⚠ ATTENTION

L'utilisation d'une rallonge inadéquate peut entraîner un choc électrique.

Utilisez uniquement une rallonge conçue pour être utilisée en extérieur, telle qu'une rallonge de type SW-A, SOW-A, STW-A, STOW-A, SJW-A, SJOW-A, SJTW-A ou SJTOW-A.

Assurez-vous que votre rallonge est en bon état. Si vous utilisez une rallonge, son calibre doit être suffisant pour supporter le courant requis par votre produit. Une rallonge de calibre insuffisant provoquera une chute de tension secteur pouvant entraîner une perte de puissance et une surchauffe. Le tableau suivant indique le calibre correct en fonction de la longueur de la rallonge. En cas de doute, utilisez une rallonge du calibre supérieur. Plus le numéro est petit, plus le calibre est élevé.

Longueur de la rallonge	Calibre de fil minimum (AWG)
7,6 m (25 pi)	16
15 m (50 pi)	16
30,5 m (100 pi)	16
45,7 m (150 pi)	14

Remarque: N'utilisez pas de rallonge de plus de 45,7 m (150 pi).

Afin de réduire le risque de débranchement de la rallonge pendant l'utilisation, branchez-la à la débroussailleuse comme montré à la Raccordement à une source d'alimentation (page 8).

Ne confiez pas l'utilisation ou l'entretien de cet appareil à des enfants ou à des personnes non qualifiées. Seules les personnes responsables, formées à l'utilisation de cet appareil, ayant lu et compris les instructions et physiquement aptes sont autorisées à utiliser cet appareil ou à en faire l'entretien.

CONSERVEZ CES INSTRUCTIONS

Spécifications électriques : 120 V ~ 60 Hz 5 A

Autocollants de sécurité et d'instruction

Des autocollants de sécurité et des instructions bien visibles par l'opérateur sont placés près de tous les endroits potentiellement dangereux. Remplacez tout autocollant endommagé ou manquant.

Symbole	Nom	Explication
CA	Courant alternatif	Type de courant
A	Ampères	Courant
Hz	Hertz	Fréquence (cycles par seconde)
tr/min	Tours par minute	Vitesse du fil
V	Volts	Tension
	Alerte de sécurité	Indique un danger potentiel pouvant causer des blessures.
	Lire le Manuel de l'utilisateur	Pour réduire les risques de blessure, l'utilisateur doit lire et comprendre le manuel de l'utilisateur avant d'utiliser ce produit.
	Alerte d'humidité	Ne pas exposer à la pluie ou utiliser dans des lieux humides.
	Alerte de câble endommagé	Débranchez immédiatement le cordon du secteur s'il est endommagé ou entaillé.
	Protection oculaire	Toujours porter une protection oculaire avec écrans latéraux portant la marque de conformité à la norme ANSI Z87.1.

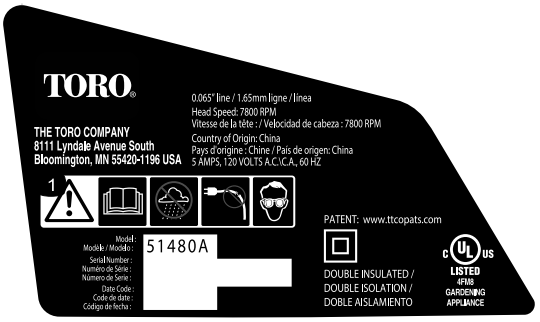

decal125-8324c

125-8324

1. Attention – lisez le *Manuel de l'utilisateur*; n'utilisez pas la machine dans les lieux humides ou si le cordon d'alimentation est endommagé; portez une protection oculaire.

decal131-0361b

131-0361

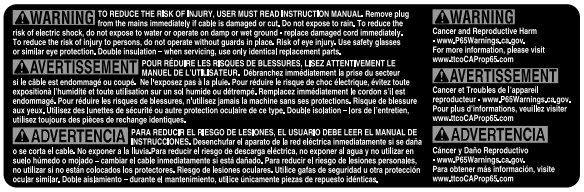

decal138-6683

138-6683

Mise en service

Pièces détachées

Reportez-vous au tableau ci-dessous pour vérifier si toutes les pièces ont été expédiées.

Procédure	Description	Qté	Utilisation
1	Poignée auxiliaire Verrou Renfort	1 1 1	Montage de la poignée auxiliaire.
2	Déflecteur Vis cruciforme	1 1	Montage du déflecteur.
3	Protège-bordure	1	Montage du protège-bordure.
4	Aucune pièce requise	–	Réglage de la hauteur de la débroussailleuse et de la position de la base.

1

Montage de la poignée auxiliaire

Pièces nécessaires pour cette opération:

1	Poignée auxiliaire
1	Verrou
1	Renfort

1. Placez la poignée auxiliaire sur l'arbre de la débroussailleuse, la surface lisse tournée vers vous (Figure 1).

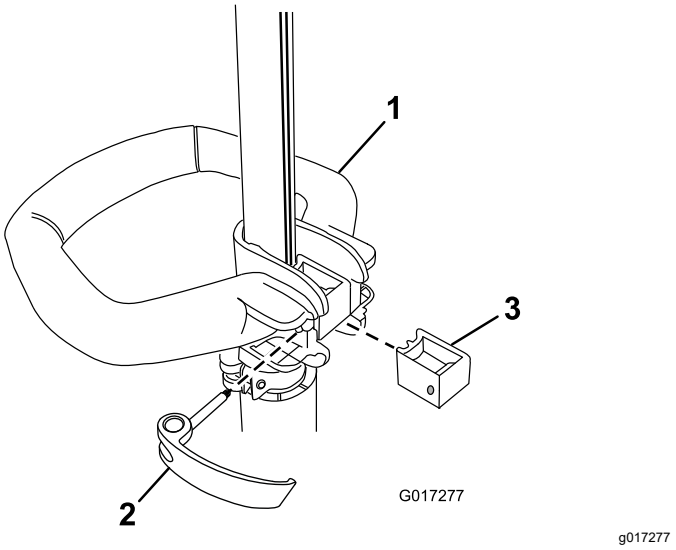

Figure 1

1. Poignée auxiliaire
2. Verrou
3. Renfort

2. Glissez le renfort dans la poignée auxiliaire jusqu'à ce qu'il soit engagé dans la rainure de l'arbre (Figure 1).
3. Glissez le verrou par la gauche dans la poignée et le renfort, puis serrez la vis du verrou à l'aide d'un tournevis à pointe cruciforme (Figure 1).

2

Montage du déflecteur

Pièces nécessaires pour cette opération:

1	Déflecteur
1	Vis cruciforme

Procédure

1. Glissez le déflecteur sur la base de la débroussailleuse, comme illustré à la Figure 2.

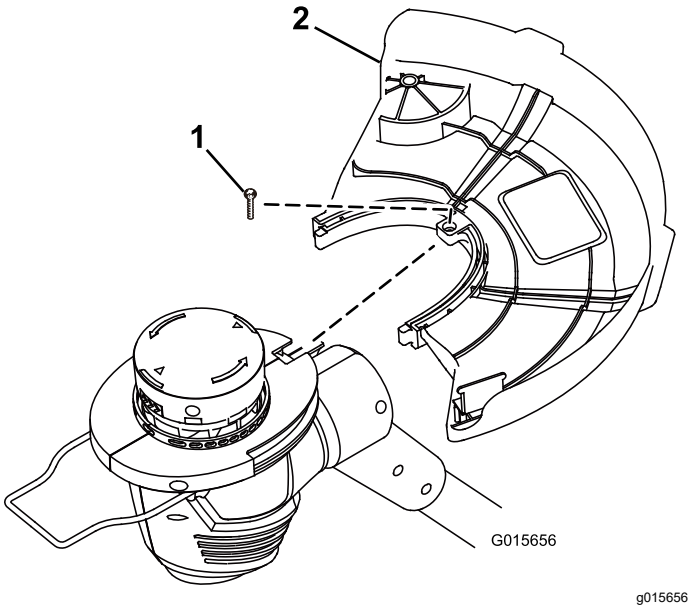

Figure 2

1. Vis cruciforme
2. Déflecteur

2. Fixez le déflecteur à l'aide de la vis cruciforme.

3

Montage du protège-bordure

Pièces nécessaires pour cette opération:

1	Protège-bordure

Procédure

Insérez les extrémités du protège-bordure dans les trous du carter de la débroussailleuse, comme montré à la Figure 3.

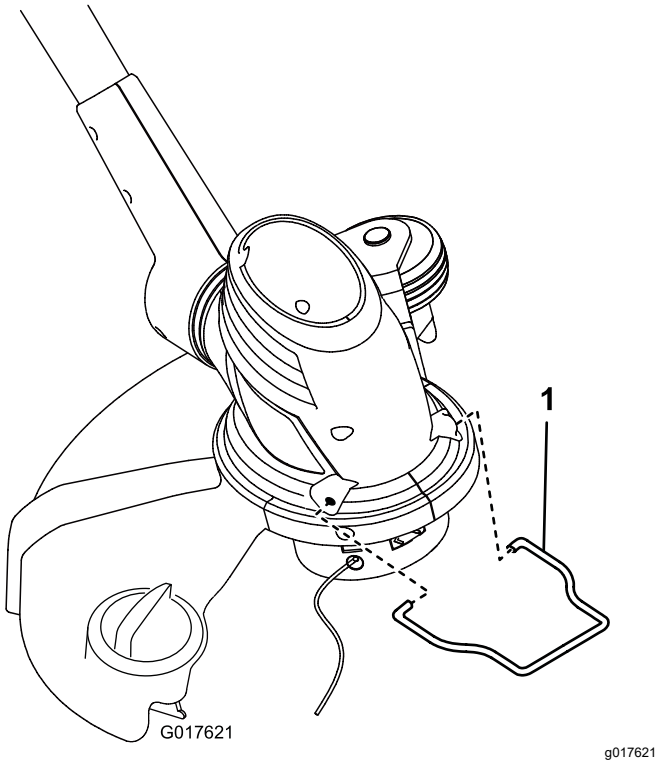

Figure 3

1. Protège-bordure

4

Réglage de la hauteur de la débroussailleuse et de la position de la base

Aucune pièce requise

Procédure

- Pour régler la hauteur de la poignée auxiliaire, ouvrez le verrou de la poignée auxiliaire, montez ou descendez la poignée à la hauteur voulue, puis fixez-la en place en refermant le verrou (Figure 4).

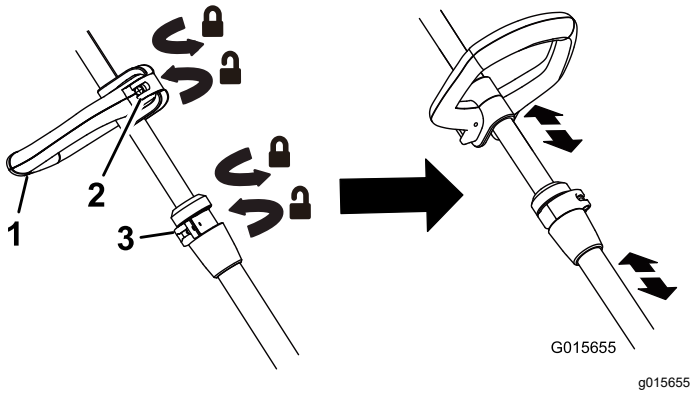

Figure 4

1. Poignée auxiliaire
2. Verrou de la poignée auxiliaire
3. Verrou de réglage en hauteur

- Pour régler la hauteur de la débroussailleuse, ouvrez le verrou de réglage, puis faites coulisser l'arbre de haut en bas à la hauteur voulue avant de le fixer en position avec le verrou (Figure 4).
- Pour régler la position de la base, appuyez sur le bouton de rotation situé au bas de l'arbre, puis tournez la base dans la direction voulue (Figure 5).

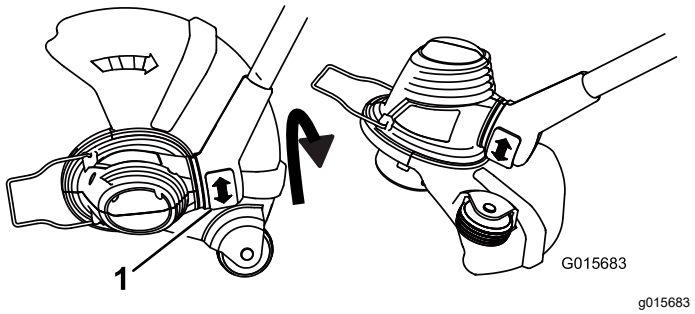

Figure 5

1. Bouton de rotation

Utilisation

Raccordement à une source d'alimentation

⚠ ATTENTION

Si la rallonge n'est pas parfaitement branchée à la prise d'entrée, le connecteur mal ajusté risque de provoquer une surchauffe et éventuellement un incendie, et de vous brûler ainsi que d'autres personnes.

Vérifiez que le cordon est bien branché à la prise et utilisez le dispositif de verrouillage pour le bloquer en place.

***NOTICE!* N'utilisez pas le cordon d'alimentation s'il est endommagé.**

Remarque: Cet appareil est muni d'une fiche polarisée (une broche est plus large que l'autre) qui ne peut se brancher sur prise murale ou une rallonge polarisée que dans un sens.

Attachez ensemble les 2 connexions pour éviter que les câbles ne se débranchent, comme montré à la Figure 6.

METHOD OF SECURING EXTENSION CORD

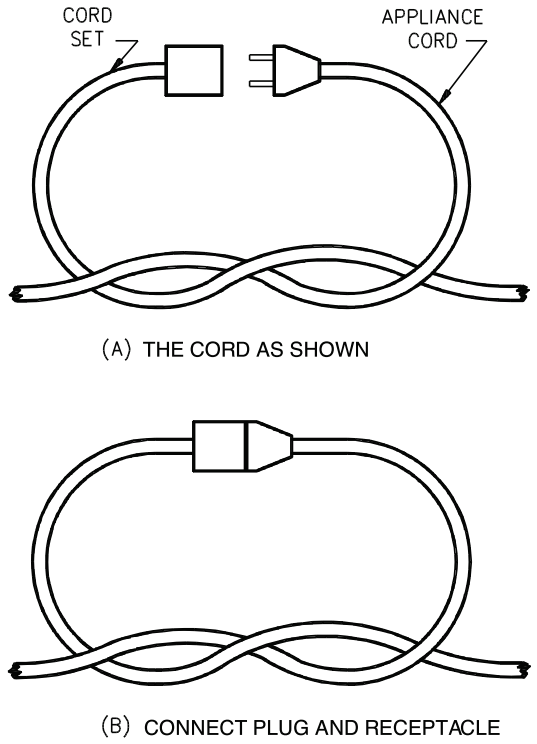

Figure 6

Démarrage de la débroussailleuse

Pour démarrer la débroussailleuse, repoussez le commutateur de verrouillage à la position de MARCHE, puis serrez la gâchette (Figure 7).

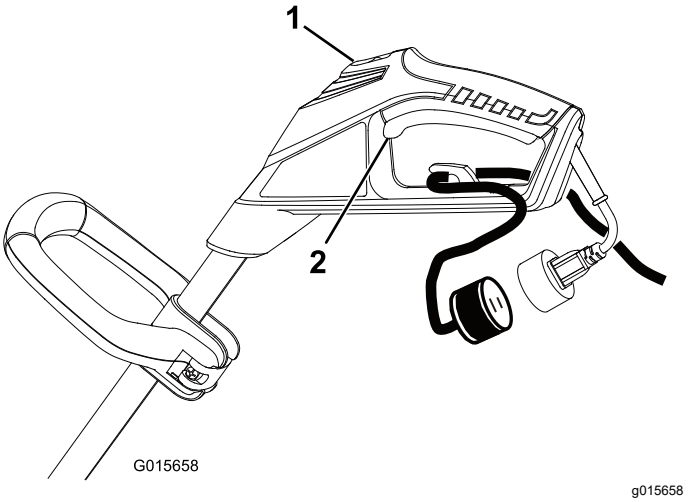

Figure 7

1. Commutateur de verrouillage
2. Gâchette

Arrêt de la débroussailleuse

Pour arrêter la débroussailleuse, relâchez la gâchette.

Avance du fil

Remarque: La débroussailleuse est équipée d'une tête à avance automatique.

1. Lorsque la débroussailleuse est en marche, relâchez la poignée d'actionnement.
2. Patientez 2 secondes puis appuyez sur la poignée d'actionnement.

   Remarque: Le fil s'allonge d'environ 6 mm (1/4 po) à chaque arrêt et démarrage de la débroussailleuse, jusqu'à ce qu'il soit à la même longueur que la lame du déflecteur d'herbe.
3. Reprenez le débroussaillage.

Avance manuelle du fil

Débranchez la débroussailleuse de l'alimentation, puis poussez le bouton rouge à la base du chapeau de fixation de la bobine tout en tirant le fil à la main pour le faire sortir.

Débroussaillage

Figure 8

Tonte des bordures

Pour transformer la débroussailleuse en coupe-bordure, appuyez sur le bouton de rotation et tournez la tête comme montré à la Figure 9.

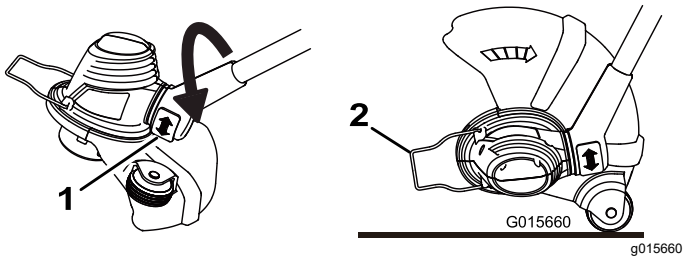

Figure 9

1. Bouton de rotation
2. Guide de coupe-bordures

Conseils de coupe des bordures

Important: **Tenez toujours le coupe-bordures loin du corps, et maintenez un espace libre entre votre corps et l'outil. Tout contact avec la tête de coupe du coupe-bordures en marche peut entraîner de graves blessures.**

- Tenez le coupe-bordures en posant la main droite sur la poignée arrière et la main gauche sur la poignée avant.
- Tenez fermement l'appareil des deux mains pendant l'utilisation.
- Tenez le coupe-bordures dans une position confortable, avec la poignée arrière à peu près à hauteur de hanches.
- Le coupe-bordures coupe nettement le long des trottoirs, allées, plate-bandes, bordures et zones similaires.
- Coupez à un rythme régulier. Si le coupe-bordures commence à peiner, cela signifie que vous allez trop vite; ralentissez le rythme de coupe. Ne forcez pas le coupe-bordures dans le sol.
- Un léger contact de la tête de coupe contre le bord des trottoirs, les bordures, etc., est acceptable et n'endommagera pas le coupe-bordures.
- Vous obtiendrez des résultats optimaux si l'herbe est sèche. Évitez d'utiliser le coupe-bordures lorsque le sol ou l'herbe est humide, car le déflecteur pourrait s'obstruer et produire un bord irrégulier. Si le déflecteur est obstrué, arrêtez le coupe-bordures, débranchez-le de la source d'alimentation et nettoyez le déflecteur.

Conseils d'utilisation

- Gardez la débroussailleuse inclinée vers la zone à couper, la meilleure zone de coupe.
- Pour couper, passez la débroussailleuse à fil de gauche à droite. Vous éviterez ainsi de projeter des débris dans votre direction.
- Utilisez l'extrémité du fil pour couper; ne forcez pas la tête de coupe dans l'herbe non coupée.
- Le fil peut s'user très rapidement, ou se casser, si vous utilisez la débroussailleuse le long de clôtures en fil de fer barbelé ou en bois, de murs de pierre ou de brique, de trottoirs et de bois.
- Évitez de vous approcher des arbres et des buissons. L'écorce des arbres, les moulures en bois, les parements et piquets peuvent être facilement endommagés par le fil.

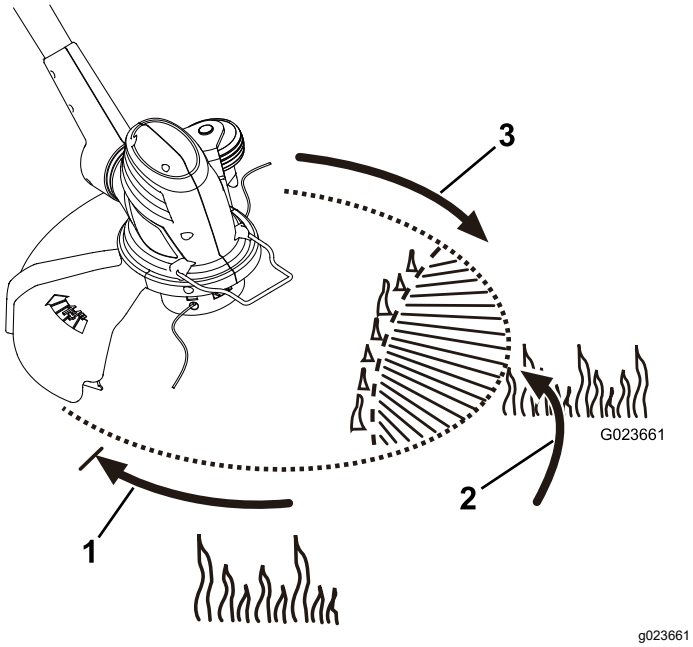

Figure 10

1. Sens de rotation
2. Plage de coupe idéale
3. Trajet du fil

Entretien

Après chaque utilisation de la débroussailleuse, débranchez-la de la source d'alimentation et effectuez les opérations suivantes :

1. Essuyez la débroussailleuse avec un chiffon humide. **Ne lavez pas la débroussailleuse au jet d'eau et ne la trempez pas dans l'eau.**
2. Essuyez ou raclez les débris accumulés sur et autour de la tête de coupe.
3. Contrôlez et resserrez toutes les fixations. Réparez ou remplacez les pièces éventuellement endommagées ou manquantes.
4. Enlevez à la brosse les débris accumulés sur les prises d'air du carter du moteur pour empêcher le moteur de surchauffer.

Remplacement de la bobine

Important: **Utilisez uniquement du fil monofilament de 1,65 mm (0,065 po) de diamètre. Pour obtenir des performances optimales, utilisez uniquement le fil de rechange du fabricant (réf. 88512).**

Important: **Un fil de plus gros diamètre peut faire surchauffer le moteur et provoquer une panne.**

1. Appuyez sur les languettes de chaque côté du chapeau de fixation de la bobine (Figure 11).

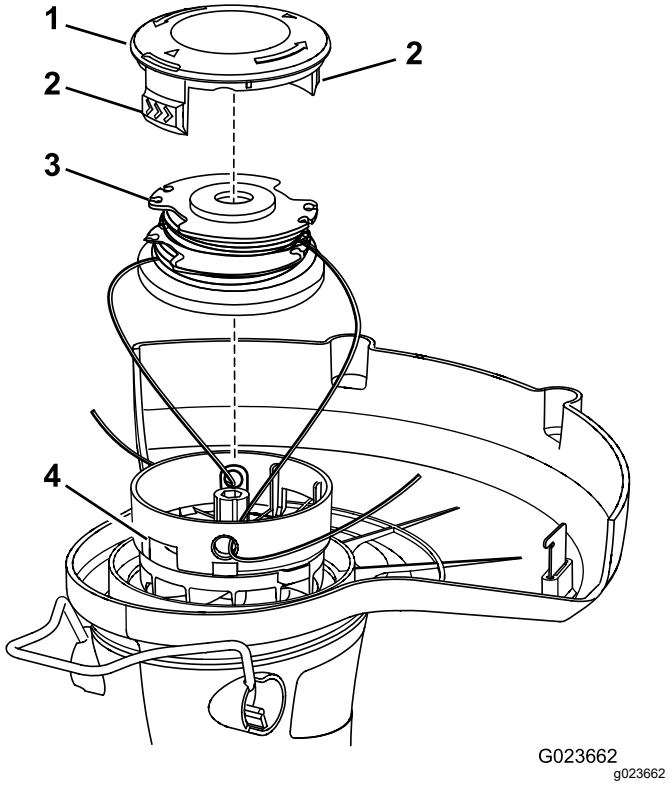

Figure 11

1. Chapeau de fixation de la bobine
2. Bobine
3. Fentes
4. Languettes

2. Tirez le chapeau de fixation de la bobine vers le haut pour le retirer.
3. Retirez la bobine.

4. Lorsque vous mettez en place la bobine neuve, veillez à coincer les extrémités du fil dans les fentes de retenue de la bobine.

   Remarque: Le fil doit dépasser d'environ 152 mm (6 po) de chaque côté.

5. Montez la bobine neuve en alignant les extrémités du fil sur les œillets de la tête de coupe, et passez les extrémités du fil dans les œillets.
6. Tirez les deux extrémités du fil qui dépassent de la tête de coupe pour les dégager des fentes dans la bobine.
7. Montez le chapeau de fixation sur la bobine en poussant les languettes dans les fentes et en appuyant sur la bobine jusqu'à ce que le chapeau s'enclenche en place.

Remplacement du fil

Important: **Utilisez uniquement du fil monofilament de 1,65 mm (0,065 po) de diamètre. N'utilisez jamais de fil d'autre diamètre ou type car cela pourrait endommager la débroussailleuse.**

1. Déposez la bobine; voir Remplacement de la bobine (page 10).
2. Enlevez le fil qui reste sur la bobine.
3. Insérez le fil dans le trou d'ancrage en haut de la bobine (Figure 12).

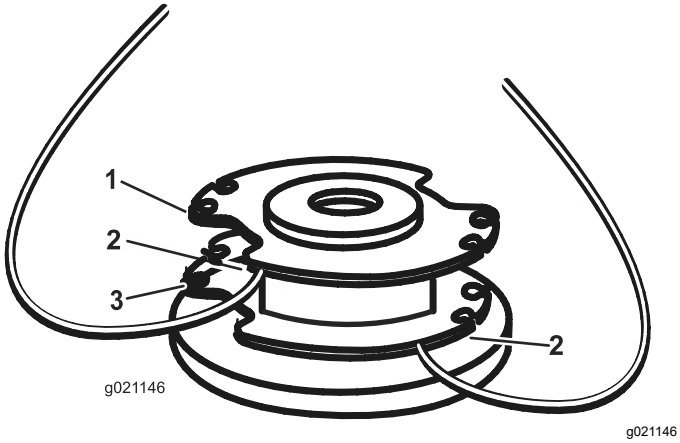

Figure 12

1. Fente dans le bord supérieur de la bobine
2. Trou
3. Fente dans le bord inférieur de la bobine

Remarque: Enroulez le fil sur la bobine dans la direction indiquée par les flèches sur la bobine.

Remarque: La bobine peut contenir jusqu'à 4,6 m (15 pi) de fil.

4. Placez les extrémités du fil dans les fentes sur le bord supérieur de la bobine, en les laissant dépasser de 152 mm (6 po).

   Remarque: N'enroulez pas trop de fil sur la bobine. Lorsque le fil est enroulé, un espace d'au moins 6 mm (1/4 po) doit subsister entre chaque extrémité du fil enroulé et le bord extérieur de la bobine.

5. Remettez en place la bobine et le chapeau de fixation; voir Remplacement de la bobine (page 10).

Entretien

Toro a conçu ce produit pour vous offrir de nombreuses années de fonctionnement sûr et fiable. Lorsqu'un entretien est nécessaire, confiez l'appareil à un dépositaire-réparateur agréé.

Remisage

Débranchez la débroussailleuse de la source d'alimentation et rangez-la avec la rallonge à l'intérieur d'un local frais et sec, hors de la portée des enfants et des animaux.

Important: **Ne mettez pas la débroussailleuse en appui sur le déflecteur car vous risquez de le déformer, ce qui gênerait ensuite le fil de coupe.**

Remarque: Des dispositifs prévus pour accrocher les rallonges sont en vente dans le commerce.

Proposition 65 de Californie – Information concernant cet avertissement

En quoi consiste cet avertissement?

Certains produits commercialisés présentent une étiquette d'avertissement semblable à ce qui suit :

AVERTISSEMENT : Cancer et troubles de la reproduction – www.p65Warnings.ca.gov.

Qu’est-ce que la Proposition 65?

La Proposition 65 s'applique à toute société exerçant son activité en Californie, qui vend des produits en Californie ou qui fabrique des produits susceptibles d'être vendus ou importés en Californie. Elle stipule que le Gouverneur de Californie doit tenir et publier une liste des substances chimiques connues comme causant des cancers, malformations congénitales et/ou autres troubles de la reproduction. Cette liste, qui est mise à jour chaque année, comprend des centaines de substances chimiques présentes dans de nombreux objets du quotidien. La Proposition 65 a pour objet d'informer le public quant à l'exposition à ces substances chimiques.

La Proposition 65 n'interdit pas la vente de produits contenant ces substances chimiques, mais impose la présence d'avertissements sur tout produit concerné, sur son emballage ou sur la documentation fournie avec le produit. D’autre part, un avertissement de la Proposition 65 ne signifie pas qu’un produit est en infraction avec les normes ou exigences de sécurité du produit. D'ailleurs, le gouvernement californien a clairement indiqué qu'un avertissement de la Proposition 65 « n'est pas une décision réglementaire quant au caractère « sûr » ou « dangereux » d'un produit ». Bon nombre de ces substances chimiques sont utilisées dans des produits du quotidien depuis des années, sans aucun effet nocif documenté. Pour plus de renseignements, rendez-vous sur https://oag.ca.gov/prop65/faqs-view-all.

Un avertissement de la Proposition 65 signifie qu’une société a soit (1) évalué l’exposition et conclu qu’elle dépassait le « niveau ne posant aucun risque significatif »; soit (2) choisi d’émettre un avertissement simplement sur la base de sa compréhension quant à la présence d’une substance chimique de la liste, sans tenter d’en évaluer l’exposition.

Cette loi s’applique-t-elle partout?

Les avertissements de la Proposition 65 sont exigés uniquement en vertu de la loi californienne. Ces avertissements sont présents dans tout l'état de Californie, dans des environnements très variés, notamment mais pas uniquement les restaurants, magasins d'alimentation, hôtels, écoles et hôpitaux, et sur un vaste éventail de produits. En outre, certains détaillants en ligne et par correspondance fournissent des avertissements de la Proposition 65 sur leurs sites internet ou dans leurs catalogues.

Quelles différences entre les avertissements de Californie et les limites fédérales?

Les normes de la Proposition 65 sont souvent plus strictes que les normes fédérales et internationales. Diverses substances exigent un avertissement de la Proposition 65 à des niveaux bien inférieurs aux limites d'intervention fédérales. Par exemple, la norme de la Proposition 65 en matière d’avertissements pour le plomb se situe à 0,5 µg/jour, soit bien moins que les normes fédérales et internationales.

Pourquoi l'avertissement ne figure-t-il pas sur tous les produits semblables?

- Pour les produits commercialisés en Californie, l'étiquetage Proposition 65 est exigé, tandis qu’il ne l’est pas sur des produits similaires commercialisés ailleurs.
- Il se peut qu’une société impliquée dans un procès lié à la Proposition 65 et parvenant à un accord soit obligée d’utiliser les avertissements de la Proposition 65 pour ses produits, tandis que d’autres sociétés fabriquant des produits semblables peuvent ne pas être soumises à cette obligation.
- L'application de la Proposition 65 n'est pas uniforme.
- Certaines sociétés peuvent choisir de ne pas indiquer d'avertissements car elles considèrent qu'elles n'y sont pas obligées au titre de la Proposition 65; l'absence d'avertissements sur un produit ne signifie pas que le produit ne contient pas de substances de la liste à des niveaux semblables.

Pourquoi le fabricant inclut-il cet avertissement?

Le fabricant a choisi de fournir aux consommateurs le plus d'information possible afin qu'ils puissent prendre des décisions éclairées quant aux produits qu'ils achètent et utilisent. Le fabricant fournit des avertissements dans certains cas d'après ses connaissances quant à la présence de l'une ou plusieurs des substances chimiques de la liste, sans en évaluer le niveau d'exposition, car des exigences de limites ne sont pas fournies pour tous les produits chimiques de la liste. Bien que l'exposition associée aux produits du fabricant puisse être négligeable ou parfaitement dans les limites « sans aucun risque significatif », par mesure de précaution, le fabricant a décidé de fournir les avertissements de la Proposition 65. De plus, en l'absence de ces avertissements, le fabricant pourrait faire l'objet de poursuites par l'État de Californie ou par des particuliers cherchant à faire appliquer la Proposition 65, et donc assujettie à d'importantes pénalités.