Form No. 3446-902 Rev A

TORO®

Count on it.

Käyttöopas

Enint. 60 V:n Flex-Force Power System™, 55 cm:n Recycler®-ruohonleikkuri

Mallinro: 21863—Sarjanro: 400000000 tai suurempi

Mallinro: 21863T—Sarjanro: 400000000 tai suurempi

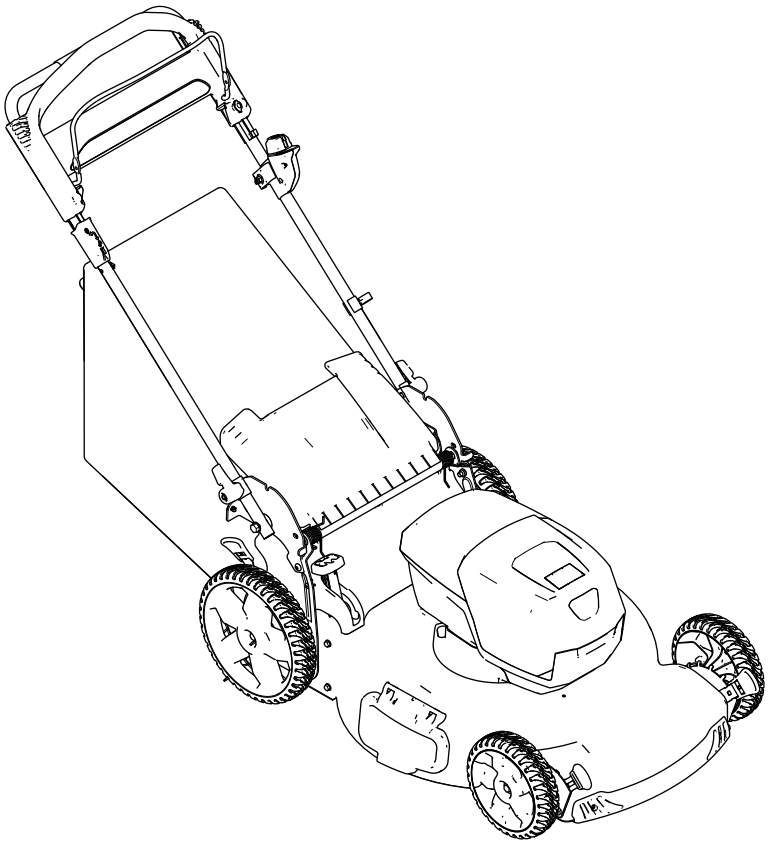

Rekisteröi tuotteesi osoitteessa www.Toro.com.
Käännös alkuperäisestä tekstistä (FI)

CE

3446-902

Lisätietoja saa katsomalla ohjevideoita osoitteessa www.Toro.com/support tai soittamalla numeroon +1 888 384 9939 ennen tuotteen palauttamista.

Johdanto

Tämä työnnettävä vaakatasoleikkuri on tarkoitettu kotikäyttöön. Se on tarkoitettu pääasiassa asuinkiinteistöjen viheralueiden ruohonleikkuuseen. Sitä ei ole tarkoitettu pensaiden leikkuuseen eikä maatalouskäyttöön. Se on tarkoitettu pääasiassa käyttämään litium-ioniakkua, malli 81860 (toimitetaan mallin 21863 mukana). Tuotteiden käyttäminen muuhun kuin niiden aiottuun käyttötarkoitukseen voi olla vaarallista käyttäjälle ja sivullisille.

Malli 21863T ei sisällä akkua tai laturia.

Lue nämä tiedot huolellisesti, jotta opit käyttämään ja huoltamaan laitetta asianmukaisesti sekä välttämään tapaturmia ja tuotevaurioita. Olet itse vastuussa tuotteen asianmukaisesta ja turvallisesta käytöstä.

Osoitteessa www.Toro.com on lisätietoja, jos tarvitset esimerkiksi turvallisuuteen liittyviä vinkkejä, käyttökoulutukseen liittyviä materiaaleja, tietoja lisävarusteista tai lähimmästä jälleenmyyjästä tai jos haluat rekisteröidä tuotteesi.

Aina kun tarvitset huoltoa, alkuperäisiä Toro-varaosia tai lisätietoja, ota yhteys valtuutettuun huoltoliikkeeseen tai Toron asiakaspalveluun. Ota tällöin tuotteesi malli- ja sarjanumerot valmiiksi esiin. Kuva 1 osoittaa laitteen malli- ja sarjanumeron sijainnin. Kirjoita numerot annettuun tilaan.

Tärkeää: **Skannaa sarjanumerokilvessä (jos varusteena) oleva QR-koodi mobiililaitteella, niin saat tuotetietoja sekä takuu- ja varaosatietoja.**

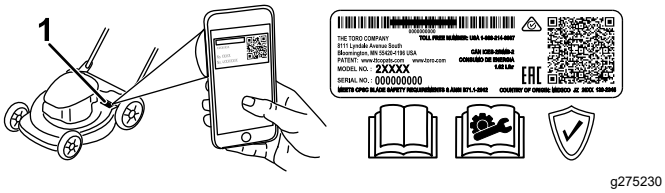

Kuva 1

1. Malli- ja sarjanumeron sijainti

Sisältö

Turvaohjeet 3
Turva- ja ohjetarrat 5
Käyttöönotto 8
1 Akkulaturin seinäkiinnitys (valinnainen)..... 8
2 Kahvan suoristaminen 9
3 Ruohonkeräimen kokoaminen 9
Laitteen yleiskatsaus 11
Tekniset tiedot 11
Ennen käyttöä 12
Akkuyksikön asennus 12
Leikkuukorkeuden säätö..... 13
Käytön aikana 13
Koneen käynnistys 13
Itsevetolaitteiston käyttö 14
Leikkuujätteiden kierrättäminen..... 14
Leikkuujätteiden kerääminen ruohonkeräimeen..... 14
Keräimen valitsimen vivun käyttö..... 15
Leikkuujätteiden heittäminen sivulle 15
Koneen virran katkaisu 16
Akkuyksikön irrotus koneesta 16
Käyttövihjeitä 16
Käytön jälkeen 16
Akkuyksikön lataus 16
Laitteen alapuolen puhdistaminen 17
Kahvan taittaminen..... 18
Laitteen varastointi pystysuoraan varastointiasentoon..... 18
Kunnossapito 20
Koneen voitelu..... 20
Terän vaihto..... 20
Itsevetolaitteiston säätö..... 21
Akkuyksikön valmistelu kierrätystä varten..... 21
Varastointi 21
Vianetsintä 22

© 2019—The Toro® Company
8111 Lyndale Avenue South
Bloomington, MN 55420

Toron WWW-sivusto osoitteessa www.Toro.com.
Painettu Kiinassa
Kaikki oikeudet pidätetään

Turvaohjeet

TÄRKEITÄ

TURVAOHJEITA

VAROITUS: Sähkökäyttöistä konetta käytettäessä on aina luettava muun muassa seuraavat perusturvallisuutta koskevat varoitukset ja -ohjeet ja noudatettava niitä tulipalo-, sähköisku- ja tapaturmavaaran vähentämiseksi:

I. Koulutus

1. Koneen käyttäjä vastaa kaikista muille ihmisille tai heidän omaisuudelleen aiheutuneista vahingoista.
2. Älä anna lasten käyttää konetta, akkuyksikköä tai akkulaturia tai leikkiä niillä. Paikalliset säännökset saattavat asettaa rajoituksia käyttäjän iälle.
3. Älä anna konetta, akkuyksikköä tai akkulaturia fyysisesti tai psyykkisesti rajoittuneiden tai kokemattomien henkilöiden käytettäväksi, ellei heitä ole opastettu käyttämään niitä oikein ja valvota niiden käytössä ja elleivät he ymmärrä niiden käyttöön liittyviä vaaroja.
4. Perehdy kaikkiin koneen, akkuyksikön ja akkulaturin ohjeisiin ja varoitusmerkintöihin ennen tuotteiden käyttöä.
5. Tutustu ohjaimiin ja koneen, akkuyksikön ja akkulaturin asianmukaiseen käyttöön.

. Valmistelut

1. Älä päästä sivullisia ja erityisesti lapsia ja lemmikkejä käyttöalueelle.
2. Älä käytä konetta ilman paikallaan olevia ja asianmukaisesti toimivia suojuksia ja muita suojalaitteita, kuten suuntainlevyjä ja ruohonkeräimiä.
3. Tarkasta koneen käyttöalue ja poista siltä kaikki esineet, jotka voivat haitata koneen käyttöä tai joita kone voi singota.
4. Tarkasta ennen koneen käyttöä, että terä, teräpultti ja teräkokoonpano eivät ole kuluneet tai vaurioituneet. Vaihda vaurioituneet tai sellaiset merkinnät, jotka eivät ole enää luettavissa.
5. Käytä vain Toron määrittämää akkuyksikköä. Muiden lisävarusteiden ja lisälaitteiden käyttö voi lisätä loukkaantumis- ja tulipalovaaraa.
6. Akkulaturin kytkeminen pistorasiaan, joka ei ole 100–240 V, voi aiheuttaa tulipalon tai sähköiskun. Älä kytke akkulaturia muuhun kuin 100–240 V:n pistorasiaan. Eri kytkentätyypeille on tarvittaessa käytettävä oikeaa pistorasiasovitinta.
7. Älä käytä vaurioitunutta tai muokattua akkuyksikköä tai akkulaturia, sillä ne voivat toimia arvaamattomasti ja aiheuttaa tulipalon, räjähdyksen tai loukkaantumisvaaran.
8. Jos akkulaturin virtajohto on vaurioitunut, ota yhteys valtuutettuun huoltoliikkeeseen virtajohdon vaihtamista varten.
9. Älä käytä kertakäyttöisiä paristoja.
10. Lataa akkuyksikkö vain Toron määrittämällä akkulaturilla. Yhden akkuyksikön laturi voi aiheuttaa tulipalovaaran, jos sitä käytetään jonkin toisen akkuyksikön kanssa.
11. Lataa akkuyksikkö vain hyvin tuuletetussa tilassa.
12. Älä altista akkuyksikköä tai akkulaturia tulelle tai yli 68 °C:n lämpötilalle.
13. Noudata kaikkia latausohjeita äläkä lataa akkuyksikköä lämpötiloissa, jotka ovat ohjeissa määritetyn lämpötila-alueen ulkopuolella. Muutoin akkuyksikkö voi vaurioitua ja tulipalovaara kasvaa.
14. Pukeudu asianmukaisesti: Käytä silmäsuojaimia, pitkälahkeisia housuja, tukevia liukastumisen estäviä kenkiä (älä ole avojaloin tai käytä sandaaleja) ja kuulosuojaimia. Sido pitkät hiukset. Älä käytä riippuvia koruja, jotka saattavat tarttua liikkuviin osiin. Käytä pölynaamaria pölyisissä käyttöolosuhteissa.

III. Käyttö

1. Liikkuvan terän koskettamisesta on seurauksena vakava tapaturma. Pidä kädet ja jalat loitolla leikkuualueesta ja koneen kaikista liikkuvista osista. Älä mene heittoaukkojen eteen.
2. Koneen käyttäminen muuhun kuin sen aiottuun käyttötarkoitukseen voi olla vaarallista käyttäjälle ja sivullisille.
3. Vapauta itsevetolaitteisto (jos varusteena) ennen koneen käynnistystä.
4. Älä kallista laitetta moottorin käynnistyksen aikana.
5. Estä tahaton käynnistys: varmista ennen akkuyksikön kytkemistä ja koneen käyttöä, että sähkökäynnistyspainike on irrotettu virtalukosta.
6. Koneen käyttö vaatii käyttäjän täyden huomion. Jos käyttäjän huomio keskittyy muualle, saattaa seurata henkilö- tai omaisuusvahinko.
7. Pysäytä kone, irrota sähkökäynnistyspainike, irrota akkuyksikkö koneesta ja odota, että kaikki liikkuvat osat ovat pysähtyneet, ennen koneen säätöä, huoltoa, puhdistusta tai varastointia.
8. Irrota akkuyksikkö ja sähkökäynnistyspainike koneesta aina, kun jätät sen ilman valvontaa, tai ennen lisävarusteiden vaihtoa.

9. Älä käytä konetta väkisin: kone toimii paremmin ja turvallisemmin aiotulla nopeudella.
10. Pysy valppaana: Katso, mitä olet tekemässä, ja käytä maalaisjärkeä koneen käytössä. Älä käytä konetta sairaana, väsyneenä tai alkoholin tai huumaavien aineiden vaikutuksen alaisena.
11. Käytä laitetta vain, kun näkyvyys on hyvä ja kun sääolosuhteet ovat hyvät. Älä käytä konetta ukonilman aikana.
12. Ole erittäin varovainen vaihtaessasi suuntaa tai vetäessäsi konetta itseäsi kohti.
13. Pysy aina tukevassa ja tasapainoisessa asennossa, erityisesti rinteissä. Leikkaa rinteet poikittaissuunnassa, ei ylös ja alas. Ole erittäin varovainen vaihtaessasi suuntaa rinteissä. Älä yritä leikata ruohoa liian jyrkissä rinteissä. Käytä konetta kävellen, älä koskaan juokse.
14. Älä suuntaa materiaalin poistoa ihmisiä kohti. Vältä materiaalin poistamista seinää tai muuta estettä kohti. Materiaali voi kimmota takaisin käyttäjää kohti. Kytke terät pois päältä ennen sorapinnan ylittämistä.
15. Varo kuoppia, uria, töyssyjä, kiviä ja muita piileviä vaaroja. Epätasainen maasto voi aiheuttaa tasapainon tai jalansijan menettämisen.
16. Kostea ruoho tai lehdet voivat aiheuttaa vakavan loukkaantumisen, jos liukastut ja kosketat terää. Vältä leikkaamasta ruohoa märissä olosuhteissa tai kun sataa.
17. Jos kone törmää esteeseen tai alkaa täristä, sammuta kone välittömästi, irrota sähkökäynnistyspainike, irrota akkuyksikkö ja odota, kunnes kaikki liikkuvat osat ovat pysähtyneet, ja tarkista kone vasta sitten vaurioiden varalta. Suorita tarvittavat korjaukset ennen koneen käytön jatkamista.
18. Pysäytä kone ja irrota sähkökäynnistyspainike, ennen kuin lastaat koneen kuljettamista varten.
19. Jos akkuyksikköä käsitellään väärin, siitä voi vuotaa nestettä. Vältä kosketusta. Jos vahingossa kosketat nestettä, huuhtele vedellä. Jos nestettä menee silmään, hakeudu lääkärin hoitoon. Akkuyksiköstä vuotava neste voi aiheuttaa ärsytystä tai palovammoja.

IV. Kunnossapito ja varastointi

1. Pysäytä kone, irrota sähkökäynnistyspainike, irrota akkuyksikkö koneesta ja odota, että kaikki liikkuvat osat ovat pysähtyneet, ennen koneen säätöä, huoltoa, puhdistusta tai varastointia.
2. Älä yritä korjata konetta muutoin kuin ohjeissa ilmoitetulla tavalla. Anna valtuutetun huoltoliikkeen suorittaa koneen huolto käyttäen varaosina vain täsmälleen samanlaisia osia.
3. Käytä käsineitä ja silmäsuojaimia konetta huoltaessasi.
4. Teroita tylsä terä molemmilta puolilta, jotta tasapaino säilyy. Puhdista terä ja varmista, että se on tasapainotettu.
5. Vaihda terä, jos se on taipunut, kulunut tai murtunut. Tasapainottamaton terä aiheuttaa tärinää, mikä voi vahingoittaa moottoria tai aiheuttaa henkilövahinkoja.
6. Muista terää huollettaessa, että terä voi liikkua, vaikka virtalähde on pois päältä.
7. Tarkista ruohonkeräin säännöllisesti haurastumisen tai kulumisen varalta ja vaihda kulunut keräin uuteen Toro-ruohonkeräimeen.
8. Varmista paras toimivuus käyttämällä vain aitoja Toro-varaosia ja -lisävarusteita. Muut varaosat ja lisävarusteet voivat osoittautua vaarallisiksi, ja niiden käyttö voi johtaa tuotteen takuun raukeamiseen.
9. Koneen huolto: Pidä leikkuusärmät terävinä ja puhtaina, niin varmistat parhaan toimivuuden ja turvallisuuden. Pidät kahvat kuivina, puhtaina, öljyttöminä ja rasvattomina. Huolehdi, että suojukset ovat paikoillaan ja toimintakunnossa. Pidä terät terävinä. Käytä vain täsmälleen samanlaisia vaihtoteriä.
10. Tarkista kone vaurioituneiden osien varalta. Jos suojukset tai muut osat ovat vaurioituneet, määritä, toimiiko kone oikein. Tarkista kone huonosti kohdistettujen ja juuttuneiden liikkuvien osien, rikkoutuneiden osien sekä vaadittavien asennusten ja kaikkien muiden toimintaan vaikuttavien ongelmien varalta. Ellei ohjeissa toisin mainita, valtuutetun huoltoliikkeen on korjattava tai vaihdettava vaurioitunut suojus tai osa.
11. Kun akkuyksikkö ei ole käytössä, pidä se loitolla metalliesineistä, kuten paperiliittimistä, kolikoista, avaimista ja ruuveista, jotka voivat johtaa sähköä akun napojen välillä. Oikosulku akun napojen välillä voi aiheuttaa palovammoja tai tulipalon.
12. Tarkista terän ja moottorin kiinnityspulttien kireys säännöllisesti.
13. Kun konetta ei käytetä, säilytä sitä sisätiloissa kuivassa ja turvallisessa paikassa lasten ulottumattomissa.
14. HUOMIO: Väärin käsitelty akkuyksikkö voi aiheuttaa tulipalovaaran tai kemiallisen palovamman vaaran. Älä pura akkuyksikköä. Älä kuumenna akkuyksikköä yli 68 °C:n lämpötilaan tai polta sitä. Vaihda akkuyksikkö vain aitoon Toro-akkuyksikköön. Muiden akkuyksikköjen käyttö voi aiheuttaa tulipalon

tai räjähdyksen. Ennen käyttöönottoa säilytä akkuyksikköjä alkuperäisessä pakkauksessa lasten ulottumattomissa.

15. Älä hävitä akkua polttamalla. Akun kenno voi räjähtää. Tarkista paikalliset akkujen hävittämistä koskevat määräykset.

SÄILYTÄ NÄMÄ

OHJEET

Turva- ja ohjetarrat

Turva- ja ohjetarrat on sijoitettu hyvin näkyville paikoille mahdollisten vaara-alueiden lähettyville. Korvaa vioittuneet tai kadonneet tarrat uusilla.

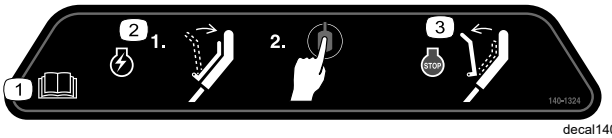

decal140-1324

140-1324

1. Lue *käyttöopas*.
2. Käynnistä kone painamalla tanko kahvaa vasten ja painamalla painiketta.
3. Pysäytä kone vapauttamalla tanko.

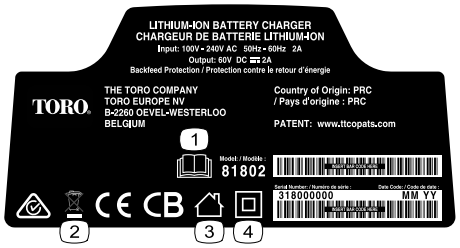

decal137-9495

137-9495

1. Lue *käyttöopas*.
2. Ei saa hävittää.
3. Sisäkäyttöön.
4. Kaksoiseristetty

---

decal137-9496

137-9496

1. Akkuyksikkö latautuu.
2. Akkuyksikkö on ladattu täyteen.
3. Akkuyksikön lämpötila ylittää tai alittaa soveltuvat raja-arvot.
4. Akkuyksikössä latausvika

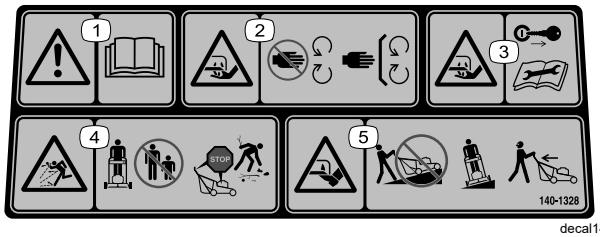

decal140-1328

140-1328

1. Vaara: lue *käyttöopas*.
2. Käsien loukkaantumisvaara, leikkuuterä: Pysy etäällä liikkuvista osista. Pidä kaikki suojukset ja suojalevyt paikoillaan.
3. Käsien loukkaantumisvaara, leikkuuterä: irrota virta-avain ja lue *käyttöopas* ennen huoltotoimenpiteitä.
4. Esineiden sinkoutumisvaara: Pidä sivulliset loitolla. Sammuta moottori ja odota, kunnes kaikki liikkuvat osat ovat pysähtyneet, ennen kuin poistut koneen luota. Kerää roskat ennen leikkuuta.
5. Jalkojen loukkaantumisvaara, leikkuuterä: älä käytä konetta rinteessä ylös- tai alaspäin vaan sivuttaissuunnassa ja katso taaksepäin peruuttaessasi.

Malli 81860

decal137-9489

137-9489

1. Lue *käyttöopas*.
2. Kierrätä
3. Sisältää litium-ioneja. Ei saa hävittää tavallisen jätteen mukana.
4. Pidä etäällä avotulesta.
5. Suojaa sateelta.

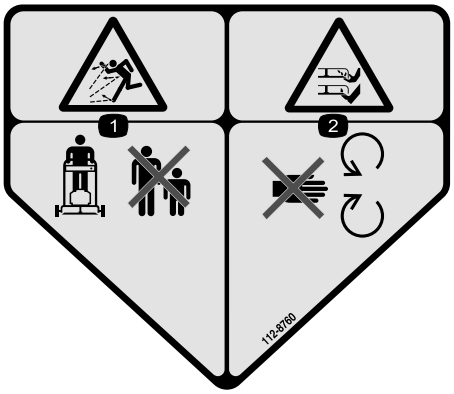

decal112-8760

112-8760

1. Esineiden sinkoutumisvaara: pidä sivulliset loitolla.
2. Jalkojen ja käsien loukkaantumisvaara, leikkuuterä: pysy etäällä liikkuvista osista.

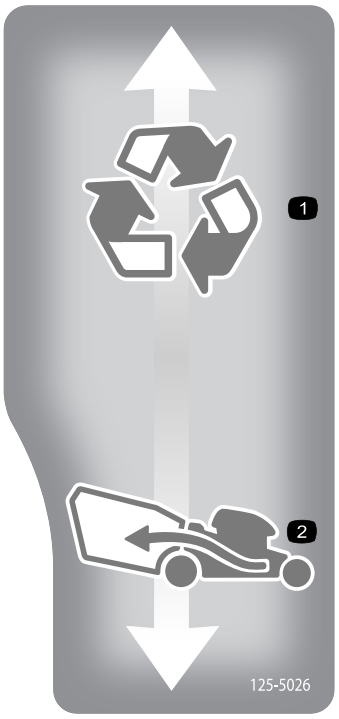

decal125-5026

125-5026

1. Kierrätysasento
2. Keräysasento

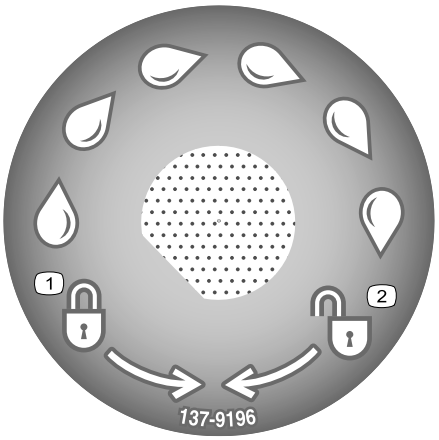

decal137-9196

137-9196

1. Lukitus
2. Auki

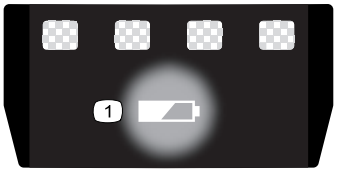

decal137-9461

137-9461

1. Akun varaustaso

Käyttöönotto

Huomaa: Akkuyksikkö ei ole täyteen ladattu ostettaessa. Ennen kuin käytät konetta ensimmäistä kertaa, katso kohta Akkuyksikön lataus (sivu 16).

1

Akkulaturin seinäkiinnitys (valinnainen)

Vaiheeseen tarvittavat osat:

2	Kiinnitystarvikkeet (eivät sisälly toimitukseen)

Ohjeet

Halutessasi voit kiinnittää akkulaturin tukevasti seinään käyttämällä laturin takapuolella olevia kiinnitysreikiä.

Kiinnitä laturi sisätiloihin (esimerkiksi autotalliin tai muuhun kuivaan paikkaan) pistorasian lähelle ja pois lasten ulottuvilta.

Katso kuvasta, miten laturi kiinnitetään (Kuva 2).

Kiinnitä laturi paikalleen liu'uttamalla se oikein kohdistettujen kiinnikkeiden päälle (kiinnikkeet eivät sisälly pakkaukseen).

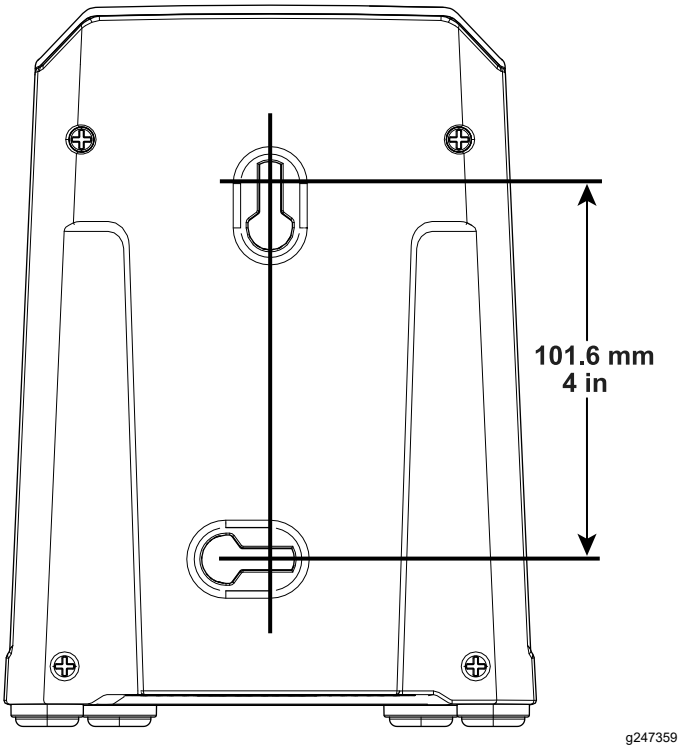

Kuva 2

2

Kahvan suoristaminen

Mitään osia ei tarvita

Ohjeet

⚠ VAARA

Jos kahva suoristetaan väärin, kaapelit saattavat vahingoittua. Tällöin ruohonleikkuria ei ole turvallista käyttää.

- **Älä vahingoita kaapeleita, kun taitat tai suoristat kahvaa.**
- **Varmista, että kaapelit on viety kahvan ulkopuolelle.**
- **Jos kaapeli on vaurioitunut, ota yhteys valtuutettuun huoltoliikkeeseen.**

Tärkeää: **Irrota ja hävitä moottorin muovisuojus ja muut konetta suojaavat muovit ja kääreet.**

1. Avaa kahva (Kuva 3, ruutu A).
2. Siirrä kahva taaksepäin käyttöasentoon (Kuva 3, ruutu B).
3. Pidä kahvasta kiinni kahvan lukkojen kytkennän aikana, jotta kädet eivät jää väliin.
4. Kytke kahvan lukko siten, että tappi napsahtaa paikalleen ja lukitsee kahvan käyttöasentoon (Kuva 3, ruutu C).

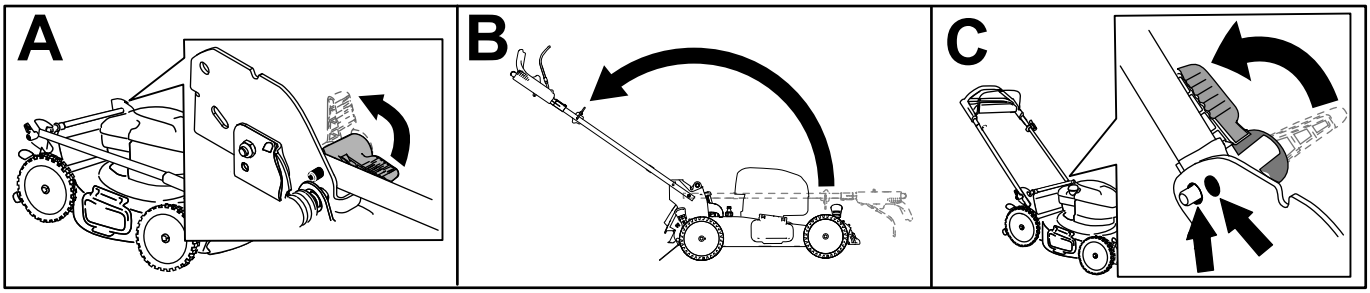

g251609

Kuva 3

3

Ruohonkeräimen kokoaminen

Mitään osia ei tarvita

Ohjeet

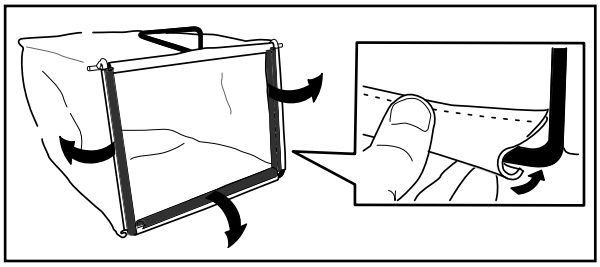

g230447

Kuva 4

Laitteen yleiskatsaus

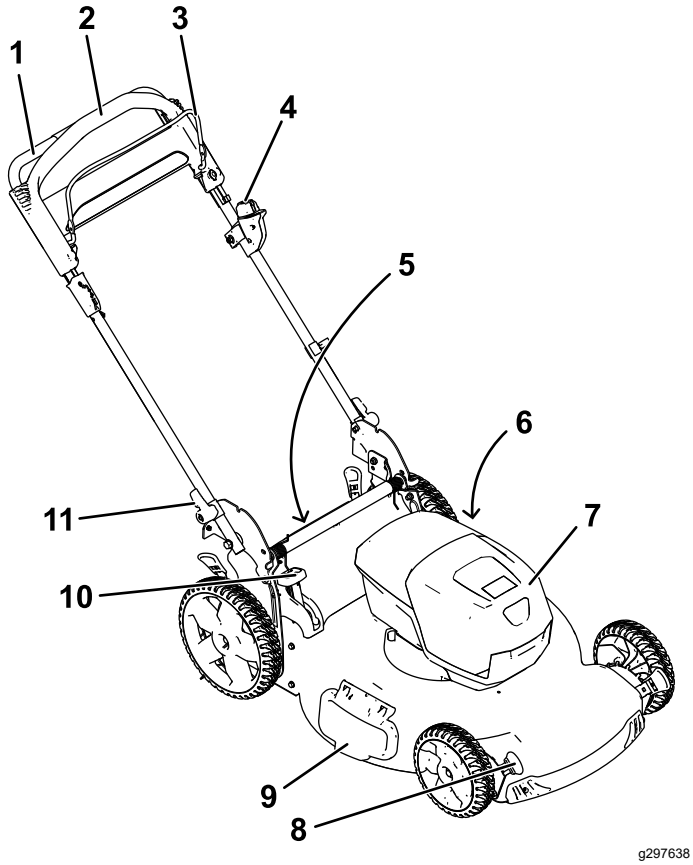

Kuva 5

1. Kahva
2. Itsevetolaitteiston tanko
3. Terän ohjaustanko
4. Sähkökäynnistyspainike
5. Takasuuntain (ei kuvassa)
6. Pesuportti (ei kuvassa)
7. Akkutila
8. Leikkuukorkeusvipu (4)
9. Sivuheittokanavan suuntain
10. Keräimen valitsimen vipu
11. Kahvan nuppi (2)

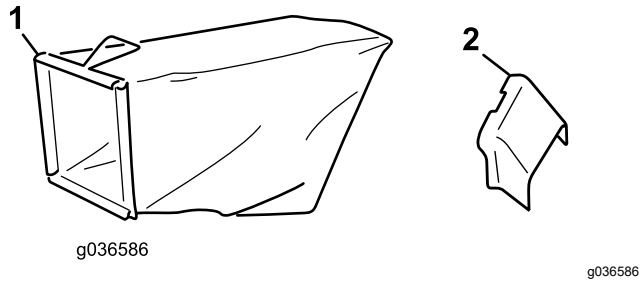

Kuva 6

1. Ruohonkeräin
2. Sivuheittosuppilo

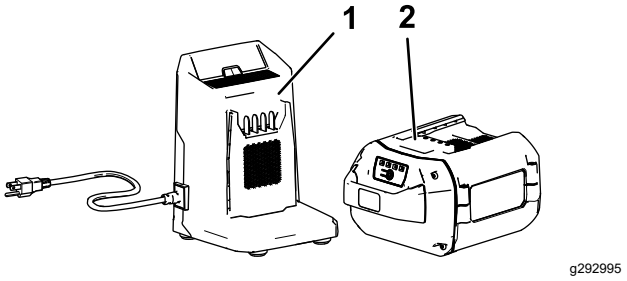

Kuva 7

1. Akkulaturi(sisältyy malliin 21863)
2. Akkuyksikkömalli 81860 (sisältyy malliin 21863)

Tekniset tiedot

Soveltuvat lämpötilat

Akkuyksikön lataus-/säilytyslämpötila	5–40 °C*
Akkuyksikön käyttölämpötila	–30°C…+49 °C*
Koneen käyttölämpötila	0–49 °C*

*Latausaika kasvaa, jos akkua ei ladata tällä lämpötila-alueella.

Säilytä konetta, akkuyksikköä ja akkulaturia suljetussa, puhtaassa ja kuivassa tilassa.

Käyttö

Ennen käyttöä

Akkuyksikön asennus

Tärkeää: **Käytä akkuyksikköä vain soveltuvissa lämpötiloissa. Katso kohta Tekniset tiedot (sivu 11).**

1. Varmista, että akun ilmanvaihtoaukoissa ei ole pölyä tai roskia.
2. Nosta akkutilan kansi ylös (Kuva 8, ruutu A).
3. Kohdista akkuyksikössä oleva syvennys koneen ulkonemaan ja liu'uta akkuyksikkö tilaan, kunnes se loksahtaa paikalleen (Kuva 8, ruutu B).
4. Sulje akkutilan kansi (Kuva 8, ruutu C).

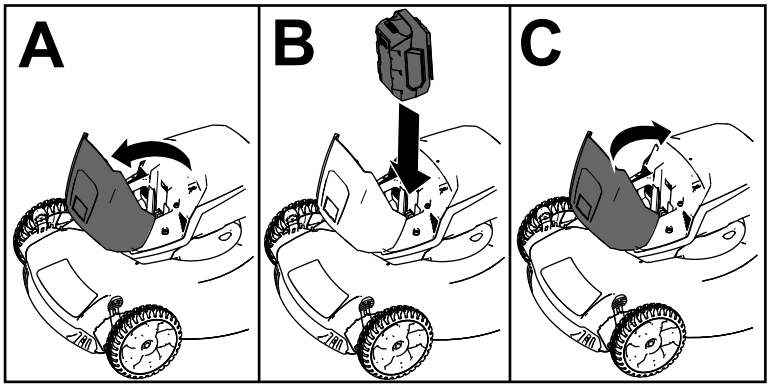

g251221

Kuva 8

Leikkuukorkeuden säätö

Säädä leikkuukorkeus halutuksi. Aseta kaikki pyörät samalle leikkuukorkeudelle (Kuva 9).

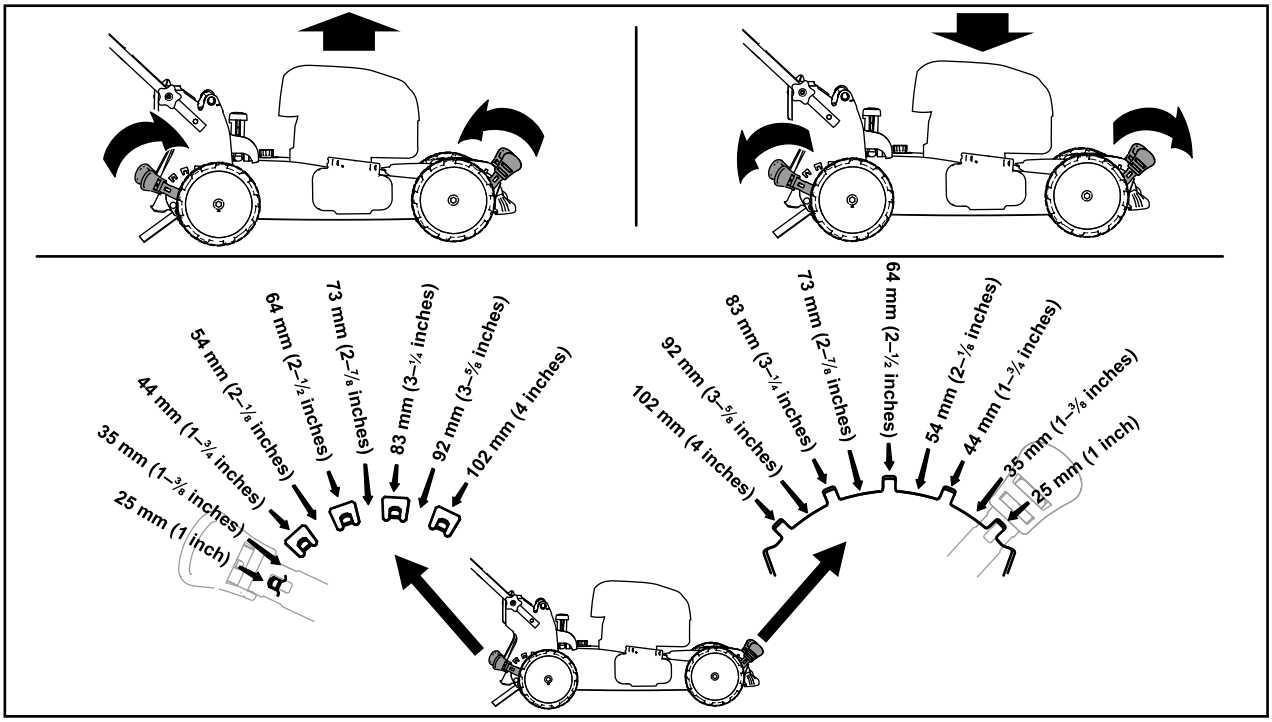

g254131

Kuva 9

Käytön aikana

Koneen käynnistys

1. Varmista, että akkuyksikkö on asennettu koneeseen. Katso kohta Akkuyksikön asennus (sivu 12).
2. Aseta sähkökäynnistyspainike sähkökäynnistimen kytkimeen (Kuva 10, ruutu A).
3. Paina terän ohjaustanko kahvaa vasten ja pidä se paikallaan (Kuva 10, ruutu B).
4. Paina sitten sähkökäynnistyspainiketta ja pidä sitä painettuna, kunnes moottori käynnistyy (Kuva 10, ruutu C).

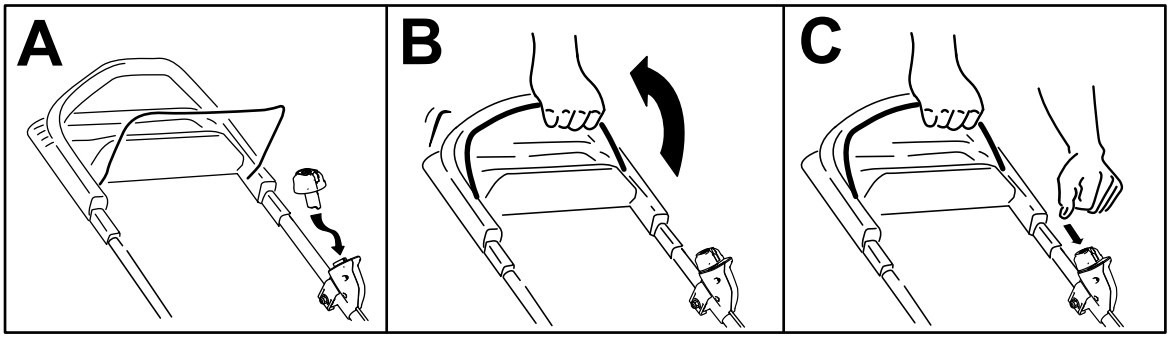

g293036

Kuva 10

Itsevetolaitteiston käyttö

Kävele ja pidä käsiä yläkahvan päällä ja kyynärpäitä sivuilla, niin kone liikkuu automaattisesti oikeaa vauhtia (Kuva 11).

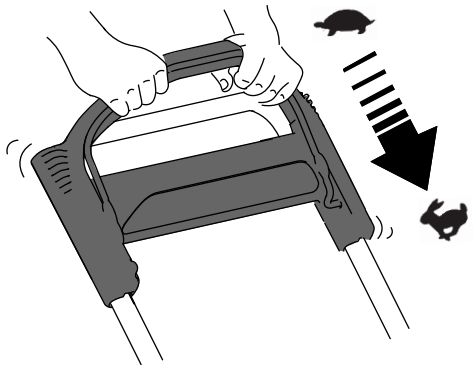

g233423

Kuva 11

Huomaa: Jos kone ei kulje vapaasti taaksepäin itsevetolaitteiston käytön jälkeen, pysähdy, pidä kädet samassa asennossa ja anna koneen siirtyä muutaman sentin eteenpäin, jotta pyöräveto vapautuisi. Voit myös koettaa ulottua yläkahvan alapuolella olevaan metallikahvaan ja työntää konetta muutaman sentin eteenpäin. Jos laite ei vieläkään liiku vapaasti taaksepäin, ota yhteys valtuutettuun huoltoliikkeeseen.

Leikkuujätteiden kierrättäminen

Laitteessa on valmiina ominaisuus kierrättää ruoho- ja lehtijäte takaisin nurmelle.

Jos ruohonkeräin on laitteessa ja keräimen valitsimen vipu on keruuasennossa, siirrä vipu kierrätysasentoon. Katso kohta Keräimen valitsimen vivun käyttö (sivu 15). Jos laitteeseen on asennettu sivuheittosuppilo, irrota se. Katso kohta Sivuheittosuppilon irrotus (sivu 15).

Leikkuujätteiden kerääminen ruohonkeräimeen

Käytä ruohonkeräintä, jos haluat kerätä ruoho- ja lehtijätteet nurmikolta.

Jos laitteeseen on asennettu sivuheittosuppilo, irrota se. Katso kohta Sivuheittosuppilon irrotus (sivu 15). Jos keräimen valitsimen vipu on kierrätysasennossa, siirrä vipu keruuasentoon. Katso kohta Keräimen valitsimen vivun käyttö (sivu 15).

Ruohonkeräimen asennus

1. Nosta takasuuntain ylös ja pidä sitä ylhäällä (ruutu A, Kuva 12).
2. Asenna ruohonkeräin. Varmista, että keräimen tapit ovat kahvan lovissa (ruutu B, Kuva 12).
3. Laske takasuuntain alas.

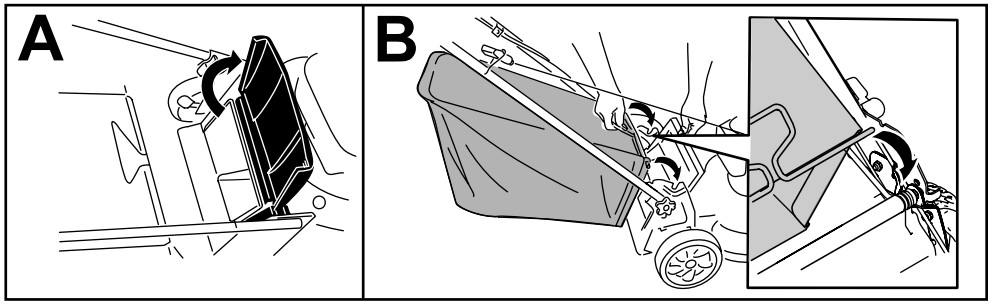

g233434

Kuva 12

Ruohonkeräimen irrotus

Ruohonkeräin irrotetaan tekemällä kohdan Ruohonkeräimen asennus (sivu 14) vaiheet käänteisessä järjestyksessä.

Keräimen valitsimen vivun käyttö

Keräimen valitsin mahdollistaa ruoho- ja lehtijätteiden keruun tai kierrätyksen valinnan mukaan, kun ruohonkeräin on asennettuna laitteeseen.

- **Jos haluat kerätä ruoho- ja lehtijätteet**, paina keräimen valitsimen vivussa olevaa painiketta ja siirrä vipua eteenpäin, kunnes vivussa oleva painike ponnahtaa ylös (Kuva 13).

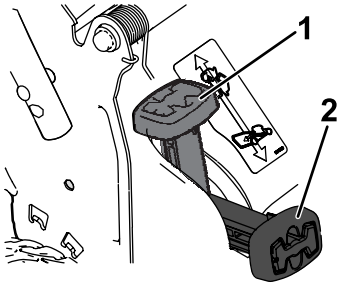

g251583

Kuva 13

1. Keräimen valitsimen vipu (kierrätysasennossa)
2. Keräimen valitsimen vipu (keruuasennossa)

- **Jos haluat kierrättää ruoho- ja lehtijätteet tai poistaa ne sivulle**, paina vivussa olevaa painiketta ja siirrä vipua taaksepäin, kunnes vivussa oleva painike ponnahtaa ylös.

  Tärkeää: **Oikean toiminnan varmistamiseksi poista ruoho ja muut jätteet keräimen valitsimen luukusta ja ympäröivästä aukosta (Kuva 14), ennen kuin siirrät keräimen valitsimen vivun asennosta toiseen.**

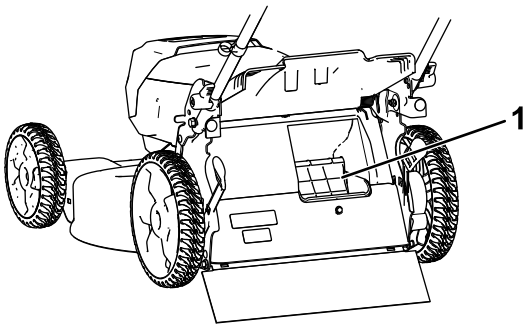

g251584

Kuva 14

1. Puhdista tästä

Leikkuujätteiden heittäminen sivulle

Käytä sivuheittojärjestelmää erittäin pitkän ruohon leikkaamiseen.

Jos ruohonkeräin on laitteessa ja keräimen valitsimen vipu on keruuasennossa, siirrä vipu kierrätysasentoon. Katso Sivuheittosuppilon irrotus (sivu 15).

Sivuheittosuppilon asennus

Avaa sivusuuntaimen salpa, nosta sivusuuntain ja asenna sivuheittosuppilo (Kuva 15).

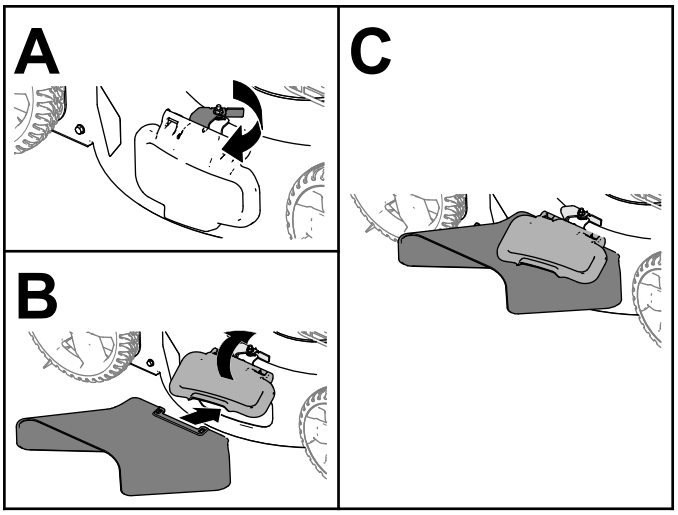

g235646

Kuva 15

Sivuheittosuppilon irrotus

Irrota sivuheittosuppilo nostamalla sivusuuntain ylös, irrottamalla sivuheittosuppilo ja laskemalla sivuheittokanavan suuntainta alas, kunnes se lukittuu paikalleen.

Koneen virran katkaisu

1. Vapauta terän ohjaustanko (Kuva 16, ruutu A).
2. Irrota sähkökäynnistyspainike sähkökäynnistimestä (Kuva 16, ruutu B).
3. Irrota akkuyksikkö. Katso kohta Akkuyksikön irrotus koneesta (sivu 16).

   Huomaa: Kun konetta ei käytetä, irrota akkuyksikkö.

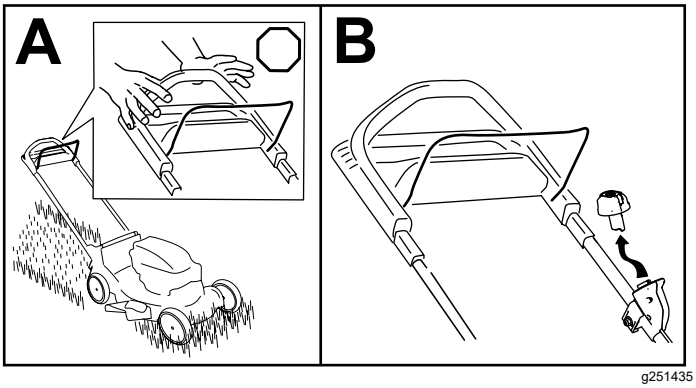

Kuva 16

Akkuyksikön irrotus koneesta

1. Nosta akkutilan kansi ylös.
2. Vapauta akkuyksikkö painamalla akkuyksikön salpaa ja irrota akkuyksikkö.
3. Sulje akkutilan kansi.

Käyttövihjeitä

Yleisiä leikkuuvinkkejä

- Älä iske terää kiinteisiin esineisiin. Älä koskaan aja ruohonleikkurilla tahallasi minkään esteen yli.
- Jotta ruohonleikkuri toimisi parhaalla mahdollisella tavalla, asenna uusi terä ennen leikkuukauden alkamista.
- Vaihda terä tarvittaessa Toro-vaihtoterään.

Ruohon leikkaaminen

- Leikkaa vain noin kolmasosa ruohon pituudesta kerrallaan. Paranna käyttöaikaa leikkaamalla ruohoa korkeammalla leikkuukorkeudella.
- Älä leikkaa ruohoa 51 mm:n asetusta lyhyemmäksi, paitsi jos ruoho on harvaa tai on myöhäinen syksy, jolloin ruohon kasvu alkaa hidastua.
- Leikattaessa yli 15 cm korkeaa ruohoa leikkaa ensin korkeimmalla leikkuukorkeuden asetuksella ja kävele hitaasti. Leikkaa sen jälkeen matalammalla asetuksella, jotta nurmikosta tulee hyvän näköinen. Jos ruoho on liian pitkää, kone saattaa tukkeutua ja moottori pysähtyä.
- Kostea ruoho ja lehdet paakkuuntuvat nurmikolle ja voivat tukkia koneen tai pysäyttää moottorin. Vältä leikkaamasta ruohoa märissä olosuhteissa.
- Huomioi palovaara erittäin kuivissa olosuhteissa, noudata kaikkia paikallisia palovaroituksia ja pidä laite puhtaana kuivasta ruohosta ja lehdistä.
- Vaihda leikkuusuuntaa. Tällöin leikkuujätteet hajaantuvat ruohikolle tasaisesti ja lannoittavat hyvin.
- Jos leikattu nurmikko ei näytä hyvältä, kokeile yhtä tai useampaa seuraavista toimenpiteistä:
  - Vaihda terä tai teroita se.
  - Kävele hitaammin leikatessasi.
  - Nosta laitteen leikkuukorkeutta.
  - Leikkaa ruoho useammin.
  - Kulje aina osaksi edellisen leikkuukaistan päällä; älä leikkaa kokonaan uutta kaistaa.

Lehtien leikkaaminen

- Kun nurmikko on leikattu, tarkista, että puolet ruohosta näkyy lehtikerroksen läpi. Joudut ehkä leikkaamaan lehdet vielä kerran tai useamminkin.
- Jos nurmikolla on lehtiä yli 13 cm:n kerros, leikkaa ensin korkeammalla leikkuukorkeudella ja sitten uudestaan halutulla leikkuukorkeudella.
- Hidasta leikkuunopeutta, jos laite ei leikkaa lehtiä tarpeeksi hienoksi.

Käytön jälkeen

Akkuyksikön lataus

Tärkeää: **Akkuyksikkö ei ole täyteen ladattu ostettaessa. Ennen työkalun ensimmäistä käyttökertaa aseta akkuyksikkö laturiin ja lataa sitä, kunnes LED-merkkivalo ilmoittaa, että akkuyksikkö on ladattu täyteen. Lue kaikki turvaohjeet.**

Tärkeää: **Lataa akkuyksikköä vain soveltuvissa lämpötiloissa. Katso kohta Tekniset tiedot (sivu 11).**

Huomaa: Voit tarkistaa akun varauksen (LED-merkkivalot) milloin vain painamalla akkuyksikössä olevaa akun varauksen merkkivalon painiketta.

1. Varmista, että akun ja laturin ilmanvaihtoaukoissa ei ole pölyä tai roskia.

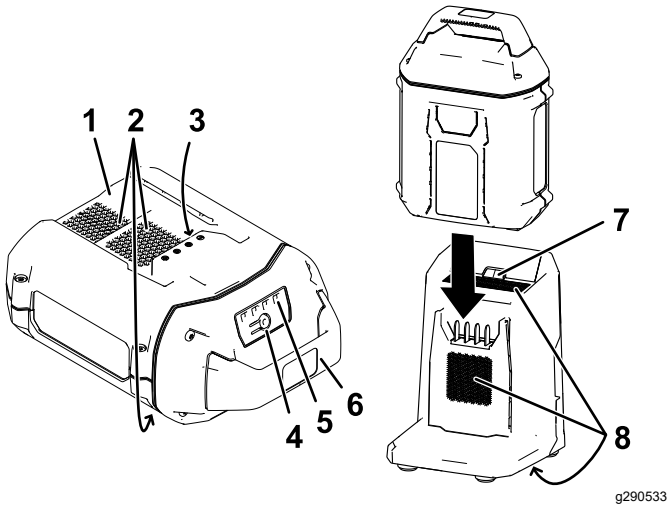

Kuva 17

1. Akkuyksikön syvennys
2. Akkuyksikön ilmanvaihtoaukot
3. Akkuyksikön navat
4. Akun varauksen merkkivalon painike
5. LED-merkkivalot (nykyinen varaus)
6. Kahva
7. Laturin LED-merkkivalo
8. Laturin ilmanvaihtoaukot

2. Kohdista akkuyksikössä oleva syvennys (Kuva 17) laturin ulkonemaan.
3. Varmista, että akkulaturin ilmanvaihtoaukoissa ei ole pölyä tai roskia.
4. Liu'uta akkuyksikkö laturiin niin, että se on kokonaan paikallaan (Kuva 17).
5. Irrota akkuyksikkö liu'uttamalla akku taaksepäin ulos laturista.
6. Katso seuraavasta taulukosta, mitä akkulaturin LED-merkkivalot ilmaisevat.

Merkki-valo	Ilmaisee
Pois	Akkuyksikköä ei asetettu
Vihreä, vilkkuu	Akkuyksikkö latautuu
Vihreä	Akkuyksikkö on ladattu
Punai-nen	Akkuyksikön tai akkulaturin lämpötila ylittää tai alittaa soveltuvat raja-arvot
Punai-nen, vilk-kuu	Akkuyksikössä latausvika*

*Lisätietoja on kohdassa Vianetsintä (sivu 22).

Laitteen alapuolen puhdistaminen

Huoltoväli: Aina ennen käyttöä tai päivittäin

Laitteen alapuolen puhdistaminen pesuporttia käyttäen

Parhaiden tulosten saamiseksi puhdista kone pian leikkuun lopettamisen jälkeen.

1. Siirrä laite tasaiselle päällystetylle pinnalle.
2. Sammuta moottori ja odota, että kaikki liikkuvat osat ovat pysähtyneet, ennen kuin poistut käyttäjän paikalta.
3. Laske laite alimpaan leikkuukorkeusasetukseen. Katso kohta Leikkuukorkeuden säätö (sivu 13).
4. Pese takaluukun alapuolinen alue, jonka kautta leikkuujätteet menevät laitteen alapuolelta ruohonkeräimeen.

   Huomaa: Puhdista alue keräimen valitsimen (jos varusteena) ollessa sekä kokonaan edessä että kokonaan takana.
5. Kiinnitä vesipisteeseen liitetty puutarhaletku pesuporttiin (Kuva 18).

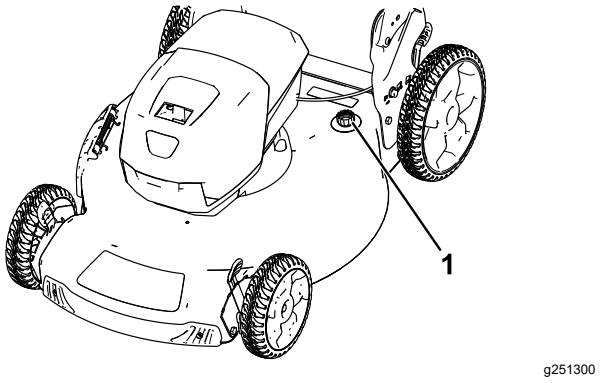

Kuva 18

1. Pesuportti

6. Avaa vedensyöttö.
7. Käynnistä moottori ja anna sen käydä, kunnes koneen alta ei enää tule leikkuujätettä.
8. Sammuta moottori.
9. Katkaise vedensyöttö ja irrota puutarhaletku koneesta.
10. Käynnistä moottori ja anna sen käydä muutaman minuutin ajan, jotta koneen alapuoli kuivuu. Näin se ei pääse ruostumaan.
11. Sammuta moottori ja anna sen jäähtyä, ennen kuin varastoit koneen suljettuun tilaan.

Koneen alapuolen puhdistaminen pystysuorassa varastointiasen-nossa

1. Aseta laite pystysuoraan varastointiasentoon. Katso kohta Laitteen varastointi pystysuoraan varastointiasentoon (sivu 18).

2. Puhdista laitteen alapuoli leikkuujätteistä

Kahvan taittaminen

⚠ VAARA

Jos kahva taitetaan tai suoristetaan väärin, kaapelit saattavat vahingoittua. Tällöin ruohonleikkuria ei ole turvallista käyttää.

- **Älä vahingoita kaapeleita, kun taitat tai suoristat kahvaa.**
- **Jos kaapeli on vaurioitunut, ota yhteyttä valtuutettuun huoltoliikkeeseen.**

1. Irrota sähkökäynnistyspainike (Kuva 19).

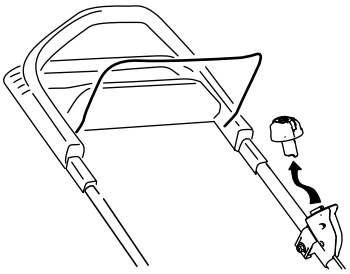

g251571

Kuva 19

2. Pidä kahvasta kiinni kahvan lukkojen vapautuksen aikana, jotta kädet eivät jää väliin.
3. Vapauta kahvan lukot siten, että yläkahva liikkuu vapaasti.
4. Taita kahva eteenpäin pystysuoraan asentoon tai kokonaan eteen kuvan mukaisesti (Kuva 20).

   Tärkeää: **Vie kaapelit kahvan lukkojen ulkopuolelle, kun taitat kahvaa.**

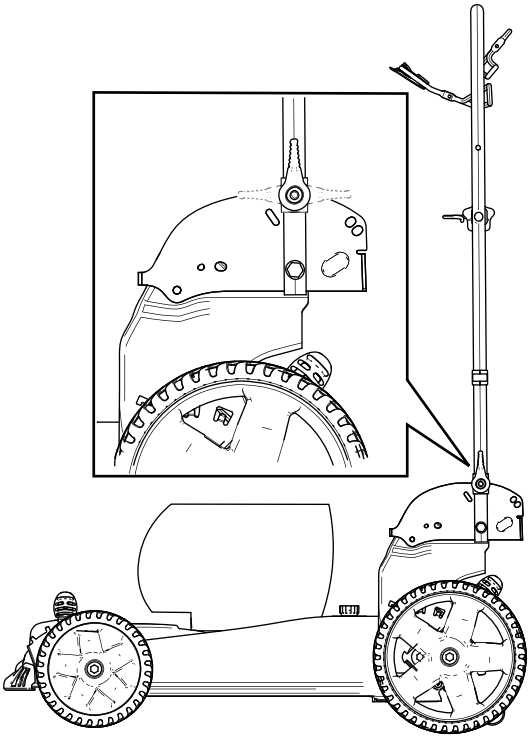

g251299

Kuva 20

5. Suorista kahva kohdan 2 Kahvan suoristaminen (sivu 9) mukaisesti.

Laitteen varastointi pystysuoraan varastointiasentoon

Kone voidaan varastoida pystysuoraan asentoon, jotta se veisi mahdollisimman vähän tilaa.

⚠ VAARA

Jos kahva taitetaan tai suoristetaan väärin, kaapelit saattavat vahingoittua. Tällöin ruohonleikkuria ei ole turvallista käyttää.

- **Älä vahingoita kaapeleita, kun taitat tai suoristat kahvaa.**
- **Jos kaapeli on vaurioitunut, ota yhteyttä valtuutettuun huoltoliikkeeseen.**

1. Irrota sähkökäynnistyspainike ja akku koneesta.
2. Varmista, että laitteen leikkuukorkeusasetus on enintään 92 mm. Laske sitä tarvittaessa. Katso kohta Leikkuukorkeuden säätö (sivu 13).
3. Vapauta kahvan lukot (Kuva 21).

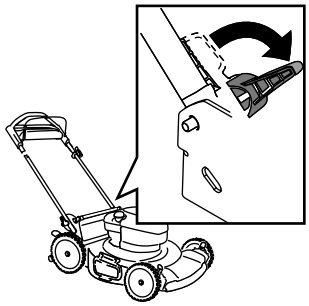

g251585

Kuva 21

4. Taita kahva kokonaan eteen.

   Tärkeää: **Vie kaapelit kahvan nuppien ulkopuolelle, kun taitat kahvaa.**

5. Kytke kahvan lukot.
6. Nosta laitteen etuosaa kahvasta ja siirrä se varastointitilaan (Kuva 22).

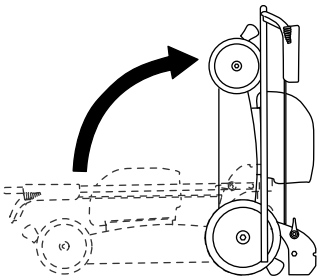

g251586

Kuva 22

Kunnossapito

Irrota sähkökäynnistyspainike ja akku koneesta ennen koneen huoltoa tai puhdistusta.

Käytä vain valmistajan suosittelemia varaosia ja lisävarusteita.

Tarkasta ja huolla kone säännöllisesti. Anna kone vain valtuutetun huoltoliikkeen korjattavaksi.

Koneen voitelu

Konetta ei tarvitse voidella. Laakereiden tehdasvoitelu kestää koneen käyttöiän.

Terän vaihto

Huoltoväli: Vuosittain

***Tärkeää: Terän asentamiseen tarvitaan momenttiavain*. Jos sinulla ei ole momenttiavainta tai et halua suorittaa toimenpidettä itse, ota yhteys valtuutettuun huoltoliikkeeseen.**

Jos terä vaurioituu tai murtuu, vaihda se heti. Jos terä on tylsä tai uurteinen, teroituta ja tasapainotuta terä tai vaihda se uuteen.

⚠ VAARA

Muista terää huollettaessa, että terä voi liikkua, vaikka virtalähde on pois päältä. Terä on terävä, ja sen koskettaminen voi aiheuttaa vakavia henkilövahinkoja.

Käytä käsineitä, kun huollat terää.

1. Irrota sähkökäynnistyspainike ja akkuyksikkö koneesta.
2. Tue terä puun kappaleella (Kuva 23).
3. Irrota terä ja säästä kaikki kiinnitystarvikkeet (Kuva 23).

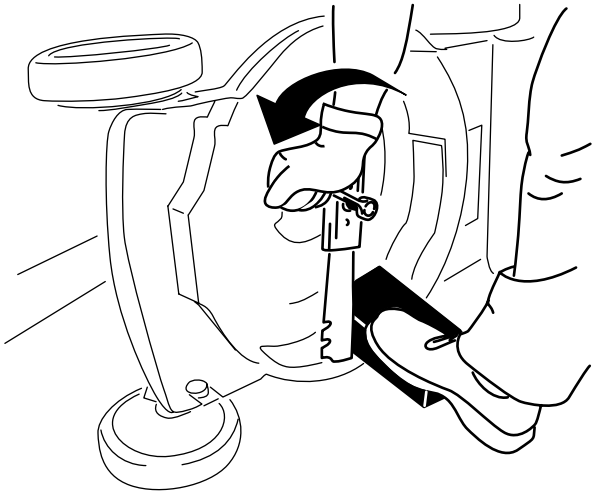

g231389

Kuva 23

4. Asenna uusi terä ja kaikki kiinnitystarvikkeet (Kuva 24).

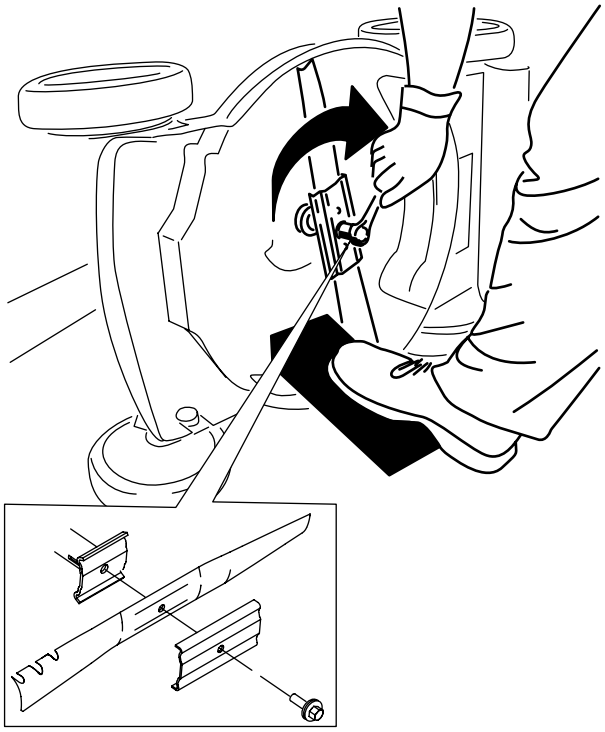

g231390

Kuva 24

***Tärkeää:* Suuntaa terän käyrät päät ylöspäin koneen koteloa kohti.**

5. **Kiristä teräpultti momenttiavaimella momenttiin 68 N·m.**

Itsevetolaitteiston säätö

Vain itsevetolaitteistolla varustetut mallit

Säädä itsevetolaitteisto aina, kun asennat uuden itsevetolaitteiston kaapelin tai jos itsevetolaitteiston säädössä tuntuu olevan vikaa.

1. Löysää kaapelin säätöä kääntämällä säätömutteria vastapäivään (Kuva 25).

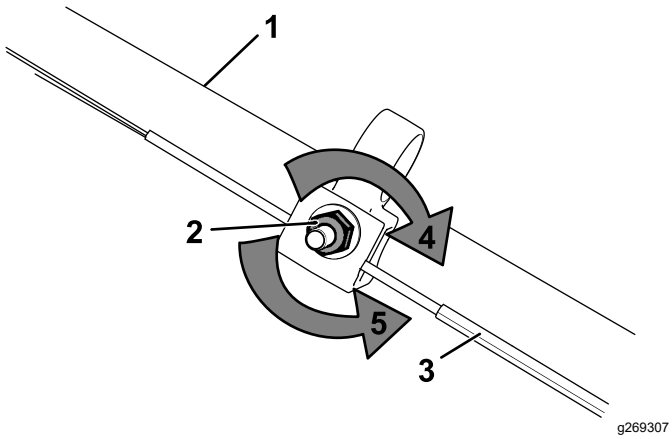

Kuva 25

1. Kahva (vasemmanpuoleinen)
2. Säätömutteri
3. Itsevetolaitteiston kaapeli
4. Kiristä säätöä kääntämällä mutteria myötäpäivään.
5. Löysää säätöä kääntämällä mutteria vastapäivään.

2. Säädä kaapelin jännitystä (Kuva 25) vetämällä sitä taaksepäin tai työntämällä sitä eteenpäin ja pitämällä kyseisessä asennossa.

   Huomaa: Lisää vetoa työntämällä kaapelia moottoria kohti. Pienennä vetoa vetämällä kaapelia poispäin moottorista.

3. Kiristä kaapelin säätöä kääntämällä säätömutteria myötäpäivään.

   Huomaa: Kiristä mutteri tiukkaan hylsyavaimella tai kiintoavaimella.

Akkuyksikön valmistelu kierrätystä varten

Tärkeää: **Kun irrotat akkuyksikön, peitä sen navat vahvalla teipillä. Älä yritä tuhota tai purkaa akkuyksikköä tai irrottaa siitä mitään osia.**

Lisätietoja akun vastuullisesta kierrättämisestä saa paikalliselta kunnalta tai valtuutetulta Toro-jälleenmyyjältä.

Varastointi

Tärkeää: **Säilytä konetta, akkuyksikköä ja laturia vain soveltuvissa lämpötiloissa. Katso kohta Tekniset tiedot (sivu 11).**

Tärkeää: **Jos kone varastoidaan vuodeksi tai pitemmäksi ajaksi, irrota akkuyksikkö koneesta ja lataa akkuyksikköä, kunnes kaksi tai kolme akun LED-merkkivaloa palaa vihreänä. Älä varastoi täyteen ladattua tai täysin tyhjää akkua. Kun ryhdyt taas käyttämään konetta, lataa akkuyksikköä, kunnes laturin vasemmanpuoleinen merkkivalo muuttuu vihreäksi tai akun kaikki neljä LED-merkkivaloa muuttuvat vihreiksi.**

- Käytön jälkeen kytke tuote irti virtalähteestä (eli irrota akkuyksikkö) ja tarkista, että se ei ole rikkoutunut.
- Puhdista kaikki vieras materiaali tuotteesta.
- Kun konetta, sähkökäynnistyspainiketta, akkuyksikköä tai akkulaturia ei käytetä, säilytä niitä lasten ulottumattomissa.
- Pidä kone, akkuyksikkö ja akkulaturi loitolla syövyttävistä aineista, kuten puutarhakemikaaleista ja jäänpoistoaineista.
- Älä säilytä akkuyksikköä ulkona tai ajoneuvoissa, sillä se voi aiheuttaa vakavia loukkaantumisia.
- Säilytä konetta, akkuyksikköä ja akkulaturia suljetussa, puhtaassa ja kuivassa tilassa.

Vianetsintä

Tee vain näissä ohjeissa kuvatut toimenpiteet. Kaikki muut tarkastukset, huolto ja korjaustyöt on suoritettava valtuutetussa huoltoliikkeessä tai annettava vastaavasti pätevän ammattilaisen tehtäväksi, jos et pysty ratkaisemaan ongelmaa itse.

Ongelma	Mahdollinen syy	Korjaustoimenpiteet
Kone ei käynnisty.	1. Akkua ei ole asennettu kunnolla koneeseen. 2. Akkuyksikköä ei ole ladattu. 3. Akkuyksikkö on vaurioitunut. 4. Koneessa on jokin muu sähkövika.	1. Irrota akku koneesta, kytke se uudelleen kiinni ja varmista, että se on kunnolla asennettu ja salpa lukittunut. 2. Irrota akkuyksikkö koneesta ja lataa se. 3. Vaihda akkuyksikkö. 4. Ota yhteys valtuutettuun huoltoliikkeeseen.
Kone ei pysy käynnissä.	1. Akkuyksikön johtimissa on kosteutta. 2. Akkua ei ole asennettu kunnolla työkaluun.	1. Anna akkuyksikön kuivua tai pyyhi se kuivaksi. 2. Irrota akku työkalusta, kytke se uudelleen kiinni ja varmista, että se on kunnolla asennettu ja salpa lukittunut.
Kone ei toimi täydellä teholla.	1. Akkuyksikön varaus on liian alhainen. 2. Ilmanvaihtoaukot ovat tukossa.	1. Irrota akkuyksikkö koneesta ja lataa se täyteen. 2. Puhdista ilmanvaihtoaukot.
Akkuyksikön varaus purkautuu nopeasti.	1. Akkuyksikön lämpötila ylittää tai alittaa soveltuvat raja-arvot.	1. Siirrä akkuyksikkö kuivaan paikkaan, jossa lämpötila on 5–40 °C.
Akkulaturi ei toimi.	1. Akkulaturin lämpötila ylittää tai alittaa soveltuvat raja-arvot. 2. Pistorasia, johon akkulaturi on kytketty, ei toimi.	1. Kytke akkulaturi irti ja siirrä se kuivaan paikkaan, jossa lämpötila on 5–40 °C. 2. Ota yhteys valtuutettuun sähköasentajaan pistorasian korjaamista varten.
Akkulaturin LED-merkkivalo on punainen.	1. Akkulaturin tai akkuyksikön lämpötila ylittää tai alittaa soveltuvat raja-arvot.	1. Kytke akkulaturi irti ja siirrä akkulaturi ja akkuyksikkö kuivaan paikkaan, jossa lämpötila on 5–40 °C.
Akkulaturin LED-merkkivalo vilkkuu punaisena.	1. Akkuyksikön ja laturin yhteydessä on virhe. 2. Akkuyksikkö on heikko.	1. Irrota akkuyksikkö akkulaturista, kytke akkulaturi irti pistorasiasta ja odota 10 sekuntia. Kytke akkulaturi uudelleen pistorasiaan ja aseta akkuyksikkö akkulaturiin. Jos akkulaturin LED-merkkivalo vilkkuu yhä punaisena, toista nämä toimenpiteet uudelleen. Jos akkulaturin LED-merkkivalo vilkkuu yhä punaisena kahden yrityksen jälkeen, hävitä akkuyksikkö asianmukaisesti akkujen kierrätyspisteessä. 2. Hävitä akkuyksikkö asianmukaisesti akkujen kierrätyspisteessä.
Akkuyksikköä on vaikea irrottaa työkalusta.	1. Akkuyksikkö tai työkalu on uusi, tai akun tai työkalun navoissa on korroosiota.	1. Puhdista akun ja työkalun navat. Levitä sen jälkeen eristerasvaa akun napoihin. Älä käytä muita voiteluaineita, sillä ne voivat vaurioittaa napoja.

Ongelma	Mahdollinen syy	Korjaustoimenpiteet
Koneesta kuuluu äänimerkki.	1. Akkuyksikköä ei ole ladattu. 2. Koneen asento ei ole turvallinen käyttöä varten. 3. Kone on ylikuormitettu. 4. Koneessa on jokin muu sähkövika.	1. Irrota akkuyksikkö koneesta ja lataa se. 2. Varmista, että kone ei ole jyrkässä kulmassa käytön aikana. 3. Leikkaa ruohoa korkeammalla leikkuukorkeudella tai kävele hitaammin leikkuun aikana. 4. Kokeile muita vianmääritystoimia. Jos hälytys kuuluu edelleen, ota yhteys valtuutettuun huoltoliikkeeseen.
Leikkuulaatu on heikentynyt tai epätyydyttävä.	1. Terä on tylsä.	1. Terä on teroitettava tai vaihdettava uuteen.
Kone leikkaa epätasaisesti.	1. Terä on tylsä. 2. Leikkuupöytä on vaurioitunut.	1. Terä on teroitettava tai vaihdettava uuteen. 2. Ota yhteys valtuutettuun huoltoliikkeeseen.
Kone tärisee.	1. Terä on taipunut tai vaurioitunut.	1. Tarkasta ja vaihda terä tarvittaessa.

Euroopan talousalueen / Yhdistyneen kuningaskunnan tietosuojailmoitus

Miten Toro käyttää henkilötietoja

The Toro Company (”Toro”) huolehtii asiakkaiden tietosuojasta. Kun asiakas ostaa Toro-tuotteita, Toro saattaa kerätä tiettyjä henkilötietoja asiakkaasta joko suoraan asiakkaalta tai paikalliselta Toro-yritykseltä tai -jälleenmyyjältä. Toro käyttää näitä tietoja sopimusvelvoitteidensa täyttämiseen, esimerkiksi takuun rekisteröintiin, takuuvaatimusten käsittelyyn tai yhteydenottoihin mahdollisissa tuotteiden takaisinvedoissa, sekä oikeutettuihin liiketoimintatarkoituksiin, esimerkiksi asiakastyytyväisyysmittauksiin, tuoteparannuksiin tai asiakasta mahdollisesti kiinnostavien tuotetietojen lähettämiseen. Toro voi jakaa asiakkaan tietoja tytär- ja sisaryhtiöilleen, jälleenmyyjilleen ja muille liiketoimintakumppaneilleen näiden toimien yhteydessä. Voimme luovuttaa henkilötietoja myös lakisääteisten vaatimusten mukaisesti sekä liiketoiminnan myynnin, oston tai fuusion yhteydessä. Emme koskaan myy asiakkaiden henkilötietoja muille yrityksille markkinointitarkoituksiin.

Henkilötietojen säilytys

Toro säilyttää asiakkaiden henkilötietoja niin kauan kuin niitä tarvitaan edellä mainittuihin tarkoituksiin sekä lakisääteisten vaatimusten mukaisesti. Lisätietoja sovellettavista säilytysajoista saa lähettämällä sähköpostia osoitteeseen legal@toro.com.

Toron tietosuojavakuutus

Asiakkaiden henkilötietoja voidaan käsitellä Yhdysvalloissa tai muussa maassa, jossa tietosuojalainsäädäntö on alemmalla tasolla kuin asiakkaan asuinmaassa. Kun siirrämme asiakkaan tietoja hänen asuinmaansa ulkopuolelle, varmistamme lainsäädännön vaatimilla toimenpiteillä, että käytössä on asianmukaiset tietojen suojauskäytännöt ja että tietoja käsitellään turvallisesti.

Tietoihin pääsy ja niiden korjaaminen

Asiakkaalla voi olla oikeus korjata tai tarkastella henkilötietojaan tai vastustaa tai rajoittaa tietojensa käsittelyä. Tämä on mahdollista lähettämällä sähköpostia osoitteeseen legal@toro.com. Jos Toron suorittama henkilötietojen käsittely huolettaa, pyydämme ottamaan meihin suoraan yhteyttä. Euroopassa asuvilla henkilöillä on oikeus valittaa tietosuojaviranomaiselle.