Form No. 3446-949 Rev A

Count on it.

Notendahandbók

GreensPro™ 1260 sléttunarvél fyrir grasflatir

Tegundarnúmer 44913—Raðnúmer 405530245 og upp úr

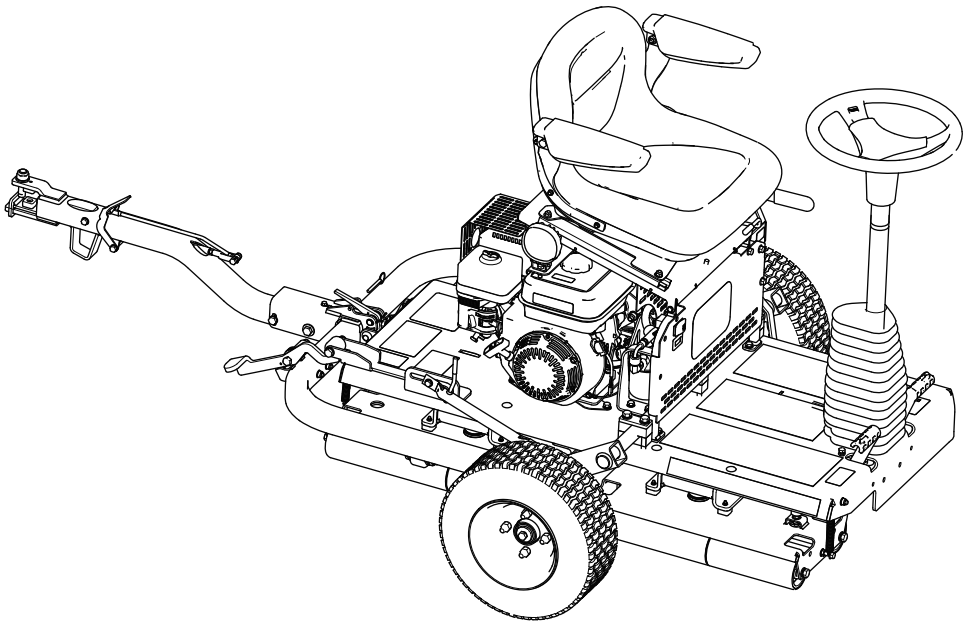

Skráning á www.Toro.com.
Upprunalegar leiðbeiningar (IS)

3446-949

Þessi vara uppfyllir allar viðeigandi evrópskar reglugerðir; frekari upplýsingar er að finna á aðskildu samræmisyfirlýsingarskjali vörunnar.

Notkun vinnuvélarinnar á skógivaxið, runnavaxið eða grasivaxið landsvæði telst brjóta í bága við almenningsauðlindalöggjöf Kaliforníu, hluta 4442 eða 4443, nema vinnuvélin sé búin neistavara, samkvæmt skilgreiningu í hluta 4442, henni sé haldið í góðu vinnuástandi eða hún hefur verið byggð, útbúin og viðhaldið þannig að komið sé í veg fyrir eldsvoða.

⚠ VIÐVÖRUN

KALIFORNÍA
Viðvörun, tillaga 65

Vélarútblástur frá þessari vöru inniheldur efni sem Kaliforníuríki eru kunnugt um að geti valdið krabbameini og fæðingargöllum eða öðrum æxlunarskaða.

Notkun á þessari vöru getur valdið snertingu við efni sem Kaliforníuríki er kunnugt um að geti valdið krabbameini og fæðingargöllum eða öðrum æxlunarskaða.

Inngangur

Þessi vinnuvél er sléttunarvél fyrir grasflatir með sæti fyrir ökumann og er ætluð fyrir fagmenn í atvinnuskyni. Hún er ætluð til að slétta grasflatir, tennisvelli og annan snöggsleginn grassvörð í almenningsgörðum, á golfvöllum, íþróttavöllum og á verslunarsvæðum. Notkun þessarar vöru við annað en tilætlaða notkun getur skapað hættu fyrir stjórnanda og nærstadda.

Lesið þessar upplýsingar vandlega til að læra að stjórna og sinna réttu viðhaldi á vörunni og til að koma í veg fyrir meiðsl og skemmdir á vörunni. Eigandi ber ábyrgð á réttri og öruggri notkun vörunnar.

Á www.Toro.com er að finna kennsluefni tengt öryggi og notkun vörunnar, upplýsingar um aukabúnað, upplýsingar um söluaðila og vöruskráningu.

Þegar þörf er á þjónustu, varahlutum frá Toro eða frekari upplýsingum skal hafa samband við viðurkenndan þjónustu- og söluaðila eða þjónustuver Toro og hafa tegundar- og raðnúmer vörunnar við höndina. Mynd 1 sýnir hvar tegundar- og raðnúmerin eru á vörunni. Skrifið númerin í kassann hér á síðunni.

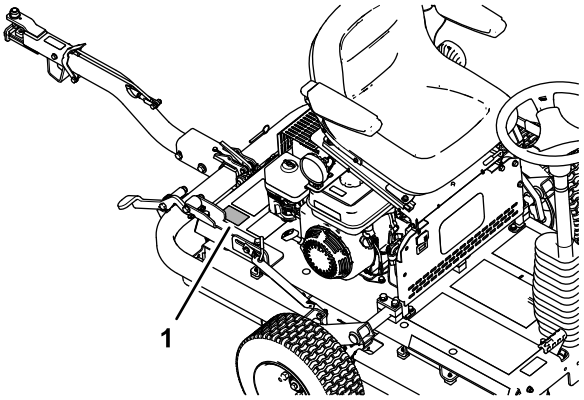

g279976

Mynd 1

1. Staðsetning tegundar- og raðnúmera

Tegundarnúmer _____

Raðnúmer _____

Þessi handbók auðkennir mögulega hættu og í henni eru öryggismerkingar auðkenndar með öryggistáknum (Mynd 2), sem sýna hættu sem kann að valda alvarlegum meiðslum eða dauða ef ráðlögðum varúðarráðstöfunum er ekki fylgt.

g000502

Mynd 2
Öryggistákn

Þessi handbók notar tvö orð til að auðkenna upplýsingar. „**Mikilvægt**“ vekur athygli á sérstökum vélrænum upplýsingum og „**Athugið**“ táknar mikilvægar, almennar upplýsingar sem vert er að lesa vandlega.

© 2020—The Toro® Company
8111 Lyndale Avenue South
Bloomington, MN 55420

Hafið samband í www.Toro.com.
Prentað í Bretlandi
Allur réttur áskilinn

Efnisyfirlit

Öryggi 4
Almennt öryggi 4
Öryggis- og leiðbeiningarmerkingar 4
Uppsetning 7
1 Flutningshjól sett upp 8
2 Tengibúnaðarsamstæða sett upp 8
3 Vinnuvélin fjarlægð af brettinu 10
4 Vinnuvélin smurð 10
Yfirlit yfir vöru 11
Stjórntæki 11
Stjórntæki vélar 12
Tæknilýsing 13
Tengitæki/aukabúnaður 13
Fyrir notkun 14
Öryggi fyrir notkun 14
Vinnuvélin undirbúin 14
Eldsneytisforskrift 14
Áfylling á eldsneytisgeyminn 14
Meðan á notkun stendur 15
Öryggi við notkun 15
Vélin gangsett 16
Drepið á vélinni 16
Vinnuvélin flutt 17
Notkun vinnuvélarinnar 19
Ábendingar um notkun 19
Eftir notkun 19
Öryggi eftir notkun 19
Vinnuvélin flutt 19
Viðhald 20
Öryggi við viðhaldsvinnu 20
Ráðlögð viðhaldsáætlun/-áætlanir 20
Athugasemdir um atriði/svæði sem þarf að athuga betur 21
Gátlisti fyrir daglegt viðhald 21
Undirbúningur fyrir viðhald 22
Undirbúningur fyrir viðhaldsvinnu 22
Sæti stjórnanda lyft upp 22
Sæti stjórnanda sett niður 23
Smurning 23
Legur drifkeflis smurðar 23
Viðhald vélar 24
Vélaröryggi 24
Forskriftir vélarolíu 24
Staða smurolíu könnuð 24
Skipt um smurolíu 25
Loftsíueiningar athugaðar 26
Unnið við loftsíu 26
Viðhald á kerti 27
Ventlabil kannað og stillt 27
Viðhald eldsneytiskerfis 28
Gruggskál hreinsuð 28
Viðhald rafkerfis 28
Öryggissamlæsingarkerfið skoðað 28
Viðhald hemla 29
Athugun á stöðuhemli 29
Stöðuhemill stilltur 29
Viðhald vökvakerfis 30
Öryggi tengt vökvakerfi 30
Skoðun vökvaslanga og festinga 30
Glussahæð könnuð 30
Forskriftir fyrir glussa 31
Skipt um glussa og síu 31
Viðhald á undirvagni 33
Loftþrýstingur hjólbarða kannaður 33
Leitað eftir lausum búnaði í vinnuvélinni 33
Þrif 33
Vinnuvélin þrifin 33
Geymsla 34
Vinnuvélin undirbúin fyrir geymslu í stuttan tíma 34
Undirbúningur vinnuvélar fyrir geymslu í lengri tíma 34
Vinnuvélin sett í geymslu 35

Öryggi

Þessi vinnuvél er hönnuð í samræmi við EN ISO 12100:2010 og ANSI B71.4-2017.

Mikilvægt: **Eftirlitsgögn sem krafist er vegna CE-merkingar má finna í samræmisyfirlýsingu sem fylgir vinnuvélinni.**

Almennt öryggi

Þessi vara getur valdið meiðslum á fólki. Fylgið alltaf öryggisleiðbeiningum til að koma í veg fyrir meiðsl á fólki.

- Lesið vandlega efni þessara *notandahandbókar* áður en vélin er gangsett.
- Sýnið árvekni á meðan unnið er á vinnuvélinni. Ekki gera neitt sem veldur truflun; slíkt kann að leiða til meiðsla eða eignatjóns.
- Ekki setja hendur eða fætur nærri íhlutum á hreyfingu.
- Ekki nota vinnuvélina án hlífa og annars öryggisbúnaðar á sínum stað á vinnuvélinni og í nothæfu ástandi.
- Drepið á vinnuvélinni, takið lykilinn úr (ef hann er til staðar) og bíðið þar til allir hlutar hafa stöðvast áður en farið er úr ökumannssætinu. Leyfið vinnuvélinni að kólna áður en hún er stillt, unnið að viðhaldi og viðgerðum, hún þrifin eða sett í geymslu.

Röng notkun eða viðhald þessarar vinnuvélar getur leitt til meiðsla. Til að draga úr slysahættu skal fara eftir þessum öryggisleiðbeiningum og vera ávallt vakandi fyrir öryggistákninu ⚠, sem merkir „Aðgát“, „Viðvörun“ eða „Hætta“ – öryggisleiðbeiningar. Ef ekki er farið eftir þessum leiðbeiningum er hætta á meiðslum á fólki eða dauða.

Öryggis- og leiðbeiningarmerkingar

Öryggismerkingar og leiðbeiningar sjást greinilega og eru hjá öllum svæðum þar sem möguleg hætta er til staðar. Skiptið um skemmdar eða týndar merkingar.

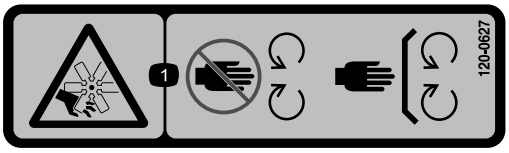

decal120-0627

120-0627

1. Hætta á skurði/aflimun við viftu – haldið öruggri fjarlægð frá hlutum á hreyfingu, tryggið að allar hlífar séu á sínum stað.

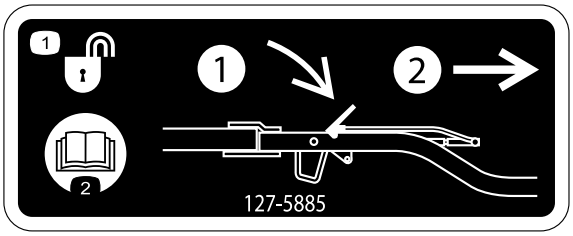

decal127-5885

127-5885

1. Aflæsing tengibúnaðar—1) ýtið klinkunni niður; 2) dragið tengibúnaðinn út.
2. Lesið *notandahandbókina*.

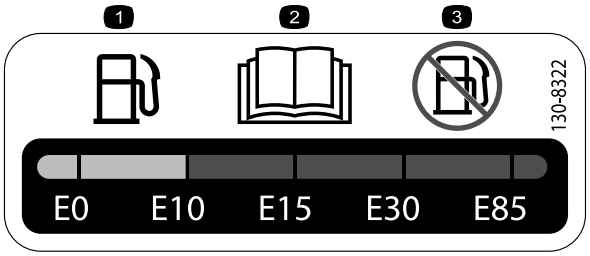

decal130-8322

130-8322

1. Notið aðeins eldsneyti sem inniheldur 10% etanól eða minna miðað við rúmmál (E10).
2. Lesið *notandahandbókina*.
3. Ekki má nota eldsneyti sem inniheldur meira en 10% etanól miðað við rúmmál (E10).

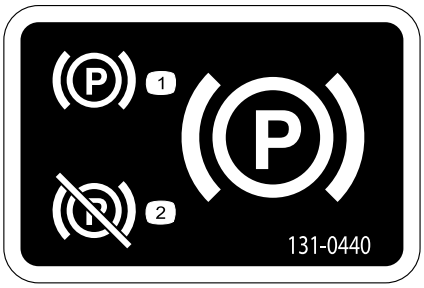

decal131-0440

131-0440

1. Stöðuhemill – á
2. Stöðuhemill – af

decal133-1701

133-1701

1. Viðvörun – lesið *notandahandbókina*; ekki má vinna á vinnuvélinni án tilhlýðilegrar þjálfunar.
2. Viðvörun – notið heyrnarhlífar.
3. Viðvörun - haldið nærstöddum í öruggri fjarlægð frá vinnuvélinni.
4. Viðvörun – haldið öruggri fjarlægð frá hlutum á hreyfingu; tryggið að hlífar séu á sínum stað.
5. Hætta á að velta - ekki má nota vinnuvélina nálægt vatni; haldið fjarlægð frá skurðum eða þverhnípi.

⚠ WARNING: Cancer and Reproductive Harm - www.P65Warnings.ca.gov.
For more information, please visit www.ttcoCAProp65.com

CALIFORNIA SPARK ARRESTER WARNING

Operation of this equipment may create sparks that can start fires around dry vegetation. A spark arrester may be required. The operator should contact local fire agencies for laws or regulations relating to fire prevention requirements.

133-8062

decal133-8062

133-8062

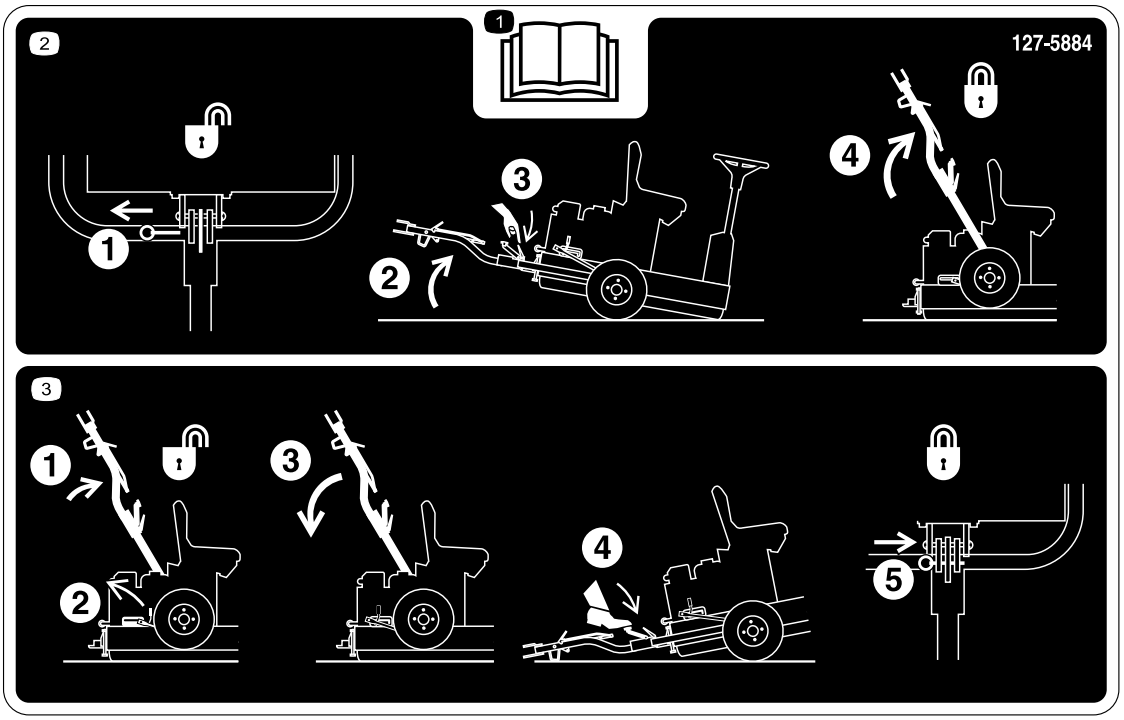

decal127-5884

127-5884

1. Lesið *notandahandbókina*.

2. 1) Togið í láspinnann; 2) Lyftið vinnuvélinni upp; 3) Takið tengibúnaðinn úr lás; 4) Lyftið tengibúnaðinum þar til lyftistöng klinkunnar festist í rennunni.

3. 1) Ýtið tengibúnaðinum upp; 2) Losið lyftistöng klinkunnar; 3) Ýtið tengibúnaðinum niður; 4) Stígið á fótstigið þar til tengibúnaðurinn fellur á sinn stað; 5) Setjið láspinnann í.

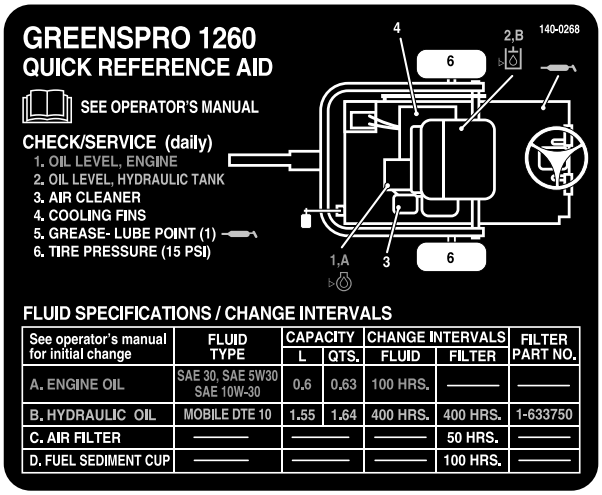

See operator's manual for initial change	FLUID TYPE	CAPACITY		CHANGE INTERVALS		FILTER PART NO.
		L	QTS.	FLUID	FILTER	
A. ENGINE OIL	SAE 30, SAE 5W30 SAE 10W-30	0.6	0.63	100 HRS.	———	———
B. HYDRAULIC OIL	MOBILE DTE 10	1.55	1.64	400 HRS.	400 HRS.	1-633750
C. AIR FILTER	———	———		———	50 HRS.	———
D. FUEL SEDIMENT CUP	———	———		———	100 HRS.	———

decal140-0268

140-0268

Uppsetning

Lausir hlutar

Notaðu eftirfarandi töflu til að staðfesta að allir hlutar hafi verið sendir.

Verklag	Lýsing	Magn	Notkun
1	Flutningshjól	2	Setjið flutningshjólin upp.
2	Lásfesting Bolti (M10 x 30 mm) Lásskinna (M10) Skinna (M10) Ró (M10) Tengibúnaðarsamstæða Bolti (M10 x 100 mm) Lásró(M10) Bolti (M12 x 100 mm) Skinna(M12) Lásró (M12) Milliskinna (þegar við á)	1 4 4 6 4 1 1 1 1 2 1 2	Setjið tengibúnaðarsamstæðuna upp.
3	Engir hlutar nauðsynlegir	–	Fjarlægið vinnuvélina af brettinu.
4	Smurefni (fylgja ekki)	–	Smyrjið vinnuvélina.

Margmiðlun og aukahlutir

Lýsing	Magn	Notkun
Notendahandbók Notendahandbók vélar	1 1	Lesið handbækurnar áður en unnið er á vinnuvélinni.
Samræmisvottorð	1	Þetta vottorð er áskilið fyrir CE-vottun í Evrópu.

1

Flutningshjól sett upp

Hlutar sem þarf fyrir þetta verk:

2	Flutningshjól

Flutningsfestingar fjarlægðar

1. Fjarlægið felgurærnar sem festa hjólnafirnar við flutningsfestinguna (Mynd 3).

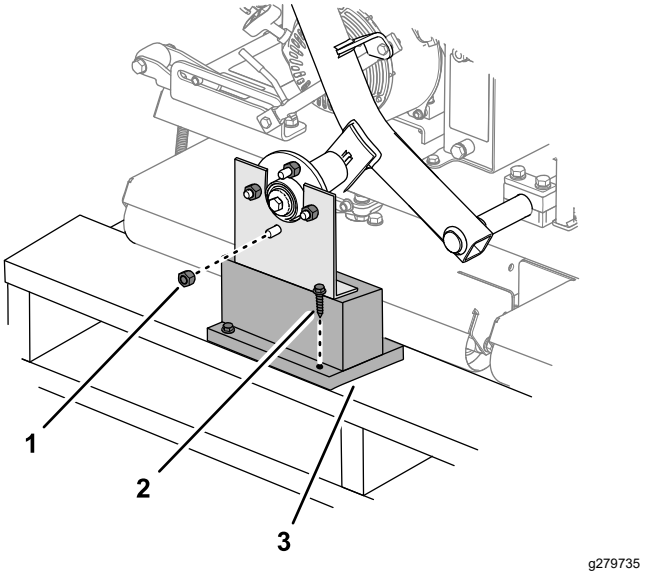

Mynd 3

1. Felguró
2. Skrúfa
3. Flutningsfesting

2. Fjarlægið hina felguróna sem er skrúfuð á boltann á hjólnöfinni (Mynd 3).
3. Fjarlægið skrúfurnar sem festa flutningsfestingarnar við brettið og fjarlægið flutningsfestinguna (Mynd 3).
4. Endurtakið skref 1 til 3 fyrir flutningsfestinguna á hinni hlið vinnuvélarinnar.

Hjólin sett upp

1. Festið flutningshjólin 2 lauslega upp á hjólnafirnar með felgurónum sem fjarlægðar voru í Flutningsfestingar fjarlægðar (síða 8).

   Ath.: Felgurærnar verða festar með hersluátaki við lok 2 Tengibúnaðarsamstæða sett upp (síða 8).

2. Loftþrýstingur í hjólbörðunum skal vera 1,03 bör.

2

Tengibúnaðarsamstæða sett upp

Hlutar sem þarf fyrir þetta verk:

1	Lásfesting
4	Bolti (M10 x 30 mm)
4	Lásskinna (M10)
6	Skinna (M10)
4	Ró (M10)
1	Tengibúnaðarsamstæða
1	Bolti (M10 x 100 mm)
1	Lásró(M10)
1	Bolti (M12 x 100 mm)
2	Skinna(M12)
1	Lásró (M12)
2	Milliskinna (þegar við á)

Verklag

1. Setjið lásfestinguna upp á grind vinnuvélarinnar eins og sýnt er á Mynd 4.

   Ath.: Herðið rærnar að 52 N·m.

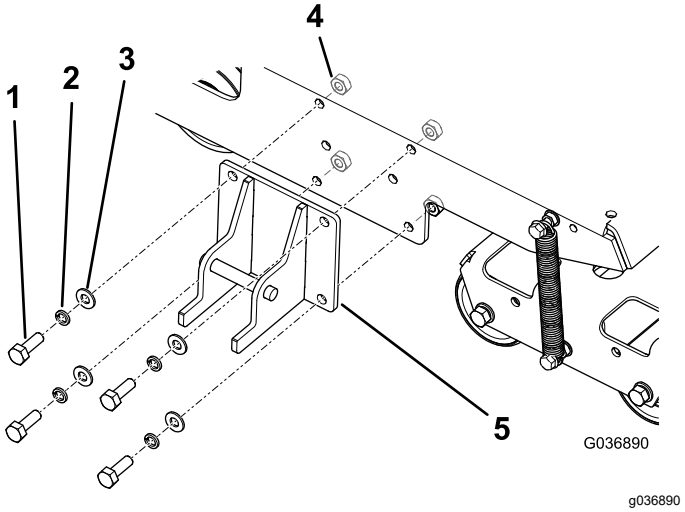

Mynd 4

1. Bolti—M10 x 30 mm (4)
2. Lásskinna—M10 (4)
3. Skinna—M10 (4)
4. Ró—M10 (4)
5. Lásfesting

2. Festið tengibúnaðinn við snúningsfestinguna með viðeigandi búnaði; sjá Mynd 5.

- Notið bolta (M10 x 100 mm), 2 skinnur (M10) og lásró (M10) í götin að framan.
- Notið bolta (M12 x 100 mm), 2 skinnur (M12) og lásró (M12) í götin að aftan.
- Ef þriðja skinnan fylgir með hverjum bolta skal nota þær skinnur sem milliskinnur milli tengibúnaðarins og innri hluta snúningsfestingarinnar (Mynd 6).

Ath.: Notið götin í snúningsfestingunni til viðmiðunar fyrir hæð tengibúnaðarins samanborið við tengibúnað dráttartækisins.

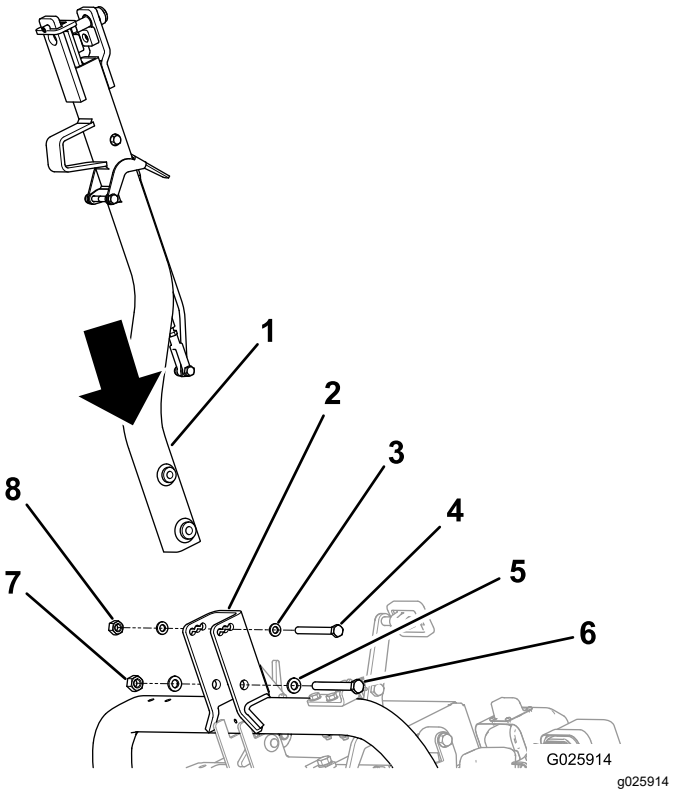

Mynd 5

1. Tengibúnaður
2. Snúningsfesting
3. Skinna—M10 (2)
4. Bolti (M10)
5. Skinna—M12 (2)
6. Bolti (M12)
7. Lásró (M12)
8. Lásró (M10)

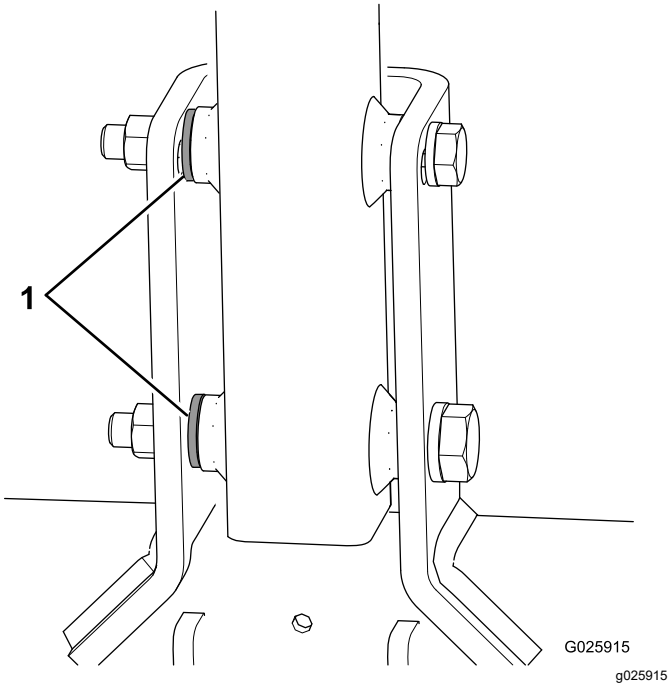

Mynd 6

1. Milliskinnur

3. Herðið litla boltann að 73 N·m og stóra boltann að 126 N·m.
4. Ýtið tengibúnaðarsamstæðunni upp þar til lyftistöng klinkunnar losnar úr rennuhakinu (Mynd 7).

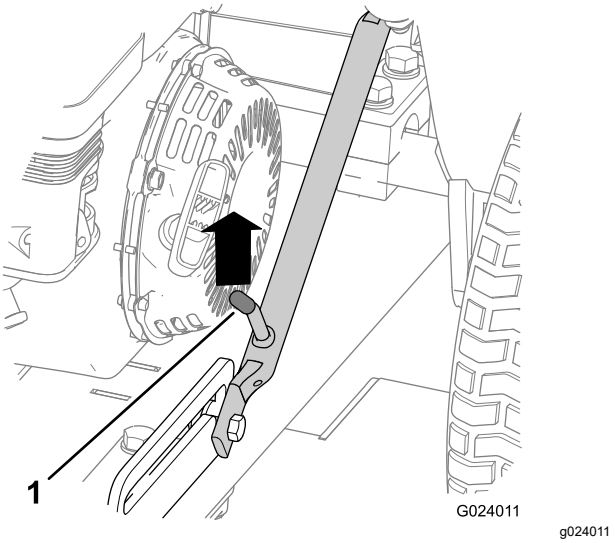

Mynd 7

1. Lyftistöng klinku

5. Ýtið tengibúnaðinum niður.
6. Fjarlægið láspinnann úr klinkunni ef hann er til staðar (Mynd 8).

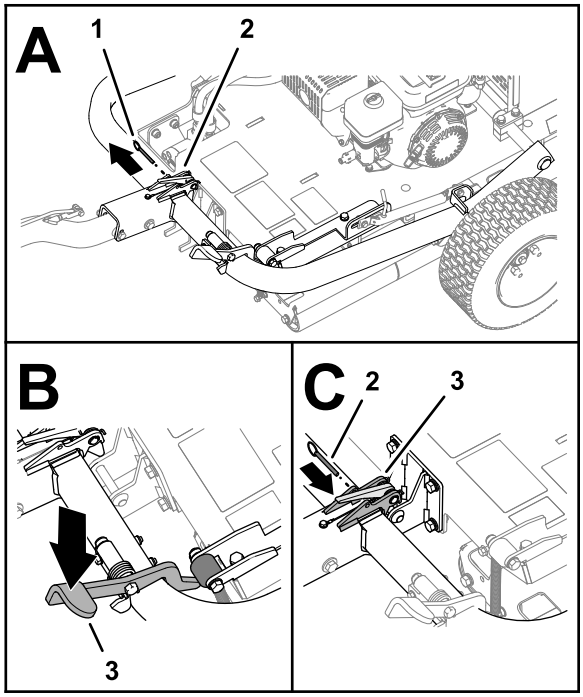

g279746

Mynd 8

1. Láspinni
2. Klinka
3. Fótstig tengibúnaðar

7. Stígið á fótstig tengibúnaðarins þar til tengibúnaðurinn festist á réttum stað (Mynd 8).
8. Setjið láspinnann gegnum götin í klinkunni (Mynd 8).
9. Herðið felgurærnar á flutningshjólunum að 108 N·m.

3

Vinnuvélin fjarlægð af brettinu

Engir hlutar nauðsynlegir

Verklag

1. Fjarlægið viðarblokkirnar sem eru á brettinu sömu megin og tengibúnaðurinn.

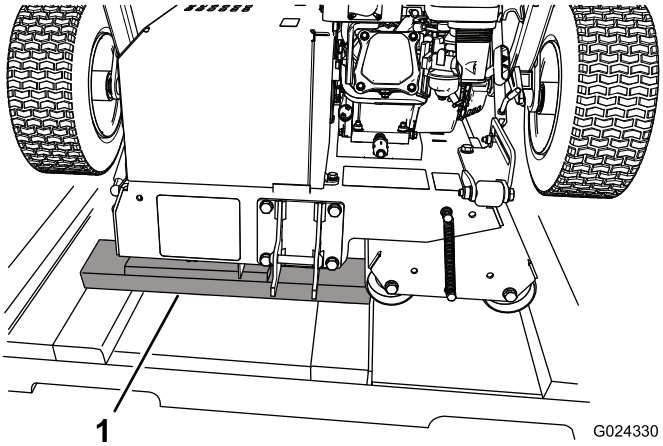

g024330

Mynd 9

1. Viðarblokkir

2. Setjið viðarplötur á jörðina við enda brettisins.

   Ath.: Hæð viðarplatanna ætti að vera dálítið lægri en hæðin á brettinu. Hægt er að nota stykki sem tekin eru af hliðum og/eða endum flutningskassans.

3. Rennið vinnuvélinni varlega af brettinu, yfir á viðarplöturnar og þaðan niður á jörðina.

   Mikilvægt: **Gætið þess að keflin snerti ekki brettið þegar vinnuvélin lendir á jörðinni.**

4. Fjarlægið allar umbúðir sem eftir eru.

4

Vinnuvélin smurð

Hlutar sem þarf fyrir þetta verk:

–	Smurefni (fylgja ekki)

Verklag

Áður en vinnuvélin er notuð skal smyrja hana til að tryggja rétta virkni, sjá Legur drifkeflis smurðar (síða 23). Ef vinnuvélin er ekki smurð með réttum hætti leiðir það til þess að mikilvægir hlutar hennar bila fyrr en eðlilegt má teljast.

Yfirlit yfir vöru

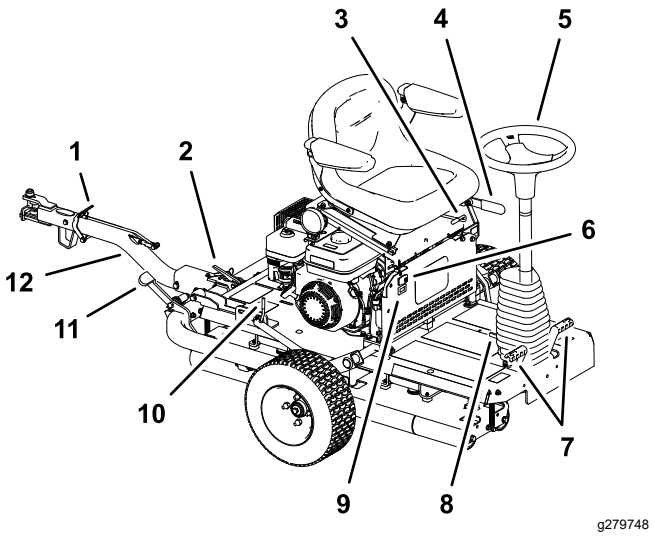

Mynd 10

1. Læsistöng tengibúnaðar
2. Klinka á tengibúnaði
3. Stillistöng sætis
4. Stöðuhemill
5. Stýri
6. Ljósarofi
7. Akstursfótstig
8. Fótstig til að stjórna stýrishalla
9. Vinnustundamælir
10. Lyftistöng klinku
11. Fótstig tengibúnaðar
12. Tengibúnaðarsamstæða

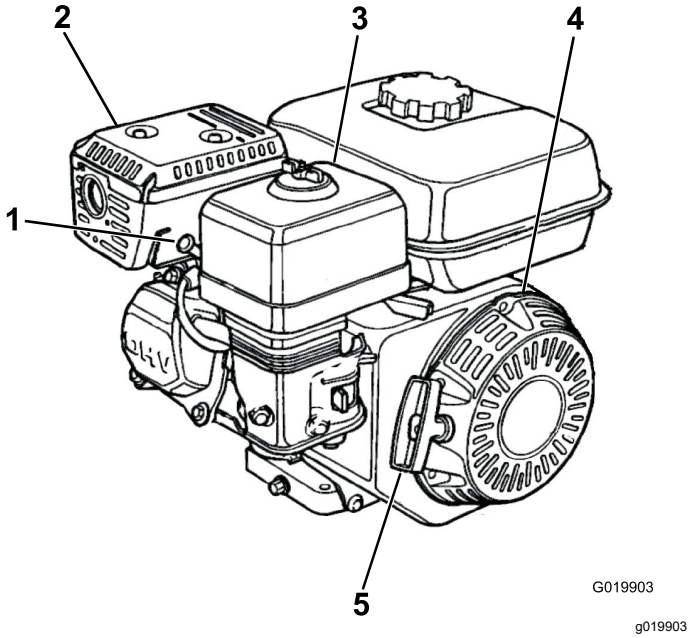

Mynd 11

1. Kerti
2. Hljóðkútur
3. Loftsía
4. Startari
5. Gangsetningarsnúra

Stjórntæki

Stöðuhemill

Setjið stöðuhemilinn á til að hægt sé að gangsetja vinnuvélina. Togið stöðuhemilsstöngina aftur til að setja stöðuhemilinn á (Mynd 12). Ýtið því fram til að taka stöðuhemilinn af.

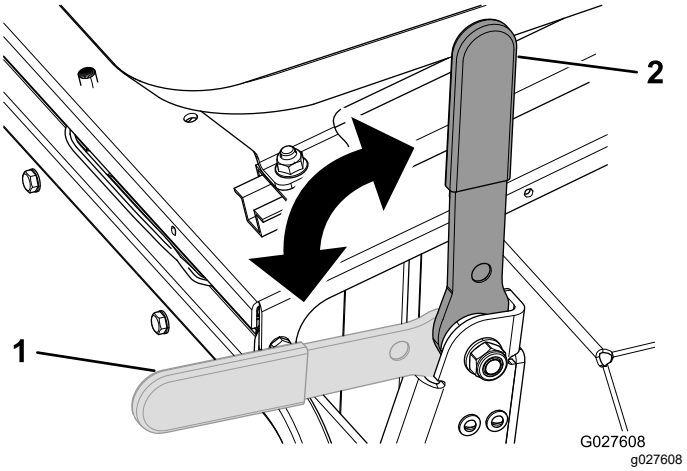

Mynd 12

1. Stöðuhemill – af
2. Stöðuhemill – á

Stýri

Snúið stýrinu (Mynd 10) réttsælis til að snúa vinnuvélinni í stefnuna fram á við.

Snúið stýrinu rangsælis til að snúa vinnuvélinni í stefnuna aftur á bak.

Ath.: Þar sem stefnan breytist við hverja umferð er nauðsynlegt að fá æfingu við stjórn vinnuvélarinnar.

Stýrið stjórnar stefnu sléttunarkeflanna, sem aftur stýra vinnuvélinni. Aðeins er hægt að snúa stýrinu takmarkað og því er beygjuradíus vinnuvélarinnar stór.

Fótstig til að stjórna stýrishalla

Til að halla stýrinu að stjórnanda skal ýta fótstiginu (Mynd 10) niður, toga stýristurninn að stjórnanda þar til þægilegri stöðu er náð og sleppa síðan fótstiginu.

Akstursfótstig

Akstursfótstigin (Mynd 10) sem staðsett eru sitt hvoru megin við neðsta hluta stýrisins stjórna hreyfingu drifkeflisins. Fótstigin eru tengd saman og því er ekki hægt að ýta þeim báðum niður á sama tíma. Aðeins er hægt að ýta einu fótstigi niður í senn. Ef stigið er á fótstigið hægra megin fer vinnuvélin til hægri, og ef stigið er á fótstigið vinstra megin fer vinnuvélin til vinstri. Því fastar sem stigið er á viðkomandi fótstig því hraðar fer vélin í þá stefnu.

Ath.: Nauðsynlegt er að stöðva vinnuvélina alveg áður en stefnu hennar er breytt; ekki má breyta stefnunni skyndilega. Slíkt veldur of miklu álagi á leiðslu akstursdrifsins, sem veldur því að íhlutir akstursdrifsins bila fyrr en eðlilegt má teljast. Virkja skal fótstigin rólega og mjúklega til að koma í veg fyrir skemmdir á grassverði annars vegar og skemmdir á akstursdrifi hins vegar.

Þegar vinnuvélin er notuð í halla skal gæta þess að drifkeflið vísi niður í hallann til að fá nægilegt grip. Ef það er ekki gert er hætta á að grassvörðurinn verði fyrir skemmdum.

Tengibúnaðarsamstæða

Tengibúnaðarsamstæðan (Mynd 10) er notuð til að draga vinnuvélina og til að láta flutningshjólin síga eða hækka þau.

Stillistöng sætis

Hægt er að færa sætið fram eða aftur. Snúið stillistöng sætis (Mynd 10) upp á við, rennið sætinu fram eða aftur og sleppið stönginni að því loknu.

Stilliboltar fyrir sætisarm

Hægt er að stilla hvorn sætisarm fyrir sig með því að snúa viðkomandi stillibolta (Mynd 13).

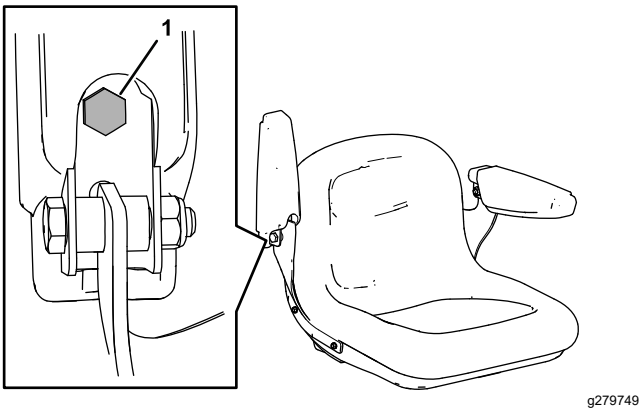

Mynd 13

1. Stillibolti

Ljósarofi

Notið ljósarofann til að kveikja og slökkva á ljósunum (Mynd 10).

Vinnustundamælir

Vinnustundamælirinn (Mynd 10) sýnir heildarfjölda vinnustunda.

Stjórntæki vélar

Ath.: Frekari upplýsingar um stjórntæki vélar eru í notandahandbók vélarinnar.

Rofi til að kveikja og slökkva

Stjórnandi vinnuvélarinnar kveikir og slekkur á vélinni með rofa til að kveikja og slökkva (Mynd 14). Rofinn er framan á vélinni. KVEIKIÐ á rofanum til að ræsa vélina og láta hana ganga. SLÖKKVIÐ á rofanum til að slökkva á vélinni.

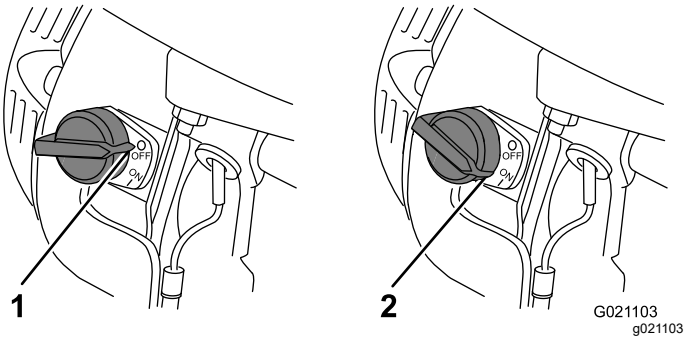

Mynd 14

1. SLÖKKT staða
2. KVEIKT staða

Innsog

Innsogið (Mynd 15) er nauðsynlegt þegar köld vél er ræst. Færið innsogið í LOKAÐA stöðu áður en togað er í gangsetningarsnúruna. Þegar vélin er komin í gang skal færa innsogið í OPNA stöðu. Ekki nota innsogið ef vélin er þegar heit eða heitt er í veðri.

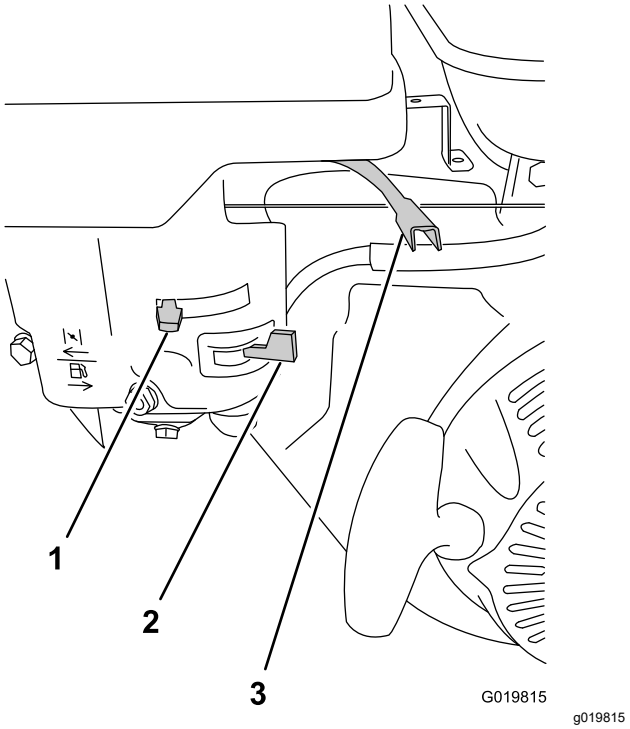

Mynd 15

1. Innsog
2. Afsláttarloki eldsneytis
3. Inngjafarstöng

Inngjafarstöng

Inngjafarstöngin (Mynd 15) er næst innsoginu; með henni er hraða vélarinnar stjórnað og þar með hraða vinnuvélarinnar. Bestur árangur næst við sléttun ef þessi stjórnbúnaður er settur í stöðuna HRATT.

Afsláttarloki eldsneytis

Afsláttarloki eldsneytis (Mynd 15) er fyrir neðan innsogið. Áður en vélin er ræst skal færa þennan loka í opna stöðu. Þegar notkun vinnuvélar er lokið og slökkt hefur verið á henni skal færa afsláttarloka eldsneytis í LOKAÐA stöðu.

Gangsetningarsnúra

Togið snöggt í gangsetningarsnúruna (Mynd 11) til að setja af stað snúning í vélinni og gangsetja hana. Stjórntækin sem lýst er hér fyrir ofan verða öll að vera rétt stillt til að hægt sé að ræsa vélina.

Olíuhæðarrofi

Olíuhæðarrofi er inni í vélinni; hann kemur í veg fyrir að vélin geti verið í gangi ef olíuhæðin fer undir örugg mörk.

Tæknilýsing

Þyngd	308 kg
Lengd	136 cm
Breidd	122 cm
Hæð	107 cm
Mesti aksturshraði	12,8 km/klst. @ 3600 sn./mín.

Tengitæki/aukabúnaður

Úrval tengitækja og aukabúnaðar sem Toro samþykkir er í boði fyrir vinnuvélina til að auka við afkastagetu hennar. Hafið samband við viðurkenndan þjónustu- og söluaðila eða dreifingaraðila Toro eða farið á www.Toro.com þar sem finna má lista yfir öll samþykkt tengitæki og aukabúnað.

Notið eingöngu varahluti og aukabúnað frá Toro til að tryggja hámarksafköst og áframhaldandi öryggisvottun vinnuvélarinnar. Varahlutir og aukabúnaður frá öðrum framleiðendum geta reynst hættulegir og notkun þeirra kann að fella ábyrgðina úr gildi.

Notkun

Fyrir notkun

Öryggi fyrir notkun

Almennt öryggi

- Drepið á vinnuvélinni og bíðið þar til allir hlutar hafa stöðvast áður en farið er úr ökumannssætinu. Leyfið vinnuvélinni að kólna áður en hún er stillt, unnið að viðhaldi og viðgerðum, hún þrifin eða sett í geymslu.
- Aldrei leyfa börnum eða óþjálfuðum einstaklingum að vinna á eða við vinnuvélina. Gildandi reglur á hverjum stað kunna að setja takmörk við aldur stjórnanda. Eigandinn ber ábyrgð á að þjálfa stjórnendur og vélvirkja.
- Lærið örugga notkun búnaðarins, stjórntækjanna og öryggismerkinganna.
- Nauðsynlegt er að vita hvernig á að stöðva vinnuvélina og drepa á vélinni á skjótan máta.
- Gangið úr skugga um að kerfi fyrir nærveru stjórnanda, öryggisrofar og hlífar séu á sínum stað og virki rétt. Ekki nota vinnuvélina ef þessir hlutir virka ekki rétt.
- Skoðið vinnuvélina alltaf fyrir notkun til að ganga úr skugga um að íhlutir og festingar séu í góðu ásigkomulagi. Skiptið um slitna eða skemmda íhluti og festingar.
- Skoðið svæðið þar sem nota á vinnuvélina og fjarlægið hluti sem hún getur skotið frá sér.

Öryggi í kringum eldsneyti

- Gætið ýtrustu varúðar við meðhöndlun eldsneytis. Það er mjög eldfimt og eldsneytisgufur eru sprengifimar.
- Drepið í sígarettum, vindlum, pípum og öðrum kveikjuvöldum.
- Notið eingöngu samþykkt eldsneytisílát.
- Ekki fjarlægja eldsneytislokið eða fylla á eldsneytisgeyminn með vélina í gangi eða á meðan hún er heit.
- Fyllið hvorki á né tappið af eldsneyti í lokuðu rými.
- Geymið ekki vinnuvélina eða eldsneytisílát nærri óvörðum loga, neistaflugi eða kveikiloga, á borð við vatnshitara eða önnur heimilistæki.
- Ef eldsneyti hellist niður skal ekki reyna að gangsetja vélina og forðast að kveikja minnsta neista þar til eldsneytisgufurnar hafa dreifst.

Vinnuvélin undirbúin

1. Hreinsið allt rusl ofan af og undan vinnuvélinni.
2. Setjið stöðuhemilinn á.
3. Ljúkið eftirfarandi daglegum viðhaldsverkum:
   - Legur drifkeflis smurðar (síða 23)
   - Staða smurolíu könnuð (síða 24)
   - Loftsíueiningar athugaðar (síða 26)
   - Öryggissamlæsingarkerfið skoðað (síða 28)
   - Athugun á stöðuhemli (síða 29)
   - Skoðun vökvaslanga og festinga (síða 30)
   - Glussahæð könnuð (síða 30)
   - Loftþrýstingur hjólbarða kannaður (síða 33)
   - Leitað eftir lausum búnaði í vinnuvélinni (síða 33)
4. Tryggið að allar hlífar séu á sínum stað og tryggilega festar.
5. Lyftið flutningshjólunum af jörðinni og gangið úr skugga um að þau læsist.

Eldsneytisforskrift

- Notið blýlaust (að lágmarki 87 oktana) bensín.
- Best er að nota eingöngu hreint og nýtt (ekki yfir 30 daga gamalt) blýlaust bensín með oktantölu upp á 87 eða hærri (flokkunaraðferð (R+M)/2).
- Etanól: Hægt er að nota bensín með allt að 10% etanóli (blýlaust bensín+etanól) eða 15% MTBE (metýltertbútýleter). Etanól og MTBE eru ekki eins. Ekki má nota bensín með 15% etanóli (E15). Aldrei nota bensín sem inniheldur meira en 10% etanól, svo sem E15 (15% etanólinnihald), E20 (20% etanólinnihald) eða E85 (85% etanólinnihald). Notkun bensíns sem ekki hefur verið samþykkt getur truflað afköst og/eða valdið vélarskemmdum sem ekki falla undir ábyrgð.
- Ekki má nota metanól eða bensín sem inniheldur metanól.
- Ekki geyma bensín í eldsneytisgeyminum eða eldsneytisílátum yfir vetrartímann nema notað sé varðveisluefni fyrir eldsneyti
- Ekki blanda olíu saman við bensín.

Áfylling á eldsneytisgeyminn

Rúmtak eldsneytisgeymis: 3,6 l

1. Hreinsið svæðið í kringum eldsneytislokið og takið lokið af geyminum (Mynd 16).

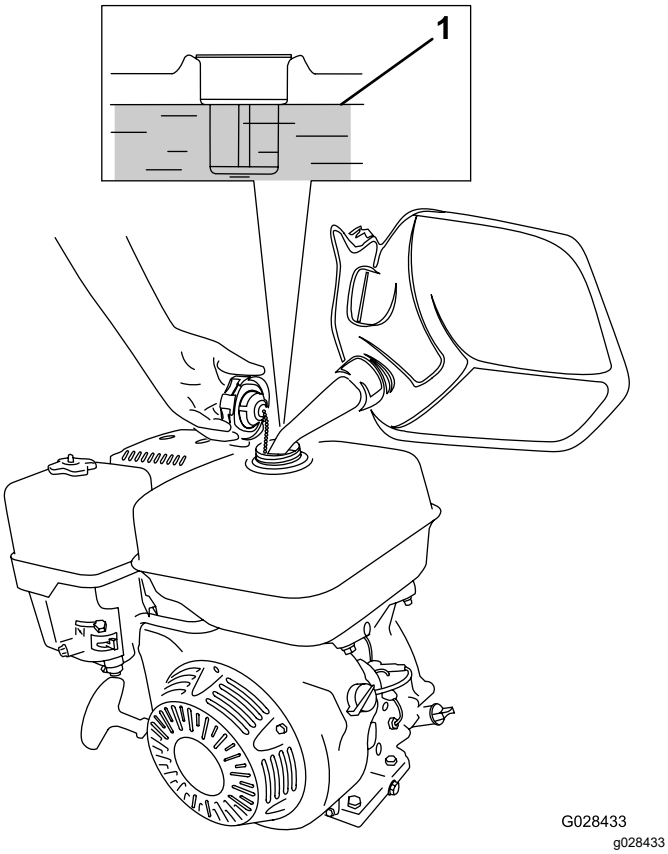

Mynd 16

1. Mesta eldsneytishæð

2. Fyllið á eldsneytisgeyminn með tilgreindu eldsneyti þar til eldsneytishæðin er um það bil 25 mm frá efsta hluta geymisins.

   Loftrýmið efst í geyminum gerir eldsneytinu kleift að þenjast út.

   Mikilvægt: **Gætið þess að yfirfylla ekki eldsneytisgeyminn. Ef geymirinn er fylltur fram yfir þá eldsneytishæð sem tilgreind er geta orðið skemmdir á gufuheimtarkerfinu sem aftur veldur því að vélin starfar ekki sem skyldi. Þessi bilun fellur ekki undir ábyrgð og nauðsynlegt er að skipta um eldsneytislok.**

3. Setjið eldsneytislokið á og þurrkið upp allt eldsneyti sem hefur hellst niður.

Meðan á notkun stendur

Ath.: Miðið vinstri og hægri hlið vinnuvélarinnar út frá hefðbundinni vinnustöðu.

Öryggi við notkun

Almennt öryggi

- Eigandinn/stjórnandinn getur komið í veg fyrir og ber ábyrgð á slysum sem geta valdið meiðslum á fólki eða eignatjóni.
- Klæðist viðeigandi klæðnaði, þar á meðal hlífðargleraugum, síðbuxum, sterkum skófatnaði með skrikvörn og heyrnarhlífum. Takið sítt hár í tagl og ekki klæðast víðum fatnaði eða hangandi skartgripum.
- Notkun vinnuvélarinnar er bönnuð ef stjórnandi er þreyttur, veikur eða undir áhrifum áfengis eða annarra vímuefna.
- Sýnið árvekni á meðan unnið er á vinnuvélinni. Ekki gera neitt sem veldur truflun; slíkt kann að leiða til meiðsla eða eignatjóns.
- Haldið nærstöddum og gæludýrum utan vinnusvæðisins.
- Flytjið aldrei farþega á vinnuvélinni.
- Vinnið eingöngu á vinnuvélinni í góðu skyggni til að forðast holur og duldar hættur.
- Ekki aka vinnuvélinni á blautu grasi. Skert grip getur valdið því að vinnuvélin renni til.
- Áður en vélin er gangsett þarf að tryggja að öll drif séu í hlutlausri stöðu, stöðuhemillinn sé á og að stjórnandinn sitji í sætinu.
- Lítið aftur fyrir og niður áður en bakkað er til að tryggja að leiðin sé greið.
- Sýnið aðgát þegar komið er að blindhornum, trjástubbum, trjám eða öðrum hlutum sem kunna að takmarka útsýnið.
- Ekki aka vélinni nærri þverhnípi, skurðum eða bökkum. Vinnuvélin gæti oltið skyndilega ef brún gefur eftir.
- Stöðvið vinnuvélina, setjið stöðuhemilinn á, drepið á vélinni og skoðið tengitækið ef það rekst í hlut eða ef vinnuvélin titrar óeðlilega. Sinnið öllum nauðsynlegum viðgerðum áður en vinnu er haldið áfram.
- Hægið á og sýnið aðgát í beygjum og þegar vinnuvélinni er ekið yfir vegi eða gangstíga. Umferð frá hægri á alltaf réttinn.
- Látið vélina aldrei ganga á svæðum þar sem útblástursloftegundir safnast upp.
- Skiljið vinnuvélina aldrei eftir í gangi án eftirlits.
- Gerið eftirfarandi áður en svæði stjórnanda er yfirgefið:

– Leggið vinnuvélinni á jafnsléttu.
– Setjið stöðuhemilinn á.
– Drepið á vélinni.
– Bíðið þar til hlutir á hreyfingu hafa stöðvast.

- Ekki nota vinnuvélina þegar hætta er á eldingum.
- Ekki nota vinnuvélina sem dráttartæki.
- Eingöngu skal nota aukabúnað, tengitæki og varahluti sem samþykkt hafa verið af Toro® Company.
- Haldið höndum og fótum frá keflunum.
- Gætið varúðar þegar vinnuvélin er tengd við og aftengd frá dráttartækinu.

Öryggi í halla

- Setjið saman eigin verkferli og reglur fyrir vinnu í halla. Þessi verkferli þurfa að innihalda skoðun vinnusvæðisins til að hægt sé að kanna hvort þar sé að finna of mikinn halla fyrir vinnuvélina. Beitið almennu hyggjuviti og sýnið góða dómgreind við þessa skoðun.
- Brekkur valda mikilli hættu á stjórnmissi eða veltu sem leitt getur til alvarlegra meiðsla eða dauða. Stjórnandinn er ábyrgur fyrir öruggri notkun í halla. Sýna þarf sérstaka aðgát þegar vinnuvélinni er ekið í halla.
- Akið hægt þegar ekið er í halla.
- Ef stjórnanda finnst óþægilegt að vinna á vinnuvélinni í halla skal viðkomandi sleppa því.
- Verið vakandi fyrir holum, skorningum, ójöfnum, grjóti eða öðrum huldum hlutum. Óslétt undirlag getur valdið því að vinnuvélin velti. Hátt gras getur hulið hindranir.
- Veljið lítinn akstursshraða svo ekki þurfi að stöðva vélina eða skipta um gír þegar ekið er í halla.
- Ef keflin missa grip getur vélin oltið.
- Forðist að aka vinnuvélinni á blautu grasi. Keflin geta misst grip; óháð því hvort hemlar eru til staðar eða virka sem skyldi.
- Forðist að taka af stað, stöðva eða beygja vinnuvélinni í halla.
- Tryggið að allar hreyfingar í halla séu hægar og jafnar. Breytið hvorki hraða né stefnu vinnuvélarinnar skyndilega.

Vélin gangsett

Ath.: Gangið úr skugga um að kertisvírinn sé tengdur við kertið.

1. Tryggið að ljósarofinn sé í stöðunni „Slökkt“.
2. Tryggið að stöðuhemillinn sé á og akstursfótstigin séu í HLUTLAUSRI stöðu.
3. Svissið Á með rofanum.
4. Snúið afsláttarlokanum í OPNA stöðu.
5. KVEIKIÐ á innsoginu þegar köld vél er ræst.

   Ath.: Ekki er víst að nauðsynlegt sé að nota innsogið þegar heit vél er ræst.
6. Færið inngjöfina í HRAÐA stöðu.
7. Standið við aftasta hluta vinnuvélarinnar og togið í gangsetningarsnúruna þar til hún virkjast; þá skal toga fast í hana til að ræsa vélina.

   Mikilvægt: **Ekki má toga gangsetningarsnúruna alla leið út eða sleppa handfanginu þegar togað er í snúruna, að öðrum kosti er hætta á að snúran slitni eða gangsetningarsamstæðan skemmist.**
8. Þegar búið er að ræsa vélina skal SLÖKKVA á innsoginu.
9. Færið inngjafarstöngina í HRAÐA stöðu, þannig má ná fram mestum afköstum kefla.

Drepið á vélinni

1. Þegar notkun vinnuvélarinnar er lokið skal setja akstursfótstigin í HLUTLAUSA stöðu og setja stöðuhemilinn á.
2. Setjið vélina í lausagang og látið hana keyra þannig í 10 til 20 sekúndur.
3. SLÖKKVIÐ á vélinni með rofanum.
4. Snúið afsláttarlokanum í LOKAÐA stöðu.
5. SLÖKKVIÐ á ljósarofanum.

Vinnuvélin flutt

Vinnuvélin undirbúin fyrir flutning

1. Akið vinnuvélinni að flutningsökutækinu.
2. Setjið stöðuhemilinn á.
3. Drepið á vélinni; sjá Drepið á vélinni (síða 16).
4. Gangið úr skugga um að afsláttarlokinn sé í LOKAÐRI stöðu.

Vinnuvélinni lyft upp á flutningshjólin

1. Ýtið tengibúnaðarsamstæðunni upp þar til lyftistöng klinkunnar losnar úr rennuhakinu (Mynd 17).

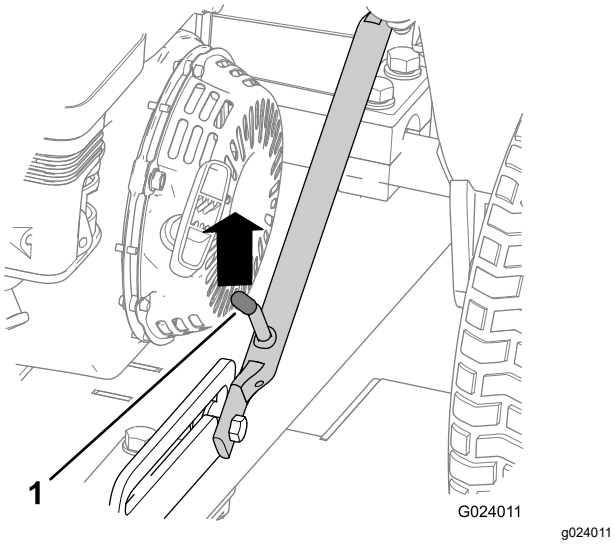

Mynd 17

1. Lyftistöng klinku

2. Lyftið lyftistöng klinkunnar þannig að hún renni auðveldlega til og togið tengibúnaðinn niður.

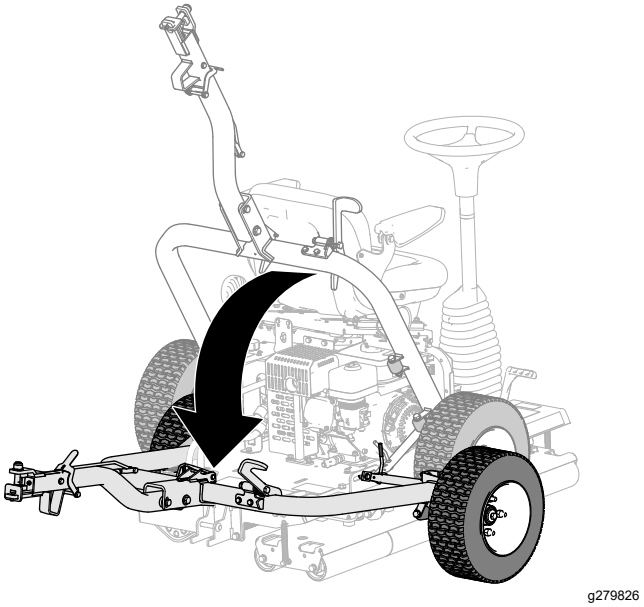

Mynd 18

3. Stígið á fótstig tengibúnaðarins þar til tengibúnaðurinn festist á réttum stað (Mynd 19).

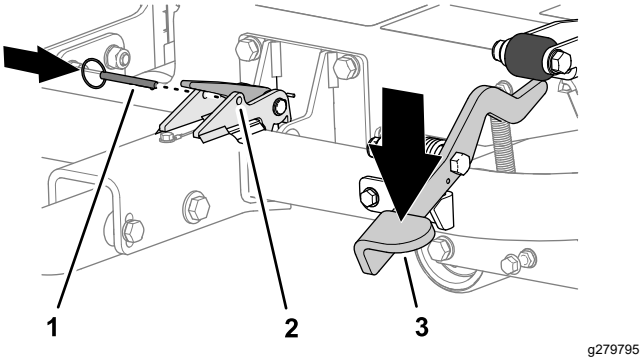

Mynd 19

1. Láspinni
2. Klinka
3. Fótstig tengibúnaðar

4. Setjið láspinnann gegnum götin í klinkunni (Mynd 19).
5. Tengið vinnuvélina við dráttartækið ef við á, sjá Vinnuvélin tengd við dráttartækið (síða 17).

Vinnuvélin tengd við dráttartækið

Þrýstið niður á læsistöng tengibúnaðarins meðan tengibúnaðarsamstæðan er sett upp á tengibúnað dráttartækisins. Sleppið stönginni þegar tengibúnaðurinn og tengibúnaðarsamstæðan passa saman (Mynd 20).

Mikilvægt: **Tryggið að stöngin fari upp og að tengibúnaðurinn og tengibúnaðarsamstæðan séu tengd saman.**

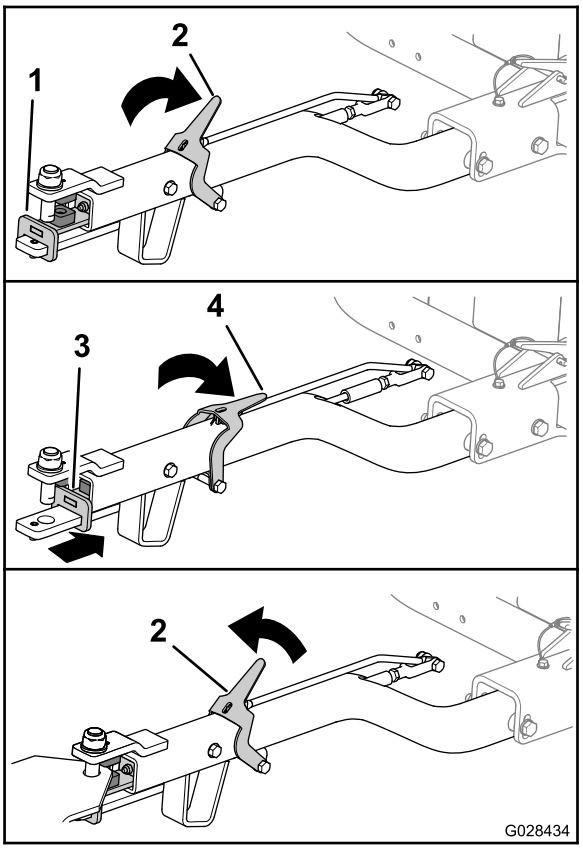

Mynd 20

1. Tengibúnaðarsamstæða (fram á við)
2. Læsistöng tengibúnaðar (upp)
3. Tengibúnaðarsamstæða (aftur á bak)
4. Læsistöng tengibúnaðar (niður)

Vinnuvélin aftengd frá dráttartækinu

Leggið vinnuvélinni á jafnsléttu og skorðið dekkin.

Þrýstið niður á læsistöng tengibúnaðarins meðan tengibúnaðarsamstæðan er tekin af tengibúnaði dráttartækisins (Mynd 20). Sleppið klinkunni þegar tengibúnaðurinn og tengibúnaðarsamstæðan eru laus hvort frá öðru.

Vinnuvélin lækkuð niður á keflin

1. Ef vinnuvélin er tengd við dráttartæki skal aftengja hana frá dráttartækinu; sjá Vinnuvélin aftengd frá dráttartækinu (síða 18).
2. Fjarlægið láspinnann (Mynd 21).

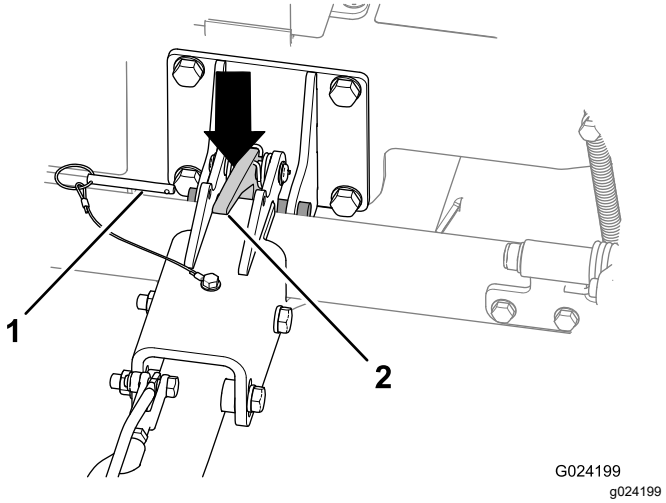

Mynd 21

1. Láspinni
2. Klinka á tengibúnaði

3. Togið tengibúnaðarsamstæðuna aðeins upp til að lyfta vinnuvélinni lítillega.
4. Ýtið klinku tengibúnaðarins niður til að aflæsa tengibúnaðinum (Mynd 21).
5. Lyftið tengibúnaðinum (Mynd 22) þar til lyftistöng klinkunnar læsist í rennuhakinu (Mynd 17).

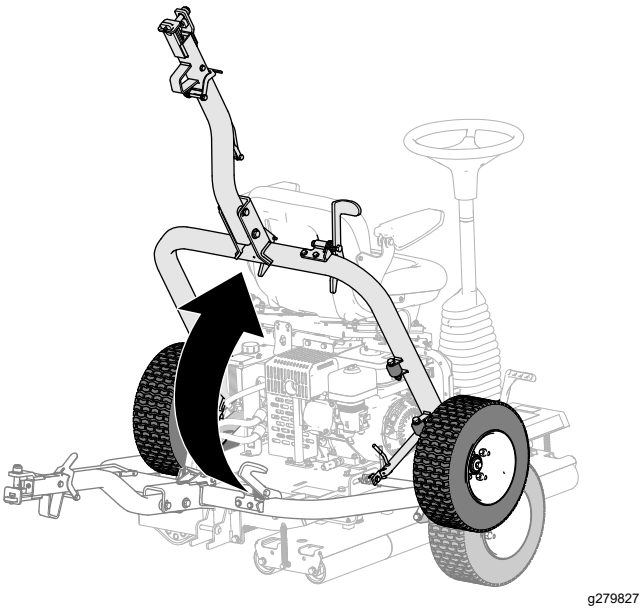

Mynd 22

Notkun vinnuvélarinnar

1. Gangið úr skugga um að stöðuhemillinn sé á.
2. Setjist í stjórnendasætið og gætið þess að snerta ekki akstursfótstigin þegar sest er.
3. Stillið sætið og stýrið í þægilega stöðu fyrir notkun.
4. Takið stöðuhemilinn af.
5. Haldið um stýrið og stígið varlega á vinstra eða hægra akstursfótstigið, eftir því í hvora áttina óskað er að aka vinnuvélinni.

   Ath.: Því fastar sem stigið er á fótstigið, því hraðar ekur vinnuvélin í samsvarandi stefnu.
6. Til að stöðva vinnuvélina skal sleppa akstursfótstiginu.

   Mikilvægt: **Gætið þess að ýta ekki snögglega á akstursfótstigin; það getur valdið því að vinnuvélin renni til og skemmi grassvörðinn undir drifkeflinu, einnig geta orðið skemmdir á drifkerfinu. Ávallt skal tryggja góða stjórn við notkun akstursfótstiganna.**

   Ath.: Þegar stjórnandinn venst vinnuvélinni fær hann betri tilfinningu fyrir því hvenær rétt er að taka fótinn af akstursfótstigunum. Rétt er að gera það áður en óskað er að stöðva hreyfingu vinnuvélarinnar, þar sem hún heldur áfram að renna í stutta stund eftir að fótstiginu hefur verið sleppt. Þegar vinnuvélin hefur stöðvast alveg skal ýta hinu akstursfótstiginu varlega niður til að snúa vinnuvélinni við.
7. Snúið stýrinu réttsælis til að snúa vinnuvélinni í stefnuna fram á við.

   Snúið stýrinu rangsælis til að snúa vinnuvélinni í stefnuna aftur á bak.

   Ath.: Þar sem stefnan breytist við hverja umferð er nauðsynlegt að fá æfingu við stjórn vinnuvélarinnar.

   Mikilvægt: **Ef stöðva þarf vinnuvélina í neyðartilviki skal stíga á hitt akstursfótstigið þar til það fer í HLUTLAUSA stöðu. Dæmi: Þegar stigið er á hægra fótstigið og vinnuvélin stefnir til hægri skal stíga á vinstra fótstigið þar til það fer í HLUTLAUSA stöðu til að stöðva vinnuvélina. Þetta skal gera ákveðið en þó ekki skyndilega, þar sem annars er hætta á að vinnuvélin velti til hliðar.**
8. Stöðva verður vinnuvélina á sléttu svæði og setja stöðuhemilinn á áður en stjórnandinn yfirgefur sæti sitt.

Ábendingar um notkun

- Þegar vinnuvélin er notuð í halla skal gæta þess að drifkeflið vísi niður í hallann til að fá nægilegt grip. Ef það er ekki gert er hætta á að grassvörðurinn verði fyrir skemmdum.
- Til að ná sem bestum árangri við sléttun skal reglulega fjarlægja óhreinindi sem safnast upp á keflunum.

Eftir notkun

Öryggi eftir notkun

- Drepið á vinnuvélinni, takið lykilinn úr (ef hann er til staðar) og bíðið þar til allir hlutar hafa stöðvast áður en farið er úr ökumannssætinu. Leyfið vinnuvélinni að kólna áður en hún er stillt, unnið að viðhaldi og viðgerðum, hún þrifin eða sett í geymslu.
- Hreinsið gras og óhreinindi af hljóðkút og úr vélarrými til að koma í veg fyrir hættu á íkveikju. Hreinsið upp olíu- eða eldsneytisleka.
- Leyfið vélinni að kólna áður en vinnuvélin er sett í geymslu innandyra.
- Lokið fyrir eldsneyti áður en vinnuvélin er sett í geymslu eða flutt.
- Aldrei geyma vinnuvélina eða eldsneytisílát nærri óvörðum loga, neistaflugi eða kveikiloga, á borð við vatnshitara eða önnur sambærileg tæki.
- Haldið öllum hlutum vinnuvélarinnar í góðu ásigkomulagi og tryggið að vélbúnaður sé vel hertur.
- Skiptið um slitnar eða skemmdar merkingar og setjið nýjar í stað merkinga sem vantar.

Vinnuvélin flutt

- Notið skábrautir í fullri breidd við að aka vélinni á eftirvagn eða palla.
- Festið vinnuvélina tryggilega.

Viðhald

Ath.: Farið á www.Toro.com og leitið að viðkomandi vinnuvél í gegnum handbókartengilinn á heimasíðunni til að sækja ókeypis eintak af teikningum rafkerfis eða vökvakerfis.

Öryggi við viðhaldsvinnu

- Áður en stjórnandinn fer úr sæti sínu skal gera eftirfarandi:
  - Leggið vinnuvélinni á jafnsléttu.
  - Færið inngjafarstöngina í lausagangsstöðu.
  - Tryggið að akstursfótstigin séu í hlutlausri stöðu.
  - Setjið stöðuhemilinn á.
  - Drepið á vélinni.
  - Bíðið þar til hlutir á hreyfingu hafa stöðvast.
  - Leyfið vinnuvélinni að kólna áður en hún er stillt, unnið að viðhaldi og viðgerðum eða hún þrifin.
- Ekki sinna viðhaldi með vélina í gangi, ef því verður við komið. Haldið öruggri fjarlægð frá hlutum á hreyfingu.
- Notið búkka til að styðja við vinnuvélina eða íhluti þegar á þarf að halda.
- Losið þrýsting varlega úr íhlutum með uppsafnaða orku.

Ráðlögð viðhaldsáætlun/-áætlanir

Tíðni viðhaldsþjónustu	Viðhaldsferli
Eftir fyrstu 5 klukku-stundirnar	• Leitið eftir lausum búnaði í vinnuvélinni.
Eftir fyrstu 20 klukkustundirnar	• Skiptið um smurolíu. • Skiptið um glussa og síu. • Skiptið um glussa og síu.
Fyrir hverja notkun eða daglega	• Smyrjið legur drifkeflisins. • Kannið stöðu smurolíu. • Athugið loftsíuna. • Athugið loftsíuna. • Athugið öryggissamlæsingarkerfið. • Athugið stöðuhemilinn. • Skoðið vökvaslöngurnar og festingarnar. • Kannið glussahæð. • Athugið loftþrýstinginn í flutningshjólunum. • Leitið eftir lausum búnaði í vinnuvélinni.
Eftir hverja notkun	• Þrífið vinnuvélina.
Á 50 klukkustunda fresti	• Hreinsið loftsíuna (oftar við aurugar eða rykugar aðstæður).
Á 100 klukkustunda fresti	• Skiptið um smurolíu. • Athugið/stillið kertið. • Hreinsið gruggskálina.
Á 300 klukkustunda fresti	• Skiptið um pappaeiningu. • Skiptið um kerti. • Kannið og stillið ventlabilið.
Á 400 klukkustunda fresti	• Skiptið um glussa og síu. • Skiptið um glussa og síu.

Mikilvægt: **Frekari upplýsingar um viðhaldsferli eru í notendahandbók vélarinnar.**

Athugasemdir um atriði/svæði sem þarf að athuga betur

Skoðun framkvæmd af:		
Atriði	**Dagsetning**	**Upplýsingar**
1		
2		
3		
4		
5		
6		
7		
8		

Gátlisti fyrir daglegt viðhald

Afritið þessa blaðsíðu til að skrá reglubundið viðhald.

	Vika:						
Viðhaldsatriði	**Mán.**	**Þri.**	**Mið.**	**Fim.**	**Fös.**	**Lau.**	**Sun.**
Athugið hvort snúningsliðir hreyfast óhindrað.							
Athugið eldsneytisstöðu.							
Kannið stöðu smurolíu.							
Athugið stöðu glussa.							
Skoðið loftsíuna.							
Kannið öryggissamlæsingarkerfið.							
Þrífið kælifanir vélarinnar.							
Hlustið eftir óeðlilegum vélarhljóðum.							
Leitið eftir skemmdum á slöngum.							
Leitið eftir leka.							
Þrífið vinnuvélina.							
Smyrjið í alla smurkoppa.							
Athugið loftþrýsting í hjólbörðum.							
Blettið í lakkskemmdir.							

Undirbúningur fyrir viðhald

Forðist að halla vinnuvélinni nema það sé alveg nauðsynlegt. Ef vinnuvélinni er hallað getur smurolía komist í strokklok vélarinnar og glussi getur lekið frá lokinu ofan á geyminum. Slíkur leki getur valdið því að framkvæma þurfi dýrar viðgerðir á vinnuvélinni. Lyftið vinnuvélinni með lyftibúnaði eða litlum krana ef nauðsynlegt er að vinna að viðgerðum undir henni.

Undirbúningur fyrir viðhaldsvinnu

1. Akið eða flytjið vinnuvélina á jafnsléttu, sjá Vinnuvélin flutt (síða 17).
2. Ef flutningshjólin eru niðri skal lyfta þeim upp; sjá Vinnuvélinni lyft upp á flutningshjólin (síða 17).
3. Ef vélin er í gangi skal slökkva á henni.
4. Setjið stöðuhemilinn á.
5. Ef vélin er heit skal bíða þar til vélin og vökvakerfið hefur kólnað.

Sæti stjórnanda lyft upp

1. Togið sætisklinkuna aftur þar til hún losnar úr sætispinnanum (Mynd 23).

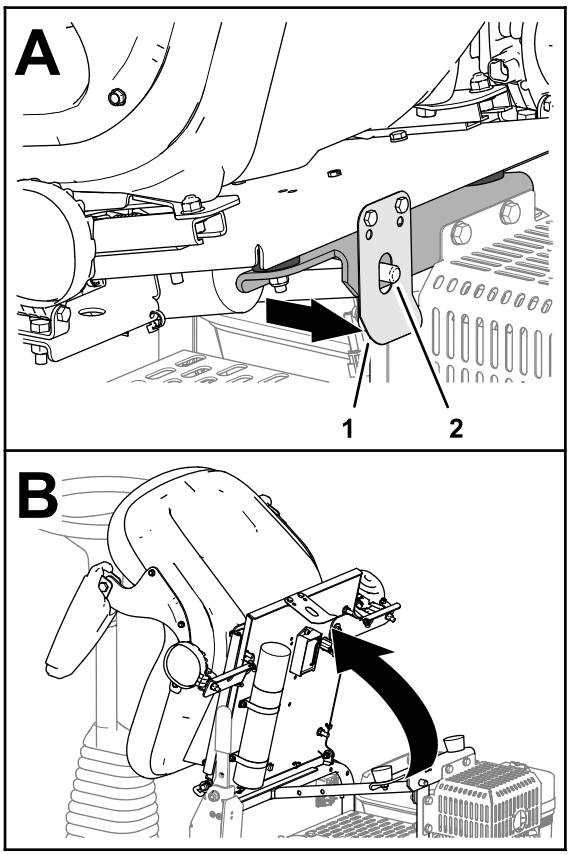

g279773

Mynd 23

1. Sætisklinka
2. Sætispinni

2. Hallið sætinu fram á við (Mynd 23).

Sæti stjórnanda sett niður

Hallið sætinu niður þar til sætisklinkan smellur örugglega yfir sætispinnann (Mynd 24).

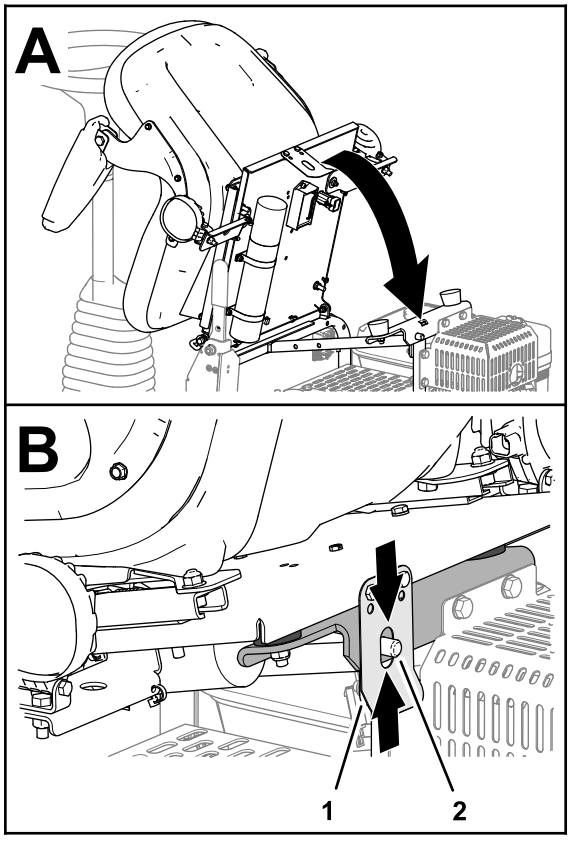

Mynd 24

1. Sætisklinka
2. Sætispinni

Smurning

Legur drifkeflis smurðar

Viðhaldstími: Fyrir hverja notkun eða daglega
Smyrjið legur drifkeflisins strax eftir hvern þvott.

Smurfeiti: Litíumfeiti nr. 2

1. Búið vinnuvélina undir viðhald; sjá Undirbúningur fyrir viðhaldsvinnu (síða 22).
2. Þurrkið af svæðinu til að aðskotaefni komist ekki inn í leguna.
3. Dælið smurfeiti ofan í smurkoppinn eins og sýnt er á Mynd 25.

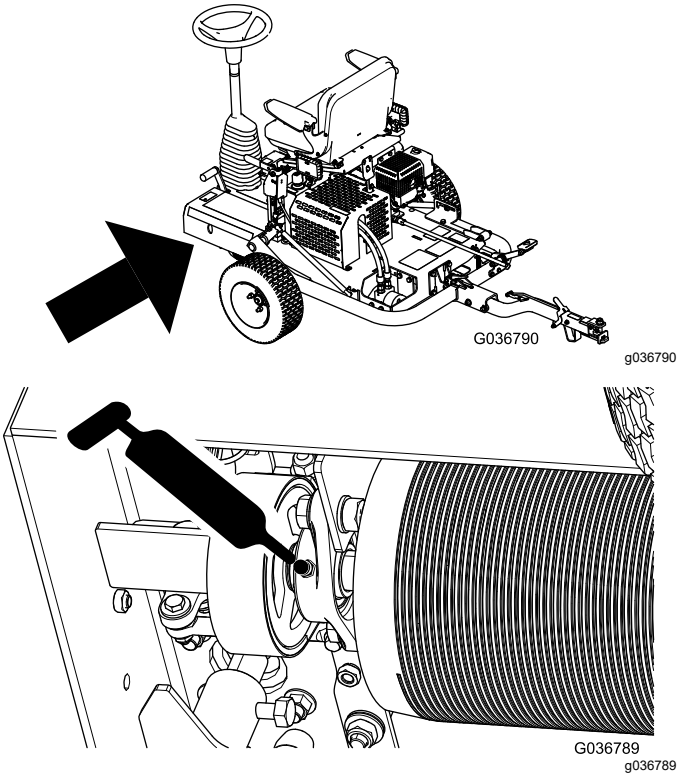

Mynd 25

4. Þurrkið umframfeiti af.

   Mikilvægt: **Að smurningu lokinni skal láta vinnuvélina ganga stuttlega (ekki á grassverðinum), við það dreifist úr umframfeiti og ekki er hætta á að grassvörðurinn verði fyrir skemmdum.**

Viðhald vélar

Vélaröryggi

- Drepið á vélinni áður en olían er könnuð eða olíu hellt á sveifarhúsið.
- Ekki breyta gangráðshraðanum eða setja vélina á yfirsnúning.

Forskriftir vélarolíu

Tegund: API-þjónustuflokkur SL eða hærri

Seigja: Veljið olíu með seigju sem hentar umhverfishitastiginu, sjá Mynd 26.

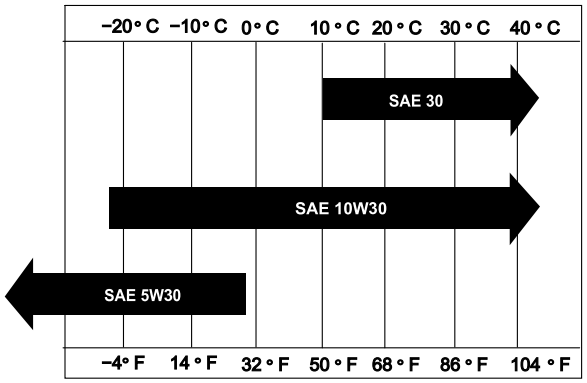

g018667

Mynd 26

Staða smurolíu könnuð

Viðhaldstími: Fyrir hverja notkun eða daglega

Ath.: Ráðlagt er að athuga smurolíuhæðina þegar vélin er köld og áður en vélin hefur verið gangsett. Leyfið olíunni að renna aftur niður í pönnuna í a.m.k. 10 mínútur áður en smurolíuhæðin er athuguð ef vélin hefur þegar verið gangsett.

1. Búið vinnuvélina undir viðhald; sjá Undirbúningur fyrir viðhaldsvinnu (síða 22).
2. Hreinsið svæðið í kringum olíuáfyllingarlokið (Mynd 27).

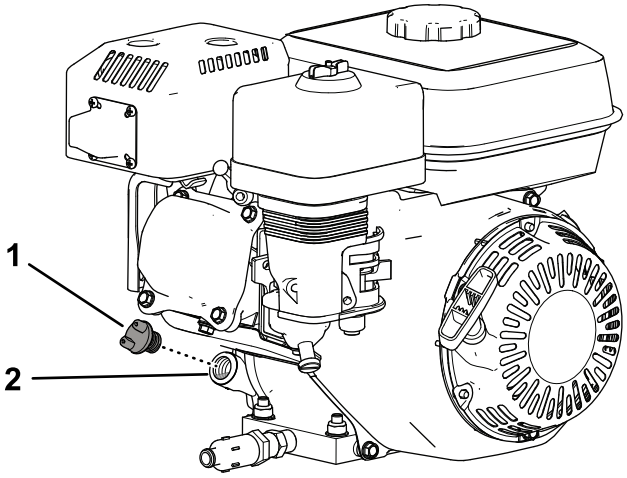

g281202

Mynd 27

1. Olíuáfyllingarlok
2. Áfyllingarop

3. Skrúfið olíuáfyllingarlokið af með því að snúa því rangsælis.
4. Athugið olíuhæðina (Mynd 28).

   Næg olía er á vélinni þegar olíuhæðin er við neðstu brún áfyllingaropsins.

   Ath.: Ef olíuhæðin er undir neðstu brún áfyllingaropsins skal bæta við nægu magni af tilgreindri olíu til að hæðin nái neðstu brún áfyllingaropsins.

   Mikilvægt: **Gætið þess að yfirfylla sveifarhúsið ekki af smurolíu.**

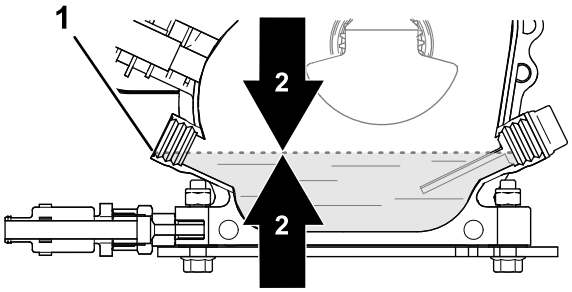

g281195

Mynd 28

1. Áfyllingarop (neðsta brún)
2. Olíuhæð

5. Skrúfið olíuáfyllingarlokið aftur á og þurrkið upp alla olíu sem hellst hefur niður.

Skipt um smurolíu

Viðhaldstími: Eftir fyrstu 20 klukkustundirnar—Skiptið um smurolíu.

Á 100 klukkustunda fresti—Skiptið um smurolíu.

Vinnuvélin undirbúin

1. Ræsið vélina og látið hana ganga í nokkrar mínútur til að hita olíuna; slökkvið síðan á vélinni.
2. Lyftið vinnuvélinni upp á flutningshjólin; sjá Vinnuvélinni lyft upp á flutningshjólin (síða 17).
3. Hallið vinnuvélinni þannig að vélarendinn sé nær jörðinni og styðjið við hinn enda vinnuvélarinnar til að halda henni í þessari stöðu.

Aftöppun smurolíu

1. Setjið afrennslisslönguna upp á afrennslislokann (Mynd 29).
2. Setjið hinn enda slöngunnar (Mynd 29) í 1 lítra drenpönnu.

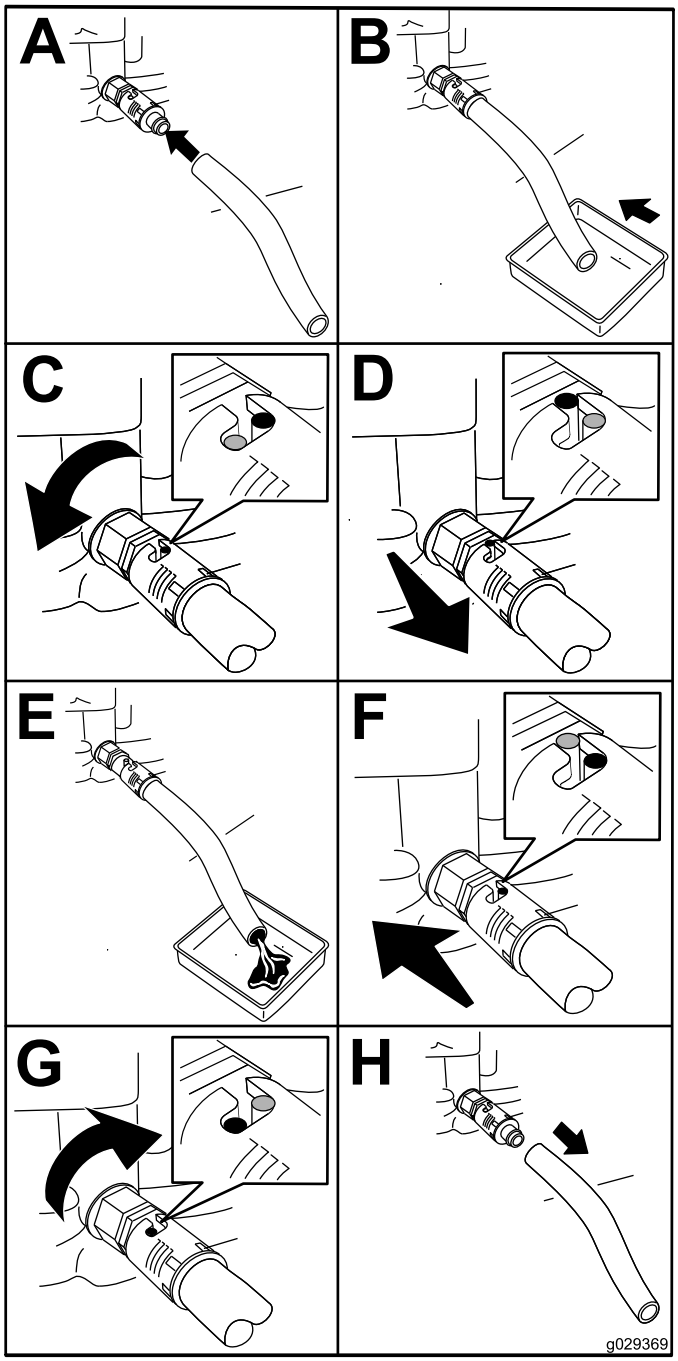

g029369

Mynd 29

3. Snúið aftöppunarloka olíunnar 1/4 snúning rangsælis og tappið smurolíunni alveg af (Mynd 29).
4. Snúið aftöppunarloka olíunnar 1/4 snúning réttsælis til að loka honum á ný (Mynd 29).
5. Fjarlægið afrennslisslönguna (Mynd 29) og þurrkið upp alla olíu sem hefur hellst niður.
6. Fargið úrgangsolíunni með viðeigandi hætti.

   Ath.: Endurvinnið samkvæmt gildandi reglum.

Olíu bætt á vélina

Rúmtak sveifarhúss: 0,60 l

1. Lækkið vinnuvélina niður á keflin; sjá Vinnuvélin lækkuð niður á keflin (síða 18).
2. Fyllið á sveifarhúsið með tilgreindi olíu; sjá Forskriftir vélarolíu (síða 24) og Staða smurolíu könnuð (síða 24).

Loftsíueiningar athugaðar

Viðhaldstími: Fyrir hverja notkun eða daglega—Athugið loftsíuna.

1. Búið vinnuvélina undir viðhald; sjá Undirbúningur fyrir viðhaldsvinnu (síða 22).
2. Fjarlægið vængjaróna sem heldur loftsíuhlífinni fastri við loftsíuna og takið hlífina af (Mynd 30).

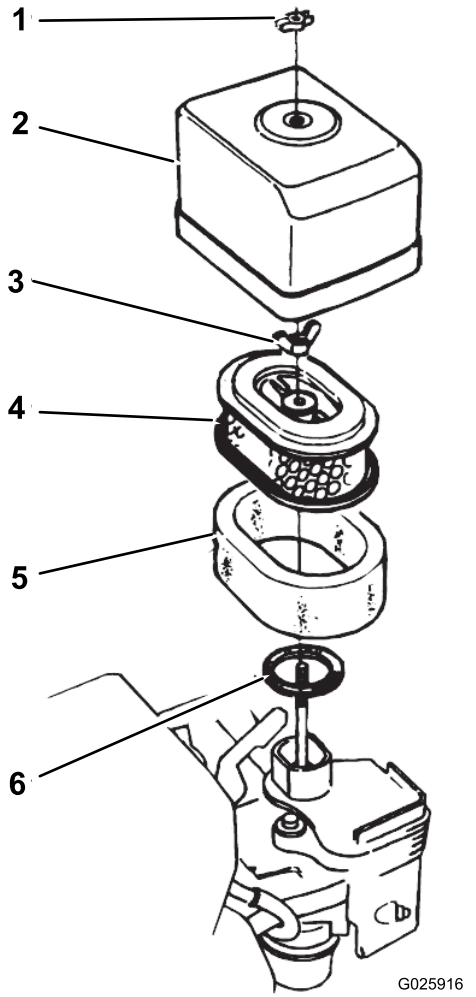

g025916

Mynd 30

1. Vængjaró
2. Loftsíulok
3. Vængjaró
4. Pappírseining
5. Svampeining
6. Pakkning

3. Hreinsið loftsíuhlífina vandlega.
4. Athugið hvort óhreinindi séu í svamploftsíunni.

   Hreinsið svamploftsíuna ef þess þarf; sjá Svamploftsían hreinsuð (síða 26).
5. Festið loftsíuhlífina við loftsíuna með vængjarónni (Mynd 30).

Unnið við loftsíu

Viðhaldstími: Á 50 klukkustunda fresti—Hreinsið loftsíuna (oftar við aurugar eða rykugar aðstæður).

Fyrir hverja notkun eða daglega—Athugið loftsíuna.

Á 300 klukkustunda fresti—Skiptið um pappaeiningu.

Svamploftsían hreinsuð

1. Fjarlægið vængjaróna sem heldur loftsíuhlífinni fastri við loftsíuna og takið hlífina af (Mynd 30).
2. Takið vængjaróna af loftsíunni og fjarlægið síuna (Mynd 30).
3. Takið svamploftsíuna af pappaeiningunni (Mynd 30).

   Skiptið um pappaloftsíu ef hún er óhrein eða skemmd; sjá Pappaloftsían hreinsuð (síða 26).
4. Þvoið svamploftsíuna upp úr volgu sápuvatni.
5. Kreistið svampeininguna til að fjarlægja óhreinindin.

   Mikilvægt: **Ekki snúa upp á eininguna því svampurinn gæti rifnað.**
6. Þurrkið svampeininguna með því að vefja hana í hreina tusku.
7. Kreistið tuskuna og svampeininguna til að þurrka eininguna.

   Mikilvægt: **Ekki snúa upp á hana því svampurinn gæti rifnað.**
8. Mettið svampeininguna með hreinni smurolíu.
9. Kreistið eininguna til að fjarlægja umframolíu og dreifa olíunni vel.

   Ath.: Svampeiningin ætti að vera rök af olíu.

Pappaloftsían hreinsuð

Hreinsið pappaeininguna með því að banka síunni nokkrum sinnum á hart yfirborð til að fjarlægja óhreinindin.

Mikilvægt: **Aldrei bursta óhreinindi af einingunni eða nota þrýstiloft til að fjarlægja óhreinindi.**

Ef óhreinindi eru burstuð nuddast þau ofan í trefjarnar og þrýstiloft skemmir pappasíuna.

Loftsíueiningarnar settar saman

1. Setjið svamploftsíuna saman og festið við pappaeininguna (Mynd 30).
2. Athugið hvort pakkningin er slitin (Mynd 30).

   Skiptið um slitna eða skemmda pakkningu.
3. Gangið úr skugga um að pakkningin sé á loftinntaki blöndungsins (Mynd 30).
4. Festið loftsíueiningarnar við blöndunginn með vængrónni (Mynd 30).
5. Festið loftsíuhlífina við blöndunginn með hinni vængrónni (Mynd 30).

Viðhald á kerti

Viðhaldstími: Á 100 klukkustunda fresti—Athugið/stillið kertið.

Á 300 klukkustunda fresti—Skiptið um kerti.

Tegund: NGK BPR6ES-kerti eða sambærilegt

Loftbil: 0,70 til 0,80 mm; sjá Mynd 32

1. Búið vinnuvélina undir viðhald; sjá Undirbúningur fyrir viðhaldsvinnu (síða 22).
2. Takið kertavírinn úr kertinu (Mynd 31).

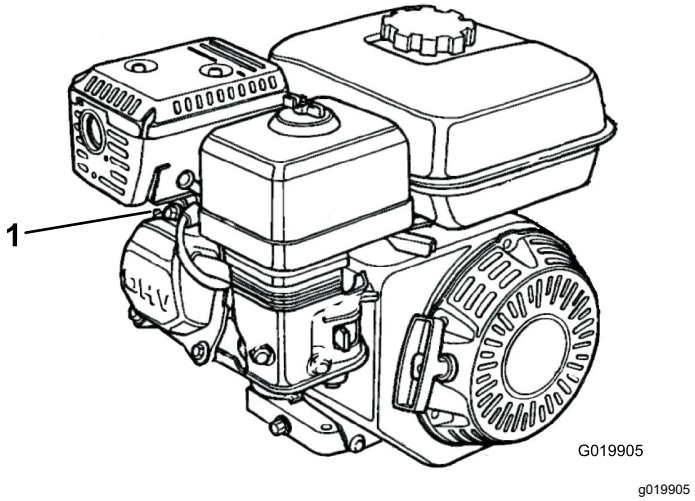

Mynd 31

1. Kertavír

3. Hreinsið í kringum kertið og takið kertið úr strokklokinu.

   Mikilvægt: **Skiptið um kerti ef það er sprungið eða óhreint. Ekki sandblása, skafa eða þrífa rafskautin því vélin gæti skemmst ef óhreinindi komast inn í strokkinn.**

4. Stillið loftbilið á 0,70 til 0,80 mm eins og sýnt er í Mynd 32.

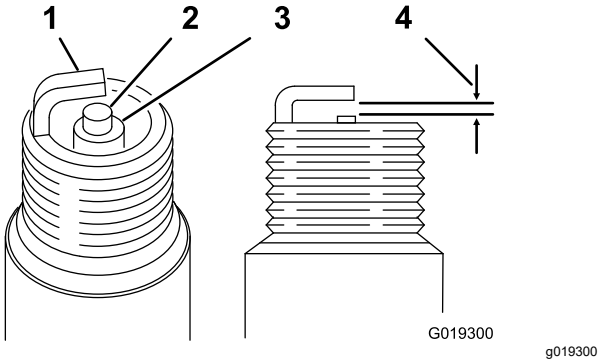

Mynd 32

1. Hliðarrafskaut
2. Miðjurafskaut
3. Einangrari
4. 0,70 til 0,80 mm

5. Komið kerti með réttu bili varlega fyrir og gætið þess að það sé ekki rangt skrúfað á.
6. Þegar kertið er komið á sinn stað skal herða það með skiptilykli svo sem hér segir:
   - Þegar nýju kerti er komið fyrir skal herða það með hálfum snúningi þegar það er komið í rétta stöðu til að þétta pakkninguna.
   - Þegar upphaflegu kerti er komið fyrir skal herða það með 1/8 til 1/4 snúningi þegar það er komið í rétta stöðu til að þétta pakkninguna.

   Mikilvægt: **Laust kerti getur ofhitnað og skemmt vélina. Ef kertið er hert of mikið getur það skemmt skrúfganginn í strokklokinu.**
7. Tengið kertavírinn við kertið.

Ventlabil kannað og stillt

Viðhaldstími: Á 300 klukkustunda fresti

Mikilvægt: **Leitið ráða hjá viðurkenndum dreifingaraðila Toro varðandi viðhaldsvinnu eða viðgerðir.**

Viðhald eldsneytiskerfis

Gruggskál hreinsuð

Viðhaldstími: Á 100 klukkustunda fresti—Hreinsið gruggskálina.

1. Búið vinnuvélina undir viðhald; sjá Undirbúningur fyrir viðhaldsvinnu (síða 22).
2. SLÖKKVIÐ á afsláttarloka eldsneytis (Mynd 33).

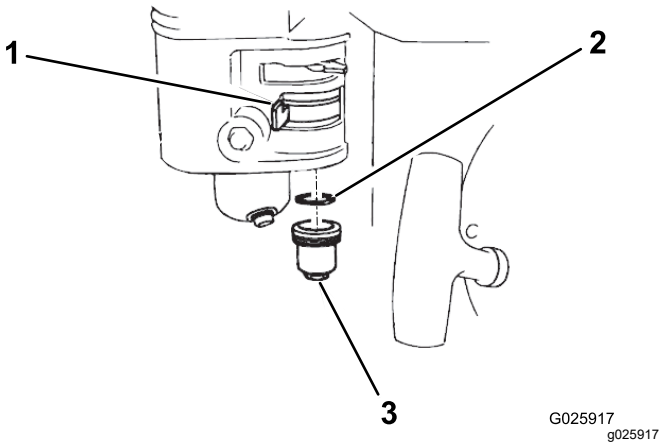

Mynd 33

1. Afsláttarloki eldsneytis
2. O-hringur
3. Gruggskál

3. Fjarlægið gruggskálina og O-hringinn (Mynd 33).
4. Athugið hvort O-hringurinn sé slitinn og skiptið um hann ef er slitinn eða skemmdur.
5. Þvoið gruggskálina með óeldfimu leysiefni og þurrkið vandlega.
6. Setjið O-hringinn í afsláttarloka eldsneytisins og komið gruggskálinni fyrir (Mynd 33). Herðið gruggskálina vandlega.

Viðhald rafkerfis

Öryggissamlæsingarkerfið skoðað

⚠ VARÚÐ

Ef rofar öryggissamlæsingarinnar eru aftengdir eða skemmdir kann vinnuvélin að fara óvænt af stað og valda hættu á meiðslum á fólki.

- **Ekki fikta í samlæsingarrofunum.**
- **Kannið virkni samlæsingarrofanna daglega og skiptið um skemmda rofa áður en unnið er á vinnuvélinni.**

Mikilvægt: **Ef öryggissamlæsingarkerfið virkar ekki eins og lýst er hér að neðan skal tafarlaust panta viðgerð hjá viðurkenndum dreifingaraðila Toro.**

1. Ef vinnuvélin er á flutningshjólunum skal lækka hana niður á keflin; sjá Vinnuvélin lækkuð niður á keflin (síða 18).
2. Setjið stöðuhemilinn á, gangið úr skugga um að akstursfótstigin séu í HLUTLAUSRI stöðu og ræsið vélina.
3. Setjist í sætið.
4. Hafið stöðuhemilinn á og stígið varlega á akstursfótstig. Vélin ætti að drepa á sér eftir u.þ.b. 1 sekúndu.
5. Hafið vélina í gangi og stöðuhemil ekki á. Standið upp og gangið úr skugga um að vélin drepi á sér eftir 1 sekúndu.

Ath.: Öryggissamlæsingarkerfið er einnig hannað til þess að drepa á vélinni ef stjórnandinn stendur upp þegar vinnuvélin er á hreyfingu.

Viðhald hemla

Athugun á stöðuhemli

Viðhaldstími: Fyrir hverja notkun eða daglega

1. Akið eða flytjið vinnuvélina á jafnsléttu.
2. Ef vinnuvélin er flutt skal aftengja hana frá dráttartækinu og lækka hana niður á keflin; sjá Vinnuvélin aftengd frá dráttartækinu (síða 18) og Vinnuvélin lækkuð niður á keflin (síða 18).
3. Setjið stöðuhemilinn á.
4. Ræsið vélina og stillið vélarhraðann á LAUSAGANG.
5. Sitjið í sæti stjórnandans.
6. Stígið á annað hvort akstursfótstigið.

   Mikilvægt: **Vinnuvélin ætti ekki að hreyfast. Ef hún hreyfist skal stilla stöðuhemilinn; sjá Stöðuhemill stilltur (síða 29).**

   Ath.: Vélin drepur á sér eftir 1 sekúndu ef stigið er á akstursfótstig þegar stöðuhemillinn er á.

Stöðuhemill stilltur

1. Gætið þess að slökkt sé á vélinni.
2. Takið stöðuhemilinn af.
3. Stillið stöðuhemilinn svo sem hér segir:
   - Snúið stoppró hemilsins réttsælis til að auka hemlunarkraftinn (Mynd 34).
   - Snúið stoppró hemilsins rangsælis til að minnka hemlunarkraftinn (Mynd 34).

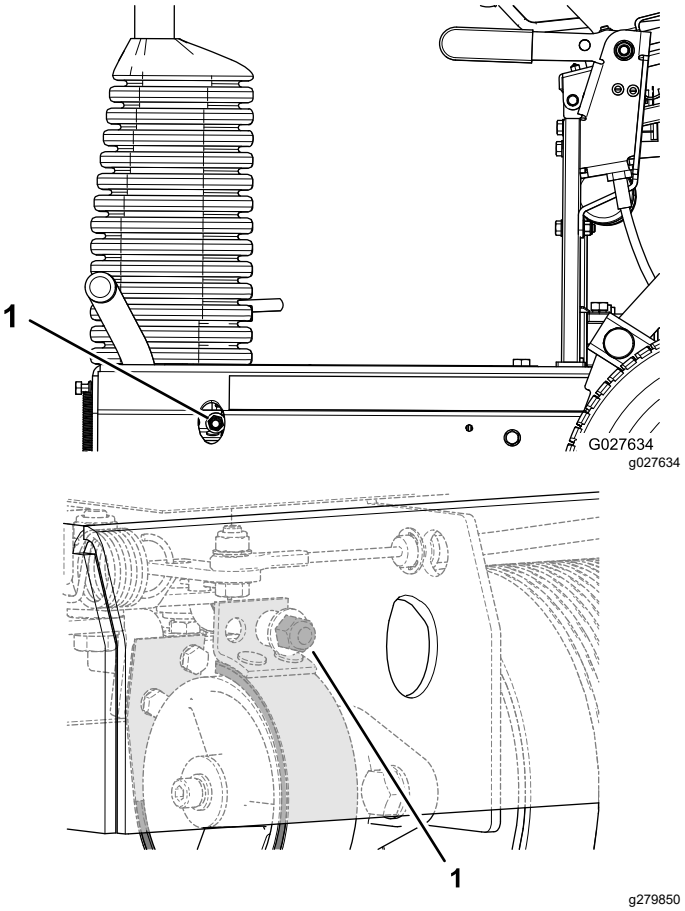

Mynd 34

1. Stoppró hemils

4. Athugið stöðuhemilinn; sjá Athugun á stöðuhemli (síða 29).
5. Ræsið vélina og stillið vélarhraðann á LAUSAGANG.
6. Sitjið í sæti stjórnandans.
7. Takið stöðuhemilinn af.
8. Stígið á annað hvort akstursfótstigið.

   Vinnuvélin ætti að hreyfast. Ef vinnuvélin hreyfist ekki þó stöðuhemillinn sé tekinn af skal endurtaka skref 3 til 8 þar til vinnuvélin hreyfist ekki þegar stöðuhemillinn er á en hreyfist þegar stöðuhemillinn er tekinn af.
9. Setjið stöðuhemilinn á og drepið á vélinni.

Viðhald vökvakerfis

Öryggi tengt vökvakerfi

- Leitið tafarlaust til læknis ef glussi sprautast undir húð. Læknir verður að fjarlægja glussa sem kemst undir húð með skurðaðgerð innan nokkurra klukkustunda frá slysi.
- Tryggið að allar vökvaslöngur og -leiðslur séu í góðu ásigkomulagi og að öll vökvatengi séu vel hert áður en þrýstingi er hleypt á vökvakerfið.
- Haldið líkama og höndum í öruggri fjarlægð frá hárfínum leka eða stútum sem sprauta út glussa undir miklum þrýstingi.
- Notið bylgjupappa eða pappír til að finna glussaleka.
- Losið allan þrýsting af vökvakerfinu áður en unnið er við það.

Skoðun vökvaslanga og festinga

Viðhaldstími: Fyrir hverja notkun eða daglega

Skoðið vökvakerfið til að leita eftir ummerkjum um leka, lausar festingar, slit, laus tengi, veðrun eða tæringu af völdum íðefna. Framkvæmið nauðsynlegar viðgerðir áður en vinnuvélin er notuð.

⚠ VIÐVÖRUN

Glussi sem spýtist út undir þrýstingi getur rofið húð og valdið alvarlegum meiðslum.

- **Leitið tafarlaust til læknis ef glussi sprautast undir húð.**
- **Tryggið að allar vökvaslöngur og -leiðslur séu í góðu ásigkomulagi og að öll vökvatengi séu vel hert áður en þrýstingi er hleypt á vökvakerfið.**
- **Haldið líkama og höndum í öruggri fjarlægð frá hárfínum leka eða stútum sem sprauta út glussa undir miklum þrýstingi.**
- **Notið bylgjupappa eða pappír til að finna glussaleka.**
- **Losið allan þrýsting af vökvakerfinu áður en unnið er við það.**

Glussahæð könnuð

Viðhaldstími: Fyrir hverja notkun eða daglega
Athugið glussahæðina áður en vélin er gangsett í fyrsta sinn og daglega þar á eftir.

Ath.: Drepið á vélinni til að taka þrýsting af kerfinu áður en unnið er við einhvern hluta vökvakerfisins. Áður en vélin er ræst og þrýstingur settur á vökvaleiðslur þegar viðhaldi við vökvakerfið hefur verið sinnt skal ganga úr skugga um að allar slöngur og tengingar séu óskemmdar og þéttar. Skiptið um allar skemmdar slöngur og herðið lausar tengingar eftir þörfum.

1. Búið vinnuvélina undir viðhald; sjá Undirbúningur fyrir viðhaldsvinnu (síða 22).
2. Hækkið sæti stjórnanda; sjá Sæti stjórnanda lyft upp (síða 22).
3. Fjarlægið lokið og athugið glussastöðuna í geyminum (Mynd 35).

   Glussinn ætti að hylja orðið COLD sem er þrykkt á plötu innan í geyminum.

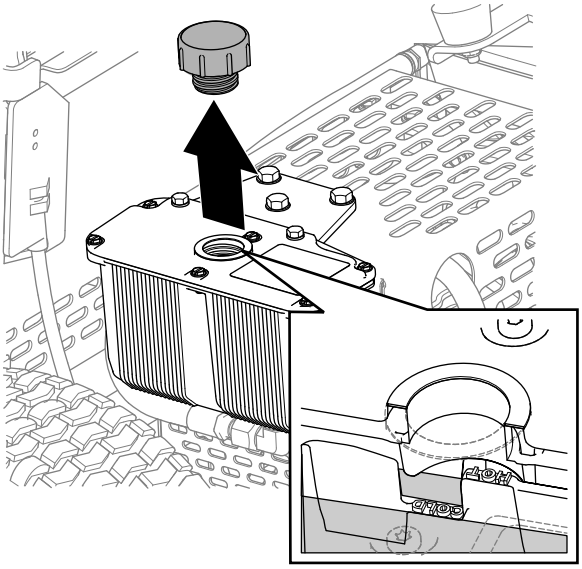

g279851

Mynd 35

4. Ef þörf krefur skal hella ráðlagða glussanum í geyminn þar til hann hylur merkinguna fyrir kaldan vökva.

   Ath.: Á plötunni í geyminum eru merkingarnar HOT og COLD. Hellið í geyminn upp að hæðinni sem við á miðað við hitastig glussans. Vökvahæðin er mismunandi eftir því hvert hitastig glussans er. Merkingin fyrir kaldan vökva sýnir glussahæðina við 24 °C. Merkingin fyrir heitan vökva sýnir glussahæðina við 107 °C.

   Dæmi: Ef glussinn er við stofuhita, eða um 24 °C, skal aðeins fylla upp að merkingunni fyrir kaldan vökva. Ef glussinn er við 65 °C hita skal fylla hálfa leið á milli heita og kalda stigsins.
5. Setjið lokið á glussageyminum aftur á sinn stað og herðið það þar til það er kirfilega fast.

   Mikilvægt: **Ekki ofherða lokið á geyminum.**
6. Hreinsið upp glussa sem hellist niður.

7. Lækkið sæti stjórnanda; sjá Sæti stjórnanda sett niður (síða 23).

Forskriftir fyrir glussa

Geymirinn er fylltur í verksmiðju með hágæða glussa. Athugið glussahæðina áður en vélin er gangsett í fyrsta sinn og daglega þar á eftir, sjá Glussahæð könnuð (síða 30).

Ráðlagður glussi fyrir glussaskipti: Toro PX Extended Life Hydraulic Fluid sem fæst í 19 l fötum eða 208 l tunnum.

Ath.: Þegar notaður er ráðlagður vökvi á vinnuvélina er ekki þörf á því að skipta eins oft um vökva og síur.

Aðrar gerðir af vökvum: Í tilvikum þegar Toro PX Extended Life Hydraulic Fluid er ekki tiltækur er hægt að nota aðra hefðbundna jarðolíuglussa með sömu forskriftir og alla tilgreinda efnislega eiginleika og uppfylla staðla í iðnaði. Notið ekki syntetískan vökva. Leitið ráða hjá söluaðila smurefnisins til að fá ábendingar um hentugan glussa.

Ath.: Toro tekur enga ábyrgð á skemmdum vegna notkunar rangrar gerðar af glussa og þar af leiðandi skal eingöngu nota vörur frá áreiðanlegum framleiðendum sem geta ábyrgst vörur sínar.

Glussi með slitvörn og háan seigjuvísi/lág rennslismörk, ISO VG 46

Efniseiginleikar:

Seigja, ASTM D445	cSt @ 40°C (104°F) 44 til 48
Seigjustuðull, ASTM D2270	140 eða hærri
Rennslismark, ASTM D97	-37°C til -+45°C
Forskriftir iðnaðarstaðla:	Eaton Vickers 694 (I-286-S, M-2950-S/35VQ25 eða M-2952-S)

Ath.: Margar gerðir glussa eru nánast litlausar og því erfitt að greina þær við leka. Rautt litarefni fyrir glussa er í boði í 20 ml flöskum. Ein flaska dugar fyrir 15 til 22 l af glussa. Pantið hlutarnr. 44-2500 frá viðurkenndum dreifingaraðila Toro.

Skipt um glussa og síu

Viðhaldstími: Eftir fyrstu 20 klukkustundirnar—Skiptið um glussa og síu.

Á 400 klukkustunda fresti—Skiptið um glussa og síu.

Mikilvægt: **Aðeins skal nota glussann sem tilgreindur er. Annar glussi getur valdið skemmdum á vökvakerfinu.**

Undirbúningur fyrir skipti á glussa og síu

1. Akið eða flytjið vinnuvélina á jafnsléttu, sjá Vinnuvélin flutt (síða 17).
2. Ef vélin er í gangi skal drepa á henni.
3. Setjið stöðuhemilinn á.
4. Ef vinnuvélin er á keflunum skal lyfta henni upp á flutningshjólin; sjá Vinnuvélinni lyft upp á flutningshjólin (síða 17).
5. Hækkið sæti stjórnanda; sjá Sæti stjórnanda lyft upp (síða 22).
6. Ef vélin var í gangi skal bíða eftir að vélin og vökvakerfið kólni.

Aftöppun glussa

1. Setjið 2 lítra afrennslispönnu undir glussageyminn (Mynd 36).

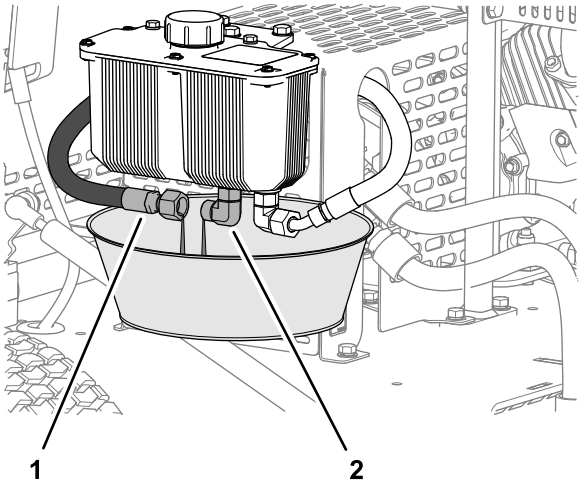

Mynd 36

1. Glussaslanga
2. Vökvatengi (geymir)

2. Takið glussaslönguna af festingunni í geyminum og tappið öllum glussanum af (Mynd 36).
3. Komið fyrir glussaslöngunni sem var fjarlægð í skrefi 2.
4. Þurrkið upp glussa sem hellist niður.
5. Fargið glussa sem fer til spillis samkvæmt þar að lútandi reglum.

Skipt um síuna

Viðhaldstími: Eftir fyrstu 20 klukkustundirnar—Skiptið um glussa og síu.

Á 400 klukkustunda fresti—Skiptið um glussa og síu.

1. Hreinsið svæðið í kringum síuhausinn og glussasíuna.
2. Setjið tuskur undir glussasíuna (Mynd 37).

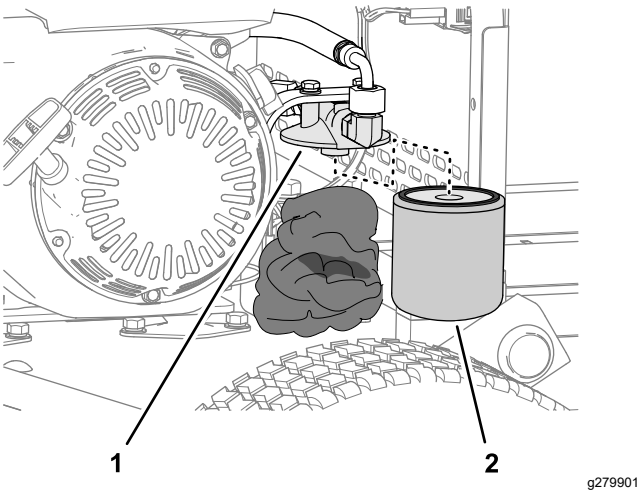

Mynd 37

1. Síuhaus
2. Glussasía

3. Fjarlægið glussasíuna varlega (Mynd 37).
4. Fyllið nýju síuna með tilgreinda glussanum og smyrjið þéttipakkninguna með honum.
5. Komið síunni fyrir á síuhausnum (Mynd 37), snúið henni með höndunum þar pakkningin snertir síuhausinn og herðið svo 3/4 úr snúningi til viðbótar.
6. Þurrkið upp glussa sem hellist niður.
7. Fargið gömlu síunni samkvæmt þar að lútandi reglum.

Glussageymirinn fylltur

1. Lækkið vinnuvélina niður á keflin; sjá Vinnuvélin lækkuð niður á keflin (síða 18).
2. Takið lokið af glussageyminum (Mynd 38).

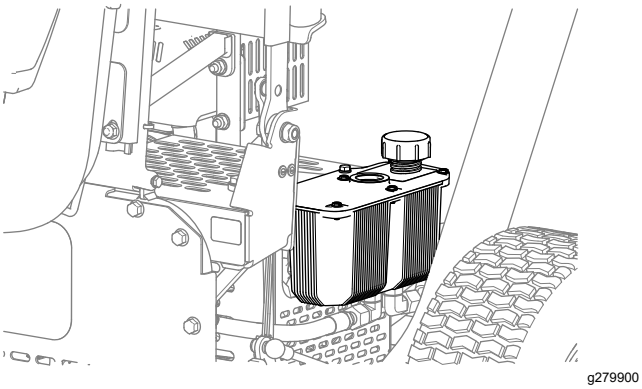

Mynd 38

3. Fyllið geyminn með tilgreindum glussa; sjá Vinnuvélin lækkuð niður á keflin (síða 18) og Glussahæð könnuð (síða 30).
4. Setjið lokið á geyminn (Mynd 38).
5. Þurrkið upp glussa sem hellist niður.
6. Gangsetjið vélina og látið hana ganga í hægum lausagangi í 3 til 5 mínútur.

   Þegar vélin er gangsett rennur glussinn um hana og fjarlægir loft sem er fast í vökvakerfnu.
7. Athugið hvort glussi lekur úr geyminum, glussaslöngum eða glussasíunni.

   Stöðvið allan leka.
8. Drepið á vélinni, athugið glussahæðina og bætið við glussa ef þörf krefur.
9. Lækkið sæti stjórnanda; sjá Sæti stjórnanda sett niður (síða 23).

Viðhald á undirvagni

Loftþrýstingur hjólbarða kannaður

1. Mælið loftþrýstinginn í hjólbörðum flutningshjólanna.

   Loftþrýstingurinn á að vera 1,03 bör.

2. Ef þrýstingurinn er undir eða yfir 1,03 börum skal bæta við lofti eða fjarlægja loft úr hjólbörðunum þar til þrýstingurinn er 1,03 bör.

Leitað eftir lausum búnaði í vinnuvélinni

Viðhaldstími: Eftir fyrstu 5 klukkustundirnar

Fyrir hverja notkun eða daglega

Athugið hvort lausar rær eða boltar eru í undirvagninum eða hvort vantar rær eða bolta.

Herðið lausar rær og bolta og skiptið um búnað sem vantar eins og þörf krefur.

Þrif

Vinnuvélin þrifin

Viðhaldstími: Eftir hverja notkun

Mikilvægt: **Ekki nota ísalt vatn eða hreinsað vatn til að þrífa vinnuvélina.**

1. Þrífið vinnuvélina með ferskvatni.

   Ath.: Ekki nota háþrýstidælu til að þrífa vinnuvélina.

2. Þrífið óhreinindi af keflunum eins og á þarf að halda með því að úða vatni gegnum götin á hlífðarhúsum keflanna (Mynd 39).

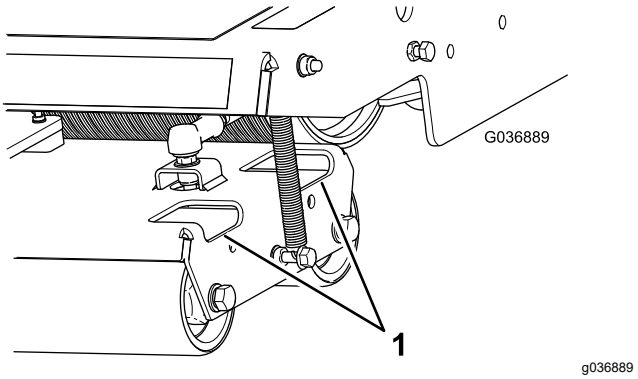

Mynd 39

1. Aðgangsgöt

3. Hreinsið óhreinindi frá svæðinu umhverfis vökvamótorinn (Mynd 40).

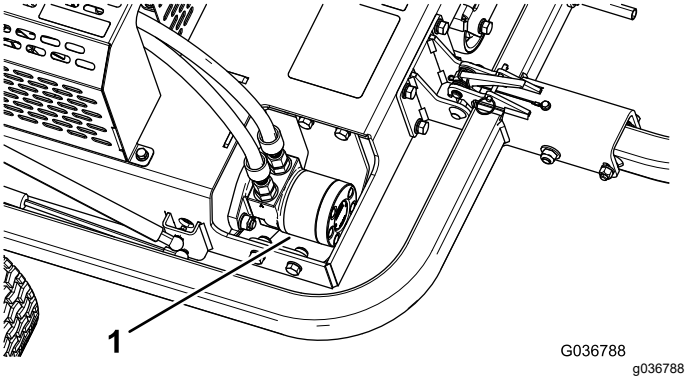

Mynd 40

1. Vökvamótor

4. Hreinsið óhreinindi af vélinni og kælifönum vélarinnar (Mynd 41).

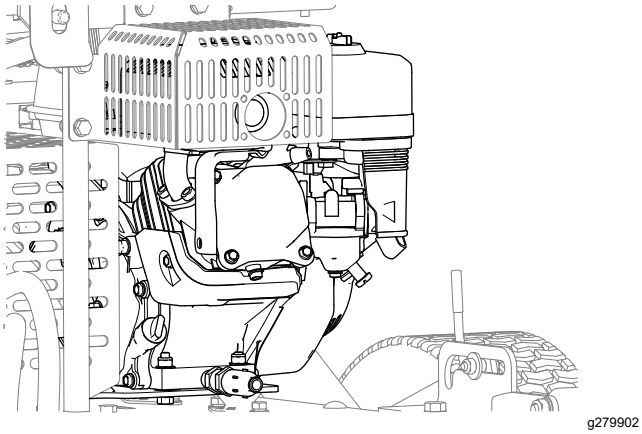

Mynd 41

Geymsla

Vinnuvélin undirbúin fyrir geymslu í stuttan tíma

Minna en 90 dagar

1. Drepið á vinnuvélinni og bíðið þar til allir hlutar hafa stöðvast áður en farið er úr ökumannssætinu. Leyfið vinnuvélinni að kólna áður en hún er stillt, unnið að viðhaldi og viðgerðum, hún þrifin eða sett í geymslu.
2. Fjarlægið grasafskurð og óhreinindi af ytra byrði vinnuvélarinnar, sérstaklega af keflum og vél. Hreinsið óhreinindi af ytra byrði fananna á strokklokinu og blásarahlífinni á vélinni.

   Mikilvægt: **Vinnuvélina má þrífa með mildu hreinsiefni og vatni. Ekki þrífa vinnuvélina með háþrýstiþvotti. Forðist að nota of mikið vatnsmagn, sér í lagi nálægt vélinni.**
3. Skoðið og herðið alla bolta, rær og skrúfur. Gerið við eða skiptið um slitna og skemmda hluta.
4. Lakkið yfir rispaða eða óvarða málmfleti. Lakk fæst hjá næsta viðurkennda dreifingaraðila Toro.

Undirbúningur vinnuvélar fyrir geymslu í lengri tíma

Meira en 90 dagar

1. Framkvæmið öll skrefin í Vinnuvélin undirbúin fyrir geymslu í stuttan tíma (síða 34).
2. Bætið varðveisluefni / íblöndunarefni við eldsneyti samkvæmt leiðbeiningum frá framleiðanda.
3. Bætið eldsneytinu með varðveisluefninu / íblöndunarefninu í eldsneytisgeyminn.
4. Látið vélina ganga til að dreifa meðhöndluðu eldsneyti í gegnum eldsneytiskerfið í fimm mínútur.
5. Drepið annað hvort á vélinni, leyfið henni að kólna og tæmið eldsneytisgeyminn, eða látið vélina ganga þar til hún drepur á sér.
6. Gangsetjið vélina og látið hana ganga þar til hún drepur á sér. Endurtakið þetta með innsogið á þar til ekki er hægt að ræsa vélina aftur.
7. Fargið eldsneyti á viðeigandi máta. Endurvinnið samkvæmt gildandi reglum.

Vinnuvélin sett í geymslu

Geymið vinnuvélina í hreinni, þurri vélageymslu eða geymslusvæði. Breiðið yfir vinnuvélina til að verja hana og halda henni hreinni.

Athugasemdir:

Athugasemdir:

Persónuverndaryfirlýsing fyrir EES/Bretland

Notkun Toro á persónuupplýsingum

Toro Company („Toro“) virðir rétt þinn til persónuverndar. Þegar þú kaupir vörur okkar kunnum við að safna vissum upplýsingum um þig, annaðhvort beint frá þér eða í gegnum fyrirtæki eða söluaðila Toro á þínu svæði. Toro notar þessar upplýsingar til að uppfylla samningsbundnar skyldur sínar – svo sem að skrá ábyrgðina þína, vinna ábyrgðarkröfur eða hafa samband við þig vegna innköllunar vöru – og í löglegum viðskiptatilgangi – svo sem að mæla ánægju viðskiptavina, bæta vörur okkar og bjóða upp á vöruupplýsingar sem þú kannt að hafa áhuga á. Toro kann að deila upplýsingunum þínum með dótturfyrirtækjum sínum, hlutdeildarfélögum sínum, söluaðilum eða öðrum samstarfsaðilum í tengslum við þetta. Við kunnum einnig að birta persónuupplýsingar þegar þess er krafist samkvæmt lögum eða í tengslum við sölu, kaup eða sameiningu fyrirtækisins. Við munum aldrei selja persónuupplýsingarnar þínar öðru fyrirtæki í markaðslegum tilgangi.

Geymsla persónuupplýsinga

Toro geymir persónuupplýsingarnar þínar eins lengi og við á samkvæmt tilganginum hér á undan og eins og krafist er samkvæmt lögum. Frekari upplýsingar um viðeigandi geymslutímabil er hægt að nálgast í gegnum netfangið legal@toro.com.

Áhersla Toro á öryggi

Persónuupplýsingar þínar kunna að vera unnar í Bandaríkjunum eða öðru landi þar sem gagnaverndarlög kunna að vera rýmri en í þínu heimalandi. Þegar við flytjum upplýsingarnar þínar út fyrir heimaland þitt munum við grípa til aðgerða, sem krafist er samkvæmt lögum, til að tryggja að gripið sé til viðeigandi öryggisráðstafana til að verja upplýsingarnar þínar og tryggja að þær séu meðhöndlaðar á öruggan máta.

Aðgangur og leiðrétting

Þú kannt að hafa rétt til að leiðrétta eða fara yfir persónuupplýsingarnar þínar eða hafna eða takmarka vinnslu þeirra. Hafðu samband við okkur í gegnum netfangið legal@toro.com til að gera það. Ef þú hefur áhyggjur af því hvernig Toro fer með upplýsingarnar þínar hvetjum við þig til að hafa beint samband við okkur. Hafðu í huga að Evrópubúar geta sent kvörtun til gagnaverndaryfirvalda.

Upplýsingar um viðvörun vegna tillögu 65 í Kalifornía (California Proposition 65)

Hvaða viðvörun er þetta?

Mögulega sérðu vöru til sölu með viðvörunarmerkingu á borð við eftirfarandi:

VIÐVÖRUN: Hætta á krabbameini og skaða á æxlunarfærum – www.p65Warnings.ca.gov.

Hvað er tillaga 65?

Tillaga 65 nær til allra fyrirtækja sem starfa í Kalifornía, selja vörur í Kalifornía eða framleiða vörur sem kunna að vera seldar eða keyptar í Kalifornía. Samkvæmt henni skal ríkisstjóri Kalifornía viðhalda og birta lista yfir íðefni sem vitað er að valdi krabbameini, fæðingargöllum og/eða öðrum æxlunarskaða. Listinn er uppfærður árlega og inniheldur hundruð íðefna sem finna má í mörgum hversdagslegum hlutum. Tilgangur tillögu 65 er að upplýsa almenning um váhrif þessara íðefna.

Tillaga 65 bannar ekki sölu vara sem innihalda þessi íðefni en krefst þess í stað að viðvaranir séu settar á vörur, vöruumbúðir eða fylgiskjöl viðkomandi vara. Enn fremur gefur viðvörun á grunni tillögu 65 ekki til kynna að vara brjóti gegn öryggisstöðlum eða -kröfum vara. Yfirvöld Kalifornía hafa í raun útskýrt að viðvörun á grunni tillögu 65 jafngildi ekki ákvörðun á grunni reglugerða um hvort vara er „örugg“ eða „óörugg“. Mörg þessara íðefna hafa verið notuð í hversdagslegum vörum um árabil án skráðs skaða. Frekari upplýsingar er að finna áhttps://oag.ca.gov/prop65/faqs-view-all.

Viðvörun á grunni tillögu 65 þýðir að fyrirtæki hefur annaðhvort (1) metið váhrifin og komist að þeirri niðurstöðu að hættustig sé hverfandi; eða (2) hefur valið að birta viðvörunina vegna þess að íðefni af listanum er til staðar án þess að váhrifin hafi verið metin.

Gilda þessi lög alls staðar?

Viðvaranir á grunni tillögu 65 eru eingöngu áskildar samkvæmt lögum Kalifornía. Þessar viðvaranir er að finna víðs vegar um Kalifornía, í mismunandi samhengi, þar á meðal en ekki takmarkað við á veitingastöðum, kjörbúðum, hótelum, skólum og spítölum og á ýmis konar vörum. Við þetta bætist að sumar netverslanir og vörulistaverslanir birta viðvaranir á grunni tillögu 65 á vefsvæðum sínum og í vörulistum.

Hvernig standa viðvaranir Kalifornía í samanburði við mörk í landslögum?

Staðlar tillögu 65 eru oft mun strangari en í landslögum og alþjóðlegum stöðlum. Ýmis efni krefjast viðvörunar á grunni tillögu 65 í mun minni styrk en krafist er samkvæmt bandarískum landslögum. Til dæmis eru mörk tillögu 65 fyrir viðvörun vegna blýs 0,5 µg/dag, sem er mun lægra en samkvæmt bandarískum landslögum og alþjóðlegum stöðlum.

Af hverju bera ekki allar sambærilegar vörur viðvörunina?

- Vörur sem seldar eru í Kalifornía þarf að merkja samkvæmt tillögu 65 á meðan ekki þarf að merkja sambærilegar vörur sem seldar eru annars staðar.
- Fyrirtæki sem nær samkomulagi vegna málsóknar á grunni tillögu 65 þarf mögulega að merkja vörur sínar með viðvörunum á grunni tillögu 65 en önnur fyrirtæki sem framleiða samsvarandi vörur þurfa þess ekki.
- Ekki er samræmi í því hvernig tillögu 65 er framfylgt.
- Fyrirtæki kunna að sleppa því að nota þessar viðvaranir vegna þess að viðkomandi fyrirtæki telja sig ekki þurfa þess samkvæmt tillögu 65; það að vara sé ekki með viðvörun merkir ekki að viðkomandi vara sé án þeirra íðefna og í þeim styrk sem listinn segir til um.

Af hverju notar Toro þessa viðvörun?

Toro hefur kosið að veita neytendum eins miklar upplýsingar og hægt er til að þeir geti tekið upplýstar ákvarðanir um vörurnar sem þeir kaupa og nota. Toro notar þessar viðvaranir í tilteknum tilvikum vegna þess að það veit af tilvist eins eða fleiri skráðra íðefna án þess að leggja mat á váhrif, þar sem ekki fylgja öllum skráðum íðefnum upplýsingar um váhrifamörk. Þótt váhrif af völdum vara frá Toro kunni að vera hverfandi eða langt innan þeirra marka sem segja til um hverfandi hættu hefur Toro ákveðið að kjósa frekar meiri aðgát en minni og valið að nota viðvaranir á grunni tillögu 65. Enn fremur skal hafa í huga að ef Toro birtir ekki þessar viðvaranir kann það að verða lögsótt af Kaliforníuríki eða einkaaðilum sem framfylgja vilja tillögu 65 og gert að greiða umtalsverðar sektir.

Ábyrgð Toro

Takmörkuð tveggja ára eða 1500 vinnustunda ábyrgð

Skilmálar og ábyrgðar vörur

Toro Company og tengdur aðili þess, Toro Warranty Company ábyrgjast sameiginlega gagnvart þér, samkvæmt samkomulagi á milli þeirra tveggja, að Toro-varan („vara“) þín sé laus við efnis- og smíðagalla í tvö ár eða 1500 vinnustundir*, hvort sem kemur á undan. Þessi ábyrgð nær til allra vara nema loftunarbúnaðar (sjá aðskildar ábyrgðaryfirlýsingar fyrir þær vörur). Komi upp tilvik sem falla undir ábyrgð gerum við við vöruna þér að kostnaðarlausu, þar með talið greining, vinna, varahlutir og flutningur. Þessi ábyrgð tekur gildi þegar varan er afhent fyrsta kaupanda.
* Varan er búin vinnustundamæli.

Leiðbeiningar um hvernig skal nálgast ábyrgðarþjónustu

Þú berð ábyrgð á að tilkynna dreifingaraðila eða vottuðum söluaðila sem þú keyptir vöruna um ábyrgðartilvik um leið og það kemur í ljós. Ef þú þarfnast aðstoðar við að finna næsta dreifingaraðila eða vottaða söluaðila eða ef þú hefur spurningar um ábyrgðarréttindi þín eða skyldur geturðu haft samband við okkur á:

Toro Commercial Products Service Department
Toro Warranty Company
8111 Lyndale Avenue South
Bloomington, MN 55420-1196

952–888–8801 eða 800–952–2740
Netfang: commercial.warranty@toro.com

Skyldur eiganda

Sem eigandi vörunnar berð þú ábyrgð á nauðsynlegu viðhaldi og stillingum sem lýst er í *notandahandbókinni*. Viðgerðir á vörunni vegna vandamála sem rekja má til þess að nauðsynlegt viðhald eða stillingar voru ekki framkvæmdar falla ekki undir ábyrgðina.

Hlutir og ástand sem ekki fellur undir ábyrgð

Ekki eru allar bilanir sem upp koma innan ábyrgðartímabilsins vegna efnis- eða smíðagalla. Þessi ábyrgð nær ekki yfir eftirfarandi:

- Bilanir í vöru sem rekja má til notkunar varahluta sem ekki eru frá Toro eða uppsetningar og notkunar viðbóta eða aukahluta og vara sem ekki eru frá Toro.
- Bilanir í vöru sem rekja má til þess að ráðlögðu viðhaldi og/eða stillingum var ekki sinnt.
- Bilanir í vöru sem rekja má til misnotkunar, hirðulausrar eða ógætilegrar notkunar.
- Ógallaðra varahluta. Dæmi um varahluti sem eru notaðir, eða gernýttir, við hefðbundna notkun eru, en ekki takmarkaðir við, bremsuklossar og -borðar, kúplingsborðar, hnífar, kefli, rúllur og legur (einangraðar og smurðar), fastir hnífar, kerti, eltihjól og legur, hjólbarðar, síur, reimar og tilteknir úðaraíhlutir á borð við himnur, stúta, straummæla og einstefnuloka.
- Bilanir vegna utanaðkomandi áhrifa, þar á meðal, en ekki takmarkað við, veðurs, geymslu, óhreininda, notkunar ósamþykkts eldsneytis, kælivökva, smurefna, íblöndunarefna, áburðar, vatns eða íðefna.
- Bilanir eða skert afköst vegna notkunar eldsneytis (t.d. bensíns, dísilolíu eða lífdísils) sem ekki uppfyllir viðeigandi iðnaðarstaðla.
- Eðlilegs hávaða, titrings, slits og tæringar. Eðlilegt slit telst t.d., en er ekki takmarkað við, skemmdir á sætum vegna slits eða svörfunar, slit á máluðum flötum, rispur á merkingum eða rúðum.

Íhlutir

Íhlutir sem skipta þarf um í tengslum við nauðsynlegt viðhald falla undir ábyrgð fram að þeim tíma sem skipta þarf um þá samkvæmt reglubundnu viðhaldi. Íhlutir sem skipt er út í tengslum við þessa ábyrgð falla undir ábyrgð út gildistíma upprunalegrar ábyrgðar vörunnar og þeir eru eign Toro. Toro tekur lokaákvörðun um hvort á að gera við fyrirliggjandi íhlut eða samstæðu eða hvort skipta um hana. Toro kann að nota endurgerða varahluti við viðgerðir sem falla undir ábyrgð.

Ábyrgð á Li-ion djúphleðslurafhlöðu

Li-ion djúphleðslurafhlöður eru með tiltekinn heildarfjölda kílówattstunda sem þær geta afkasta út endingartíma sinn. Notkun, hleðsla og viðhald geta lengt eða dregið úr endingartíma rafhlöðunnar. Þegar rafhlöður eru notaðar í þessari vöru minnkar sú vinna sem hægt er að sinna á milli hleðslulota þar til á endanum að rafhlaðan heldur ekki lengur hleðslu. Skipti á úrsérgengnum rafhlöðum, eftir eðlilega notkun, er á ábyrgð eiganda vörunnar.
Athugið: (Eingöngu Li-ion rafhlaða): Frekari upplýsingar er að finna í ábyrgð rafhlöðunnar.

Ábyrgð á sveifarás út endingartíma (eingöngu ProStripe 02657-gerð)

Prostripe, sem er með núningsdisk frá Toro og hemlatengsli fyrir hníf til að tryggja öryggi við gangsetningu (sambyggð hemlatengsli fyrir hníf + núningsdiskur) sem upprunalegan búnað, notað af upprunalegum kaupanda í samræmi við ráðlagða notkun og viðhald, er í ábyrgð gagnvart bognum sveifarás út endingartímann. Vinnuvélar sem eru með núningsskinnum, hnífahemlatengslaeiningum og öðrum slíkum búnaði falla ekki undir ábyrgð á sveifarási út endingartímann.

Eigandi greiðir fyrir viðhald

Vélarstilling, smurning, þrif og bón, síuskipti, kælivökvaskipti og framkvæmd reglulegs viðhalds er á meðal hefðbundinnar þjónustu sem sinna þarf á vörum Toro og sem er á kostnað eigandans.

Almennir skilmálar

Viðgerð hjá vottuðum dreifingar- eða söluaðila Toro er þitt eina úrræði samkvæmt þessari ábyrgð.

Hvorki Toro Company né Toro Warranty Company ber ekki ábyrgð á óbeinu, tilfallandi eða afleiddu tjóni vegna notkunar Toro-vara sem undir þessa ábyrgð falla, þar á meðal kostnaði eða útgjöldum vegna staðgöngubúnaðar eða þjónustu á bilunartíma eða stöðvunar fram að lokum viðgerða samkvæmt þessari ábyrgð. Engin önnur bein ábyrgð er í boði, utan útblástursábyrgðarinnar sem vísað er til hér að neðan, ef hún á við. Allar óbeinar ábyrgðir á söluhæfi og notagildi takmarkast við endingartíma þessarar beinu ábyrgðar.

Sum ríki leyfa ekki takmörkun á ábyrgð vegna tilfallandi eða afleidds tjóns, eða takmörkun á því hversu lengi óbein ábyrgð er í gildi, og því kunna takmarkanirnar hér á undan ekki að gilda um þig. Þessi ábyrgð veitir eiganda sérstök lagaleg réttindi, auk annarra mögulegra réttinda sem kunna að vera mismunandi á milli ríkja.

Athugasemd um útblástursábyrgð

Útblástursstjórnkerfi vörunnar þinnar kann að falla undir aðskilda ábyrgð sem uppfyllir kröfur Umhverfisverndarstofnun Bandaríkjanna (EPA) og/eða loftslagráði Kaliforníu (CARB). Vinnustundamörk sem gefin eru upp hér á undan tengjast ekki ábyrgð útblástursstjórnkerfisins. Frekari upplýsingar eru í ábyrgðaryfirlýsingu fyrir útblástursstjórnkerfi sem fylgi vörunni eða er að finna í fylgiskjölum vélarframleiðanda.

Önnur lönd en Bandaríkin eða Kanada

Viðskiptavinir sem kaupa Toro-vörur sem fluttar er út frá Bandaríkjunum eða Kanada skulu hafa samband við viðkomandi dreifingaraðila (söluaðila) Toro vegna upplýsinga um ábyrgð í viðkomandi landi, héraði eða ríki. Ef þú ert af einhverjum sökum óánægð(ur) með þjónustu dreifingaraðilans eða átt í erfiðleikum með að nálgast ábyrgðarupplýsingar skaltu hafa samband við vottaða þjónustumiðstöð Toro.