Form No. 3446-952 Rev A

Przyczepa holowana TransPro™ 200

Model nr 04219—Numer seryjny 400000000 i wyższe

Model nr 04229—Numer seryjny 400000000 i wyższe

Model nr 04239—Numer seryjny 400000000 i wyższe

Instrukcja instalacji

Bezpieczeństwo

- Przyczepa TransPro 200 jest przeznaczona do użytku tylko z kosiarkami prowadzonymi Greensmaster. Holowanie produktów niekompatybilnych może spowodować uszkodzenie przyczepy i/lub obrażenia ciała operatora. Pełną listę kompatybilnych maszyn można znaleźć tutaj: Maszyny kompatybilne (Strona 9).
- Używaj wyłącznie pojazdu o właściwym uciągu. Przyczepa Transpro 200 z 2 kosiarkami do greenów waży około 522 kg. Upewnij się, że pojazd holujący ma właściwy uciąg i możliwość hamowania – sprawdź zalecenia producenta pojazdu.
- Przed załadunkiem lub wyładunkiem kosiarek upewnij się, że przyczepa jest należycie podłączona do pojazdu holującego, aby zapobiec nagłemu, niepożądanemu ruchowi dyszla lub przewróceniu. Dyszel przyczepy powinien znajdować się równolegle do podłoża, gdy jest ustawiony równo z zaczepem ciągnika.
- Przyczepa to dodatkowy ciężar do holowania przez pojazd. Prowadź pojazd ostrożnie.
  - Nie jeździj maszyną po autostradach ani drogach publicznych.
  - Przy zbliżaniu się do zakrętu i pokonywaniu go, zawsze zmniejsz prędkość pojazdu holującego.
  - Poruszając się po nieznanym lub nierównym terenie, zawsze jedź powoli.
  - Przy zmienianiu kierunku ruchu lub przygotowywaniu się do zatrzymania zawsze zmniejsz prędkość pojazdu holującego.
  - Skręcając lub jadąc po zboczach, zawsze zmniejsz prędkość pojazdu holującego.
  - Nie wykonuj gwałtownych ani ostrych zmian kierunku jazdy. Nie wykonuj gwałtownych zmian kierunku jazdy na zboczach, najazdach, nachyleniach, stokach lub podobnych powierzchniach.
  - Maksymalna prędkość holowania to 24 km/h. Zawsze dostosuj prędkość pojazdu holującego do bieżących warunków lokalnych, takich jak mokra nawierzchnia, luźny piasek/żwir i/lub zła widoczność, np. słabe lub oślepiające oświetlenie, mgła, mżawka lub deszcz.
  - Zachowaj szczególną ostrożność podczas zjeżdżania ciężko załadowanym pojazdem ze zbocza. W miarę możliwości po wszelkich nachyleniach terenu jeździj w górę i w dół zbocza. W miarę możliwości unikaj jazdy w poprzek zbocza. Grozi to przewróceniem pojazdu, co może doprowadzić do poważnych obrażeń ciała lub śmierci.
- Przed cofaniem spójrz do tyłu i upewnij się, że nie ma tam ludzi ani przedmiotów. Cofaj powoli i uważnie obserwuj ruch przyczepy.
- Zachowaj szczególną ostrożność i niską prędkość podczas cofania pojazdem z przyczepą.
- Zwracaj uwagę na pozostałych uczestników ruchu drogowego podczas przejeżdżania przez jezdnię lub poruszania się w jej pobliżu. Zawsze ustępuj pierwszeństwa pieszym i innym pojazdom..
- Jeżeli przyczepa zacznie drgać w sposób odbiegający od normy, natychmiast zatrzymaj pojazd holujący. Wyłącz silnik pojazdu holującego. Napraw wszystkie uszkodzenia przed holowaniem.
- Przed przeprowadzaniem konserwacji lub regulacji przyczepy:
  - Zatrzymaj pojazd holowniczy i zaciągnij hamulec ręczny.
  - Wyłącz silnik pojazdu holującego i wyjmij kluczyk ze stacyjki.
- Gdy przyczepa jest odłączona od pojazdu holującego:
  - Parkuj przyczepę na równym podłożu.
  - Zablokuj koła klinami, aby zapobiec poruszeniu się przyczepy.
- Wszystkie elementy mocujące powinny być dobrze zamocowane. Zamontuj ponownie części usunięte podczas serwisowania lub regulacji.

© 2021— The Toro® Company
8111 Lyndale Avenue South
Bloomington, MN 55420

Zarejestruj produkt pod adresem www.Toro.com.

Tłumaczenie oryginału (PL)
Wydrukowano w Stanach Zjednoczonych
Wszelkie prawa zastrzeżone

3446-952

Naklejki informacyjne i ostrzegawcze

Etykiety dotyczące bezpieczeństwa oraz instrukcje są wyraźnie widoczne dla operatora i znajdują się w pobliżu wszystkich miejsc potencjalnego zagrożenia. Uszkodzone i brakujące etykiety należy wymienić.

decal133-8061

133-8061

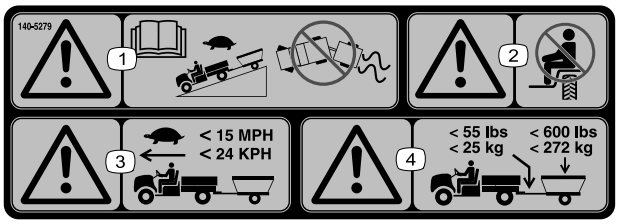

decal140-5279

140-5279

1. Ostrzeżenie – przeczytaj *Instrukcję obsługi*. Jadąc z przyczepą w dół, poruszaj się z niewielką prędkością. Nie trać kontroli nad pojazdem i przyczepą.
2. Ostrzeżenie – zabrania się przewożenia pasażerów.
3. Ostrzeżenie – jadąc z przyczepą, poruszaj się z niewielką prędkością. Nie przekraczaj 24 km/h.
4. Ostrzeżenie – maksymalna masa przyczepy wynosi 272 kg, a maksymalna masa dyszla to 25 kg.

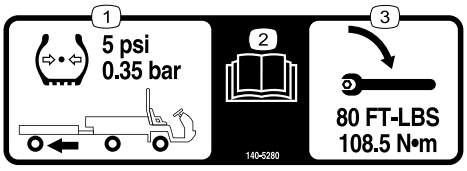

decal140-5280

140-5280

1. Poprawne ciśnienie w oponach przyczepy wynosi 0,35 bara (5 psi).
2. Przeczytaj *Instrukcję obsługi*.
3. Dokręć nakrętki kół przyczepy momentem 108 N·m.

decal140-5281

140-5281

1. Ostrzeżenie – zabrania się przewożenia pasażerów na przyczepie.

Instalacja

Montaż odpowiedniego zestawu konfiguracyjnego

W pożądanej konfiguracji można zainstalować jeden z następujących zestawów:

- Zestaw do załadunku szynowego (model 04229); patrz Montaż zestawu do załadunku szynowego (Strona 2)
- Zestaw do załadunku kołowego (model 04219); patrz Montaż zestawu do załadunku kołowego (Strona 5)

Montaż zestawu do załadunku szynowego

Informacja: Aby zamontować szyny lewą i prawą, wykonaj następujące czynności. Na poniższych ilustracjach przedstawiono prawą stronę zestawu do załadunku szynowego.

1. Zamontuj śruby podsadzane i nakrętki z kołnierzem (¼ cala) do zespołu najazdu (Rysunek 1).

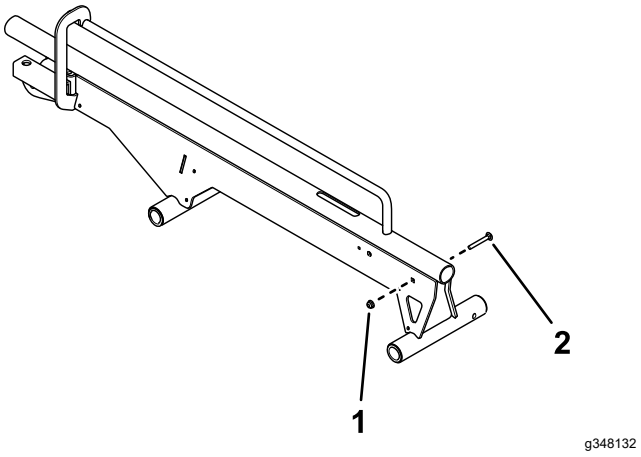

Rysunek 1

Pokazano prawą stronę.

1. Nakrętka z kołnierzem (¼ cala)
2. Śruba podsadzana

2. Użyj bolców i śruby imbusowej, aby zamocować ogranicznik koła do zespołu szyny (Rysunek 2).

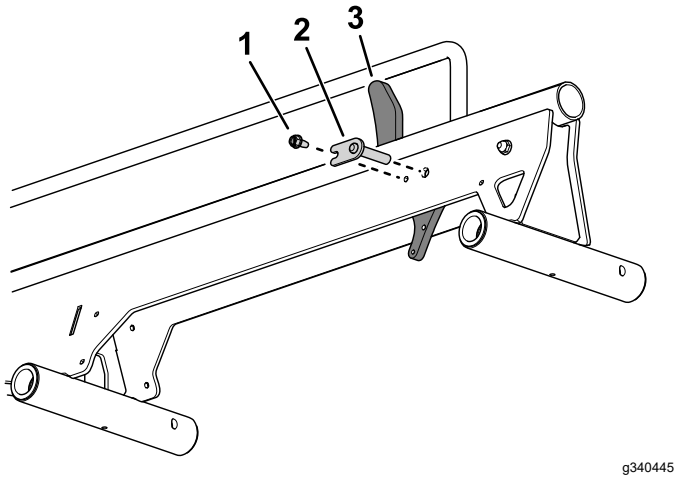

Rysunek 2

1. Śruba imbusowa
2. Bolec
3. Ogranicznik koła

3. Użyj ogniwa łańcucha, aby zamocować łańcuch do śruby rzymskiej łańcucha (Rysunek 3).

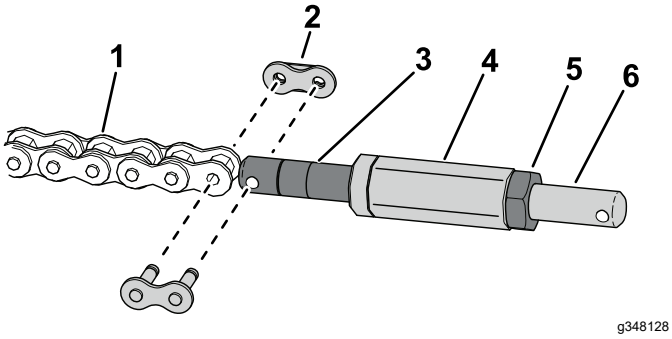

Rysunek 3

1. Łańcuch
2. Ogniwo łańcucha
3. Śruba rzymska łańcucha
4. Wałek sześciokątny
5. Przeciwnakrętka
6. Śruba rzymska ogniwa

4. Zamontuj wałek sześciokątny do śruby rzymskiej łańcucha (Rysunek 3).
5. Za pomocą przeciwnakrętki zamocuj śrubę rzymską ogniwa łańcucha do wałka sześciokątnego (Rysunek 3).
6. Użyj ogniwa łańcucha, aby zamocować śrubę rzymską ogniwa łańcucha do ogranicznika koła (Rysunek 4).

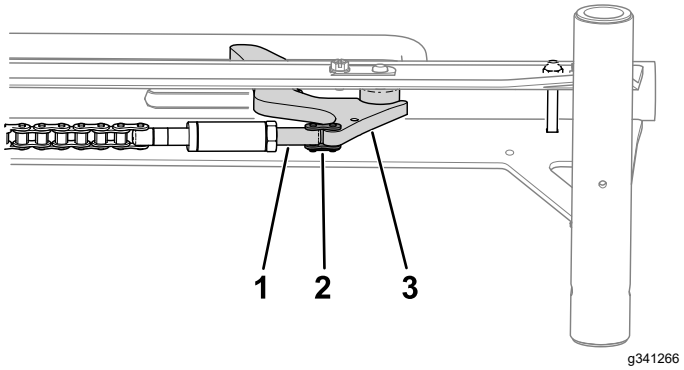

Rysunek 4

1. Śruba rzymska ogniwa
2. Ogniwo łańcucha
3. Ogranicznik koła

7. Podłącz sprężynę do ogranicznika koła i przykręć ją od środka do zespołu szyny (Rysunek 5).

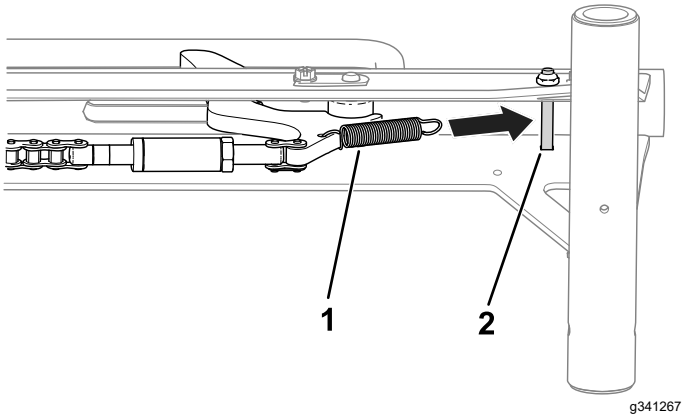

Rysunek 5

1. Sprężyna
2. Śruba

8. Użyj nakrętki z kołnierzem (5/16 cala), 2 podkładek i śrub z gwintem niepełnym, aby zamocować najazd do zespołu szyny (Rysunek 6).

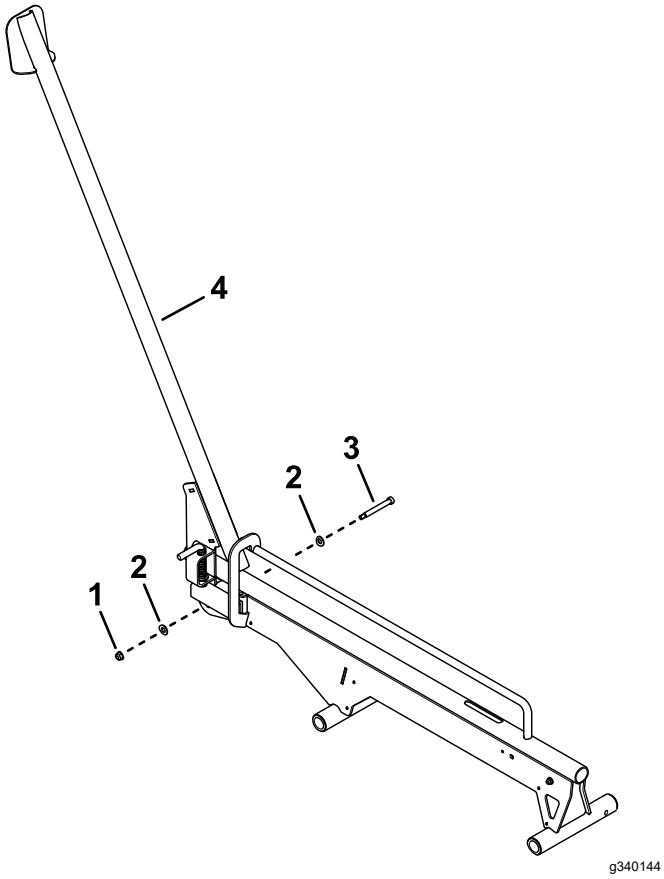

Rysunek 6

1. Nakrętka z kołnierzem (5/16 cala)
2. Podkładki
3. Śruba stopniowana
4. Zespół szyny

9. Użyj ogniwa łańcucha, aby połączyć łańcuch z zespołem najazdu (Rysunek 7).

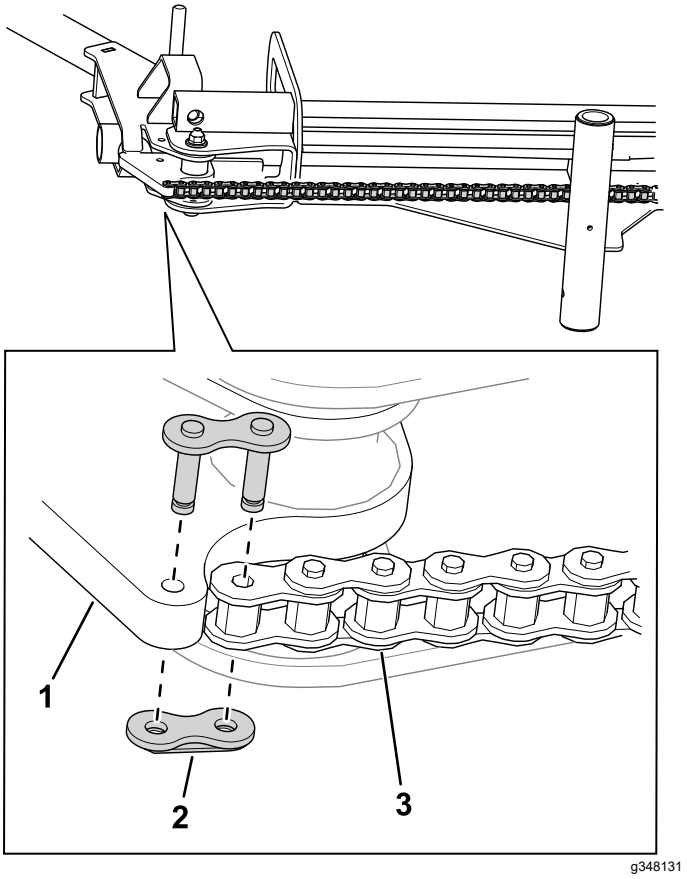

Rysunek 7

1. Zespół najazdu
2. Ogniwo łańcucha
3. Łańcuch

10. Użyj 10 śrub imbusowych, aby zamocować osłony łańcucha do szyn (Rysunek 8).

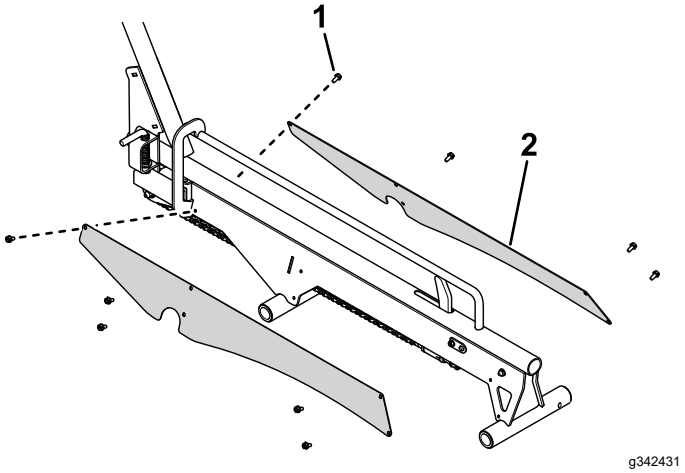

Rysunek 8

1. Śruba imbusowa
2. Osłona łańcucha

11. Sprawdź odstęp między ogranicznikiem a szyną; patrz Sprawdzenie odstępu między ogranicznikiem a szyną (Strona 16).

Montaż zestawu do załadunku kołowego

Informacja: Aby zamontować najazdy lewy i prawy, wykonaj następujące czynności. Na poniższych ilustracjach przedstawiono prawą stronę zestawu do załadunku kołowego.

1. Użyj 4 śrub Torx i 4 nakrętek (5/16 cala), aby zamocować uchwyt z zasuwką sprężynową do listwy prowadzącej na zespole najazdu (Rysunek 9).

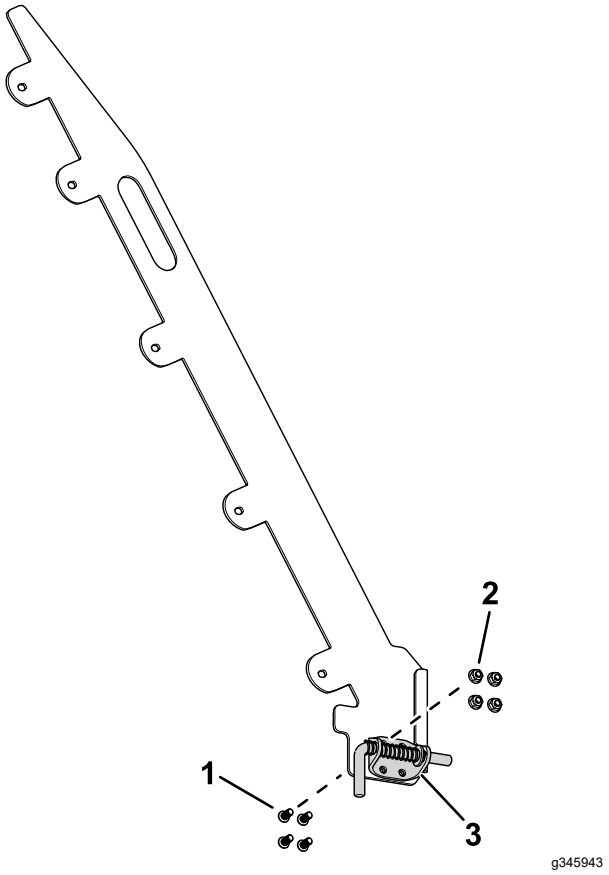

Rysunek 9

Pokazano prawą stronę.

1. Śruba Torx
2. Nakrętka (5/16 cala)
3. Uchwyt z zasuwką sprężynową

2. Użyj 10 śrub (5/16 x ¾ cala) i 10 nakrętek kontrujących (5/16 cala), aby zamocować listwę prowadzącą do zespołu najazdu (Rysunek 10).

   Listwy prowadzące należy montować z zasuwkami sprężynowymi skierowanymi na zewnątrz. Prawidłowo zamontowane listwy prowadzące przedstawiono na Rysunek 30 w punkcie Załadunek przyczepy (Strona 12).

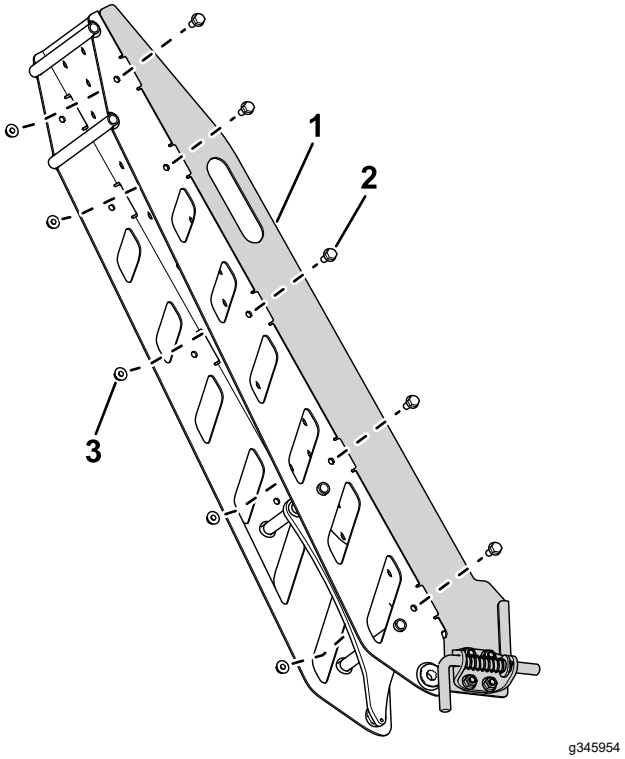

Rysunek 10

1. Płyta prowadząca
2. Śruba (5/16 x ¾ cala)
3. Nakrętka kontrująca (5/16 cala)

3. Za pomocą nakrętki (¼ cala) zamocuj odbój do zespołu najazdu (Rysunek 11).

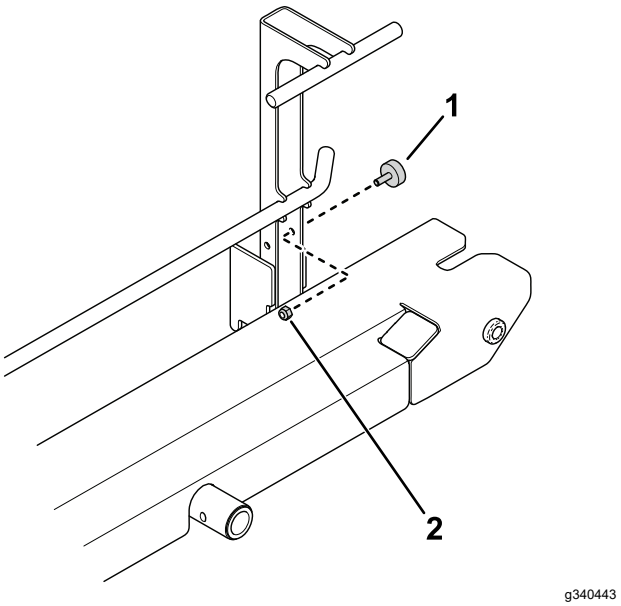

Rysunek 11

1. Odbój
2. Nakrętka (¼ cala)

4. Użyj bolca płytkowego i śruby imbusowej, aby zamocować ogranicznik koła do zespołu najazdu (Rysunek 12).

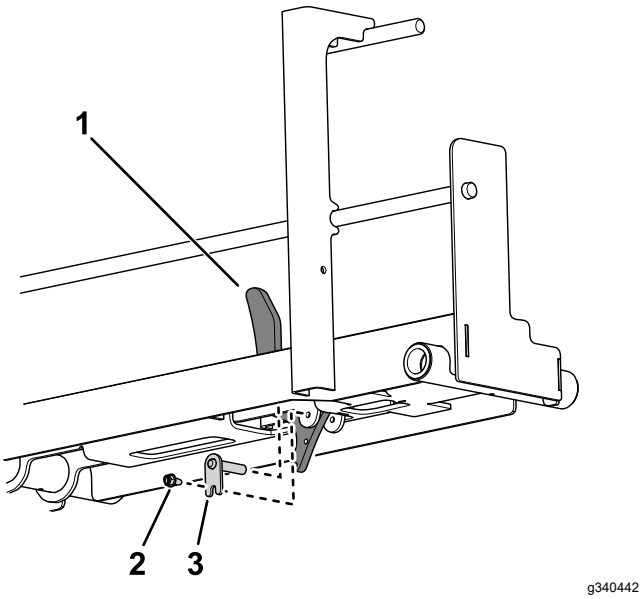

Rysunek 12

1. Ogranicznik koła
2. Śruba imbusowa
3. Bolec płytkowy

5. Użyj ogniwa łańcucha, aby zamocować łańcuch do śruby rzymskiej łańcucha (Rysunek 13).

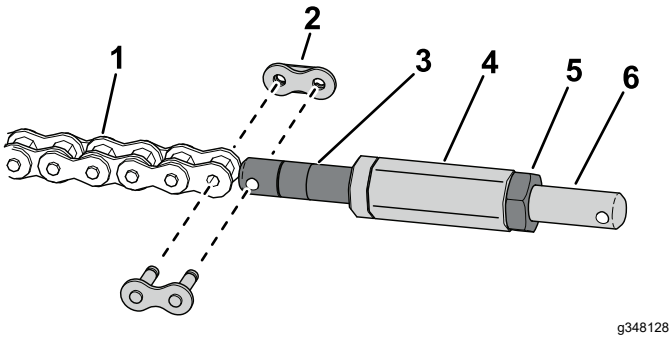

Rysunek 13

1. Łańcuch
2. Ogniwo łańcucha
3. Śruba rzymska łańcucha
4. Wałek sześciokątny
5. Przeciwnakrętka
6. Śruba rzymska ogniwa

6. Zamontuj wałek sześciokątny do śruby rzymskiej łańcucha (Rysunek 13).
7. Za pomocą przeciwnakrętki zamocuj śrubę rzymską ogniwa łańcucha do wałka sześciokątnego (Rysunek 13).
8. Użyj ogniwa łańcucha, aby zamocować śrubę rzymską ogniwa łańcucha do ogranicznika koła (Rysunek 14).

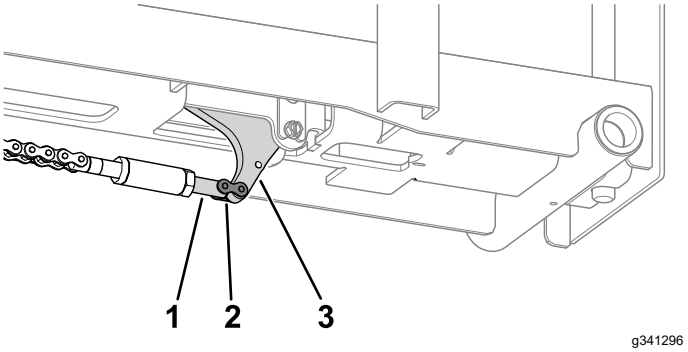

Rysunek 14

1. Śruba rzymska ogniwa
2. Ogniwo łańcucha
3. Ogranicznik koła

9. Podłącz sprężynę do ogranicznika koła i do spodu najazdu (Rysunek 15).

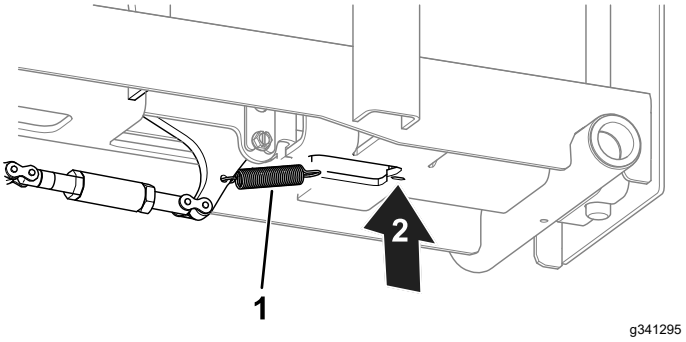

Rysunek 15

1. Sprężyna
2. Tutaj podłącz sprężynę.

10. Użyj sworznia osi obrotu i zawleczki, aby zamocować zespół najazdu do zespołu szyny (Rysunek 16).

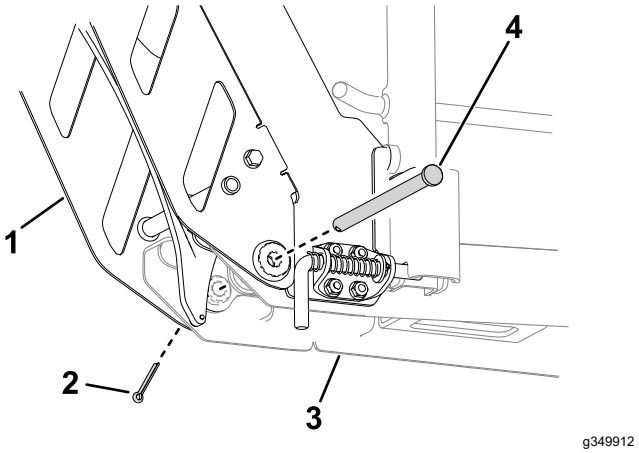

Rysunek 16

1. Zespół najazdu
2. Zawleczka
3. Zespół szyny
4. Sworzeń osi obrotu

11. Użyj ogniwa łańcucha, aby połączyć każdy łańcuch z zespołami najazdu (Rysunek 17).

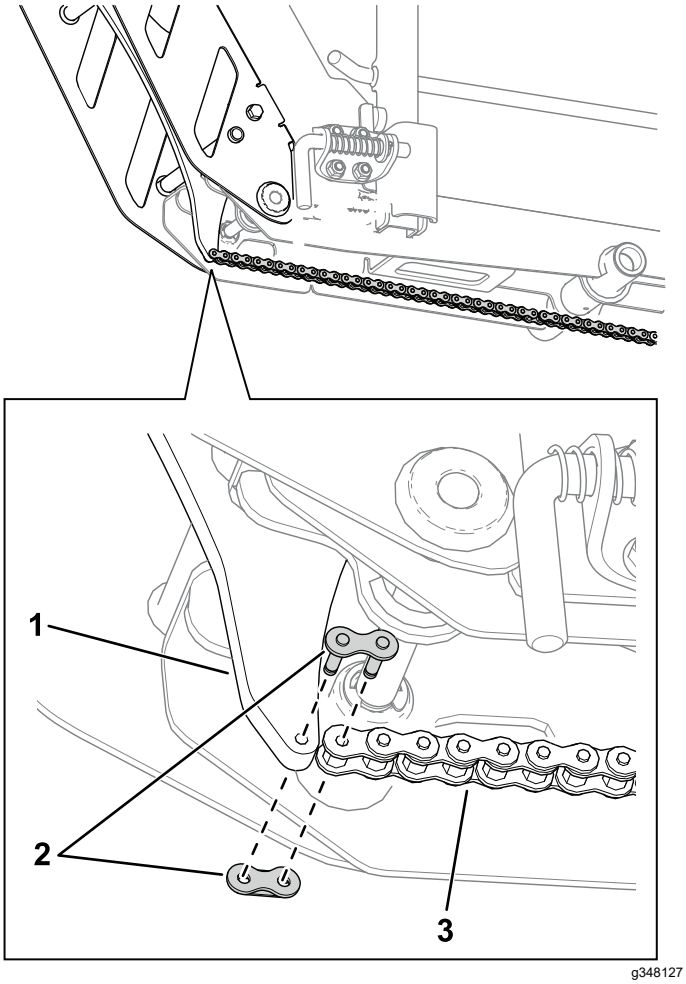

Rysunek 17

1. Zespół najazdu
2. Ogniwo łańcucha
3. Łańcuch

Montaż przyczepy

Montaż drążków wsporczych na ramie głównej

1. Umieść wspornik środkowy na ramie głównej w sposób pokazany na Rysunek 18.

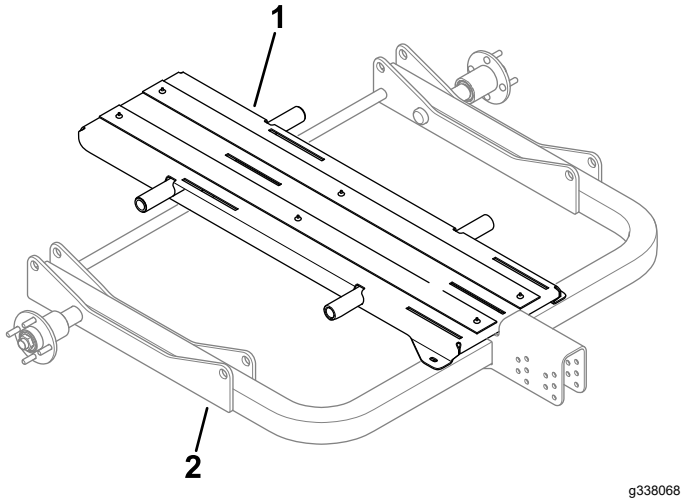

Rysunek 18

1. Wspornik środkowy
2. Rama główna

2. Do montażu drążków wsporczych przez otwory w zestawie do wspornika środkowego i ramy głównej (Rysunek 19) potrzebna jest pomoc drugiej osoby, która przytrzyma zestaw kołowy lub zestaw szynowy oraz wspornik środkowy.

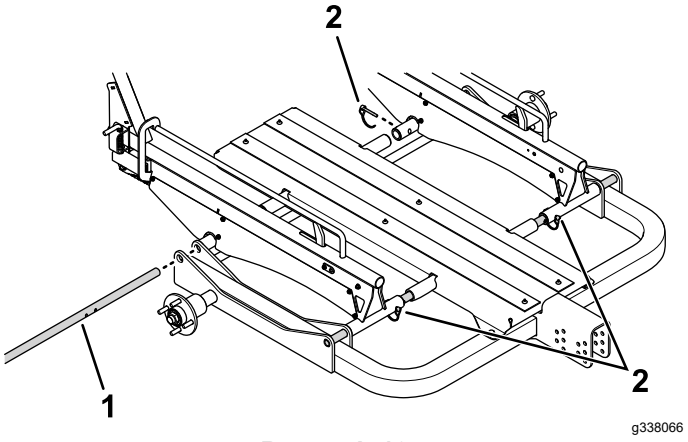

Rysunek 19

1. Drążek wsporczy
2. Sworznie

3. Wsuń 4 sworznie w otwory w zestawie kołowym lub zestawie szynowym, odpowiadające szerokości maszyny; patrz Konfigurowanie szerokości przyczepy (Strona 10).

Mocowanie wspornika środkowego do ramy głównej

Za pomocą 2 śrub (⅜ cala) zamocuj wspornik środkowy do ramy głównej (Rysunek 20).

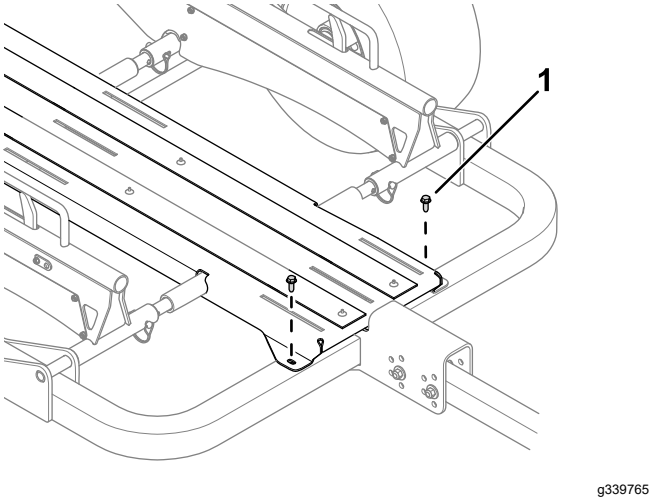

Rysunek 20

1. Śruba (⅜ cala)

Montaż kół

1. Na każdej piaście osi zamontuj zespół koła, wykorzystując 4 nakrętki do kół (Rysunek 21).

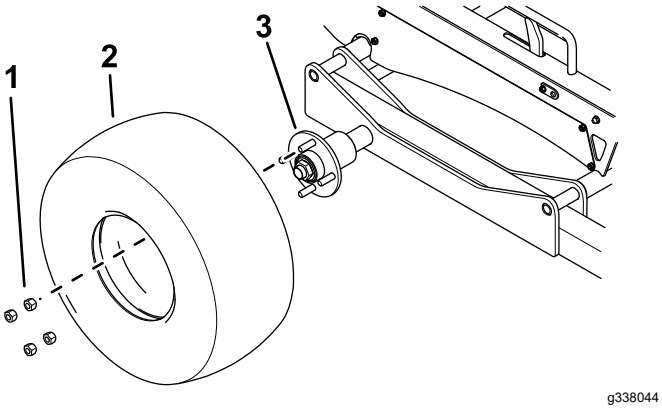

Rysunek 21

1. Nakrętka do kół
2. Opona
3. Oś

2. Dokręcić nakrętki do kół zgodnie z opisem w punkcie Sprawdzenie momentu dokręcenia nakrętek kół (Strona 16).
3. Spuść powietrze z opon zgodnie z opisem w punkcie Sprawdzanie ciśnienia w oponach (Strona 15).

Montaż wsporników rolek na wsporniku środkowym

Za pomocą 6 śrub podsadzanych i 6 nakrętek z kołnierzem (5/16 cala) zamocuj wsporniki rolek do wspornika środkowego (Rysunek 22).

Poluzuj elementy mocujące, tak aby wspornik rolki mógł przesuwać się do tyłu i do przodu na wsporniku środkowym. Dokręć elementy mocujące, aby zabezpieczyć wsporniki rolek po załadowaniu przyczepy; patrz Załadunek przyczepy (Strona 12).

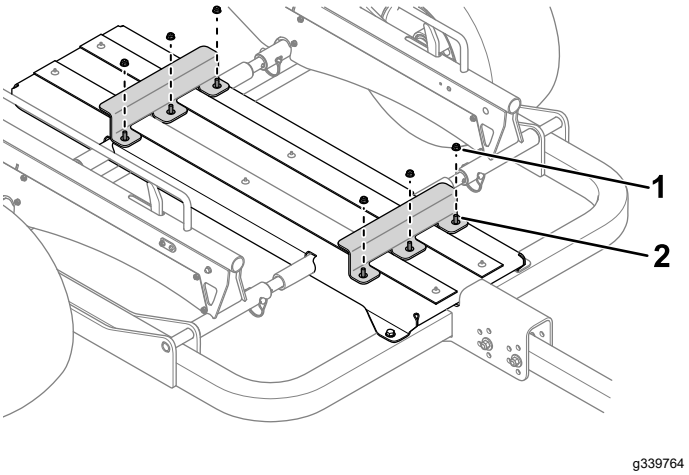

Rysunek 22

1. Nakrętka z kołnierzem (5/16 cala)
2. Śruba podsadzana

Montaż dyszla przyczepy do ramy głównej

1. Użyj 2 śrub (7/16 cali), 4 podkładek i 2 nakrętek zabezpieczających, aby zamocować dyszel przyczepy do ramy głównej (Rysunek 23).

   Gdy przyczepa jest zamocowana do pojazdu holującego, dyszel przyczepy musi być ustawiony równolegle do podłoża. Przed dokręceniem sprzętu upewnij się, że dyszel jest ustawiony równolegle do podłoża.

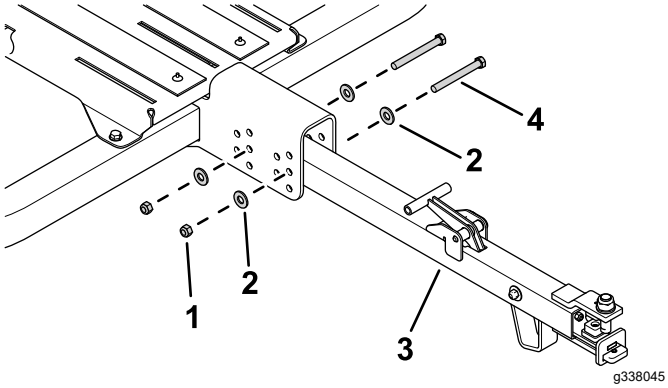

Rysunek 23

1. Nakrętka zabezpieczająca
2. Podkładka
3. Dyszel przyczepy
4. Śruba (7/16 cala)

2. Dokręć sprzęt momentem 95 N·m.

Działanie

Maszyny kompatybilne

Opisywana przyczepa została zaprojektowana do użytku z następującymi kosiarkami prowadzonymi Greensmaster bez potrzeby stosowania zestawów dodatkowych:

Kosiarka	Model
Greensmaster 1018	04820
Greensmaster 1021	04830
Greensmaster Flex 1018	04850
Greensmaster Flex 1021	04860
Greensmaster e1021	04831
Greensmaster eFlex 1021	04861

Przyczepę można skonfigurować do następujących kosiarek prowadzonych Greensmaster z wykorzystaniem dodatkowego zestawu konfiguracyjnego (sprzedawanego osobno):

- seria Greensmaster Flex 18/21,
- seria Greensmaster Flex 1800/2100 (w tym eFlex),
- seria Greensmaster 800/1000.

W celu uzyskania dodatkowych informacji skontaktuj się z autoryzowanym dystrybutorem firmy Toro.

Konfigurowanie szerokości przyczepy

Informacja: Kosiarek do greenów o szerokości powyżej 21 cali (53,34 cm) (np. Greensmaster 1026) nie można ładować na przyczepę.

- Konfigurowanie przyczepy do kosiarek do greenów o szerokości 18 cali (45,72 cm): za pomocą wtyków zamocuj czopy szyny do otworów wewnętrznych (Rysunek 24).

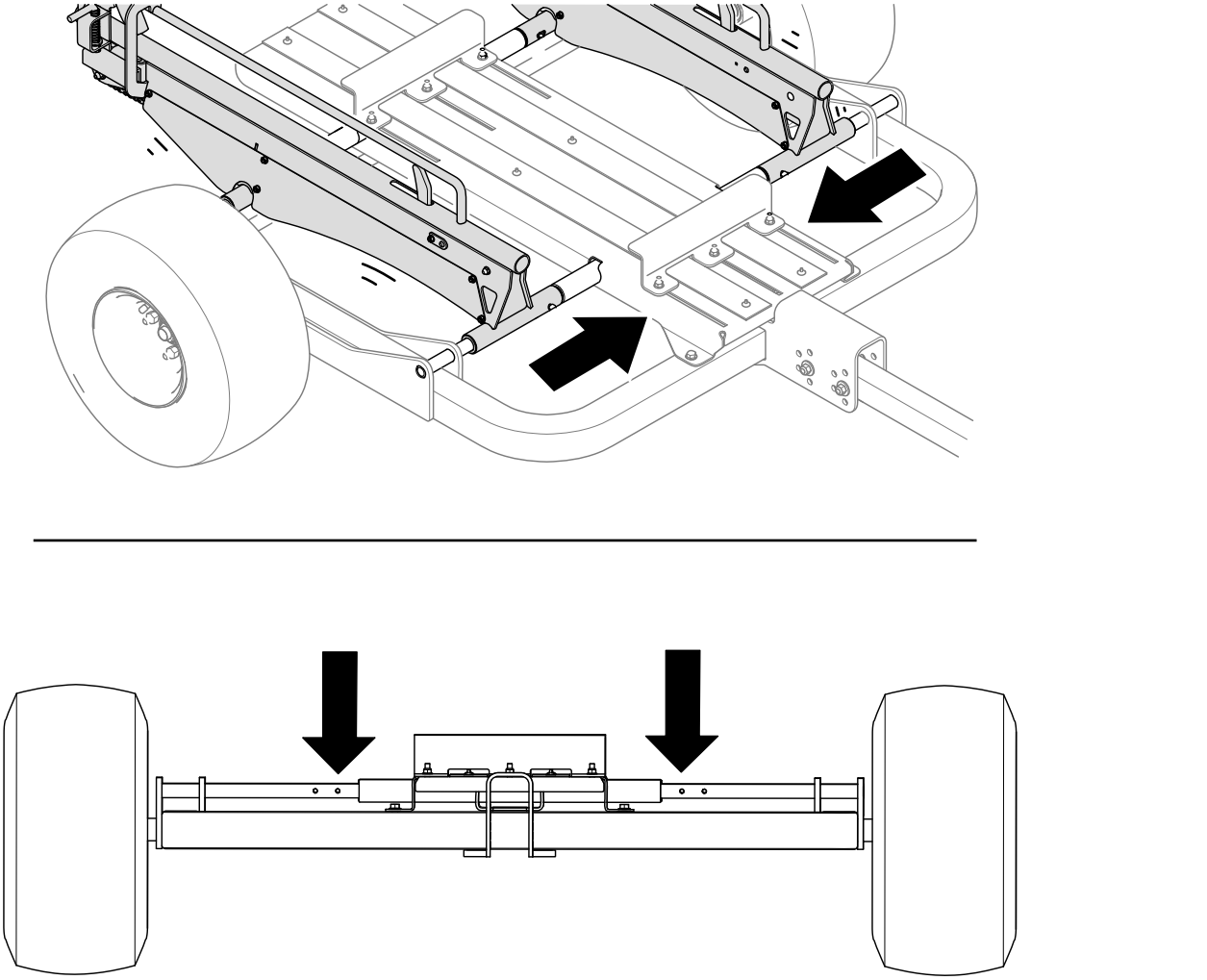

Rysunek 24

- Konfigurowanie przyczepy do kosiarek do greenów o szerokości 21 cali (53,34 cm): za pomocą wtyków zamocuj czopy szyny do otworów zewnętrznych (Rysunek 25).

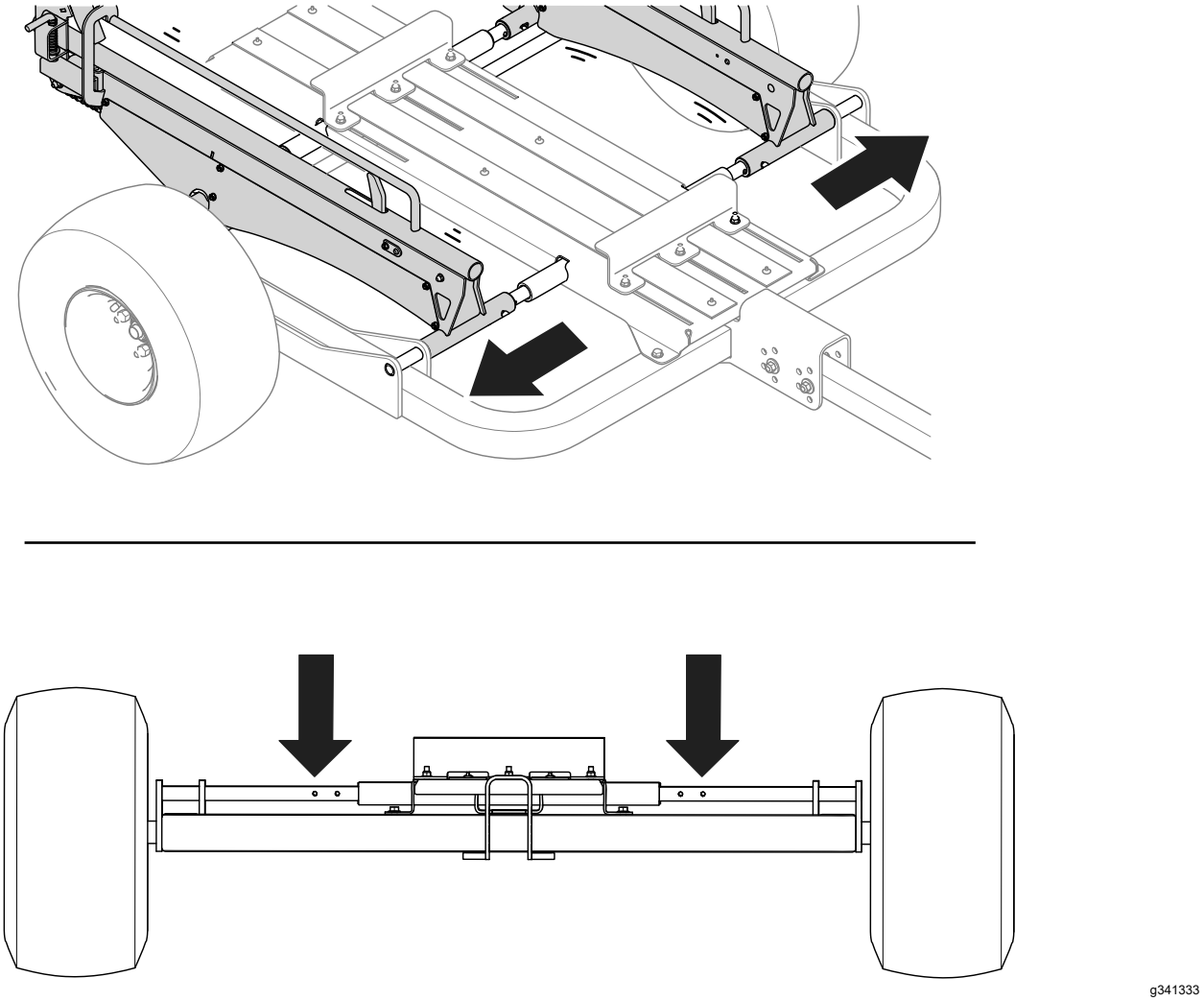

Rysunek 25

Zabezpieczenie przyczepy do pojazdu holującego

1. Podnieś uchwyt dyszla (Rysunek 26).

   Informacja: Podniesienie uchwytu powoduje wysunięcie zespołu wysuwnego.

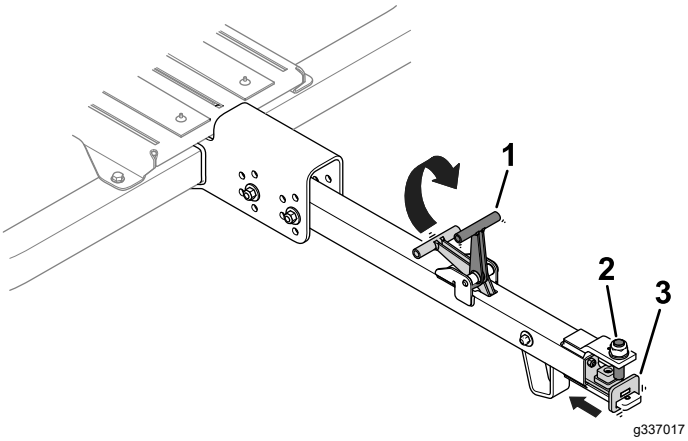

Rysunek 26

1. Uchwyt dyszla
2. Sworzeń dyszla
3. Zespół wysuwny

2. Ustaw sworzeń dyszla na równi z zaczepem pojazdu holującego (Rysunek 27).

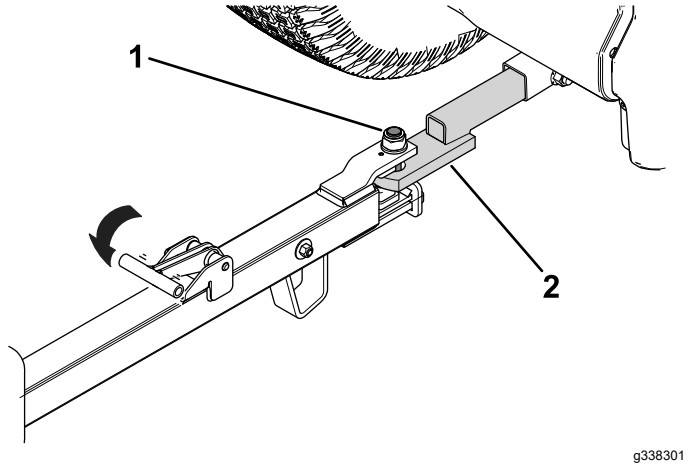

Rysunek 27

1. Sworzeń dyszla
2. Zaczep pojazdu holującego

3. Zwolnij uchwyt dyszla (Rysunek 27), aby zamocować przyczepę do zaczepu pojazdu holującego.

   Upewnij się, że zespół wysuwny jest ustawiony na środku pod sworzniem dyszla.

Załadunek przyczepy

Przygotowanie do załadunku przyczepy

1. Ustaw podstawki klinowe pod koła.
2. Pociągnij zasuwki sprężynowe po obu stronach przyczepy, aby zwolnić szyny lub najazdy i opuścić je na podłoże (Rysunek 28).

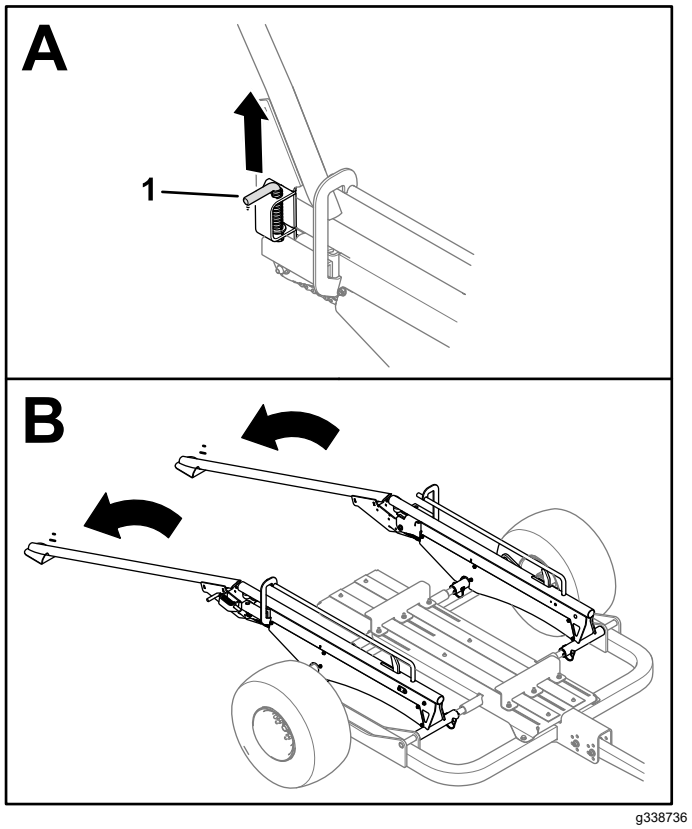

Rysunek 28

Przyczepa z zamontowanym zestawem szynowym

1. Zasuwka sprężynowa (pokazano prawą stronę)

3. Odłącz kosze na trawę od kosiarki do greenów.

   Informacja: Kosze na trawę można przechowywać w pojeździe holującymi.

4. Postępuj zgodnie z odpowiednią instrukcją zamontowanego zestawu najazdowego lub szynowego:

   - **Zestaw szynowy:** Zamontuj koła na wałach sześciokątnych (Rysunek 29).

     Informacja: We wszystkich kosiarkach prowadzonych Greensmaster szczeliny zaciskowe dla kół na szynie skierowane są na zewnątrz.

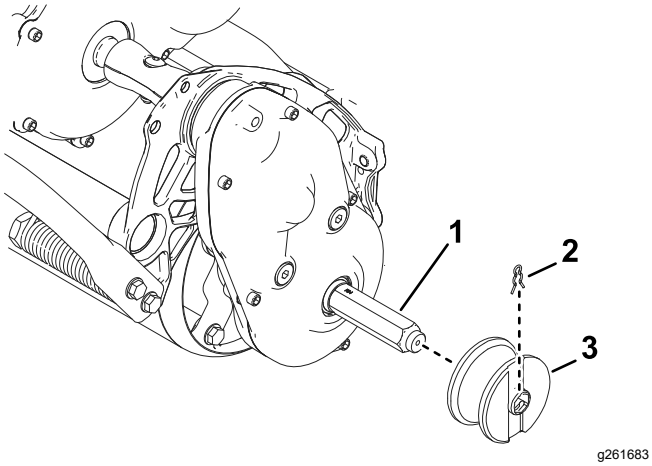

Rysunek 29

1. Wałek sześciokątny
2. Przycinanie
3. Koło szynowe

- **Zestaw kołowy:** Zamontuj koła transportowe na wałkach sześciokątnych; patrz *Instrukcja obsługi* zespołu jezdnego.

Załadunek kosiarki na przyczepę

1. Użyj najazdów płaskich lub zwykłych, aby powoli wjechać kosiarką na przyczepę, dopóki wałek przedni nie znajdzie się we wsporniku rolki (Rysunek 30).

   Informacja: Po pierwszym załadowaniu kosiarki na przyczepę elementy mocujące wspornika rolki należy poluzować i umożliwić wysunięcie wspornika rolki do przodu.

2. Wyłącz silnik i zaciągnij hamulec postojowy.
3. W przypadku holowania 2 kosiarek powtórz czynności 1 i 2 dla drugiej kosiarki. Upewnij się, że rolka przednia znajduje się we wsporniku rolki.
4. Unieś najazdy i wsuń zasuwki sprężynowe (Rysunek 30).
   - W przypadku zestawu kołowego: po podniesieniu najazdów zasuwki sprężynowe automatycznie zaciągają uchwyt zabezpieczający i utrzymują najazdy w pozycji podniesionej.
   - W przypadku zestawu szynowego: unieś zasuwki sprężynowe, unieś najazdy i zwolnij zasuwki sprężynowe, aby utrzymać najazdy w pozycji podniesionej.

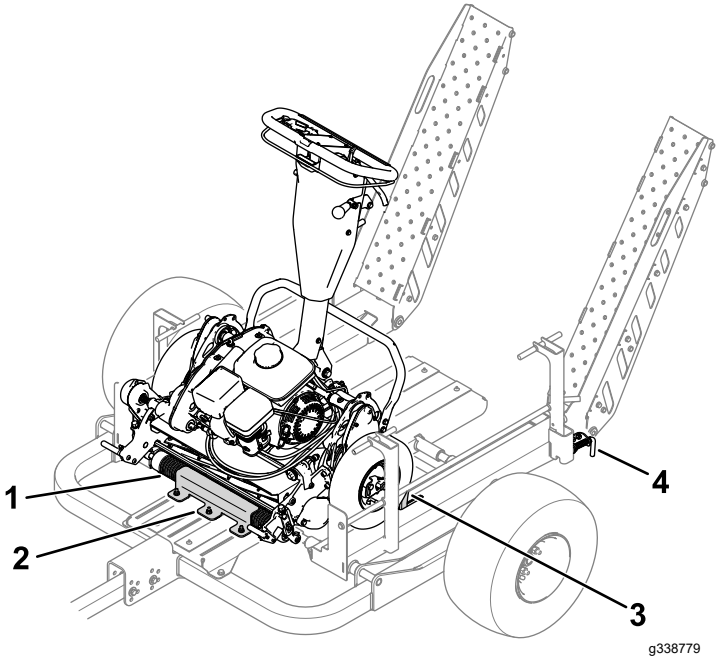

Rysunek 30

Przyczepa z zamontowanym zestawem kołowym

1. Rolka przednia
2. Wspornik rolki
3. Ogranicznik koła
4. Zasuwka sprężynowa (pokazana z lewej strony)

5. Po pierwszym załadowaniu kosiarki na przyczepę wykonaj następujące czynności, aby ją zabezpieczyć:
   A. Gdy najazdy są unieruchomione w pozycji podniesionej, przesuń tylną kosiarkę do tyłu przyczepy, dopóki koła transportowe lub koła szynowe nie dotkną najazdu.
   B. Przesuń wspornik rolki tylnej (Rysunek 31), tak aby dotknął on rolki przedniej tylnej kosiarki.

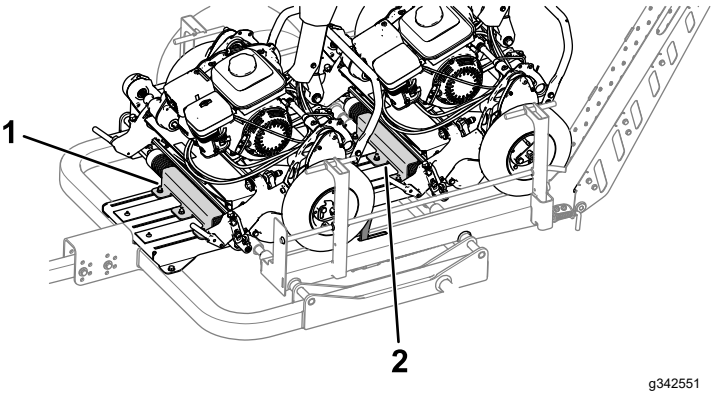

Rysunek 31

Dla lepszej przejrzystości na rysunku nie przedstawiono lewego koła.

1. Wspornik rolki przedniej
2. Wspornik rolki tylnej

C. Upewnij się, że przedni wałek jest całkowicie osadzony pod wspornikiem rolki i dokręć nakrętki z kołnierzem zabezpieczające wspornik rolki; patrz Sprawdzanie momentu dokręcenia elementów mocujących wsporników rolek (Strona 15).

D. Przesuń przednią maszynę do tyłu aż koła transportowe lub koła szynowe zetkną się z uniesionymi ogranicznikami kół.

E. Przesuń wspornik rolki przedniej (Rysunek 31) do tyłu, dopóki nie zetknie się z rolką przednią.

Jeżeli na przyczepę ładowane są różne kosiarki lub kosiarki o różnych konfiguracjach (np. z zamontowanym zestawem napędu przystawki do pielęgnacji trawy), wykonaj poniższe czynności, aby upewnić się, że kosiarka jest prawidłowo zamocowana do przyczepy.

Konserwacja

Zalecany harmonogram konserwacji

Częstotliwość serwisowania	Procedura konserwacji
Po pierwszych 10 godzinach	• Sprawdź moment dokręcenia nakrętek kół.
Przed każdym użyciem lub codziennie	• Sprawdź ciśnienie w oponach.
Co rok	• Sprawdź łożyska kół pod kątem luzu osiowego. • Nasmaruj łańcuch. • Sprawdź moment dokręcenia elementów mocujących wsporników rolek. • Sprawdź odstęp między ogranicznikiem a szyną (tylko w przypadku zestawu do załadunku szynowego).

Sprawdzanie ciśnienia w oponach

Okres pomiędzy przeglądami: Przed każdym użyciem lub codziennie

Ciśnienie powietrza w oponach: 34 kPa (5 psi)

Sprawdź ciśnienie powietrza w oponach (Rysunek 32). W zależności od potrzeb zwiększ lub zmniejsz ciśnienie do podanej wyżej wartości.

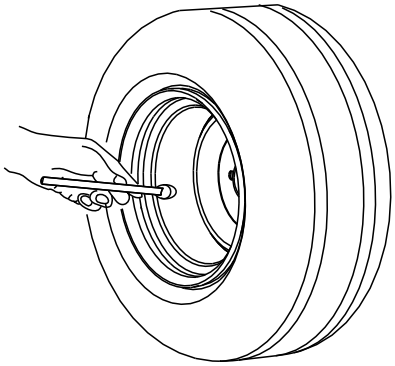

g001055

Rysunek 32

Sprawdzanie łożysk kół pod kątem luzu osiowego

Okres pomiędzy przeglądami: Co rok

1. Usuń z przyczepy wszystkie kosiarki.
2. Unieś przyczepę za pomocą podnośnika i ustaw pod nią podpory.
3. Sprawdź każde koło pod kątem nadmiernego luzu (tj. swobodnego ruchu koła i zespołu piasty).

   W przypadku wykrycia nadmiernego luzu osiowego skontaktuj się z autoryzowanym dystrybutorem Toro.

Smarowanie łańcuchów

Okres pomiędzy przeglądami: Co rok

Nasmaruj każdy łańcuch smarem uniwersalnym.

Sprawdzanie momentu dokręcenia elementów mocujących wsporników rolek

Okres pomiędzy przeglądami: Co rok

Dokręć elementy mocujące (Rysunek 33) wsporników rolek momentem 79 N·m.

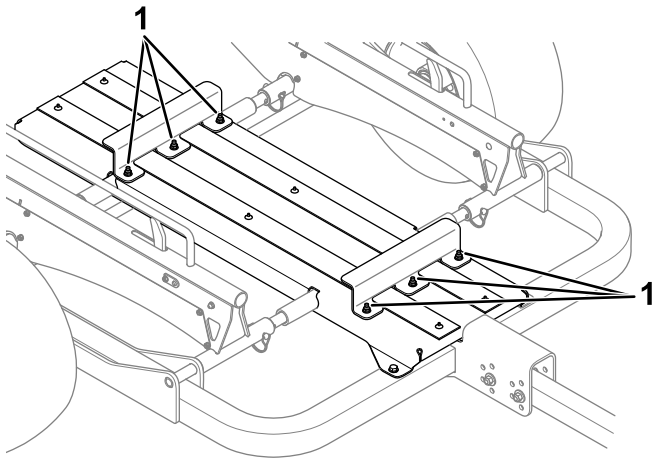

g337082

Rysunek 33

1. Elementy mocujące wsporników rolek

Sprawdzenie momentu dokręcenia nakrętek kół

Okres pomiędzy przeglądami: Po pierwszych 10 godzinach

Wartość momentu dokręcenia: 108 N·m

Za każdym razem, gdy zakładasz koła oraz po pierwszych 10 godzinach pracy sprawdź moment dokręcenia nakrętek kół.

Dokręć nakrętki do kół momentem podanym na Rysunek 34.

⚠ OSTRZEŻENIE

Zastosowanie nieprawidłowego momentu dokręcenia może doprowadzić do awarii lub utraty koła i może doprowadzić do obrażeń ciała.

Dokręć nakrętki do kół podanym momentem.

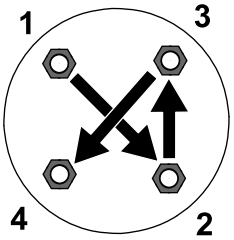

g274650

Rysunek 34

Sprawdzenie odstępu między ogranicznikiem a szyną

Dotyczy tylko zestawu do załadunku szynowego

Okres pomiędzy przeglądami: Co rok

Gdy najazdy są unieruchomione w pozycji podniesionej, sprawdź luz między ogranicznikiem a spodem szyny.

Prawidłowy odstęp powinien wynosić 2,5 mm, jak pokazano na Rysunek 35. Jeżeli zmierzono inną odległość, wyreguluj śrubę rzymską i przeciwnakrętkę do uzyskania odpowiedniej odległości.

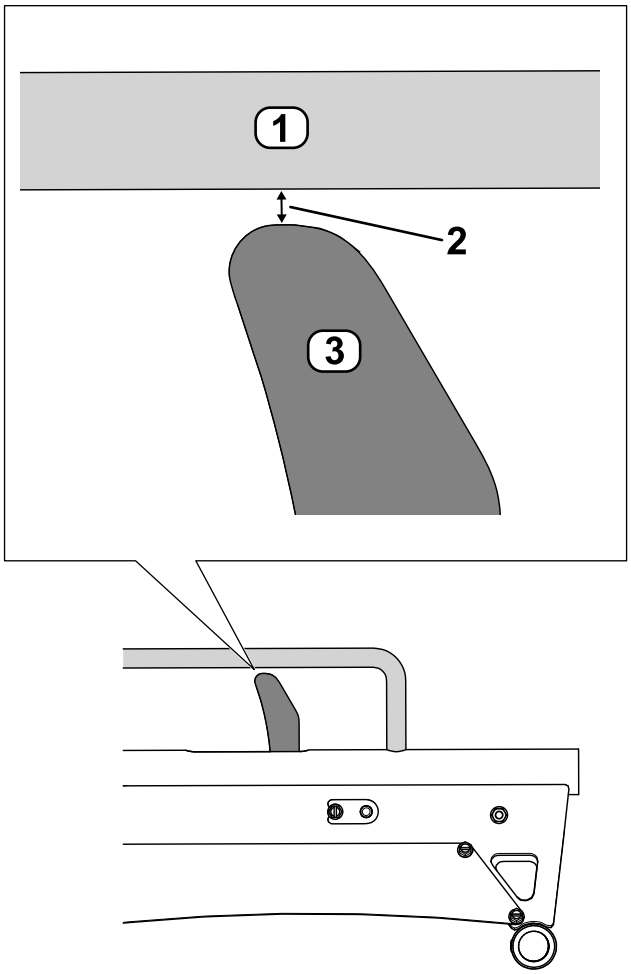

g348160

Rysunek 35

1. Szyna
2. Odstęp – 2,5 mm
3. Ogranicznik

Notatki:

Polityka ochrony prywatności – EOG i Wielka Brytania

Jak Toro wykorzystuje dane osobowe użytkownika

Firma Toro („Toro”) szanuje prywatność użytkownika. Toro może gromadzić niektóre dane osobowe nabywcy naszych produktów, bezpośrednio od niego lub od lokalnego podmiotu lub dealera Toro. Toro wykorzystuje te informacje w celu zrealizowania zobowiązań umownych, np. zarejestrowania gwarancji, realizacji zgłoszenia gwarancyjnego lub kontaktu z użytkownikiem w przypadku akcji serwisowej produktów oraz w uzasadnionych celach biznesowych, np. do badania poziomu zadowolenia klientów, doskonalenia naszych produktów lub przekazywania informacji o produkcie, którymi użytkownik może być zainteresowany. Firma Toro może udostępniać te dane swoim oddziałom, sprzedawcom i innym partnerom biznesowym w związku z tymi działaniami. Możemy również ujawniać dane osobowe, jeżeli wymagają tego przepisy lub w związku ze sprzedażą, nabyciem lub połączeniem podmiotów. Nigdy nie przekażemy Twoich danych osobowych żadnej innej firmie w celach marketingowych.

Przechowywanie danych osobowych użytkownika

Firma Toro przechowuje dane osobowe użytkownika, dopóki są one przydatne dla powyższych celów, oraz zgodnie z obowiązującymi przepisami. Dodatkowe informacje o obowiązujących okresach przechowywania można uzyskać pod adresem e-mail: legal@toro.com.

Zobowiązanie Toro dotyczące bezpieczeństwa

Dane osobowe użytkownika mogą być przetwarzane w Stanach Zjednoczonych lub innym kraju, którego przepisy o ochronie danych mogą być mniej surowe niż przepisy obowiązujące w kraju zamieszkania użytkownika. W przypadku przekazania informacji użytkownika poza jego kraj zamieszkania podejmiemy prawnie wymagane kroki, aby zapewnić odpowiednią ochronę informacji użytkownika oraz dopilnować ich bezpiecznego przetwarzania.

Dostęp i poprawianie

Użytkownik ma prawo dostępu do swoich danych osobowych oraz ich poprawiania, a także wniesienia sprzeciwu wobec przetwarzania jego danych lub ograniczenia ich przetwarzania. W tym celu prosimy o kontakt pod adresem e-mail: legal@toro.com. Jeżeli masz wątpliwości dotyczące sposobu postępowania z Twoimi danymi osobowymi przez firmę Toro prosimy o bezpośrednie zgłaszanie ich do nas. Zwracamy uwagę na fakt, że mieszkańcy Unii Europejskiej mają prawo wniesienia skargi do Urzędu Ochrony Danych Osobowych.

Gwarancja firmy Toro

Ograniczona gwarancja na 2 lata lub 1500 godzin eksploatacji

Warunki i produkty objęte gwarancją

Toro Company i jej firma zależna, Toro Warranty Company, na mocy zawartego porozumienia wspólnie gwarantują, że Twój produkt komercyjny Toro („Produkt") będzie wolny od wad materiałowych i wykonania przez okres 2 lat lub 1500 godzin użytkowania, zależnie od tego, który z nich minie wcześniej. Niniejsza gwarancja ma zastosowanie do wszystkich produktów z wyjątkiem aeratorów (patrz osobne klauzule gwarancyjne na te produkty). Jeżeli spełnione są warunki gwarancji, Produkt zostanie przez nas naprawiony bezpłatnie (dotyczy to także diagnostyki, robocizny, części i transportu). Gwarancja rozpoczyna się w dniu dostawy Produktu do pierwszego nabywcy detalicznego.
* Dotyczy Produktów wyposażonych w licznik godzin.

Instrukcja korzystania z serwisu gwarancyjnego

Użytkownik jest odpowiedzialny za natychmiastowe powiadomienie dystrybutora lub sprzedawcy produktów komercyjnych, u którego zakupił Produkt, o istnieniu warunków spełniających wymagania gwarancyjne. Jeśli potrzebujesz pomocy w zlokalizowaniu dystrybutora lub autoryzowanego sprzedawcy albo masz pytania dotyczące praw lub obowiązków gwarancyjnych, możesz skontaktować się z nami:

Toro Commercial Products Service Department
Toro Warranty Company
8111 Lyndale Avenue South
Bloomington, MN 55420-1196, U.S.A.

952–888–8801 lub 800–952–2740
E-mail: commercial.warranty@toro.com

Obowiązki właściciela

Jako właściciel Produktu jesteś odpowiedzialny za przeprowadzanie wymaganych czynności konserwacyjnych i regulacyjnych opisanych w *Instrukcji obsługi.* Gwarancja na ten produkt nie obejmuje napraw związanych z problemami z produktem spowodowanymi przez niewykonanie niezbędnych czynności konserwacyjnych i regulacyjnych.

Elementy i sytuacje nie objęte gwarancją

Nie wszystkie uszkodzenia i usterki Produktu, które wystąpią w okresie gwarancyjnym, są wadami materiałowymi lub wykonania. Niniejsza wyrażona gwarancja nie obejmuje:

- Uszkodzeń Produktu wynikających z korzystania z nieoryginalnych części zamiennych Toro, instalacji i korzystania z dodatkowego wyposażenia oraz zmodyfikowanych akcesoriów i produktów marek innych niż Toro.
- Uszkodzeń Produktu wynikających z niewykonywania zalecanych czynności konserwacyjnych i/lub regulacyjnych.
- Uszkodzeń produktu wynikających z użytkowania produktu w sposób agresywny, niedbały lub lekkomyślny.
- Części eksploatacyjnych zużytych w wyniku użytkowania, jeżeli nie są one wadliwe. Do przykładowych części eksploatacyjnych i zużywających się w trakcie normalnej eksploatacji Produktu należą m.in. klocki i okładziny hamulcowe, okładziny sprzęgła, ostrza, wrzeciona, bębny i łożyska (z pierścieniem uszczelniającym lub smarowane), przeciwnoże, świece, kółka samonastawne i łożyska, opony, filtry, paski oraz niektóre części spryskiwacza, takie jak membrany, dysze, przepływomierze i zawory zwrotne.
- Usterek spowodowanych przez wpływ zewnętrzny, takich jak m. in. pogoda, praktyki przechowywania, zanieczyszczenia, stosowanie niedozwolonych paliw, płynów chłodzących, smarów, dodatków, nawozów, wody lub substancji chemicznych.
- Usterki lub problemy z wydajnością związane z zastosowaniem paliwa (benzyna, ON lub biodiesel), które nie są zgodne z odpowiednimi standardami przemysłowymi.
- Normalnego hałasu, wibracji, zużycia i pogorszenia działania. Normalne zużycie obejmuje m. in. uszkodzenia foteli w wyniku zużycia lub przetarcia, zużycie powierzchni malowanych, rysy na naklejkach lub szybach.

Części

Części zaplanowane do wymiany w ramach wymaganej konserwacji są objęte gwarancją przez okres do planowego czasu wymiany dla danej części. Części wymienione w ramach niniejszej gwarancji są objęte okresem gwarancyjnym oryginalnego produktu i stają się własnością Toro. Ostateczna decyzja, czy dana część lub podzespół zostanie naprawiony czy wymieniony, podejmowana jest przez firmę Toro. Do napraw gwarancyjnych firma Toro może używać regenerowanych części.

Gwarancja na akumulatory z możliwością głębokiego rozładowania oraz akumulatory litowo-jonowe

Akumulatory z możliwością głębokiego rozładowania oraz akumulatory litowo-jonowe mają określoną ogólną liczbę kilowatogodzin, które mogą dostarczyć w okresie ich eksploatacji. Metody użytkowania, ładowania i konserwacji mogą wydłużyć lub skrócić całkowity okres eksploatacji akumulatora. Jako że akumulatory w tym produkcie zużywają się, ilość pracy użytecznej pomiędzy ładowaniami będzie powoli zmniejszać się, aż akumulator całkowicie się zużyje. Wymiana akumulatorów zużytych w trakcie normalnej eksploatacji jest obowiązkiem właściciela produktu. Uwaga: (dotyczy tylko akumulatorów litowo-jonowych): aby uzyskać więcej informacji, zapoznaj się z gwarancją akumulatora.

Dożywotnia gwarancja na wał korbowy (wyłącznie model ProStripe 02657)

Model ProStripe wyposażony w oryginalną tarczę cierną i sprzęgło wału korbowego rozłączające noże (zintegrowany zespół sprzęgła rozłączającego noże (BBC) i tarczy ciernej), stanowiące wyposażenie oryginalne, i eksploatowany przez pierwotnego nabywcę zgodnie z zalecanymi procedurami obsługi i konserwacji objęty jest dożywotnią gwarancją w zakresie wykrzywienia wału korbowego. Dożywotnia gwarancja na wał korbowy nie obejmuje maszyn wyposażonych w podkładki cierne, jednostki sprzęgła rozłączającego noże (BBC) i inne podobne urządzenia.

Konserwacja na koszt właściciela

Regulacje silnika, smarowanie, czyszczenie i polerowanie, wymiana filtrów, chłodziwa i wykonywanie zalecanych działań konserwacyjnych to tylko niektóre z normalnych czynności serwisowych produktów Toro, wykonywanych na koszt właściciela.

Warunki ogólne

Urządzenia objęte niniejszą gwarancją mogą być naprawiane wyłącznie przez autoryzowanych dystrybutorów i sprzedawców produktów Toro.

Firmy The Toro Company i Toro Warranty Company nie ponoszą odpowiedzialności za pośrednie, przypadkowe lub wynikowe szkody związane z użytkowaniem produktów Toro objętych tą gwarancją, w tym za jakiekolwiek koszty czy wydatki związane z zapewnieniem maszyn lub usług zastępczych w uzasadnionych okresach występowania usterek lub nieużywania w oczekiwaniu na naprawę w ramach gwarancji. Oprócz gwarancji emisji zanieczyszczeń, o których mowa poniżej, w stosownych przypadkach nie ma innych wyraźnych gwarancji. Wszelkie domniemane gwarancje dotyczące wartości handlowej i przydatności do określonych zastosowań są ograniczone do okresu objętego niniejszą gwarancją.

Niektóre kraje nie zezwalają na wyłączenie szkód przypadkowych lub wynikowych lub ograniczeń dotyczących okresu trwania domniemanych gwarancji, więc powyższe wyłączenia i ograniczenia mogą nie mieć zastosowania. Niniejsza gwarancja udziela określonych praw, a w zależności od kraju właścicielowi mogą przysługiwać także inne prawa.

Uwaga dotycząca gwarancji emisji zanieczyszczeń

Układ kontroli emisji spalin w Produkcie może być objęty osobną gwarancją spełniającą wymagania ustalone przez amerykańską Agencję Ochrony Środowiska (Environmental Protection Agency; EPA) i/lub Kalifornijską Radę Ochrony Czystości Powietrza (California Air Resources Board; CARB). Ograniczenia określone powyżej nie mają zastosowania do gwarancji na układ kontroli emisji spalin. Więcej informacji można znaleźć w warunkach gwarancyjnych układu kontroli emisji spalin w silniku dostarczonych z produktem lub dokumentacją producenta silnika.

Wszystkie kraje oprócz USA i Kanady

Klienci, którzy nabyli produkt Toro eksportowany ze Stanów Zjednoczonych lub Kanady, powinni skontaktować się z lokalnym dystrybutorem lub sprzedawcą produktów Toro w celu uzyskania informacji o warunkach gwarancyjnych obowiązujących w danym kraju. Jeśli z jakichkolwiek powodów nie jesteś zadowolony z obsługi świadczonej przez dealera lub masz trudności z uzyskaniem informacji o warunkach gwarancyjnych, skontaktuj się z autoryzowanym centrum serwisowym marki Toro.

Ostrzeżenie na podstawie kalifornijskiej ustawy 65

Czym jest to ostrzeżenie?

Na sprzedawanym produkcie może znaleźć się etykieta ostrzegawcza taka jak poniżej:

OSTRZEŻENIE: Działanie rakotwórcze i szkodliwe na rozrodczość – www.p65Warnings.ca.gov.

Czym jest ustawa 65?

Ustawa 65 obowiązuje każde przedsiębiorstwo działające w Kalifornii, sprzedające produkty w Kalifornii lub wytwarzające produkty, które mogą być sprzedawane w Kalifornii lub wwożone do tego stanu. Nakazuje ona gubernatorowi stanu Kalifornia prowadzenie i publikowanie listy substancji chemicznych, co do których wiadomo, że powodują nowotwory, uszkodzenia płodu i/lub mają inny szkodliwy wpływ na rozrodczość. Corocznie aktualizowana lista zawiera setki substancji chemicznych występujących w wielu codziennych produktach. Celem ustawy 65 jest publiczne informowanie o narażeniu na te substancje chemiczne.

Ustawa 65 nie zakazuje sprzedaży produktów zawierających te substancje chemiczne, jednakże wymaga umieszczania ostrzeżeń na produktach, ich opakowaniach lub w materiałach drukowanych dołączonych do produktów. Ponadto ostrzeżenie z ustawy 65 nie oznacza, że produkt narusza jakiekolwiek normy lub wymagania bezpieczeństwa. Rząd stanu Kalifornia wyjaśnił, że ostrzeżenie z ustawy 65 „nie jest równoznaczne z decyzją regulacyjną, jakoby produkt był „bezpieczny” lub „niebezpieczny”". Wiele z tych substancji chemicznych jest używanych w codziennych produktach od wielu lat bez udokumentowanych przypadków szkodliwego działania. Dodatkowe informacje można znaleźć na stronie:https://oag.ca.gov/prop65/faqs-view-all.

Ostrzeżenie na podstawie ustawy 65 oznacza, że przedsiębiorstwo albo (1) oceniło narażenie i stwierdziło, że przekracza ono „poziom bez znacznego ryzyka”; albo (2) postanowiło umieścić ostrzeżenie w oparciu o fakt występowania substancji chemicznej wymienionej na liście bez podejmowania oceny narażenia.

Czy ta ustawa obowiązuje wszędzie?

Ostrzeżenia na podstawie ustawy 65 są wymagane jedynie według prawa stanu Kalifornia. Ostrzeżenia te występują w całej Kalifornii w wielu miejscach, w tym między innymi w restauracjach, sklepach spożywczych, hotelach, szkołach i szpitalach oraz na wielu produktach. Ponadto niektórzy sprzedawcy internetowi i wysyłkowi umieszczają ostrzeżenia z ustawy 65 na swoich stronach lub w katalogach.

Jak wypadają kalifornijskie ostrzeżenia w porównaniu z limitami federalnymi?

Normy ustawy 65 są często bardziej rygorystyczne od norm federalnych i międzynarodowych. Istnieją substancje, dla których ostrzeżenie na podstawie ustawy 65 jest wymagane przy poziomach znacznie niższych od limitów federalnych, przy których wymagane jest działanie. Na przykład norma dla ostrzeżenia na podstawie ustawy 65 dla ołowiu wynosi 0,5 µg/dzień, co jest wartością znacznie niższą od norm federalnych i międzynarodowych.

Dlaczego ostrzeżenie nie znajduje się na wszystkich podobnych produktach?

- Oznakowanie zgodne z ustawą 65 jest wymagane dla produktów sprzedawanych w Kalifornii, podczas gdy taki wymóg nie obowiązuje dla produktów sprzedawanych gdzie indziej.
- Przedsiębiorstwo pozwane w związku z ustawą 65, przy zawieraniu ugody może zostać zobowiązane do umieszczania ostrzeżeń na podstawie ustawy 65 na swoich produktach, ale taki wymóg może nie występować wobec innych przedsiębiorstw wytwarzających podobne produkty.
- Egzekwowanie ustawy 65 jest niekonsekwentne.
- Przedsiębiorstwa mogą zdecydować o nieumieszczaniu ostrzeżeń, ponieważ stwierdzą, że ustawa 65 nie nakłada na nie takiego obowiązku; brak ostrzeżeń na produkcie nie oznacza, że nie zawiera ona substancji chemicznych wymienionych na liście na podobnym poziomie.

Dlaczego Toro umieszcza ostrzeżenie?

Firma Toro postanowiła dostarczać konsumentom jak najwięcej informacji, aby mogli podejmować świadome decyzje dotyczące produktów, które kupują i których używają. W niektórych przypadkach Toro zamieszcza ostrzeżenia ze względu na występowanie co najmniej jednej substancji chemicznej wymienionej na liście bez dokonywania oceny poziomu narażenia, ponieważ nie dla wszystkich substancji chemicznych podano wymagania co do wartości granicznych narażenia. Chociaż narażenie przy produktach firmy Toro może być pomijalne lub mieścić się w zakresie „brak znacznego ryzyka”, z ostrożności firma Toro postanowiła zamieścić ostrzeżenia z ustawy 65. Ponadto gdyby firma Toro nie umieściła tych ostrzeżeń, mogłaby zostać pozwana przez stan Kalifornia lub podmioty prywatne dążące do egzekwowania ustawy 65 i byłaby narażona na wysokie kary.