Form No. 3447-100 Rev A

Count on it.

Kezelői kézikönyv

GreensPro™ 1260 greenhenger

Modellsz. 44913—Sorszám 405530245 és ettől felfelé

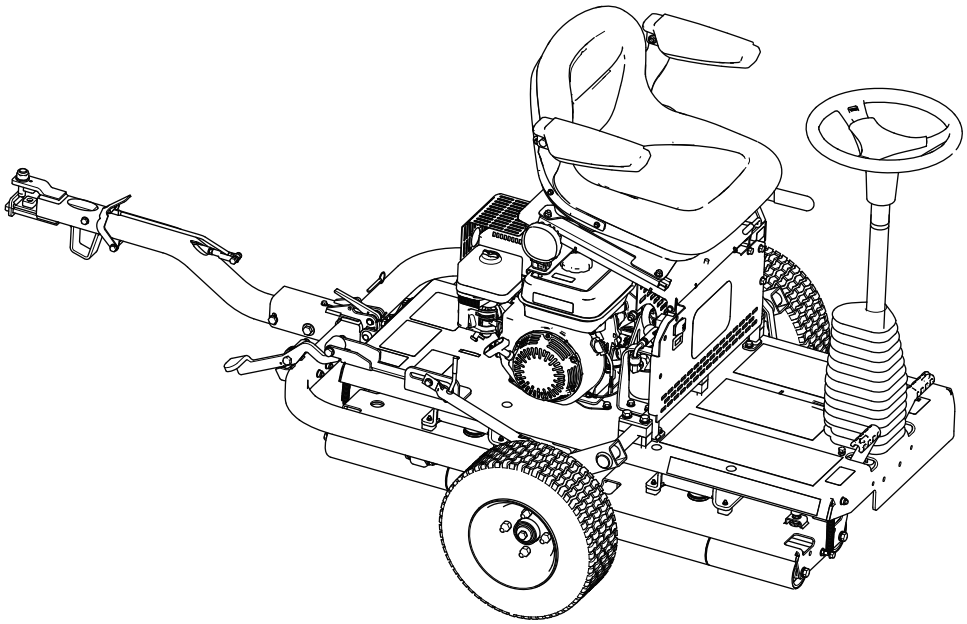

Regisztráljon a következő címen: www.Toro.com.
Az eredeti dokumentum fordítása (HU)

3447-100

A termék megfelel minden vonatkozó európai irányelvnek. A részletekért kérjük, olvassa el a különálló termékspecifikus megfelelőségi nyilatkozatot (DOC).

A közös természeti erőforrásokról szóló kaliforniai törvény (California Public Resource Code) 4442. és 4443. szakasza értelmében tilos a motor járatása erdős, bokros vagy fűvel fedett talajon, kivéve, ha a motor a 4442. szakaszban meghatározott szikrafogó berendezéssel rendelkezik, rendszeres karbantartáson esik át, vagy a motor kialakítása, felszerelése és karbantartása a tűzesetek megakadályozásának szem előtt tartásával történt.

⚠ FIGYELMEZTETÉS

KALIFORNIA
65-ös számú figyelmeztetés

A motor kipufogógáza olyan kémiai anyagokat tartalmaz, melyek Kalifornia államban rákkeltő hatásúnak, születési rendellenességeket és egyéb reproduktív károsodást okozónak minősülnek.
A termék használata Kalifornia állam jogszabályai által rákkeltőnek, születési, illetve reprodukciós rendellenességet okozónak nyilvánított vegyi anyag vagy vegyi anyagok hatásának való kitettséget eredményezhet.

Bevezetés

A gép hozzáértő kezelők általi kezelésre és kereskedelmi felhasználásra szánt greenhengertraktor. Elsősorban greenek, teniszpályák és egyéb gyepfelületek hengerelésére szolgál parkokban, golfpályákon, sportpályákon és kereskedelmi területeken. A termék nem rendeltetésszerű használata Önre és a közelben tartózkodókra nézve egyaránt veszélyes lehet.

Gondosan olvassa el ezt a tájékoztatót, hogy a termék megfelelő üzemeltetését és karbantartását elsajátítva elkerülje a sérüléseket, valamint a termék károsodását. A termék megfelelő és biztonságos üzemeltetéséért Ön a felelős.

A www.Toro.com webhelyen további információk is találhatók, például munkavédelmi tanácsok, oktatóanyagok, tartozékokról szóló információk, segítség márkakereskedés kereséséhez, valamint a termékregisztráció is itt végezhető el.

Ha szervizre, eredeti Toro-alkatrészekre vagy további információkra van szüksége, forduljon hivatalos márkaszervizhez vagy a Toro-ügyfélszolgálathoz, és tartsa kéznél terméke típusszámát és gyári számát. Az Ábra 1 jelzi a típusszám és gyári szám helyét a terméken. Írja a számokat a megfelelő helyre.

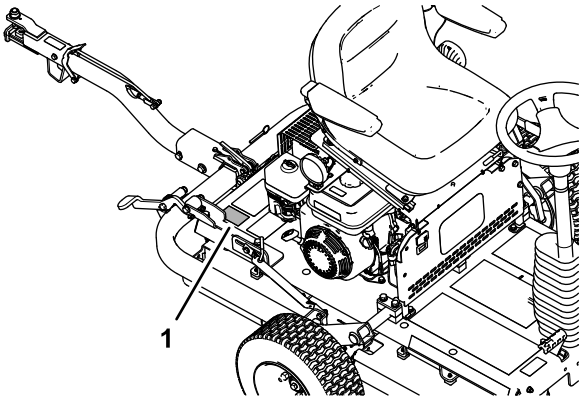

g279976

Ábra 1

1. A típusszám és gyári szám helye

Modellsz. _____

Sorszám _____

Ez a kézikönyv meghatározza a lehetséges veszélyeket, és biztonsági figyelmeztető jelzéssel (Ábra 2) azonosított munkavédelmi üzeneteket tartalmaz. A jelzés olyan veszélyt jelez, amely súlyos sérülést vagy halált okozhat, amennyiben nem tartja be az ajánlott óvintézkedéseket.

g000502

Ábra 2
Biztonsági figyelmeztető jelzés

Ez a kézikönyv 2 szót használ az információ kiemelésére. A **Fontos** szó speciális műszaki információkra hívja fel a figyelmet, a **Megjegyzés** szó külön figyelemre érdemes általános információkat emel ki.

© 2020—The Toro® Company
8111 Lyndale Avenue South
Bloomington, MN 55420

Lépjen velünk kapcsolatba az alábbi címen: www.Toro.com.
Nyomtatva az Egyesült Királyságban
Minden jog fenntartva

Tartalom

Biztonság 4
Általános munkavédelmi előírások 4
Biztonsági és tájékoztató címkék 4
Felszerelés 7
1 A szállítókerekek felszerelése 8
2 A vonórúdegység felszerelése 8
3 A gép eltávolítása a raklapról 10
4 A gép kenése 10
Termékáttekintés 11
Kezelőelemek 12
A motor kezelőszervei 13
Műszaki adatok 14
Munkagépek és tartozékok 14
Működtetés előtt 14
Használat előtti munkavédelmi előírások 14
Előkészületek a munkagép használatára 15
Üzemanyaggal kapcsolatos előírások 15
Tankolás 15
Működtetés közben 16
Munka közben betartandó munkavédelmi előírások 16
A motor beindítása 17
A motor leállítása 17
A gép szállítása 17
A gép használata 19
Üzemeltetési tanácsok 19
Működtetés után 20
A használatot követően betartandó munkavédelmi előírások 20
A gép szállítása 20
Karbantartás 21
Biztonsági tudnivalók karbantartáskor 21
Ajánlott karbantartási ütemterv(ek) 21
Problémás területekkel kapcsolatos megjegyzések 22
Napi karbantartási ellenőrzőlista 22
Karbantartás előtti intézkedések 23
Felkészülés karbantartásra 23
A kezelőülés felhajtása 23
A kezelőülés lehajtása 23
Kenés 24
A hajtóhengercsapágy kenése 24
Motor karbantartása 25
A motorral kapcsolatos munkavédelmi előírások 25
Motorolajra vonatkozó előírások 25
A motorolaj szintjének ellenőrzése 25
A motorolaj cseréje 26
A légszűrőbetétek ellenőrzése 27
A légszűrő szervizelése 28
A gyújtógyertya szervizelése 28
A szelephézag ellenőrzése és beállítása 29
Üzemanyagrendszer karbantartása 29
Az üledéktartály kitisztítása 29
Elektromos berendezés karbantartása 30
A biztonsági reteszelőrendszer ellenőrzése 30
Fékek karbantartása 30
A rögzítőfék ellenőrzése 30
A rögzítőfék beállítása 30
Hidraulikarendszer karbantartása 31
A hidraulika-rendszerrel kapcsolatos munkavédelmi előírások 31
A hidraulikacsövek és -szerelvények ellenőrzése 31
A hidraulikafolyadék szintjének ellenőrzése 32
A hidraulikafolyadékra vonatkozó előírások 32
A hidraulikafolyadék és a szűrő cseréje 33
Az alváz karbantartása 35
A gumiabroncsok nyomásának ellenőrzése 35
A gép ellenőrzése kilazult kötőelemek szempontjából 35
Tisztítás 35
A gép tisztítása 35
Tárolás 36
A gép felkészítése rövid tárolásra 36
A gép felkészítése hosszabb tárolásra 36
A gép tárolása 37

Biztonság

A gép tervezése az EN ISO 12100:2010 és az ANSI B71.4–2017 szabvány alapján történt.

Fontos: **A CE-előírásokkal kapcsolatban lásd a géphez mellékelt megfelelőségi nyilatkozatot.**

Általános munkavédelmi előírások

A termék személyi sérülést okozhat. A súlyos személyi sérülések elkerülése érdekében mindig kövesse a biztonsági előírásokat.

- A motor beindítása előtt olvassa el és értelmezze a *Kezelői kézikönyv* tartalmát.
- A gép használatát teljes odafigyeléssel végezze. Ne végezzen olyan tevékenységet, amely elvonhatja a figyelmét, különben személyi sérülés vagy anyagi kár lehet a következmény.
- Ne tegye a kezét vagy a lábát a gép mozgó alkatrészeinek közelébe.
- Ne működtesse a gépet felszerelt és üzemképes védőburkolatok és biztonsági berendezések nélkül.
- Állítsa le a gépet, vegye ki az indítókulcsot (ha van), és várja meg, amíg az összes mozgó alkatrész leáll, csak ezután hagyja el a kezelőülést. Hagyja lehűlni a gépet, mielőtt beállítási, szervizelési, tisztítási vagy tárolási munkába kezd rajta.

A gép nem megfelelő használata vagy karbantartása személyi sérüléshez vezethet. A lehetséges sérülések elkerülése érdekében kövesse a biztonsági útmutatóban leírtakat, és mindig ügyeljen a biztonsági figyelmeztető szimbólumra (⚠), amelynek jelentése lehet Figyelem, Vigyázat vagy Veszély – személyes munkavédelmi utasítások. Az utasítások be nem tartása személyi sérülést vagy halált okozhat.

Biztonsági és tájékoztató címkék

A biztonságra figyelmeztető matricák és utasítások a kezelő által jól látható helyen, a potenciális veszélyforrás közelében találhatók. A sérült vagy hiányzó matricát cserélje, illetve pótolja.

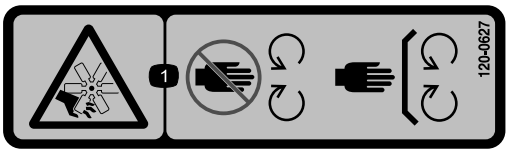

decal120-0627

120-0627

1. Kéz el- és levágásának veszélye, ventilátor – ne érjen a mozgó alkatrészekhez, mindig legyen a helyén minden védőburkolat és egyéb védőelem.

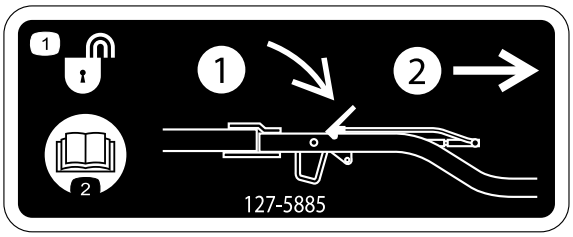

decal127-5885

127-5885

1. A vonórúd kioldása – 1) nyomja le a retesz karját; 2) húzza ki a vonórudat.
2. Olvassa el a *Kezelői kézikönyvet*.

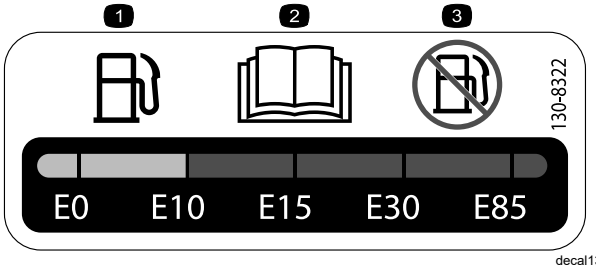

decal130-8322

130-8322

1. Csak olyan benzint használjon, amely 10% vagy kevesebb térfogatszázalék etanolt tartalmaz (E10).
2. Olvassa el a *Kezelői kézikönyvet*.
3. Ne használjon 10%-nál magasabb etanoltartalmú üzemanyagokat (E10).

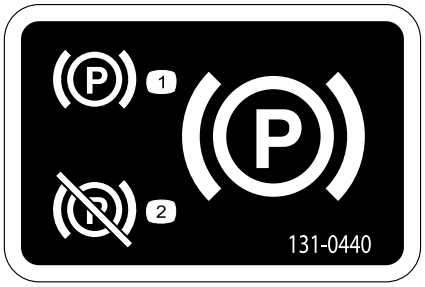

decal131-0440

131-0440

1. Rögzítőfék – behúzva
2. Rögzítőfék – kiengedve

decal133-1701

133-1701

1. Figyelmeztetés – olvassa el a *Kezelői kézikönyvet*; ne működtesse a berendezést, ha nem kapott róla megfelelő képzést.
2. Figyelmeztetés – viseljen hallásvédő eszközt.
3. Figyelmeztetés – tartsa távol a járókelőket a géptől.
4. Figyelmeztetés – ne érjen a mozgó alkatrészekhez; tartsa a védőelemeket a helyükön.
5. Felborulásveszély – ne használja a gépet víz közelében; kerülje a töltéseket és suvadásokat.

decal133-8062

133-8062

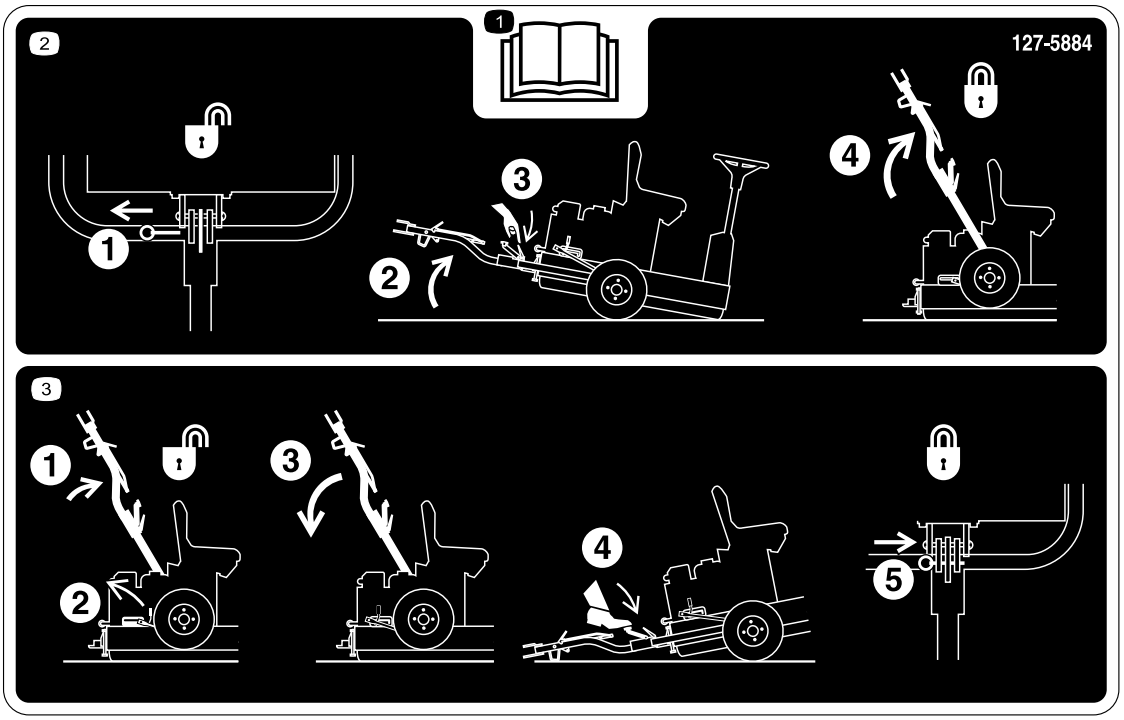

decal127-5884

127-5884

1. Olvassa el a *Kezelői kézikönyvet*.

2. 1) Húzza ki a rögzítőcsapot; 2) Billentse fel a gépet; 3) Oldja ki a vonórudat; 4) Hajtsa fel a vonórudat annyira, hogy a kar retesze oldalt rögzítési helyzetbe kerüljön.

3. 1) Hajtsa feljebb a vonórudat; 2) Oldja ki a reteszt a karjával; 3) Hajtsa le a vonórudat; 4) Lépjen a pedálra, hogy a vonórúd a helyére kattanjon; 5) Tegye be a rögzítőcsapot.

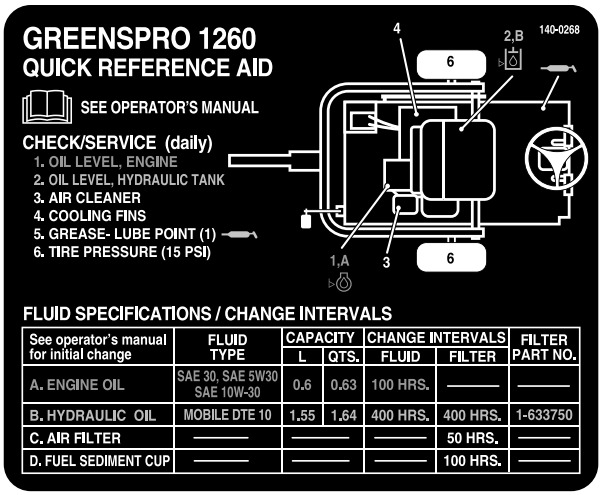

See operator's manual for initial change	FLUID TYPE	CAPACITY		CHANGE INTERVALS		FILTER PART NO.
		L	QTS.	FLUID	FILTER	
A. ENGINE OIL	SAE 30, SAE 5W30 SAE 10W-30	0.6	0.63	100 HRS.	———	———
B. HYDRAULIC OIL	MOBILE DTE 10	1.55	1.64	400 HRS.	400 HRS.	1-633750
C. AIR FILTER	———	———	———	50 HRS.	———	
D. FUEL SEDIMENT CUP	———	———	———	100 HRS.	———	

decal140-0268

140-0268

Felszerelés

Mellékelt alkatrészek

Használja az alábbi táblázatot, hogy megállapítsa, valamennyi alkatrész leszállításra került-e.

Eljárás	Megnevezés	Mennyi-ség	Alkalmazás
1	Szállítókerék	2	A szállítókerekek felszerelése
2	Gyorszárakasztó Csavar (M10 × 30 mm) Rugós alátét (M10) Alátét (M10) Anya (M10) Vonórúdegység Csavar (M10 × 100 mm) Önbiztosító anya (M10) Csavar (M12 × 100 mm) Alátét(M12) Önbiztosító anya (M12) Távtartó alátét (adott esetben)	1 4 4 6 4 1 1 1 1 2 1 2	A vonórúdegység felszerelése
3	Nincs szükség alkatrészre	–	A gép eltávolítása a raklapról
4	Kenőanyagok (nem tartozék)	–	A gép kenése

Média és egyéb részek

Megnevezés	Mennyi-ség	Alkalmazás
Kezelői kézikönyv A motor kezelői kézikönyve	1 1	A gép működtetésének megkezdése előtt olvassa el a kézikönyveket.
Megfelelőségi tanúsítvány	1	A tanúsítvány az európai CE-megfeleléshez szükséges.

1

A szállítókerekek felszerelése

Ehhez az eljáráshoz szükséges alkatrészek:

2	Szállítókerék

A szállítási tartók eltávolítása

1. Távolítsa el a kerékagyakat a szállítási tartóhoz rögzítő kerékanyákat (Ábra 3).

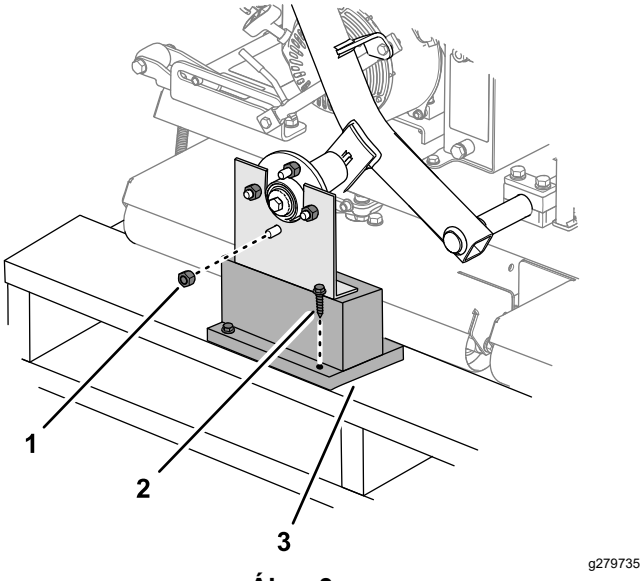

Ábra 3

1. Kerékanya
2. Rögzítőcsavar
3. Szállítási tartó

2. Távolítsa el a kerékagy tőcsavarjára felszerelt maradék kerékanyát is (Ábra 3).
3. Távolítsa el a szállítási tartókat a raklaphoz rögzítő csavarokat, és vegye le a tartót (Ábra 3).
4. Ismételje meg a szállítási tartót érintő 1–3. lépést a gép másik oldalán.

A kerekek felszerelése

1. Szerelje fel a 2 szállítókereket a kerékagyakra a korábban eltávolított kerékanyákkal (lásd: A szállítási tartók eltávolítása (oldal 8)), de ne húzza meg azokat.

   Megjegyzés: A kerékanyák meghúzására a 2 A vonórúdegység felszerelése (oldal 8) eljárás végénél kerül sor.

2. Állítsa be a gumiabroncsok nyomását 1,03 bar értékre.

2

A vonórúdegység felszerelése

Ehhez az eljáráshoz szükséges alkatrészek:

1	Gyorszárakasztó
4	Csavar (M10 × 30 mm)
4	Rugós alátét (M10)
6	Alátét (M10)
4	Anya (M10)
1	Vonórúdegység
1	Csavar (M10 × 100 mm)
1	Önbiztosító anya (M10)
1	Csavar (M12 × 100 mm)
2	Alátét(M12)
1	Önbiztosító anya (M12)
2	Távtartó alátét (adott esetben)

Eljárás

1. Szerelje fel a gyorszárakasztót a gépvázra a Ábra 4 szerint.

   Megjegyzés: Húzza meg az anyákat 52 N·m nyomatékkal.

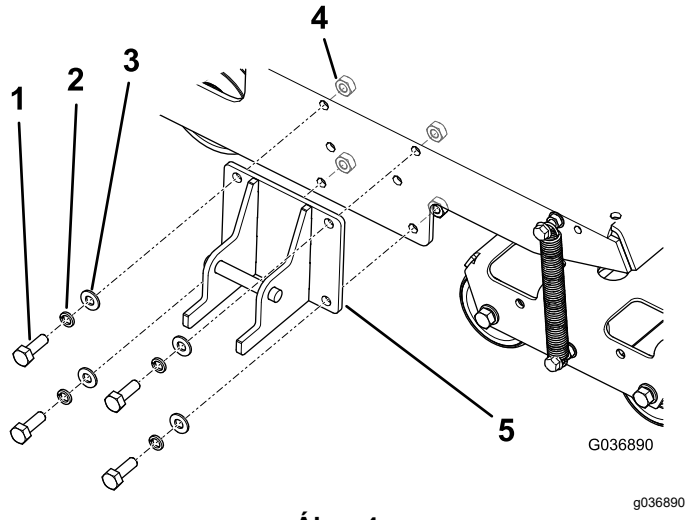

Ábra 4

1. Csavar – M10 × 30 mm (4)
2. Rugós alátét – M10 (4)
3. Alátét – M10 (4)
4. Anya – M10 (4)
5. Gyorszárakasztó

2. Szerelje fel a vonórudat a vonórúd-csuklócsapkonzolra a megfelelő kötőelemekkel; lásd: Ábra 5.
   - Az első furatoknál használjon M10 × 100 mm méretű csavart, 2 darab M10 méretű alátétet és M10 méretű önbiztosító anyát.
   - A hátsó furatoknál használjon M12 × 100 mm méretű csavart, 2 darab M10 méretű alátétet és M12 méretű önbiztosító anyát.
   - Ha a gép csavarjaihoz harmadik alátét is tartozik, tegye be azokat távtartóként a vonórúd és a vonórúd-csuklócsapkonzol belső fele közé (Ábra 6).

   Megjegyzés: A vonórúd-csuklócsapkonzol furatai segítségével állítsa be a vonórúd magasságát a vontatójármű vonószerkezetének magasságához.

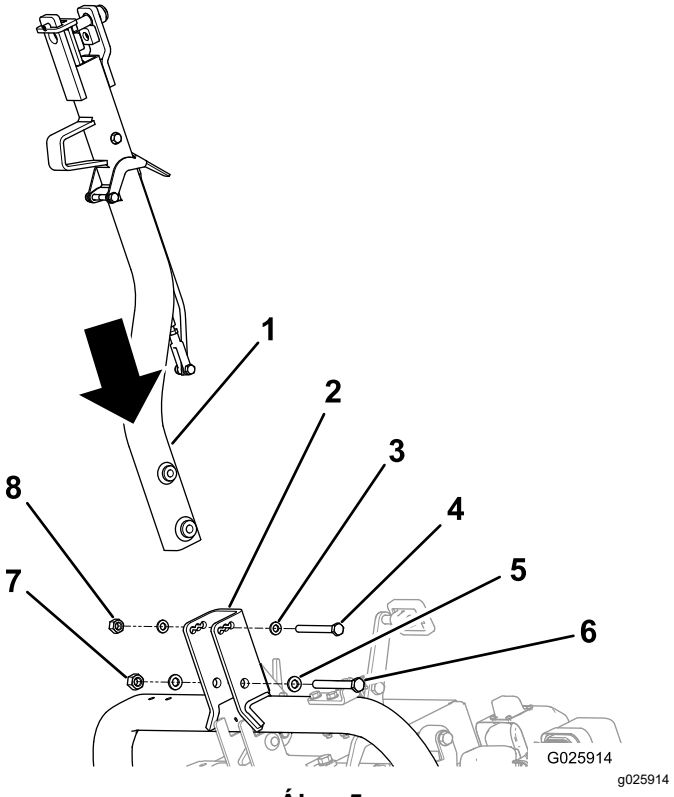

Ábra 5

1. Vonórúd
2. Vonórúd-csuklócsapkonzol
3. Alátét – M10 (2)
4. Csavar (M10)
5. Alátét – M12 (2)
6. Csavar (M12)
7. Önbiztosító anya (M12)
8. Önbiztosító anya (M10)

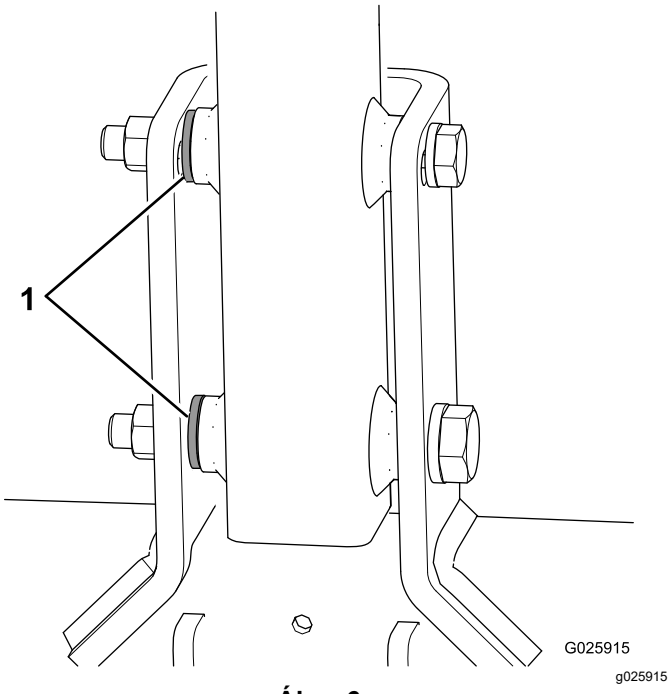

Ábra 6

1. Távtartó alátétek

3. Húzza meg a kis méretű csavart 73 N·m, a nagy méretűt pedig 126 N·m nyomatékkal.
4. Hajtsa fel a vonórúdegységet annyira, hogy a reteszkar kioldódjon a határoló csúszkából (Ábra 7).

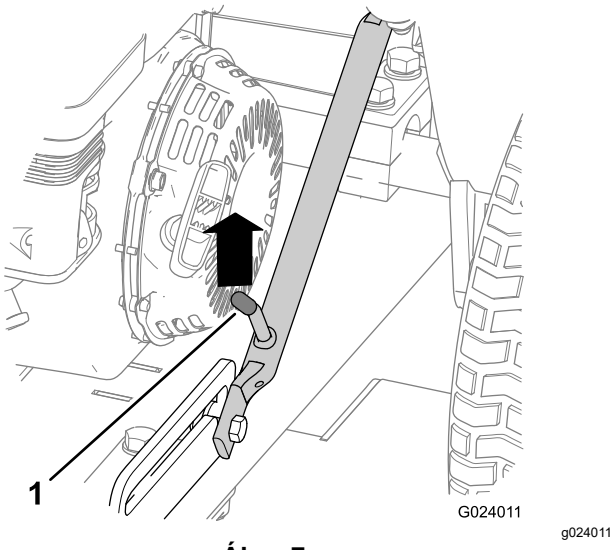

Ábra 7

1. Reteszkar

5. Hajtsa le a vonórudat.
6. Távolítsa el a rögzítőcsapot a reteszből, ha benne van (Ábra 8).

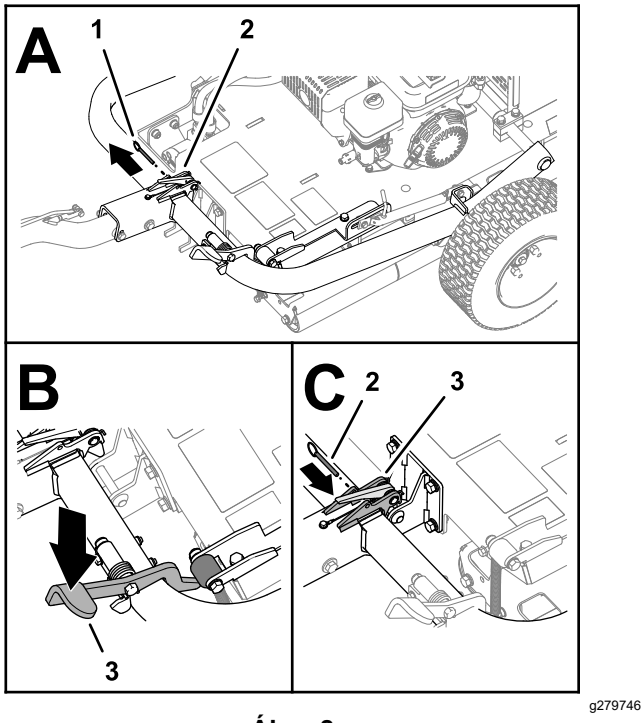

Ábra 8

1. Rögzítőcsap
2. Retesz
3. Vonórúdpedál

7. Nyomja le a vonórúdpedált, hogy a vonórúd beakadjon a helyére (Ábra 8).
8. Tegye be a rögzítőcsapot a retesz furatain keresztül (Ábra 8).
9. Húzza meg a szállítókerekeken a kerékanyákat 108 N·m nyomatékkal.

3

A gép eltávolítása a raklapról

Nincs szükség alkatrészre

Eljárás

1. Távolítsa el a fatömböket a raklap vonórúd felőli oldaláról.

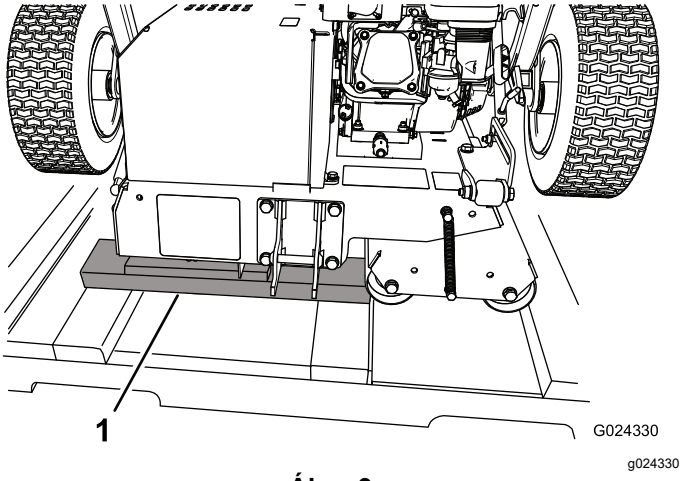

Ábra 9

1. Fatömbök

2. Tegyen le néhány deszkalapot a talajra a raklap végénél.

   Megjegyzés: A deszkalapok legyenek valamivel alacsonyabbak a raklapnál. Felhasználhatja a láda oldalaiból és/vagy végeiből származó faanyagot.

3. Gördítse le óvatosan a gépet a raklapról a deszkalapokra, majd a talajra.

   Fontos: **Ügyeljen arra, hogy a hengerek ne érjenek a raklaphoz, ahogy a gép a talajra huppan.**

4. Távolítsa el a maradék csomagolóanyagot.

4

A gép kenése

Ehhez az eljáráshoz szükséges alkatrészek:

–	Kenőanyagok (nem tartozék)

Eljárás

A gépet használat előtt meg kell kenni a megfelelő működési jellemzők biztosításához; lásd: A hajtóhengercsapágy kenése (oldal 24). Amennyiben a gépet nem megfelelően kenik, a kritikus alkatrészek idő előtt meghibásodhatnak.

Termékáttekintés

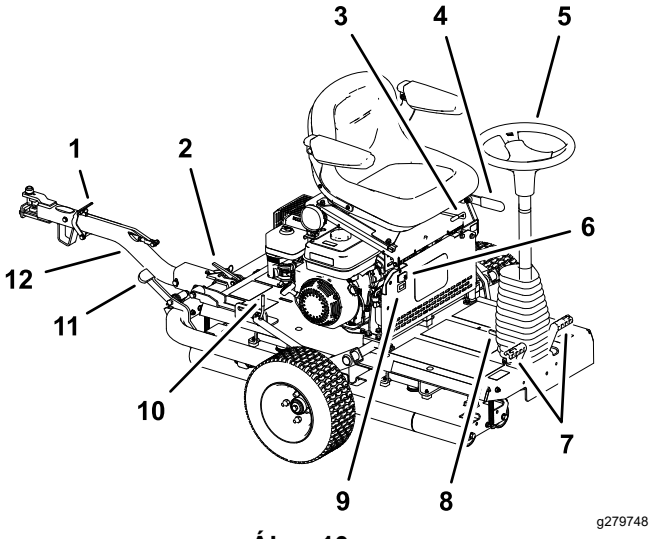

Ábra 10

1. Vonórúdretesz karja
2. Vonórúdretesz
3. Ülésbeállító kar
4. Rögzítőfék
5. Kormánykerék
6. Világításkapcsoló
7. Menetpedálok
8. Kormánybillentő pedál
9. Üzemóra-számláló
10. Reteszkar
11. Vonórúdpedál
12. Vonórúdegység

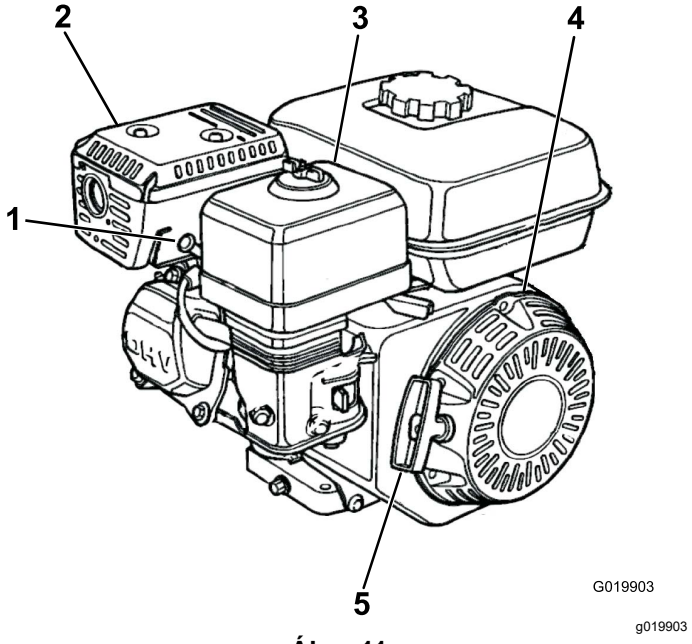

Ábra 11

1. Gyújtógyertya
2. Kipufogódob
3. Légszűrő
4. Berántózsinóros indítóegység
5. Berántózsinór-fogantyú

Kezelőelemek

Rögzítőfék

A gép beindításához húzza be a rögzítőféket. A rögzítőfék (Ábra 12) behúzásához húzza fel a fékkart. A rögzítőfék kiengedéséhez tolja előre a kart.

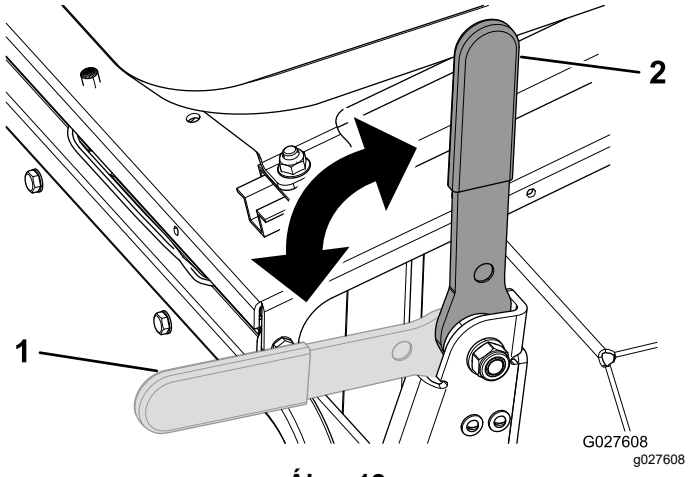

Ábra 12

1. Rögzítőfék kiengedve
2. Rögzítőfék behúzva

Kormánykerék

A kormánykereket (Ábra 10) jobbra forgatva a gép előre fordul.

A kormánykereket balra forgatva a gép hátrafelé fordul.

Megjegyzés: Mivel a menetirány minden menet végén megváltozik, gyakorolnia kell a géppel, hogy megszokja a kormányzását.

A kormánykerék a simítóhengerek szöghelyzetét változtatja, és ez eredményezi a gép kormányzását. A kormánykerék elfordítási szöge korlátozott, ezért a gép fordulósugara nagy.

Kormánybillentő pedál

A kormánykerék maga felé billentéséhez nyomja le a lábával a pedált (Ábra 10), húzza maga felé a kormányoszlopot a legkényelmesebb helyzetbe, majd lépjen le a pedálról.

Menetpedálok

A kormányoszlop két oldalán alul találhatók a menetpedálok (Ábra 10), amelyekkel a hajtóhenger mozgása szabályozható. A pedálokat összekapcsolták, hogy ne lehessen egyszerre mindkettőt lenyomni, egyszerre csak az egyik használható. A jobb oldali pedált lenyomva a gép jobbra indul el, a bal oldali pedált lenyomva pedig balra. Minél jobban lenyomja a pedált, annál gyorsabban halad a gép az adott irányba.

Megjegyzés: Irányváltás előtt fékezze állóra a gépet; ne váltson hirtelen menetirányt. A hirtelen irányváltás túlterheli a hajtásláncot, ami a hajtáslánc elemeinek idő előtti meghibásodásához vezet. A pedálokat lassan és finoman kezelje, hogy elkerülje egyrészt a gyep esetleges károsítását, másrészt a hajtáslánc elemeinek károsodását.

Lejtős területeken ügyeljen arra, hogy a hajtóhenger a megfelelő tapadás érdekében a lejtő felőli oldalon legyen. Ennek elmulasztása a gyep károsodását okozhatja.

Vonórúdegység

A vonórúdegység (Ábra 10) segítségével végezheti a gép vontatását és a szállítókerekek leengedését/felemelését.

Ülésbeállító kar

Az ülés előre- és hátracsúsztatható. Fordítsa el felfelé az ülésbeállító kart (Ábra 10), csúsztassa el előre vagy hátra az ülést, majd engedje el a kart.

Kartámaszállító csavar

Az egyes kartámaszok az adott állítócsavar segítségével a kívánt helyzetbe állíthatók (Ábra 13).

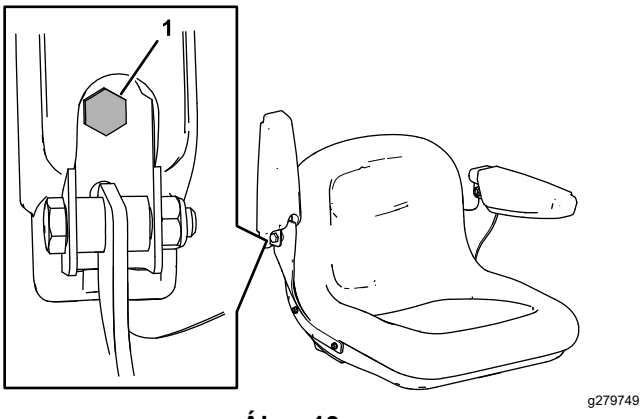

Ábra 13

1. Állítócsavar

Világításkapcsoló

Ezzel kapcsolhatja be és ki a lámpákat (Ábra 10).

Üzemóra-számláló

Az üzemóra-számláló (Ábra 10) a gép működésének teljes óraszámát jelzi.

A motor kezelőszervei

Megjegyzés: A motor vezérlésével kapcsolatos további tudnivalókért lásd a motor kezelői kézikönyvét.

Be/Ki kapcsoló

A kezelő a Be/Ki kapcsoló (Ábra 14) segítségével indíthatja be és állíthatja le a motort. A kapcsoló a motor elején található. A motor beindításához és járatásához fordítsa a Be/Ki kapcsolót BE helyzetbe. A motor leállításához fordítsa a Be/Ki kapcsolót KI helyzetbe.

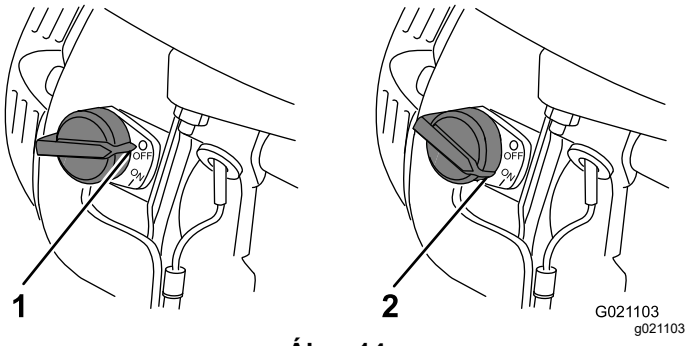

Ábra 14

1. KI helyzet
2. BE helyzet

Hidegindító kar

A hidegindító kart (Ábra 15) hideg motor beindításához kell használni. Állítsa a hidegindító kart ZÁRT helyzetbe, mielőtt meghúzza a berántózsinór fogantyúját. Miután a motor beindult, állítsa vissza a hidegindító kart NYITOTT helyzetbe. Ne használja a hidegindító kart, ha a motor már meleg, vagy a levegő hőmérséklete magas.

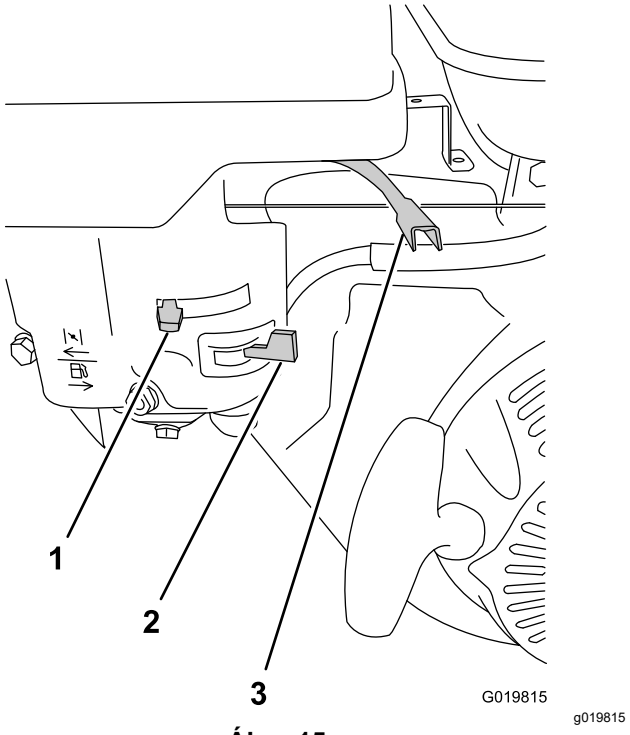

Ábra 15

1. Hidegindító kar
2. Üzemanyag-elzáró szelep
3. Gázkar

Gázkar

A gázkar (Ábra 15) a hidegindító kar mellett található; ezzel szabályozható a motor fordulatszáma, így a munkagép sebessége is. A legjobb hengerelési teljesítmény érdekében a gázkar legyen GYORS helyzetben.

Üzemanyag-elzáró szelep

Az üzemanyag-elzáró szelep (Ábra 15) a hidegindító kar alatt található. Állítsa nyitott helyzetbe, mielőtt megkísérli beindítani a motort. Ha végzett a munkagép használatával, és leállította a motorját, állítsa az üzemanyag-elzáró szelepet ZÁRT helyzetbe.

Berántózsinór-fogantyú

A motor beindításához húzza meg határozottan a berántózsinór fogantyúját (Ábra 11), hogy megforgassa a motort. Ahhoz, hogy a motor beinduljon, a motor fent ismertetett kezelőszerveinek a megfelelő helyzetben kell lenniük.

Olajszintkapcsoló

Az olajszintkapcsoló a motoron belül található; a feladata meggátolni a motor működtetését, ha az olajszint a biztonságos üzemi határérték alá csökkenne.

Műszaki adatok

Tömeg	308 kg
Hossz	136 cm
Szélesség	122 cm
Magasság	107 cm
Maximális munkasebesség	12,8 km/h 3600 f/p mellett

Munkagépek és tartozékok

A géphez a Toro által jóváhagyott munkagépek és tartozékok széles választéka kapható, amelyek javítják és bővítik a gép képességeit. A jóváhagyott tartozékok és adapterek listájáért forduljon hivatalos márkaszervizhez, hivatalos Toro-forgalmazóhoz, vagy látogasson el a www.Toro.com webhelyre.

Az optimális teljesítmény és a gép folyamatos tanúsított biztonsága érdekében csak eredeti Toro-pótalkatrészeket és -tartozékokat használjon. A más által gyártott pótalkatrészek és tartozékok használata veszélyes lehet, és emellett a jótállást is érvénytelenítheti.

Üzemeltetés

Működtetés előtt

Használat előtti munkavédelmi előírások

Általános munkavédelmi előírások

- Állítsa le a gépet, és várja meg, amíg az összes mozgó alkatrész leáll, csak ezután hagyja el a kezelőülést. Hagyja lehűlni a gépet, mielőtt beállítási, szervizelési, tisztítási vagy tárolási munkába kezd rajta.
- Soha ne engedje, hogy gyermekek vagy oktatásban nem részesült személyek üzemeltessék vagy szervizeljék a gépet. A helyi szabályozások korlátozhatják a kezelő életkorát. Az összes kezelő és szerelő képzéséért a tulajdonos tartozik felelősséggel.
- Ismerkedjen meg a berendezés biztonságos üzemeltetésével, a kezelőszervekkel és a biztonsági jelzésekkel.
- Ismerje meg, hogyan kell gyorsan megállítani a gépet, és leállítani a motorját.
- Ellenőrizze, hogy a kezelőijelenlét-kapcsolókat, biztonsági kapcsolókat és védőelemeket felszerelték, és azok megfelelően működnek. Ne üzemeltesse a gépet, csak ha ezek megfelelően működnek.
- A munka megkezdése előtt mindig győződjön meg a részegységek és a kötőelemek megfelelő üzemállapotáról. A biztonság érdekében cserélje ki a kopott vagy sérült részegységeket és kötőelemeket.
- Vizsgálja át a területet, ahol használni fogja a gépet, és távolítson el minden objektumot, amelyet a gép esetleg kidobhat.

Az üzemanyaggal kapcsolatos óvintézkedések

- Az üzemanyag kezelése során járjon el különös körültekintéssel. Az üzemanyag rendkívül gyúlékony, és a gőzei robbanásveszélyesek.
- Oltson el minden cigarettát, szivart, pipát és egyéb gyújtóforrást.
- Csak jóváhagyott üzemanyagtartályt használjon.
- Járó vagy meleg motornál ne vegye le a tanksapkát, és ne tankoljon.
- Ne zárt helyen tankoljon vagy ürítse le az üzemanyagot.

- Se a gépet, se az üzemanyagtartályt ne tárolja olyan helyen, ahol nyílt láng, szikra vagy őrláng fordul elő, például vízmelegítőn vagy más eszközökön.
- Ha kifolyt az üzemanyag, ne kísérelje meg a motor beindítását. Kerülje a gyújtóforrások kialakulását, amíg az üzemanyag gőze el nem oszlott.

Előkészületek a munkagép használatára

1. Távolítson el minden hulladékot a gépről és alóla is.
2. Húzza be a rögzítőféket.
3. Végezze el az alábbi napi karbantartási teendőket:
   - A hajtóhengercsapágy kenése (oldal 24)
   - A motorolaj szintjének ellenőrzése (oldal 25)
   - A légszűrőbetétek ellenőrzése (oldal 27)
   - A biztonsági reteszelőrendszer ellenőrzése (oldal 30)
   - A rögzítőfék ellenőrzése (oldal 30)
   - A hidraulikacsövek és -szerelvények ellenőrzése (oldal 31)
   - A hidraulikafolyadék szintjének ellenőrzése (oldal 32)
   - A gumiabroncsok nyomásának ellenőrzése (oldal 35)
   - A gép ellenőrzése kilazult kötőelemek szempontjából (oldal 35)
4. Ellenőrizze, hogy minden védőburkolat és fedél a helyén van-e, és megfelelően rögzül-e.
5. Emelje fel a szállítókerekeket a talajról, és ellenőrizze, hogy rögzülnek-e a helyükön.

Üzemanyaggal kapcsolatos előírások

- Használjon ólommentes benzint (minimális oktánszám 87).
- A legjobb eredmény elérése érdekében csak tiszta, friss (maximum 30 napos), ((R+M)/2 besorolási módszer szerint) legalább 87-es oktánszámú ólommentes benzint használjon.
- Etanol: maximum 10% (V/V) etanolt (benzin-alkohol keverék) vagy 15% (V/V) MTBE-t (metil-tercier-butil-éter) tartalmazó benzin használható. Az etanol és az MTBE nem azonos. 15% (V/V) etanolt tartalmazó üzemanyag (E15) nem használható. Ne használjon 10% (V/V)-nál több etanolt tartalmazó üzemanyagot, amilyen például az E15 (15% etanolt tartalmaz), az E20 (20% etanolt tartalmaz) vagy az E85 (85% etanolt tartalmaz). A nem engedélyezett üzemanyag használata teljesítményproblémákat és/vagy olyan motorkárosodást okozhat, amelyekre a garancia nem terjed ki.
- Ne használjon metanolt, sem metanolt tartalmazó benzint.
- Ne tároljon télen üzemanyagot sem az üzemanyagtartályban, sem más tartályban, kivéve, ha használ üzemanyag-stabilizátort
- Ne keverjen olajat a benzinhez.

Tankolás

Az üzemanyagtartály befogadóképessége: 3,6 l

1. Tisztítsa meg a tanksapka körüli területet, majd vegye le a tanksapkát (Ábra 16).

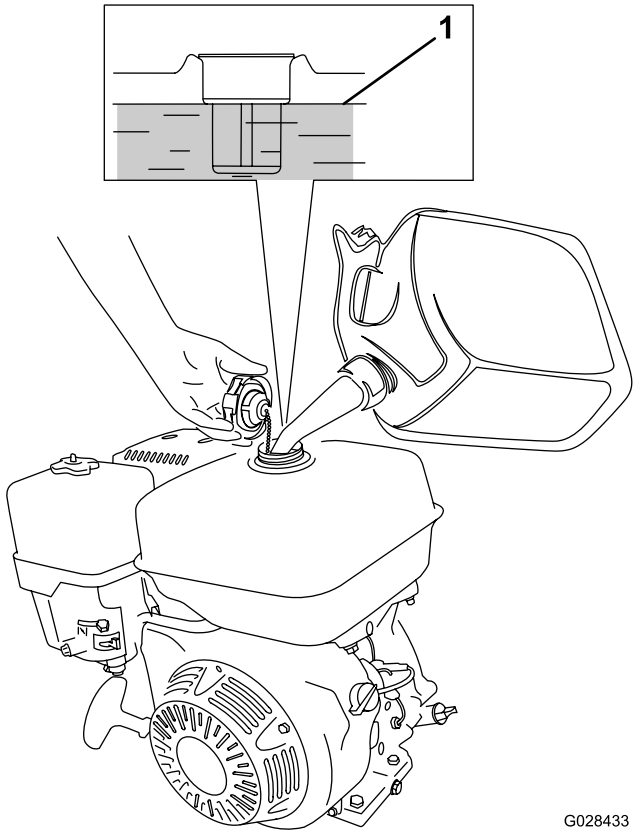

Ábra 16

1. Maximális üzemanyagszint

2. Tankoljon meg annyira az előírt üzemanyagból, hogy a benzinszint kb. 25 mm-rel az üzemanyagtartály teteje alatt legyen.

   Az üres rész teszi lehetővé az üzemanyag tágulását a tartályban.

   Fontos: **Ne töltse túl az üzemanyagtartályt. A megadottnál több üzemanyagot tankolva károsodhat az üzemanyagpára-visszanyerő**

rendszer, ami motorteljesítmény-problémákhoz vezet. Ez nem garanciális meghibásodás, és a tanksapka cseréjét igényli.

3. Helyezze vissza a tanksapkát és töröljön le minden kicseppent üzemanyagot.

Működtetés közben

Megjegyzés: A gép jobb és bal oldalát a kezelő helyéről nézve határozza meg.

Munka közben betartandó munkavédelmi előírások

Általános munkavédelmi előírások

- A tulajdonos/üzemeltető megakadályozhatja a személyi sérüléssel vagy anyagi kárral járó baleseteket, és ő viseli értük a felelősséget.
- Viseljen megfelelő öltözéket, beleértve a védőszemüveget, a hosszú szárú nadrágot, a megfelelő, csúszásmentes lábbelit és a hallásvédelmi eszközt is. Hosszú haját kösse hátra, és ne viseljen laza ruházatot vagy ékszert.
- Ne üzemeltesse a gépet, ha fáradt, illetve alkohol vagy gyógyszer hatása alatt áll.
- A gép használatát teljes odafigyeléssel végezze. Ne végezzen olyan tevékenységet, amely elvonhatja a figyelmét, különben személyi sérülés vagy anyagi kár lehet a következmény.
- Tartsa távol a járókelőket és a háziállatokat a működtetési területtől.
- Ne szállítson utast a gépen.
- A gépet csak jó látási viszonyok esetén használja, hogy elkerülhesse a gödröket és a rejtett veszélyforrásokat.
- Kerülje a munkát nedves füvön. A gyengébb tapadás miatt a gép megcsúszhat.
- Mielőtt beindítaná a motort, gondoskodjon az összes meghajtó kezelőszerv semleges helyzetéről és a rögzítőfék behúzásáról, és tartózkodjon a kezelői helyen.
- Tolatás előtt nézzen hátra és lefelé, hogy szabad-e az út.
- Legyen óvatos, amikor be nem látható kanyarokhoz, cserjékhez, fákhoz vagy más olyan tárgyakhoz közelít, melyek akadályozhatják a látást.
- Ne végezzen munkát átvágásokon, levezető árkokon vagy feltöltéseken. A gép hirtelen felborulhat, ha eltűnik alóla a talaj.
- Állítsa le a gépet, húzza be a rögzítőféket, állítsa le a motort, és vizsgálja meg a munkaeszközt, ha valamibe beleütközött, vagy ha rendellenes rezgést észlel. Végezzen el minden szükséges javítást, mielőtt folytatná a munkát.
- Lassítson és járjon el figyelmesen, amikor kanyarodik, illetve utakat vagy járdákat keresztez a géppel. Mindig adja meg az elsőbbséget.
- Ne járassa a motort olyan területen, ahol a kipufogógázok megrekedhetnek.
- Soha ne hagyjon járó gépet felügyelet nélkül.
- A kezelőállás elhagyása előtt végezze el az alábbiakat:
  - Parkolja le a gépet sík terepen.
  - Húzza be a rögzítőféket.
  - Állítsa le a motort.
  - Várja meg, amíg minden mozgó alkatrész megáll.
- Ne használja a gépet, ha villámcsapás lehetősége áll fenn.
- Ne használja a gépet vontató járműként.
- Csak a The Toro® Company által jóváhagyott adaptereket, tartozékokat és pótalkatrészeket használja.
- Kezét és lábát tartsa távol a hengerektől.
- Járjon el körültekintően, amikor a gépet a vontatójárműhöz kapcsolja vagy leválasztja róla.

Lejtőkkel kapcsolatos óvintézkedések

- Dolgozzon ki saját szabályokat és eljárásokat a lejtőkön való munkavégzéshez. Az eljárásoknak tartalmazniuk kell a helyszín felmérését annak meghatározásához, hogy melyik lejtők biztonságosak gép működtetéséhez. Mindig használja józan eszét és ítélőképességét a felmérés során.
- A lejtők jelentős szerepet játszanak a megcsúszásos és borulásos balesetekben, amelyek súlyos sérülésekhez vagy halálhoz vezethetnek. A lejtőn történő biztonságos munkavégzésért Ön a felelős. A gép üzemeltetése bármilyen lejtőn különös óvatosságot igényel.
- Lejtőn mindig lassabban haladjon.
- Ha kényelmetlennek érzi a lejtőn való munkát, ne végezzen ott fűnyírást.
- Ügyeljen a lyukakra, keréknyomokra, zökkenőkre, kövekre vagy egyéb rejtett tárgyakra. Egyenetlen terepen a gép fel is borulhat. A magas fű akadályokat rejthet.

- Válasszon alacsony munkasebességet, hogy ne kelljen lejtőn megállnia vagy váltania.
- Ha a hengerek elvesztik a tapadást, a gép felborulhat.
- Ne üzemeltesse a gépet nedves füvön. A hengerek elveszíthetik a tapadásukat, függetlenül attól, hogy a fékek használhatók, és működnek is.
- Kerülje a lejtőn való elindulást, megállást vagy kanyarodást.
- A lejtőn minden mozgást lassan és fokozatosan végezzen. Ne változtasson hirtelen a sebességén vagy a haladási irányán.

A motor beindítása

Megjegyzés: Ellenőrizze, hogy a gyertyapipa csatlakozik-e a gyújtógyertyához.

1. Győződjön meg a világításkapcsoló kikapcsolt helyzetéről.
2. Ellenőrizze a rögzítőfék behúzott állapotát és a menetpedálok SEMLEGES helyzetét.
3. Fordítsa a Be/Ki kapcsolót BE helyzetbe.
4. Fordítsa az üzemanyag-elzáró szelepet NYITOTT helyzetbe.
5. Hideg motor indításakor állítsa a hidegindító kart BE helyzetbe.

   Megjegyzés: Meleg motor esetén a hidegindítót nem kell használni.
6. Állítsa a gázkart a GYORS helyzetbe.
7. Álljon rá a gép hátuljára, húzza meg a berántózsinór fogantyúját, amíg ellenállást nem kezd érezni, ekkor húzza meg erőteljesen a motor beindításához.

   Fontos: **Ne húzza ki akadásig a berántózsinórt, és ne hagyja a fogantyú elengedésével magától visszahúzódni, mert a zsinór elszakadhat, és az indítószerkezet károsodhat.**
8. Ha a motor beindult, állítsa a hidegindító kart INAKTÍV helyzetbe.
9. A legjobb hengerelési teljesítmény érdekében állítsa a gázkart a GYORS helyzetbe.

A motor leállítása

1. Ha befejezte a géppel a munkát, állítsa SEMLEGES helyzetbe a menetpedálokat, és húzza be a rögzítőféket.
2. Állítsa alapjáratra a motorfordulatszámot, és járassa így a motort 10–20 másodpercig.
3. Fordítsa a Be/Ki kapcsolót KI helyzetbe.
4. Fordítsa az üzemanyag-elzáró szelepet ZÁR helyzetbe.
5. Állítsa a világításkapcsolót KIKAPCSOLT helyzetbe.

A gép szállítása

Előkészületek a munkagép szállítására

1. Hajtson a géppel a szállítójárműhöz.
2. Húzza be a rögzítőféket.
3. Állítsa le a motort; lásd: A motor leállítása (oldal 17).
4. Fordítsa az üzemanyag-elzáró szelepet ZÁR helyzetbe.

A gép felemelése a szállítókerekekre

1. Hajtsa fel a vonórúdegységet annyira, hogy a reteszkar kioldódjon a határoló csúszkából (Ábra 17).

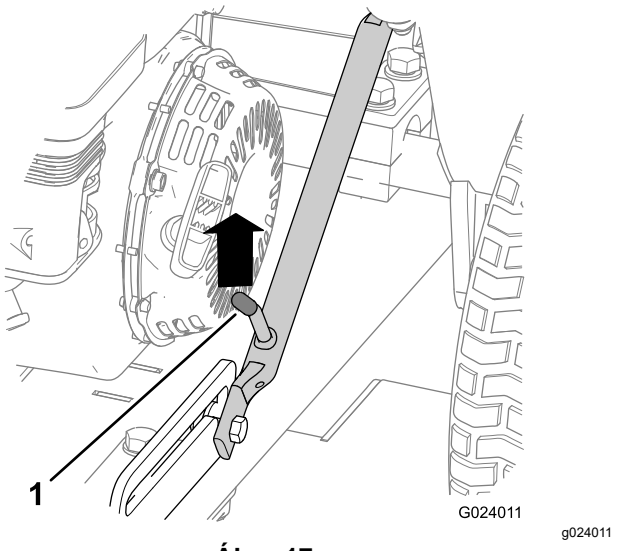

Ábra 17

1. Reteszkar

2. Emelje fel a reteszkart, hogy akadálymentesen csúszhasson, majd hajtsa le a vonórudat.

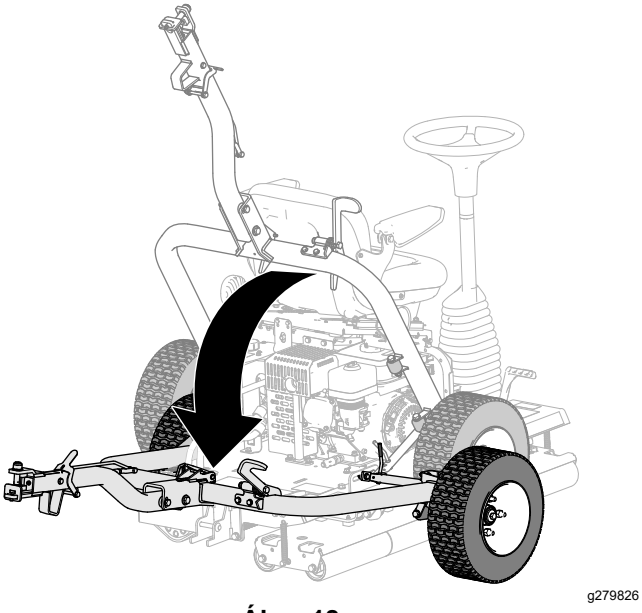

Ábra 18

3. Nyomja le a vonórúdpedált, hogy a vonórúd beakadjon a helyére (Ábra 19).

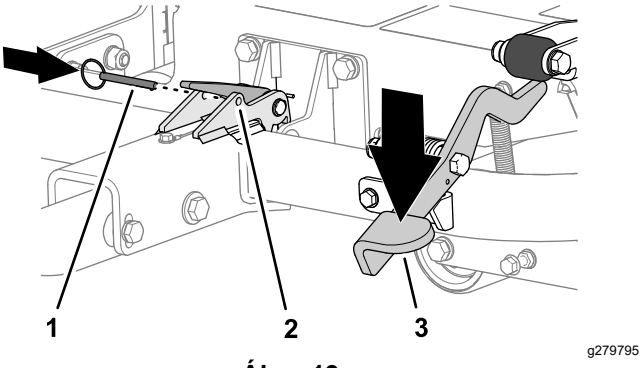

Ábra 19

1. Rögzítőcsap
2. Retesz
3. Vonórúdpedál

4. Tegye be a rögzítőcsapot a retesz furatain keresztül (Ábra 19).
5. A gépet a szállításához kapcsolja a vontatójárműhöz; lásd: A gép csatlakoztatása a vontatójárműhöz (oldal 18).

A gép csatlakoztatása a vontatójárműhöz

Nyomja le a vonórúdretesz karját, miközben a vonórúdegységet becsúsztatja a vontató jármű vonószerkezetébe. Engedje el a kart, amikor a vonószerkezet és a vonórúdegység összeigazodott (Ábra 20).

Fontos: **Ellenőrizze, hogy a kar visszaállt felső helyzetbe, a vonószerkezet és a vonórúdegység pedig összekapcsolódott.**

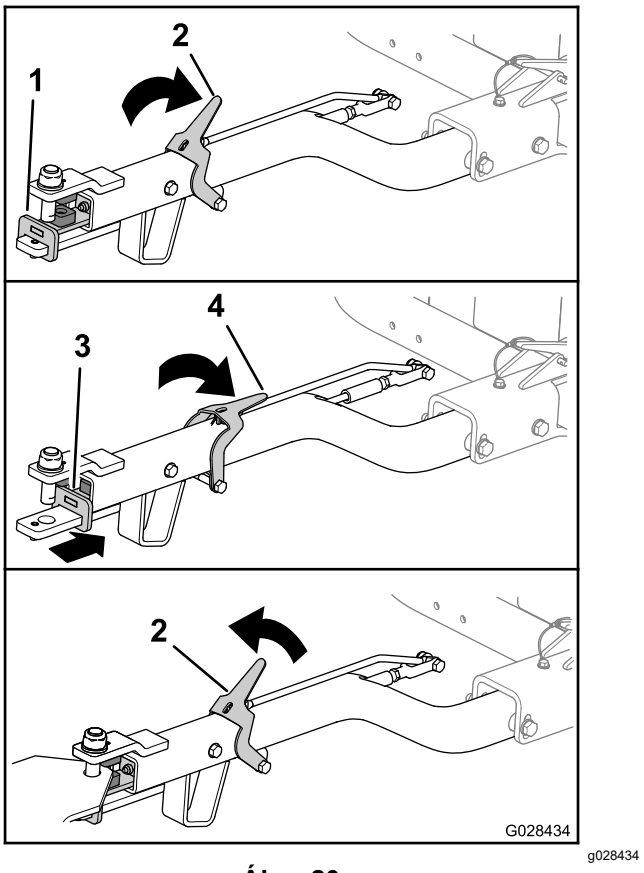

Ábra 20

1. Vonórúdegység (elöl)
2. Vonórúdretesz karja (fent)
3. Vonórúdegység (hátul)
4. Vonórúdretesz karja (lent)

A gép lecsatlakoztatása a vontatójárműről

Parkolja le a gépet sík talajon és ékelje ki a kerekeket.

Nyomja le a vonórúdretesz karját, miközben a vonórúdegységet lekapcsolja a vontató jármű vonószerkezetéről (Ábra 20). Engedje el a kart, amikor a vonószerkezet és a vonórúdegység szétkapcsolódott.

A gép leengedése a hengereire

1. Ha a gép a vontatójárműhöz csatlakozik, csatlakoztassa le a vontatójárműről; lásd: A gép lecsatlakoztatása a vontatójárműről (oldal 18).
2. Távolítsa el a rögzítőcsapot (Ábra 21).

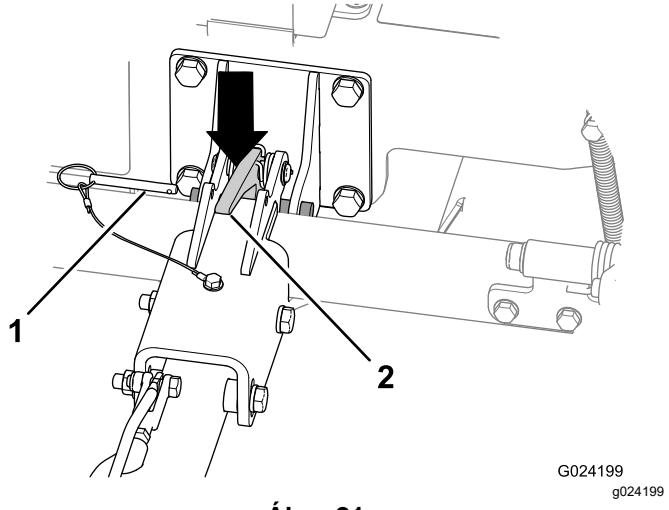

Ábra 21

1. Rögzítőcsap
2. Vonórúdretesz

3. Hajtsa fel a vonórúdegységet, hogy a gép kissé felbillenjen.
4. Nyomja le a vonórúdreteszt a vonórúd kioldásához (Ábra 21).
5. Hajtsa fel a vonórudat (Ábra 22) annyira, hogy a reteszkar beakadjon a határoló csúszkába (Ábra 17).

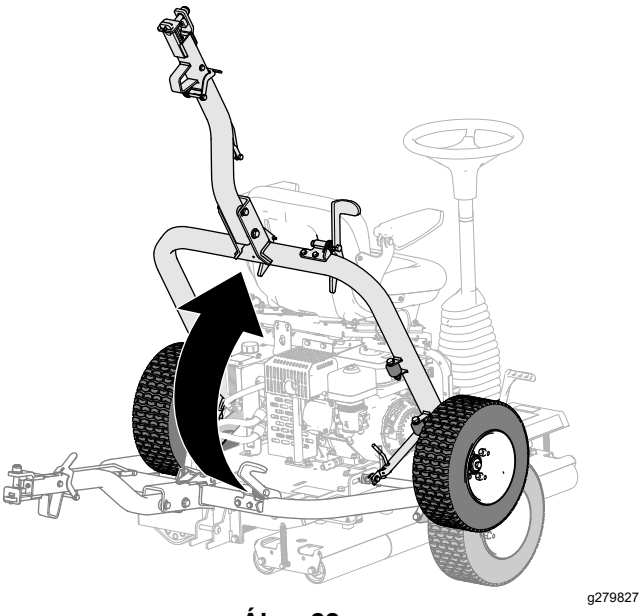

Ábra 22

A gép használata

1. A rögzítőfék legyen behúzva.
2. Üljön be a kezelőülésbe, ügyelve arra, hogy közben ne lépjen a menetpedálokra.
3. Állítsa be az ülést és a kormánykereket kényelmes kezelési helyzetbe.
4. Engedje ki a rögzítőféket.
5. A kormánykereket fogva nyomja le lassan a bal vagy a jobb oldali menetpedált a megfelelő lábával a kívánt haladási iránynak megfelelően.

   Megjegyzés: Minél jobban lenyomja a pedált, annál gyorsabban halad az adott irányba.
6. A gép megállításához engedje fel a menetpedálokat.

   Fontos: **Ne nyomja le túl hirtelen a menetpedált; ettől a gép megcsúszhat és felsértheti a gyepet a hajtóhenger alatt, illetve a hajtásrendszer is károsodhat. A menetpedálokat mindig fegyelmezetten kezelje.**

   Megjegyzés: Ahogy megszokja a gépet, érezni fogja, mikor kell felengednie a menetpedálokat, mennyivel az adott menet vége előtt, mivel a gép a pedál felengedése után rövid ideig tovább gurul. Ahogy teljesen megállt, nyomja le finoman a másik menetpedált a visszamenethez.
7. A kormánykereket jobbra forgatva a gép előrefordul.

   A kormánykereket balra forgatva a gép hátrafelé fordul.

   Megjegyzés: Mivel a menetirány minden menet végén megváltozik, gyakorolnia kell a géppel, hogy megszokja a kormányzását.

   Fontos: **A gép vészhelyzetben történő leállításához állítsa a másik menetpedált SEMLEGES helyzetbe. Ha például a jobb pedált lenyomva jobbra halad, a gép megállításához nyomja le a bal pedált SEMLEGES helyzetig. A művelet legyen határozott, de ne hirtelen végezze, mert a gép felborulhat oldalra.**
8. Parkoljon le vízszintes felületre, és húzza be a rögzítőféket, mielőtt elhagyja a kezelőülést.

Üzemeltetési tanácsok

- Lejtős területeken ügyeljen arra, hogy a hajtóhenger a megfelelő tapadás érdekében a lejtő felőli oldalon legyen. Ennek elmulasztása a gyep károsodását okozhatja.
- A legjobb hengerelési teljesítmény érdekében távolítsa el rendszeresen a hengereken felgyűlt hulladékot.

Működtetés után

A használatot követően betartandó munkavédelmi előírások

- Állítsa le a gépet, vegye ki az indítókulcsot (ha van), és várja meg, amíg az összes mozgó alkatrész leáll, csak ezután hagyja el a kezelőülést. Hagyja lehűlni a gépet, mielőtt beállítási, szervizelési, tisztítási vagy tárolási munkába kezd rajta.
- Tisztítsa le a füvet és törmeléket a tűzveszély megelőzése érdekében a hangtompítóról és a motortérből. Takarítsa fel a kiömlött olajat vagy üzemanyagot.
- Bármely zárt térben való tárolás előtt hagyja a motort lehűlni.
- Az üzemanyagcsap a gép tárolása vagy szállítása során legyen zárt helyzetben.
- Soha ne tárolja a gépet vagy az üzemanyagtartályt olyan helyen, ahol nyílt láng, szikra, vagy őrláng fordul elő, mint például vízmelegítőkön vagy más eszközökön.
- Tartsa a gép összes részegységét megfelelő üzemállapotban, a kötőelemeket pedig kellően meghúzva.
- Cserélje ki az összes kopott, sérült vagy hiányzó matricát.

A gép szállítása

- A gép utánfutóra vagy teherjárműre történő felrakásakor használjon teljes szélességű rámpákat.
- Kösse le a gépet biztonságosan.

Karbantartás

Megjegyzés: Az elektromos vagy hidraulikus bekötési rajz ingyenes példánya letölthető a www.Toro.com weboldalról, miután megkereste a honlap Manuals (Kézikönyvek) hivatkozásán keresztül az adott gépet.

Biztonsági tudnivalók karbantartáskor

- A kezelőállás elhagyása előtt végezze el az alábbiakat:
  - Parkolja le a gépet sík talajon.
  - Állítsa a gázkart alapjárati helyzetbe.
  - A menetpedálok legyenek semleges helyzetben.
  - Húzza be a rögzítőféket.
  - Állítsa le a motort.
  - Várja meg, amíg minden mozgó alkatrész megáll.
  - Hagyja lehűlni a gépet, mielőtt beállítási, szervizelési vagy tisztítási munkába kezd rajta.
- Ha lehet, járó motorú gépen ne végezzen karbantartást. Tartsa távol magát a mozgó alkatrészektől.
- Szükség esetén bakolja alá a gépet vagy annak alkatrészeit.
- Az energiát tároló alkatrészekből óvatosan engedje ki a nyomást.

Ajánlott karbantartási ütemterv(ek)

Karbantartási időköz	Karbantartási intézkedés
Az első 5 óra után	• Ellenőrizze a gépet kilazult kötőelemek szempontjából.
Az első 20 óra után	• Cserélje le a motorolajat. • Cserélje ki a hidraulikafolyadékot és a szűrőt. • Cserélje ki a hidraulikafolyadékot és a szűrőt.
Minden egyes használat előtt, vagy naponta	• Kenje meg a hajtóhengercsapágyat. • Ellenőrizze a motorolaj szintjét. • Ellenőrizze a légszűrőt. • Ellenőrizze a légszűrőt. • Ellenőrizze a biztonsági reteszelőrendszert. • Ellenőrizze a rögzítőféket. • Ellenőrizze a hidraulikacsöveket és -szerelvényeket. • Ellenőrizze a hidraulikafolyadék szintjét. • Ellenőrizze a levegőnyomást a szállítókerekek gumiabroncsaiban. • Ellenőrizze a gépet kilazult kötőelemek szempontjából.
Minden használat után	• Tisztítsa meg a gépet.
Minden 50 órában	• Végezze el a légszűrő tisztítását (koszos vagy poros körülmények között gyakrabban).
Minden 100 órában	• Cserélje le a motorolajat. • Végezze el a gyújtógyertya ellenőrzését/beállítását. • Tisztítsa ki az üledéktartályt.
Minden 300 órában	• Cserélje ki a papírbetétet. • A gyújtógyertya cseréje. • Ellenőrizze és állítsa be a szelephézagot.
Minden 400 órában	• Cserélje ki a hidraulikafolyadékot és a szűrőt. • Cserélje ki a hidraulikafolyadékot és a szűrőt.

Fontos: **A további karbantartási eljárásokra vonatkozóan lásd a motor kezelői kézikönyvét.**

Problémás területekkel kapcsolatos megjegyzések

Az ellenőrzést végezte:		
Tétel	**Dátum**	**Információk**
1		
2		
3		
4		
5		
6		
7		
8		

Napi karbantartási ellenőrzőlista

Rendszeres használatához másolja le az oldalt.

	Hét:						
A karbantartás során ellenőrizendő elem	**Hét.**	**K.**	**Sze.**	**Cs.**	**P.**	**Szo.**	**V.**
Ellenőrizze a forgócsuklók akadásmentes működését.							
Ellenőrizze az üzemanyagszintet.							
Ellenőrizze a motorolaj szintjét.							
Ellenőrizze a hidraulikafolyadék szintjét.							
Ellenőrizze a légszűrőt.							
Ellenőrizze a biztonsági reteszelőrendszert.							
Ellenőrizze a motor hűtőbordáit.							
Ellenőrizze a szokatlan motorzajokat.							
Ellenőrizze a tömlők épségét.							
Ellenőrizze a folyadékszivárgást.							
Tisztítsa meg a gépet.							
Végezze el az összes zsírzószem kenését.							
Ellenőrizze a gumiabroncsnyomást.							
Javítsa ki a sérült fényezést javítófestékkel.							

Karbantartás előtti intézkedések

Szükségtelenül ne billentse meg a gépet. A gépet megbillentve motorolaj kerülhet a hengerfejbe, és hidraulikafolyadék szivároghat ki a tartály sapkája alól. Ezek a szivárgások a gép drága javítását tehetik szükségessé. Ha a taposó alatt kell karbantartást végeznie, emelje meg a gépet emelővel vagy kisebb daruval.

Felkészülés karbantartásra

1. Járjon a géppel vízszintes felületre, vagy vontassa azt oda; lásd: A gép szállítása (oldal 17).
2. Emelje fel a leengedett szállítókerekeket; lásd: A gép felemelése a szállítókerekekre (oldal 17).
3. Ha a motor jár, állítsa le.
4. Húzza be a rögzítőféket.
5. Ha a motor forró, várja meg, amíg lehűl a motor és a hidraulika-rendszer.

A kezelőülés felhajtása

1. Húzza hátra az ülésreteszt, hogy eltávolodjon az ülésreteszcsaptól (Ábra 23).

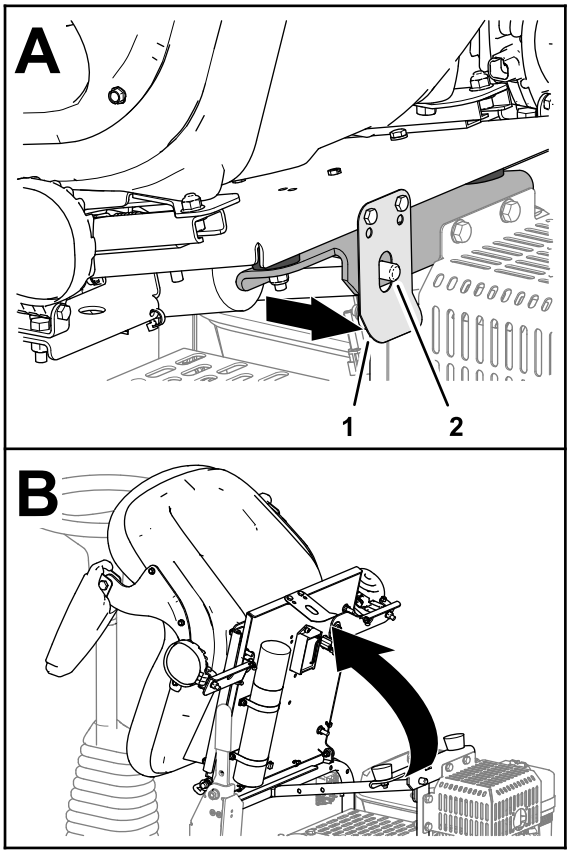

g279773

Ábra 23

1. Ülésretesz
2. Ülésreteszcsap

2. Billentse előre az ülést (Ábra 23).

A kezelőülés lehajtása

Billentse vissza az ülést, hogy az ülésretesz biztonságosan rácsapódjon az ülésreteszcsapra (Ábra 24).

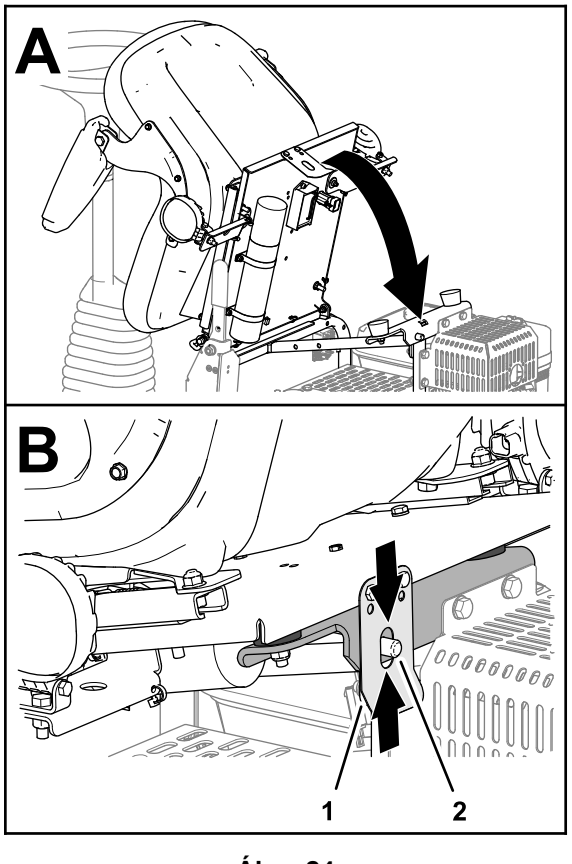

Ábra 24

1. Ülésretesz
2. Ülésreteszcsap

Kenés

A hajtóhengercsapágy kenése

Szolgáltatásszünet: Minden egyes használat előtt, vagy naponta Minden lemosást követően azonnal kenje meg a hajtóhengercsapágyat.

A kenőzsír típusa: 2-es sz. lítiumos kenőzsír

1. Készítse elő a gépet a karbantartáshoz; lásd: Felkészülés karbantartásra (oldal 23).
2. Törölje tisztára a területet, hogy ne kerülhessen idegen anyag a csapágyba.
3. Pumpálja a zsírt a zsírzószembe a Ábra 25 szerint.

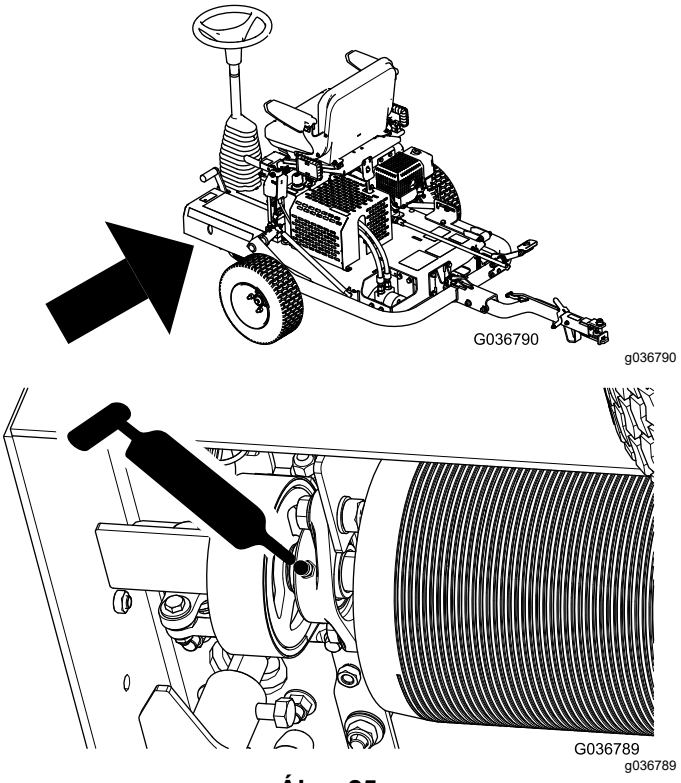

Ábra 25

4. Törölje le a felesleges zsírt.

   Fontos: **A felesleges kenőanyag eloszlatása céljából járassa meg egy kicsit a gépet zsírzás után, a gyep területén kívül, hogy elkerülje annak károsítását.**

Motor karbantartása

A motorral kapcsolatos munkavédelmi előírások

- Az olajszint ellenőrzését és az olaj forgattyúházba való betöltését álló motornál végezze.
- Ne változtassa meg a motor fordulatszám-szabályozójának beállításait, és ne járassa túl nagy fordulatszámon a motort.

Motorolajra vonatkozó előírások

Típus: SL vagy magasabb API-besorolás

Viszkozitás: az olaj viszkozitását válassza meg a környezeti hőmérséklet szerint; lásd: Ábra 26.

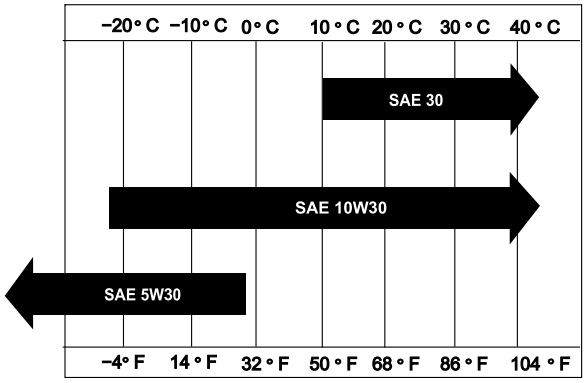

g018667

Ábra 26

A motorolaj szintjének ellenőrzése

Szolgáltatásszünet: Minden egyes használat előtt, vagy naponta

Megjegyzés: A motorolaj szintjének ellenőrzésére a legalkalmasabb időpont a munkanap eleje, amikor a motor még hideg a beindítás előtt. Ha már járt a motor, hagyja visszacsorogni az olajat az olajteknőbe legalább 10 percig, mielőtt ellenőrzi a szintjét.

1. Készítse elő a gépet a karbantartáshoz; lásd: Felkészülés karbantartásra (oldal 23).
2. Tisztítsa meg az olajbetöltőnyílás-sapka körüli területet (Ábra 27).

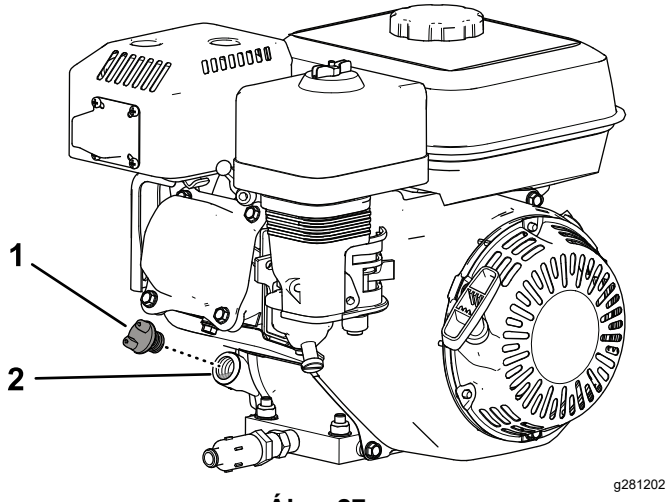

Ábra 27

1. Olajbetöltőnyílás-sapka
2. Betöltőnyílás

3. Balra elforgatva távolítsa el az olajbetöltőnyílás-sapkát.
4. Ellenőrizze az olajszintet (Ábra 28).

   A motor akkor van tele olajjal, ha az olajszint a betöltőnyílás alsó pereménél van.

   Megjegyzés: Ha az olajszint nem éri el a betöltőnyílás alsó peremét, töltsön be annyit az előírt olajból, hogy elérje azt.

   Fontos: **Ne töltse túl a forgattyúházat olajjal.**

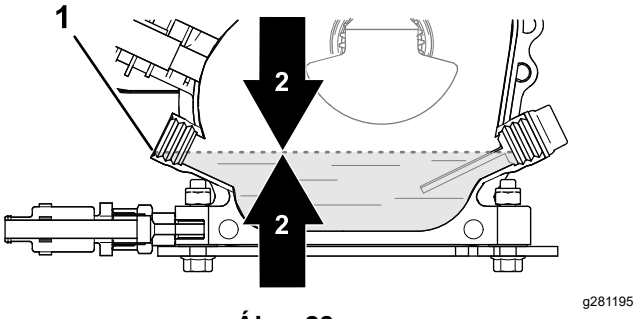

Ábra 28

1. Olajbetöltő nyílás (alsó széle)
2. Motorolaj szintje

5. Helyezze vissza az olajbetöltőnyílás-sapkát, és töröljön le minden kicseppent olajat.

A motorolaj cseréje

Szolgáltatásszünet: Az első 20 óra után—Cserélje le a motorolajat.

Minden 100 órában—Cserélje le a motorolajat.

A gép előkészítése

1. Indítsa be a motort, járassa pár percig, hogy felmelegedjen a motorolaj, majd állítsa le a motort.
2. Emelje fel a gépet a szállítókerekeire; lásd: A gép felemelése a szállítókerekekre (oldal 17).
3. Billentse fel úgy a gépet, hogy a motor felőli oldala közelebb legyen a talajhoz, majd támassza alá a másik oldalát ebben a helyzetben.

A motorolaj leürítése

1. Szerelje fel a leeresztőtömlőt a leeresztő szelepre (Ábra 29).
2. A tömlő másik végét helyezze (Ábra 29) egy 1 l űrtartalmú leeresztőedénybe.

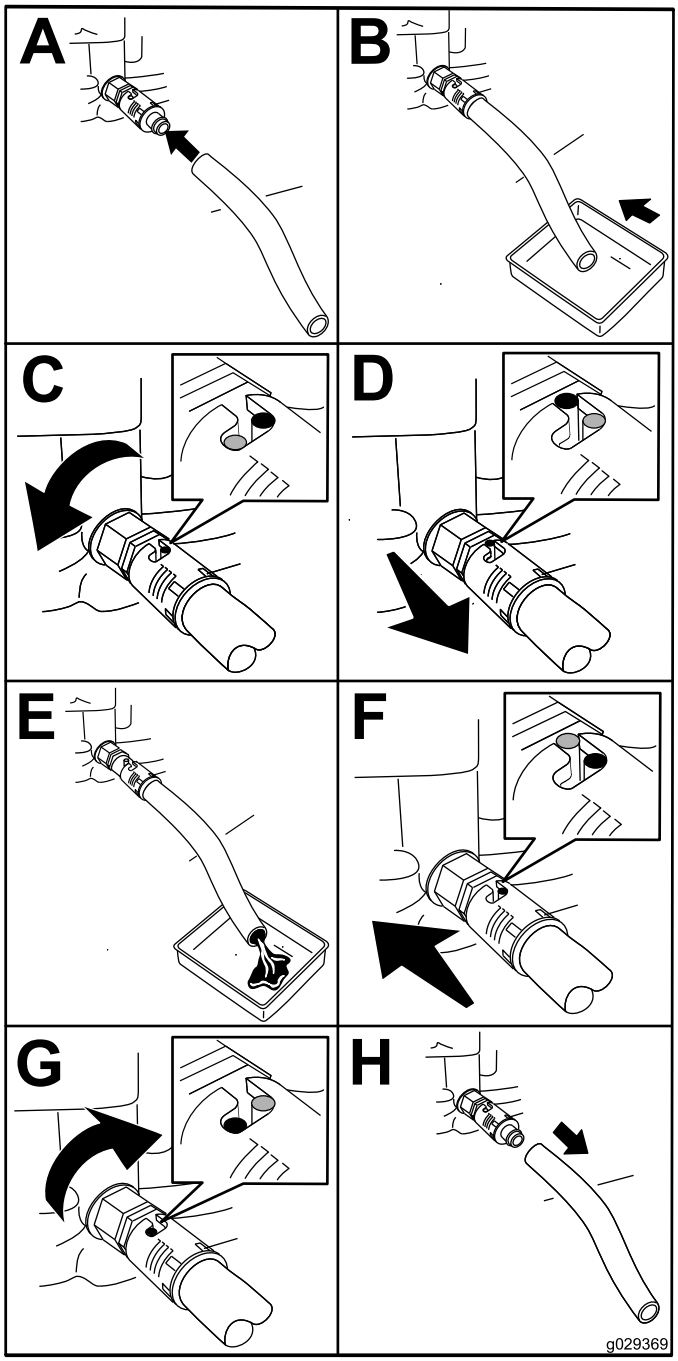

g029369

Ábra 29

3. Fordítsa el balra ¼ fordulattal a leeresztőszelepet, és folyassa ki teljesen a motorolajat (Ábra 29).
4. Fordítsa el a szelepet jobbra ¼ fordulattal az elzárásához (Ábra 29).
5. Távolítsa e a leeresztőtömlőt (Ábra 29), és törölje le az esetleg kicseppent olajat.
6. A fáradt olaj ártalmatlanítását végezze környezetbarát módon.

   Megjegyzés: Végezze el az újrahasznosítását a helyi rendelkezések alapján.

Olaj betöltése a motorba

A forgattyúház űrtartalma: 0,60 l

1. Engedje le a gépet a hengereire; lásd: A gép leengedése a hengereire (oldal 18).
2. Töltse fel a forgattyúházat az előírt olajjal; lásd: Motorolajra vonatkozó előírások (oldal 25) és A motorolaj szintjének ellenőrzése (oldal 25).

A légszűrőbetétek ellenőrzése

Szolgáltatásszünet: Minden egyes használat előtt, vagy naponta—Ellenőrizze a légszűrőt.

1. Készítse elő a gépet a karbantartáshoz; lásd: Felkészülés karbantartásra (oldal 23).
2. Távolítsa el a légszűrőfedelet a légszűrőházhoz rögzítő szárnyas anyát, és vegye le a fedelet (Ábra 30).

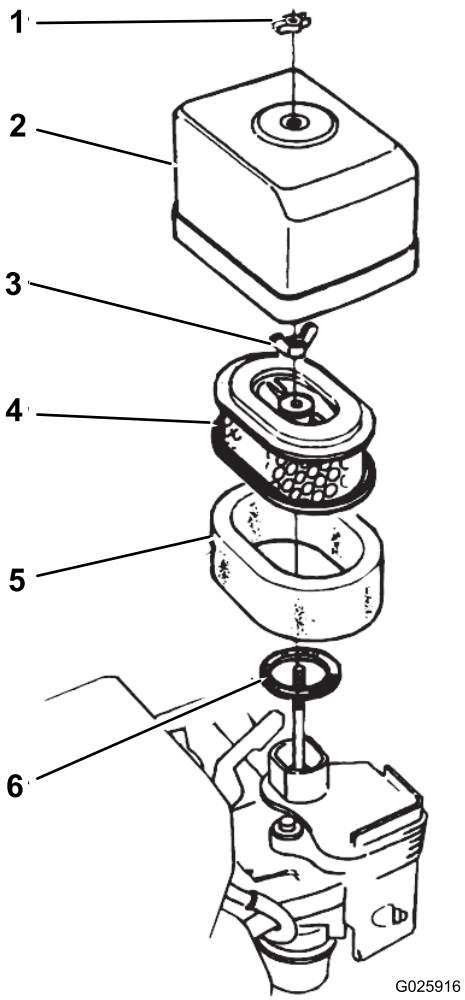

g025916

Ábra 30

1. Szárnyas anya
2. Légszűrőfedél
3. Szárnyas anya
4. Papírbetét
5. Szivacsbetét
6. Tömítés

3. Tisztítsa meg alaposan a légszűrőfedelet.
4. Ellenőrizze a szűrőbetétet kosz és szennyeződés szempontjából.

   Szükség esetén tisztítsa meg a szivacsbetétet; lásd: A szivacs légszűrőbetét tisztítása (oldal 28).
5. Szerelje fel a légszűrőfedelet a légszűrőházra a szárnyas anya segítségével (Ábra 30).

A légszűrő szervizelése

Szolgáltatásszünet: Minden 50 órában—Végezze el a légszűrő tisztítását (koszos vagy poros körülmények között gyakrabban).

Minden egyes használat előtt, vagy naponta—Ellenőrizze a légszűrőt.

Minden 300 órában—Cserélje ki a papírbetétet.

A szivacs légszűrőbetét tisztítása

1. Távolítsa el a légszűrőfedelet a légszűrőházhoz rögzítő szárnyas anyát, és vegye le a fedelet (Ábra 30).
2. Távolítsa el a szárnyas anyát a légszűrőről, és vegye le a légszűrőt (Ábra 30).
3. Távolítsa el a szivacsbetétet a papírbetétről (Ábra 30).

   Ha a papír légszűrőbetét koszos vagy sérült, tisztítsa meg vagy cserélje ki; lásd: A papír légszűrőbetét tisztítása (oldal 28).
4. Mossa ki a szivacsbetétet folyékony szappan meleg vizes oldatában.
5. Nyomkodja ki a szivacsbetétet a szennyeződések eltávolításához.

   Fontos: **Ne csavarja ki a szűrőbetétet, mert a szivacs elszakadhat.**
6. Szárítsa meg a betétet száraz rongyba betekerve.
7. A szivacsbetét megszárításához nyomkodja össze a rongyot, benne a szivacsbetéttel.

   Fontos: **Ne csavarja ki, mert a szivacs elszakadhat.**
8. Áztassa be a szivacsbetétet tiszta motorolajba.
9. Nyomkodja össze a szivacsbetétet, hogy alaposan szétterjedjen benne az olaj, és kijöjjön a felesleg.

   Megjegyzés: A szivacsbetétnek olajnedvesnek kell lennie.

A papír légszűrőbetét tisztítása

A papírbetétet a szennyeződés eltávolításához ütögesse kemény felülethez.

Fontos: **Ne kefélje a szűrőbetétet vagy tisztítsa sűrített levegővel; a kefe csak beékeli a rostok közé a szennyeződést, a sűrített levegő pedig károsítja a papírszűrőt.**

A légszűrőbetétek visszaszerelése

1. Szerelje fel a szivacsbetétet a papírbetétre (Ábra 30).
2. Ellenőrizze a tömítést kopás és sérülés szempontjából (Ábra 30).

   A kopott vagy sérült tömítést cserélje ki.
3. Ellenőrizze, hogy a tömítés felfekszik-e a karburátor szívónyílására (Ábra 30).
4. Szerelje fel a légszűrőbetéteket a karburátorra a szárnyas anya segítségével (Ábra 30).
5. Szerelje fel a légszűrőfedelet a karburátorra a másik szárnyas anya segítségével (Ábra 30).

A gyújtógyertya szervizelése

Szolgáltatásszünet: Minden 100 órában—Végezze el a gyújtógyertya ellenőrzését/beállítását.

Minden 300 órában—A gyújtógyertya cseréje.

Típus: NGK BPR6ES vagy ezzel egyenértékű gyújtógyertya

Légrés: 0,70–0,80 mm; lásd: Ábra 32

1. Készítse elő a gépet a karbantartáshoz; lásd: Felkészülés karbantartásra (oldal 23).
2. Vegye le a gyertyapipát a gyújtógyertyáról (Ábra 31).

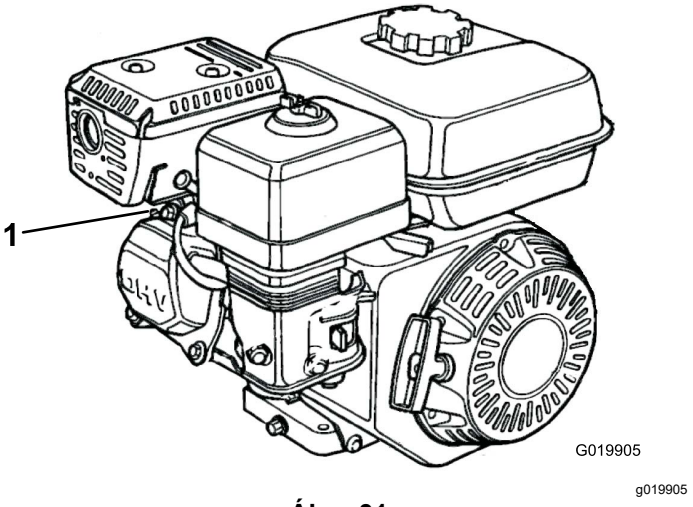

Ábra 31

1. Gyertyapipa

3. Tisztítsa körbe, majd szerelje ki a gyújtógyertyát a hengerfejből.

Fontos: **Cserélje ki a repedt, elszennyeződött vagy piszkos gyújtógyertyát. Ne tisztítsa homokfúvással, kaparással vagy egyéb módon az elektródákat, mert az így esetleg a hengerbe kerülő törmelék a motor károsodását okozza.**

4. Állítsa be a légrést 0,70–0,80 mm-re a Ábra 32 szerint.

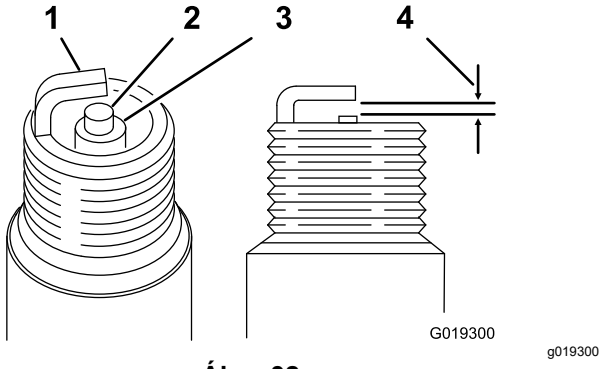

Ábra 32

1. Testelektróda
2. Középső elektróda
3. Szigetelőtest
4. 0,70–0,80 mm

5. Szerelje be a megfelelően beállított légrésű gyújtógyertyát kézzel behajtva, ügyelve arra, nehogy hibásan kapjon bele a menetbe.
6. Ha a gyújtógyertyát a menete végéig behajtotta, húzza meg gyertyakulcs segítségével az alábbi módon:
   - Új gyújtógyertya beszerelésekor húzzon rá még ½ fordulatot, miután a gyújtógyertya felült, hogy összenyomja a tömítőgyűrűjét.
   - Az eredeti gyújtógyertya visszaszerelésekor húzzon rá még ⅛–¼ fordulatot, miután a gyújtógyertya felült, hogy összenyomja a tömítőgyűrűjét.

   Fontos: **A laza gyújtógyertya túlhevülhet, és károsíthatja a motort. A túlhúzott gyújtógyertya károsíthatja a menetet a hengerfejben.**
7. Tegye vissza a gyertyapipát a gyújtógyertyára.

A szelephézag ellenőrzése és beállítása

Szolgáltatásszünet: Minden 300 órában

Fontos: **A szervizeléssel kapcsolatban forduljon hivatalos Toro-forgalmazójához.**

Üzemanyagrendszer karbantartása

Az üledéktartály kitisztítása

Szolgáltatásszünet: Minden 100 órában—Tisztítsa ki az üledéktartályt.

1. Készítse elő a gépet a karbantartáshoz; lásd: Felkészülés karbantartásra (oldal 23).
2. Fordítsa az üzemanyag-elzáró szelepet ZÁRT helyzetbe (Ábra 33).

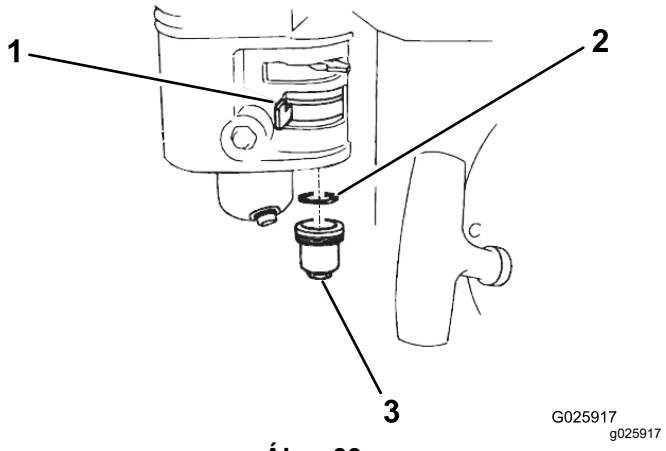

Ábra 33

1. Üzemanyag-elzáró szelep
2. O-gyűrű
3. Üledéktartály

3. Távolítsa el az üledéktartályt és az O-gyűrűt (Ábra 33).
4. Ellenőrizze az O-gyűrűt kopás és károsodás szempontjából; a kopott vagy sérült O-gyűrűt cserélje le.
5. Mossa meg az üledéktartályt és az O-gyűrűt, nem gyúlékony oldószerben, majd szárítsa meg őket alaposan.
6. Tegye fel az O-gyűrűt az üzemanyag-elzáró szelepre, majd szerelje fel az üledéktartályt (Ábra 33). Húzza meg az üledéktartályt biztonságosan.

Elektromos berendezés karbantartása

A biztonsági reteszelőrendszer ellenőrzése

⚠ VIGYÁZAT

A biztonsági reteszelőkapcsolók lekötése vagy károsodása esetén a gép váratlanul működni kezdhet, amivel személyi sérülést okozhat.

- **Ne bolygassa a reteszelőkapcsolókat.**
- **Ellenőrizze naponta a reteszelőkapcsolók működését, és cserélje ki a károsodott kapcsolókat, mielőtt működtetni kezdené a gépet.**

Fontos: **Ha a biztonsági reteszelőrendszer nem az alább ismertetett módon működik, azonnal javíttassa meg hivatalos Toro-márkaszervizben.**

1. Ha a gép a szállítókerekein áll, engedje le a hengereire; lásd: A gép leengedése a hengereire (oldal 18).
2. Húzza be a rögzítőféket, ellenőrizze a menetpedálok SEMLEGES helyzetét, majd indítsa be a motort.
3. Üljön be a kezelőülésbe.
4. Behúzott kézifék mellett nyomja le finoman az egyik menetpedált; a motornak kb. 1 másodpercen belül le kell állnia.
5. Járó motor és kiengedett kézifék mellett álljon fel, és ellenőrizze, hogy a motor kb. 1 másodpercen belül leáll-e.

Megjegyzés: A biztonsági reteszelőrendszernek akkor is le kell állítania a motort, ha a kezelő a gép mozgása közben emelkedik el a kezelőülésről.

Fékek karbantartása

A rögzítőfék ellenőrzése

Szolgáltatásszünet: Minden egyes használat előtt, vagy naponta

1. Járjon a géppel vízszintes felületre, vagy vontassa azt oda.
2. Ha szállítja a gépet, kösse le a vontatójárműről, és engedje le a hengereire; lásd: A gép lecsatlakoztatása a vontatójárműről (oldal 18) és A gép leengedése a hengereire (oldal 18).
3. Húzza be a rögzítőféket.
4. Indítsa be a motort, és járassa ALAPJÁRATON.
5. Üljön be a kezelőülésbe.
6. Nyomja le az egyik menetpedált.

   Fontos: **A gépnek nem szabad elindulnia. Ha elindul, állítson a rögzítőféken; lásd A rögzítőfék beállítása (oldal 30).**

   Megjegyzés: Ha behúzott rögzítőfék mellett a menetpedálra lép, a motornak 1 másodpercen belül le kell állnia.

A rögzítőfék beállítása

1. Állítsa le a motort.
2. Engedje ki a rögzítőféket.
3. Állítsa be a rögzítőféket az alábbi módon:
   - A fékerő növeléséhez forgassa el jobbra a fékszalagon az önbiztosító anyát (Ábra 34).
   - A fékerő csökkentéséhez forgassa el balra a fékszalagon az önbiztosító anyát (Ábra 34).

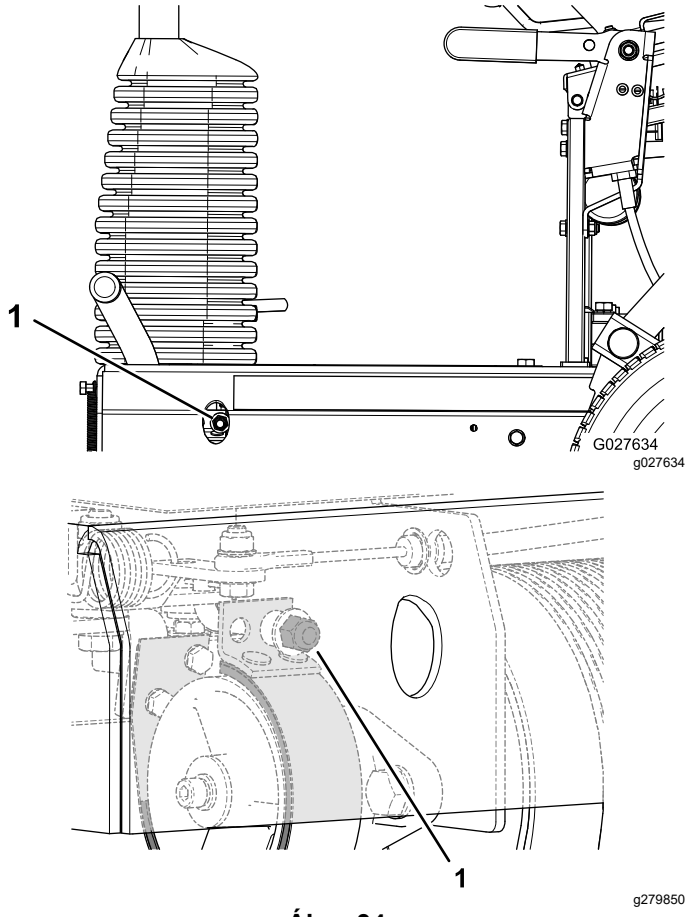

Ábra 34

1. Önbiztosító anya a fékszalagon

4. Ellenőrizze a rögzítőféket; lásd A rögzítőfék ellenőrzése (oldal 30).
5. Indítsa be a motort, és járassa ALAPJÁRATON.
6. Üljön be a kezelőülésbe.
7. Engedje ki a rögzítőféket.
8. Nyomja le az egyik menetpedált.

   A gépnek el kell indulnia. Ha a gép kiengedett rögzítőfék mellett nem mozdul meg, ismételje a 3–8. lépést, amíg el ne méri, hogy a gép behúzott rögzítőfék mellett ne mozduljon meg, kiengedett rögzítőfék mellett pedig el tud vele indulni.
9. Húzza be a rögzítőféket és állítsa le a motort.

Hidraulikarendszer karbantartása

A hidraulika-rendszerrel kapcsolatos munkavédelmi előírások

- Ha hidraulikafolyadék került a bőre alá, azonnal kérjen orvosi segítséget. A bejutott folyadékot pár órán belül orvossal, sebészi úton el kell távolíttatni.
- Mielőtt nyomás alá helyezi a hidraulika-rendszert, győződjön meg arról, hogy minden hidraulikacső és -tömlő megfelelő állapotban van, valamint az összes hidraulikus csatlakozó és szerelvény jól zár.
- Egyetlen testrészével se kerüljön közel olyan szivárgó furatokhoz vagy fúvókákhoz, ahonnan nagynyomású hidraulikafolyadék távozhat.
- A hidraulikafolyadék esetleges szivárgását ellenőrizze kartonlap vagy papírlap segítségével.
- Mielőtt bármilyen munkába kezd a hidraulika-rendszeren, engedje ki belőle biztonságosan a nyomást.

A hidraulikacsövek és -szerelvények ellenőrzése

Szolgáltatásszünet: Minden egyes használat előtt, vagy naponta

Ellenőrizze a hidraulika-rendszert szivárgás, laza tartóelemek, kopás, időjárás miatti öregedés és kémiai elhasználódás szempontjából. A gép használatának megkezdése előtt végezze el az összes szükséges javítást.

⚠ FIGYELMEZTETÉS

A kiszökő nagynyomású hidraulikafolyadék a bőrön áthatolva sérülést okozhat.

- **Ha hidraulikafolyadék került a bőre alá, azonnal kérjen orvosi segítséget.**
- **Győződjön meg minden hidraulikatömlő és -vezeték megfelelő állapotáról, valamint az összes hidraulikus csatlakozó és szerelvény szoros illeszkedéséről, mielőtt nyomás alá helyezi a hidraulika-rendszert.**
- **Egyetlen testrészével se kerüljön közel olyan szivárgó furatokhoz vagy fúvókákhoz, ahonnan nagynyomású hidraulikafolyadék távozhat.**
- **A hidraulikafolyadék esetleges szivárgását ellenőrizze kartonlap vagy papírlap segítségével.**
- **Mielőtt bármilyen munkába kezd a hidraulika-rendszeren, engedje ki belőle biztonságosan a nyomást.**

A hidraulikafolyadék szintjének ellenőrzése

Szolgáltatásszünet: Minden egyes használat előtt, vagy naponta Ellenőrizze a hidraulikafolyadék szintjét, mielőtt először beindítja a motort, majd ezt követően naponta.

Megjegyzés: Mielőtt a hidraulikus hajtásrendszer bármely elemén dolgozni kezdene, állítsa le a motort, hogy a rendszerben megszűnjön a nyomás. Mielőtt a hidraulika-rendszer karbantartása után beindítaná a motort és nyomás alá helyezné a hidraulikavezetékeket, ellenőrizze az összes tömlő és csatlakozó épségét és megfelelően meghúzott állapotát. A károsodott tömlőket cserélje ki, a laza csatlakozókat pedig húzza meg szükség szerint.

1. Készítse elő a gépet a karbantartáshoz; lásd: Felkészülés karbantartásra (oldal 23).
2. Hajtsa fel a kezelőülést; lásd: A kezelőülés felhajtása (oldal 23).
3. Távolítsa el a fedelét, és ellenőrizze a hidraulikafolyadék szintjét a tartályban (Ábra 35).

   A hidraulikafolyadéknak el kell lepnie a tartály terelőlemezébe domborított COLD (HIDEG) feliratot.

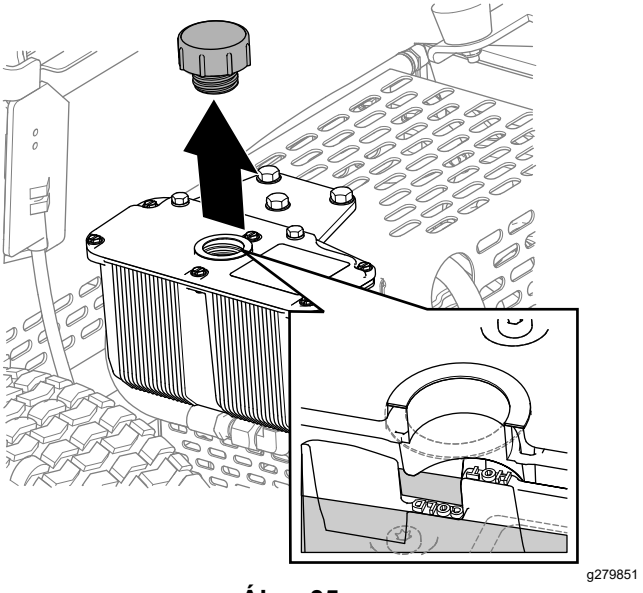

Ábra 35

4. Szükség esetén töltsön annyit a megadott hidraulikafolyadékból a tartályba, hogy ellepje a hideg folyadékszint jelzését a terelőlemezen.

   Megjegyzés: A tartály terelőlemezén a HOT (MELEG) és a COLD (HIDEG) felirat látható. Töltse fel a tartályt a megfelelő szintig a folyadék hőmérsékletétől függően. A folyadékszint a folyadék hőmérsékletéve együtt változik. A hideg szintjelzés a 24 °C hőmérsékletű folyadékra vonatkozik. A meleg szintjelzés a 107 °C hőmérsékletű folyadékra vonatkozik.

   Például: környezeti hőmérsékletű (kb. 24 °C-os) folyadékkal csak a hideg szintjelzésig töltse fel a tartályt. Ha a folyadék hőmérséklete kb. 65 °C, töltse fel a tartály a két szintjelzés közé félútig.
5. Szerelje fel a hidraulikatartály-sapkát, és húzza meg.

   Fontos: **Ne húzza túl szorosra a tartálysapkát.**
6. Törölje le az esetlegesen kifolyt folyadékot.
7. Hajtsa le a kezelőülést; lásd: A kezelőülés lehajtása (oldal 23).

A hidraulikafolyadékra vonatkozó előírások

A tartályt gyárilag kiváló minőségű hidraulikafolyadékkal töltik fel. Ellenőrizze a hidraulikafolyadék szintjét, mielőtt először beindítja a motort, majd ezt követően naponta; lásd: A hidraulikafolyadék szintjének ellenőrzése (oldal 32).

Javasolt hidraulikafolyadék: Toro PX Extended Life Hydraulic Fluid (megnövelt élettartamú

hidraulikafolyadék); kapható 19 literes kannában és 208 literes hordóban.

Megjegyzés: A javasolt cserefolyadék használata esetén ritkábban kell cserélni a folyadékot és a szűrőt.

Más használható hidraulikafolyadékok: ha a Toro PX Extended Life Hydraulic Fluid nem kapható, használhat más olyan hagyományos, nyersolajbázisú hidraulikafolyadékot, amelynek tulajdonságai megfelelnek az alábbi anyagjellemzőknek, és amely megfelel az iparági szabványoknak. Ne használjon szintetikus folyadékot. A megfelelő termékről érdeklődjön valamilyen kenőanyag-forgalmazónál.

Megjegyzés: A Toro nem vállalja a felelősséget a nem megfelelő helyettesítő termék használatából eredő károkért, ezért használja megbízható, neves gyártók termékét.

Magas viszkozitási indexű/alacsony dermedéspontú kopásgátló hidraulikafolyadék, ISO VG 46

Anyagjellemzők:

Viszkozitás, ASTM D445	40 °C-on 44–48 cSt
Viszkozitási index, ASTM D2270	140 vagy magasabb
Dermedéspont, ASTM D97	–37 °C és –45 °C között
Iparági előírások:	Eaton Vickers 694 (I-286-S, M-2950-S/35VQ25 vagy M-2952-S)

Megjegyzés: Sok hidraulikafolyadék majdnem színtelen, ezért nehéz észrevenni a szivárgását. A hidraulikafolyadékhoz piros festékadalék kapható 20 ml-es palackban. A palack tartalma 15–22 l hidraulikafolyadékhoz elegendő. 44-2500 cikkszámon megrendelhető a hivatalos Toro-forgalmazótól.

A hidraulikafolyadék és a szűrő cseréje

Szolgáltatásszünet: Az első 20 óra után—Cserélje ki a hidraulikafolyadékot és a szűrőt.

Minden 400 órában—Cserélje ki a hidraulikafolyadékot és a szűrőt.

Fontos: **Csak az előírt hidraulikafolyadékot használja. Más folyadékok károsíthatják a rendszert.**

Előkészületek a hidraulikafolyadék és a szűrő cseréjére

1. Járjon a géppel vízszintes felületre, vagy vontassa azt oda; lásd: A gép szállítása (oldal 17).
2. Ha a motor jár, állítsa le.
3. Húzza be a rögzítőféket.
4. Ha a gép a hengerein áll, emelje fel a szállítókerekeire; lásd: A gép felemelése a szállítókerekekre (oldal 17).
5. Hajtsa fel a kezelőülést; lásd: A kezelőülés felhajtása (oldal 23).
6. Ha a motor járt, várja meg, amíg lehűl a hidraulika-rendszerrel együtt.

A hidraulikafolyadék leürítése

1. Helyezzen egy 2 l űrtartalmú felfogóedényt a hidraulikatartály alá (Ábra 36).

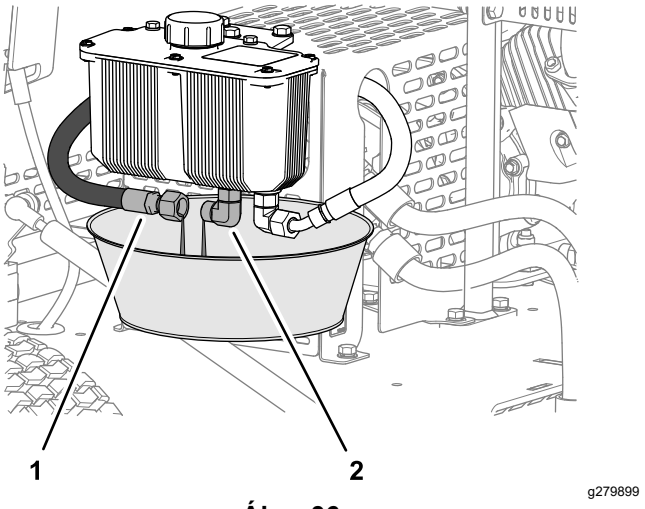

Ábra 36

1. Hidraulika-táptömlő
2. Hidraulikaszerelvény (tartály)

2. Távolítsa el a hidraulika-táptömlőt a hidraulikaszerelvényről, majd ürítse le az összes hidraulikafolyadékot a tartályból (Ábra 36).
3. Kösse vissza a hidraulikatömlőt, amelyet a 2. lépésben lekötött.
4. Törölje le az esetlegesen kifolyt hidraulikafolyadékot.
5. Az elhasználódott hidraulikafolyadékot ártalmatlanítsa a helyi előírásoknak megfelelően.

A szűrő cseréje

Szolgáltatásszünet: Az első 20 óra után—Cserélje ki a hidraulikafolyadékot és a szűrőt.

Minden 400 órában—Cserélje ki a hidraulikafolyadékot és a szűrőt.

1. Tisztítsa meg a szűrőfej és a hidraulikaszűrő körüli területet.
2. Tegyen rongyokat a hidraulikaszűrő köré (Ábra 37).

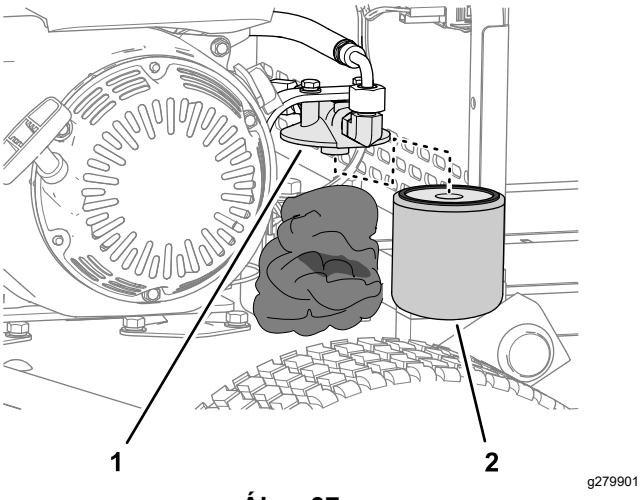

Ábra 37

1. Szűrőfej
2. Hidraulikaszűrő

3. Távolítsa el óvatosan a hidraulikaszűrőt (Ábra 37).
4. Töltse fel az új szűrőt az előírt hidraulikafolyadékkal, és kenje meg vele a tömítését is.
5. Szerelje fel az új hidraulikaszűrőt a szűrőfejre (Ábra 37), és húzza meg kézzel annyira, hogy a tömítése felüljön a szűrőfejre, majd húzzon még rajta további ¾ fordulatot.
6. Törölje le az esetlegesen kifolyt hidraulikafolyadékot.
7. A szűrőt ártalmatlanítsa a helyi előírásoknak megfelelően.

A hidraulikatartály feltöltése

1. Engedje le a gépet a hengereire; lásd: A gép leengedése a hengereire (oldal 18).
2. Szerelje le a hidraulikatartály-sapkát (Ábra 38).

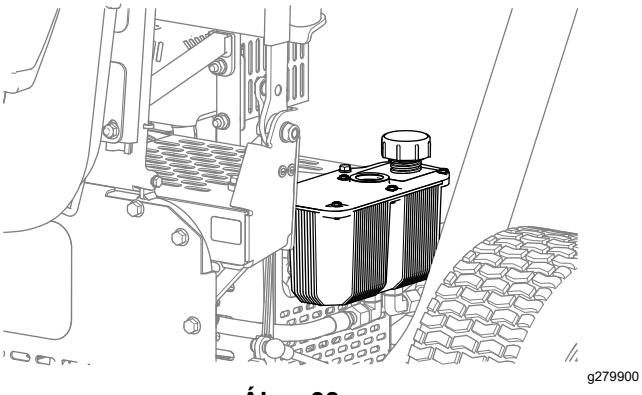

Ábra 38

3. Töltse fel a tartályt az előírt hidraulikafolyadékkal; lásd: A gép leengedése a hengereire (oldal 18) és A hidraulikafolyadék szintjének ellenőrzése (oldal 32).
4. Szerelje vissza a tartálysapkát (Ábra 38).
5. Törölje le az esetlegesen kifolyt hidraulikafolyadékot.
6. Indítsa be a motort, és járassa alapjáraton 3–5 percig.

   A járó motor keringésre készteti a hidraulikafolyadékot, és eltávolítja a hidraulika-rendszerből a bennrekedt levegőt.
7. Ellenőrizze a gépet, nem szivárog-e a hidraulikafolyadék a tartálynál, a hidraulikatömlőknél és a hidraulikaszűrőnél.

   Szüntessen meg minden esetleges szivárgást.
8. Állítsa le a motort, ellenőrizze a hidraulikafolyadék szintjét a tartályban, szükség esetén töltsön rá.
9. Hajtsa le a kezelőülést; lásd: A kezelőülés lehajtása (oldal 23).

Az alváz karbantartása

A gumiabroncsok nyomásának ellenőrzése

1. Mérje meg a légnyomást a szállítókerekek gumiabroncsaiban.

   Az előírt érték 1,03 bar.

2. Ha a gumiabroncs levegőnyomása alacsonyabb vagy magasabb, mint 1,03 bar, felfúvással vagy a levegő kiengedésével állítsa be az 1,03 bar értéket.

A gép ellenőrzése kilazult kötőelemek szempontjából

Szolgáltatásszünet: Az első 5 óra után

Minden egyes használat előtt, vagy naponta

Ellenőrizze a gépvázat laza vagy hiányzó anyák és csavarok szempontjából.

Húzza meg a laza csavarokat és anyákat, és pótolja a hiányzókat szükség szerint.

Tisztítás

A gép tisztítása

Szolgáltatásszünet: Minden használat után

Fontos: **A gép tisztítására ne használjon se sós vizet (brakkvíz), se tisztított szennyvizet.**

1. Tisztítsa meg a gépet csapvízzel.

   Megjegyzés: A gépet ne nagynyomású vízsugárral mossa.

2. Tisztítsa le a szennyeződéseket és hulladékot a hengerekről szükség szerint, a hengerházakon kialakított nyílásokon keresztül (Ábra 39).

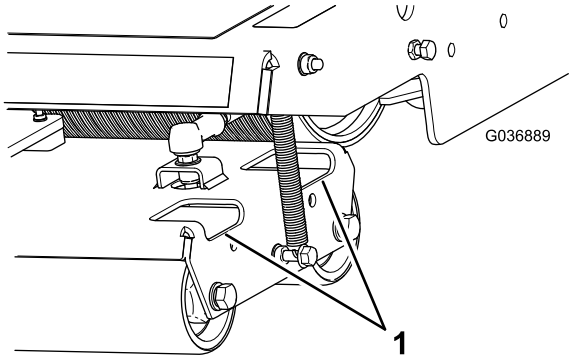

g036889

Ábra 39

1. Szerviznyílások

3. Tisztítsa le a szennyeződést és hulladékot a hidraulikus motor környékéről (Ábra 40).

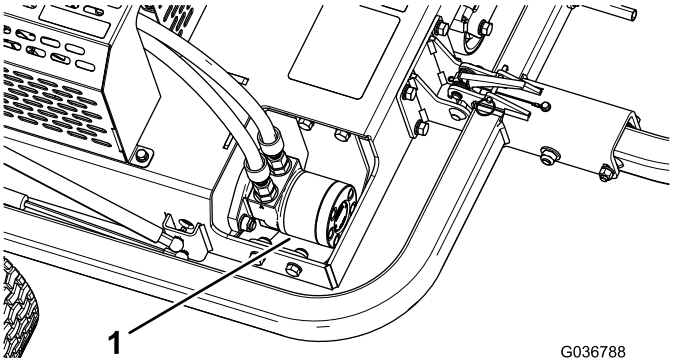

g036788

Ábra 40

1. Hidraulikus motor

4. Tisztítsa le a szennyeződést és hulladékot a motorról és a hűtőbordákról (Ábra 41).

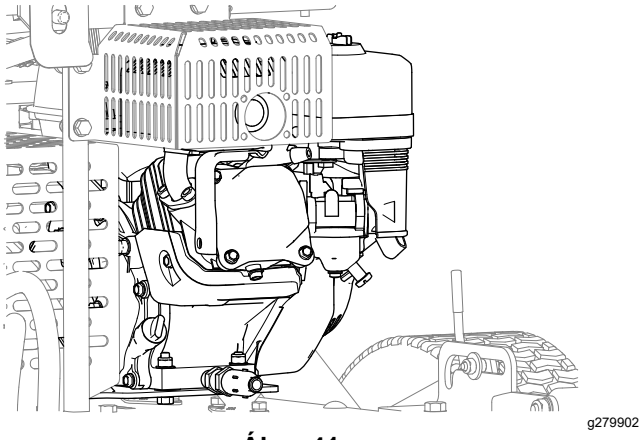

Ábra 41

Tárolás

A gép felkészítése rövid tárolásra

Kevesebb mint 90 nap

1. Állítsa le a gépet, és várja meg, amíg az összes mozgó alkatrész leáll, csak ezután hagyja el a kezelőülést. Hagyja lehűlni a gépet, mielőtt beállítási, szervizelési, tisztítási vagy tárolási munkába kezd rajta.
2. Távolítsa el a fűkaszálékot, a koszt és a szennyeződést a teljes gép külső felületeiről, különösen a hengerekről és a motorról. Tisztítsa ki a koszt és kaszálékot a hengerfej bordái közül és a motor ventilátorházából.

   Fontos: **A gépet kímélő mosószerrel és vízzel is lemoshatja. Ne használjon a lemosásához nagynyomású mosót. Kerülje a túlzott vízhasználatot, különösen a motor és közelében.**
3. Ellenőrizzen és húzzon meg minden csavart és anyát. Javítsa meg vagy cserélje le a kopott vagy károsodott alkatrészeket.
4. Fesse be az összes karcos vagy csupasz fémfelületet. A festék a hivatalos Toro-márkakereskedőtől beszerezhető.

A gép felkészítése hosszabb tárolásra

Több mint 90 nap

1. Végezze el az itt bemutatott összes lépést: A gép felkészítése rövid tárolásra (oldal 36).
2. Készítsen elő stabilizátorral/kondicionálóval bekevert üzemanyagot a gyártói utasításoknak megfelelően.
3. Töltse be az üzemanyag-stabilizálóval/-kondicionálóval bekevert üzemanyagot az üzemanyagtartályba.
4. Járassa a motort 5 percen át, hogy eloszlassa a kondicionált üzemanyagot az üzemanyagrendszerben.
5. Állítsa le a motort, hagyja lehűlni, majd ürítse le az üzemanyagtartályt, vagy járassa a motor a leállásáig.
6. Indítsa be a motort, és hagyja járni, amíg le nem áll. Ismételje meg az eljárást aktív hidegindítóval, amíg a motor már nem indul be.

7. Gondoskodjon az üzemanyag hulladékelhelyezéséről megfelelő módon. Végezze el az újrahasznosítását a helyi rendelkezések alapján.

A gép tárolása

Tárolja a gépet tiszta, száraz garázsban vagy tárolóhelyiségben. A védelme érdekében takarja le és tartsa tisztán a gépet.

EGK/Egyesült Királyság – adatvédelmi nyilatkozat

A Toro az alábbi módon használja fel az Ön személyes adatait

A The Toro Company („Toro”) tiszteletben tartja személyes adatainak bizalmasságát. Amikor megvásárolja valamelyik termékünket, birtokunkba kerülhet néhány személyes adata közvetlenül Öntől vagy a helyi Toro vállalaton, illetve -kereskedőn keresztül. A Toro ezeket az információkat a szerződéses kötelezettségek teljesítése érdekében – például jótállás nyilvántartásba vételéhez, jótállási igény feldolgozása vagy termék visszahívása esetén történő kapcsolatfelvételhez és jogszerű üzleti célokra – használja fel, például vevői elégedettség mérésére, termékeink javítására vagy olyan termékinformációk biztosítására, amelyek érdekesek lehetnek az Ön számára. A Toro a fenti tevékenységek bármelyikével kapcsolatban megoszthatja az Ön adatait a Toro leányvállalataival, kapcsolt vállalkozásaival, kereskedőivel vagy más üzleti partnereivel. Személyes adatait akkor is nyilvánosságra hozhatjuk, ha a törvény ezt előírja, vagy ha vállalkozás eladásával, vásárlásával vagy egyesülésével kapcsolatban merül fel erre igény. Marketingcélokból soha nem adjuk ki az Ön személyes adatait más vállalat számára.

Személyes adatainak megőrzése

A Toro a személyes adatait addig őrzi meg, amíg az a fenti célokból fontos lehet, valamint a jogszabályi előírásoknak megfelelően. A hatályos megőrzési időszakkal kapcsolatban további tájékoztatásért írjon a következő címre: legal@toro.com.

A Toro biztonsággal kapcsolatos elkötelezettsége

Személyes adatait az Amerikai Egyesült Államokban vagy más olyan országban is feldolgozhatják, amely kevésbé szigorú adatvédelmi jogszabályokkal rendelkezik, mint a tartózkodási helye szerinti ország. Amikor adatait a tartózkodási helye szerinti országon kívülre továbbítjuk, jogilag megkövetelt lépéseket teszünk annak biztosítása céljából, hogy megfelelő intézkedések történjenek adatai védelme érdekében, valamint hogy azokat biztonságosan kezeljék.

Hozzáférés és helyesbítés

Önnek joga van személyes adatai kijavításához vagy felülvizsgálatához, illetve az adatok feldolgozásának tiltásához vagy korlátozásához. Ezek kapcsán írjon a legal@toro.com címre. Ha aggodalmai vannak azzal kapcsolatban, hogy a Toro miként kezeli az Ön adatait, bátran tegye fel a kérdéseit közvetlenül nekünk. Felhívjuk figyelmét, hogy az európai lakosoknak jogukban áll panaszt tenni az adatvédelmi hatóságnál.

65. számú kaliforniai indítvány, figyelmeztetési információk

Mi ez a figyelmeztetés?

Találkozhat olyan termékkel is, amelyen az alábbi figyelmeztető címke található:

FIGYELMEZTETÉS: Rákot okozó és a szaporítószervekre káros hatások – www.p65Warnings.ca.gov.

Mi az a 65. indítvány?

A 65. indítvány minden olyan vállalatra érvényes, amely Kaliforniában működik, Kaliforniában értékesít termékeket, Kaliforniában gyárt vagy oda visz be termékeket. Az indítvány engedélyezi, hogy a kaliforniai kormányzó kezelje és közzétegye a rákot, a születési rendellenességeket vagy más szaporítószervi károkat okozó vegyi anyagok jegyzékét. Az évente frissülő listán több száz, a mindennapi használatú cikkekben megtalálható vegyi anyag szerepel. A 65. indítvány célja a nyilvánosság tájékoztatása az ilyen vegyi anyagoknak való kitettségről.

A 65. indítvány nem tiltja be az ilyen vegyi anyagokat tartalmazó termékek forgalmazását, csak előírja, hogy jelenjen meg az ezzel kapcsolatos figyelmeztetés a terméken, annak csomagolásán vagy a hozzá mellékelt dokumentációban. A 65. indítvány figyelmeztetése azt sem jelenti, hogy a termék megsért bármilyen termékbiztonsági szabványt vagy előírást. California kormánya egyértelművé tette, hogy a 65. indítvány figyelmeztetése „nem olyan jogszabályi határozat, amely szerint a termék »biztonságosnak« vagy »nem biztonságosnak« tekinthető”. Sok ilyen vegyi anyag évek óta használatos a mindennapi termékekben, dokumentált károsító hatás nélkül. További tájékoztatás:https://oag.ca.gov/prop65/faqs-view-all.

A 65. indítvány figyelmeztetése azt jelenti, hogy a vállalat (1) felmérte a kitettséget, és arra a megállapításra jutott, hogy az meghaladja a „nem jelentős kockázati szintet”; vagy (2) úgy döntött, hogy a figyelmeztetést saját belátása szerint a felsorolt vegyi anyagok jelenléte miatt feltünteti anélkül, hogy felmérné az esetleges kitettség mértékét.

Ez a törvény mindenütt érvényes?

A 65. indítvány figyelmeztetései kizárólag a kaliforniai törvények alapján kötelezőek. A figyelmeztetések Kaliforniában számos helyen, többek között – a teljesség igénye nélkül – éttermekben, élelmiszerboltokban, szállodákban, iskolákban és kórházakban, valamint termékek széles skáláján láthatók. Emellett egyes internetes és postai úton forgalmazó kiskereskedők is feltüntethetik a 65. indítvány figyelmeztetéseit a webhelyükön vagy a katalógusaikban.

Hogyan viszonyulnak a kaliforniai figyelmeztetések a szövetségi határértékekhez?

A 65. indítvány előírásai gyakran szigorúbbak a szövetségi és nemzetközi előírásoknál. Számos olyan anyag létezik, amelynél fel kell tüntetni a 65. indítvány figyelmeztetését már olyan szint elérésekor is, amely jóval alacsonyabb a szövetségileg előírt határértéknél. A 65. indítvány előírt figyelmeztetési szintje ólom esetében például 0,5 µg/nap, amely jóval alacsonyabb a szövetségi és a nemzetközi szabványok szerinti határértéknél.

Miért nem található meg ez a figyelmeztetés minden hasonló terméken?

- A Kaliforniában értékesített termékeken kötelező a 65. indítvány szerinti feliratozás, a máshol értékesítettek esetében viszont nem.
- A 65. indítvány által érintett vállalat köthet olyan megállapodást, amely előírja a 65. indítvány figyelmeztetéseinek használatát termékei számára, míg más hasonló termékeket gyártó vállalatokra esetleg nincs ilyen követelmény.
- A 65. indítvány hatálya következetes.
- Dönthet úgy a vállalat, hogy nem ad figyelmeztetést, mert arra a következtetésre jut, hogy nem kötelesek erre a 65. indítvány szerint; a termékre vonatkozó figyelmeztetések hiánya viszont nem jelenti azt, hogy a termék mentes a felsorolt vegyi anyagoktól hasonló szinteken.

Miért tünteti fel a Toro ezt a figyelmeztetést?

A Toro úgy döntött, hogy a lehető legtöbb információt megadja vásárlóinak a termékeiről, hogy jól megalapozott döntést hozhassanak a megvásárolandó termékkel és annak használatával kapcsolatban. A Toro egyes esetekben egy vagy több felsorolt vegyi anyag jelenlétének ismeretében a kitettség szintjének értékelése nélkül ad figyelmeztetést, mivel nem minden felsorolt vegyi anyag rendelkezik kitettségi határértékkel. Habár a Toro-termékek esetében a kitettség elhanyagolható, vagy jóval a „nem jelentős kockázat” tartományába esik, a biztonság érdekében a Toro úgy határozott, hogy feltünteti a 65. indítvány figyelmeztetéseit. Ezenkívül ha a Toro nem tünteti fel ezeket a figyelmeztetéseket, California állam vagy magánügyfelek perelhetnek, hogy érvényt szerezzenek a 65. indítvány betartásának, ami jelentős büntetéssel jár.

A Toro-jótállás

Két év vagy 1500 üzemóra korlátozott jótállás

Feltételei és a hatálya alá tartozó termékek

A The Toro Company és társult vállalata, a Toro Warranty Company egy megállapodás értelmében közösen szavatolják, hogy az Ön kereskedelmi Toro-terméke („termék") 2 évig vagy 1500 üzemórán* át (amelyik előbb következik be) mentes az anyag- és gyártási hibáktól. Ez a jótállás alkalmazható valamennyi termékre a gyepszellőztetők kivételével (lásd e termékek külön jótállási nyilatkozatait). Ahol jótállási feltétel áll fenn, költségtérítés nélkül megjavítjuk Önnek a terméket, beleértve a diagnosztika, a munkadíj, az alkatrészek és a szállítás költségét. Ez a jótállás azzal a nappal kezdődik, amelyen a terméket az eredeti kiskereskedelmi vásárlóhoz kiszállították.
* Üzemóra-számlálóval felszerelt termék.

Utasítások a jótállási szolgáltatások eléréséhez

Ön felelős azon kereskedelmi termékforgalmazó vagy a jogosult kereskedelmi termékértékesítő értesítéséért, akitől a terméket megvásárolta, amint úgy gondolja, hogy jótállási feltétel áll fenn. Ha segítségre van szüksége egy kereskedelmi termékforgalmazó vagy jogosult kereskedelmi termékértékesítő telephelyének megállapításához, vagy kérdései vannak jótállási jogai vagy felelősségei tekintetében, a következő címen léphet velünk kapcsolatba:

Toro Commercial Products Service Department
Toro Warranty Company
8111 Lyndale Avenue South
Bloomington, MN 55420-1196

952–888–8801 vagy 800–952–2740
E-mail: commercial.warranty@toro.com

A tulajdonos felelőssége

A termék tulajdonosaként Ön felelős a *Kezelői kézikönyvben* ismertetett szükséges karbantartások és beállítások végrehajtásáért. A jótállás nem terjed ki a termék szükséges karbantartásának és beállításainak elmulasztásából fakadó javításokra.

A jótállás feltételei és hatálya alá nem tartozó tételek

Nem minden, a jótállási időszak alatt előforduló termékhiba vagy hibás működés számít anyag- vagy gyártási hibának. Jelen jótállás nem vonatkozik a következőkre:

- Olyan termékhibák, amelyek a nem a Toro által gyártott pótalkatrészek használata vagy járulékos alkatrészek, illetve módosított, nem Toro márkájú tartozékok vagy termékek beszerelése vagy használata miatt következnek be.
- Olyan termékhibák, amelyeket a javasolt karbantartások vagy beállítások végrehajtásának elmulasztása eredményez.
- Olyan termékhibák, amelyek oka a termék nem rendeltetésszerű, hanyag vagy felelőtlen használata.
- A használat során elhasznált olyan alkatrészek, amelyek hibátlanok. Példák a termék normál üzemeltetése során elhasználódott vagy felhasznált alkatrészekre, a teljesség igénye nélkül: fékpofák és fékbetétek, tengelykapcsoló-betétek, kések, orsók, görgők és csapágyak (zárt vagy kenhető), alsókések, gyújtógyertyák, önbelálló kerekek és csapágyaik, gumiabroncsok, szűrők, szíjak és a permetező bizonyos alkatrészei, például membránok, fúvókák, áramlásmérők és visszacsapó szelepek.
- Külső hatásnak számít – a teljesség igénye nélkül – az időjárás, a tárolási mód, a szennyeződések, a nem engedélyezett üzemanyagok, hűtőfolyadékok, kenőanyagok, adalékanyagok, műtrágyák, víz és vegyi anyagok használata.
- A vonatkozó iparági szabványoknak nem megfelelő üzemanyagok (pl. benzin, gázolaj vagy biodízel) használata által okozott meghibásodások vagy teljesítményproblémák.
- Normál zaj, rezgés, elhasználódás és tönkremenetel. A normál elhasználódás körébe tartozik (a teljesség igénye nélkül): az ülések kopás és dörzsölés okozta károsodása, a lekopott festett felületek, az összekarcolt címkék és figyelőablakok.

Alkatrészek

Azokra az alkatrészekre, amelyek cseréjét előírt karbantartás keretében ütemezték, az ütemezett cseréig terjedő időszakra van jótállás. Az e jótállás hatálya alatt kicserélt alkatrészekre az eredeti termékjótállás időtartama érvényes, és a Toro tulajdonává válnak. A Toro hozza meg a végső döntést bármely meglévő alkatrész vagy szerelvény javításáról vagy cseréjéről. A jótállás keretében végzett javításokhoz a Toro használhat utángyártott alkatrészeket.

Ciklusálló és lítiumionos akkumulátorokra vonatkozó jótállás

A mélyciklusú és a lítiumionos akkumulátorokra egy előírt összes kilowattóraérték vonatkozik, amelyet élettartamuk során szolgáltatni tudnak. Az üzemeltetési, újratöltési és karbantartási technikák a teljes akkumulátor-élettartamot meghosszabbíthatják vagy csökkenthetik. Mivel ebben a termékben az akkumulátorok elhasználódnak, az egyes töltések közötti időközökben a hasznos munka mennyisége lassan csökken, amíg az akkumulátor teljesen el nem használódik. A normál fogyasztás következtében elhasználódott akkumulátorok cseréje a terméktulajdonos felelőssége. Megjegyzés (csak lítiumionos akkumulátor esetén): további tájékoztatásért lásd az akkumulátorra adott jótállást.

Forgattyús tengelyre adott élettartam-garancia (csak ProStripe 02657 esetén)

Az eredeti berendezésként eredeti Toro dörzstárcsával és a motorindítást biztosító késfékező tengelykapcsolóval (egybeépített késfékező tengelykapcsoló [BBC] + dörzstárcsaegységgel) felszerelt ProStripe esetén az első vásárló számára a motor forgattyús tengelyének meggörbülésére élettartam-garanciát adunk, ha az üzemeltetést az előírt használati és karbantartási eljárások szerint végzi. A súrlódó alátétekkel, késfékező tengelykapcsolóval (BBC) és egyéb hasonló egységekkel szerelt gépekre a forgattyús tengelyre vonatkozó élettartam-garancia nem terjed ki.

Karbantartás a tulajdonos költségén

Motorbeállítás, kenés, tisztítás és fényezés, a szavatosság hatálya alá nem tartozó tételek cseréje, szűrők, hűtőfolyadék, az ajánlott karbantartás elvégzése és néhány normál, a Toro-termékek által igényelt szervizmunka a tulajdonos költségén végezhető el.

Általános feltételek

E jótállás időtartama alatt a hivatalos Toro-termékforgalmazó vagy -értékesítő által végzett javítás az egyedüli jogorvoslati lehetőség.

Sem a The Toro Company, sem pedig a Toro Warranty Company nem felel a közvetett, előre nem látott vagy következményes károkért az e jótállás hatálya alá tartozó Toro-termékek használatával kapcsolatban, beleértve a hibás működés vagy nem használat észszerű időtartamára biztosított helyettesítő berendezés vagy szolgáltatás bármely költségét és kiadását a jelen jótállás hatálya alá tartozó, függőben lévő javítások befejezéséig. Az alább hivatkozott károsanyag-kibocsátási jótállást kivéve (ha az alkalmazható) nincs egyéb kifejezett jótállás. Az eladhatósággal és a használatra való alkalmassággal kapcsolatos minden beleértett szavatosság ezen kifejezett jótállás időtartamára korlátozódik.

Némely állam nem engedélyezi a véletlenszerű vagy következményes károk kizárását vagy a beleértett jótállás időtartamának korlátozását, ezért előfordulhat, hogy a fenti kizárások és korlátozások Önre nem vonatkoznak. A jelen jótállás egyedi törvény adta jogokkal ruházza fel Önt, és Ön rendelkezhet még egyéb, államonként változó jogokkal is.

Megjegyzés a károsanyag-kibocsátásra adott jótállásról

A termék károsanyag-kibocsátást szabályozó rendszerére külön jótállási nyilatkozat vonatkozhat, amely kielégíti az USA környezetvédelmi hivatala (EPA) vagy a levegő minőségére vonatkozó California Air Resources Board (CARB) jogszabály rendelkezéseit. A károsanyag-kibocsátást szabályozó rendszer jótállására a fent felsorolt üzemóra-korlátozások nem vonatkoznak. Olvassa el a motor károsanyag-kibocsátást szabályozó rendszerére vonatkozó jótállást, amely a termékhez mellékelve vagy a motor gyártója által biztosított dokumentációban található.

Az Amerikai Egyesült Államokon és Kanadán kívüli országok

Azok a vevők, akik az Amerikai Egyesült Államokból vagy Kanadából exportáltak Toro-terméket, a helyi Toro-márkakereskedőhöz fordulhatnak az adott országra vagy régióra vonatkozó garanciaszabályokért. Ha Ön bármilyen okból elégedetlen márkakereskedője szolgáltatásával, vagy nem tudja beszerezni a jótállásra vonatkozó információkat, forduljon a hivatalos Toro-szervizközponthoz.