Form No. 3447-110 Rev A

TORO®

Count on it.

Manuel de l'utilisateur

Motoculteur à dents/cultivateur avant

N° de modèle 58604—N° de série 321000001 et suivants

Enregistrez votre produit à www.Toro.com.
Traduction du texte d'origine (FR)

3447-110

Vous commettez une infraction à la section 4442 ou 4443 du Code des ressources publiques de Californie si vous utilisez cette machine dans une zone boisée, broussailleuse ou recouverte d'herbe, à moins d'équiper le moteur d'un pare-étincelles en bon état, tel que défini dans la section 4442, ou à moins que le moteur soit construit, équipé et entretenu correctement pour prévenir les incendies.

⚠ ATTENTION

CALIFORNIE
Proposition 65 - Avertissement

Les gaz d'échappement de ce produit contiennent des substances chimiques considérées par l'état de Californie comme susceptibles de provoquer des cancers, des malformations congénitales et autres troubles de la reproduction.

L'utilisation de ce produit peut entraîner une exposition à des substances chimiques considérées pas l'état de Californie comme capables de provoquer des cancers, des anomalies congénitales ou d'autres troubles de la reproduction.

Introduction

Ce motoculteur est destiné au grand public, ou à des utilisateurs professionnels temporaires pour travailler les sols durs en vue de planter et cultiver des jardins. L'utilisation de ce produit à d'autres fins que celle prévue peut être dangereuse pour vous-même et toute personne à proximité.

Lisez attentivement cette notice pour apprendre comment utiliser et entretenir correctement votre produit, et éviter ainsi de l'endommager ou de vous blesser. Vous êtes responsable de l'utilisation sûre et correcte du produit.

Pour plus d'information, y compris des conseils de sécurité, des documents de formation, des renseignements concernant un accessoire, pour obtenir l'adresse d'un dépositaire ou pour enregistrer votre produit, rendez-vous sur le site www.Toro.com.

Pour obtenir des prestations de service, des pièces Toro d'origine ou des renseignements complémentaires, munissez-vous des numéros de modèle et de série du produit et contactez un dépositaire-réparateur ou le service client Toro agréé. La Figure 1 indique l'emplacement des numéros de modèle et de série du produit. Inscrivez les numéros dans l'espace réservé à cet effet.

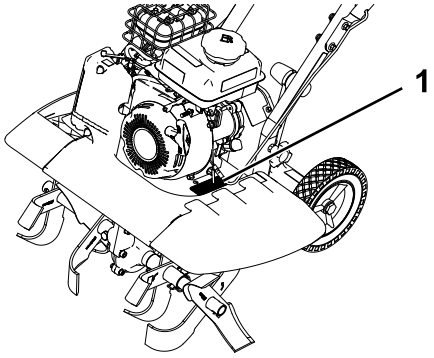

g357999

Figure 1

1. Emplacement des numéros de modèle et de série

N° de modèle _____

N° de série _____

Les mises en garde de ce manuel soulignent des dangers potentiels et sont signalées par le symbole de sécurité (Figure 2), qui indique un danger pouvant entraîner des blessures graves ou mortelles si les précautions recommandées ne sont pas respectées.

g000502

Figure 2
Symbole de sécurité

Ce manuel utilise deux termes pour faire passer des renseignements essentiels. **Important**, pour attirer l'attention sur une information d'ordre mécanique spécifique, et **Remarque**, pour souligner une information d'ordre général méritant une attention particulière.

© 2021—The Toro® Company
8111 Lyndale Avenue South
Bloomington, MN 55420

Contactez-nous sur www.Toro.com.
Imprimé aux États-Unis
Tous droits réservés

Table des matières

Sécurité 3
Consignes de sécurité générales 3
Autocollants de sécurité et d'instruction 4
Mise en service 6
1 Installation des dents et des protections 7
2 Installation du guidon 8
3 Installation de la barre de traînée 9
4 Branchement du câble de l'interrupteur du moteur 10
5 Ajout d'huile dans le moteur 10
Vue d'ensemble du produit 11
Commandes 11
Caractéristiques techniques 11
Avant l'utilisation 12
Consignes de sécurité avant l'utilisation 12
Ajout de carburant 13
Changer la configuration des dents 13
Montage du guidon 15
Procédures d'entretien quotidien 15
Pendant l'utilisation 15
Consignes de sécurité pendant l'utilisation 15
Démarrage de la machine 16
Arrêt du moteur 16
Réglage de la barre de traînée 17
Travailler le sol 17
Après l'utilisation 17
Consignes de sécurité après l'utilisation 17
Entretien 18
Consignes de sécurité pendant l'entretien 18
Programme d'entretien recommandé 18
Procédures avant l'entretien 19
Préparation à l'entretien 19
Entretien du moteur 19
Entretien du filtre à air 19
Contrôle du niveau, vidange de l'huile moteur et remplacement du filtre à huile 20
Entretien de la bougie 21
Entretien du système d'alimentation 22
Entretien du filtre à carburant 22
Entretien des courroies 23
Contrôle et réglage de la tension de la courroie 23
Remplacement de la courroie d'entraînement 24
Nettoyage 25
Nettoyage de l'arbre des dents 25
Remisage 26
Consignes de sécurité pour le remisage 26
Remisage de la machine 26
Dépistage des défauts 27

Sécurité

Cette machine est conçue en conformité avec la norme ANSI B71.8-2016.

⚠ DANGER

Des conduites peuvent être enfouies dans la zone de travail. Vous pouvez provoquer une explosion ou vous électrocuter si vous les touchez en creusant.

Balisez au préalable l'emplacement des lignes ou des conduites enfouies dans la zone de travail, et ne creusez pas à ces endroits. Contactez le service de signalisation ou la compagnie de services publics pour marquer le terrain correctement (par exemple, aux États-Unis, contactez le service de signalisation national au 811).

Consignes de sécurité générales

Ce produit peut sectionner les mains ou les pieds et projeter des objets. Respectez toujours toutes les consignes de sécurité pour éviter des blessures graves ou mortelles.

- Vous devez lire, comprendre et respecter toutes les instructions et mises en garde données dans ce *Manuel de l'utilisateur*, ainsi que sur la machine et les accessoires, avant de démarrer le moteur.
- Familiarisez-vous avec les commandes et l'utilisation correcte de la machine. Apprenez à arrêter la machine et à débrayer les commandes rapidement.
- Ne placez pas les mains, les pieds et autres parties du corps, ou les vêtements sous ou près des dents en rotation ou des pièces mobiles de la machine.
- N'utilisez pas la machine s'il manque des capots, des déflecteurs ou d'autres dispositifs de protection, ou s'ils sont en mauvais état.
- Tenez tout le monde, en particulier les jeunes enfants, et les animaux, à l'écart de la zone de travail.
- N'autorisez pas les enfants à utiliser la machine. Ne confiez l'utilisation de la machine qu'à des personnes responsables, compétentes, qui ont lu et compris les instructions et sont physiquement aptes.
- Avant de quitter la position d'utilisation, coupez le moteur de la machine et attendez l'arrêt complet de toutes les pièces mobiles. Débranchez le fil de la bougie, écartez-le de la bougie pour éviter tout

démarrage accidentel et laissez la machine avant de la régler, d'en faire l'entretien, de la nettoyer, de la déboucher, de faire le plein ou de la remiser.

L'usage ou l'entretien incorrect de cette machine peut occasionner des accidents. Pour réduire les risques d'accidents et de blessures, respectez les consignes de sécurité qui suivent. Tenez toujours compte des mises en garde signalées par le symbole de sécurité (⚠) et la mention Prudence, Attention ou Danger. Le non respect de ces instructions peut entraîner des blessures graves voire mortelles.

Autocollants de sécurité et d'instruction

Des autocollants de sécurité et des instructions bien visibles par l'opérateur sont placés près de tous les endroits potentiellement dangereux. Remplacez tout autocollant endommagé ou manquant.

decal133-8062

133-8062

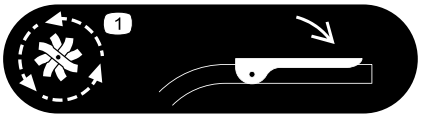

decal144-4848

144-4848

1. Serrez la commande d'accélérateur pour engager les dents.

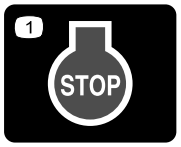

decal144-4853

144-4853

1. Moteur coupé

decal144-4872

144-4872

1. Pour démarrer la machine, placez l'interrupteur en position MARCHE, engagez la commande du volet de départ, posez une main sur la machine et tirez la poignée du lanceur, puis placez la commande du volet de départ en position MARCHE.

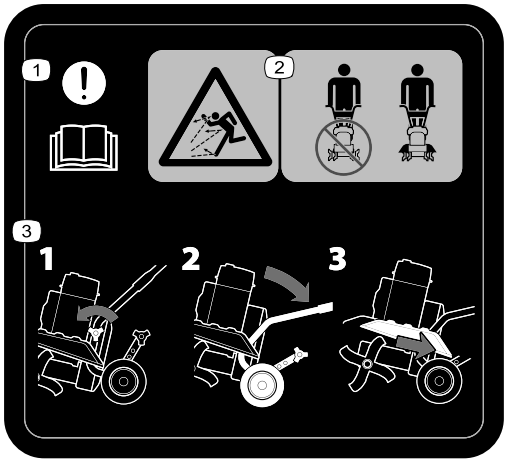

decal144-4873

144-4873

1. Attention – lisez le *Manuel de l'utilisateur*.
2. Risque de projection d'objets – laissez toutes les protections en place quand les dents extérieures sont installées.
3. Dépose des protections – retirez les boutons, faites pivoter le guidon en arrière et déposez les protections latérales.

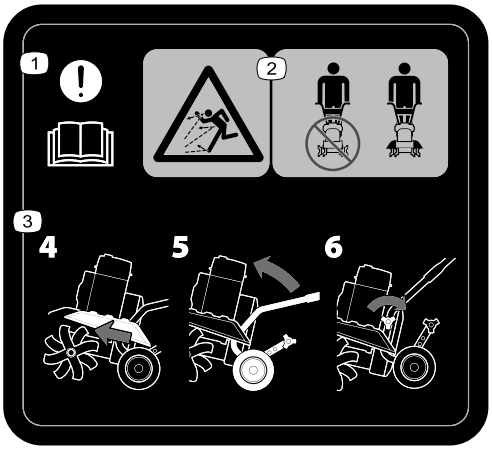

decal144-4874

144-4874

1. Attention – lisez le *Manuel de l'utilisateur*.
2. Risque de projection d'objets – laissez toutes les protections en place quand les dents extérieures sont installées.
3. Installation des protections – glissez la protection latérale en place, relevez le guidon et installez les boutons.

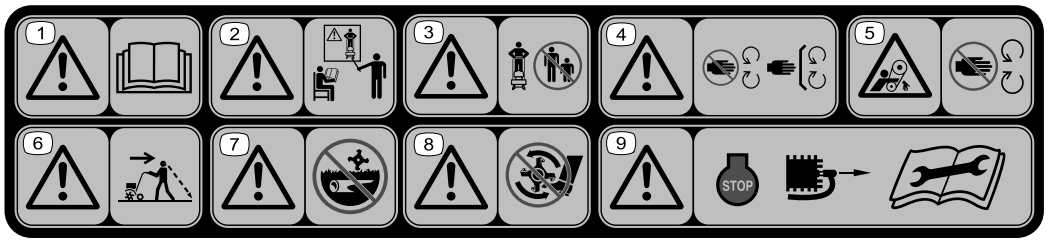

decal148-4868

148-4868

1. Attention – lisez le *Manuel de l'utilisateur*.
2. Attention – tous les utilisateurs doivent être formés avant d'utiliser la machine.
3. Attention – ne laissez personne s'approcher.
4. Attention – ne vous approchez pas des pièces mobiles et gardez toutes les protections en place.
5. Risque de coincement par la courroie – ne vous approchez pas des pièces mobiles.
6. Attention – regardez derrière vous quand vous utilisez la machine en marche arrière.
7. Attention – n'utilisez pas la machine au-dessus de conduites enfouies.
8. Attention – n'approchez pas les pieds des pièces mobiles.
9. Attention – coupez le moteur, débranchez la bougie et lisez le *Manuel de l'utilisateur* avant d'effectuer tout entretien.

Mise en service

Pièces détachées

Reportez-vous au tableau ci-dessous pour vérifier si toutes les pièces ont été expédiées.

Procédure	Description	Qté	Utilisation
1	Série de dents extérieures gauches Série de dents extérieures droites Protection latérale gauche Protection latérale droite	1 1 1 1	Installation des dents et des protections.
2	Boulon (M8 x 40 mm) Boulon (M6 x 40 mm) Rondelle Contre-écrou (M8) Contre-écrou (M6) Tige gauche du guidon Tableau de bord central Tige droite du guidon	4 4 4 4 4 1 1 1	Assemblage de la machine.
3	Goupille de blocage Barre de traînée	1 1	Installation de la barre de traînée.
4	Aucune pièce requise	–	Branchement du câble de l'interrupteur du moteur.
5	Huile moteur	1	Ajout d'huile dans le moteur.

1

Installation des dents et des protections

Pièces nécessaires pour cette opération:

1	Série de dents extérieures gauches
1	Série de dents extérieures droites
1	Protection latérale gauche
1	Protection latérale droite

Procédure

⚠ ATTENTION

Lorsque les dents extérieures sont installées, n'utilisez pas la machine sans les protections latérales au risque de vous exposer, ainsi que d'autres personnes, à des blessures ou la mort.

- **Installez toujours les protections latérales quand les dents extérieures sont installées.**
- **Ne mettez jamais les mains ou les pieds sous la machine.**

1. Retirez la goupille de blocage de la barre de traînée et déposez la barre de traînée. Mettez ces deux pièces de côté.

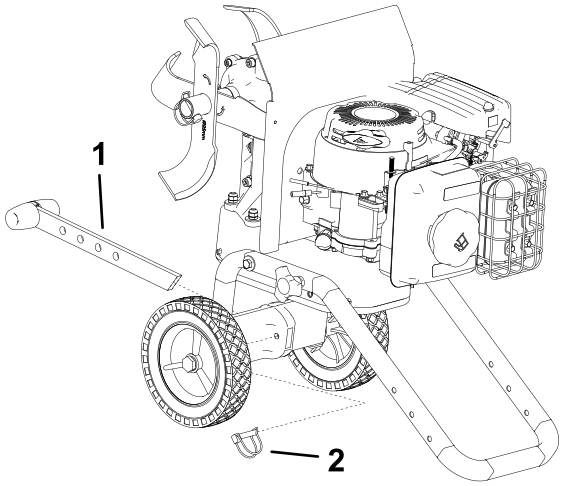

g358137

Figure 3

1. Barre de traînée
2. Goupille de blocage

2. Retirez la goupille de blocage d'une dent intérieure et vérifiez que les flèches sur les dents pointent dans la direction de la rotation avant.

   Remarque: Les flèches tournent dans le sens antihoraire vu du côté gauche de la machine.

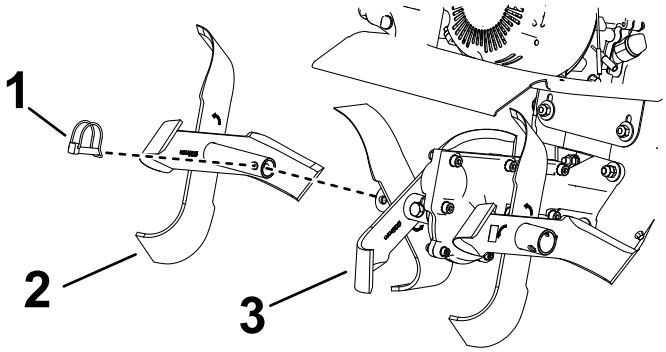

g358136

Figure 4

1. Goupille de blocage
2. Dent extérieure
3. Dent intérieure

3. Insérez la dent extérieure en l'alignant sur la position du second trou de la dent intérieure, et fixez-la en place avec la goupille de blocage.

   Important: **Installez la goupille de blocage par l'avant du motoculteur de telle sorte que le fil passe par-dessus le tube de la dent et vienne s'enclencher sur la goupille à l'arrière de la dent.**

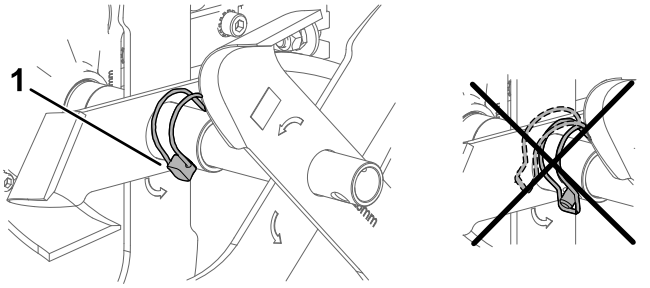

g358135

Figure 5

1. Point d'articulation du fil

4. Répétez les opérations 2 et 3 de l'autre côté de la machine.

5. Retirez les boulons de la partie inférieure du guidon et faites pivoter le guidon dans la direction opposée au moteur.

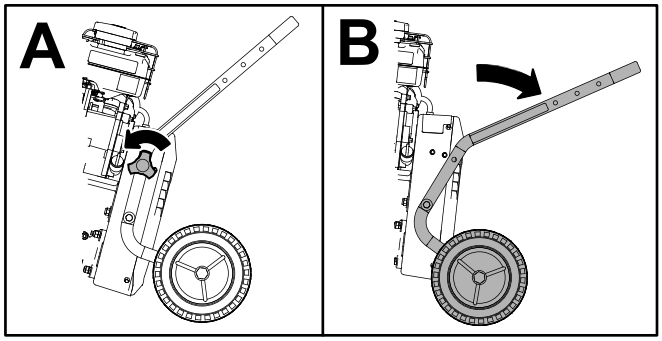

g358170

Figure 6

6. Pour chaque protection latérale, alignez les rainures sur la protection centrale des dents, glissez la protection latérale sur la protection centrale et appuyez dessus jusqu'à ce que vous entendiez/sentiez qu'elle s'enclenche en place. Vérifiez que la protection est bien fixée.

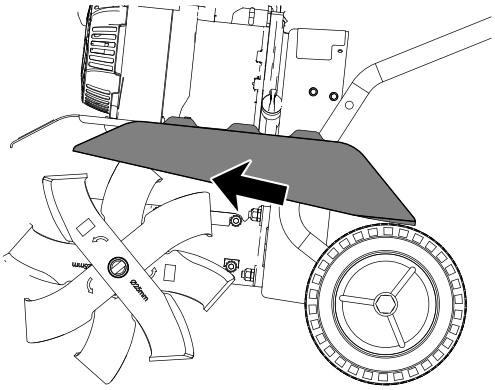

g358168

Figure 7

7. Faites pivoter la partie inférieure du guidon vers le moteur, à la position voulue, et insérez et serrez les boutons dans les trous de fixation.

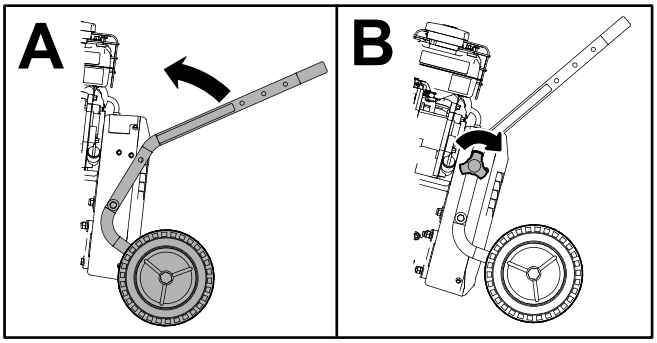

g358169

Figure 8

2

Installation du guidon

Pièces nécessaires pour cette opération:

4	Boulon (M8 x 40 mm)
4	Boulon (M6 x 40 mm)
4	Rondelle
4	Contre-écrou (M8)
4	Contre-écrou (M6)
1	Tige gauche du guidon
1	Tableau de bord central
1	Tige droite du guidon

Procédure

1. Alignez les 2 trous de la tige droite du guidon sur les trous de fixation dans la partie inférieure du guidon, à la hauteur voulue, et fixez-la en place comme indiqué. Répétez l'opération pour la tige de guidon gauche.

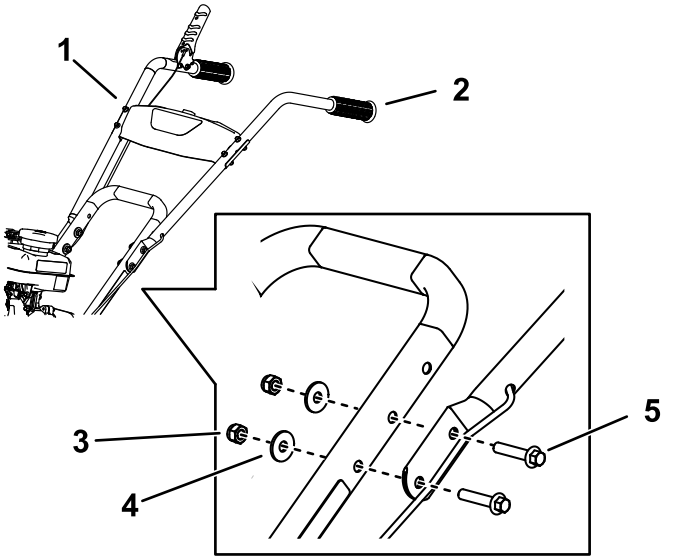

g358243

Figure 9

1. Tige droite du guidon
2. Tige gauche du guidon
3. Boulon (M8 x 40 mm) (2)
4. Rondelle
5. Écrou (M8) (2)

2. Montez le tableau de bord central. Faites passer le câble de l'interrupteur du moteur par le trou dans le côté gauche du tableau de bord, comme montré à la Figure 11.

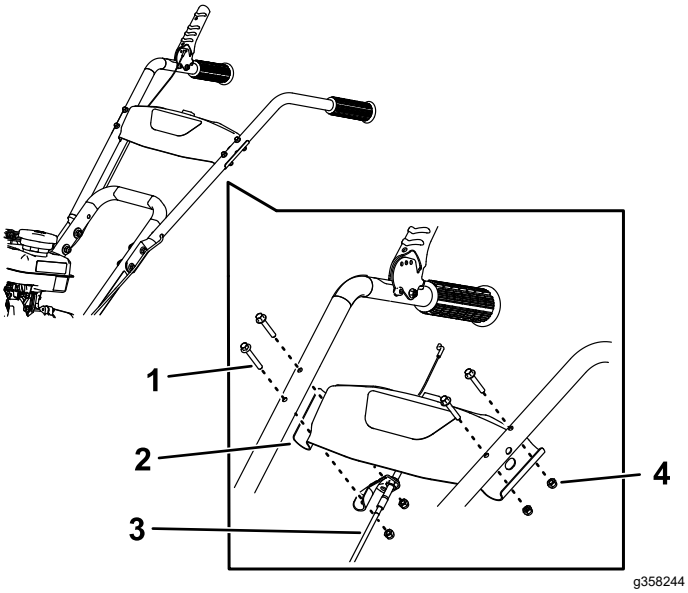

Figure 10

1. Boulon (M6 x 40 mm) (4)
2. Tableau de bord central
3. Câble de commande
4. Écrou (M6) (4)

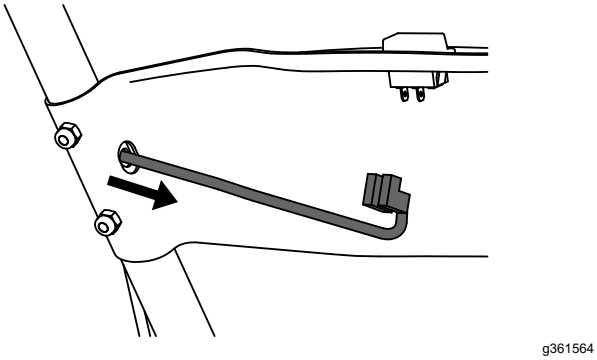

Figure 11

3. Serrez toutes les fixations.
4. Vous pouvez attacher le câble de commande avec un attache-câble si vous le souhaitez.
5. Insérez l'extrémité en Z du câble de commande dans le trou central du levier de commande.

   Remarque: Assurez-vous que le câble ne pend pas et que le levier reste complètement levé.

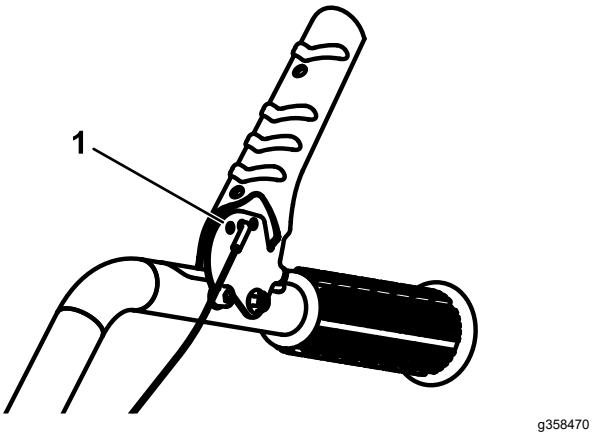

Figure 12

1. Trous du levier de commande

3

Installation de la barre de traînée

Pièces nécessaires pour cette opération:

1	Goupille de blocage
1	Barre de traînée

Procédure

Montez la barre de traînée à la hauteur voulue; voir Réglage de la barre de traînée (page 17).

4

Branchement du câble de l'interrupteur du moteur

Aucune pièce requise

Procédure

1. Branchez le câble sur l'interrupteur marche/arrêt du moteur.

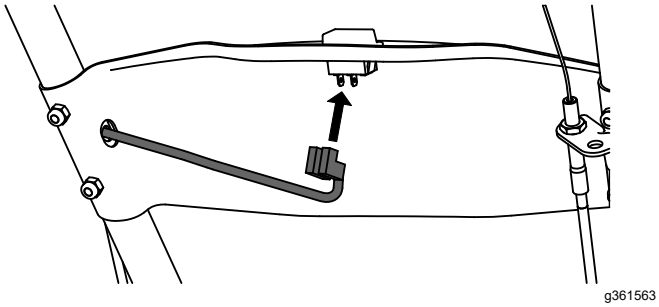

Figure 13

2. Branchez l'autre extrémité du câble sur le connecteur du moteur.

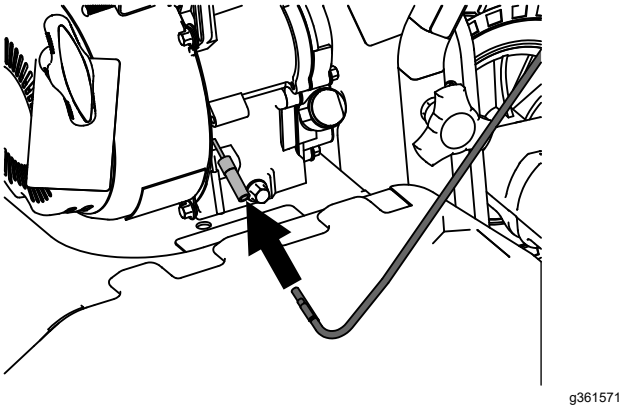

Figure 14

5

Ajout d'huile dans le moteur

Pièces nécessaires pour cette opération:

1	Huile moteur

Procédure

1. Amenez la machine sur une surface plane et horizontale.
2. Retirez la jauge.

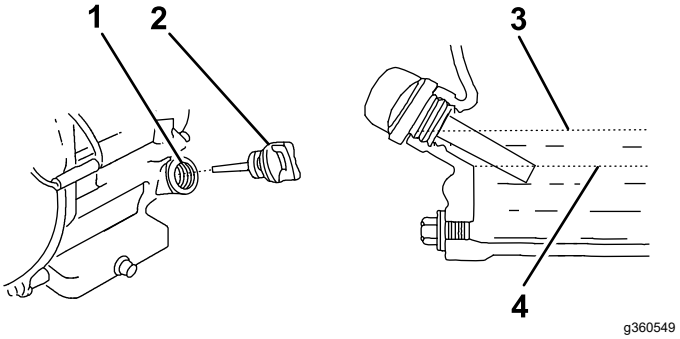

Figure 15

1. Tube de remplissage
2. Jauge de niveau
3. Limite supérieure
4. Limite inférieure

3. Versez lentement de l'huile dans le tube de remplissage jusqu'à ce que le niveau atteigne le filet supérieur du tube.
4. Insérez et serrez la jauge dans le tube de remplissage.

Vue d'ensemble du produit

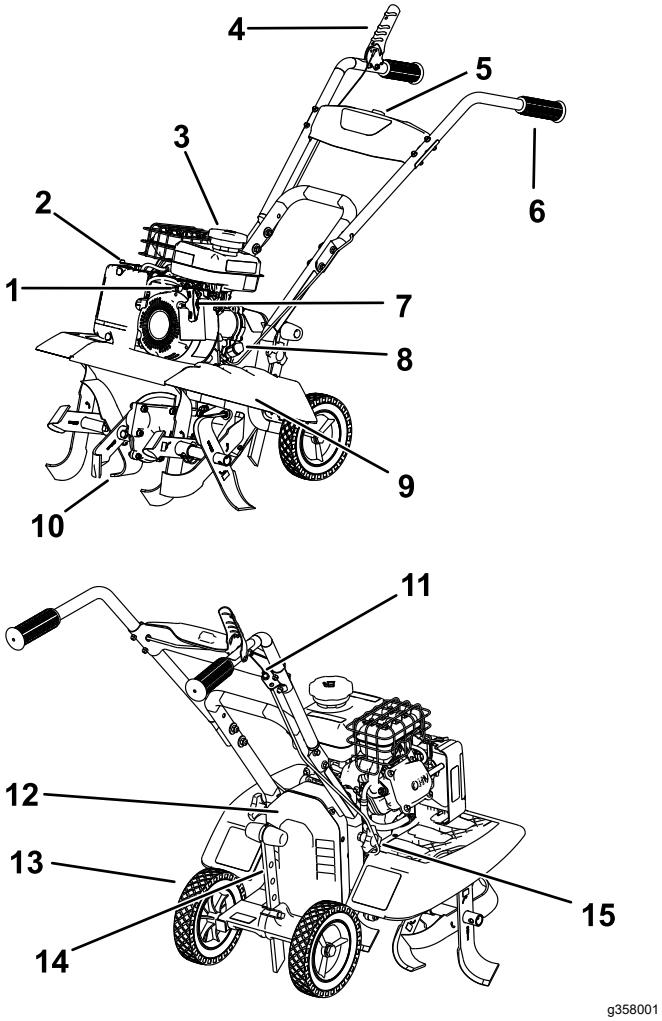

Figure 16

1. Commande d'accélérateur
2. Commande du volet de départ
3. Bouchon du réservoir de carburant
4. Levier de commande
5. Interrupteur Marche/Arrêt du moteur
6. Poignée
7. Poignée du lanceur
8. Bouchon de remplissage d'huile
9. Protection latérale amovible
10. Dents
11. Câble réglable
12. Boîtier de poulie
13. Roue
14. Barre de traînée
15. Bouton de réglage du guidon

Commandes

Interrupteur Marche/Arrêt du moteur

Coupez le moteur au moyen de l'interrupteur marche/arrêt. Assurez-vous que l'interrupteur est à la position MARCHE avant de mettre le moteur en marche.

Commande d'accélérateur

L'accélérateur commande le régime moteur et peut se régler à l'infini.

Utilisez la machine à plein régime pour obtenir des performances optimales.

Commande du volet de départ

Amenez la commande du volet de départ sur le moteur à la position VOLET DE DÉPART pour démarrer le moteur s'il est froid; ramenez la commande à la position MARCHE une fois que le moteur a démarré.

Levier de commande

Serrez le levier de commande contre la poignée pour engager les dents. Relâchez-le pour désengager les dents.

Caractéristiques techniques

Les spécifications et la conception peuvent faire l'objet de modifications sans préavis.

Hauteur	95 cm (37,3 po)
Longueur	127 cm (50 po)
Largeur	61 cm (24 po)
Poids	35,4 kg (78 lb)
Largeur de travail	28, 41 ou 53 cm (11, 16 ou 21 po)
Profondeur de travail	28 cm (11 po)

Pour garantir un rendement optimal et conserver la certification de sécurité de la machine, utilisez uniquement des pièces de rechange et accessoires Toro d'origine. Les pièces de rechange et accessoires d'autres constructeurs peuvent être dangereux et leur utilisation risque d'annuler la garantie de la machine.

Utilisation

Remarque: Les côtés gauche et droit de la machine sont déterminés d'après la position d'utilisation normale.

Avant l'utilisation

Consignes de sécurité avant l'utilisation

Consignes de sécurité générales

- Ne confiez pas l'utilisation ou l'entretien de la machine à des enfants ou à des adultes non qualifiés. La réglementation locale peut imposer un âge minimum pour les utilisateurs.
- L'utilisation de cette machine est fatigante. Vous devez être en bonne condition physique et mentale. Si vous souffrez d'un problème de santé qui pourrait être aggravé par un travail pénible, consultez votre médecin avant d'utiliser la machine.
- Avant de quitter la position d'utilisation, coupez le moteur de la machine et attendez l'arrêt complet de toutes les pièces mobiles. Débranchez le fil de la bougie, écartez-le de la bougie pour éviter tout démarrage accidentel et laissez la machine avant de la régler, d'en faire l'entretien, de la nettoyer, de la déboucher, de faire le plein ou de la remiser.
- Familiarisez-vous avec le maniement correct du matériel, les commandes et les symboles de sécurité.
- Vérifiez que tous les capots et dispositifs de sécurité, tels que les déflecteurs, sont en place et en bon état. N'utilisez pas la machine en cas de mauvais fonctionnement.
- Apprenez à arrêter le moteur rapidement.
- Tenez tout le monde, en particulier les jeunes enfants, et les animaux, à l'écart de la zone de travail.
- Inspectez soigneusement la zone de travail et débarrassez-la de tout objet pouvant gêner le fonctionnement de la machine ou être projeté pendant son utilisation.

Consignes de sécurité pour le carburant

- Faites preuve de la plus grande prudence quand vous manipulez du carburant, en raison de son extrême inflammabilité et du risque d'explosion des vapeurs qu'il dégage.
- Éteignez cigarettes, cigares, pipes et autres sources d'étincelles.
- Utilisez exclusivement un bidon à carburant homologué.
- N'enlevez pas le bouchon du réservoir de carburant et n'ajoutez pas de carburant quand le moteur tourne ou est encore chaud.
- Laissez refroidir le moteur avant de faire le plein de carburant.
- Ne remplissez pas le réservoir de carburant à l'intérieur.
- Ne remplissez pas excessivement le réservoir de carburant. Remettez le bouchon du réservoir de carburant en place et serrez-le solidement après avoir fait le plein. Nettoyez le carburant éventuellement répandu avant de démarrer le moteur.
- Ne remplissez pas les bidons de carburant à l'intérieur d'un véhicule ou sur le plateau d'une remorque dont le revêtement est en plastique. Posez toujours les bidons sur le sol, à l'écart du véhicule, avant de les remplir.
- Descendez la machine du camion ou de la remorque avant de faire le plein de carburant. Si cela n'est pas possible, remplissez le réservoir à l'aide d'un bidon, et non directement à la pompe.
- Maintenez le pistolet en contact avec le bord du réservoir ou du bidon jusqu'à la fin du remplissage. N'utilisez pas de dispositif de verrouillage du pistolet en position ouverte.
- Si du carburant s'est répandu sur vos vêtements, changez-vous immédiatement.
- Si vous renversez du carburant, n'essayez pas de démarrer le moteur, éloignez la machine du carburant renversé et évitez de créer des sources d'inflammation jusqu'à dissipation complète des vapeurs de carburant.
- Si vous devez vidanger le réservoir de carburant, faites-le à l'extérieur.
- Conservez le carburant dans un bidon spécial et hors de la portée des enfants.
- Ne remisez pas la machine avec du carburant dans le réservoir ou les bidons de carburant à proximité d'une flamme nue, d'une source d'étincelles ou d'une veilleuse, telle celle d'un chauffe-eau ou autre appareil. Laissez refroidir le moteur avant de ranger la machine dans un local fermé.
- Le carburant est toxique, voire mortel en cas d'ingestion. L'exposition prolongée aux vapeurs de carburant peut causer des blessures et des maladies graves.
  - Évitez de respirer les vapeurs de carburant de façon prolongée.

– N'approchez pas les mains et le visage du pistolet ou de l'ouverture du réservoir de carburant.
– Tenez le carburant à l'écart des yeux et de la peau.

Ajout de carburant

Spécifications du carburant

Type	Essence sans plomb
Indice d'octane minimum	87 (US) or 91 (octane recherche; hors États-Unis)
Éthanol	Pas plus de 10 % par volume
Méthanol	Aucune
MTBE (éther méthyltertiobutylique)	Moins de 15 % par volume
Huile	Ne pas ajouter au carburant

Utilisez uniquement du carburant propre et frais (stocké depuis moins d'un mois) provenant d'une source fiable.

Utilisation d'un stabilisateur/conditionneur

Ajoutez un stabilisateur/conditionneur dans le réservoir de carburant de la machine pour que le carburant reste frais plus longtemps quand il est utilisé conformément aux indications du fabricant du stabilisateur.

Important: **N'utilisez pas d'additifs contenant du méthanol ou de l'éthanol.**

Ajoutez la quantité correcte de stabilisateur/conditionneur au carburant neuf et suivez les directives du fabricant du stabilisateur.

Remplissage du réservoir de carburant

Remplissez le réservoir de carburant comme montré à la Figure 17.

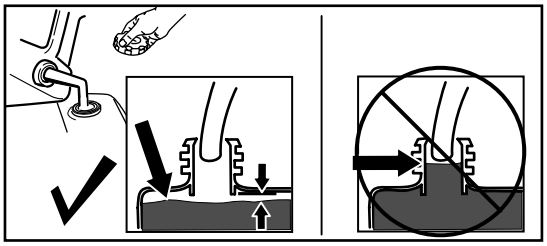

g230458

Figure 17

Changer la configuration des dents

⚠ ATTENTION

Lorsque les dents extérieures sont installées, n'utilisez pas la machine sans les protections latérales au risque de vous exposer, ainsi que d'autres personnes, à des blessures ou la mort.

- **Installez toujours les protections latérales quand les dents extérieures sont installées.**
- **Ne mettez jamais les mains ou les pieds sous la machine.**

1. Amenez la machine sur une surface plane et horizontale, coupez le moteur et attendez l'arrêt complet de toutes les pièces mobiles.
2. Retirez les goupilles de blocage de chaque côté de la machine.

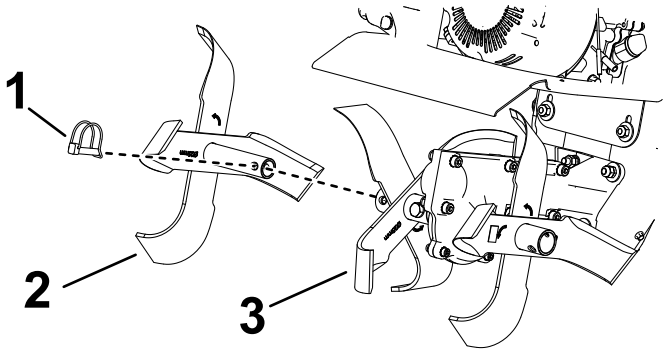

g358136

Figure 18

1. Goupille de blocage
2. Dent extérieure
3. Dent intérieure

3. Installez les dents extérieures conformément à la configuration recherchée :
   - Labourage large – largeur 53 cm (21 po)

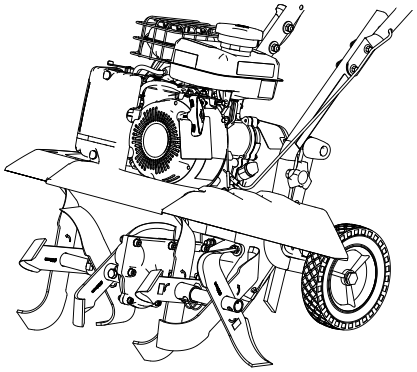

g358252

Figure 19

- Labourage étroit – largeur 41 cm (16 po)

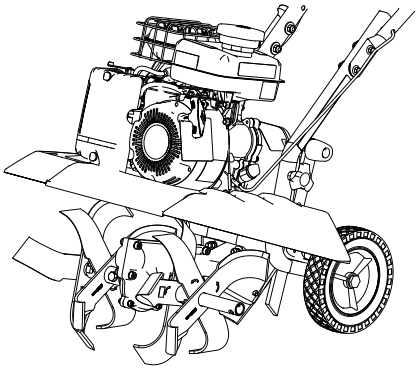

g358251

Figure 20

- Culture étroite – largeur 28 cm (11 po)

  Remarque: Les protections latérales peuvent être déposées pour cette configuration. Retirez les boutons et faites pivoter le guidon en arrière pour déposer les protections latérales.

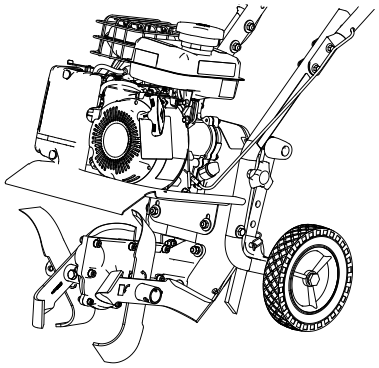

g358250

Figure 21

4. Pour la configuration de labourage étroit et large, poursuivez comme suit :

   A. Retirez les goupilles de blocage.

   Important: **Installez la goupille de blocage par l'avant du motoculteur de telle sorte que le fil passe par-dessus le tube de la dent et vienne s'enclencher sur la goupille à l'arrière de la dent. Les dents risquent de se détacher accidentellement en cours d'utilisation si les goupilles de blocage ne sont pas installées correctement.**

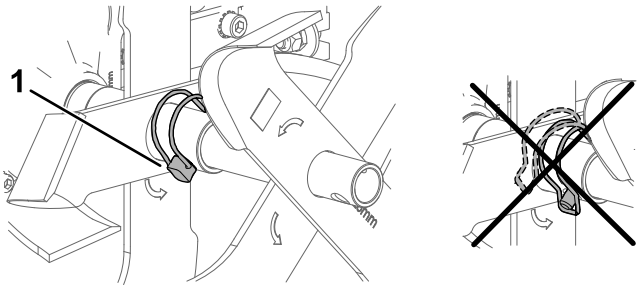

g358135

Figure 22

1. Point d'articulation du fil

   B. Vérifiez que les protections latérales sont solidement fixées en place.

   Remarque: Vous entendrez ou sentirez un déclic quand la protection est installée en place.

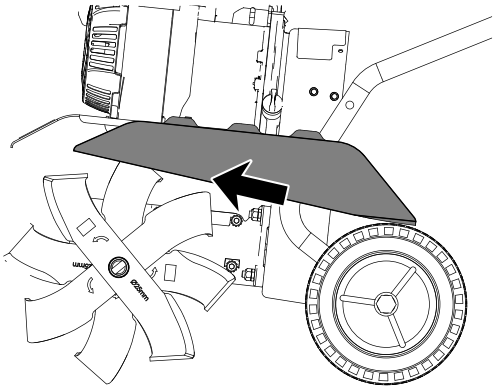

g358168

Figure 23

Montage du guidon

Vous pouvez réglez le guidon de 2 manières.

- Retirez les fixations des tiges gauche et droite du guidon, alignez les trous à la hauteur voulue et fixez les tiges en place.

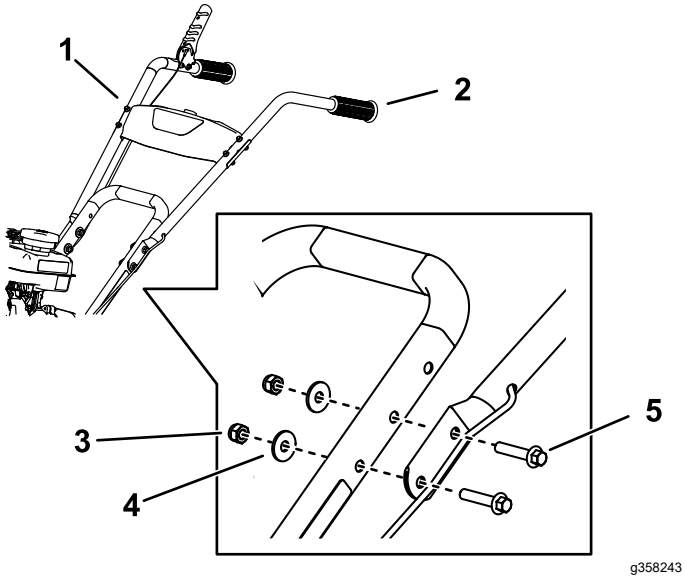

Figure 24

1. Tige droite du guidon
2. Tige gauche du guidon
3. Écrou (M8) (2)
4. Rondelle
5. Boulon (M8 x 40 mm) (2)

- Retirez les boutons de la partie inférieure du guidon, faites pivoter le guidon à la position voulue et remettez les boutons en place.

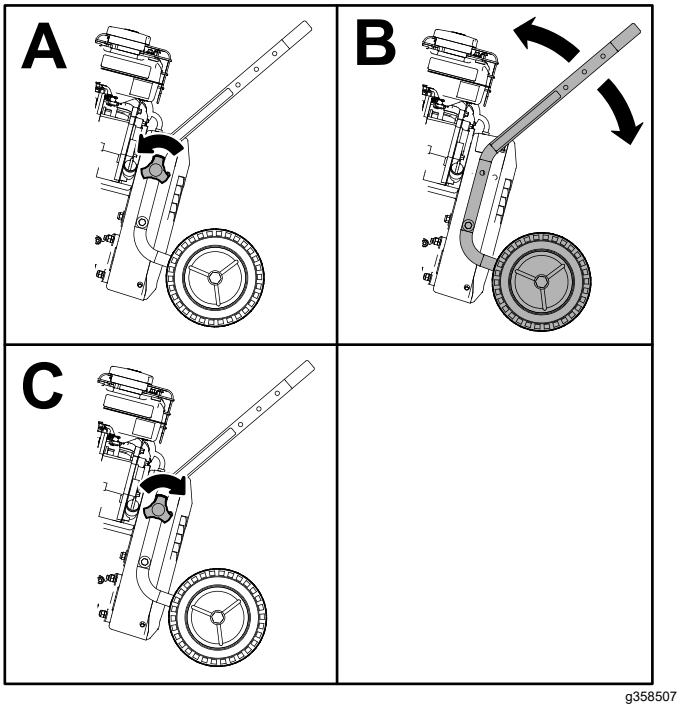

Figure 25

Procédures d'entretien quotidien

Avant de démarrer la machine chaque jour, effectuez les procédures décrites à la section Entretien (page 18).

Pendant l'utilisation

Consignes de sécurité pendant l'utilisation

Consignes de sécurité générales

- Accordez toute votre attention à l'utilisation de la machine. Ne vous livrez à aucune activité risquant de vous distraire, au risque de causer des dommages corporels ou matériels.
- N'utilisez pas la machine si vous êtes fatigué(e), malade ou sous l'emprise de l'alcool, de médicaments ou de drogues.
- Portez des vêtements adaptés, y compris une protection oculaire, un pantalon, des chaussures solides à semelle antidérapante, des protecteurs d'oreilles et des gants. Si vos cheveux sont longs, attachez-les et ne portez pas de vêtements amples ni de bijoux pendants.
- N'approchez pas les mains, les pieds, d'autres parties du corps et les vêtements des dents en rotation et des pièces en mouvement de la machine. Les dents commencent à tourner lorsque vous démarrez le moteur et peuvent continuer de tourner momentanément après la coupure du moteur.
- Démarrez prudemment le moteur en suivant les instructions dans ce *Manuel de l'utilisateur* et en gardant les pieds à bonne distance des dents.
- Redoublez de prudence lorsque vous reculez ou que vous tirez la machine vers vous. Pour éviter de se faire coincer contre une structure, prévoyez une distance suffisante pour inverser le sens de déplacement près d'un mur ou d'une clôture.
- N'admettez personne dans le périmètre de travail. Veillez à ce que les jeunes enfants restent hors de la zone de travail, sous la surveillance d'un adulte responsable autre que l'utilisateur. Arrêtez la machine si quelqu'un entre dans la zone de travail.
- Avant de démarrer le moteur, assurez-vous que tous les embrayages sont au point mort, et que vous êtes à la position d'utilisation.
- N'utilisez la machine que si la visibilité est suffisante et dans de bonnes conditions

météorologiques. N'utilisez pas la machine si la foudre menace.

- N'essayez pas de régler la machine lorsque le moteur tourne.
- Si la machine heurte un obstacle ou se met à vibrer, coupez immédiatement le moteur, attendez l'arrêt complet de toutes les pièces mobiles et débranchez le fil de la bougie avant de vérifier si la machine est endommagée. Les vibrations indiquent souvent la présence d'un problème. Effectuez toutes les réparations nécessaires avant de réutiliser la machine.
- N'utilisez jamais la machine à grande vitesse sur des surfaces dures ou glissantes.
- Regardez derrière la machine et vers le bas, et faites marche arrière avec prudence.
- Ne surchargez pas la machine en essayant de travailler le sol trop vite.
- Ne soulevez pas ou ne transportez pas la machine pendant que le moteur tourne.
- Faites preuve de prudence et veillez à ne pas perde l'équilibre, surtout lorsque vous reculez, pour éviter de glisser ou de tomber.
- Conduisez la machine avec prudence sur les sols durs. Les dents peuvent rester accrochées dans le sol et propulser la machine en avant. Si cela se produit, lâchez la machine; n'essayez pas de la retenir.
- Faites preuve d'une extrême prudence lorsque vous traversez du gravier. Faites attention aux dangers cachés et à la circulation.
- Ne laissez pas la machine en marche sans surveillance.
- Avant de quitter la position d'utilisation, coupez le moteur de la machine et attendez l'arrêt complet de toutes les pièces mobiles. Débranchez le fil de la bougie, écartez-le de la bougie pour éviter tout démarrage accidentel et laissez la machine avant de la régler, d'en faire l'entretien, de la nettoyer, de la déboucher, de faire le plein ou de la remiser.
- Ne faites tourner le moteur que dans des lieux bien aérés. Les gaz d'échappement contiennent du monoxyde de carbone, un gaz inodore mortel.
- Utilisez uniquement des accessoires et outils agréés par The Toro® Company.
- Ne modifiez pas le réglage du régulateur et ne faites pas tourner le moteur à un régime excessif.
- Veillez à ne pas perdre l'équilibre; tenez fermement le guidon et avancez à une allure normale, ne courez jamais.
- Laissez refroidir le silencieux et le moteur avant de les toucher.
- Les dents ne doivent pas tourner quand le moteur fonctionne au ralenti; si elles tournent, contactez votre dépositaire-réparateur agréé.
- Si un objet reste coincé dans les dents, coupez le moteur, débranchez le fil de la bougie et laissez refroidir le moteur avant d'enlever l'objet.
- N'utilisez pas la machine sur des pentes raides. Pour éviter que la machine se retourne, utilisez dans le sens de la pente.

Démarrage de la machine

1. Placez l'interrupteur marche/arrêt du moteur à la position MARCHE.
2. Amenez la commande du volet de départ à la position VOLET DE DÉPART.

   Remarque: L'usage du volet de départ n'est généralement pas nécessaire si le moteur est chaud.
3. Réglez la commande d'accélérateur à mi-course entre les positions BAS RÉGIME et HAUT RÉGIME.
4. Tirez légèrement sur la poignée du lanceur jusqu'à ce que vous sentiez une résistance, puis tirez vigoureusement. Relâchez lentement la poignée du lanceur.
5. Lorsque le moteur a démarré, ramenez progressivement la commande du volet de départ en position MARCHE et la commande d'accélérateur en position HAUT RÉGIME.

Arrêt du moteur

1. Relâchez le levier de commande.
2. Placez l'interrupteur Marche/Arrêt du moteur à la position ARRÊT.
3. Attendez l'arrêt complet de toutes les pièces mobiles avant de quitter la position d'utilisation.

Réglage de la barre de traînée

La barre de traînée permet de réguler la profondeur de travail et empêche le motoculteur d'avancer par saccades pendant l'utilisation. Réglez la barre de traînée à la position la plus basse pour augmenter la résistance en marche avant et pour augmenter la profondeur de travail; levez la barre de traînée pour le transport.

1. Amenez la machine sur une surface plane et horizontale, coupez le moteur et attendez l'arrêt complet de toutes les pièces mobiles.
2. Retirez la goupille de verrouillage.

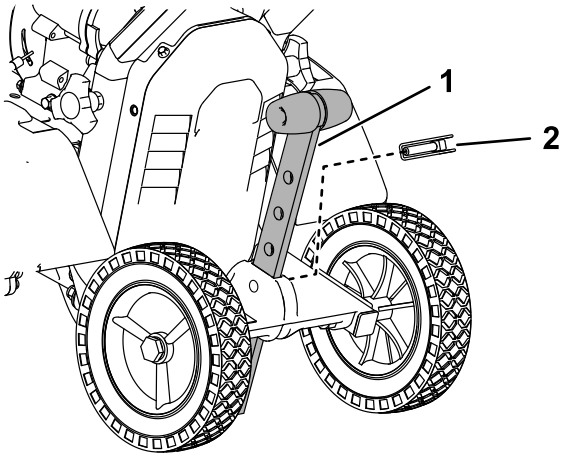

g358242

Figure 26

1. Barre de traînée
2. Goupille de blocage

3. Positionnez la barre de traînée à la profondeur voulue.

   Remarque: Réglez la position de la barre de traînée 1 trou à la fois et essayez le motoculteur après chaque réglage. Ne levez pas la barre de traînée trop haut car vous pourriez perdre le contrôle du motoculteur.
4. Fixez la barre de traînée avec la goupille de blocage.

Travailler le sol

1. Réglez la barre de traînée à la profondeur voulue; voir Réglage de la barre de traînée (page 17).
2. Démarrez le moteur et placez la commande d'accélérateur en position HAUT RÉGIME.
3. Serrez le levier de commande pour engager les dents.
4. Travaillez le sol selon les besoins.
5. Relâchez le levier de commande pour désengager les dents.

Après l'utilisation

Consignes de sécurité après l'utilisation

Consignes de sécurité générales

- Avant de quitter la position d'utilisation, coupez le moteur de la machine et attendez l'arrêt complet de toutes les pièces mobiles. Débranchez le fil de la bougie, écartez-le de la bougie pour éviter tout démarrage accidentel et laissez la machine avant de la régler, d'en faire l'entretien, de la nettoyer, de la déboucher, de faire le plein ou de la remiser.
- Pour éviter les risques d'incendie, enlevez les débris déposés sur la machine. Nettoyez les coulées éventuelles d'huile ou de carburant.

Consignes de sécurité pour le transport

- Débranchez le fil de la bougie avant de charger la machine pour la transporter.
- Chargez ou déchargez la machine avec précaution.

Entretien

Consignes de sécurité pendant l'entretien

- Examinez la machine fréquemment pour vérifier qu'elle est en bon état de marche et que les boulons de cisaillement, les boulons de fixation du moteur et autres fixations sont correctement serrés.
- Avant de quitter la position d'utilisation, coupez le moteur de la machine et attendez l'arrêt complet de toutes les pièces mobiles. Débranchez le fil de la bougie, écartez-le de la bougie pour éviter tout démarrage accidentel et laissez la machine avant de la régler, d'en faire l'entretien, de la nettoyer, de la déboucher, de faire le plein ou de la remiser.
- Portez des gants et une protection oculaire pour faire l'entretien de la machine.
- N'enlevez pas et ne modifiez pas les dispositifs de sécurité. Vérifiez régulièrement qu'ils fonctionnent correctement.
- Pour garantir des performances optimales de la machine, utilisez uniquement des pièces de rechange et des accessoires Toro d'origine. Les pièces de rechange et accessoires d'autres constructeurs peuvent être dangereux et leur utilisation risque d'annuler la garantie de la machine.
- Remplacez les dents faussées, endommagées ou desserrées; ne les réparez pas et ne les modifiez pas.
- Maintenez la machine, les accessoires et les outils en bon état de marche.
- N'essayez pas de réparer la machine si vous n'avez pas les outils et instructions corrects pour la démonter, la monter et la réparer.

Programme d'entretien recommandé

Périodicité d'entretien	Procédure d'entretien
Après les 20 premières heures de fonctionnement	• Vidange de l'huile moteur.
À chaque utilisation ou une fois par jour	• Contrôle du niveau d'huile moteur. • Nettoyez les débris sur les ailettes de refroidissement, les prises d'air et les tiges de commande.
Toutes les 10 heures	• Vérifiez la tension de la courroie. • Nettoyez l'arbre des dents.
Toutes les 25 heures	• Faites l'entretien du filtre à air (plus fréquemment si l'atmosphère est extrêmement poussiéreuse). • Vidangez l'huile moteurquand vous utilisez la machine sous de hautes températures ou de lourdes charges.
Toutes les 50 heures	• Vidange de l'huile moteur. • Contrôlez la bougie. • Remplacez la courroie d'entraînement.

Procédures avant l'entretien

Préparation à l'entretien

1. Amenez la machine sur une surface plane et horizontale, coupez le moteur et attendez l'arrêt complet de toutes les pièces mobiles.
2. Débranchez le fil de la bougie.

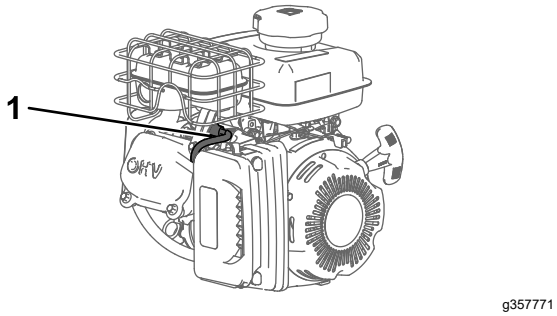

Figure 27

1. Fil de bougie

3. Rebranchez le fil de la bougie une fois l'entretien terminé.

   Important: **Avant de basculer la machine pour remplacer la lame, faites tourner le moteur jusqu'à ce que le réservoir de carburant soit à sec. S'il est nécessaire de basculer la machine avant d'être à sec de carburant, utilisez une pompe à carburant manuelle pour vidanger le carburant.**

Entretien du moteur

Entretien du filtre à air

Périodicité des entretiens: Toutes les 25 heures

1. Voir Préparation à l'entretien (page 19).
2. Déposez le couvercle du filtre à air.

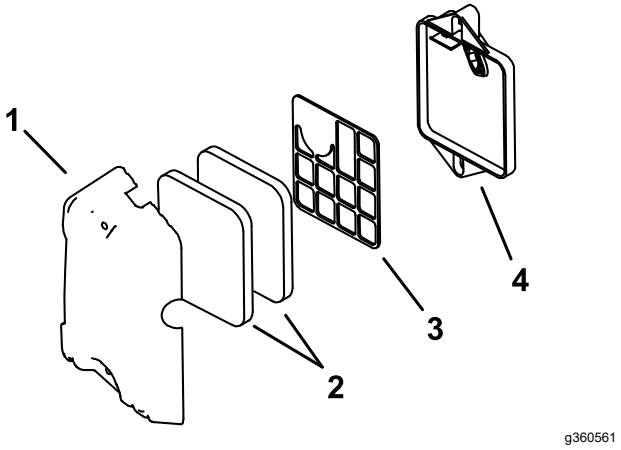

Figure 28

1. Couvercle du filtre à air
2. Élément filtrant(2)
3. Grille du filtre à air
4. Base du filtre à air

3. Retirez et examinez les éléments du filtre à air.
4. Examinez les éléments du filtre à air.
5. Remplacez les éléments usés ou déchirés. Sinon, nettoyez chaque élément comme suit :
   A. Lavez l'élément dans de l'eau chaude additionnée de détergent doux.

      Important: **Pressez l'élément quand vous le lavez; ne le tordez pas.**

   B. Séchez l'élément en le pressant dans un chiffon propre.
   C. Huilez soigneusement l'élément en mousse avec de l'huile propre et pressez l'élément pour éliminer l'excédent d'huile.
6. Installez les éléments, la grille et le couvercle du filtre à air sur la base.

Contrôle du niveau, vidange de l'huile moteur et remplacement du filtre à huile

Spécifications de l’huile moteur

Capacité d'huile moteur	0,35 L (11,8 oz liq.)
Viscosité de l'huile	Voir le tableau ci-dessous.
Classe de service API	SJ ou mieux

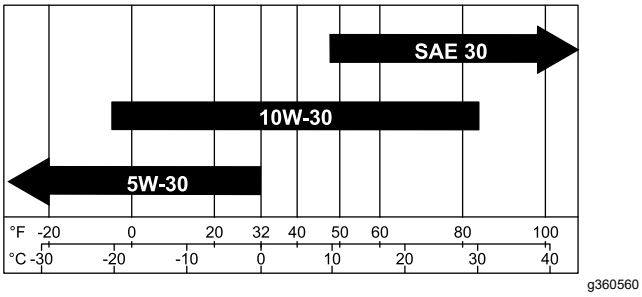

Figure 29

Important: **N'utilisez pas d'huile moteur SAE 10W-40.**

Contrôle du niveau d'huile moteur

Périodicité des entretiens: À chaque utilisation ou une fois par jour

1. Amenez la machine sur une surface plane et horizontale.
2. Retirez la jauge.

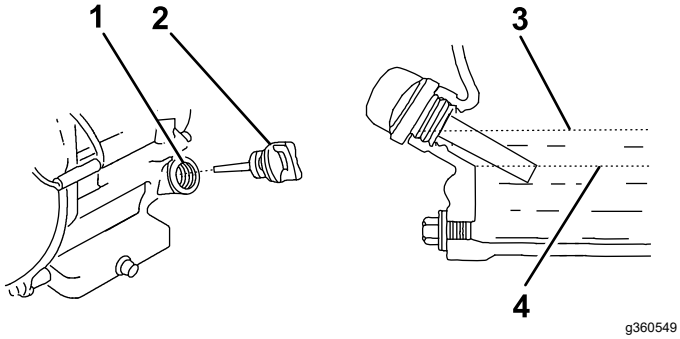

Figure 30

1. Tube de remplissage
2. Jauge de niveau
3. Limite supérieure
4. Limite inférieure

3. Essuyez la jauge sur un chiffon propre.
4. Insérez et serrez la jauge dans le tube de remplissage.
5. Ressortez la jauge et contrôlez le niveau d'huile moteur.
6. Si le niveau d'huile est trop bas, versez lentement de l'huile dans le tube de remplissage jusqu'à ce que le niveau atteigne le filet supérieur du tube.
7. Insérez et serrez la jauge dans le tube de remplissage.

Vidange de l'huile moteur

Périodicité des entretiens: Après les 20 premières heures de fonctionnement/Après le premier mois (la première échéance prévalant)—Vidange de l'huile moteur.

Toutes les 25 heures—Vidangez l'huile moteurquand vous utilisez la machine sous de hautes températures ou de lourdes charges.

Toutes les 50 heures—Vidange de l'huile moteur.

Remarque: Faites tourner le moteur pendant quelques minutes avant la vidange pour réchauffer l'huile. L'huile chaude s'écoule plus facilement et entraîne plus d'impuretés.

1. Amenez la machine sur une surface plane et horizontale.
2. Voir Préparation à l'entretien (page 19).
3. Placez un bac sous le bouchon de vidange pour recueillir l'huile.
4. Enlevez le bouchon de remplissage pour permettre à l'huile de s'écouler.

   Remarque: Débarrassez-vous de l'huile usagée dans un centre de recyclage agréé.

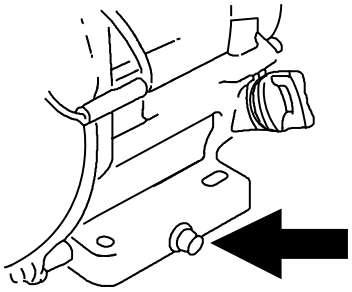

g360043

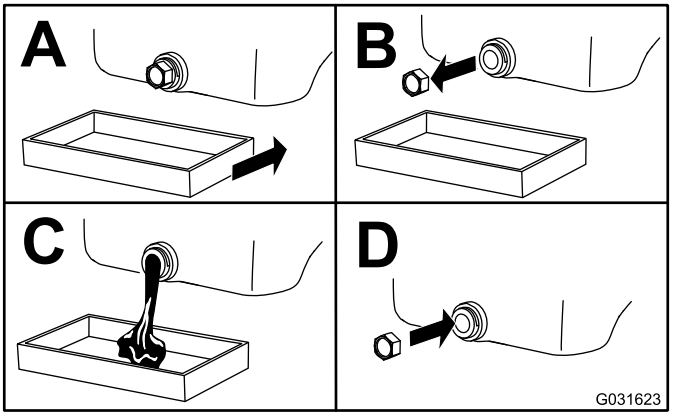

g031623

Figure 31

5. Remettez le bouchon de remplissage.
6. Versez de l'huile avec précaution dans l'orifice de remplissage jusqu'à ce que le niveau correct soit atteint; voir Spécifications de l'huile moteur (page 20).
7. Vérifiez que l'huile est au niveau correct sur la jauge; voir Contrôle du niveau d'huile moteur (page 20).
8. Essuyez l'huile éventuellement répandue.

Entretien de la bougie

Périodicité des entretiens: Toutes les 50 heures

Avant de monter une bougie, vérifiez si l'écartement entre l'électrode centrale et l'électrode latérale est correct.

Utilisez une clé à bougies pour déposer et reposer la bougie, et une jauge d'épaisseur pour contrôler et régler l'écartement des électrodes. Remplacez les bougies au besoin.

Type : LG E5RTC

Écartement des électrodes : 0,75 mm (0,03 po)

Dépose de la bougie

1. Débranchez le fil de la bougie.

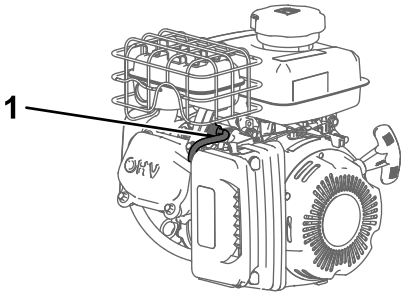

g357771

Figure 32

1. Fil de bougie

2. Nettoyez la surface autour des bougies pour éviter que des impuretés n'endommagent le moteur en tombant à l'intérieur.
3. Déposez la bougie.

Contrôle de la bougie

Important: **Ne nettoyez pas la ou les bougies. Remplacez toujours les bougies si elles sont recouvertes d'un dépôt noir ou d'une couche grasse, si elles sont fissurées ou si les électrodes sont usées.**

Si le bec isolant est recouvert d'un léger dépôt gris ou brun, le moteur fonctionne correctement. S'il est recouvert d'un dépôt noir, cela signifie généralement que le filtre à air est encrassé.

Réglez l'écartement des électrodes à 0,75 mm (0,03 po).

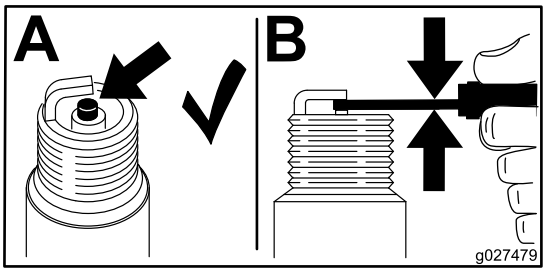

g027479

Figure 33

Pose de la bougie

1. Vissez la bougie dans le sens horaire à la main dans le trou prévu.
2. Avec la clé à bougie, tournez la bougie dans le sens horaire jusqu'à ce qu'elle soit parfaitement en place avec sa rondelle d'étanchéité.
3. Serrez la bougie comme suit :
   - Si vous reposez la même bougie, serrez-la de 1/2 tour supplémentaire.
   - Si vous posez une bougie neuve, serrez-la de 1/8 à 1/4 de tour supplémentaire.

   Important: **Une bougie mal serrée peut faire surchauffer le cylindre. Une bougie trop serrée peut endommager le filetage de la culasse.**
4. Rebranchez le fil sur la bougie.

Entretien du système d'alimentation

⚠ DANGER

Dans certaines circonstances, le carburant est extrêmement inflammable et hautement explosif. Un incendie ou une explosion causé(e) par du carburant peut vous brûler, ainsi que toute personne à proximité, et causer des dommages matériels.

Vous trouverez une liste complète des consignes de sécurité liées au carburant sous Consignes de sécurité pour le carburant (page 12).

Entretien du filtre à carburant

1. Voir Préparation à l'entretien (page 19).
2. Vidangez le réservoir de carburant.
3. Retirez les 2 écrous qui fixent le silencieux sur le moteur et déposez le silencieux.
4. Retirez les 3 boulons qui fixent le réservoir de carburant sur le moteur.
5. Soulevez et déposez le réservoir de carburant du moteur avec précaution. Desserrez le collier et débranchez le flexible du filtre.

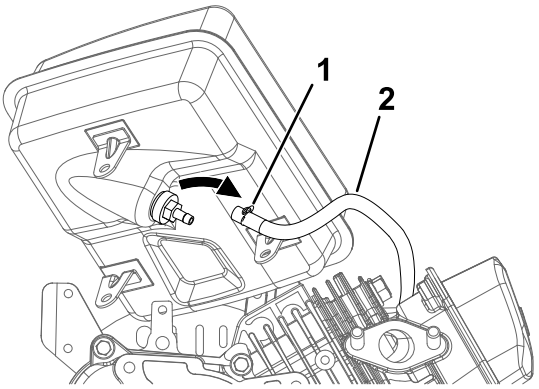

g360643

Figure 34

1. Collier
2. Flexible

6. Déposez le filtre en le tournant dans le sens antihoraire à l'aide d'une douille.

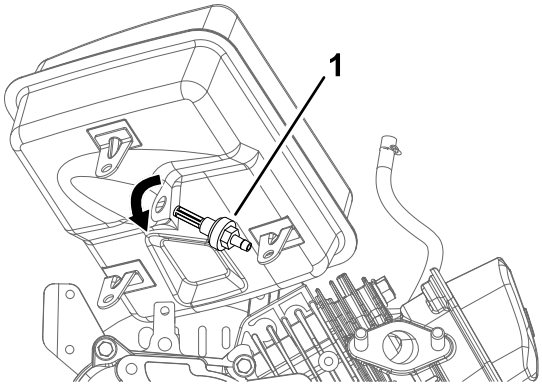

g360644

Figure 35

1. Filtre à carburant

7. Nettoyez le filtre avec du kérosène ou un solvant similaire.

   Remarque: Remplacez le filtre s'il est extrêmement encrassé ou déchiré.

8. Posez le filtre en le tournant dans le sens horaire à l'aide d'une douille.
9. Rebranchez le flexible sur le filtre et fixez-le en place avec le collier.
10. Montez et fixez le réservoir de carburant à l'aide des 3 boulons retirés précédemment.
11. Montez et fixez le silencieux à l'aide des 2 boulons retirés précédemment.
12. Ajoutez du carburant frais dans le moteur. Recherchez des fuites éventuelles avant de démarrer le moteur.

Entretien des courroies

Contrôle et réglage de la tension de la courroie

Périodicité des entretiens: Toutes les 10 heures

La courroie peut se détendre avec le temps. Il peut être nécessaire d'ajuster la courroie dès la première demi-heure de fonctionnement.

Important: **Contrôlez la tension de la courroie régulièrement. La courroie peut s'user prématurément si elle n'est pas tendue correctement.**

1. Déposez le cache-poulie.

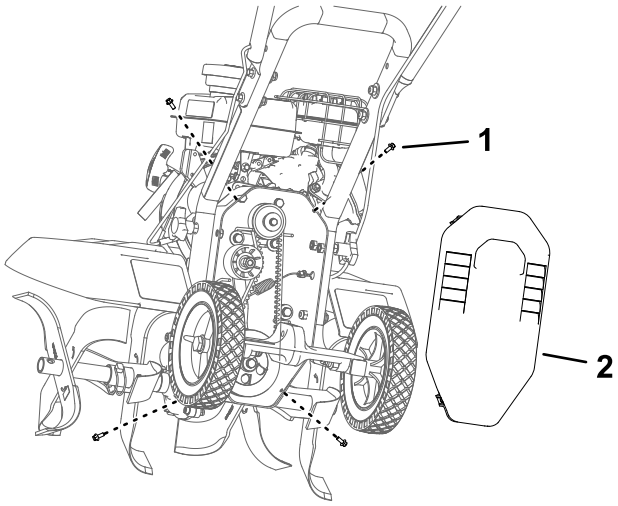

g358486

Figure 36

1. Boulon (M6 x 35 mm) (4)
2. Cache-poulie

2. Placez le levier de commande en position point mort et mesurez la longueur du ressort de câble détendu.

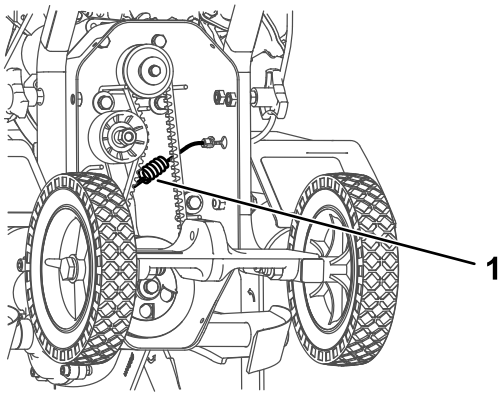

g358360

Figure 37

1. Ressort de câble

3. Baissez le levier de commande et mesurez la longueur du ressort de câble tendu. La différence doit être compris entre 0,32 et 0,6 cm (⅛ et ¼ po).
4. S'il est nécessaire de régler la courroie, maintenez l'écrou de blocage inférieur en place et ajustez l'écrou de blocage supérieur de 0,32 cm (⅛ po) à la fois. Contrôlez à nouveau la tension et répétez la procédure au besoin.

   Remarque: Si la tension n'est pas correcte et qu'il n'est plus possible de régler les écrous de blocage, placez l'extrémité en Z du câble dans le trou suivant du levier de commande, comme montré à la Figure 37. Si la tension n'est toujours pas correcte, remplacez la courroie.

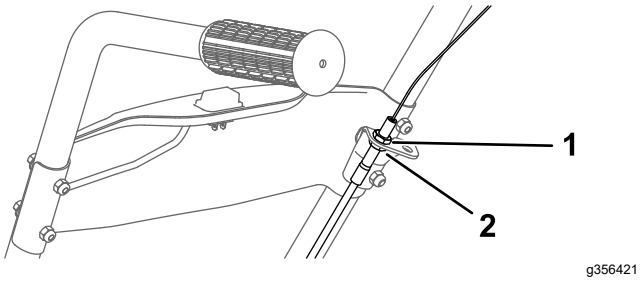

Figure 38

1. Écrou de blocage supérieur
2. Écrou de blocage inférieur

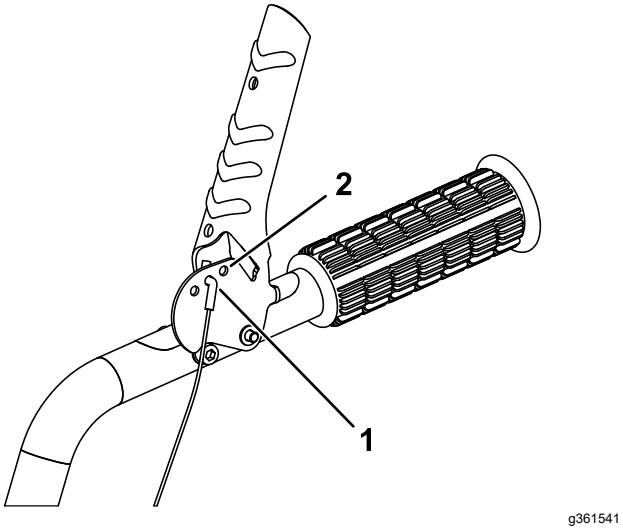

Figure 39

1. Extrémité en Z du câble
2. Placer le câble dans ce trou.

5. Serrez l'écrou de blocage inférieur.
6. Reposez le cache-poulie.

Remplacement de la courroie d'entraînement

Périodicité des entretiens: Toutes les 50 heures

Dépose de la bande transporteuse

1. Déposez le cache-poulie.

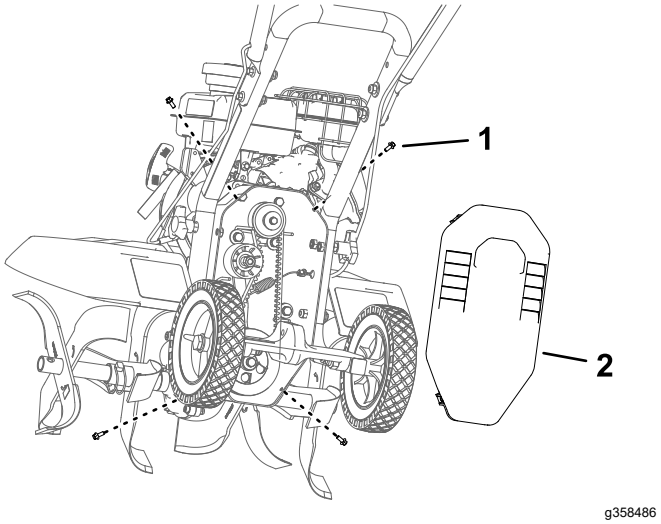

Figure 40

1. Boulon (M6 x 35 mm) (4)
2. Cache-poulie

2. Tirez doucement sur le cordon du lanceur pour faire tourner la poulie.
3. Pendant que la poulie tourne, forcez la courroie hors de la gorge de la poulie.

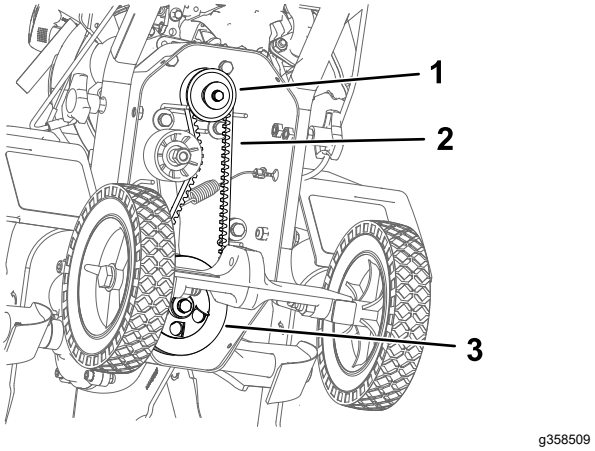

Figure 41

1. Poulie de moteur
2. Courroie
3. Poulie de transmission

4. Faites glisser la courroie hors de la poulie du moteur.
5. Tirez la courroie vers le bas et écartez-la.
6. Appuyez sur la courroie et écartez-la de la poulie de transmission pour la déposer.

Pose de la courroie

1. Placez la courroie dans la gorge de la poulie de transmission.

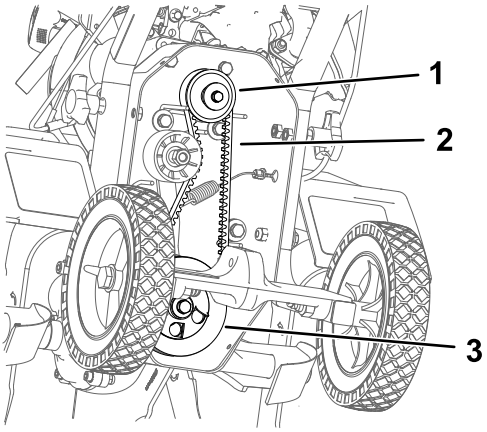

g358509

Figure 42

1. Poulie de moteur
2. Courroie
3. Poulie de transmission

2. Tirez doucement sur le cordon du lanceur pour faire tourner la poulie du moteur tout en forçant la courroie dans la gorge de la poulie.
3. Contrôlez la tension de la courroie et ajustez-la au besoin.
4. Reposez le cache-poulie.

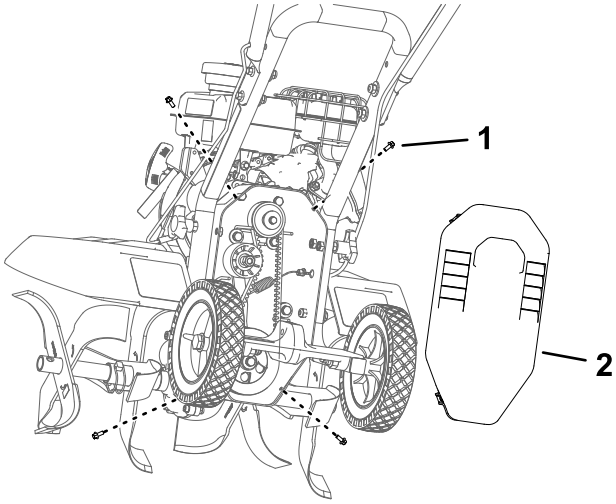

g358486

Figure 43

1. Boulon (M6 x 35 mm) (4)
2. Cache-poulie

Nettoyage

Nettoyage de l'arbre des dents

Périodicité des entretiens: Toutes les 10 heures

Enlevez la végétation, la ficelle, le fil de fer et autres matériaux éventuellement accumulés sur l'essieu entre les dents intérieures et le boîtier de transmission.

Remisage

Consignes de sécurité pour le remisage

- Avant de quitter la position d'utilisation, coupez le moteur de la machine et attendez l'arrêt complet de toutes les pièces mobiles. Débranchez le fil de la bougie, écartez-le de la bougie pour éviter tout démarrage accidentel et laissez la machine avant de la régler, d'en faire l'entretien, de la nettoyer, de la déboucher, de faire le plein ou de la remiser.
- Laissez tourner le moteur jusqu'à ce qu'il s'arrête faute de carburant ou vidangez le reste de carburant avec une pompe manuelle; ne siphonnez jamais le carburant. Si vous devez vidanger le réservoir de carburant, faites-le à l'extérieur.
- Suivez les instructions dans ce *Manuel de l'utilisateur* pour décharger, transporter et remiser la machine en toute sécurité.
- S'il reste du carburant dans le réservoir, ne remisez pas la machine dans un local contenant des sources d'inflammation, telles que chauffe-eau, appareils de chauffage et séchoirs à linge. Laissez refroidir le moteur avant de remiser la machine dans un local fermé.
- Suivez toujours les instructions de remisage qui figurent dans le *Manuel de l'utilisateur* avant de remiser la machine pour une durée prolongée, afin de n'oublier aucune opération importante.

Remisage de la machine

1. Avant de quitter la position d'utilisation, garez la machine sur une surface plane et horizontale, coupez le moteur, enlevez la clé et attendez l'arrêt complet de toutes les pièces en mouvement.
2. Enlevez les débris déposés sur les dents, l'essieu, le boîtier de transmission et le moteur.

   Important: **Vous pouvez laver la machine avec de l'eau et un détergent doux. N'utilisez pas de nettoyeur haute pression. N'utilisez pas trop d'eau, surtout près du moteur et de la transmission.**
3. Enduisez légèrement les essieux de graisse pour essieu.
4. Faites l'entretien du filtre à air; voir Entretien du filtre à air (page 19).
5. Vidangez l'huile moteur; voir Vidange de l'huile moteur (page 20).
6. Si vous devez remiser la machine plus de 30 jours de suite, préparez-la comme suit :

   A. Ajoutez un stabilisateur/conditionneur de carburant dans le réservoir de carburant. Respectez les proportions spécifiées par le fabricant du stabilisateur. N'utilisez pas de stabilisateur à base d'alcool (éthanol ou méthanol).

   B. Faites tourner le moteur pendant 5 minutes pour faire circuler le carburant traité dans tout le système d'alimentation.

   C. Coupez le moteur, laissez-le refroidir et vidangez le réservoir de carburant.

   D. Redémarrez le moteur et laissez-le tourner jusqu'à ce qu'il s'arrête.

   E. Débarrassez-vous du carburant correctement. Recyclez le carburant conformément à la réglementation locale.

   Important: **Ne conservez pas le carburant additionné de stabilisateur/conditionneur plus longtemps que recommandé par le fabricant du stabilisateur de carburant.**
7. Déposez la bougie et vérifiez son état; voir Entretien de la bougie (page 21). Versez 15 ml (1 cuillerée à soupe) d'huile moteur dans l'ouverture laissée par la bougie. Installez la bougie et tirez 3 fois le cordon du lanceur pour enduire le cylindre d'huile. Ne rebranchez pas le fil de la bougie.
8. Contrôlez et resserrez toutes les fixations. Réparez ou remplacez toute pièce endommagée.
9. Peignez toutes les surfaces métalliques éraflées ou mises à nu. Une peinture pour retouches est disponible chez les dépositaires-réparateurs agréés.
10. Remisez la machine debout dans un endroit propre et sec, comme un garage ou une remise. Gardez-la hors de la portée des enfants et des personnes non autorisées. Couvrez la machine pour la protéger et la garder propre.

Dépistage des défauts

Problème	Cause possible	Mesure corrective
Le moteur ne démarre pas.	1. Le réservoir de carburant est vide. 2. Le fil de la bougie est mal branché ou débranché. 3. L'interrupteur du moteur est à la position ARRÊT. 4. La commande du volet de départ n'est pas en position DÉPART À FROID pendant un démarrage à froid.	1. Ajoutez du carburant. 2. Rebranchez le fil de la bougie. 3. Placez l'interrupteur en position MARCHE. 4. Amenez la commande du volet de départ à la position VOLET DE DÉPART.
Le moteur ne tourne pas régulièrement ou se noie pendant le fonctionnement.	1. Le filtre à air est colmaté.	1. Nettoyez ou remplacez le filtre à air.
Le moteur a du mal à démarrer.	1. Carburant altéré dans le système d'alimentation. 2. Le fil de la bougie est mal branché ou débranché. 3. Le levier de commande est engagé.	1. Vidangez le réservoir de carburant et remplissez-le de carburant neuf. 2. Rebranchez le fil de la bougie. 3. Relâchez le levier de commande.
Le moteur a des ratés ou manque de puissance.	1. La profondeur de travail est trop importante. 2. Le filtre à air est encrassé ou endommagé. 3. Le carburateur est déréglé. 4. La bougie est humide, piquée ou encrassée, ou l'écartement des électrodes est incorrect. 5. Carburant altéré dans le système d'alimentation.	1. Élevez les dents en relevant la barre de traînée. 2. Nettoyez ou remplacez l'élément du filtre à air. 3. Contactez un dépositaire-réparateur agréé. 4. Montez une bougie neuve, à écartement correct. 5. Vidangez le réservoir de carburant et remplissez-le de carburant neuf.
Le motoculteur avance durant le démarrage.	1. Le levier de commande est serré. 2. La bande n'est pas tendue correctement.	1. Relâchez le levier de commande. 2. Contrôlez la tension de la courroie et ajustez-la au besoin.
Le motoculteur en marche est difficile à contrôler; la machine fait des bonds ou des embardées en avant.	1. La terre est trop tassée. 2. La barre de traînée est réglée trop haut. 3. Les dents ne sont pas montées correctement.	1. Réduisez le régime moteur. 2. Abaissez la barre de traînée pour plus de résistance et un meilleur contrôle de la machine. 3. Montez les dents en dirigeant les bords vers l'avant.
Les courroies grincent pendant le fonctionnement en marche avant.	1. La courroie n'est pas tendue correctement.	1. Contrôlez la tension de la courroie et ajustez-la au besoin.
Un bourdonnement constant se fait entendre quand le levier de commande est serré.	1. Le levier de commande n'est pas complètement serré. 2. Le guide-courroie métallique est trop proche de la poulie de tension. 3. La courroie n'est pas tendue correctement. 4. La courroie est étirée.	1. Serrez complètement le levier de commande. 2. Prévoyez un espace suffisant entre le guide-courroie et la poulie de tension pour ne pas toucher la courroie. 3. Contrôlez la tension de la courroie et ajustez-la au besoin. 4. Remplacez la courroie.
Accumulation de chaleur excessive au niveau de la transmission/des dents pendant le fonctionnement du motoculteur.	1. De la végétation ou des débris sont coincés dans les dents. 2. Le niveau de liquide de transmission est trop bas.	1. Enlevez la végétation ou les débris. 2. Contrôlez le niveau de liquide de transmission et faites l'appoint au besoin.

Proposition 65 de Californie – Information concernant cet avertissement

En quoi consiste cet avertissement?

Certains produits commercialisés présentent une étiquette d'avertissement semblable à ce qui suit :

AVERTISSEMENT : Cancer et troubles de la reproduction – www.p65Warnings.ca.gov.

Qu’est-ce que la Proposition 65?

La Proposition 65 s'applique à toute société exerçant son activité en Californie, qui vend des produits en Californie ou qui fabrique des produits susceptibles d'être vendus ou importés en Californie. Elle stipule que le Gouverneur de Californie doit tenir et publier une liste des substances chimiques connues comme causant des cancers, malformations congénitales et/ou autres troubles de la reproduction. Cette liste, qui est mise à jour chaque année, comprend des centaines de substances chimiques présentes dans de nombreux objets du quotidien. La Proposition 65 a pour objet d'informer le public quant à l'exposition à ces substances chimiques.

La Proposition 65 n'interdit pas la vente de produits contenant ces substances chimiques, mais impose la présence d'avertissements sur tout produit concerné, sur son emballage ou sur la documentation fournie avec le produit. D’autre part, un avertissement de la Proposition 65 ne signifie pas qu’un produit est en infraction avec les normes ou exigences de sécurité du produit. D'ailleurs, le gouvernement californien a clairement indiqué qu'un avertissement de la Proposition 65 « n'est pas une décision réglementaire quant au caractère « sûr » ou « dangereux » d'un produit ». Bon nombre de ces substances chimiques sont utilisées dans des produits du quotidien depuis des années, sans aucun effet nocif documenté. Pour plus de renseignements, rendez-vous sur https://oag.ca.gov/prop65/faqs-view-all.

Un avertissement de la Proposition 65 signifie qu’une société a soit (1) évalué l’exposition et conclu qu’elle dépassait le « niveau ne posant aucun risque significatif »; soit (2) choisi d’émettre un avertissement simplement sur la base de sa compréhension quant à la présence d’une substance chimique de la liste, sans tenter d’en évaluer l’exposition.

Cette loi s’applique-t-elle partout?

Les avertissements de la Proposition 65 sont exigés uniquement en vertu de la loi californienne. Ces avertissements sont présents dans tout l'état de Californie, dans des environnements très variés, notamment mais pas uniquement les restaurants, magasins d'alimentations, hôtels, écoles et hôpitaux, et sur un vaste éventail de produits. En outre, certains détaillants en ligne et par correspondance fournissent des avertissements de la Proposition 65 sur leurs sites internet ou dans leurs catalogues.

Quelles différences entre les avertissements de Californie et les limites fédérales?

Les normes de la Proposition 65 sont souvent plus strictes que les normes fédérales et internationales. Diverses substances exigent un avertissement de la Proposition 65 à des niveaux bien inférieurs aux limites d'intervention fédérales. Par exemple, la norme de la Proposition 65 en matière d’avertissements pour le plomb se situe à 0,5 µg/jour, soit bien moins que les normes fédérales et internationales.

Pourquoi l'avertissement ne figure-t-il pas sur tous les produits semblables?

- Pour les produits commercialisés en Californie, l'étiquetage Proposition 65 est exigé, tandis qu’il ne l’est pas sur des produits similaires commercialisés ailleurs.
- Il se peut qu’une société impliquée dans un procès lié à la Proposition 65 et parvenant à un accord soit obligée d’utiliser les avertissements de la Proposition 65 pour ses produits, tandis que d’autres sociétés fabriquant des produits semblables peuvent ne pas être soumises à cette obligation.
- L'application de la Proposition 65 n'est pas uniforme.
- Certaines sociétés peuvent choisir de ne pas indiquer d'avertissements car elles considèrent qu'elles n'y sont pas obligées au titre de la Proposition 65; l'absence d'avertissements sur un produit ne signifie pas que le produit ne contient pas de substances de la liste à des niveaux semblables.

Pourquoi cet avertissement apparaît-il sur les produits Toro?

Toro a choisi de fournir aux consommateurs le plus d'information possible afin qu'ils puissent prendre des décisions éclairées quant aux produits qu'ils achètent et utilisent. Toro fournit des avertissements dans certains cas d'après ses connaissances quant à la présence de l'une ou plusieurs des substances chimiques de la liste, sans en évaluer le niveau d'exposition, car des exigences de limites ne sont pas fournies pour tous les produits chimiques de la liste. Bien que l'exposition avec les produits Toro puisse être négligeable ou parfaitement dans les limites « sans aucun risque significatif », par mesure de précaution, Toro a décidé de fournir les avertissements de la Proposition 65. De plus, en l'absence de ces avertissements, la société Toro pourrait être poursuivie en justice par l'État de Californie ou par des particuliers cherchant à faire appliquer la Proposition 65, et donc assujettie à d'importantes pénalités.