Form No. 3432-535 Rev C

TORO

Count on it.

Brukerhåndbok

Reelmaster® 3555-, 3575- og 3550-trekkenhet

Modellnr. 03820—Serienr. 403446001 og oppover
Modellnr. 03821—Serienr. 403446001 og oppover
Modellnr. 03910—Serienr. 403446001 og oppover

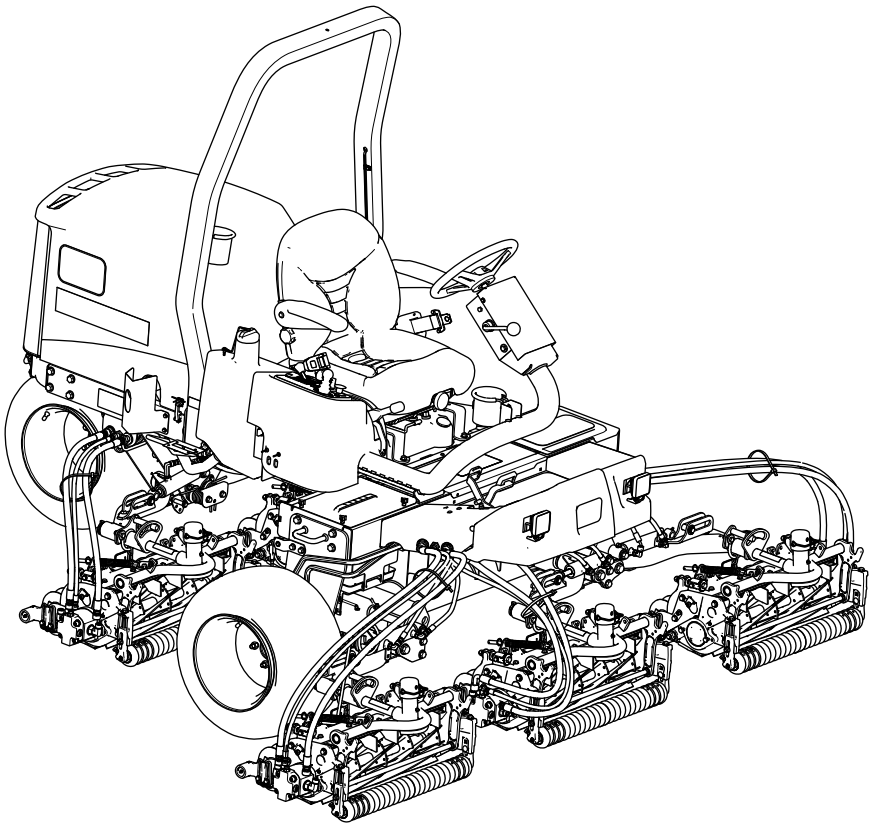

Registrer ditt produkt på www.Toro.com.
Oversettelse av originalen (NO)

CE UK CA

3432-535

Dette produktet er i samsvar med alle relevante europeiske direktiver. Se eget samsvarserklæringsskjema for produktet for detaljert informasjon.

Det er i strid med Californias Public Resource Code, avsnitt 4442 eller 4443, å bruke denne motoren i skogs-, busk- eller gressområder med mindre motoren er utstyrt med en fungerende gnistfanger, som definert i avsnitt 4442, eller en motor som er beregnet, utstyrt og vedlikeholdt for å unngå brann.

Den vedlagte brukerhåndboken for motoren inneholder informasjon om amerikanske miljømyndigheters (EPA) og Californias utslippskontrollreguleringer for utslippssystemer, vedlikehold og garanti. Du kan bestille nye brukerhåndbøker fra motorprodusenten.

⚠ ADVARSEL

CALIFORNIA
Proposition 65-advarsel

Staten California kjenner til at motoreksosen fra dette produktet inneholder kjemikalier som kan forårsake kreft, fosterskader og skade forplantningsevnen på andre måter.

Batteriklemmer og -poler og tilknyttet tilbehør inneholder bly og blysammensetninger. Dette er kjemikalier som kan forårsake kreft og forplantningsskader. Vask hendene etter håndtering.

Bruk av dette produktet kan forårsake eksponering for kjemikalier som staten California vet forårsaker kreft, fødselsdefekter eller annen forplantningsskade.

Innledning

Maskinen er en plentraktor med spolekniver som er beregnet for bruk av profesjonelle, innleide operatører i kommersielle applikasjoner. Den er hovedsakelig beregnet på å klippe gress på godt vedlikeholdte plener. Hvis du bruker dette produktet til andre formål enn det er beregnet på, kan du utsette deg selv eller andre for fare.

Les denne håndboken nøye, slik at du lærer å bruke og vedlikeholde produktet på riktig måte og unngår person- eller produktskade. Du har ansvar for å bruke produktet på en riktig og sikker måte.

Gå til www.Toro.com for mer informasjon, inkludert sikkerhetstips, opplæringsmateriale og informasjon om tilbehør, hjelp til å finne en forhandler eller for å registrere produktet ditt.

Hvis maskinen må repareres, om du trenger originale Toro-deler eller mer informasjon, kan du kontakte et autorisert forhandlerverksted eller Toros kundeserviceavdeling. Ha modell- og serienummer for hånden når du tar kontakt. Figur 1 identifiserer plasseringen av modell- og serienummer på produktet. Skriv inn numrene i de tomme feltene.

Viktig: **Du kan skanne QR-koden på serienummermerket (hvis det finnes) med den mobile enheten for å få tilgang til garantien, deler og annen produktinformasjon.**

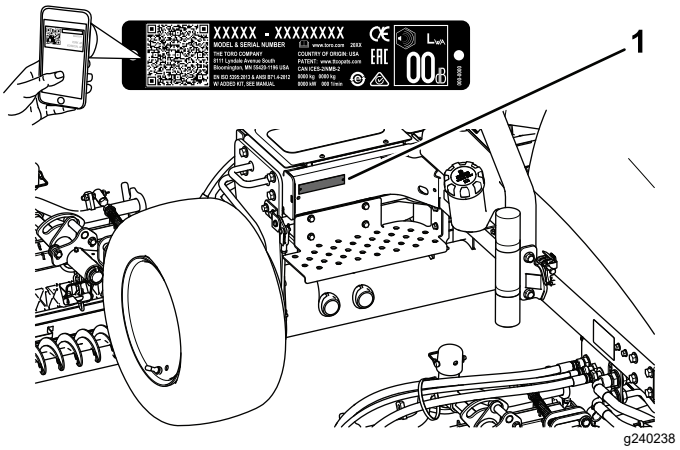

Figur 1

1. Plassering av modell- og serienummer

Modellnr. _____

Serienr. _____

Denne brukerhåndboken identifiserer mulige farer, og markerer sikkerhetsbeskjeder gjennom sikkerhetsvarslingssymbolet (Figur 2) som varsler om en fare som kan føre til alvorlige skader eller dødsfall hvis du ikke følger de anbefalte forholdsreglene.

g000502

Figur 2
Sikkerhetsvarselssymbol

I tillegg brukes to ord for å utheve informasjon. **Viktig** gjør oppmerksom på spesiell mekanisk informasjon og **Obs** henviser til generell informasjon som er verdt å huske.

© 2021—The Toro® Company

Innhold

Sikkerhet 4
Generell sikkerhet 4
Sertifisering for motorutslipp 4
Sikkerhets- og instruksjonsmerker 5
Montering 13
1 Installere klippeenhetene 14
2 Justere dekkekompenseringsfjæren 17
3 Montere CE-merkene 17
4 Installere panserlåsen (kun CE) 17
5 Redusere trykket i dekkene 19
6 Bruke klippeenhetsstøtten 19
Oversikt over produktet 20
Kontroller 20
Spesifikasjoner 23
Tilbehør 23
Før bruk 24
Sikkerhet før bruk 24
Utføre daglig vedlikehold 24
Kontrollere parkeringsbremsen 24
Fylle på drivstofftanken 24
Justere setet 25
Under bruk 26
Sikkerhet under drift 26
Starte motoren 27
Slå av motoren 27
Innstilling av spolehastigheten 27
Justere motvekten til løftearmen 29
Tappe drivstoffsystemet 30
Forstå diagnostikklampen 30
Forstå ACE-diagnostikkdisplayet 31
Kontrollere sperrebryterne 31
Brukstips 32
Etter bruk 33
Sikkerhet etter bruk 33
Skyve eller taue maskinen 33
Transportere maskinen 34
Identifisere festepunktene 34
Vedlikehold 35
Sikkerhet ved vedlikehold 35
Anbefalt vedlikeholdsplan 35
Kontrolliste for daglig vedlikehold 37
Forberedelse for vedlikehold 38
Fjerne panseret 38
Fjerne batteridekslet 38
Smøring 38
Smøre lagrene og hylsene 38
Vedlikehold av motor 40
Motorsikkerhet 40
Kontrollere motoroljenivået 40
Overhale luftrenseren 40
Skifte motorolje og filter 41
Vedlikehold av drivstoffsystem 42
Vedlikeholde drivstofftanken 42
Kontrollere drivstoffslangene og -koblingene 42
Tømme vannutskilleren 42
Skifte drivstoffilterboks 42
Tappe luft fra injektorene 43
Vedlikehold av elektrisk system 43
Sikkerhet for elektrisk system 43
Vedlikeholde batteriet 43
Kontrollere sikringene 44
Vedlikehold av drivsystem 44
Kontrollere trykket i dekkene 44
Stramme hjulenes hakemuttere med en momentnøkkel 44
Justere trekkdrivet for fri 44
Vedlikehold av kjølesystem 45
Kjølesystemsikkerhet 45
Kontrollere kjølesystemet 45
Rengjøre kjølesystemet 46
Vedlikehold av bremser 47
Justere parkeringsbremsen 47
Overhale parkeringsbremsene 47
Vedlikehold av remmer 51
Overhale motorremmene 51
Vedlikehold av kontrollsystem 52
Justere gassen 52
Vedlikehold av hydraulisk system 53
Sikkerhet for hydraulikksystem 53
Kontrollere hydraulikkledningene og -slangene 53
Kontrollere hydraulikkoljen 53
Spesifisering av hydraulikkvæske 53
Hydraulikkvæskekapasitet 54
Skifte hydraulikkvæsken 54
Skifte det hydrauliske filteret 55
Vedlikehold av klippeenhetssystemet 56
Knivsikkerhet 56
Kontrollere berøringen mellom spolen og motstålet 56
Bruke den valgfrie målestangen 56
Slipe klippeenhetene 56
Rengjøring 58
Vaske maskinen 58
Lagring 58
Sikkerhet ved oppbevaring 58
Klargjøre trekkenheten 58
Klargjøre motoren 59

Sikkerhet

Denne maskinen har blitt designet i henhold til standardene ANSI B71.4-2017 og EN ISO 5395 (når du fullfører oppsettsprosedyrene).

Generell sikkerhet

Dette produktet kan amputere hender og føtter og slynge gjenstander opp i luften.

- Les og forstå innholdet i denne *brukerhåndboken* før du starter motoren.
- Vær alltid fokusert på oppgaven når du bruker maskinen. Ikke delta i aktiviteter som forårsaker distraksjoner, da dette kan føre til personskade eller materiell skade.
- Hold hender og føtter borte fra roterende deler på maskinen.
- Bruk aldri maskinen uten at alle verneplater og andre sikkerhetsanordninger sitter på plass og fungerer som tiltenkt.
- Hold tilskuere, spesielt små barn, borte fra arbeidsområdet. Utstyret er ikke tillatt for barn.
- Slå av motoren, ta ut nøkkelen og vent til alle bevegelige deler stopper før du forlater førerposisjonen. La maskinen kjøle seg ned før justering, vedlikehold, rengjøring eller oppbevaring.

Feilaktig bruk og vedlikehold av maskinen kan føre til personskade. For å redusere muligheten for skader bør du følge disse sikkerhetsinstruksjonene og alltid være oppmerksom på sikkerhetsalarmsymbolet (⚠) som betyr Forsiktig, Advarsel eller Fare – personsikkerhetsinstruks. Hvis ikke disse instruksjonene tas hensyn til, kan det føre til alvorlige personskader eller dødsfall.

Sertifisering for motorutslipp

Motoren i denne maskinen er i samsvar med utslippskravene i EPA Tier 4 Final og EU trinn V.

Sikkerhets- og instruksjonsmerker

Sikkerhetsmerker og instruksjoner er lett synlige for føreren og er plassert i nærheten av alle områder som representerer en potensiell fare. Bytt ut alle merker som er ødelagte eller mangler.

decal133-8062

133-8062

decal93-7276

93-7276

1. Eksplosjonsfare – bruk vernebriller.
2. Kaustisk væske/fare for brannsår – for å utføre førstehjelp, vaske med vann.
3. Brannfare – ingen bål, åpne flammer eller røyking.
4. Giftig – hold barn borte fra batteriet.

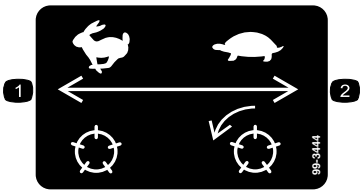

decal99-3444

99-3444

1. Transporthastighet – rask
2. Klippehastighet – sakte

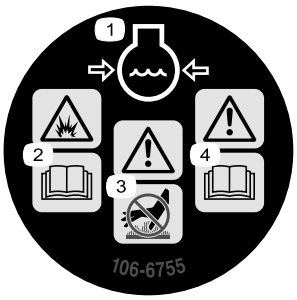

decal106-6755

106-6755

1. Kjølevæske under trykk.
2. Eksplosjonsfare – les *brukerhåndboken*.
3. Advarsel – ikke rør den varme overflaten.
4. Advarsel – les *Brukerhåndboken*.

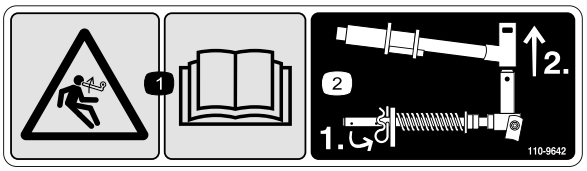

decal110-9642

110-9642

1. Lagret energifare – les *brukerhåndboken*.
2. Flytt hårnålssplinten til det hullet som er nærmest stangbraketten og fjern deretter løftearmen og dreiegaffelen.

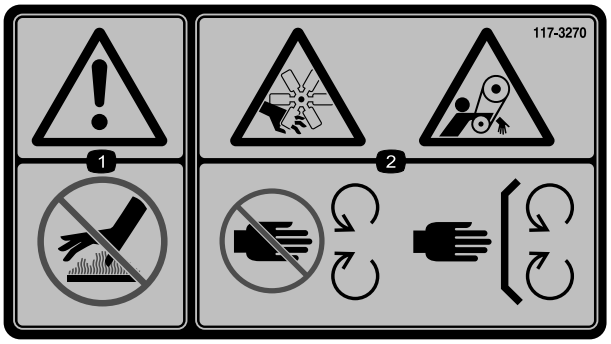

decal117-3270

117-3270

1. Advarsel – ikke rør den varme overflaten.
2. Fare for kutting/amputering av hender, viklingsfare, rem – hold deg borte fra bevegelige deler, behold alle skydd og vern på plass.

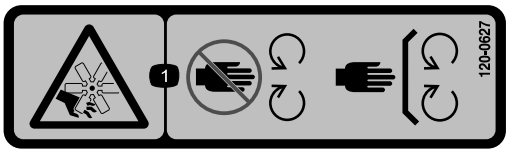

decal120-0627

120-0627

1. Fare for kutting/amputering av lemmer, vifte – hold deg borte fra bevegelige deler, behold alle skydd og vern på plass.

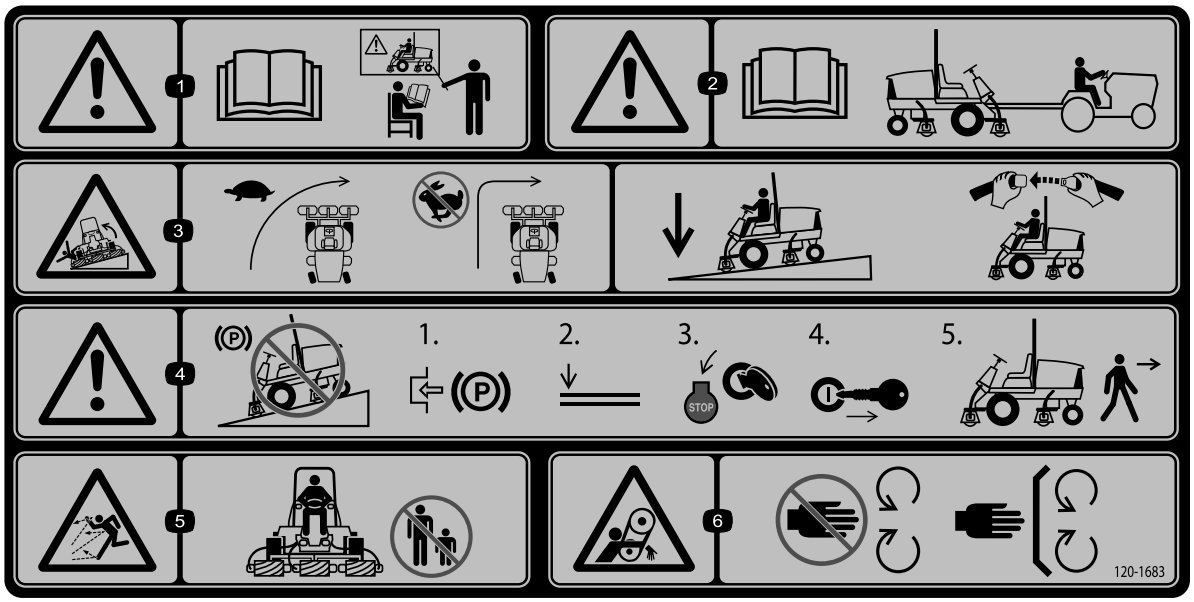

decal120-1683

120-1683

1. Advarsel – les *brukerhåndboken*. Alle operatører bør læres opp før de bruker maskinen.
2. Advarsel – les *brukerhåndboken* før maskinen taues.
3. Veltefare – kjør sakte når du snur; ikke ta skarpe svinger i høye hastigheter; senk klippeenhetene når du kjører i nedoverbakke; bruk veltebeskyttelse og sikkerhetsbelte.
4. Advarsel – ikke parker maskinen i skråninger, sett på parkeringsbremsen, senk klippeenhetene, slå av motoren og ta ut tenningsnøkkelen før du forlater maskinen.
5. Fare for at gjenstander slynges gjennom luften – hold andre på god avstand.
6. Viklingsfare, rem – hold deg borte fra bevegelige deler, behold alle skydd og verneplater på plass.

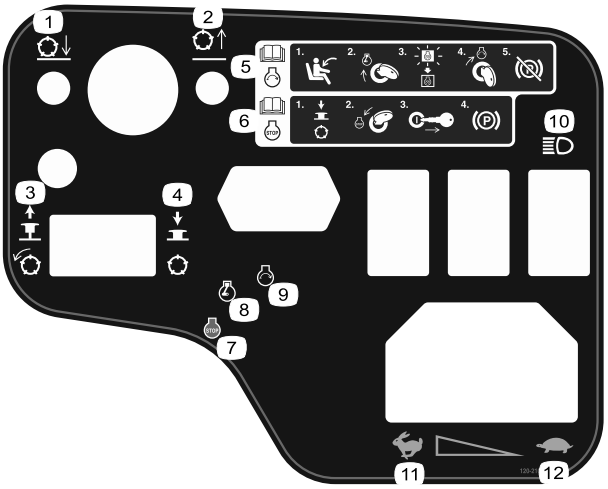

decal120-2105

120-2105

1. Senk klippeenhetene.
2. Hev klippeenhetene.
3. Dra opp for å koble til klippeenhetene.
4. Trykk ned for å koble fra klippeenhetene.
5. Les *brukerhåndboken* for informasjon om å starte motoren – sitt i førersetet, drei nøkkelen til motorens forvarmingsposisjon, vent til forvarmingslyset slukkes, drei nøkkelen til startposisjonen, og koble fra parkeringsbremsen.
6. Les *brukerhåndboken* for informasjon om å stanse motoren – koble ut klippeenhetene, drei nøkkelen til motorens stopp-posisjon, ta nøkkelen ut av tenningen, og sett på parkeringsbremsen.
7. Motor – slå av
8. Motor – forvarming
9. Motor – start
10. Lys
11. Hurtig
12. Sakte

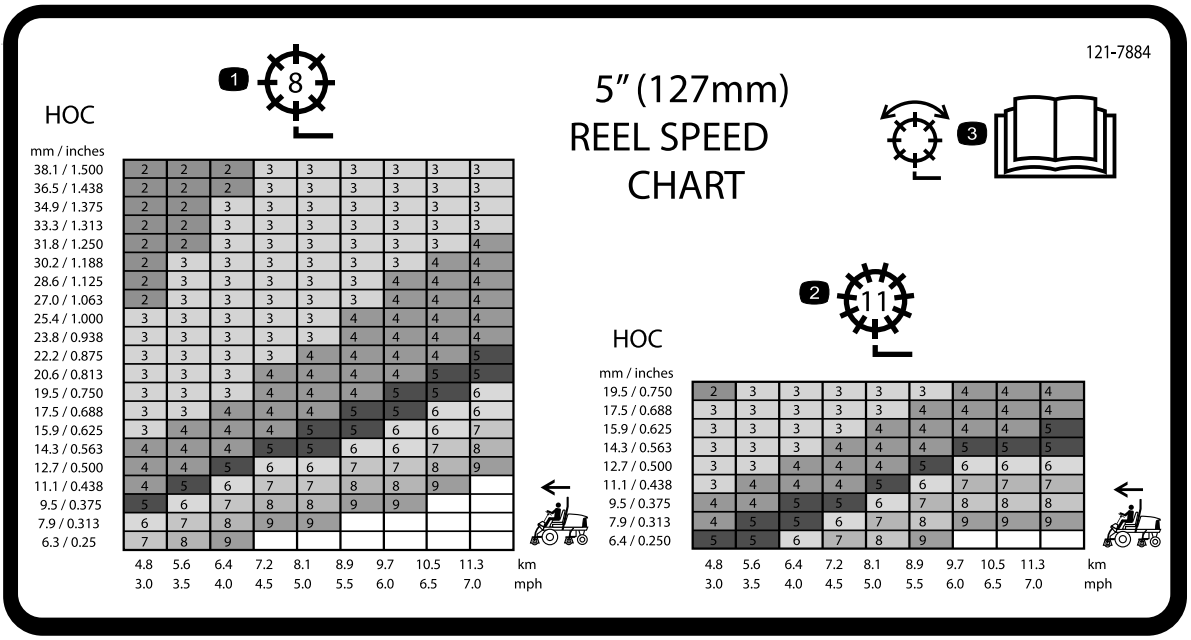

decal121-7884

121-7884

1. Justering av spole med åtte kniver
2. Justering av spole med elleve kniver
3. Les *brukerhåndboken* hvis du vil ha mer informasjon om justering av spole.

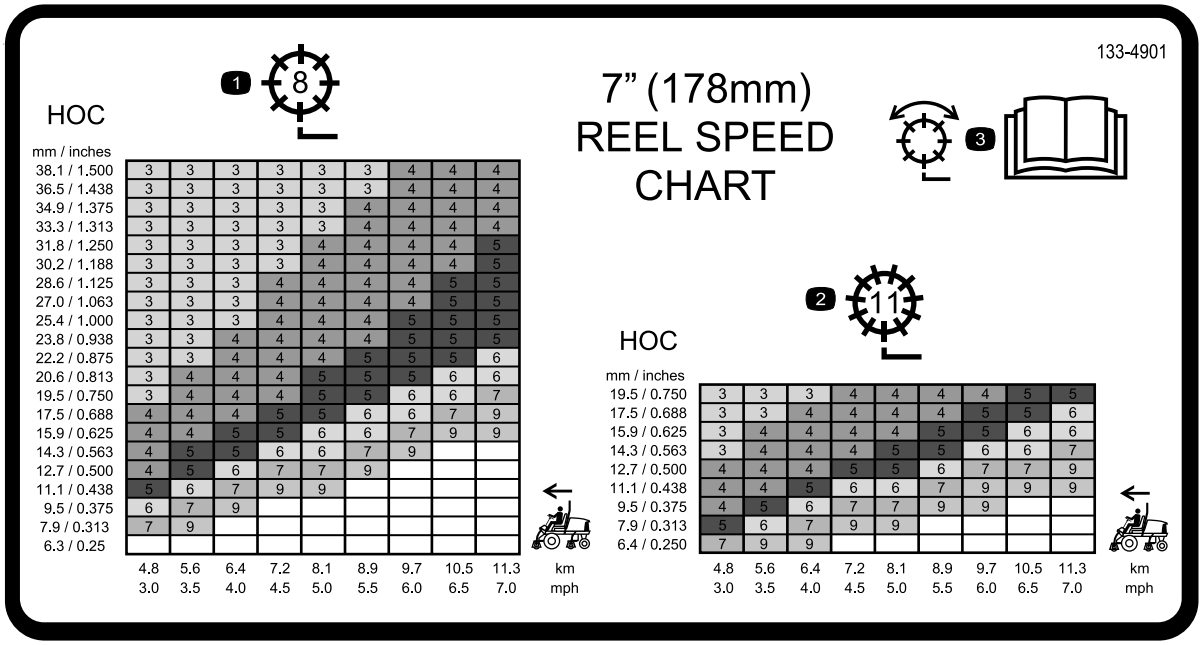

decal133-4901

133-4901

1. Justering av spole med åtte kniver
2. Justering av spole med elleve kniver
3. Les *brukerhåndboken* hvis du vil ha mer informasjon om justering av spole.

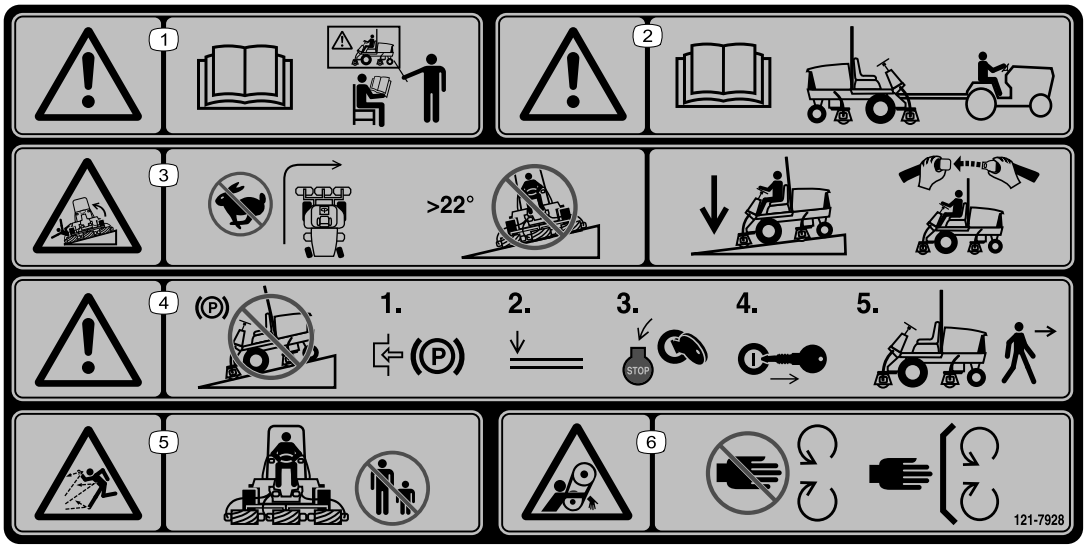

decal121-7928

121-7928

Merk: Denne maskinen samsvarer med bransjestandard for stabilitet i statiske side- og langsgående tester med maks. anbefalt skråning som er angitt på merket. Les instruksjonene for bruk av maskinen i skråninger og under forholdene hvor du har tenkt å bruke maskinen i *brukerhåndboken*, for å avgjøre om du kan bruke maskinen under forholdene på dagen og stedet. Endringer i terreng kan føre til endringer ved bruk av maskinen i skråninger. Hvis det lar seg gjøre, hold klippeenhetene senket til bakken mens du bruker maskinen i skråninger. Hvis du hever klippeenhetene mens du kjører i skråninger, kan det føre til at maskinen blir ustabil.

1. Advarsel – les *brukerhåndboken*. Alle operatører bør læres opp før de bruker maskinen.
2. Advarsel – les *brukerhåndboken* før maskinen taues.
3. Veltefare – ikke ta skarpe svinger i høye hastigheter. Må ikke brukes i skråninger med mer enn 22 graders helling.Senk klippeenhetene når du kjører nedover skråninger. Bruk veltebeskyttelse og sikkerhetsbelte.
4. Advarsel – ikke parker maskinen i skråninger, sett på parkeringsbremsen, senk klippeenhetene, slå av motoren og ta ut tenningsnøkkelen før du forlater maskinen.
5. Fare for at gjenstander slynges gjennom luften – hold andre på god avstand.
6. Viklingsfare, rem – hold deg borte fra bevegelige deler, behold alle skydd og verneplater på plass.

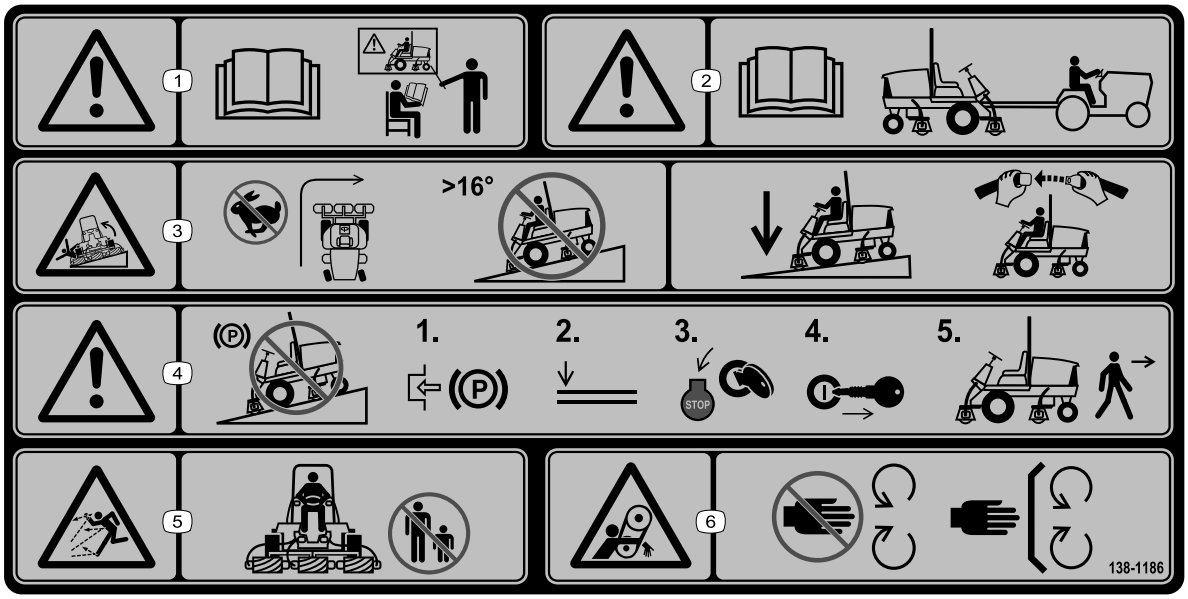

decal138-1186

138-1186

Merk: Denne maskinen samsvarer med bransjestandard for stabilitet i statiske side- og langsgående tester med maks. anbefalt skråning som er angitt på merket. Les instruksjonene for bruk av maskinen i skråninger og under forholdene hvor du har tenkt å bruke maskinen i *brukerhåndboken*, for å avgjøre om du kan bruke maskinen under forholdene på dagen og stedet. Endringer i terreng kan føre til endringer ved bruk av maskinen i skråninger. Hvis det lar seg gjøre, hold klippeenhetene senket til bakken mens du bruker maskinen i skråninger. Hvis du hever klippeenhetene mens du kjører i skråninger, kan det føre til at maskinen blir ustabil.

1. Advarsel – les *brukerhåndboken*. Alle operatører bør læres opp før de bruker maskinen.
2. Advarsel – les *brukerhåndboken* før maskinen taues.
3. Veltefare – ikke sving i høye hastigheter. Må ikke brukes i skråninger med mer enn 16 graders helling.Senk klippeenhetene når du kjører nedover skråninger. Bruk veltebeskyttelse og sikkerhetsbelte.
4. Advarsel – ikke parker maskinen i skråninger, sett på parkeringsbremsen, senk klippeenhetene, slå av motoren og ta ut tenningsnøkkelen før du forlater maskinen.
5. Fare for at gjenstander slynges gjennom luften – hold andre på god avstand.
6. Viklingsfare, rem – hold deg borte fra bevegelige deler, behold alle skydd og verneplater på plass.

Modell 03910

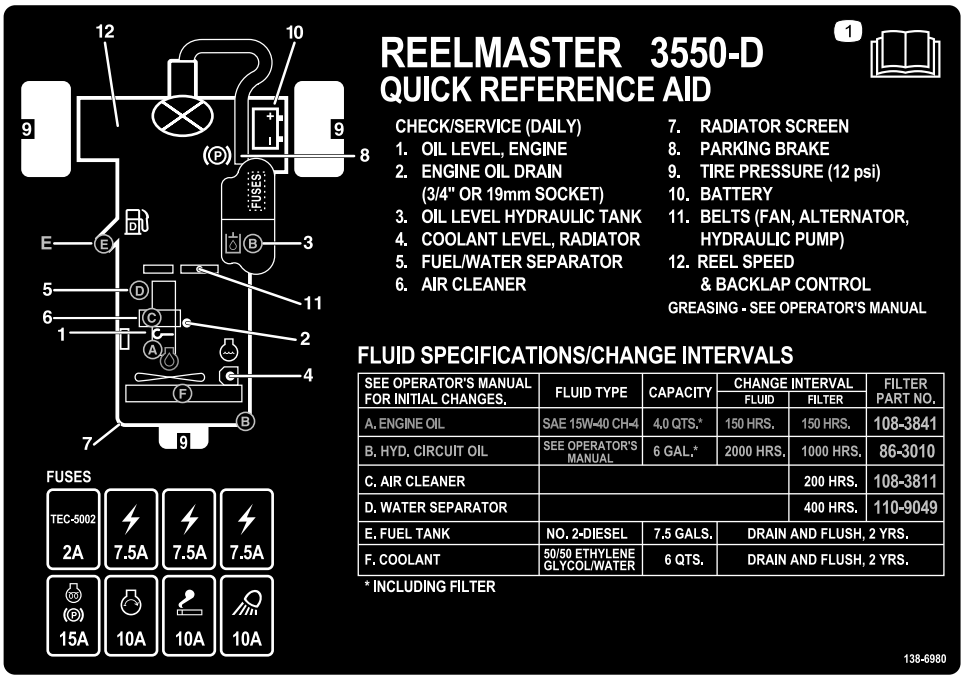

decal138-6980

138–6980

1. Les *brukerhåndboken*.

Modell 03820 og 03821

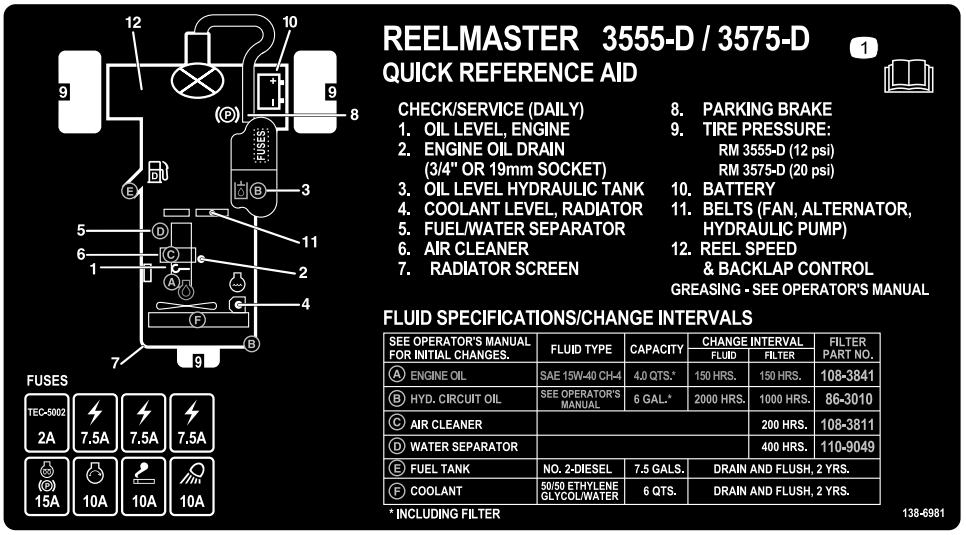

decal138-6981

138–6981

1. Les *brukerhåndboken*.

Batterisymboler

Noen av eller alle disse symbolene finnes på ditt batteri.

1. Eksplosjonsfare
2. Ingen bål, åpne flammer eller røyk
3. Kaustisk væske/fare for brannsår
4. Bruk vernebriller.
5. Les *brukerhåndboken*.
6. Hold andre mennesker borte fra maskinen.
7. Bruk vernebriller – eksplosive gasser kan påføre deg blindhet og andre skader.
8. Batterisyre kan forårsake blindhet og alvorlige brannskader.
9. Skyll straks øynene med vann og søk legehjelp.
10. Inneholder bly – må ikke kastes

Montering

Løse deler

Bruk diagrammet nedenfor som en sjekkliste for å kontrollere at alle delene er sendt.

Prosedyre	Beskrivelse	Ant.	Bruk
1	Høyre slangefører (modell 03820 og 03821) Venstre slangefører (modell 03820 og 03821)	1 1	Installere klippeenhetene.
2	Ingen deler er nødvendige	–	Justere dekkekompenseringsfjæren.
3	Varselmerke 121–7928 (maskinmodell 03910) Varselmerke 138–1186 (maskinmodeller 03820 og 03821) CE-merke Produksjonsårmerke	1 1 1 1	Montere CE-merkene, om nødvendig.
4	Låsebrakett Nagle Skive Skrue (¼ x 2 tommer) Låsemutter (¼ tomme)	1 2 1 1 1	Installere panserlåsen (kun CE).
5	Ingen deler er nødvendige	–	Redusere trykket i dekkene.
6	Klippeenhetsstøtte	1	Bruke klippeenhetsstøtten.

Media og ekstradeler

Beskrivelse	Ant.	Bruk
Nøkler	2	Starte motoren.
Brukerhåndbok Brukerhåndbok for motorens eier	1 1	Les håndbøkene før du bruker maskinen.
Testpapir for klippeegenskaper	1	Bruk papir til å justere klippeenhetens kontakt mellom spole og motstål.
Mellomlegg	1	Bruk mellomlegg til å justere klippeenhetens kontakt mellom spole og motstål.

Merk: Angi hva som er høyre og venstre side på maskinen ved å stå i normal arbeidsstilling.

1

Installere klippeenhetene

Deler som er nødvendige for dette trinnet:

1	Høyre slangefører (modell 03820 og 03821)
1	Venstre slangefører (modell 03820 og 03821)

Klargjøre maskinen og klippeenhetene

1. Parker maskinen på en jevn flate, sett på parkeringsbremsen, slå av motoren, og ta nøkkelen ut av tenningen.
2. Fjern spolemotorene fra fraktbraketten.
3. Fjern transportbrakettene, og kast dem.
4. Fjern klippeenhetene fra kartongene. Monter og juster som beskrevet i henhold til klippeenhetens *brukerhåndbok*.
5. Kontroller at motvekten (Figur 3*) er installert i den korrekte enden av klippeenheten som beskrevet i klippeenhetens brukerhåndbok*.

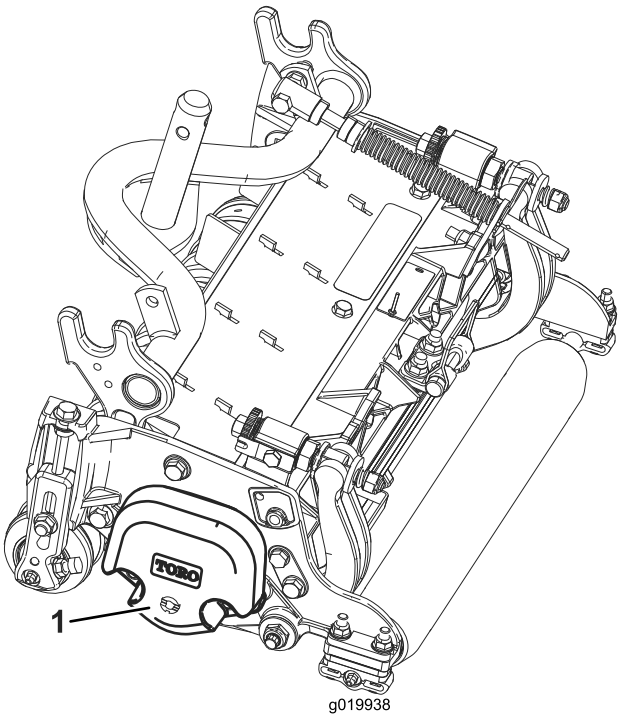

g019938

Figur 3

1. Motvekt

Justere dekkekompenseringsfjæ-ren

Alle klippeenhetene sendes med dekkekompenseringsfjæren festet til høyre side av klippeenheten. Forsikre deg om at dekkekompenseringsfjæren er festet på samme side av klippeenheten som spoledrivmotoren.

Merk: Når du installerer eller fjerner klippeenheten må du kontrollere at hårnålssplinten er installert i fjærstanghullet ved siden av stangbraketten. Ellers skal du montere hårnålssplinten i hullet på enden av stangen.

1. Fjern de to låseskruene og mutterne som fester stangbraketten til klippeenhetstappene (Figur 4).

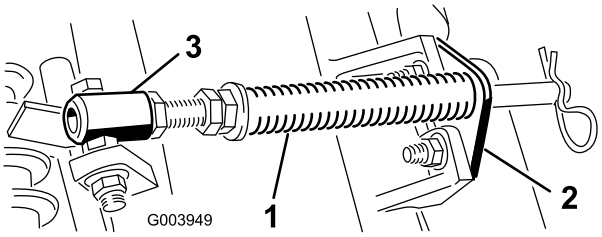

g003949

Figur 4

1. Dekke kompenseringsfjær
2. Stangbrakett
3. Fjærrør

2. Fjern flensmutteren som fester bolten på røret for fjær til bærerammetappen (Figur 4), og fjern enheten.
3. Monter skruen til fjærrøret på motsatt tapp på bærerammen og fest med flensmutteren.

   Merk: Still skruehodet på utsiden av tappen, som vist i Figur 4.

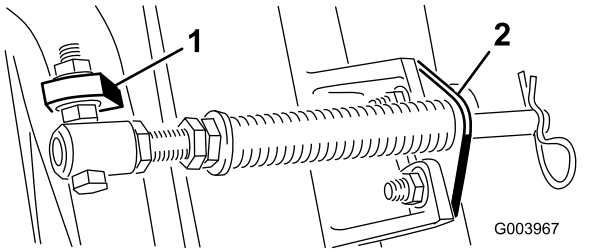

g003967

Figur 5

1. Motsatt bærerammetapp
2. Stangbrakett

4. Monter de to stangbrakettene til klippeenhetstappene med låseskruene og mutterne (Figur 5).

Montere slangeføreren

Modell 03820 og 03821

På klippeenhet nr. 4 (venstre foran) og klippeenhet nr. 5 (høyre foran) bruker du monteringsmutterne for stangbraketten til å montere slangeførerne foran på klippenhetstappene. Slangeførerne skal lene mot midtre klippeenhet (Figur 6, Figur 7 og Figur 8).

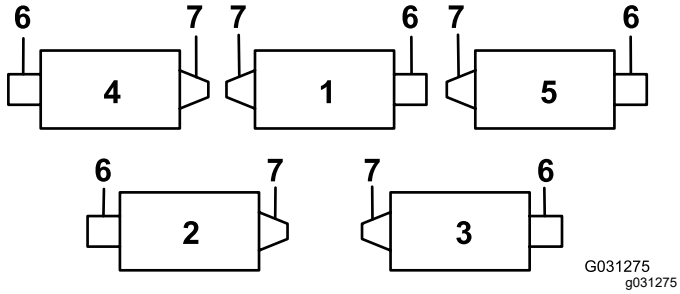

Figur 6

1. Klippeenhet 1
2. Klippeenhet 2
3. Klippeenhet 3
4. Klippeenhet 4
5. Klippeenhet 5
6. Spolemotor
7. Vekt

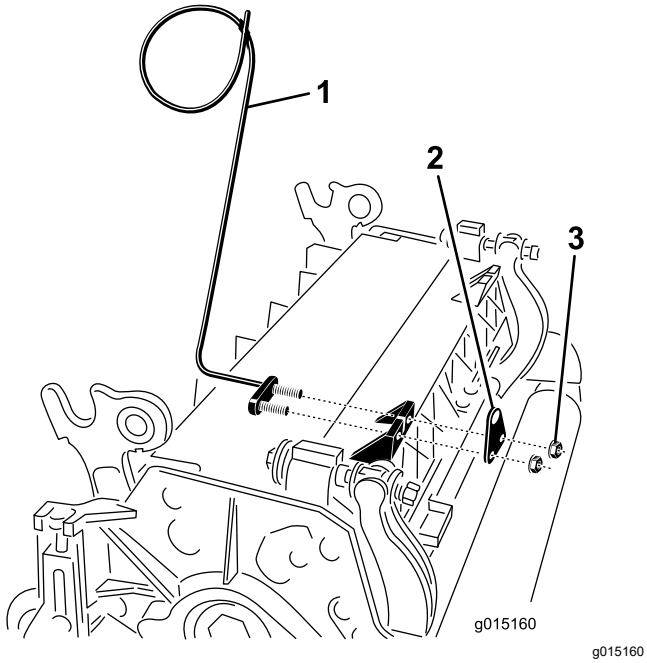

Figur 7

1. Slangefører (venstre side vist)
2. Stangbrakett
3. Muttere

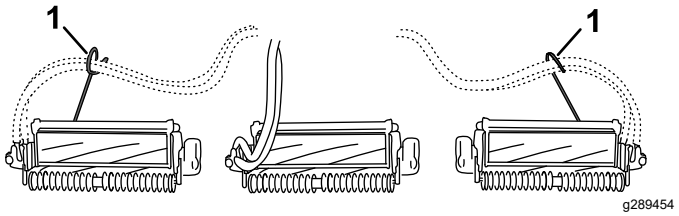

Figur 8

1. Slangefører (hver enkelt må lene mot midtre klippeenhet)

Feste klippeenhetene på løftearmene

Alle fremre klippeenheter og eventuelle bakre klippeenheter med en 1,2 cm eller nedre høyde på kuttet

1. Senk alle løftearmene fullstendig.
2. Fjern låsestiften og hetten fra løftearmens dreiegaffel (Figur 9).

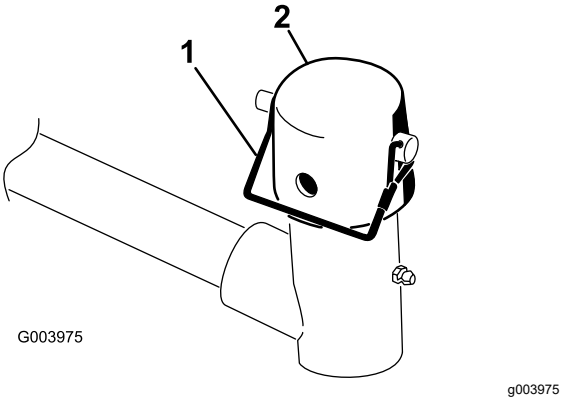

Figur 9

1. Låsestift
2. Hette

3. For de fremre klippeenhetene skyv en klippeenhet under løftearmen mens du fører bærerammen inn i løftearmens dreiegaffel (Figur 10).

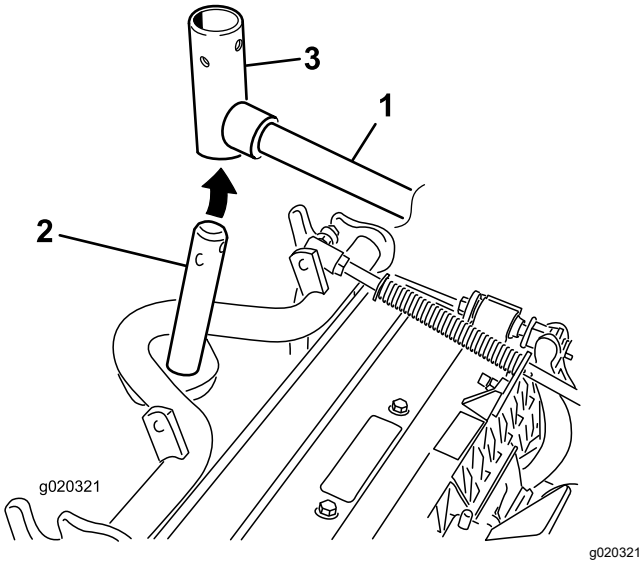

Figur 10

1. Løftearm
2. Bærerammeaksel
3. Løftearmens dreiegaffel

Justering av de bakre klippeenhetene til løftearmene

Klippeenheter justert for en klippehøyde på 1,2 cm eller mer

1. Fjern ringstiften og skiven som fester løftearmens dreieaksel til løftearmen og skyv løftearmens dreieaksel ut av løftearmen (Figur 11).

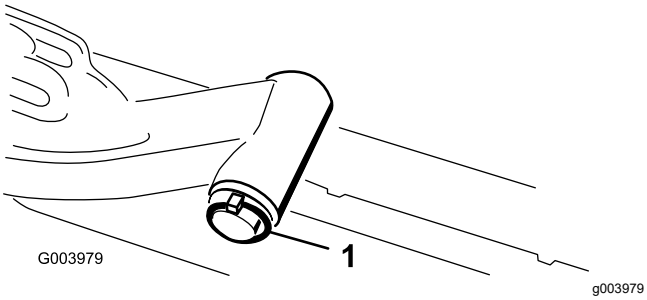

Figur 11

1. Ringstift og skive på løftearmens aksel

2. Før inn løftearmens dreiegaffel i bærerammeakselen (Figur 10).
3. Før inn løftearmsakselen i løftearmen og fest den med skiven og ringstiften (Figur 11).

Feste klippeenhetene på løftearmene

1. Før hettedekselet over bærerammeakselen og løftearmsgaffelen.
2. Fest hetten og bærerammeakselen til løftearmsgaffelen med låsestiften.

   Merk: Bruk åpningen hvis en klippeenhet med styring er ønsket eller bruk hullet hvis klippeenheten skal være i låst posisjon (Figur 9).
3. Fest løftearmkjedet til kjedebraketten med låsestiften (Figur 12).

   Merk: Bruk det antallet kjedekoblinger som angis i klippeenhetens *brukerhåndbok*.

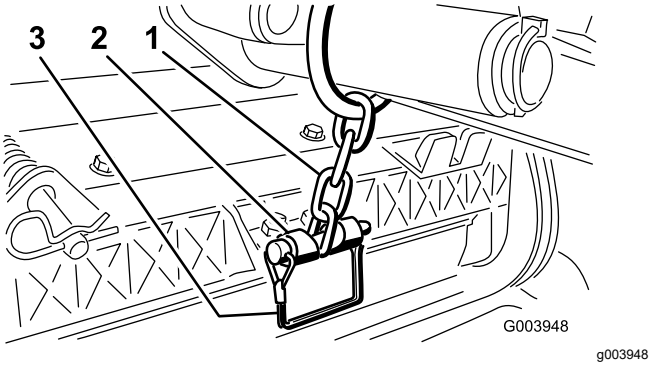

Figur 12

1. Løftearmkjede
2. Kjedebrakett
3. Låsestift

Montere spolemotorene

1. Dekk kileakselen i spolemotoren med rent smørefett.
2. Påfør olje i spolemotorens O-ring og monter den på motorflensen.
3. Monter motoren ved å rotere den med klokken, slik at motorflensene fjerner låsemutterne (Figur 13).

   Viktig: **Sørg for at spolemotorslangene ikke er vridd, knekt eller står i fare for å komme i klem.**

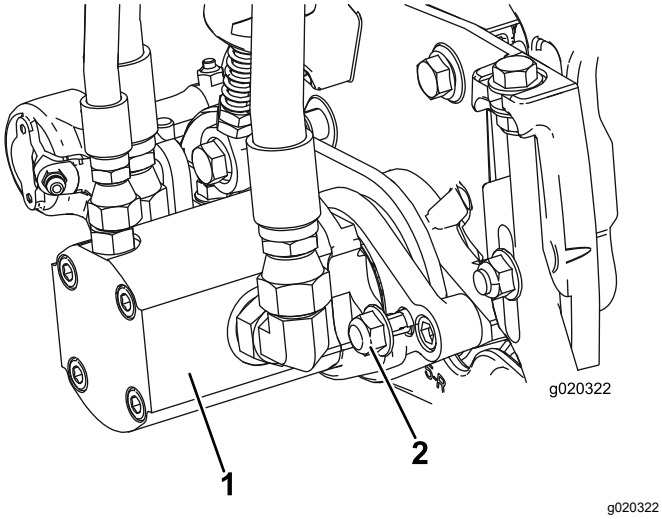

Figur 13

1. Spoledrivmotor
2. Feste muttere

4. Drei motoren mot klokken til flensene omringer boltene.
5. Trekk til mutterne med et moment på 37–45 Nm.

2

Justere dekkekompense-ringsfjæren

Ingen deler er nødvendige

Prosedyre

Dekkekompenseringsfjæren (Figur 14) overfører også vekt fra den fremre til den bakre valsen. Dette er med på å redusere bølgemønsteret i gresset, også kjent som "ondulering".

Viktig: **Foreta fjærjusteringer med klippeenheten på trekkenheten, vendt rett fremover og senket til gulvet.**

1. Kontroller at hårnålssplinten er installert i det bakre hullet på enden av stangen (Figur 14).

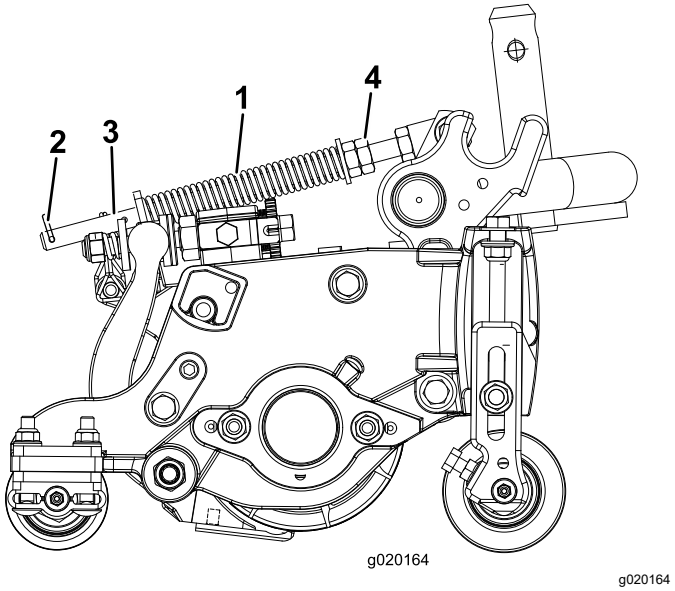

Figur 14

1. Gresskompenseringsfjær
2. Hårnålssplint
3. Fjærstang
4. Sekskantmuttere

2. Trekk til sekskantmutrene foran på fjærstangen til den komprimerte lengden på fjæren (Figur 14) er 12,7 cm for klippeenheter på 12,7 cm eller 15,8 cm for klippeenheter på 15,8 cm.

   Merk: Ved bruk i ujevnt terreng bør du redusere fjærlengden med 2,5 cm. Bakkefølgingen vil reduseres noe.

3

Montere CE-merkene

Deler som er nødvendige for dette trinnet:

1	Varselmerke 121–7928 (maskinmodell 03910)
1	Varselmerke 138–1186 (maskinmodeller 03820 og 03821)
1	CE-merke
1	Produksjonsårmerke

Prosedyre

På maskiner som krever CE-samsvar, sett på produksjonsårmerket (delenr. 133–5615) i nærheten av serienummerplaten, CE-merket (delenr. 93–7252) nær panserlåsen og CE-varselmerket (delenr. 121–7928 for maskinmodell 03910 og delenr. 138–1186 for maskinmodeller 03820 og 03821) over standardvarselmerket (delenr. 120–1683).

4

Installere panserlåsen (kun CE)

Deler som er nødvendige for dette trinnet:

1	Låsebrakett
2	Nagle
1	Skive
1	Skrue (¼ x 2 tommer)
1	Låsemutter (¼ tomme)

Prosedyre

1. Hekt løs panserlåsen fra panserlåsbraketten.
2. Fjern de to naglene som fester panserlås-braketten til panseret (Figur 15), og fjern panserlåsbraketten fra panseret.

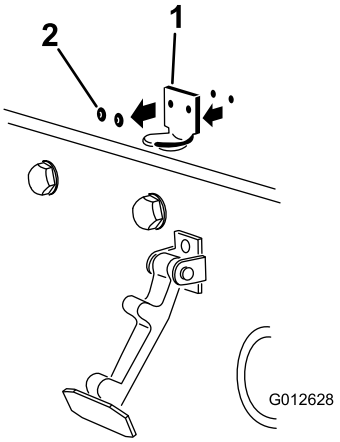

g012628

Figur 15

1. Panserlåsbrakett
2. Nagler

3. Plasser CE-låsebraketten og panserlåsbraketten på panseret på linje med monteringshullene.

   Merk: Låsebraketten må være mot panseret (Figur 16). Ikke fjern bolten og mutteren fra låsebrakettarmen.

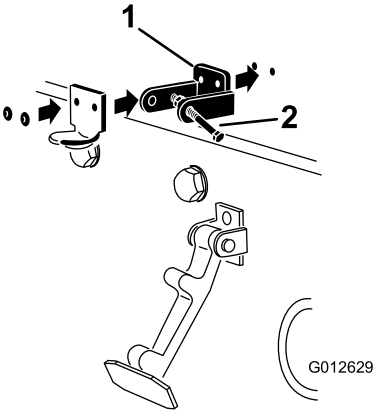

g012629

Figur 16

1. CE-låsebrakett
2. Bolt og mutter

4. Rett inn skivene med hullene på innsiden av panseret.
5. Nagle brakettene og skivene til panseret (Figur 16).
6. Hekt låsen på panserlåsbraketten (Figur 17).

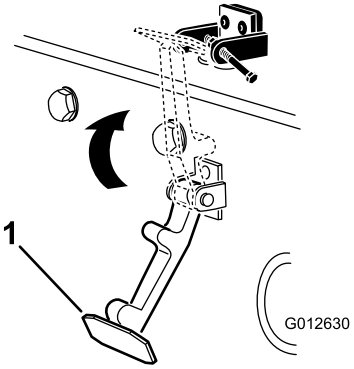

g012630

Figur 17

1. Panserlås

7. Skru bolten inn på den andre armen til panserlåsbraketten for å låse låsen i stilling (Figur 18).

   Merk: Stram til bolten, men ikke stram mutteren.

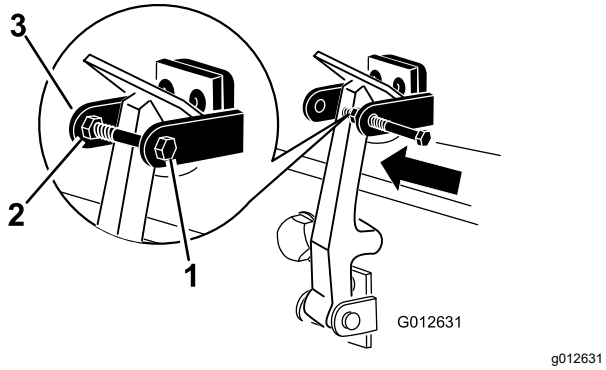

Figur 18

1. Bolt
2. Mutter
3. Armen til panserlåsbraketten

5

Redusere trykket i dekkene

Ingen deler er nødvendige

Prosedyre

De har fylt ekstra mye luft i dekkene på fabrikken med tanke på transporten. Reduser trykket til riktig nivå før du tar maskinen i bruk. Se Kontrollere trykket i dekkene (side 44).

6

Bruke klippeenhetsstøtten

Deler som er nødvendige for dette trinnet:

1	Klippeenhetsstøtte

Prosedyre

Når du tipper klippeenheten på siden for å eksponere motstål/spole, vipper du opp baksiden av klippeenheten med støtten for å sikre at mutterne bak på enden av justeringsskruen til motstangen ikke hviler på arbeidsoverflaten (Figur 19).

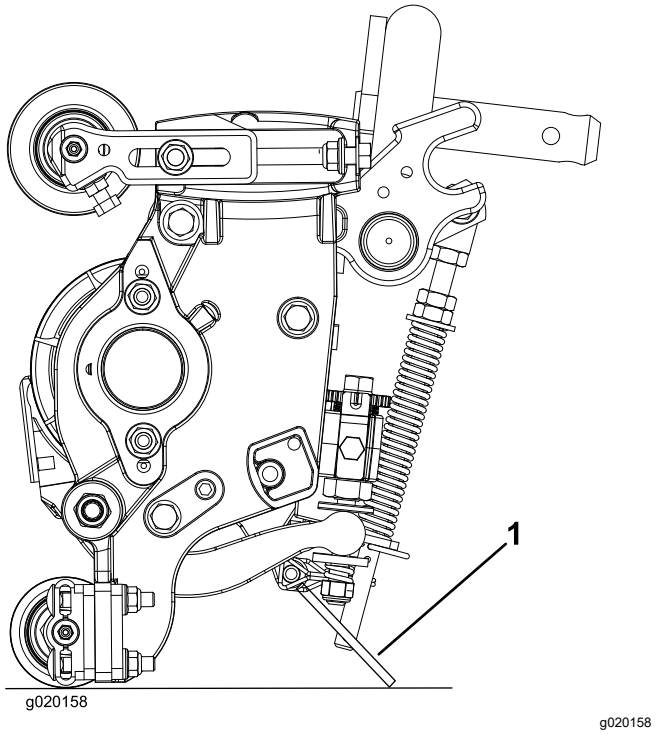

Figur 19

1. Klippeenhetsstøtte

Fest støtten til kjedebraketten med låsestiften (Figur 20).

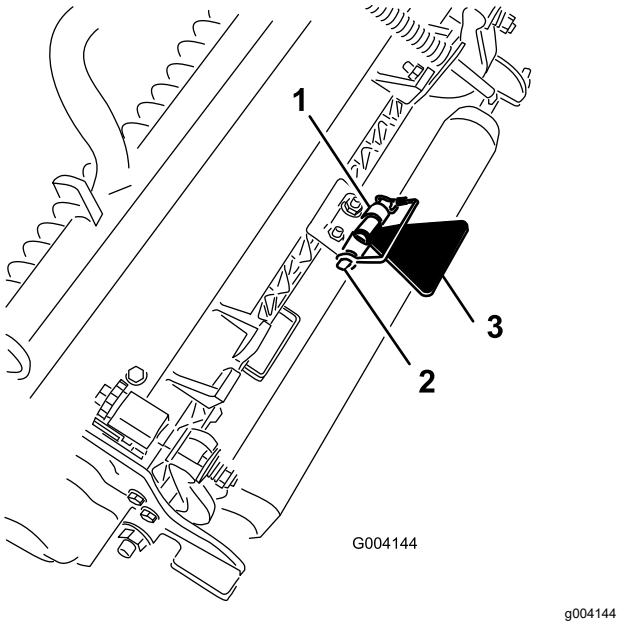

Figur 20

1. Kjedebrakett
2. Låsestift
3. Klippeenhetsstøtte

Oversikt over produktet

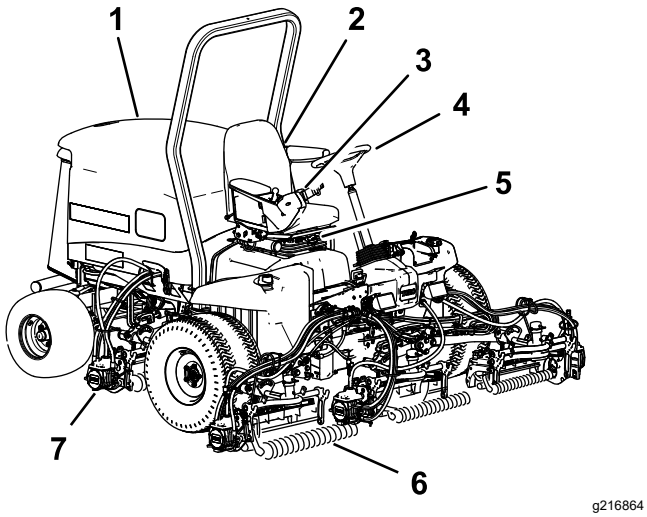

Figur 21

1. Panser
2. Sete
3. Kontrollarm
4. Ratt
5. Justeringsspak for sete
6. Fremre klippeenheter
7. Bakre klippeenheter

Kontroller

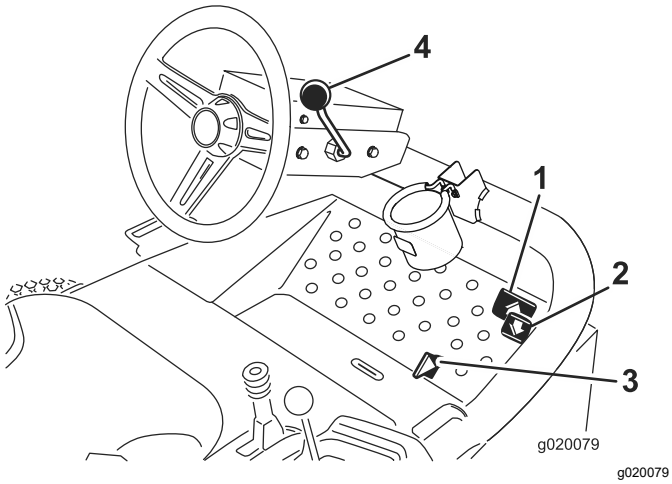

Figur 22

1. Trekkpedal for fremoverkjøring
2. Trekkpedal for bakoverkjøring
3. Klippe-/transportpedal
4. Vippestyringsspak

Trekkpedaler

Trykk inn trekkpedalen for fremoverkjøring (Figur 22) for å kjøre fremover. Trykk ned trekkpedalen for bakoverkjøring (Figur 22) for å kjøre gressklipperen bakover eller for å stoppe når du kjører fremover. Sett pedalen i NØYTRAL-stillingen når du vil stoppe maskinen.

Klippe-/transportpedal

Bruk hælen for å flytte klippe-/transportføringen (Figur 22) til venstre for å transportere og til høyre for å klippe. **Klippeenhetene vil kun fungere i KLIPPE-stilling, og kan ikke senkes i TRANSPORT-stilling.**

Viktig: **Klippehastighet er stilt inn på 9,7 km/t på fabrikken. Denne kan gjøres høyere eller lavere ved å justere stoppskruen for hastighet (Figur 23).**

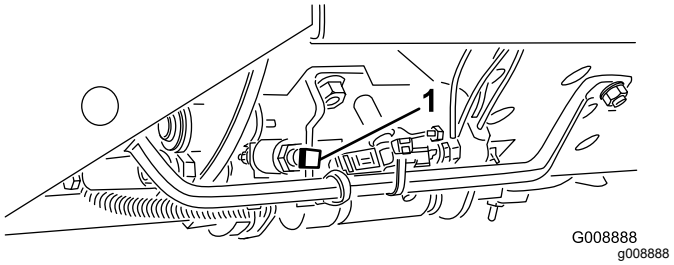

Figur 23

1. Stoppskrue for hastighet

Vippestyringsspak

Dra justeringsspaken for ratt (Figur 22) tilbake for å vippe rattet til ønsket posisjon. Skyv deretter spaken fremover for å sikre stillingen.

Tenningsnøkkel

Tenningsnøkkelen (Figur 24), som brukes til å starte, stoppe og forvarme motoren, har tre posisjoner: AV, PÅ/FORVARME og START. Vri nøkkelen til PÅ/FORVARME-posisjon til glødeplugglampen slukkes (etter ca. sju sekunder). Vri så nøkkelen til START for å aktivere startmotoren. Slipp nøkkelen når motoren starter. Nøkkelen går automatisk til stillingen PÅ/KJØR. Hvis du vil stanse motoren, vrir du nøkkelen AV-stillingen. Ta nøkkelen ut av tenningen for å unngå at kjøretøyet startes ved et uhell.

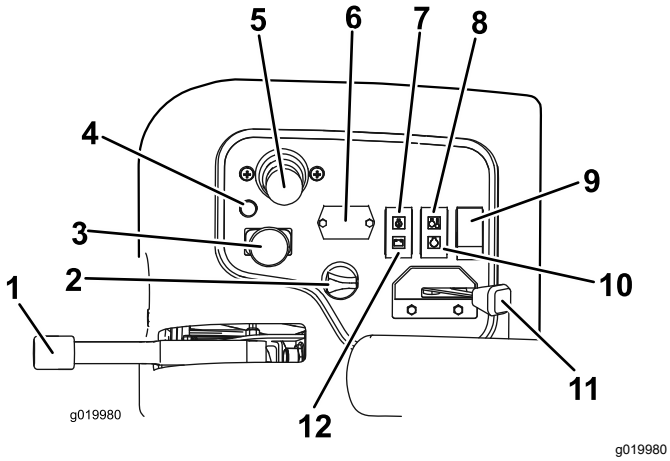

Figur 24

1.	Parkeringsbrems	7.	Oljetrykklampe
2.	Tenningsbryter	8.	Temperaturlys
3.	Bryter for aktivering/deaktivering	9.	Lysbryter
4.	Diagnostikklampe	10.	Glødepluggindikator
5.	Kontrollspak for senking og heving av klippeenheten	11.	Gass
6.	Timeteller	12.	Indikatorlampe for generatoren

Gass

Skyv gasspaken (Figur 24) forover for å øke motorhastigheten og bakover for å redusere den.

Bryter for aktivering/deaktivering

Bryteren for aktivering/deaktivering (Figur 24) brukes sammen med kontrollspaken for senking og heving av klippeenhetene for å drive klippeenhetene. **Du kan ikke senke klippeenhetene når klippe-/transportbryteren er i TRANSPORT-stilling.**

Timeteller

Timetelleren (Figur 24) viser hvor mange timer motoren totalt har vært i drift. Den virker så snart nøkkelbryteren er slått på.

Kontrollspak for senking og heving av klippeenheten

Denne spaken (Figur 24) hever og senker klippeenheten og starter og stopper også spolene når de er aktivert i klippemodus. **Du kan ikke senke klippeenhetene når klippe-/transportbryteren er i TRANSPORT-stilling.**

Merk: Når klippeenhetene aktiveres igjen, trenger du ikke å holde spaken i fremoverposisjon når du senker eller hever klippeenhetene.

Varsellampe for motorens kjølemiddeltemperatur

Varsellampen for temperatur (Figur 24) lyser hvis motorens kjølemiddeltemperatur er høy. Ved denne temperaturen deaktiveres klippeenhetene. Hvis kjølevæsketemperaturen stiger med 5,5 °C, slås motoren av for å forhindre ytterligere skade.

Varsellampe for oljetrykk

Varsellampen for oljetrykk (Figur 24) lyser når oljetrykket i motoren reduseres til det er under et sikkert nivå.

Indikatorlampe for generatoren

Generatorlyset (Figur 24) bør være av når motoren er i gang. Hvis det lyser, kontroller ladesystemet og reparer det om nødvendig.

Glødepluggindikator

Glødepluggindikatoren (Figur 24) lyser når glødepluggene er i bruk.

Parkeringsbrems

Når motoren er slått av, sett parkeringsbremsen på (Figur 24) for å hindre at kjøretøyet skal bevege seg ved et uhell. Når du vil koble til parkeringsbremsen, drar du opp spaken. Motoren stanser dersom trekkpedalen trykkes ned når parkeringsbremsen er på.

Diagnostikklampe

Diagnostikklampen (Figur 24) tennes hvis systemet registrerer en systemfeil.

Drivstoffmåler

Drivstoffmåleren (Figur 25) registrerer hvor mye drivstoff det er i tanken.

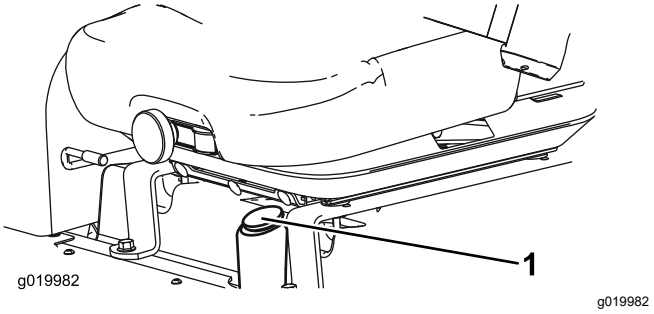

Figur 25

1. Drivstoffmåler

Stikkontakt

Stikkontakten, som sitter på utsiden av kontrollpanelet, er en strømkilde på 12 V til elektriske enheter (Figur 26).

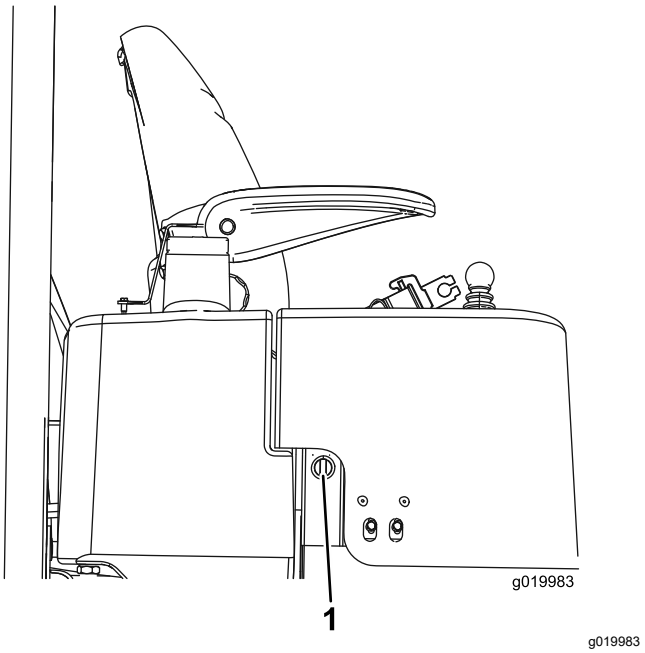

Figur 26

1. Stikkontakt

Kontrollknott for spolehastighet

Spolehastighetskontrollen kontrollerer hastigheten for klippeenhetene (Figur 27). Spolehastigheten øker etter hvert som du vrir knotten mot klokken. Se merket med spolehastighetsdiagram (Figur 31) for å fastsette korrekt spolehastighet.

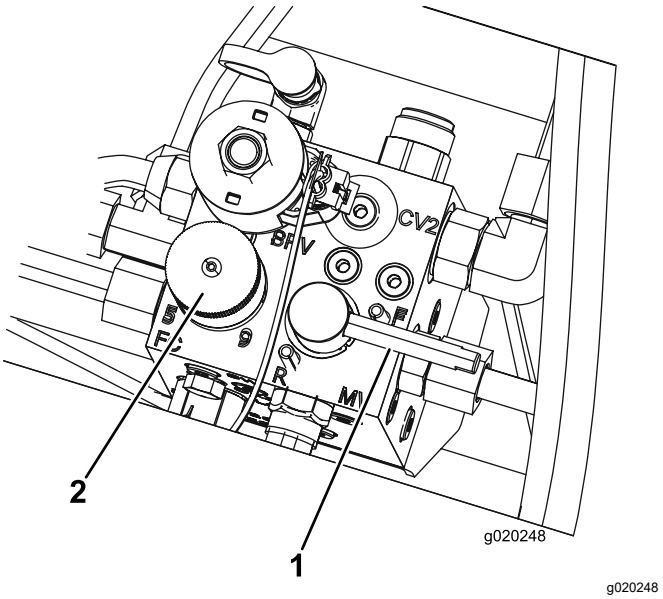

Figur 27

1. Slipespake
2. Kontrollknott for spolehastighet

Slipespak

Bruk slipespaken sammen med kontrollspaken for senking og heving av klippeenhetene for spolene (Figur 27).

Spesifikasjoner

Merk: Spesifikasjoner og konstruksjon kan forandres uten varsel.

Dimensjoner	Reelmaster 3550	Reelmaster 3555	Reelmaster 3575
Klippebredde	208 cm	254 cm	254 cm
Total bredde	239 cm	284 cm	284 cm
Transportbredde	231 cm	231 cm	231 cm
Total lengde	295 cm	267 cm	267 cm
Høyde til øverst på veltebeskyttelsen	188 cm	201 cm	206 cm
Hjulavstand	151 cm	152 cm	152 cm
Vekt (konfigurert)	900 kg	1034 kg	1157 kg
Vekt (ingen klippeenheter)	708 kg	751 kg	796 kg

Tilbehør

Et utvalg av Toro-godkjent tilbehør som kan brukes sammen med maskinen for å forbedre og utvide dens funksjoner er tilgjengelig. Ta kontakt med en autorisert serviceforhandler eller Toro-forhandler, eller gå til www.Toro.com for å få en liste over godkjent tilbehør og utstyr.

For å oppnå optimal ytelse og holde maskinen i sikkerhetsgodkjent stand bruker du bare ekte Toro-reservedeler og -tilbehør. Reservedeler og tilbehør som er laget av andre produsenter kan være farlige, og de kan derfor føre til at garantien blir ugyldig.

Bruk

Før bruk

Sikkerhet før bruk

Generell sikkerhet

- Ikke la barn eller personer som ikke er opplært, kjøre eller utføre vedlikehold på maskinen. Det kan hende at lokale forskrifter setter en aldersgrense for bruk. Eieren er ansvarlig for opplæring av alle operatører og mekanikere.
- Gjør deg kjent med sikker bruk av utstyret, driftskontrollene og sikkerhetssymbolene.
- Slå av motoren, ta ut nøkkelen og vent til alle bevegelige deler stopper før du forlater førerposisjonen. La maskinen kjøle seg ned før justering, vedlikehold, rengjøring eller oppbevaring.
- Lær deg å stanse maskinen og slå av motoren raskt.
- Bruk aldri maskinen uten at alle verneplater og andre sikkerhetsanordninger sitter på plass og fungerer som tiltenkt.
- Før du klipper, må du alltid undersøke maskinen for å sikre at klippeenhetene er i god stand.
- Undersøk området der du skal bruke maskinen, og fjern alle gjenstander som kan slynges ut av maskinen.

Drivstoffsikkerhet

- Vær svært forsiktig når du håndterer drivstoff. Det er brannfarlig, og dampen er eksplosiv.
- Slukk alle sigaretter, sigarer, piper og andre tennkilder.
- Bruk bare en godkjent drivstoffkanne.
- Ta aldri lokket av drivstofftanken eller fyll på drivstofftanken mens motoren går eller er varm.
- Ikke fyll eller tøm drivstofftanken i et innelukket rom.
- Oppbevar aldri maskinen eller bensinkannen i nærheten av åpen ild, gnister eller kontrollampe, som på en varmtvannstank eller andre apparater.
- Hvis du søler drivstoff, må du ikke prøve å starte motoren. Unngå alt som kan antennes, til all drivstoffdamp er forsvunnet.

Utføre daglig vedlikehold

Serviceintervall: For hver bruk eller daglig

Før du starter maskinen hver dag, må du utføre prosedyrene for hver bruk / daglige prosedyrer, som angitt i Vedlikehold (side 35).

Kontrollere parkerings-bremsen

Serviceintervall: For hver bruk eller daglig

1. Start motoren, hev klippeenhetene, koble fra parkeringsbremsen og flytt maskinen til et åpent, flatt område.
2. Sett på parkeringsbremsen (Figur 28).

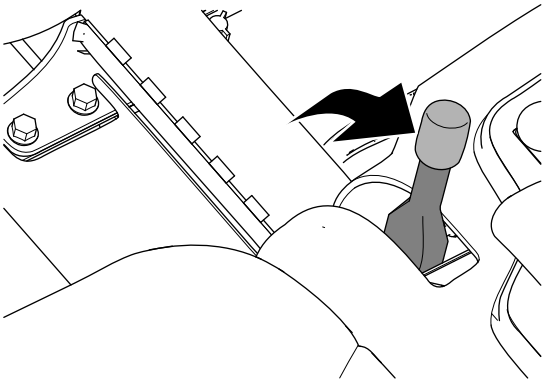

Figur 28

3. Trykk ned trekkpedalen for å kjøre maskinen fremover.

   Merk: Hvis maskinen beveger seg fremover med parkeringsbremsen aktivert, justerer du parkeringsbremsen. Se Justere parkeringsbremsen (side 47).

   Merk: Hvis du flytter maskinen fremover med parkeringsbremsen aktivert, vil motoren slå seg av.
4. Hvis du justerte parkeringsbremsen, gjentar du trinn 2 og 3.

   Merk: Hvis maskinen går videre med parkeringsbremsen aktivert: Utfør service på parkeringsbremsen, sjekk venstre og høyre bremsekobling for skader, og kontroller bremsespaken for skade. Se Overhale parkeringsbremsene (side 47).
5. Slå av motoren, ta ut nøkkelen og vent til alle bevegelige deler står stille, før du forlater førersetet.

Fylle på drivstofftanken

Bruk kun rent, ferskt dieseldrivstoff eller biodieseldrivstoff med lavt (<500 ppm) eller ultralavt (<15 ppm) svovelinnhold. Minimumsklassifisering for cetan bør være 40. Ikke kjøp mer drivstoff enn det

som kan brukes opp i løpet av 180 dager, dette for å sikre at drivstoffet er ferskt.

Drivstofftankens kapasitet er ca. 42 liter.

Bruk dieseldrivstoff av sommertype (nr. 2-D) ved temperaturer over -7 °C og dieseldrivstoff av vintertype (nr. 1-D eller nr. 1-D/2-D) under -7 °C. Bruk av drivstoff av vintertype ved lavere temperaturer medfører et lavere flammepunkt og kaldflytkarakteristika som gjør det lettere å starte og som reduserer tetting av drivstoffilteret.

Bruk av drivstoff av sommertype over -7 °C medfører lengre levetid for drivstoffpumpen og gir økt effekt sammenliknet med drivstoff av vintertype.

Maskinen er **klar for biodiesel**.

Denne maskinen kan også bruke biodieselblandet drivstoff opptil B20 (20 % biodiesel, 80 % petrodiesel). Petrodieseldelen skal ha lavt eller ultralavt svovelinnhold. Ta følgende forholdsregler:

- Biodieseldelen av drivstoffet må oppfylle kravene i spesifikasjonen ASTM D6751 eller EN 14214.
- Den blandede dieselsammensetningen må oppfylle kravene i ASTM D975 eller EN 590.
- Malte/lakkerte overflater kan skades av biodieselblandinger.
- Bruk B5 (biodieselinnhold på 5 %) eller lavere blandinger i kaldt vær.
- Kontroller alle forseglinger, slanger og pakninger som kommer i kontakt med drivstoffet, da de kan forringes over tid.
- Du kan forvente at drivstoffilteret tettes en tid etter å ha konvertert til biodieselblandinger.
- Ta kontakt med en autorisert Toro-forhandler hvis du ønsker mer informasjon om biodiesel.

1. Parker maskinen på en jevn overflate, senk klippeenheten, sett på parkeringsbremsen, slå av motoren, og ta nøkkelen ut av tenningen.
2. Rengjør området rundt drivstofftanklokket (Figur 29).
3. Fjern drivstofftanklokket.
4. Fyll drivstoff på tanken til nivået når opp til bunnen av påfyllingshalsen. **Ikke fyll på for mye.**
5. Sett på lokket.
6. Tørk opp eventuelt bensinsøl for å unngå brannfare.

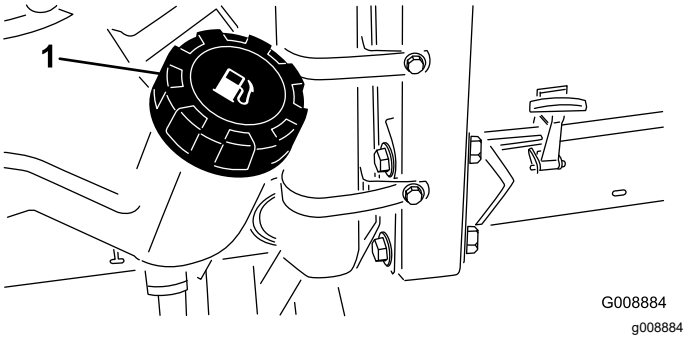

Figur 29

1. Drivstofftanklokk

Justere setet

Justere setestillingen

Setet kan beveges både forover og bakover. Juster setet til en stilling som er behagelig for deg, og som gir deg best mulig kontroll over maskinen.

1. Flytt spaken sidelengs for å låse opp setet (Figur 30).
2. Når du har flyttet setet til ønsket posisjon, slipper du spaken for å låse setet på plass.

Justere seteopphenget

Du kan justere setet for å sitte mer stabilt og komfortabelt ved kjøring. Still inn setet i den stillingen som gjør deg mest mulig komfortabel.

Hvis du vil justere setet, dreier du den fremre knotten enten til høyre eller venstre for å gi best mulig komfort (Figur 30).

Justere ryggstillingen

Du kan justere seteryggen for en mer komfortabel kjøretur. Still inn seteryggen i den stillingen som gjør deg mest mulig komfortabel.

Drei knotten under det høyre armlenet i begge retninger for å gi best mulig komfort (Figur 30).

Justere armlenestillingen

Du kan justere armlenene for at kjøreturen skal være komfortabel. Still inn armlenene i den mest komfortable stillingen.

Hev armlenet og drei knotten enten til høyre eller venstre for å gi best mulig komfort (Figur 30).

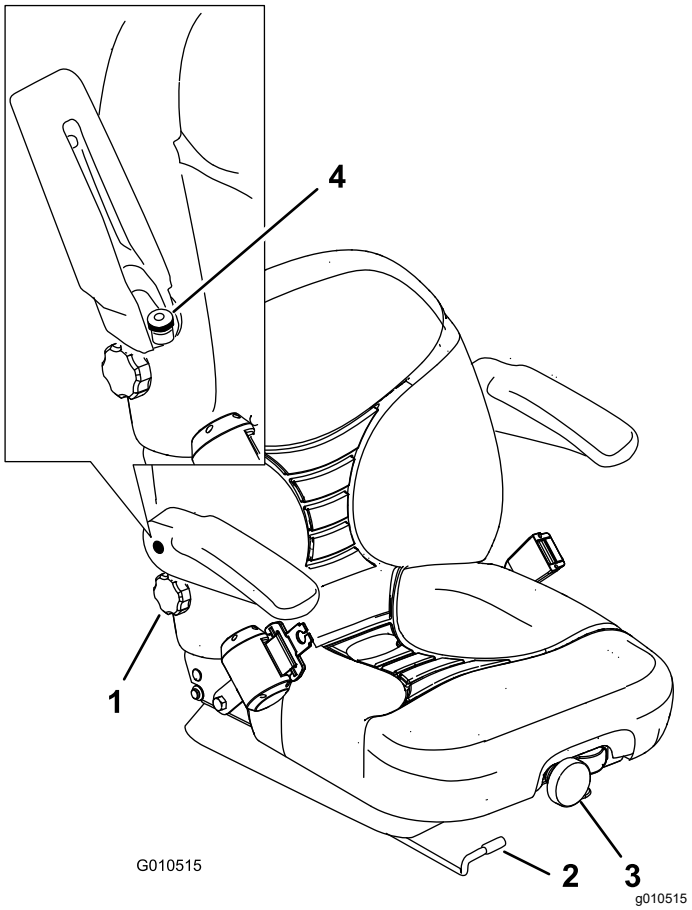

Figur 30

1. Ryggstøtteknott
2. Justeringsspak for setestilling
3. Seteopphengsknott
4. Justeringsknott for armlene

Under bruk

Sikkerhet under drift

Generell sikkerhet

- Eieren/brukeren kan forhindre og er ansvarlig for ulykker som kan forårsake personskader eller materielle skader.
- Ha på deg passende klær, inkludert vernebriller, vernebukser, sklisikkert og kraftig fottøy og hørselsvern. Sett opp langt hår, ikke bruk løstsittende klær eller fritthengende smykker.
- Ikke bruk maskinen når du er syk, trett eller påvirket av alkohol eller andre rusmidler.
- Vær alltid fokusert på oppgaven når du bruker maskinen. Ikke delta i aktiviteter som forårsaker distraksjoner, da dette kan føre til personskade eller materiell skade.
- Påse at alle drivverk står i nøytral stilling, at parkeringsbremsen er aktivert og at du er i førerposisjon før du starter motoren.
- Ikke ha med passasjerer på maskinen, og hold folk, særlig barn, borte fra arbeidsområdet.
- Bruk maskinen bare når det er god sikt, for å unngå hull eller skjulte farer.
- Unngå å klippe vått gress. Redusert veigrep kan føre til at maskinen glir.
- Hold hendene og føttene borte fra klippeenhetene.
- Se bak- og nedover før du rygger, slik at du ikke kjører på noen.
- Vær forsiktig når du nærmer deg hjørner, busker, trær eller annet som begrenser synsfeltet.
- Stopp klippeenhetene når du ikke klipper.
- Kjør sakte, og vær forsiktig når du svinger og krysser veier og fortau med maskinen. Overhold alltid vikeplikten.
- Kjør motoren kun i godt ventilerte områder. Eksosen inneholder karbonmonoksid, som er dødelig ved innånding.
- La aldri maskinen stå uten tilsyn når den er i gang.
- Før du forlater førerplassen, gjør følgende:
  - Parker maskinen på en jevn flate.
  - Koble ut klippeenheten(e), og senk tilbehøret.
  - Sett på parkeringsbremsen.
  - Slå av motoren og ta ut nøkkelen.
  - Vent til alle bevegelige deler har stoppet.
- Maskinen skal kun brukes under forhold med god sikt og egnede værforhold. Ikke bruk maskinen hvis det er fare for lynnedslag.

Sikkerhet for veltebeskyttelsessystem

- Ikke fjern noen av veltebeskyttelseskomponentene fra maskinen.
- Sørg for at sikkerhetsbeltet er festet og at du kan frigjøre det raskt i nødstilfeller.
- Ha alltid på sikkerhetsbeltet.
- Kontroller nøye om det finnes overhengende hindringer, og sørg for at du ikke kommer i kontakt med slike.
- Sørg for at veltebøylebeskyttelsen er i sikker driftstilstand ved å inspisere den grundig for skade med jevne mellomrom og kontrollere at alle monteringsfester er strammet til.
- Skift ut alle skadde veltebeskyttelseskomponenter. Ikke reparer eller gjør endringer på dem.

Sikkerhet i skråninger

- Skråninger er en ledende årsak til tap av kontroll og velting. Dette kan føre til alvorlige skader eller dødsfall. Du er ansvarlig for trygg drift i skråninger. Bruk av maskinen i skråninger krever ekstra forsiktighet.
- Vurder forholdene ved stedet, og inspiser området for å avgjøre om det er trygt å bruke maskinen i skråningen. Bruk alltid sunn fornuft og god dømmekraft når du utfører denne inspeksjonen.
- Gjennomgå instruksjonene for bruk i skråninger, oppført nedenfor, for å bruke maskinen i skråninger. Før du bruker maskinen, må du gjennomgå forholdene på stedet for å fastslå om du kan bruke maskinen under gjeldende forhold på gitt dag og ved gitt sted. Endringer i terreng kan føre til endringer ved bruk av maskinen i skråninger.
  - Ikke start, stopp eller sving maskinen i skråninger. Unngå brå endringer i hastighet eller retning. Sving sakte og gradvis.
  - Ikke bruk en maskin i omstendigheter hvor trekkraften, styringen eller stabiliteten er i tvil.
  - Fjern eller marker hindringer som grøfter, hull, hjulspor, ujevnheter, steiner eller andre skjulte objekter. Gjenstander kan ligge skjult i høyt gress. Maskinen kan velte i ujevnt terreng.
  - Vær oppmerksom på at bruk av maskinen på vått gress, på tvers av skråninger eller i nedoverbakker kan føre til at maskinen mister veigrepet.
  - Vær svært forsiktig når du bruker maskinen nær kanter, grøfter, voller, vann eller andre faremomenter. Maskinen kan velte hvis et hjul går over kanten eller kanten gir etter. Sett opp et sikkerhetsområde mellom maskinen og eventuelle faremomenter.
  - Identifiser faremomenter ved bunnen av skråningen. Klipp skråningen med en skyvemaskin hvis det finnes faremomenter.
  - Hvis det lar seg gjøre, hold klippeenhetene senket til bakken mens du bruker maskinen i skråninger. Hvis du hever klippeenhetene mens du kjører i skråninger, kan det føre til at maskinen blir ustabil.

Starte motoren

Du må kanskje tappe drivstoffsystemet hvis noen av følgende situasjoner har oppstått. Se Tappe drivstoffsystemet (side 30):

- Første oppstart av en ny motor
- Motoren har stoppet på grunn av for lite drivstoff.
- Vedlikeholdsarbeid har blitt utført på komponenter i drivstoffsystemet, dvs. filteret er byttet osv.

1. Kontroller at parkeringsbremsen er på og at drivbryteren for klippeenheten står i FRAKOBLET stilling.
2. Ta foten av trekkpedalen, og kontroller at den står i NØYTRAL stilling.
3. Flytt gasspaken til stillingen for halv gass.
4. Sett i nøkkelen og vri den til stillingen PÅ/FORVARME til glødepluggindikatoren slutter å lyse (omtrent syv sekunder). Vri deretter nøkkelen til START-stillingen for å tilkoble startmotoren.

   Merk: Slipp nøkkelen når motoren starter. Nøkkelen går automatisk til stillingen PÅ/KJØR.

   Viktig: **Starteren må ikke tilkobles lengre enn 15 sekunder for å unngå overoppheting av startmotoren. Etter 10 sekunder sammenhengende omdreining må du vente 60 sekunder før du aktiverer startmotoren igjen.**
5. Når du starter motoren for første gang, eller etter en overhaling, kjører du maskinen forover og bakover i ett eller to minutter. Bruk også løftespaken og drivbryteren for klippeenhetene for å kontrollere at alle delene virker som de skal.

   Vri rattet mot høyre og venstre for å kontrollere at styringen fungerer som den skal, slå deretter av motoren og kontroller om det er oljelekkasjer, løse deler eller andre merkbare feil.

⚠ FORSIKTIG

Kontakt med bevegelige deler kan forårsake personskader.

Slå av motoren, og vent til alle bevegelige deler har stoppet før du kontrollerer om maskinen har oljelekkasjer, løse deler eller andre feil.

Slå av motoren

1. Flytt gasskontrollen til stillingen for TOMGANGSKJØRING.
2. Sett klippeenhetens drivbryter til DEAKTIVER.
3. Drei tenningsnøkkelen til AV-stilling.
4. Ta ut nøkkelen for å forhindre at kjøretøyet startes ved et uhell.

Innstilling av spolehastigheten

For å oppnå konsekvent, høy klippekvalitet og et jevnt utseende etter klipping er det viktig at du stille spolehastighetskontrollene (finnes under

setet) korrekt. Juster spolehastighetskontrollene på følgende måte:

1. Velg klippehøyden for klippeenhetene.
2. Velg ønsket bakkehastighet som er best egnet til forholdene.
3. Bruk grafen på spolehastighetsdiagrammene (Figur 31 og Figur 32) for å fastsette korrekt spolehastighet.

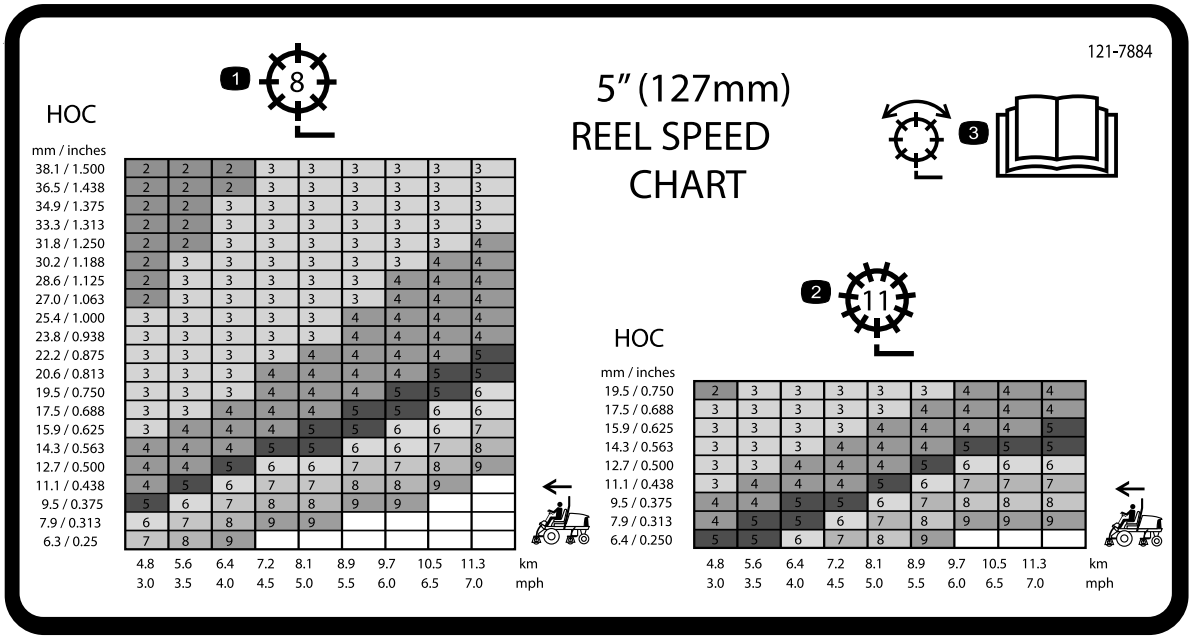

Figur 31

Modell 03820 og 03910

1. Justering av spole med åtte kniver
2. Justering av spole med elleve kniver
3. Les *brukerhåndboken* hvis du vil ha mer informasjon om justering av spole.

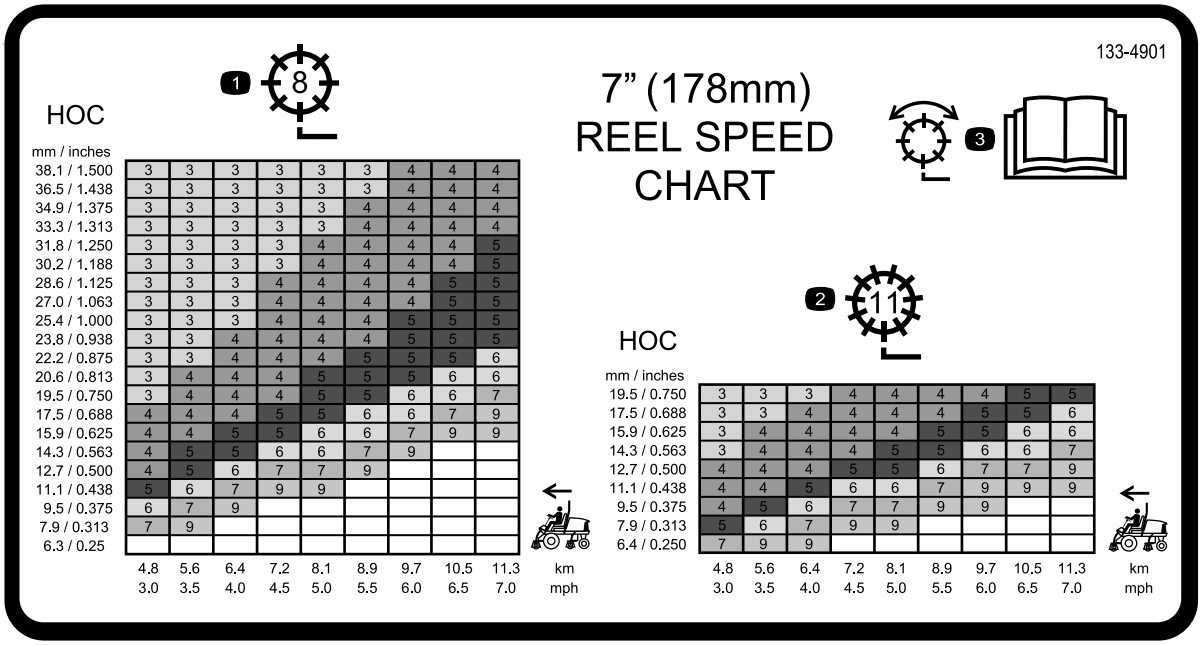

Figur 32

Modell 03821

1. Justering av spole med åtte kniver
2. Justering av spole med elleve kniver
3. Les *brukerhåndboken* hvis du vil ha mer informasjon om justering av spole.

4. Still inn spolehastigheten ved å vri knotten (Figur 33) til indikatorpilen er på linje med antallet som angir ønsket innstilling.

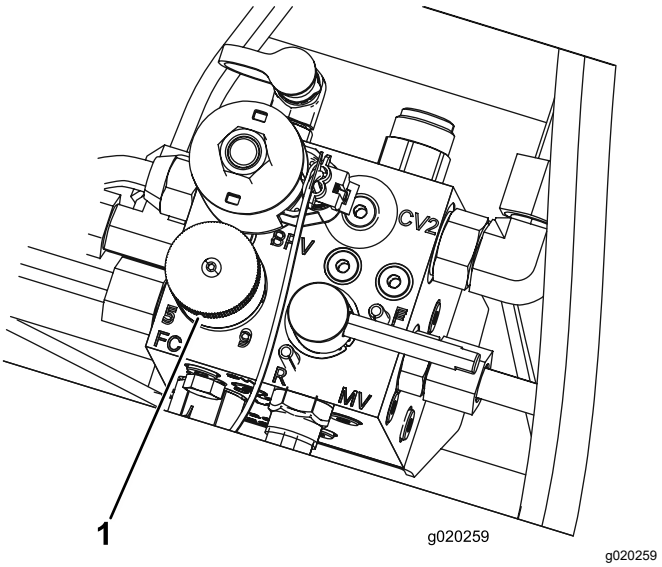

Figur 33

1. Kontrollknott for spolehastighet

Merk: Spolehastigheten kan heves eller senkes for å kompensere for dekkeforholdene. Når du bruker kurver, må du øke spolehastigheten for å forbedre oppsamlingsytelsen.

Justere motvekten til løftearmen

Du kan justere motvektsbalansen på de bakre klippeenhetenes løftearmer for å kompensere for forskjellige gressforhold og for å opprettholde en jevn klippehøyde i ujevnt terreng eller i områder der det bygges opp halm.

Du kan justere hver motvektsfjær til én av fire innstillinger. Hvert trinn hever eller senker motvekten på klippeenheten med 2,3 kg. Du kan plassere fjærene på baksiden av den første fjæraktuatoren for å fjerne all motvekten (fjerde stilling).

1. Parker maskinen på en jevn overflate, senk klippeenheten, sett på parkeringsbremsen, slå av motoren, og ta nøkkelen ut av tenningen.
2. Før inn et rør eller lignende objekt på den lange fjærenden for å slippe noe av fjærspenningen under justering (Figur 34).

⚠ FORSIKTIG

Fjærene er spente, og det kan det føre til personskader.

Vær forsiktig når du justerer dem.

3. Mens du letter spenningen i fjæren, fjern bolten og låsemutteren som fester fjæraktuatoren til braketten (Figur 34).

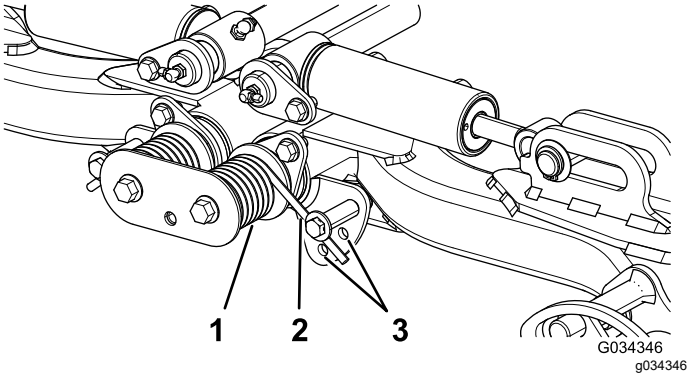

Figur 34

1. Fjær
2. Fjæraktuator
3. Ekstra hullplasseringer

4. Flytt fjæraktuatoren til ønsket hullplassering og fest med bolten og låsemutteren.
5. Gjenta prosedyren på de andre fjærene.

Tappe drivstoffsystemet

1. Parker maskinen på en jevn flate, senk klippeenheten, sett på parkeringsbremsen, stopp motoren og ta ut nøkkelen.
2. Sikre at drivstofftanken er minst halvfull.
3. Lås opp og løft panseret.
4. Åpne lufteskruen på pumpen for drivstoffinnsprøyting (Figur 35).

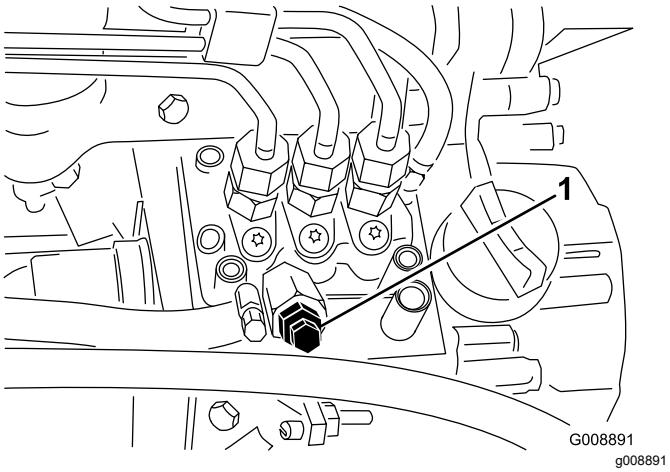

Figur 35

1. Lufteskrue på pumpen for drivstoffinnsprøyting

5. Vri tenningsnøkkelen til PÅ-stillingen. Den elektriske drivstoffpumpen startes slik at luften kommer ut rundt lufteskruen.

   Merk: La nøkkelen stå i PÅ-stillingen til det kommer en kraftig strøm av drivstoff ut rundt skruen.

6. Stram skruen, og vri tenningsnøkkelen til stillingen AV.

Merk: Vanligvis starter motoren når du har fulgt fremgangsmåten for tapping ovenfor. Hvis motoren ikke starter, kan det ha dannet seg en luftlomme mellom innsprøytingspumpen og injektorene. Se Tappe luft fra injektorene (side 43).

Forstå diagnostikklampen

Maskinen er utstyrt med en diagnostikklampe som indikerer om elektronikkontrolleren oppdager en elektronisk feil. Diagnostikklampen er plassert på kontrollpanelet (Figur 36). Når den elektroniske kontrolleren fungerer på korrekt måte og du flytter nøkkelbryteren til PÅ-stilling, tennes kontrollerens diagnostikklampe i tre sekunder og slår seg så av for å indikere at lampen fungerer på korrekt måte. Hvis motoren slår seg av, lyser lampen kontinuerlig til du endrer nøkkelposisjonen. Lampen blinker hvis kontrolleren oppdager en feilfunksjon i det elektriske systemet. Lampen slutter å blinke og nullstilles automatisk når du setter nøkkelbryteren i AV-stilling når feilen har blitt avklart.

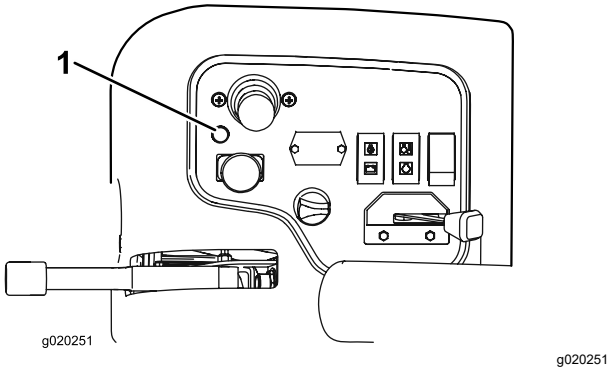

Figur 36

1. Diagnostikklampe

Når diagnostikklampen for kontrolleren blinker, har den oppdaget ett av følgende problemer:

- En utgang har blitt kortsluttet.
- En utgang har en åpen krets.

Bruk diagnostikkdisplayet til å finne ut hvilken utgangsbryter det er feil på, se Kontrollere sperrebryterne (side 31).

Hvis diagnostikklampen ikke er tent når nøkkelbryteren er i PÅ-stilling, betyr dette at den elektroniske kontrolleren ikke fungerer. Mulige årsaker er som følger:

- Tilbakekobling er ikke tilkoblet.
- Lampen er ødelagt.
- Sikringene er utbrent.
- Den fungerer ikke på korrekt måte.

Kontroller de elektriske tilkoblingene, sett inn sikringer og diagnostikklyspærer for å bestemme feilfunksjonen. Påse at tilbakekoblingskonnektoren er festet til ledningsfastspenneren.

Forstå ACE-diagnostikkdisplayet

Maskinen er utstyrt med en elektronisk kontroller som kontrollerer de fleste maskinfunksjonene. Kontrolleren registrerer hvilken funksjon som kreves for de forskjellige inngangsbryterne (dvs. setebryter, nøkkeltenning osv.), og slår på utgangsbryterne for å aktivere solenoidene eller releene for denne maskinfunksjonen.

For at den elektroniske kontrolleren skal kontrollere maskinen på ønsket måte, må hver av inngangsbryterne, utgangssolenoidene og releene være koblet til og fungere på korrekt måte.

Bruk ACE-displayet for diagnostikk til å hjelpe med å bekrefte og korrigere funksjonene på maskinen.

Kontrollere sperrebryterne

Serviceintervall: For hver bruk eller daglig

Formålet med sperrebryterne er å forhindre at motoren dreier eller starter bortsett fra om trekkpedalen er i NØYTRAL stilling, aktiverings-/deaktiveringsbryteren er i DEAKTIVERT stilling og heve-/senkekontrollen er i NØYTRAL stilling. I tillegg skal motoren slå seg av når du trykker på trekkpedalen når ingen sitter i setet eller hvis parkeringsbremsen er aktivert.

⚠ FORSIKTIG

Hvis sikkerhetssperrebryterne utkobles eller ødelegges, kan maskinen fungere uventet og forårsake personskader.

- **Ikke rør sperrebryterne.**
- **Sjekk sperrebryterne daglig, og bytt ut ødelagte brytere før du bruker maskinen.**

Bekrefte sperrebryterfunksjonen

1. Parker maskinen på en jevn flate, senk klippeenheten, sett på parkeringsbremsen og slå av motoren.
2. Fjern dekselet fra kontrollpanelet.
3. Finn ledningsfastspenneren og tilbakekoblingskonnektoren (Figur 37).

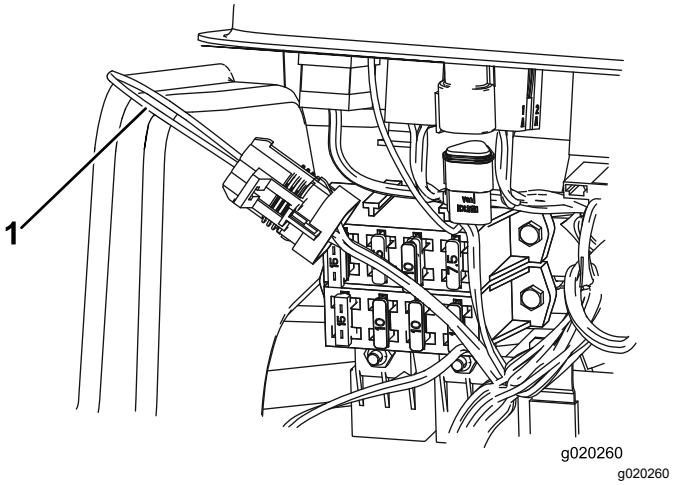

Figur 37

1. Tilbakekoblingskonnektor

4. Trekk kontakten forsiktig ut av tilbakekoblingskonnektoren fra ledningsnettkoblingen.
5. Koble diagnostikkinstrumentet ACEs displaykonnektor til ledningssatskontakten (Figur 38).

   Merk: Pass på at riktig overlegg er plassert på displayet til diagnostikkinstrumentet ACE.

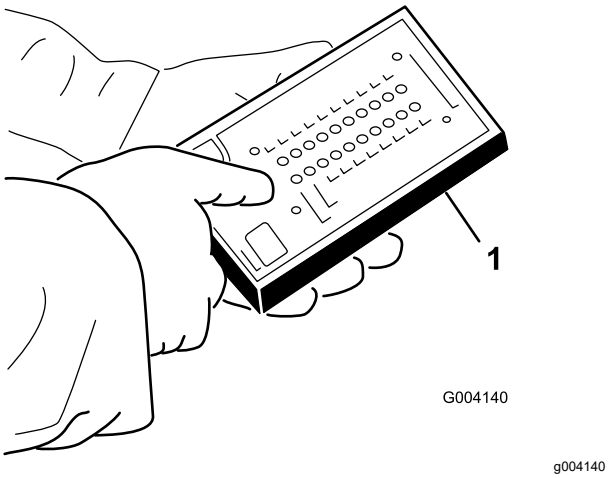

Figur 38

1. Diagnostikkinstrumentet ACE

6. Drei nøkkelbryteren til PÅ-stilling, men ikke start maskinen.

   Merk: Rød tekst på overtrekksmerket gjelder inngangsbryterne og grønn tekst gjelder utgangsbryterne.

7. LED-displayet for ”innganger vist” i den nedre, høyre kolonnen av diagnostikkinstrumentet ACE skal være opplyst. Hvis LED-displayet for «utganger vist» er opplyst, trykk på bytteknappen på diagnostikkinstrumentet ACE for å endre LED til «innganger vist».

Diagnostikkinstrumentet ACE vil opplyse LED-displayet som er tilknyttet hver av inngangene når den inngangsbryteren er lukket.

8. Veksle hver av bryterne fra åpen til lukket enkeltvis (for eksempel sitt på setet, trykk ned trekkpedalen osv.), og vær oppmerksom på at de riktige LED-ene på diagnoseenheten blinker av og på når den tilsvarende bryteren er lukket. Gjenta dette for alle brytere som du kan endre for hånd.
9. Hvis bryteren er lukket og korrekt LED-display ikke slås på, kontroller alle ledningene og koblingene til bryteren og/eller bryterne med et ohm-meter eller et multimeter. Skift ut eventuelle defekte brytere og reparer eventuelle defekte ledninger.

   Merk: Diagnoseinstrumentet ACE kan også oppdage utgangssolenoider eller releer som er slått på. Dette er en rask måte å avgjøre om en maskinfeil er elektronisk eller hydraulisk.

Bekrefte utgangsfunksjonen

1. Parker maskinen på en jevn flate, senk klippeenheten, sett på parkeringsbremsen, stopp motoren og ta ut nøkkelen.
2. Fjern tilgangspanelet fra siden på kontrollarmen.
3. Finn ledningsfastspenneren og konnektorene nær kontrolleren.
4. Trekk kontakten forsiktig ut av tilbakekoblings-konnektoren fra ledningsnettkoblingen.
5. Koble konnektoren til diagnostikkinstrumentet ACE til ledningsfastspenneren.

   Merk: Pass på at riktig overlegg er plassert på ACE-diagnostikkdisplayet.
6. Drei nøkkelbryteren til PÅ-stilling, men ikke start maskinen.

   Merk: Rød tekst på overtrekksmerket gjelder inngangsbryterne og grønn tekst gjelder utgangsbryterne.
7. LED-displayet for ”utganger vist” i den nedre, høyre kolonne på diagnostikkinstrumentet ACE skal være opplyst. Hvis LED-displayet for ”innganger vist” er opplyst, trykk på bytteknappen på diagnostikkinstrumentet ACE for å endre LED til ”utganger vist”.

   Merk: Det kan være nødvendig å bytte mellom ”innganger vist” og ”utganger vist” flere ganger for å utføre følgende skritt. Trykk på bytteknappen én gang for å bytte frem og tilbake. Dette kan gjøres så ofte det er nødvendig. Du må ikke holde knappen nede.
8. Sitt i setet og forsøk å drive ønsket funksjon på maskinen. Korrekt LED-er for utgang skal opplyses for å indikere at ECM slår på den funksjonen.

   Merk: Hvis korrekt utgangs-LED ikke opplyses, bekreft at nødvendige inngangsbrytere er i påkrevde stillinger for å tillate at funksjonene inntreffer. Bekreft korrekt bryterfunksjon. Hvis utgangs-LED er på som spesifisert, men maskinen ikke fungerer på korrekt måte, indikerer dette at det finnes et ikke-elektronisk problem. Reparer som nødvendig.

   Merk: Hvis hver utgangsbryter er i korrekt stilling og fungerer på korrekt måte, men utgangs-LED ikke er korrekt opplyst, indikerer dette et ECM-problem. Hvis dette er tilfelle, kontakter du Toro-forhandleren for å få hjelp.

   Viktig: **Displayet til diagnostikkinstrumentet ACE må ikke forbli koblet til maskinen. Det er ikke utformet for å tåle miljøet for maskinens daglige bruk. Når du er ferdig med å bruke ACE-diagnostikkdisplayet, kobler du det fra maskinen, og deretter kobler du tilbakekoblingskontakten til fastspenneren igjen. Maskinen fungerer ikke uten at tilbakekoblingskonnektoren er montert på ledningssatsen. Lagre diagnostikkinstrumentet på et tørt og trygt sted i verkstedet, ikke på maskinen.**

Brukstips

Gjøre deg kjent med maskinen

Før du klipper gress bør du øve på å bruke maskinen i et åpent område. Start og lå av motoren. Bruk i fremover- og reversstilling. Senk og hev klippeenhetene, og aktiver og deaktiver klippeenhetene. Når du føler at du kjenner maskinen kan du øve på å kjøre opp og ned skråninger ved ulike hastigheter.

Forstå varselsystemet

Hvis en varsellampe tennes under drift må du stoppe maskinen umiddelbart og rette opp problemet før du fortsetter klippingen. Alvorlig skade kan inntreffe hvis du driver maskinen med en feil.

Klipping av gress

Start motoren, og flytt gassen i HURTIG-stillingen. Flytt aktivering-/deaktiveringsbryteren til AKTIVERING-stillingen og bruk spaken for heve/senke klippeenheten til å kontrollere klippeenhetene (fremre klippeenheter er timet til å senkes før de bakre klippeenhetene). For å kjøre fremover og klippe gress, trykk trekkpedalen fremover.

Kjøre maskinen i transportmodus

Flytt aktiverings-/deaktiveringsbryteren til DEAKTIVERING-stillingen og hev klippeenhetene til transportstilling. Flytt klippe-/transportspaken til TRANSPORTstilling. Vær forsiktig når du kjører mellom gjenstander, slik at du ikke skader maskinen eller klippeenhetene ved et uhell. Vær svært forsiktig når du bruker maskinen i bakker. Kjør sakte og unngå skarpe svinger i bakker, slik at gressklipperen ikke velter.

Etter bruk

Sikkerhet etter bruk

Generell sikkerhet

- Slå av motoren, ta ut nøkkelen og vent til alle bevegelige deler stopper før du forlater førerposisjonen. La maskinen kjøle seg ned før justering, vedlikehold, rengjøring eller oppbevaring.
- Fjern gress og rusk fra klippeenheter, drivverk, lyddempere, kjøleskjermer og motorrom for å unngå at det begynner å brenne. Tørk opp eventuelt olje- eller drivstoffsøl.
- Koble ut drivkraften til utstyret når du transporterer eller ikke bruker maskinen.
- Vedlikehold og rengjør sikkerhetsbelte(r) etter behov.
- Oppbevar aldri maskinen eller bensinkannen hvor det er åpen ild, gnist eller kontrollampe som på en varmtvannstank eller andre apparater.

Skyve eller taue maskinen

I nødstilfeller kan du bevege maskinen ved å aktivere omløpsventilen i den hydrauliske pumpen med variabelt fortrengningsvolum og montere en hydraulikkslange for å omgå kontrollventilen og deretter skyve eller taue den.

Viktig: **Ikke skyv eller tau maskinen med en større hastighet enn 3–4,8 km/t eller i mer enn 0,4 km, da dette kan føre til skader i det interne drivverket. Omløpsventilen må være åpen når du skyver eller tauer maskinen. I tillegg må du montere en hydraulikkslange for å omgå kontrollventilen når du skyver eller tauer maskinen i revers.**

Hvis du må skyve eller taue maskinen, vil du trolig måtte flytte både den både forover og i revers. For å sikre at drivverket ikke blir skadet under skyving eller tauing er det best å klargjøre maskinen for både fremover og bakover skyving eller tauing.

Klargjøre maskinen for skyving eller tauing i revers

Viktig: **Hvis du må skyve eller taue maskinen i revers, må du først omgå kontrollventilen i manifolden for firehjulsdrift.**

Følgende Toro-deler er nødvendig å gå utenom kontrollventilen:

- Toro-delenr. 59-7410, diagnosekobling
- Toro-delenr. 354-79, diagnosekoblingshette
- Toro-delenr. 95-8843, hydraulikkslange
- Toro-delenr. 95-0985, kobling (2)
- Toro-delenr. 340-77, hydraulikkobling (2)

1. Monter en diagnosekobling i den umarkerte porten som ligger mellom portene M8 og P2 på bakre trekkmanifold (Figur 39).

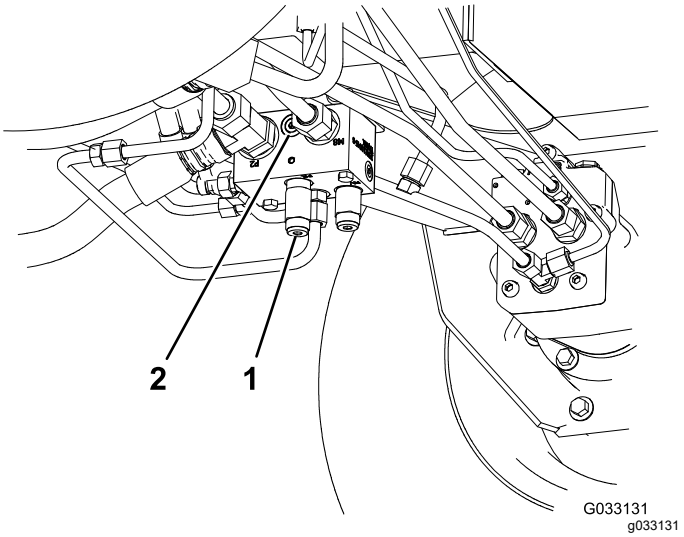

Figur 39

1. Bakre trekkmanifold (bak fremre, venstre hjul)
2. Umerket port

2. Koble en hydraulikkslange mellom diagnosekoblingen som er montert i den bakre trekkmanifolden og testporten for reverstrekktrykk (Figur 40).

   Merk: Bruk de hydrauliske koblingene og koblingsniplene etter behov for å montere slangen.

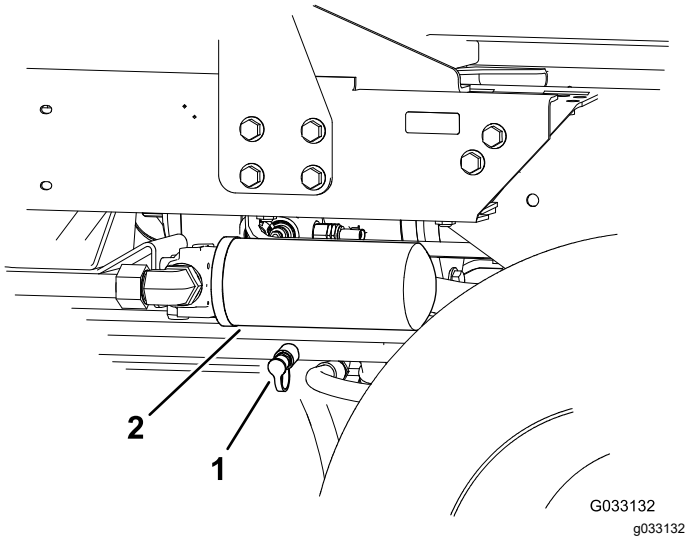

Figur 40

1. Testport for reverstrekktrykk
2. Returfilter for hydraulikkvæske

3. Vri ventilen 90° (¼ omdreining) til venstre eller høyre for å åpne den og la væske gå utenom internt (Figur 41).

   Merk: Fordi væske går utenom drivverket, kan du flytte maskinen sakte uten at drivverket skades.

   Merk deg plasseringen til ventilen når du åpner eller lukker den.

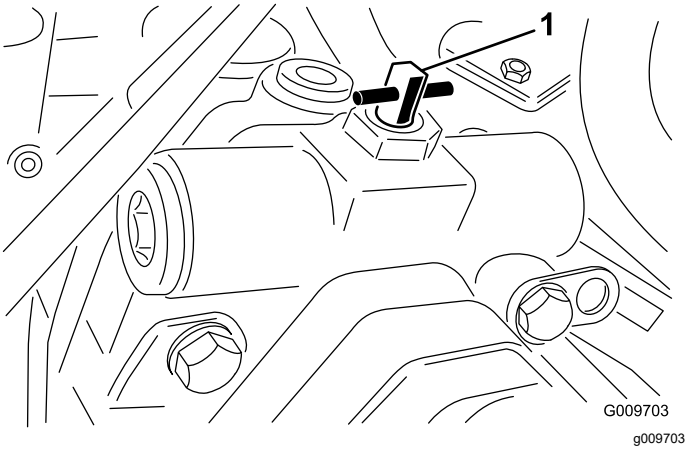

Figur 41

1. Omløpsventil

4. Når du er ferdig med å skyve eller taue maskinen, fjerner du hydraulikkslangen som du installerte.
5. Monter den eksisterende hetten på testporten for reverstrekktrykk.
6. Monter diagnosekoblingshetten på nippelen du monterte på manifolden.
7. Roter omløpsventilen 90° (¼ omdreining) før du starter motoren.

   Merk: Du må ikke lukke ventilen med et moment på mer enn 7 til 11 N·m.

Skyve eller taue maskinen kun forover

Hvis du må skyve eller taue maskinen kun fremover, kan du bare dreie på omløpsventilen.

Viktig: **Hvis du må skyve eller taue maskinen i revers, se Klargjøre maskinen for skyving eller tauing i revers (side 33).**

1. Åpne dekslet og fjern senterdekselet.
2. Vri ventilen 90° (¼ omdreining) til venstre eller høyre for å åpne den og la væske gå utenom internt (Figur 41).

   Merk: Fordi væsken går utenom drivverket, kan du flytte maskinen sakte forover uten at drivverket skades.

   Merk deg plasseringen til ventilen når du åpner eller lukker den.
3. Roter omløpsventilen 90° (¼ omdreining) før du starter motoren.

   Merk: Du må ikke lukke ventilen med et moment på mer enn 7 til 11 N·m.

Transportere maskinen

- Bruk en bred rampe når du laster maskinen på en tilhenger eller lastebil.
- Fest maskinen godt.

Identifisere festepunktene

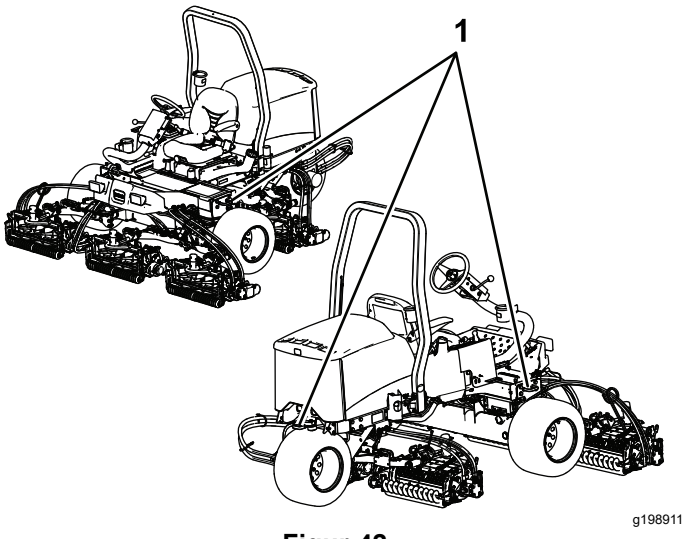

Figur 42

1. Festebøyler

Vedlikehold

Merk: Angi hva som er høyre og venstre side på maskinen ved å stå i normal arbeidsstilling.

Merk: Last ned en gratis kopi av det elektriske eller hydrauliske skjemaet ved å gå til www.Toro.com, og søke etter maskinen fra koblingen Håndbøker på hjemmesiden.

Viktig: **Se maskinens brukerhåndbok og klippeenhetens *brukerhåndbok* for mer informasjon om vedlikeholdsprosedyrer.**

Sikkerhet ved vedlikehold

- Før du forlater førerplassen, gjør følgende:
  - Parker maskinen på en jevn flate.
  - Koble ut klippeenheten(e), og senk tilbehøret.
  - Sett på parkeringsbremsen.
  - Slå av motoren og ta ut nøkkelen.
  - Vent til alle bevegelige deler har stoppet.
- La maskinen kjøle seg ned før du utfører vedlikehold.
- Ikke utfør vedlikehold når motoren er i gang hvis du kan unngå det. Hold deg borte fra bevegelige deler.
- Støtt maskinen med jekkstøtter når du arbeider under maskinen.
- Vær forsiktig når du slipper ut trykket i komponenter med lagret energi.
- Hold alle deler av maskinen i god stand, og sørg for at de er godt festet.
- Skift ut slitte eller skadde merker.
- For å oppnå optimal ytelse og holde maskinen i sikkerhetsgodkjent stand, skal det kun brukes ekte Toro-reservedeler og -tilbehør. Reservedeler som er laget av andre produsenter, kan være farlige, og de kan derfor føre til at garantien blir ugyldig.

Anbefalt vedlikeholdsplan

Vedlikeholdsintervall	Vedlikeholdsprosedyre
Etter første time	• Stram hjulenes hakemuttere med en momentnøkkel
Etter de 10 første timene	• Stram hjulenes hakemuttere med en momentnøkkel • Kontroller tilstanden og spenningen til alle remmene.
Etter de 50 første timene	• Skift olje og bytt oljefilter.
For hver bruk eller daglig	• Inspiser sikkerhetsbelte(r) med henblikk på slitasje, hakk og andre skader. Skift ut sikkerhetsbelte(r) hvis en eller flere komponenter ikke fungerer riktig. • Kontroller parkeringsbremsen. • Kontroller sperresystemet. • Kontroller motoroljenivået. • Tøm vannutskilleren. • Kontroller trykket i dekkene. • Kontroller nivået på motorkjølemiddelet. • Rengjør radiatoren for rusk. • Kontroller de hydrauliske ledningene og slangene. • Kontroller nivået på hydraulikkvæsken. • Kontroller kontakten mellom spole og motstål.
Hver 25. driftstime	• Kontroller elektrolyttnivået i batteriet (Hvis maskinen er på lager, sjekk hver 30. dag).
Hver 50. driftstime	• Smør alle lagrene og hylsene (daglig i støvete og skitne forhold).
Hver 100. driftstime	• Kontroller tilstanden og spenningen til alle remmene.
Hver 150. driftstime	• Skift olje og bytt oljefilter.
Hver 200. driftstime	• Overhal luftfilteret (oftere under ekstremt skitne og støvete forhold). • Stram hjulenes hakemuttere med en momentnøkkel • Kontrollere justering av parkeringsbremsen.

Vedlikeholdsintervall	Vedlikeholdsprosedyre
Hver 400. driftstime	• Kontroller drivstoffslangene og -koblingene. • Skift ut drivstoffilterboksen. • Overhal parkeringsbremsene.
Hver 800. driftstime	• Skift hydraulikkvæske og -filtre hvis du ikke bruker anbefalt hydraulikkvæske eller har noen gang fylt beholderen med en alternativ væske. • Skift hydraulikkvæske og -filtre hvis du ikke bruker anbefalt hydraulikkvæske eller har noen gang fylt beholderen med en alternativ væske.
Hver 1000. driftstime	• Bytt det hydrauliske filteret hvis du bruker anbefalt hydraulikkvæske.
Hver 2000. driftstime	• Skift hydraulikkvæske og filtre hvis du bruker anbefalt hydraulikkvæske.
Annet hvert år	• Tøm og rengjør drivstofftanken.

Kontrolliste for daglig vedlikehold

Ta kopi av denne siden for rutinemessig bruk.

Vedlikeholdskontrollpunkt	For uke:						
	Ma.	Ti.	On.	To.	Fr.	Lø.	Sø.
Kontroller at sikkerhetssperrene virker ordentlig.							
Kontroller at bremsene virker som de skal.							
Sjekk motoroljenivået.							
Kontroller kjølevæskenivået.							
Tøm drivstoff-/vannutskilleren.							
Undersøk luftfilteret, støvkoppen og lufteventilen.							
Kontroller uvanlige motorlyder.[1]							
Kontroller at det ikke er rusk i radiatoren.							
Kontroller uvanlige driftslyder.							
Kontrollere væskenivået i hydraulikksystemet.							
Kontroller om de hydrauliske slangene er skadet.							
Kontroller om det har oppstått oljelekkasjer.							
Kontroller drivstoffnivået.							
Kontroller trykket i dekkene.							
Kontroller at instrumentene virker.							
Kontroller klippehøydejusteringen.							
Smør alle smøreniplene.[2]							
Lakker ødelagt maling.							
Vask maskinen.							

[1]Kontroller glødepluggene og injektormunnstykkene dersom maskinen er vanskelig å starte, produserer mye røyk eller motoren går ujevnt.

[2]Umiddelbart **etter hver** vask, uavhengig av det oppførte intervallet.

Bemerkninger om spesielle områder

Kontroll utført av:

Punkt	Dato	Informasjon
1		
2		
3		
4		
5		

Forberedelse for vedlikehold

Fjerne panseret

1. Lås opp og løft panseret.
2. Fjern hårnålssplinten som fester panseret til monteringsbrakettene (Figur 43).

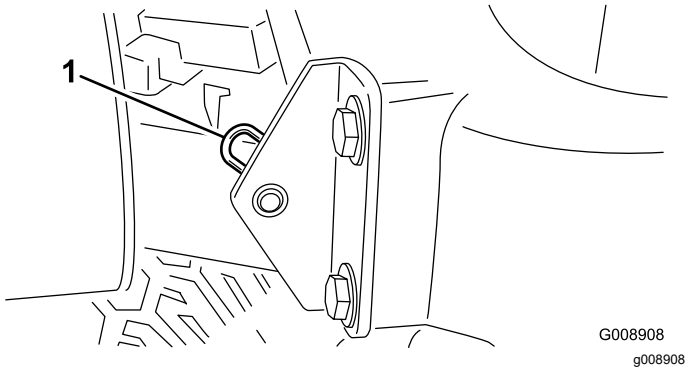

Figur 43

1. Hårnålssplint

3. Skyv panseret mot høyre, løft den andre siden og dra det ut av brakettene.

Merk: Reverser prosedyren for å sette panseret på igjen.

Fjerne batterideksel

Løsne knottene og fjern batterideksel (Figur 44).

Merk: Se Vedlikeholde batteriet (side 43) for mer informasjon.

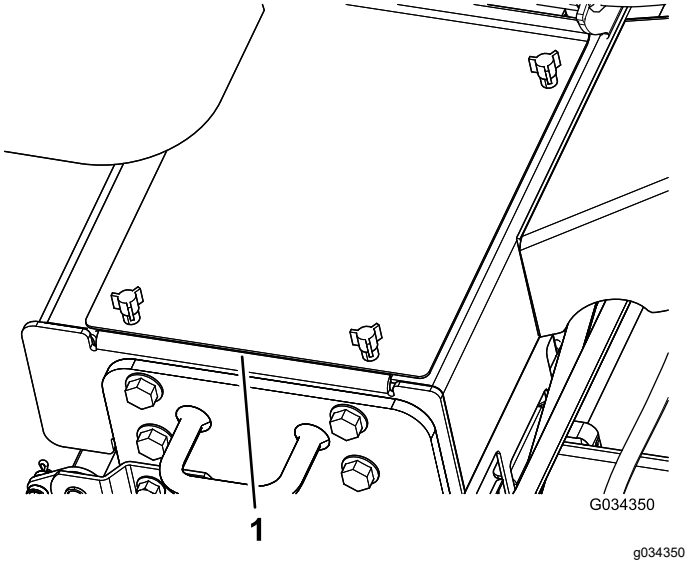

Figur 44

1. Batterideksel

Smøring

Smøre lagrene og hylsene

Serviceintervall: Hver 50. driftstime (daglig i støvete og skitne forhold).

Parker maskinen på en jevn overflate, senk klippeenheten, sett på parkeringsbremsen, slå av motoren, og ta nøkkelen ut av tenningen.

Smør smøreniplene regelmessig med nr. 2 litiumbasert smørefett. Smør lagrene og hylsene daglig når du bruker maskinen i svært støvete og skitne driftsforhold. Støvete og skitne forhold kan føre til at det kommer skitt inn i lagrene og hylsene, noe som igjen kan resultere i økt slitasje. Smør alle smøreniplene umiddelbart etter hver gang du vasker maskinen, uavhengig av de oppførte intervallene.

Plassering av og antall smørenipler er som følger:

- Akselstyretapper (Figur 45)

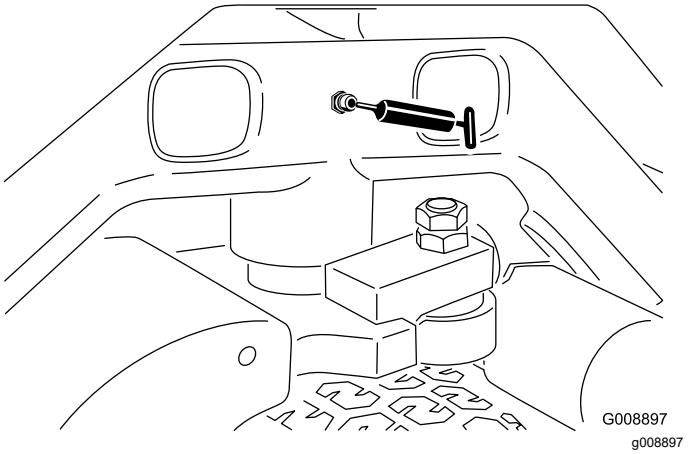

Figur 45

- Fremre løftearmstapper og løftesylindre (3 hver). Se Figur 46.

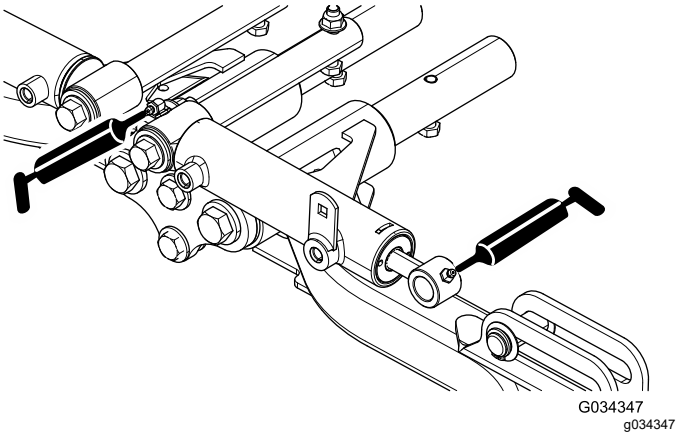

Figur 46

- Bakre løftearmstapper og løftesylindre (tre på hver side). Se Figur 47.

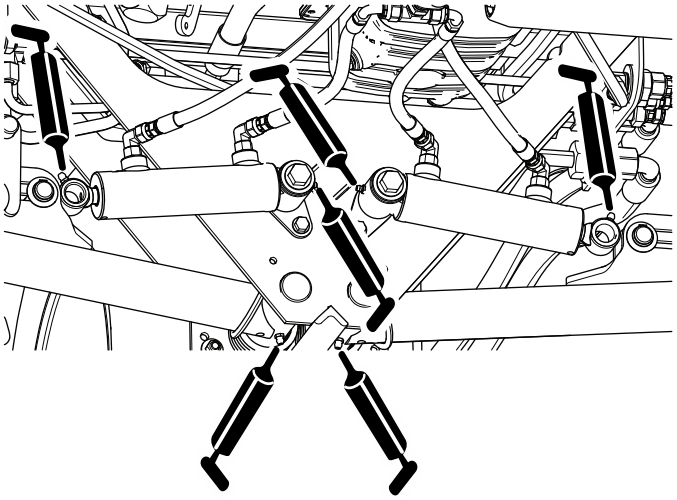

Figur 47

- Klippeenhetstapper (2 hver). Se Figur 48.

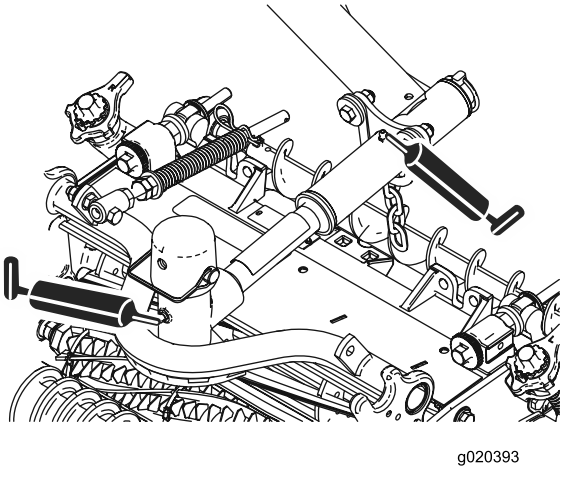

Figur 48

- Nøytral justeringsmekanisme (Figur 49)

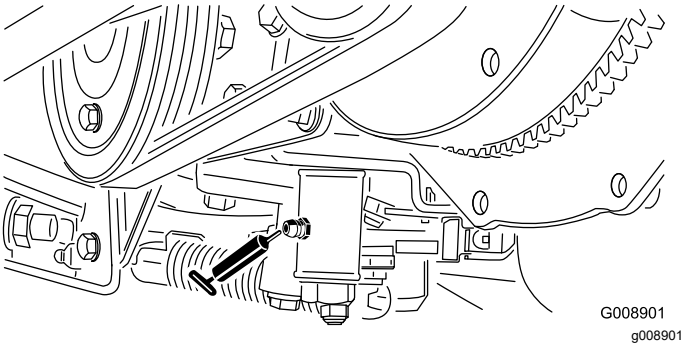

Figur 49

- Klippe-/transportpedal (Figur 50)

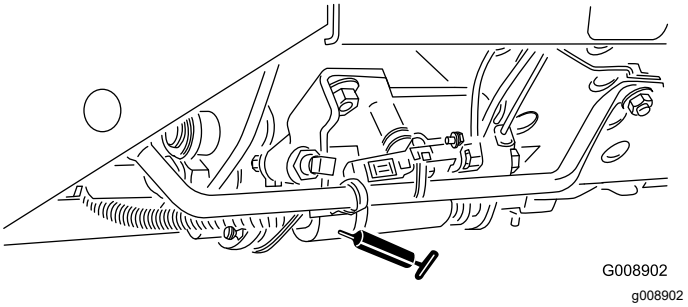

Figur 50

- Remspenningstapp (Figur 51)

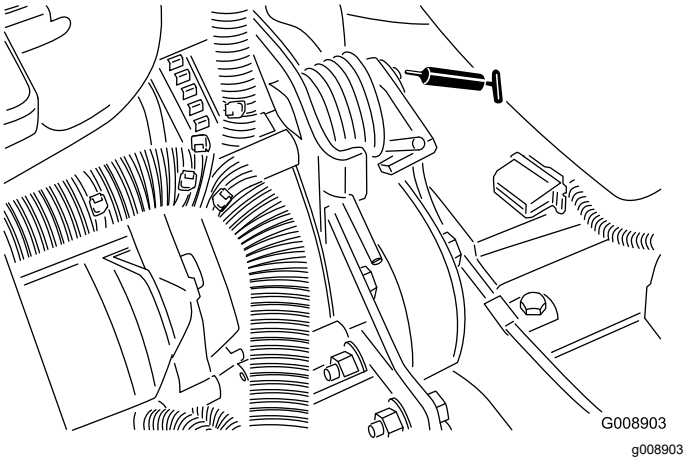

Figur 51

Vedlikehold av motor

Motorsikkerhet

- Slå av motoren før du sjekker oljen eller tilsetter olje til veivhuset.
- Du må ikke endre hastighetsregulatoren eller ruse motoren.

Kontrollere motoroljenivået

Serviceintervall: For hver bruk eller daglig

Motoren leveres med olje i veivhuset. Oljenivået må imidlertid sjekkes før og etter at motoren startes for første gang.

Veivhuskapasiteten er på ca. 3,8 liter med filteret.

Bruk motorolje av høy kvalitet som overholder følgende spesifikasjoner:

- Påkrevd API-klassifisering: CH-4, CI-4 eller høyere.
- Anbefalt olje: SAE 15W-40 (over -17 °C)
- Alternativ olje: SAE 10W-30 eller 5W-30 (alle temperaturer)

Merk: Toro Premium-motorolje er tilgjengelig fra din distributør med viskositet på enten 15W-40 eller 10W-30.

Merk: Den beste tiden for å sjekke motoroljen er når motoren er kald før den har blitt startet for dagen. Hvis den allerede har blitt kjørt, la oljen flyte tilbake ned i bunnpannen i minst ti minutter før du sjekker oljen. Hvis oljenivået er på eller under "Add"-merket på peilestaven, tilfør mer olje til oljenivået når "Full"-merket. Ikke overfyll motoren. Hvis oljenivået er mellom full- og add-merkene, trenger du ikke fylle på mer olje.

1. Parker maskinen på en jevn flate, senk klippeenheten, sett på parkeringsbremsen, stopp motoren og ta ut nøkkelen.
2. Ta ut peilestaven (Figur 52) og tørk den med en ren fille.

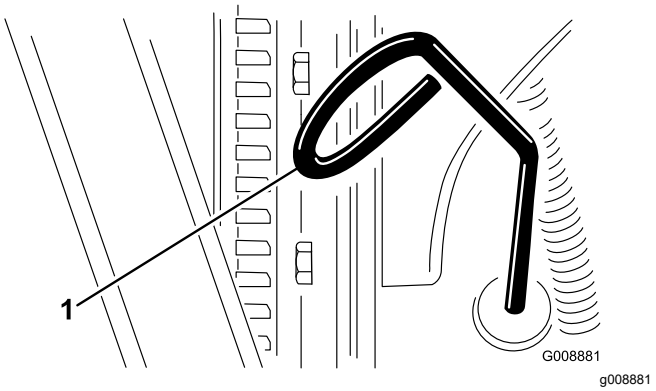

Figur 52

1. Peilestav

3. Sett peilestaven ned i røret, og pass på at den når helt ned. Ta ut peilestaven, og kontroller oljenivået.
4. Hvis oljenivået er lavt, må du ta av oljelokket (Figur 53) og gradvis helle på små mengder olje, samtidig som du sjekker nivået, til det når opp til Full-merket på peilestaven.

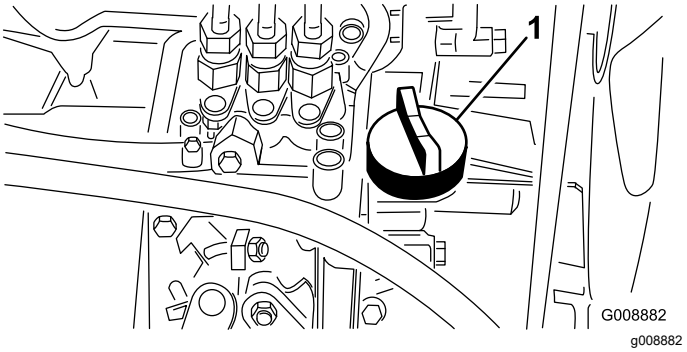

Figur 53

1. Oljepåfyllingslokk

5. Sett på oljelokket, og lukk panseret.

Overhale luftrenseren

Serviceintervall: Hver 200. driftstime (oftere under ekstremt skitne og støvete forhold).

- Kontroller om luftrenserkroppen er skadet, noe som kan forårsake en luftlekkasje. Skift den ut om den er skadet. Kontroller hele inntakssystemet for lekkasjer, skade eller løse slangeklemmer.
- Foreta service til anbefalte serviceintervall, eller tidligere hvis motorytelsen er redusert pga. ekstremt støvete og skitne forhold. Hvis du skifter filteret før det er nødvendig, øker det bare risikoen for at smuss kommer inn i motoren når du fjerner filteret.
- Pass på at dekselet sitter korrekt på og er forseglet rundt luftrenserkroppen.

1. Parker maskinen på en jevn flate, senk klippeenheten, sett på parkeringsbremsen, stopp motoren og ta ut tenningsnøkkelen.
2. Utløs låsene som fester luftrenserdekslet til luftrenserhuset (Figur 54).
3. Fjern dekslet fra luftrenserens kropp (Figur 54).
4. Før du tar av filteret bruker du luft under lavt trykk (2,76 bar, ren og tørr) til å fjerne store oppsamlinger av smuss mellom utsiden av det primære filteret og boksen.

   Merk: Unngå bruk av luft under høyt trykk, som kan presse smuss gjennom filteret og inn i inntakstrakten. Denne rengjøringsprosessen hindrer at smuss flyttes til inntaket når filteret fjernes.
5. Ta ut og skift ut filteret (Figur 54).

   Ikke rengjør det brukte elementet, da filtermediet kan bli skadet.

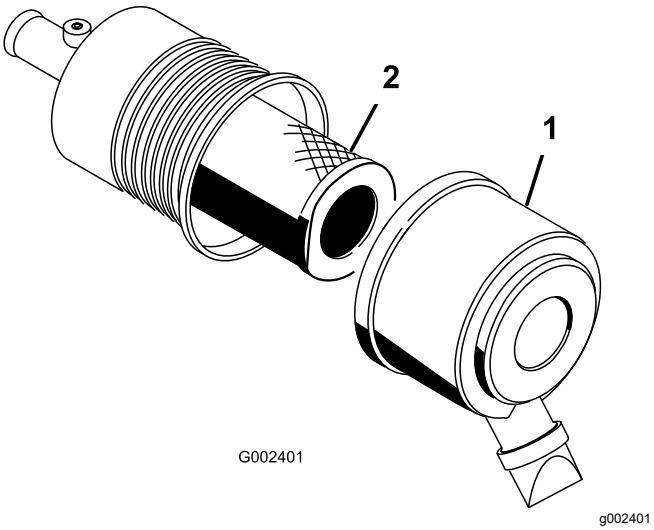

Figur 54

1. Luftrenserdeksel
2. Filter

6. Inspiser det nye filteret for transportskade, kontroller forseglingsenden av filteret og huset.

   Viktig: **Ikke bruk et ødelagt filter.**
7. Sett inn det nye filteret ved å påføre trykk på den utvendige kanten av elementet for å sette det på plass i boksen.

   Viktig: **Ikke trykk på det elastiske midtpunktet til filteret.**
8. Rengjør smussutstøtningsporten i det avtakbare dekselet.
9. Fjern uttaksventilen i gummi fra dekselet, rengjør hulrommet og skift ut uttaksventilen.
10. Monter dekselet med uttaksventilen i gummi vendt nedover – mellom urviserstillingene kl. 5 til kl. 7 sett fra enden.
11. Fest deksellåsene.

Skifte motorolje og filter

Serviceintervall: Etter de 50 første timene

Hver 150. driftstime

1. Parker maskinen på en jevn flate, senk klippeenheten, sett på parkeringsbremsen, stopp motoren og ta ut tenningsnøkkelen.
2. Fjern enten tappepluggen (Figur 55) og la oljen renne ut i en beholder. Når oljen slutter å renne, setter du tappepluggen på igjen.

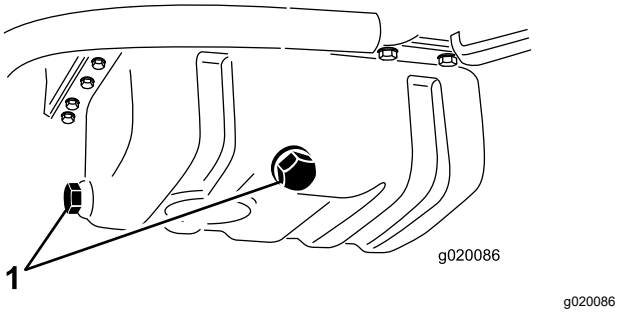

Figur 55

1. Motoroljetappeplugger

3. Ta av oljefilteret (Figur 56).

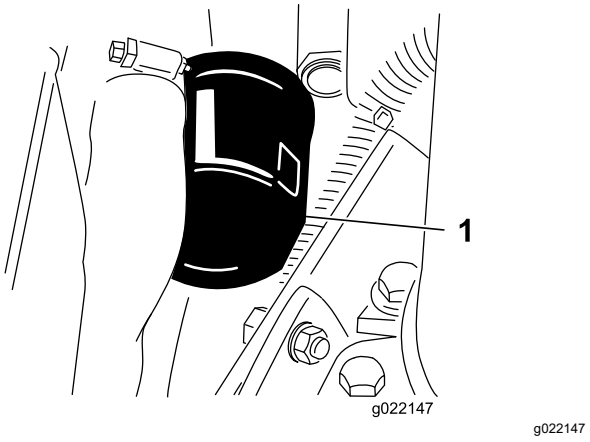

Figur 56

1. Motoroljefilter

4. Påfør et tynt lag med ren olje på den nye filterforseglingen og monter filteret.

   Viktig: **Filteret må ikke trekkes til for hardt.**
5. Tilsett olje til veivhuset, se Kontrollere motoroljenivået (side 40).

Vedlikehold av drivstoffsystem

Vedlikeholde drivstofftanken

Serviceintervall: Annet hvert år—Tøm og rengjør drivstofftanken.

Parker maskinen på en jevn flate, senk klippeenheten, sett på parkeringsbremsen, stopp motoren og ta ut tenningsnøkkelen.

Tøm og rengjør tanken dersom drivstoffsystemet blir forurenset, eller dersom du har tenkt å oppbevare maskinen over en lengre periode. Bruk rent drivstoff til å spyle tanken.

Kontrollere drivstoffslangene og -koblingene

Serviceintervall: Hver 400. driftstime/Årlig (avhengig av hva som kommer først)

Parker maskinen på en jevn overflate, senk klippeenheten, sett på parkeringsbremsen, slå av motoren, og ta nøkkelen ut av tenningen.

Kontroller om drivstoffslangene og -koblingene er slitte, ødelagte eller løse.

Tømme vannutskilleren

Serviceintervall: For hver bruk eller daglig

1. Parker maskinen på en jevn overflate, senk klippeenheten, sett på parkeringsbremsen, slå av motoren, og ta nøkkelen ut av tenningen.
2. Plasser en ren beholder under drivstoffilteret.
3. Løsne tappeventilen på bunnen av filterboksen (Figur 57).

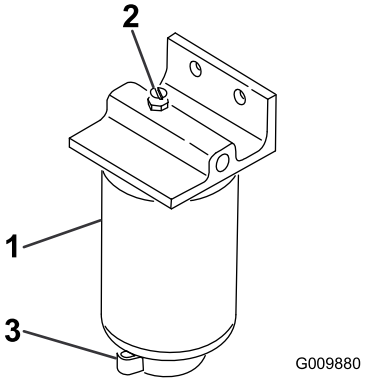

g009880

Figur 57

1. Vannseparator/filterboks
2. Utluftingsplugg
3. Tappeventil

4. Stram til ventilen etter tømming.

Skifte drivstoffilterboks

Serviceintervall: Hver 400. driftstime

1. Parker maskinen på en jevn overflate, senk klippeenheten, sett på parkeringsbremsen, slå av motoren, og ta nøkkelen ut av tenningen.
2. Rengjør området der filterboksen skal festes (Figur 57).
3. Fjern filterboksen og rengjør monteringsoverflaten.
4. Smør pakningen på filterboksen med ren olje.
5. Monter filterboksen for hånd til pakningen kommer i berøring med monteringsoverflaten, og drei den deretter en halv omdreining til.

Tappe luft fra injektorene

Merk: Bruk kun denne fremgangsmåten hvis drivstoffsystemet er tømt for luft ved bruk av vanlige fremgangsmåter for priming og motoren ikke starter. Se Tappe drivstoffsystemet (side 30).

1. Parker maskinen på en jevn flate, senk klippeenheten, sett på parkeringsbremsen og slå av motoren.
2. Løsne rørforbindelsen til injektormunnstykke nummer 1 og holderen ved innsprøytingspumpen.

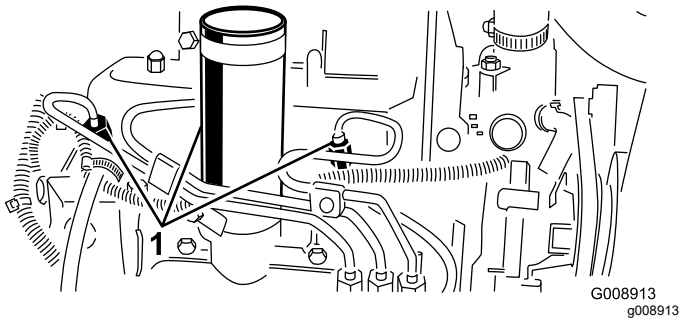

Figur 58

1. Drivstoffinjektorer

3. Sett gassen til HURTIG-stilling.
4. Vri nøkkelen i nøkkelbryteren til START-stilling og se drivstoffet flyte rundt koblingen. Vri nøkkelen til AV-posisjon når du ser en jevn strøm.
5. Stram rørforbindelsen forsvarlig.
6. Gjenta fremgangsmåten på de andre munnstykkene.

Vedlikehold av elektrisk system

Sikkerhet for elektrisk system

- Koble fra batteriet før du reparerer maskinen. Koble kabelen fra den negative polen først, og deretter den andre kabelen fra den positive polen. Koble til den positive polen først og den negative polen sist.
- Lad opp batteriet på et åpent sted med god ventilasjon og borte fra gnister eller åpen ild. Koble laderen fra strømuttaket før du kobler den til eller fra batteriet. Ha på deg beskyttelsesklær og bruk verktøy som er isolert.

Vedlikeholde batteriet

Serviceintervall: Hver 25. driftstime—Kontroller elektrolyttnivået i batteriet (Hvis maskinen er på lager, sjekk hver 30. dag).

Parker maskinen på en jevn overflate, senk klippeenheten, sett på parkeringsbremsen, slå av motoren, og ta nøkkelen ut av tenningen.

Batteriets elektrolyttnivå må vedlikeholdes, og toppen av batteriet må rengjøres. Oppbevar maskinen der temperaturen er kjøligere i stedet for varmere for å forhindre at batteriet tømmes raskere.

Oppretthold cellenivået med destillert vann eller vann uten mineraler. Ikke fyll cellene over bunnen av den delte ringen inni hver celle. Installer påfyllingslokkene med luftehullene mot baksiden (mot drivstofftanken).

⚠ FARE

Elektrolytten i batteriet inneholder svovelsyre, en dødelig gift som også kan forårsake alvorlige brannskader.

- **Ikke drikk elektrolytt, og unngå kontakt med hud, øyne eller klær. Bruk vernebriller for å beskytte øynene, og gummihansker for å beskytte hendene.**
- **Fyll batteriet i nærheten av rent vann som kan brukes til å skylle huden.**

Hold toppen av batteriet ren ved å vaske den regelmessig med en børste dyppet i ammoniakk eller en oppløsning med natriumbikarbonat. Skyll overflaten med vann etter rengjøring. Ikke ta av påfyllingslokkene mens du vasker.

For å oppnå god elektrisk kontakt, må batterikablene sitte fast på batteripolene.

⚠ ADVARSEL

Feilaktig ruting av batterikabler kan skade traktoren og kablene og forårsake gnister. Gnistene kan føre til at batterigassene eksploderer, noe som kan forårsake personskade.

- **Koble alltid fra den negative (svarte) batterikabelen før du kobler fra den positive (røde) kabelen.**
- **Koble alltid til den positive (røde) batterikabelen før du setter på den negative (svarte) kabelen.**

Hvis det er rust på polene, kobler du fra kablene, den negative (–) kabelen først, og skraper av klemmene og polene hver for seg. Koble kablene til igjen, den positive (+) kabelen først, og smør deretter vaselin på polene.

Kontrollere sikringene

Sikringene i det elektriske anlegget finnes under kontrolldekslet.

Vedlikehold av drivsystem

Kontrollere trykket i dekkene

Serviceintervall: For hver bruk eller daglig

Det ble pumpet ekstra mye luft i dekkene på fabrikken. Derfor må du slippe ut litt luft for å redusere trykket. Dekkene skal ha et lufttrykk på 0,83 bar.

Merk: Pass på at alle dekkene har det samme lufttrykket, slik at kvaliteten på klippingen blir god og maskinen virker riktig.

⚠ FARE

Et lavt dekktrykk reduserer maskinens stabilitet i skråninger. Dette kan føre til at maskinen velter, som igjen kan føre til skade eller død.

Ikke pump for lite trykk i dekkene.

Stramme hjulenes hakemuttere med en momentnøkkel

Serviceintervall: Etter første time

Etter de 10 første timene

Hver 200. driftstime

Stram hjulmutterne til 103–127 Nm.

⚠ ADVARSEL

Hvis du ikke opprettholder korrekt tilstramming av hjulmutterne kan det føre til personskader.

Sørg for at hjulmutterene er strammet til.

Justere trekkdrivet for fri

Dersom maskinen beveger seg når trekkpedalen står i NØYTRAL stilling, må trekkammen justeres.

1. Parker maskinen på en jevn overflate, senk klippeenheten, sett på parkeringsbremsen, slå av motoren, og ta nøkkelen ut av tenningen.
2. Hev et forhjul og et bakhjul fra bakken, og plasser støtteblokker under rammen.

⚠ ADVARSEL

Dersom maskinen ikke er støttet opp ordentlig, kan den falle ved et uhell og skade personer i nærheten.

Et forhjul *og* et bakhjul må være hevet fra bakken, for å unngå at maskinen beveger seg når den justeres.

3. Løsne låsemutteren på trekkjusteringskammen (Figur 59).

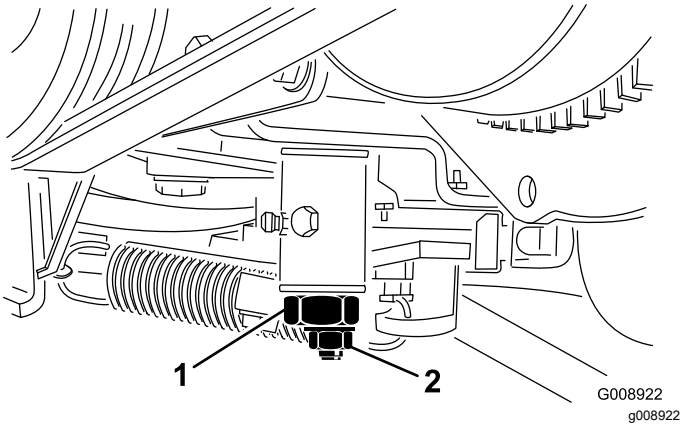

Figur 59

1. Trekkjusteringskam
2. Låsemutter

⚠ ADVARSEL

Motoren må være i gang slik at du kan utføre den endelige justeringen av trekkjusteringskammen. Direkte kontakt med deler som er varme eller i bevegelse kan føre til personskader.

For å beskytte deg mot personskade må du holde hender, føtter, ansiktet og andre kroppsdeler borte fra lyddemperen, andre varme deler i motoren og andre deler som roterer.

4. Start motoren, og roter den sekskantede kambolten i begge retninger for å finne midtstillingen på det nøytrale spennet.
5. Stram låsemutteren for å sikre justeringen.
6. Slå av motoren.
7. Fjern støtteblokkene, og senk maskinen ned på verkstedgulvet. Prøvekjør maskinen for å forsikre deg om at den ikke beveger seg når trekkpedalen står i nøytral.

Vedlikehold av kjølesystem

Kjølesystemsikkerhet

- Du kan bli forgiftet av å svelge motorkjølevæske. Oppbevares utilgjengelig for barn og kjæledyr.
- Utslipp av varm kjølevæske under trykk, eller berøring av en varm radiator og omsluttende deler, kan føre til alvorlige brannsår.
  - La alltid motoren kjøle seg ned i minst 15 minutter før du fjerner radiatorlokket.
  - Bruk en klut når du åpner radiatorlokket. Åpne det forsiktig, slik at dampen kan slippe ut.

Kontrollere kjølesystemet

Serviceintervall: For hver bruk eller daglig

Fjern rusk på radiatoren daglig (Figur 60). Rengjør radiatoren hver time hvis forholdene er veldig støvete og skitne. Se Rengjøre kjølesystemet (side 46).

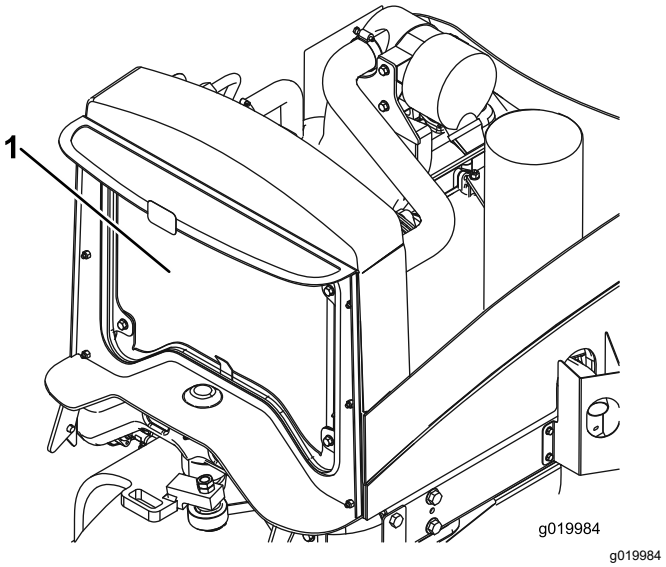

Figur 60

1. Radiator

Kjølesystemet er fylt med en oppløsning som er halvt om halvt med vann og frostvæske med etylenglykol. Kontroller kjølevæskenivået hver dag før du starter motoren.

Kapasiteten til kjølesystemet er omtrent 5,7 l.

⚠ FORSIKTIG

Hvis motoren er varm, kan det hende at varm kjølevæske under trykk kommer ut, noe som kan forårsake brannsår.

- **Ikke åpne radiatorlokket når motoren går.**
- **Bruk en klut når du åpner radiatorlokket. Åpne det forsiktig, slik at dampen kan slippe ut.**

1. Parker maskinen på en jevn flate, senk klippeenheten, sett på parkeringsbremsen, stopp motoren og ta ut nøkkelen.
2. Kontroller kjølemiddelnivået i ekspansjonstanken (Figur 61). Når motoren er kald, skal kjølemiddelnivået være omtrent midt mellom merkene på siden av tanken.
3. Hvis kjølemiddelnivået er lavt, tar du av lokket på ekspansjonstanken og etterfyller systemet. **Ikke fyll på for mye.**
4. Sett på ekspansjonstanklokket.

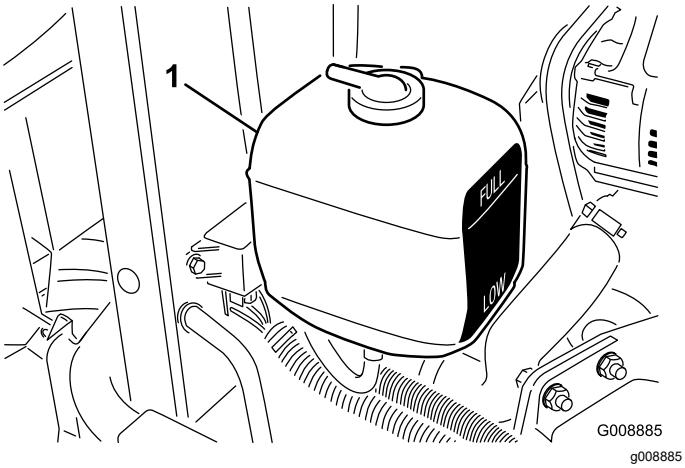

Figur 61

1. Ekspansjonstank

Rengjøre kjølesystemet

Serviceintervall: For hver bruk eller daglig

Fjern rusk fra radiatoren daglig. Gjør den oftere under skitne forhold.

1. Parker maskinen på en jevn overflate, senk klippeenheten, sett på parkeringsbremsen, slå av motoren, og ta nøkkelen ut av tenningen.
2. Åpne panseret.
3. Rengjør motorområdet grundig for alle rester.
4. Rengjør begge sidene av radiatoren grundig med trykkluft (Figur 62).

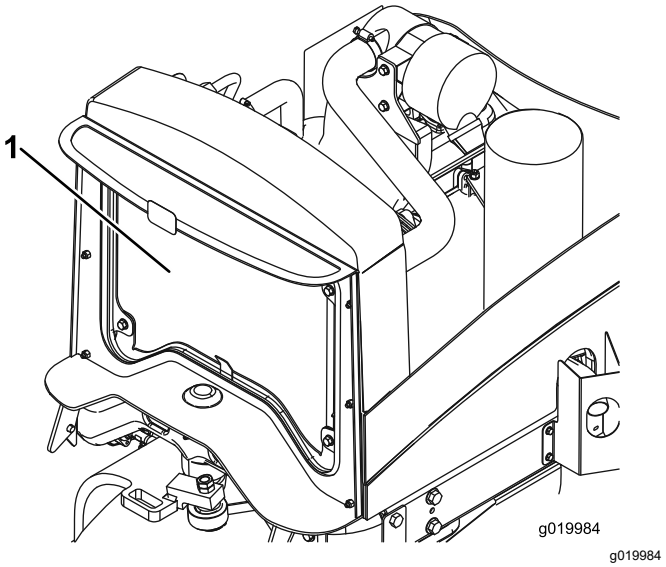

Figur 62

1. Radiator

5. Lukk panseret.

Vedlikehold av bremser

Justere parkeringsbremsen

Serviceintervall: Hver 200. driftstime—Kontrollere justering av parkeringsbremsen.

1. Parker maskinen på en jevn overflate, senk klippeenheten, sett på parkeringsbremsen, slå av motoren, og ta nøkkelen ut av tenningen.
2. Løsne setteskruen som festen knotten til parkeringsbremsespaken (Figur 63).

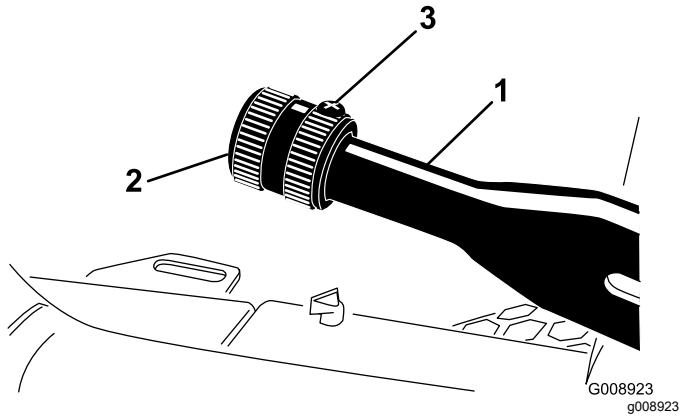

Figur 63

1. Parkeringsbremsespak
2. Knott
3. Setteskrue

3. Roter knotten til det er nødvendig med styrke på 133–178 N for å heve spaken.
4. Stram setteskruen etter at parkeringsbremsen er ferdig justert.

Overhale parkeringsbremsene

Serviceintervall: Hver 400. driftstime

Klargjøre maskinen

1. Parker maskinen på en jevn flate, koble inn parkeringsbremsen, senk klippeenhetene, slå av motoren, ta ut nøkkelen, og vent til alle bevegelige deler har stanset, før du forlater førersetet.
2. Løft fronten av maskinen.
3. Støtt maskinen med jekkstøtte klassifisert for vekten av maskinen din. Se Spesifikasjoner (side 23).
4. Gjenta trinn 2 og 3 på den andre siden av maskinen.

Ta av forhjulene

1. Fjern de fire hakemutterne som fester forhjulet til navet, og fjern hjulet (Figur 64).

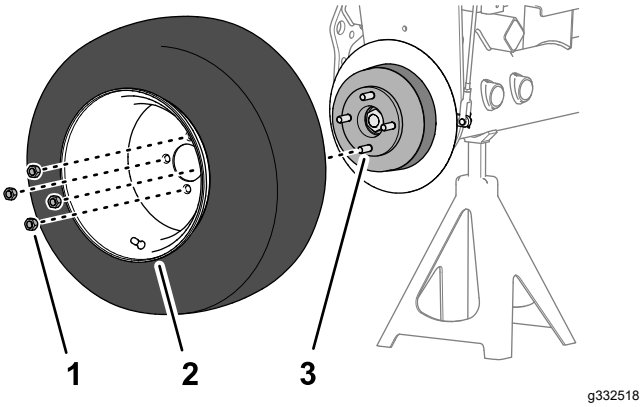

Figur 64

1. Hakemutter
2. Hjul
3. Nav

2. Gjenta trinn 1 på den andre siden av maskinen.

Fjerne hjulnavet og bremsetrommelen

Spesialverktøy: hjulnavtrekker – Toro-delenummer TOR4097

1. Fjern låsemutteren som fester navet til hjulmotorakselen (Figur 65 eller Figur 66).

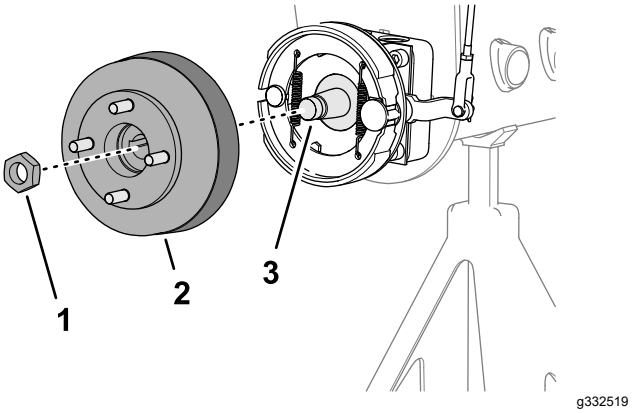

Figur 65

Maskiner uten det valgfrie gresskjoldet

1. Låsemutter
2. Nav og bremsetrommel
3. Hjulmotoraksel

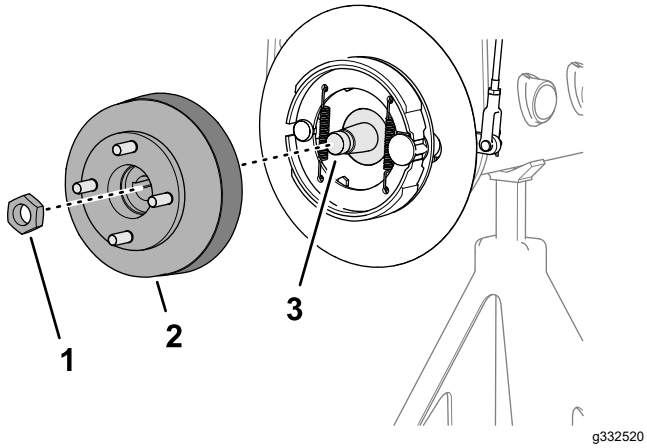

Figur 66

Maskiner med gresskjold (tilleggsutstyr)

1. Låsemutter
2. Nav og bremsetrommel
3. Hjulmotoraksel

2. Gjenta trinn 1 på den andre siden av maskinen.
3. Frigjør parkeringsbremsen.
4. Bruk den spesifiserte hjulnavtrekkeren for å fjerne hjulnavet og bremsetrommelen fra hjulmotorakselen (Figur 65 eller Figur 66).
5. Fjern skivekilen fra hjulmotorakselen (Figur 67).

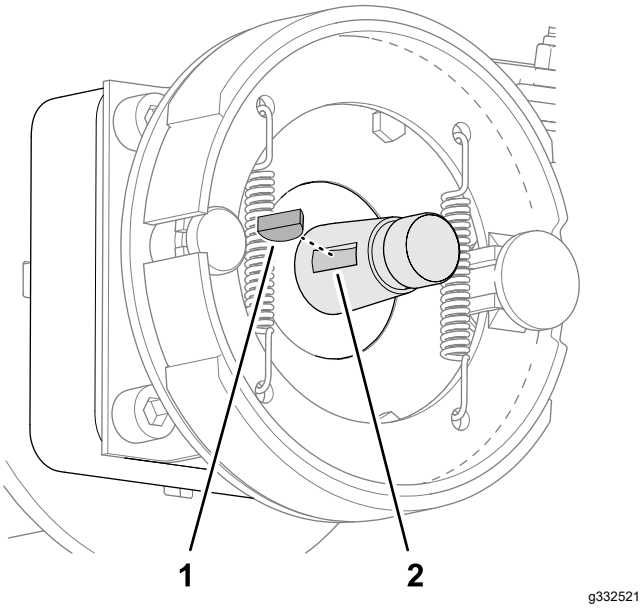

Figur 67

1. Skivekile
2. Spor (hjulmotoraksel)

6. Gjenta trinn 4 og 5 på den andre siden av maskinen.

Rengjøre bremsetrommelen og skoene

På begge sider av maskinen må bremsetromlene, bremseskoene, støtteplaten (Figur 68) og, når montert, det valgfrie gresskjoldet rengjøres for gress, smuss og støv.

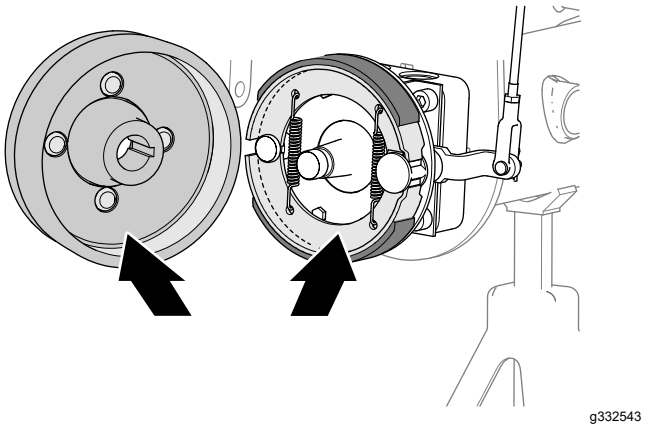

Figur 68

Inspeksjon og smøring av kamakselen for bremser

1. På innsiden av bremsestøtteplaten (maskiner uten det valgfrie gresskjoldet til hjulplate til felgen) eller hjulskjoldet (maskiner med det valgfrie gresskjoldet til hjulplate til felgen), spray penetrerende olje mellom kamakselen for bremsen og støtteplaten (Figur 69 eller Figur 70).

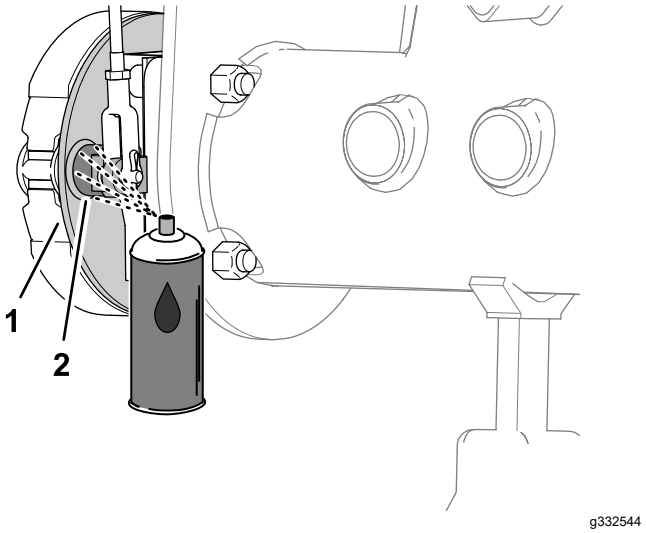

Figur 69

Maskiner uten det valgfrie gresskjoldet

1. Støtteplate
2. Kamaksel for bremse

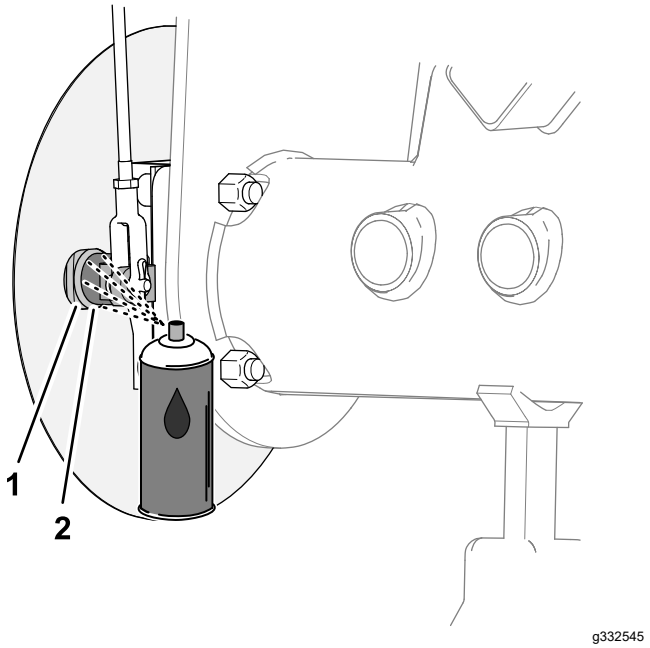

Figur 70

Maskiner med gresskjold (tilleggsutstyr)

1. Støtteplate
2. Kamaksel for bremse

2. Flytt parkeringsbremsen opp og ned for å sjekke at spaken for bremskamspaken beveger seg fritt (Figur 71).

   Merk: Hvis bremsekammen sitter fast, reparer eller skift den ut. Se *brukerhåndboken* for maskinen din.

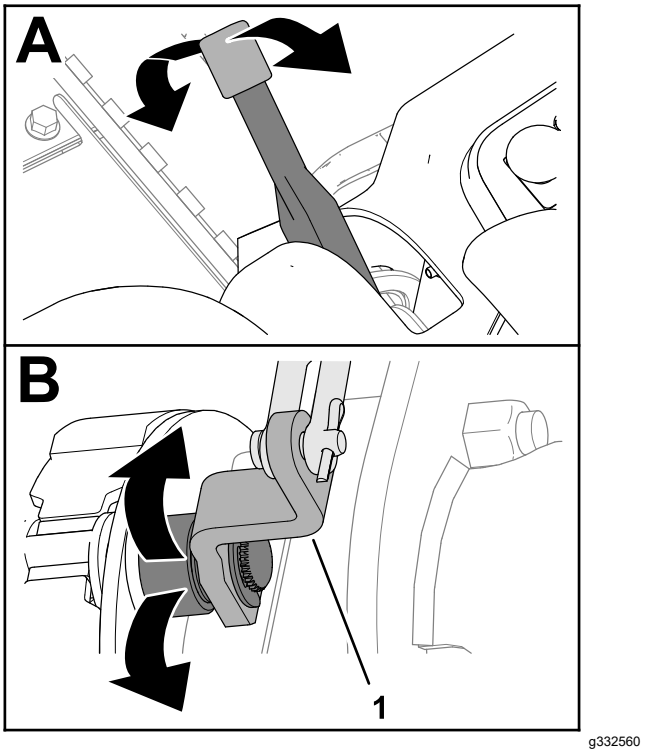

Figur 71

1. Brems – kamspak

3. Gjenta trinn 1 og 2 på den andre siden av maskinen.
4. Sett parkeringsbremsebryteren ned (til deaktivert stilling).

Inspisere bremsekoblingen

1. Inspiser venstre og høyre bremsestangenheter (Figur 72) for skade og slitasje.

   Merk: Hvis bremsestangdelene er skadet og slitt, må du bytte den ut. Se *brukerhåndboken* for maskinen din.

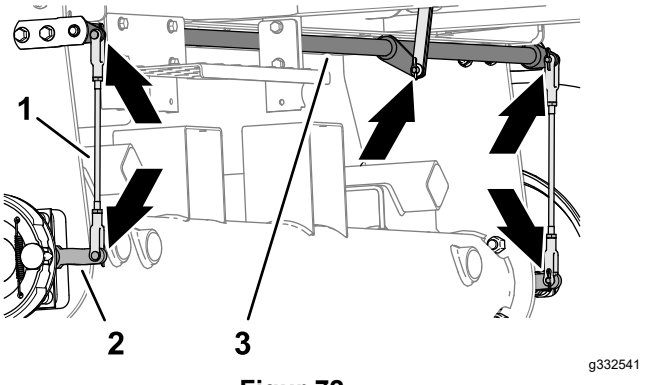

Figur 72

1. Bremsparallellstaget
2. Brems – kamspak
3. Dreieaksel for bremse

2. Inspiser svingakselen for bremse (Figur 72) for skader og slitasje.

Hvis svingakselen er skadet og slitt, må du bytte den ut. Se *brukerhåndboken* for maskinen din.

Montere hjulnavet og bremsetrommelen

1. Rengjør hjulnavet og den hydrauliske motorakselen grundig.
2. Sett inn skivekilen i sporet på hjulmotorakselen (Figur 73).

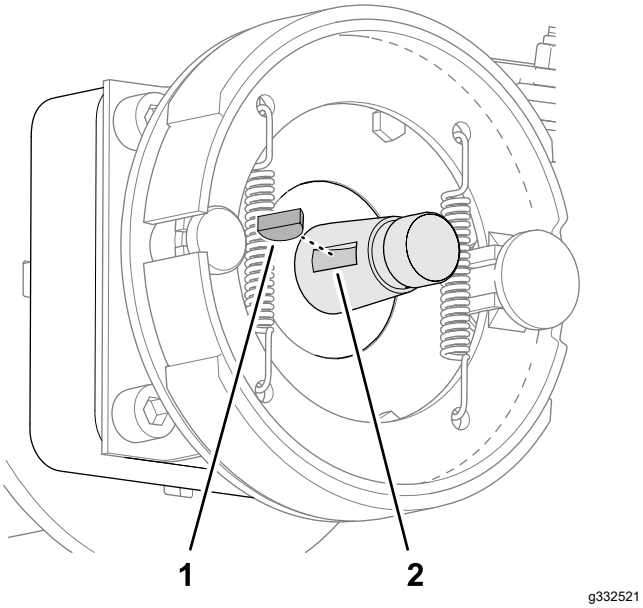

Figur 73

1. Skivekile
2. Spor (hjulmotoraksel)

3. Monter hjulnavet og bremsetrommelen på hjulmotorakselen (Figur 74 eller Figur 75).

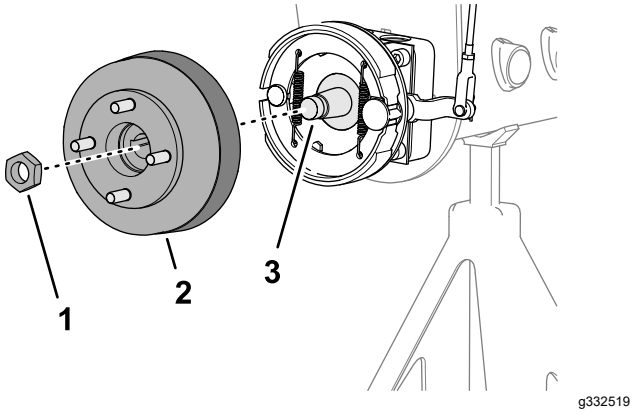

Figur 74

Maskiner uten det valgfrie gresskjoldet

1. Låsemutter
2. Nav og bremsetrommel
3. Hjulmotoraksel

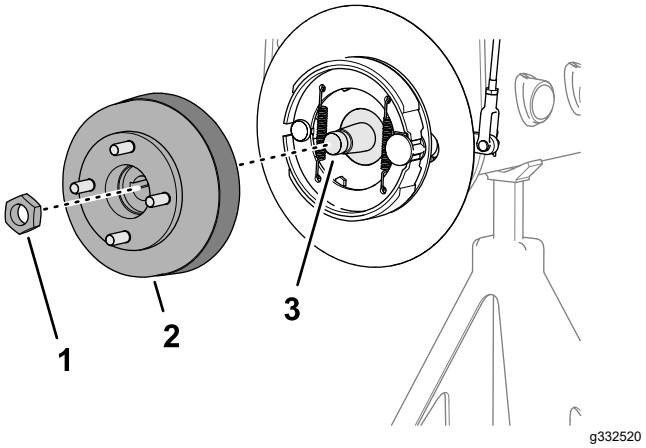

Figur 75

Maskiner med gresskjold (tilleggsutstyr)

1. Låsemutter
2. Nav og bremsetrommel
3. Hjulmotoraksel

4. Fest hjulnavet til akselen med låsemutteren (Figur 74 eller Figur 75), og stram for hånd.

   Merk: Bremseskoene og støtteplaten må være konsentrisk rettet inn med bremsetrommelen. Hvis skoene, platen og trommelen er feiljustert, se *brukerhåndboken* for maskinen din.
5. Gjenta trinn 1 til 4 på den andre siden av maskinen.

Montere hjulet

1. Monter hjulet til navet med de fire hakemutterne (Figur 76), og stram til hakemutterne for hånd.

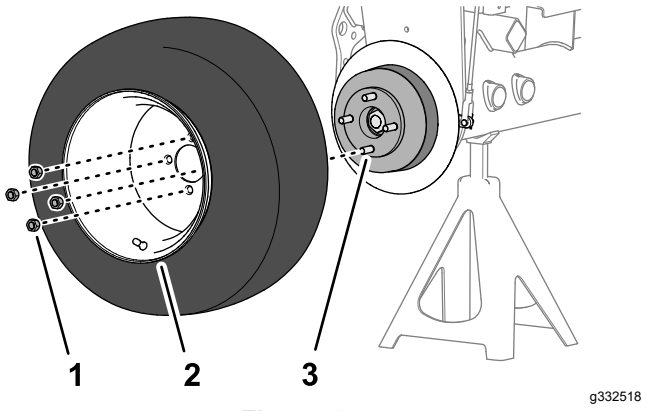

Figur 76

1. Hakemutter
2. Hjul
3. Nav

2. Gjenta trinn 1 på den andre siden av maskinen.
3. Ta bort jekkstøttene, og senk maskinen ned.
4. Drei hjulhakemuttere til 95 til 122 Nm i kryssmønster.
5. Trekk til låsemutteren med et moment på 339 til 372 Nm.

6. Kontroller parkeringsbremsen, og juster den om nødvendig. Se Kontrollere parkeringsbremsen (side 24).

Vedlikehold av remmer

Overhale motorremmene

Serviceintervall: Etter de 10 første timene—Kontroller tilstanden og spenningen til alle remmene.

Hver 100. driftstime—Kontroller tilstanden og spenningen til alle remmene.

Stramme generatorremmen/vifte-remmen

1. Parker maskinen på en jevn overflate, senk klippeenheten, sett på parkeringsbremsen, slå av motoren, og ta nøkkelen ut av tenningen.
2. Åpne panseret.
3. Kontroller remmens spenning ved å trykke ned remmen midt mellom generatoren og veivakselrullene.

   Merk: Remmen skal gi etter 11 mm ved en kraft på 98 N.

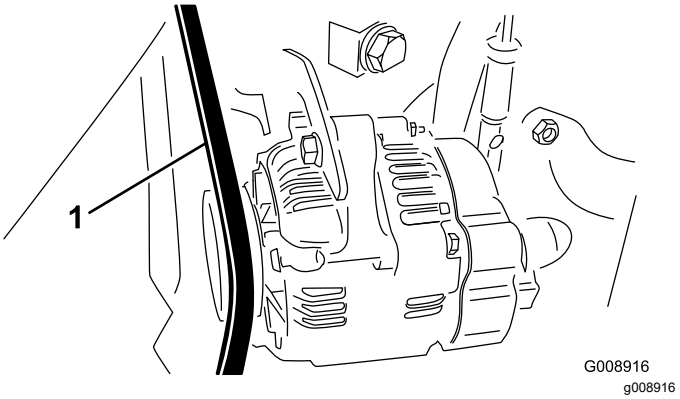

Figur 77

1. Generatorrem/vifterem

4. Hvis dette ikke stemmer, må du stramme remmen på følgende måte:
   A. Løsne bolten som fester støtten til motoren og bolten som fester generatoren til støtten.
   B. Før inn et brekkjern mellom generatoren og motoren, og lirk generatoren utover.
   C. Når du har riktig spenning, fester du generatorboltene og støtteboltene for å sikre justeringen.

Skifte hydrostatdrivremmen

1. Parker maskinen på en jevn overflate, senk klippeenheten, sett på parkeringsbremsen, slå av motoren, og ta nøkkelen ut av tenningen.

2. Stikk en skiftenøkkel eller en liten bit av et rør inn i enden av remspenningsfjæren.

⚠ ADVARSEL

Fjæren er spent under en tung last, og det kan det føre til personskader.

Vær forsiktig når du frigjør fjærens spenning.

3. Trykk ned og frem på fjærenden (Figur 78) for å hekte den av braketten og frigjøre fjærens spenning.

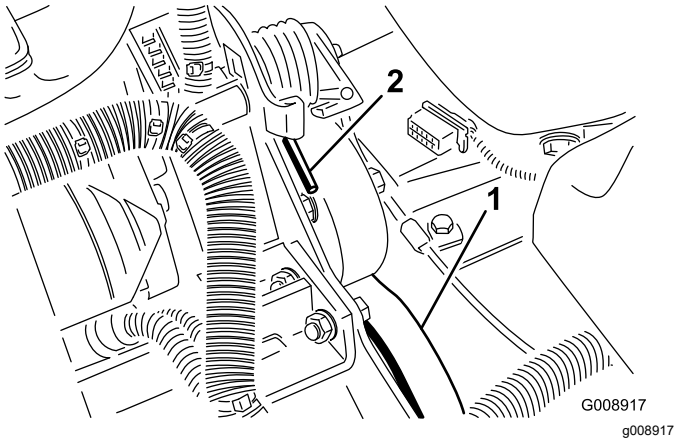

Figur 78

1. Hydrostatdrivrem
2. Fjærende

4. Bytt remmen.
5. Reverser prosedyren for å spenne fjæren.

Vedlikehold av kontrollsystem

Justere gassen

1. Parker maskinen på en jevn overflate, senk klippeenheten, sett på parkeringsbremsen, slå av motoren, og ta nøkkelen ut av tenningen.
2. Skyv gasspaken bakover til den stopper mot sporet i kontrollpanelet.
3. Løsne gasskabelkontakten på spaken på innsprøytingspumpen (Figur 79).

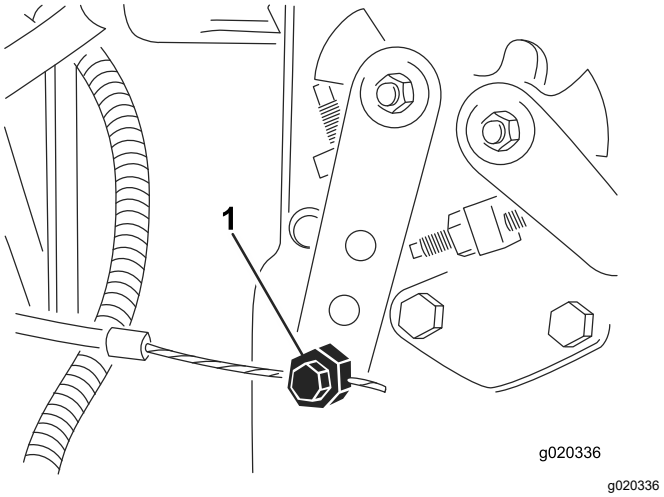

Figur 79

1. Spak for innsprøytingspumpen

4. Hold spaken på innsprøytingspumpen mot stopperen for lav tomgang, og fest kabelkontakten.
5. Løsne skruene som fester gasskontrollen til kontrollpanelet.
6. Flytt gasskontrollspaken helt fremover.
7. Skyv stopplaten til den kommer i kontakt med gasspaken, og stram skruene som fester gasskontrollen til kontrollpanelet.
8. Dersom gassen flytter på seg under drift, trekk til låsemutteren (brukt til å innstille friksjonen på gasspaken) med 5–6 N·m.

   Merk: Maks. kraft som kreves for å bruke gasspaken skal være 89 N.

Vedlikehold av hydraulisk system

Sikkerhet for hydraulikksystem

- Oppsøk legehjelp øyeblikkelig hvis olje kommer i direkte kontakt med huden. Innsprøytet væske må fjernes kirurgisk innen få timer av en lege.
- Kontroller at alle hydraulikkslanger og ledninger er i god stand, og at alle hydrauliske koblinger og beslag er tette, før det hydrauliske systemet settes under trykk.
- Hold kropp og hender borte fra hull eller dyser som sprøyter ut hydraulisk olje under høyt trykk.
- Bruk kartong eller papir til å finne lekkasjer.
- Før du utfører vedlikehold eller reparasjoner på det hydrauliske systemet, må du forsiktig slippe ut alt trykket.

Kontrollere hydraulikkledningene og -slangene

Serviceintervall: For hver bruk eller daglig

Kontroller hydrauliske ledninger og slanger for å kontrollere at det ikke er lekkasjer, at det ikke er knekk på dem, at ingen monteringsstøtter er løse, at ingen beslag er løse og at de ikke er slitt på grunn av værforhold eller kjemisk forringelse. Foreta alle nødvendige reparasjoner før bruk.

Kontrollere hydraulikkoljen

Serviceintervall: For hver bruk eller daglig—Kontroller nivået på hydraulikkvæsken.

Beholderen fylles på fabrikken med hydraulikkvæske av høy kvalitet. Den beste tiden for å sjekke hydraulikkoljen er når væsken er kald. Maskinen må være i transportkonfigurasjon.

1. Parker maskinen på en jevn overflate, senk klippeenhetene, koble inn parkeringsbremsen, stopp motoren og ta ut nøkkelen.
2. Rengjør rundt påfyllingshalsen og lokket på tanken for hydraulisk olje (Figur 80).

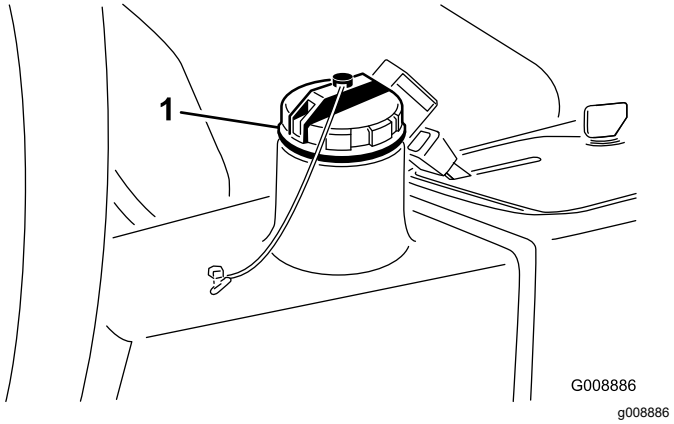

Figur 80

1. Lokk på hydraulisk tank

3. Ta av påfyllingslokket.
4. Fjern peilestaven fra påfyllingshalsen, og tørk av den med en ren fille. Før peilestaven ned i påfyllingshalsen før du tar den ut og kontroller oljenivået. Oljenivået bør være innenfor 6 mm fra merket på peilestaven.
5. Hvis nivået er lavt, fyller du på olje for å heve nivået til fullmerket.
6. Sett peilestaven og lokket på plass på påfyllingshalsen.

Spesifisering av hydraulikkvæske

Beholderen fylles på fabrikken med hydraulikkvæske av høy kvalitet. Kontroller nivået på hydraulikkvæsken før du starter maskinen for første gang, og deretter hver dag. Se Kontrollere hydraulikkoljen (side 53).

Anbefalt hydraulikkvæske: Toro PX Extended Life-hydraulikkvæske. Tilgjengelig i spann på 19 liter eller fat på 208 liter.

Merk: En maskin med den anbefalte erstatningsvæsken trenger ikke væske og filterskift så ofte.

Alternative hydraulikkvæsker: Hvis Toro PX Extended Life-hydraulikkvæske ikke er tilgjengelig, kan du bruke kan andre konvensjonelle, petroleumsbaserte hydraulikkvæsker med spesifikasjonene som faller innenfor området for de følgende materialegenskaper og møter bransjestandarder. Syntetisk væske må ikke benyttes. Forhør deg med oljeforhandleren din for å finne et egnet produkt.

Merk: Toro er ikke ansvarlig for skader som skyldes bruk av uegnede alternativer. Bruk bare produkter fra anerkjente produsenter som står for sine anbefalinger.

Hydraulikkvæske med høy viskositetsindeks og lavt flytpunkt mot slitasje, ISO VG 46

Materielle egenskaper:

Viskositet, ASTM D445	cSt ved 40 °C 44 til 48
Viskositetsindeks ASTM D2270	140 eller høyere
Flytepunkt, ASTM D97	-37 °C to -45 °C
Bransjespesifikasjoner:	Eaton Vickers 694 (I-286-S, M-2950-S/35VQ25 eller M-2952-S)

Merk: Mange hydrauliske væsker er nesten fargeløse, noe som gjør det vanskelig å oppdage lekkasjer. Et rødt fargestoff for hydraulikkvæsken er tilgjengelig i flasker på 20 ml. En flaske er nok til 15–22 liter med hydraulikkvæske. Bestill delenr. 44-2500 fra en autorisert Toro-distributør.

Viktig: **Toro Premium Synthetic Biodegradable-hydraulikkvæske er den eneste syntetiske, nedbrytbare væsken som godkjennes av Toro. Denne oljen er kompatibel med elastomerne som benyttes i Toros hydraulikksystemer, og er egnet til en rekke temperaturforhold. Denne oljen er kompatibel med tradisjonelle mineraloljer, men for å oppnå maksimal biologisk nedbrytbarhet og ytelse, må hydraulikksystemet tømmes fullstendig for tradisjonell olje. Oljen er tilgjengelig i spann på 19 liter eller fat på 208 liter fra en autorisert Toro-forhandler.**

Hydraulikkvæskekapasitet

22,7 l. Se Spesifisering av hydraulikkvæske (side 53)

Skifte hydraulikkvæsken

Serviceintervall: Hver 2000. driftstime—Skift hydraulikkvæske og filtre hvis du bruker anbefalt hydraulikkvæske.

Hver 800. driftstime—Skift hydraulikkvæske og -filtre hvis du ikke bruker anbefalt hydraulikkvæske eller har noen gang fylt beholderen med en alternativ væske.

⚠ ADVARSEL

Varm hydraulisk væske kan føre til alvorlige brannskader.

La den hydrauliske væsken avkjøle seg før du utfører eventuelt vedlikehold på det hydrauliske systemet.

Hvis oljen blir forurenset, kontakter du den lokale Toro-forhandleren fordi systemet da må tømmes. Forurenset olje ser melkeaktig eller svart ut sammenlignet med ren olje.

1. Parker maskinen på en jevn overflate, senk klippeenheten, sett på parkeringsbremsen, slå av motoren, og ta nøkkelen ut av tenningen.
2. Koble den store hydrauliske slangen (Figur 81) fra beholderen og la den hydrauliske væsken renne ned i et tappefat.

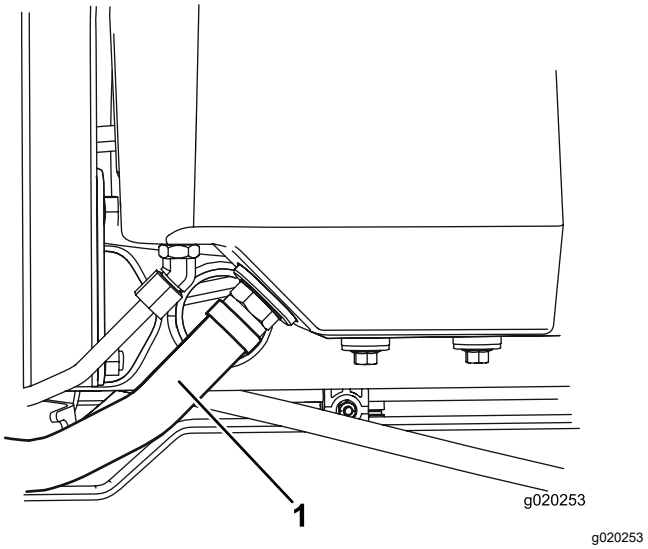

Figur 81

1. Hydraulikkslange

3. Monter hydraulikkslangen når den hydrauliske oljen slutter å renne.
4. Fyll beholderen (Figur 82) med omtrent 22,7 liter hydraulikkvæske. Se Spesifisering av hydraulikkvæske (side 53).

   Viktig: **Bruk bare hydraulikkvæskene som er angitt. Andre væsker kan skade systemet.**

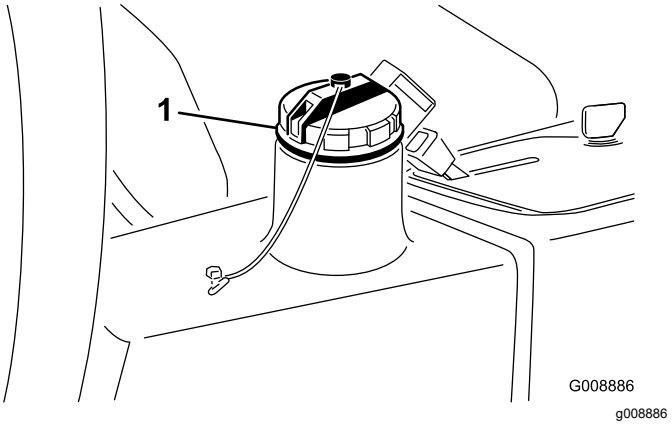

Figur 82

1. Hydrauliske oljelokket

5. Sett lokket på beholderen. Start motoren, og bruk alle hydrauliske kontroller til å fordele den hydrauliske væsken i systemet.
6. Kontroller at det ikke finnes lekkasjer, og slå deretter av motoren.

7. Kontroller væskenivået, og fyll på mer til nivået når opp til Full-merket på peilestaven.

   Viktig: **Ikke overfyll tanken.**

Skifte det hydrauliske filteret

Serviceintervall: Hver 1000. driftstime—**Bytt det hydrauliske filteret** hvis du bruker anbefalt hydraulikkvæske.

Hver 800. driftstime—Skift hydraulikkvæske og -filtre **hvis du ikke bruker anbefalt hydraulikkvæske eller har noen gang fylt beholderen med en alternativ væske**.

⚠ ADVARSEL

Varm hydraulisk væske kan føre til alvorlige brannskader.

La den hydrauliske væsken avkjøle seg før du utfører eventuelt vedlikehold på det hydrauliske systemet.

Bruk et originalt Toro-erstatningsfilter, delenr. 86-3010.

Viktig: **Hvis du bruker et annet filter, kan dette føre til at garantien blir ugyldig for enkelte komponenter.**

1. Parker maskinen på en jevn overflate, senk klippeenheten, sett på parkeringsbremsen, slå av motoren, og ta nøkkelen ut av tenningen.
2. Rengjør området der filteret skal festes. Plasser et tappefat under filteret (Figur 83), og ta ut filteret.

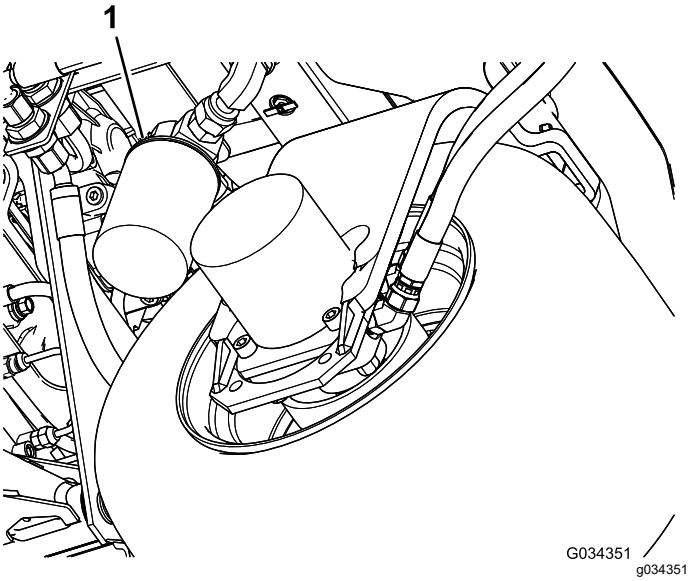

Figur 83

1. Hydraulisk filter

3. Smør den nye filterpakningen, og fyll filteret med hydraulisk olje.
4. Pass på at området der filteret skal festes er rent. Skru filteret til pakningen kommer i kontakt med monteringsplaten. Stram deretter filteret med en halv vridning til.
5. Start motoren, og la den gå i omtrent to minutter for å blåse luft ut fra systemet. Stopp motoren og kontroller om det finnes lekkasjer.

Vedlikehold av klippeenhetssystemet

Knivsikkerhet

En slitt eller skadet kniv eller motstål kan brekke, og deler kan slynges ut mot deg eller andre og føre til alvorlige personskader eller en dødsulykke.

- Inspiser knivene og motstålet regelmessig med tanke på stor slitasje eller skade.
- Vær forsiktig når du kontrollerer knivene. Bruk hansker, og vær forsiktig når du utfører service på dem. Kniver og motstål skal kun skiftes ut eller slipes. Du må aldri rette dem ut eller sveise dem.
- Vær forsiktig med maskiner med flere klippeenheter, da rotering av én klippeenhet kan få spolene i de andre klippeenhetene til å rotere.

Kontrollere berøringen mellom spolen og motstålet

Serviceintervall: For hver bruk eller daglig

Kontroller berøringen mellom spolen og motstålet hver dag før du bruker maskinen, uavhengig av om klippekvaliteten har vært tilfredsstillende tidligere. Det må være lett kontakt over hele lengden av spolen og motstålet (se Justere kontakten mellom spole og motstål i klippeenhetens *brukerhåndbok*).

Bruke den valgfrie målestangen

Bruk styrestaget (Figur 84) til å justere klippeenheten. Referer til klippeenhetens *brukerhåndbok* for justeringsprosedyre.

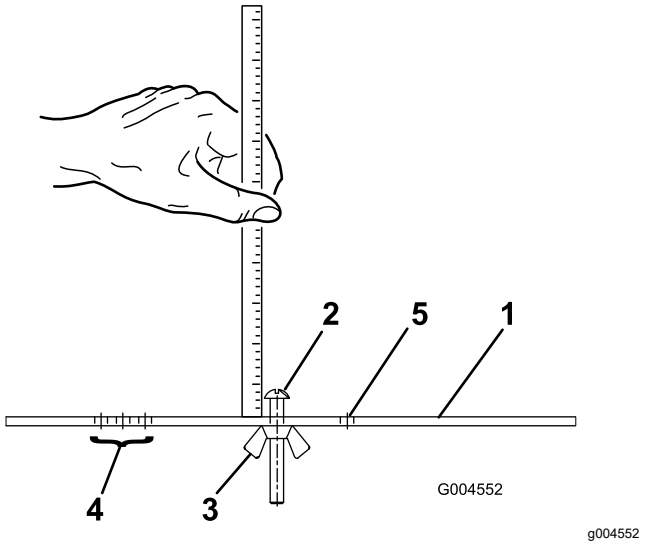

Figur 84

1. Målestang
2. Høydejusteringsskrue
3. Mutter
4. Hull som brukes til å stille inn trimsatsens trimhøyde
5. Hull som ikke brukes

Slipe klippeenhetene

⚠ ADVARSEL

Kontakt med klippeenhetene eller andre bevegelige deler kan føre til personskader.

- **Hold fingre, hender og klær borte fra klippeenhetene eller andre bevegelige deler.**
- **Forsøk aldri å snu klippeenhetene for hånd eller med føttene mens motoren er i gang.**

Merk: Ved sliping fungerer alle klippeenhetene sammen.

1. Sett maskinen på en jevn overflate, senk klippeenhetene, sett på parkeringsbremsen, slå av motoren, og flytt aktiverings-/deaktiveringsbryteren til DEAKTIVERING-stillingen.
2. Hev gulvpanelet for å vise kontrollene.
3. Foreta innledende spole til motsåle-justeringer for sliping. Se *brukerhåndboken* for klippeenheten

4. Start motoren, og la den gå på lav tomgangshastighet.

⚠ FARE

Endring av motorhastigheten mens du sliper kan føre til at klippeenhetene stopper.

- **Endre aldri motorhastigheten mens du sliper**
- **Slip bare på lav tomgangshastighet.**

5. Still spolehastighetskontrollen til posisjon 1 (Figur 85).

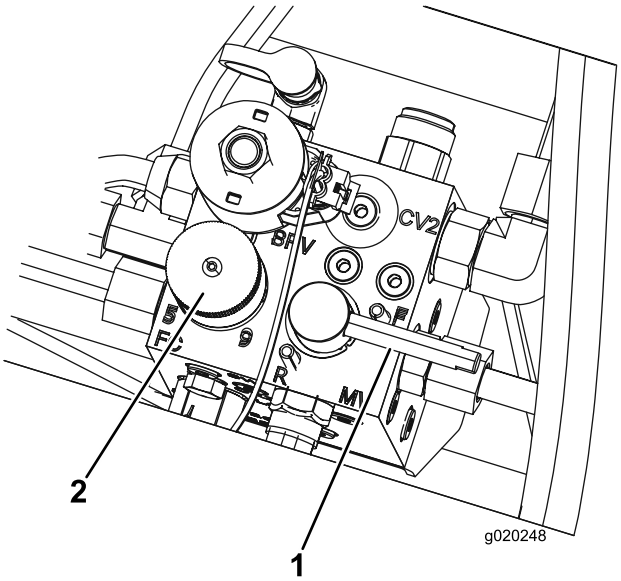

g020248

Figur 85

1. Slipespake
2. Kontrollknott for spolehastighet

6. Flytt slipespaken til posisjonen R (slipestillingen) (Figur 85).

⚠ FARE

Kontakt med klippeenhetene når de er i bevegelse kan forårsake personskade.

For å unngå personskader må du forsikre deg om at du går klar av klippeenhetene før du fortsetter.

7. Med klippe-/transportspaken i KLIPPEstilling flytter du aktiver-/deaktiverbryteren til AKTIVERT stilling. Flytt kontrollen for å senke/heve klippeenhetene fremover for å starte slipeoperasjonen på klippeenhetene.
8. Bruk en børste med langt håndtak, og tilsett slipekjemikalier. Bruk aldri en børste med kort skaft.
9. Hvis klippeenhetene stopper eller blir uberegnelige ved sliping, velg en høyere spolehastighetsinnstilling til hastigheten stabiliseres, returner deretter spolehastigheten til innstilling 1 eller den hastigheten som du ønsker.
10. For å foreta en justering av klippeenhetene under sliping slår du av spolene ved å flytte kontrollen for senking/heving av klippeenhetene bakover, flytte aktivering/deaktivering-bryteren til DEAKTIVERING-stilling, og slå av motoren. Etter at justeringene er fullført, gjenta trinnene 5 til og med 9.
11. Gjenta prosedyren for alle klippeenhetene som du vil skal slipes.
12. Når du er ferdig, still slipespaken tilbake til KLIPPEstilling, senk gulvpanelet og vask av all lappingsmassen fra klippeenhetene. Juster klippeenhetens kontakt mellom spole og motstål etter behov. Flytt hastighetskontrollen for klippeenhetens spoler til ønsket klippestilling.

Viktig: **Hvis slipebryteren ikke dreies tilbake til stillingen F (KLIPPING) etter slipingen, kommer ikke klippeenhetene til å heves riktig eller til å fungere riktig.**

Merk: For en bedre knivsegg, dra en fil over forsiden av motstålet etter sliping. Dette fjerner alle rue eller skarpe kanter på klippeenheten.

Rengjøring

Vaske maskinen

Vask maskinen etter behov med bare vann eller vann og et mildt rengjøringsmiddel. Du kan bruke en klut når du vasker maskinen.

Viktig: **Ikke bruk brakkvann eller gjenvunnet vann til å rengjøre maskinen.**

Viktig: **Bruk ikke trykkspyleutstyr til å rengjøre maskinen. Høyttrykksutstyr kan skade det elektriske systemet, løsne viktige merker og vaske bort nødvendig fett fra friksjonspunktene. Unngå overdreven bruk av vann nær kontrollpanelet, motoren og batteriet.**

Viktig: **Ikke vask maskinen mens motoren er i gang. Vask av maskinen mens motoren er i gang kan føre til interne skader på motoren.**

Lagring

Sikkerhet ved oppbevaring

- Slå av motoren, ta ut nøkkelen og vent til alle bevegelige deler stopper før du forlater førerposisjonen. La maskinen kjøle seg ned før justering, vedlikehold, rengjøring eller oppbevaring.
- Oppbevar aldri maskinen eller bensinkannen i nærheten av åpen ild, gnister eller kontrollampe, som på en varmtvannstank eller andre apparater.

Klargjøre trekkenheten

1. Parker maskinen på en jevn overflate, senk klippeenhetene, koble inn parkeringsbremsen, stopp motoren og ta ut tenningsnøkkelen.
2. Rengjør trekkenheten, klippeenhetene og motoren grundig.
3. Kontroller trykket i dekkene. Se Kontrollere trykket i dekkene (side 44).
4. Kontroller alle festene. Stram dem til etter behov.
5. Smør alle smørenipler og omdreiningspunkter. Tørk opp overflødig smøremiddel.
6. Bruk litt sandpapir på og mal malte områder som har fått riper eller rust. Reparer alle hakk i metallet.
7. Overhal batteriet og kablene som følger. Se Sikkerhet for elektrisk system (side 43).
   A. Ta batteriklemmene av batteripolene.
   B. Rengjør batteriet, klemmene og polene med en stålbørste og en oppløsning av natron.
   C. Smør batteripolene og kabelklemmene med Grafo 112X (Toro-delenummer 505-47) eller vaselin for å forhindre korrosjon.
   D. Lad batteriet sakte opp i 24 timer hver 60. dag for å forhindre blysulfatering av batteriet.

Klargjøre motoren

1. Tøm motoroljen fra bunnpannen, og sett tappepluggen på plass.
2. Ta ut og kast oljefilteret. Sett inn et nytt oljefilter.
3. Fyll motoren med spesifisert motorolje.
4. Start motoren, og kjør den på tomgang i omtrent to minutter.
5. Slå av motoren og ta ut nøkkelen.
6. Spyl drivstofftanken med rent, ferskt drivstoff.
7. Fest alle beslagene for drivstoffsystemet.
8. Rengjør og overhal luftrenseren grundig.
9. Forsegl inntaket til luftrenseren og eksosåpningen med værbestandig teip.
10. Kontroller frostvæsken, og fyll på halvt om halvt med vann og frostvæske med etylenglykol etter behov, avhengig av forventet minimumstemperatur der du bor.

Notat:

Notat:

Personvernerklæring for EØS og Storbritannia

Slik bruker Toro personopplysningene dine

Toro Company («Toro») respekterer ditt personvern. Når du kjøper våre produkter, kan vi samle inn personopplysninger om deg, enten direkte fra deg eller via den lokale Toro-avdelingen eller -forhandleren. Toro bruker disse opplysningene for å innfri kontraktsfestede forpliktelser – slik som å registrere garantien din, behandle garantikravet ditt eller kontakte deg i tilfelle en produkttilbakekalling – og til legitime forretningsformål – slik som å måle kundetilfredshet, forbedre produktene våre og utstyre deg med produktinformasjon som kan være av interesse. Toro kan dele personopplysningene dine med våre datterselskaper, forhandlere eller andre forretningspartnere i forbindelse med disse aktivitetene. Vi kan også oppgi personopplysninger når dette kreves under loven eller i forbindelse med salg, kjøp eller sammenslåing av en virksomhet. Vi vil ikke selge personopplysningene dine til andre selskaper for markedsføringsformål.

Bevaring av personopplysninger

Toro vil bevare dine personopplysninger så lenge som det er relevant for de ovennevnte formålene og i samsvar med lovfestede krav. Hvis du vil ha mer informasjon om gjeldende bevaringsperioder, kan du kontakte legal@toro.com.

Toros forpliktelse til sikkerhet

Personopplysningene dine kan behandles i USA eller et annet land som kan ha mindre strenge personvernlover enn landet du er bosatt i. Når vi overfører opplysningene dine utenfor landet du er bosatt i, vil vi iverksette lovfestede, påbudte tiltak for å sikre at det er på plass skikkelige vern som beskytter opplysningene dine og sikrer at de behandles sikkert.

Tilgang og korrigering

Du kan ha retten til å korrigere eller gjennomgå personopplysningene dine eller motsette deg eller begrense behandlingen av opplysningene dine. For å gjøre dette må du kontakte oss på e-post på legal@toro.com. Hvis du har bekymringer om hvordan Toro har behandlet personopplysningene dine, oppfordrer vi deg til å ta dette opp direkte med oss. Vær oppmerksom på at bosatte i Europa har retten til å klage til det lokale datatilsynet.

California Proposition 65-advarsel

Hva er denne advarselen?

Du kan se et produkt for salg som har følgende advarselsmerke:

ADVARSEL: Kreftfremkallende og skadelig for forplantningsevnen – www.p65Warnings.ca.gov.

Hva er Prop 65?

Prop 65 gjelder for enhver virksomhet som har drift i California, selger produkter i California eller som lager produkter som kan selges i eller fraktes inn i California. Det pålegger at Californias guvernør har og offentliggjør en liste over de kjemikalier som det er kjent at kan forårsake kreft, fosterskader og/eller annen forplantningsskade. Listen, som oppdateres hvert år, inkluderer hundrevis av kjemikalier som brukes i mange dagligvarer. Formålet med Prop 65 er å informere offentligheten om disse kjemikaliene, og hvor utsatt man er for dem.

Prop 65 forbyr ikke salget av produkter som inneholder disse kjemikaliene, men krever i stedet advarsler på produktene, produktemballasjen eller litteraturen som følger med produktet. Videre betyr ikke en Prop 65-advarsel at et produkt ikke oppfyller produktsikkerhetsstandarder eller -krav. Faktisk har Californias myndigheter gjort det klart at en Prop 65-advarsel «ikke er det samme som en regulatorisk uttalelse om hvorvidt et produkt er 'trygt' eller 'utrygt'». Mange av disse kjemikalier er blitt benyttet i produkter som har vært i daglig bruk i årevis, uten noen dokumenterte skadevirkninger. For mer informasjon, gå tilhttps://oag.ca.gov/prop65/faqs-view-all.

En Prop 65-advarsel betyr at et selskap har enten (1) vurdert eksponeringsnivået og konkludert med at det overstiger «ikke-signifikant risikonivå», eller (2) har valgt å gi en advarsel basert på at de vet at et oppført kjemisk stoff er brukt, men de har ikke vurdert eksponeringsnivået.

Gjelder denne loven overalt?

Prop 65-advarslene er kun pålagt under Californias lov. Disse advarslene kan ses over hele California, i alle slags sammenhenger, inkludert, men ikke begrenset til, restauranter, dagligvarebutikker, hoteller, skoler og sykehus, og på et bredt spekter av produkter. I tillegg fører enkelte internett- og postordreforhandlere Prop 65-advarsler på nettsidene eller i katalogene sine.

Er Californias advarsler strengere eller mindre strenge enn de føderale reglene?

Prop 65-standarder er ofte strengere enn både føderale og internasjonale standarder. Det er forskjellige stoffer som krever en Prop 65-advarsel selv på nivåer som er mye lavere enn grensene satt føderalt. For eksempel er Prop 65-standarden for advarsler om bly 0,5 µg/dag, noe som er godt under føderale og internasjonale nivåer.

Hvorfor har ikke alle lignende produkter en slik advarsel?

- Produkter som selges i California, trenger en Prop 65-merking, mens lignende produkter som selges andre steder, ikke trenger det.
- Et selskap som er involvert i en Prop 65-rettssak, og som kommer til et forlik, kan bli påkrevd å ha Prop 65-advarsler på produktene sine. Men andre selskaper som lager lignende produkter, blir ikke nødvendigvis påkrevd det samme.
- Håndhevelsen av Prop 65 er ikke helt konsekvent.
- Selskaper kan velge å ikke gi advarsler, fordi de har konkludert med at det ikke er nødvendig for dem å gjøre dette under Prop 65. Det at et produkt ikke har en advarsel, betyr ikke at produktet er fri for de oppførte kjemikaliene på lignende nivå.

Hvorfor har Toro inkludert en slik advarsel?

Toro har valgt å gi forbrukere så mye informasjon som mulig, slik at de kan ta informerte beslutninger om produktene de kjøper og bruker. Toro gir advarsler i enkelte tilfeller hvor vi vet at én eller flere oppførte kjemikalier er brukt, uten å ha evaluert eksponeringsnivået, siden ikke alle oppgitte kjemikalier har en bestemt pålagt eksponeringsgrense. Selv om eksponeringen fra Toro-produkter kan være ubetydelig eller godt innenfor «ikke-signifikant risiko»-nivået, har Toro valgt å gi Prop 65-advarsler på en føre-var-basis. I tillegg kan Toro risikere å bli saksøkt av delstaten California eller private parter som ønsker at Prop 65 skal håndheves, og bli ilagt dyre bøter, hvis vi ikke gir slike advarsler.

Toro-garantien

To år eller 1500 timer begrenset garanti

Betingelser og inkluderte produkter

Toro Company og datterselskapet Toro Warranty Company, i henhold til en avtale mellom dem, garanterer i fellesskap at ditt kommersielle Toro-produkt («produktet») er uten feil i materialer eller håndverk i to år eller 1500 driftstimer*, avhengig av hva som inntreffer først. Denne garantien gjelder alle produkter, med unntak av luftemaskiner (se separate garantierklæringer for disse produktene). Der det finnes berettigede forhold, vil vi reparere produktet uten ekstra kostnad for deg, inkludert diagnostikkutstyr, arbeid, deler og transport. Denne garantien tar effekt på den dato som produktet leveres til kunden.
* Produkt utstyrt med timeteller.

Instruksjoner for å innhente garantitjenester

Du er ansvarlig for å underrette distributøren eller den autoriserte forhandleren av kommersielle produkter om hvem du kjøpte produktet av, straks du tror at det foreligger et berettiget forhold. Hvis du trenger hjelp med å finne en distributør eller autorisert forhandler av kommersielle produkter, eller hvis du har spørsmål ang. dine garantirettigheter eller ansvar, kan du kontakte:

Toros serviceavdeling for kommersielle produkter
Toro Warranty Company
8111 Lyndale Avenue South
Bloomington, MN 55420-1196, USA

+1–952–888–8801 eller +1–800–952–2740
E-post: commercial.warranty@toro.com

Eierens ansvar

Som eier av produktet er du ansvarlig for nødvendig vedlikehold og justeringer som beskrives i *brukerhåndboken*. Reparasjoner for produktproblemer forårsaket av at man ikke har utført nødvendig vedlikehold og justeringer dekkes ikke av denne garantien.

Elementer og betingelser som ikke inkluderes

Ikke all produktsvikt eller feilfunksjon som finner sted i løpet av garantiperioden er et resultat av defekter i materialene eller håndverket. Denne garantien dekker ikke følgende:

- Produktsvikt som er et resultat av at man ikke har brukt originale Toro-deler ved utskiftninger, eller fra montering og bruk av tilleggsutstyr eller endret tilbehør som ikke kommer fra Toro.
- Produktsvikt som er et resultat av at man ikke har utført anbefalt vedlikehold og/eller justeringer.
- Produktsvikt som er et resultat av at man har brukt produktet på en grov, uaktsom eller uforsiktig måte.
- Deler som er forbruksdeler gjennom bruk som ikke er defekte. Eksempler på deler som anses som forbruksdeler, eller som brukes opp, under normal drift av produktet er, men er ikke begrenset til, bremseklosser og bremsebelegg, clutchbelegg, knivblad, spoler, valser og lagre (tettet eller smurt), motstål, tennplugger, styrehjul og lagre, dekk, filtre, remmer og enkelte sprøytedeler som diafragma, munnstykker, strømningsmålere og kontrollventiler.
- Feil forårsaket av utenforliggende krefter, inkludert, men ikke begrenset til, vær, lagringsprosedyrer, kontaminering, eller bruk av ikke-godkjente drivstoff, kjølevæsker, smøremidler, tilsetningsstoffer, gjødsel, vann eller kjemikalier.
- Feil eller ytelsesproblemer på grunn av drivstoffbruk (f.eks. bensin, diesel eller biodiesel) som ikke samsvarer med de respektive bransjestandardene.
- Normal støy, vibrasjon, slitasje og forringelse. «Vanlig slitasje» inkluderer, men er ikke begrenset til, skade på seter pga. slitasje eller slipevirkning, slitte, lakkerte overflater, oppskrapte merker eller vinduer.

Deler

Deler som skal skiftes ut som en del av nødvendig vedlikehold, er garantert for perioden opptil tidspunktet for utskiftingen av delen. Deler som skiftes ut under garantien, dekkes i gyldighetsperioden for garantien til originalproduktet og blir Toros eiendom. Toro vil ta den siste avgjørelsen om å reparere eventuelle eksisterende deler eller montere eller erstatte den. Toro kan bruke fabrikkreparerte deler for garantireparasjoner.

Garanti for dypsyklus- og litiumionbatterier

Dypsyklus- og litiumionbatterier har et begrenset antall kilowattimer de kan levere i løpet av levetiden. Bruks-, lade- og vedlikeholdsteknikker kan forlenge eller forkorte den totale levetiden til batteriet. Etter hvert som batteriene i dette produktet brukes, vil mengden med faktisk arbeid mellom ladeintervallene minke sakte, men sikkert til batteriet er helt brukt opp. Skifte ut oppbrukte batterier, på grunn av normalt forbruk, er produkteiers ansvar. Merk – (kun litiumionbatteri): Se batterigarantien for mer informasjon.

Livstidsgaranti på veivaksel (kun ProStripe 02657-modellen)

En ProStripe som er utstyrt med ekte Toro-friksjonsskive og sveivsikker knivbremsclutch (integrert knivbremsclutch (Blade Brake Clutch – BBC) + friksjonsskiveenhet) som originalutstyr, og brukes av den opprinnelige kjøperen i samsvar med anbefalte drifts- og vedlikeholdsprosedyrer, dekkes av en livstidsgaranti mot bøying av motorens veivaksel. Maskiner utstyrt med spennskiver, knivbremsclutchenheter (Blade Brake Clutch – BBC) og andre slike enheter dekkes ikke av livstidsgarantien for veivakselen.

Vedlikehold foretas for eiers regning

Trimming av motor, smøring, rengjøring og lakkering, utskifting av filtre, kjølevæske og utføring av anbefalt vedlikehold, er noen av de normale tjenestene som Toro-produkter forutsetter må foretas for eiers regning.

Generelle betingelser

Reparasjon av en autorisert Toro-distributør eller -forhandler, er ditt eneste rettsmiddel under denne garantien.

Verken Toro Company eller Toro Warranty Company er ansvarlig for indirekte, tilfeldig eller betingede skader i forbindelse med bruken av Toro-produkter som dekkes av denne garantien, inkludert eventuelle kostnader eller utgifter med å erstatte utstyr eller tjenester i løpet av rimelige perioder med feilfunksjon eller uten bruk i påvente av fullføring av reparasjoner under denne garantien. Bortsett fra utslippsgarantien som det vises til nedenfor, hvis den gjelder, er det ingen andre uttrykkelige garantier. Alle impliserte garantier om salgbarhet og egnethet til bruk er begrenset til varigheten av denne uttrykkelig garantien.

Noen stater tillater ikke utelatelse av tilfeldige eller betingede skader eller begrensninger på hvor lenge en implisert garanti varer, så ovenfor nevnte utelatelse og begrensninger gjelder kanskje ikke for deg. Denne garantien gir deg spesielle rettigheter i henhold til loven, og du kan kanskje også ha andre rettigheter som varierer fra stat til stat.

Merknad vedrørende utslippsgaranti

Systemet for utslippskontroll på ditt produkt dekkes kanskje også av en separat garanti som overholder kravene som ble etablert av det amerikanske Environmental Protection Agency (EPA) og/eller California Air Resources Board (CARB). Timebegrensningene som fastsettes ovenfor, gjelder ikke for garantien for systemer for utslippskontroll. Du finner mer informasjon om dette i garantierklæringen for motorutslippskontroll i brukerhåndboken eller i dokumentasjonen fra motorprodusenten.

Andre land enn USA og Canada

Kunder som har kjøpt Toro-produkter som er eksportert fra USA eller Canada bør ta kontakt med sin Toro-distributør (forhandler) for å få garantipoliser for ditt land, din provins eller din delstat. Hvis du av noen grunn er misfornøyd med din forhandlers tjenester eller har vanskeligheter med å skaffe deg informasjon om garantien, ta kontakt med et lokalt autorisert servicesenter.