Form No. 3432-534 Rev C

TORO®

Count on it.

Руководство оператора

Тяговые блоки Reelmaster® 3555, 3575 и 3550

Номер модели 03820—Заводской номер 403446001 и до
Номер модели 03821—Заводской номер 403446001 и до
Номер модели 03910—Заводской номер 403446001 и до

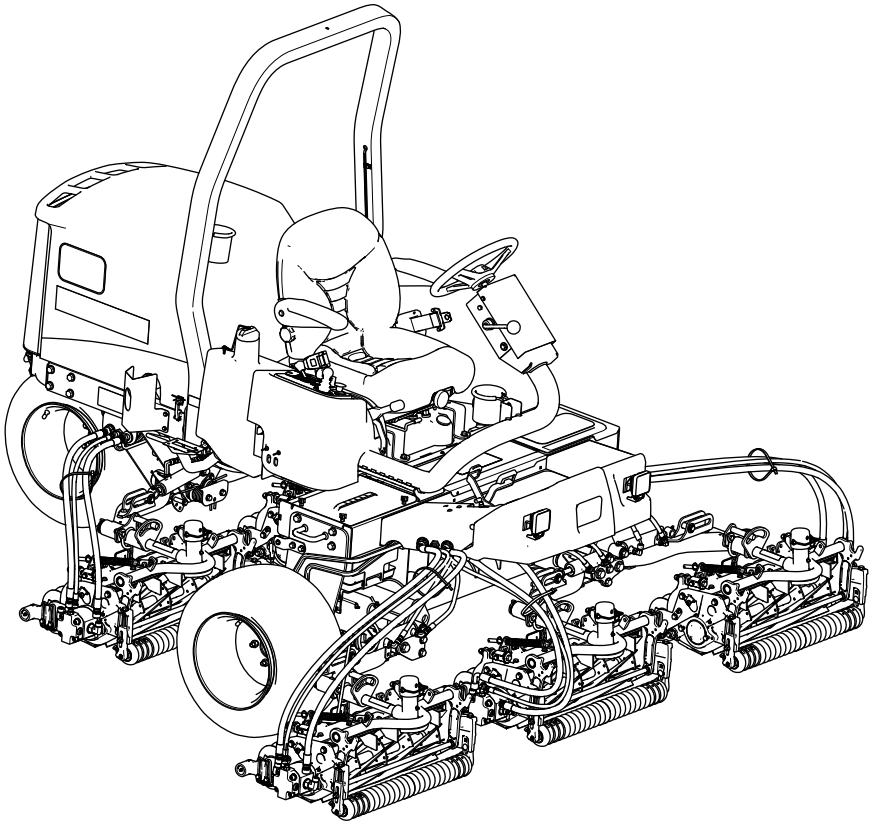

Регистрация в www.Toro.com.
Перевод исходного документа (RU)

ЕАС

3432-534

Данное изделие удовлетворяет всем соответствующим европейским директивам; подробные сведения содержатся в документе «Декларация соответствия» на каждое отдельное изделие.

Раздел 4442 или 4443 Калифорнийского свода законов по общественным ресурсам запрещает использовать или эксплуатировать на землях, покрытых лесом, кустарником или травой, двигатель без исправного искрогасительного устройства, описанного в разделе 4442 и поддерживаемого в надлежащем рабочем состоянии; или двигатель должен быть изготовлен, оборудован и проходить обслуживание с учетом противопожарной безопасности.

Прилагаемое Руководство владельца двигателя содержит информацию о требованиях Агентства по охране окружающей среды США (EPA) и (или) Директивы по контролю вредных выбросов штата Калифорния, касающихся систем выхлопа, технического обслуживания и гарантии. Запасные части можно заказать у изготовителя двигателя.

⚠ ПРЕДУПРЕЖДЕНИЕ

КАЛИФОРНИЯ
Положение 65, Предупреждение

Согласно законам штата Калифорния считается, что выхлопные газы дизельного двигателя и некоторые их составляющие вызывают рак, врождённые пороки, и представляют опасность для репродуктивной функции.

Полюсные выводы аккумуляторной батареи, клеммы, и сопутствующие принадлежности содержат свинец и соединения свинца - химические вещества, которые в штате Калифорния расцениваются как вызывающие рак и нарушающие репродуктивную функцию. После работы с этими элементами необходимо мыть руки.

Лица, использующие данное вещество, должны иметь в виду, что, согласно информации, имеющейся в распоряжении компетентных органов штата Калифорния, оно содержит химическое соединение (соединения), отнесенные к категории канцерогенных, способных вызвать врождённые пороки и оказывающих вредное воздействие на репродуктивную систему человека.

Введение

Ездовая газонокосилка с режущим аппаратом вращательно-цилиндрического типа предназначена для коммерческого использования профессиональными наемными операторами. Она предназначена главным образом для скашивания травы на благоустроенных газонах. Использование этого изделия не по прямому назначению может быть опасным для пользователя и находящихся рядом людей.

Внимательно прочтите данное Руководство, чтобы знать, как правильно использовать и обслуживать машину, не допуская ее повреждения и травмирования персонала. Вы несете ответственность за правильное и безопасное использование машины.

© 2021—The Toro® Company
8111 Lyndale Avenue South
Bloomington, MN 55420

Обращайтесь к нам в www.Toro.com.
Напечатано в США
Все права защищены

Посетите www.Toro.com для получения дополнительной информации, в том числе рекомендаций по технике безопасности, обучающих материалов, информации о вспомогательных приспособлениях, для помощи в поисках дилера или для регистрации изделия.

Для выполнения технического обслуживания, приобретения оригинальных запчастей Toro или получения дополнительной информации обращайтесь в сервисный центр официального дилера или в отдел технического обслуживания компании Toro. Не забудьте при этом указать модель и серийный номер изделия. На Рисунок 1 показано расположение номера модели и серийного номера. Запишите номера в предусмотренном для этого месте.

Внимание: **С помощью мобильного устройства вы можете отсканировать QR-код на табличке с серийным номером (при наличии), чтобы получить информацию по гарантии и запчастям, а также другие сведения об изделии.**

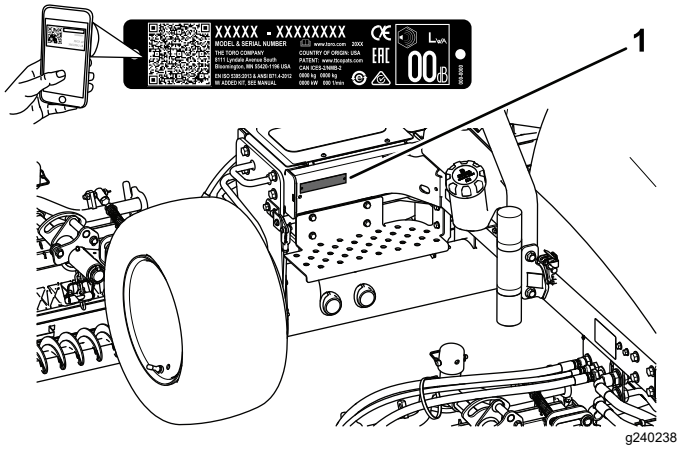

Рисунок 1

1. Место номера модели и серийного номера

Номер модели	_____
Заводской номер	_____

В настоящем руководстве приведены потенциальные опасности и рекомендации по их предотвращению, обозначенные символом (Рисунок 2), который предупреждает об опасности серьезного травмирования или гибели в случае несоблюдения пользователем рекомендуемых мер безопасности.

g000502

Рисунок 2

Символ предупреждения об опасности

Для выделения информации в данном руководстве используются два слова. **Внимание** — привлекает внимание к специальной информации, относящейся к механической части машины, и **Примечание** — выделяет общую информацию, требующую специального внимания.

Содержание

Техника безопасности 5
Общие правила техники безопасности 5
Сертификация двигателя на соответствие требованиям по выбросам вредных веществ 5
Наклейки с правилами техники безопасности и инструкциями 6
Сборка 14
1 Установка режущих блоков 15
2 Регулировка пружины компенсации состояния грунта 18
3 Установка сертификационных наклеек CE 19
4 Установка фиксатора капота (только для CE) 19
5 Снижение давления в шинах 20
6 Использование откидной опоры режущего блока 20
Знакомство с изделием 21
Органы управления 21
Технические характеристики 25
Навесное оборудование и приспособления 25
До эксплуатации 26
Правила техники безопасности при подготовке машины к работе 26
Ежедневное техобслуживание 26
Проверка стояночного тормоза 26
Заправка топливного бака 27
Регулировка сиденья 28
В процессе эксплуатации 28
Правила техники безопасности во время работы 28
Пуск двигателя 30
Выключение двигателя 30
Настройка частоты вращения барабана 31
Регулировка уравновешивания подъемного рычага 32

Удаление воздуха из топливной системы ... 33
Описание диагностического индикатора ... 33
Описание диагностического дисплея ACE ... 34
Проверка блокировочных выключателей ... 34
Советы по эксплуатации ... 36
После эксплуатации ... 37
Правила техники безопасности после работы с машиной ... 37
Толкание или буксировка машины ... 37
Транспортировка машины ... 39
Определение расположения точек крепления ... 39
Техническое обслуживание ... 40
Техника безопасности при обслуживании ... 40
Рекомендуемый график(и) технического обслуживания ... 41
Перечень операций ежедневного технического обслуживания ... 42
Действия перед техническим обслуживанием ... 43
Демонтаж капота ... 43
Демонтаж крышки аккумулятора ... 43
Смазка ... 44
Смазка подшипников и втулок ... 44
Техническое обслуживание двигателя ... 45
Правила техники безопасности при обслуживании двигателя ... 45
Проверка уровня масла в двигателе ... 45
Обслуживание воздухоочистителя ... 46
Замена масла и масляного фильтра в двигателе ... 47
Техническое обслуживание топливной системы ... 48
Техническое обслуживание топливного бака ... 48
Осмотр топливных трубопроводов и соединений ... 48
Слив водоотделителя ... 48
Замена стакана топливного фильтра ... 48
Стравливание воздуха из инжекторов ... 48
Техническое обслуживание электрической системы ... 49
Правила техники безопасности при работе с электрической системой ... 49
Обслуживание аккумулятора ... 49
Проверка предохранителей ... 50
Техническое обслуживание приводной системы ... 50
Проверка давления воздуха в шинах ... 50
Затяжка колесных гаек ... 50
Регулировка нейтрали тягового привода ... 50
Техническое обслуживание системы охлаждения ... 52
Правила техники безопасности при работе с системой охлаждения ... 52
Проверка системы охлаждения ... 52
Очистка системы охлаждения двигателя ... 53
Техническое обслуживание тормозов ... 54
Регулировка стояночного тормоза ... 54
Техническое обслуживание стояночных тормозов ... 54
Техническое обслуживание ремней ... 58
Техническое обслуживание ремней двигателя ... 58
Техническое обслуживание органов управления ... 59
Регулировка дроссельной заслонки ... 59
Техническое обслуживание гидравлической системы ... 60
Правила техники безопасности при работе с гидравлической системой ... 60
Проверка гидропроводов и шлангов ... 60
Проверка гидравлической жидкости ... 60
Характеристики гидравлической жидкости ... 61
Емкость гидравлической системы ... 62
Замена гидравлической жидкости ... 62
Замена гидравлического фильтра ... 63
Техническое обслуживание системы режущих блоков ... 64
Правила техники безопасности при обращении с ножами ... 64
Проверка контакта барабана с неподвижным ножом ... 64
Использование дополнительной мерной планки ... 64
Заточка режущих блоков обратным вращением ... 64
Очистка ... 66
Мойка машины ... 66
Хранение ... 67
Безопасность при хранении ... 67
Подготовка тягового блока ... 67
Подготовка двигателя ... 67

Техника безопасности

Конструкция данной машины соответствует требованиям стандарта EN ISO 5395 (при условии, что вами выполнены процедуры настройки) и стандарта ANSI B71.4-2017.

Общие правила техники безопасности

Данное изделие может привести к травматической ампутации конечностей, а также к травмированию отброшенными предметами.

- Перед запуском двигателя прочтите и усвойте содержание настоящего *Руководства оператора*.
- При работе на данной машине следует быть предельно внимательным. Во избежание травмирования людей или повреждения имущества запрещается отвлекаться во время работы.
- Запрещается помещать руки и ноги рядом с движущимися компонентами машины.
- Запрещается эксплуатировать машину без установленных на ней исправных ограждений и других защитных устройств.
- Запрещается допускать посторонних лиц и детей в рабочую зону. Запрещается допускать детей к эксплуатации машины.
- Прежде чем покинуть рабочее место оператора, следует выключить двигатель, извлечь ключ и дождаться остановки всех движущихся частей машины. Дайте машине остыть перед регулировкой, техническим обслуживанием, очисткой или помещением на хранение.

Нарушение правил эксплуатации или технического обслуживания машины может привести к травме. Чтобы снизить вероятность травмирования, следует выполнять правила техники безопасности и всегда обращать внимание на символы, предупреждающие об опасности (⚠, которые имеют следующее значение: «Осторожно!», «Предупреждение!» или «Опасно!» — указания по обеспечению личной безопасности. Несоблюдение данных инструкций может стать причиной травмы или гибели.

Сертификация двигателя на соответствие требованиям по выбросам вредных веществ

Двигатель данной машины соответствует стандартам токсичности выхлопа Tier 4 Final Агентства по охране окружающей среды (EPA) и Stage V для стран ЕС.

Наклейки с правилами техники безопасности и инструкциями

Предупреждающие наклейки и инструкции по технике безопасности должны быть хорошо видны оператору и установлены во всех местах потенциальной опасности. При отсутствии или повреждении наклейки следует установить новую наклейку.

decal133-8062

133-8062

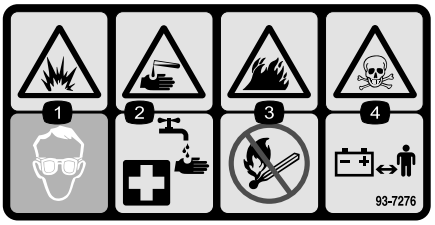

decal93-7276

93-7276

1. Опасность взрыва! Следует использовать защитные очки.
2. Едкая жидкость: опасность химического ожога! Для оказания первой помощи промойте пораженный участок водой.
3. Опасность возгорания! Запрещается зажигать огонь или курить.
4. Опасность отравления! Детям запрещается приближаться к аккумуляторной батарее.

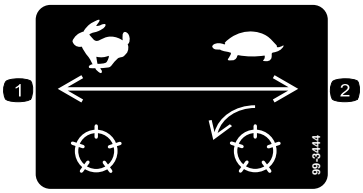

decal99-3444

99-3444

1. Транспортная скорость — быстро
2. Скорость при скашивании — медленно

decal106-6755

106-6755

1. Охлаждающая жидкость двигателя находится под давлением.
2. Опасность взрыва! Изучите *Руководство оператора.*
3. Предупреждение! Горячая поверхность, не прикасаться.
4. Предупреждение! Необходимо прочесть *Руководство оператора.*

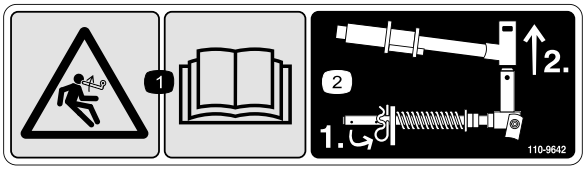

decal110-9642

110-9642

1. Опасность накопленной энергии! Изучите *Руководство оператора.*
2. Переместите игольчатый шплинт в отверстие, ближайшее к кронштейну штока, затем снимите подъемный рычаг и поворотную втулку.

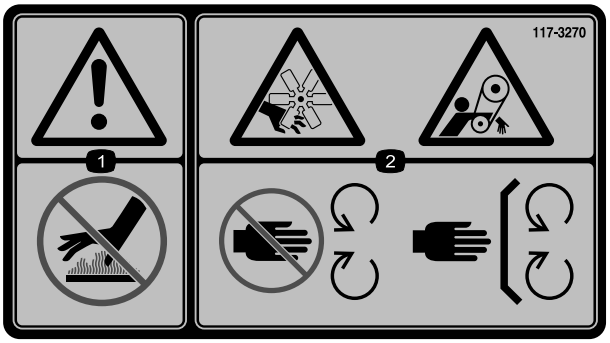

decal117-3270

117-3270

1. Предупреждение! Горячая поверхность, не прикасаться.
2. Опасность порезов и травматической ампутации кистей рук; опасность затягивания ремнем! Запрещается приближаться к движущимся частям машины; все защитные ограждения и кожухи должны быть на своих местах.

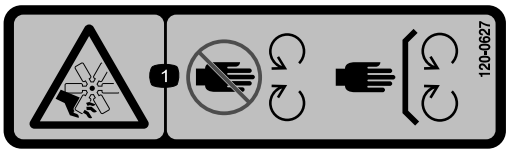

decal120-0627

120-0627

1. Опасность порезов и травматической ампутации конечностей вентилятором! Запрещается приближаться к движущимся частям машины; все защитные ограждения и кожухи должны быть на своих местах.

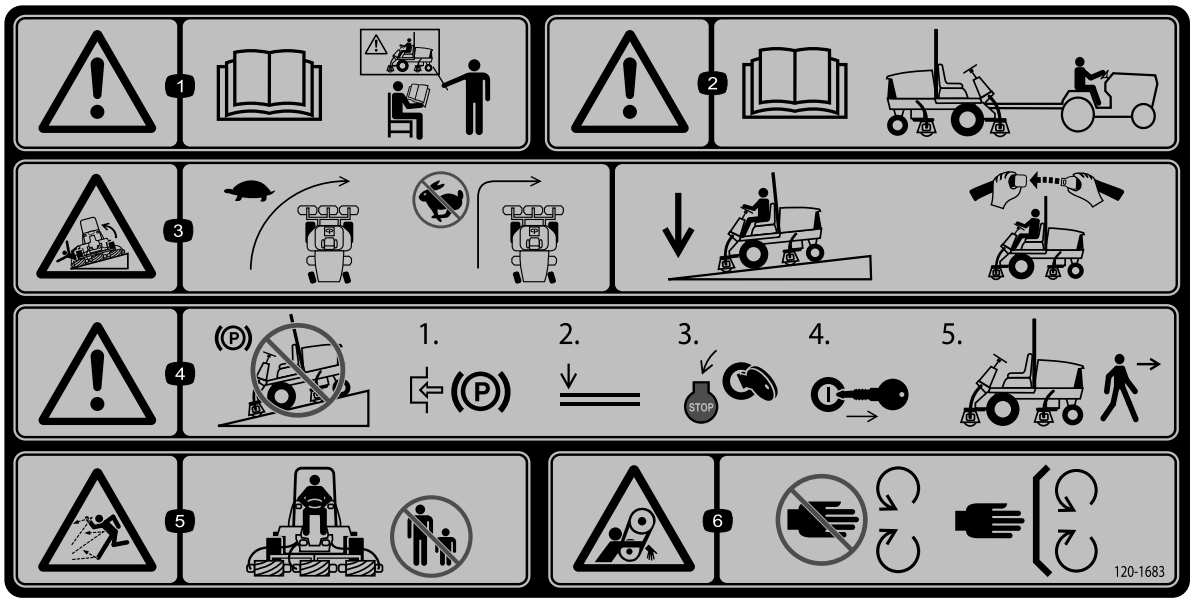

decal120-1683

120-1683

1. Предупреждение! Необходимо прочесть *Руководство оператора*. Все операторы должны пройти обучение, прежде чем работать на машине.
2. Предупреждение! Перед буксировкой машины необходимо прочесть *Руководство оператора*.
3. Опасность опрокидывания! При выполнении поворотов следует двигаться медленно, не допускается выполнение резких поворотов на большой скорости; при движении вниз по склону необходимо опустить режущие блоки; использовать систему защиты от опрокидывания и пристегнуть ремень безопасности.
4. Предупреждение! Запрещается парковать машину на склонах; прежде чем покинуть машину, следует включить стояночный тормоз, опустить режущие блоки, выключить двигатель и извлечь ключ из замка зажигания.
5. Опасность выброса предметов! Запрещается нахождение посторонних лиц в рабочей зоне.
6. Опасность затягивания ремнем! Запрещается приближаться к движущимся частям машины; все защитные ограждения и кожухи должны быть на своих местах.

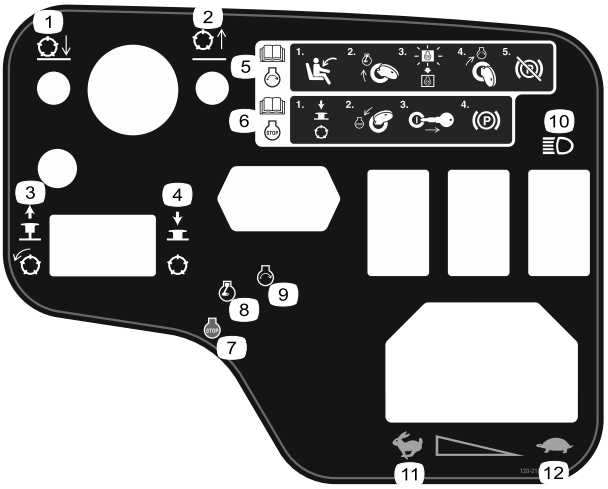

decal120-2105

120-2105

1. Опустите режущие блоки.
2. Поднимите режущие блоки.
3. Потяните вверх для включения режущих блоков.
4. Нажмите вниз для отключения режущих блоков.
5. Для получения информации по запуску двигателя прочтите *Руководство оператора* . Займите место оператора; поверните ключ зажигания в положение предпускового подогрева двигателя; дождитесь, пока погаснет индикатор предпускового подогрева двигателя; поверните ключ зажигания в положение запуска двигателя и выключите стояночный тормоз.
6. Для получения информации по останову двигателя прочтите *Руководство оператора* . Выключите режущие блоки; поверните ключ зажигания в положение останова двигателя; извлеките ключ из замка зажигания и включите стояночный тормоз.
7. Двигатель – останов
8. Двигатель – предпусковой прогрев
9. Двигатель – пуск
10. Световые приборы
11. Быстро
12. Медленно

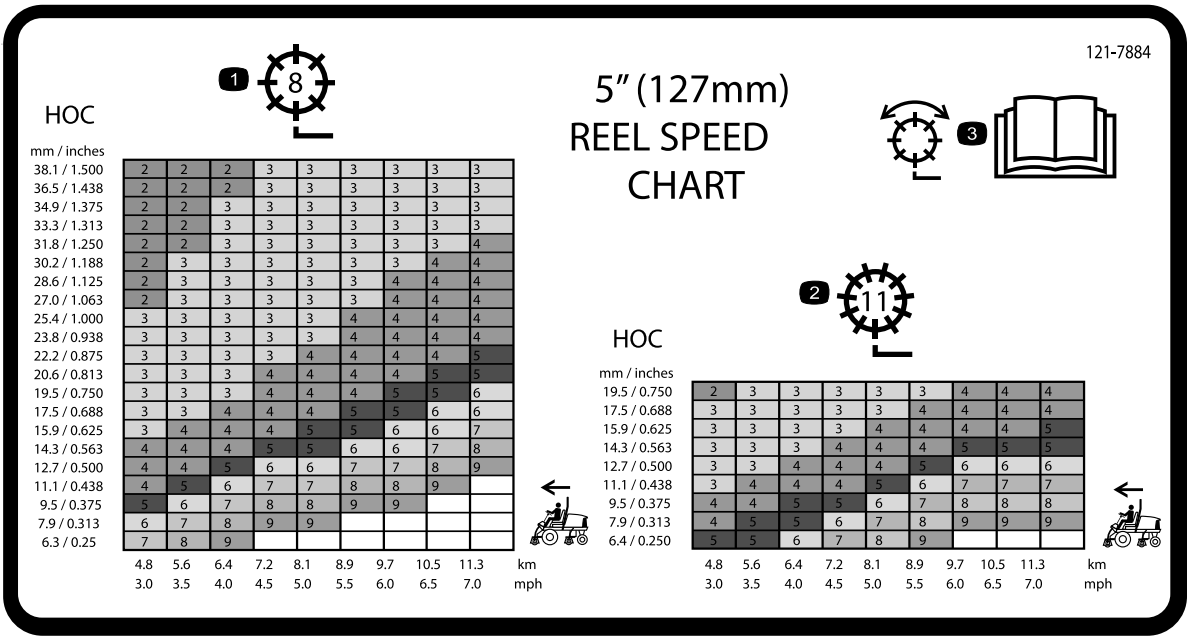

decal121-7884

121-7884

1. Регулировка барабана с 8 ножами
2. Регулировка барабана с 11 ножами
3. Прочтите в *Руководстве оператора* информацию о регулировке барабана.

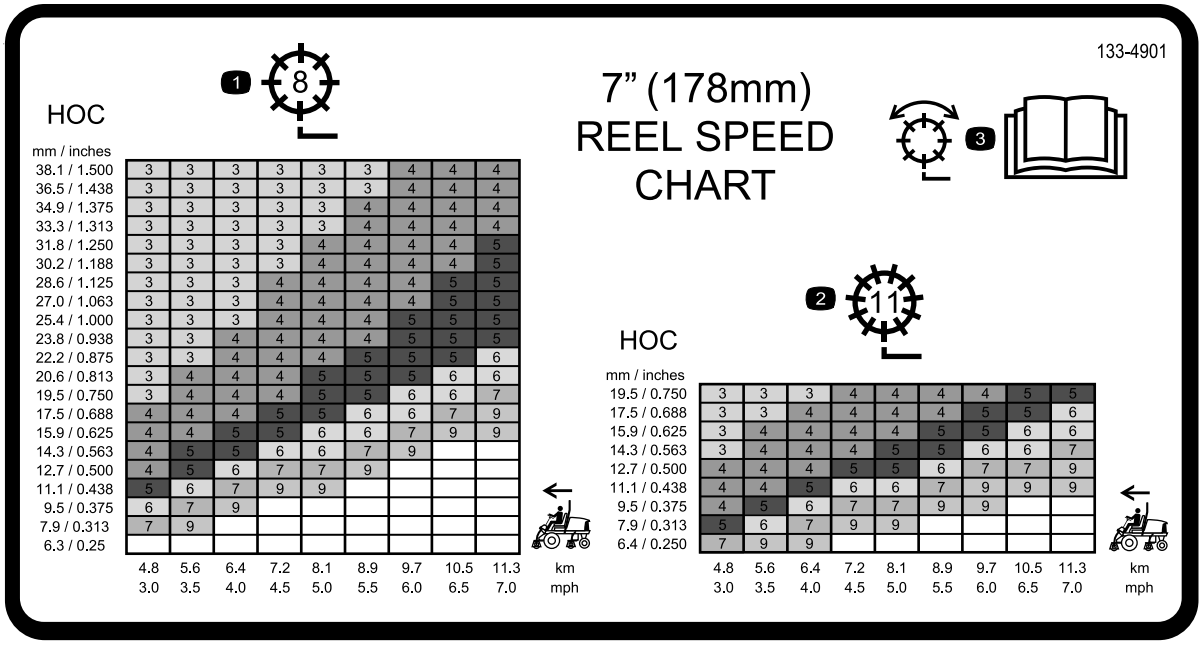

decal133-4901

133-4901

1. Регулировка барабана с 8 ножами
2. Регулировка барабана с 11 ножами
3. Прочтите в *Руководстве оператора* информацию о регулировке барабана.

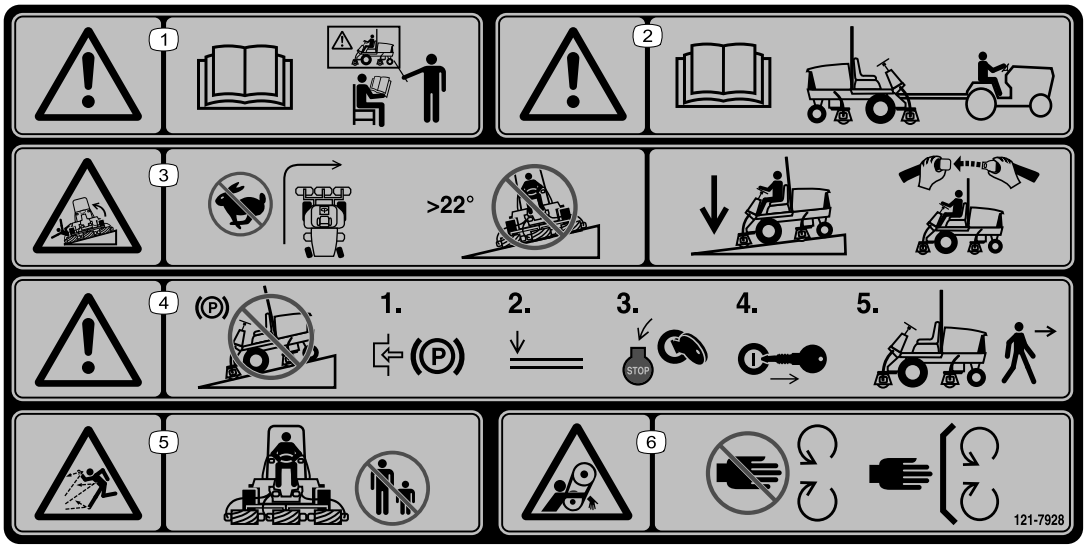

decal121-7928

121-7928

Примечание: Данная машина прошла стандартное промышленное испытание на устойчивость, выполняемое в виде статической проверки поперечной и продольной устойчивости на максимально рекомендуемой крутизне склона, указанной на наклейке. Изучите инструкции по эксплуатации машины на склонах, приведенные в *Руководстве оператора*, и проверьте условия, в которых вы будете эксплуатировать машину, чтобы определить, можно ли работать на машине в таких условиях в этот день и на этой рабочей площадке. Режим работы машины на склоне может меняться в зависимости от рельефа местности. По возможности держите режущие блоки опущенными на землю во время эксплуатации машины на склонах. Подъем режущих блоков во время работы на склоне может привести к потере устойчивости машины.

1. Предупреждение! Необходимо прочесть *Руководство оператора*. Все операторы должны пройти обучение, прежде чем работать на машине.
2. Предупреждение! Перед буксировкой машины необходимо прочесть *Руководство оператора*.
3. Опасность опрокидывания! Не допускается выполнение резких поворотов на большой скорости; не допускается движение вверх и вниз по склонам крутизной свыше 22°; при движении под уклон следует опустить режущие блоки; использовать систему защиты при опрокидывании и застегнуть ремень безопасности.
4. Предупреждение! Запрещается парковать машину на склонах; прежде чем покинуть машину, следует включить стояночный тормоз, опустить режущие блоки, выключить двигатель и извлечь ключ из замка зажигания.
5. Опасность выброса предметов! Запрещается нахождение посторонних лиц в рабочей зоне.
6. Опасность затягивания ремнем! Запрещается приближаться к движущимся частям машины; все защитные ограждения и кожухи должны быть на своих местах.

Прикрепите поверх детали № по кат. 120-1683 для выполнения требований CE

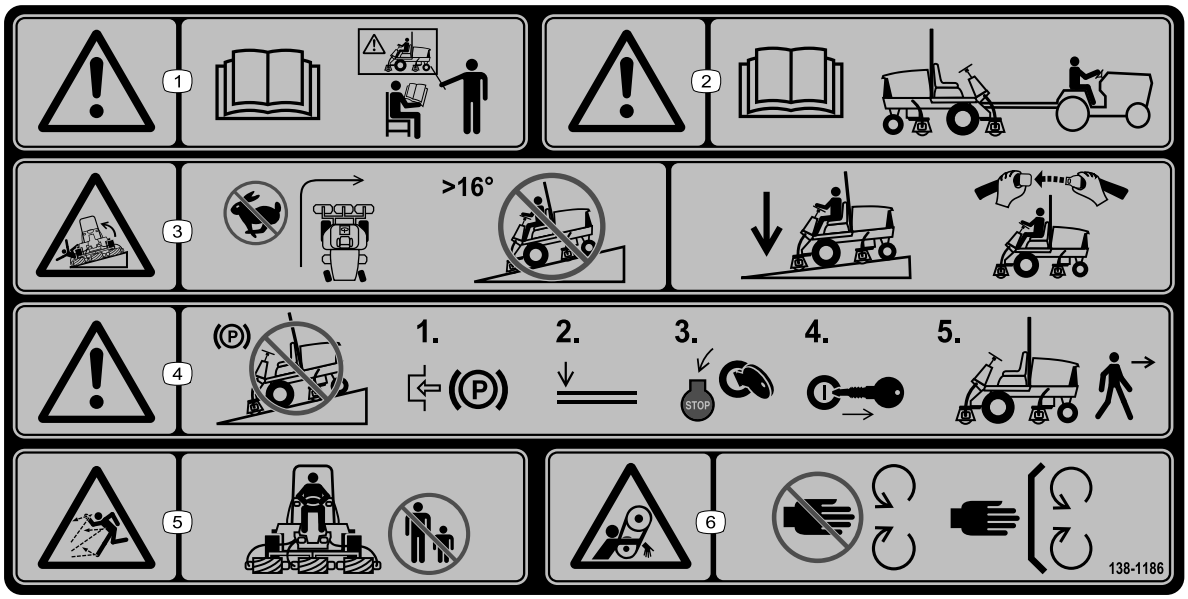

decal138-1186

138-1186

Примечание: Данная машина прошла стандартное промышленное испытание на устойчивость, выполняемое в виде статической проверки поперечной и продольной устойчивости на максимально рекомендуемой крутизне склона, указанной на наклейке. Изучите инструкции по эксплуатации машины на склонах, приведенные в *Руководстве оператора*, и проверьте условия, в которых вы будете эксплуатировать машину, чтобы определить, можно ли работать на машине в таких условиях в этот день и на этой рабочей площадке. Режим работы машины на склоне может меняться в зависимости от рельефа местности. По возможности держите режущие блоки опущенными на землю во время эксплуатации машины на склонах. Подъем режущих блоков во время работы на склоне может привести к потере устойчивости машины.

1. Предупреждение! Необходимо прочесть *Руководство оператора*. Все операторы должны пройти обучение, прежде чем работать на машине.
2. Предупреждение! Перед буксировкой машины необходимо прочесть *Руководство оператора*.
3. Опасность опрокидывания! Не допускается выполнение поворотов на большой скорости; не допускается движение вверх и вниз по склонам крутизной более 16°; при движении под уклон следует опустить режущие блоки; использовать систему защиты при опрокидывании и застегнуть ремень безопасности.
4. Предупреждение! Запрещается парковать машину на склонах; прежде чем покинуть машину, следует включить стояночный тормоз, опустить режущие блоки, выключить двигатель и извлечь ключ из замка зажигания.
5. Опасность выброса предметов! Запрещается нахождение посторонних лиц в рабочей зоне.
6. Опасность затягивания ремнем! Запрещается приближаться к движущимся частям машины; все защитные ограждения и кожухи должны быть на своих местах.

Модель 03910

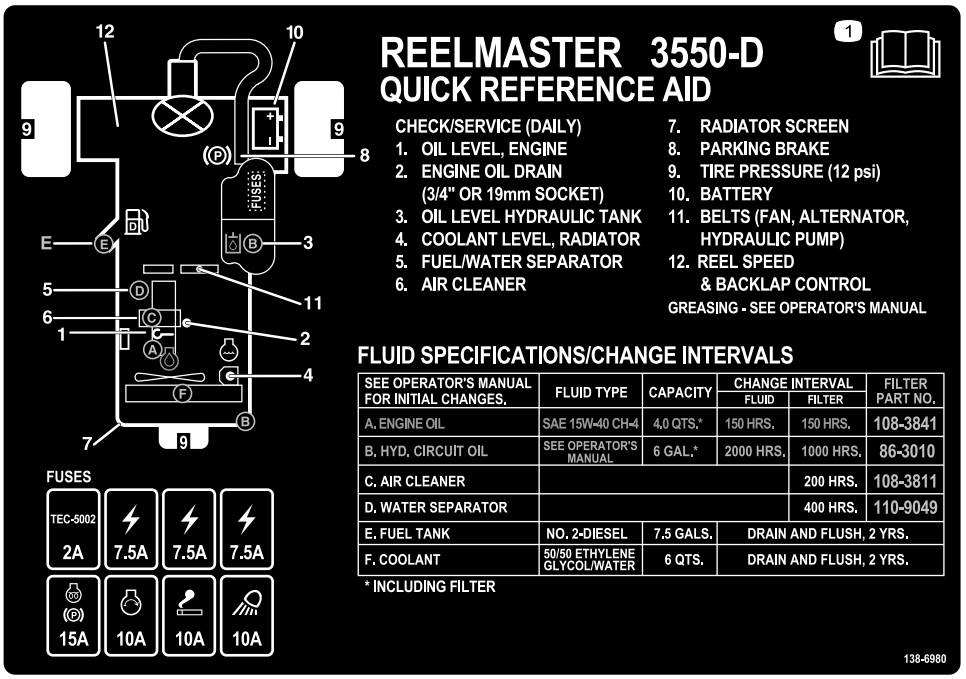

decal138-6980

138-6980

1. Прочтите *Руководство оператора*.

Модели 03820 и 03821

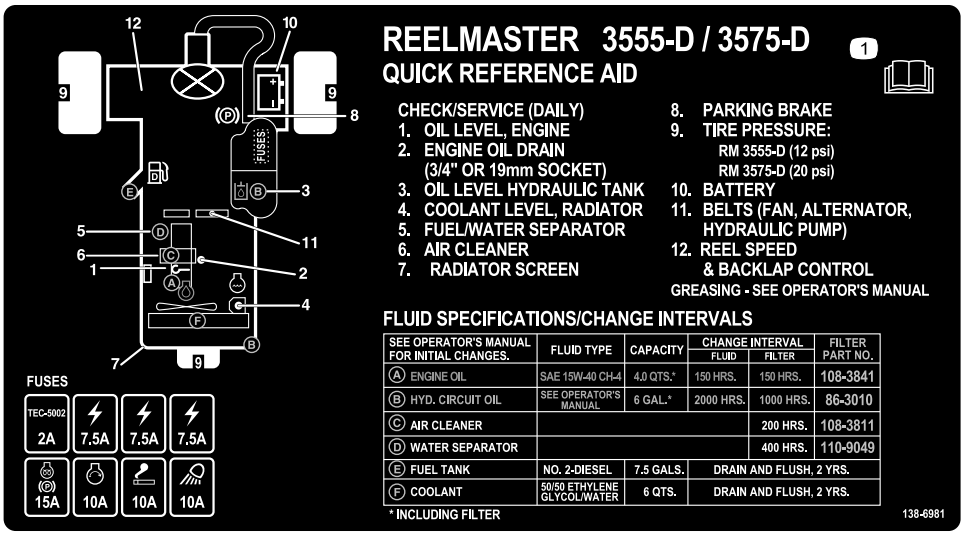

decal138-6981

138-6981

1. Прочтите *Руководство оператора*.

Знаки аккумулятора

Некоторые или все эти знаки имеются на аккумуляторе.

1. Опасность взрыва
2. Запрещается зажигать огонь или курить.
3. Едкая жидкость или опасность химического ожога
4. Следует использовать средства защиты глаз.
5. Прочтите *Руководство оператора*.
6. Посторонним лицам запрещается приближаться к аккумулятору.
7. Следует использовать защитные очки; взрывчатые газы могут привести к потере зрения и причинить другие травмы.
8. Аккумуляторная кислота может вызвать потерю зрения или сильные ожоги.
9. При попадании кислоты в глаза следует немедленно промыть глаза водой и сразу же обратиться к врачу.
10. Содержит свинец; удаление в бытовые отходы запрещено

Сборка

Незакреплённые детали

Используя таблицу, представленную ниже, убедитесь в том, что все детали отгружены

Процедура	Наименование	Количе-ство	Использование
1	Правая направляющая шланга (модели 03820 и 03821) Левая направляющая шланга (модели 03820 и 03821)	1 1	Установите режущие блоки.
2	Детали не требуются	–	Отрегулируйте пружину компенсации состояния грунта.
3	Предупреждающая наклейка 121-7928 (машина модели 03910) Предупреждающая наклейка 138-1186 (машины моделей 03820 и 03821) Наклейка CE Наклейка, указывающая год выпуска	1 1 1 1	Установите сертификационные наклейки CE, если необходимо.
4	Стопорный кронштейн Заклепка Шайба Винт (¼ x 2 дюйма) Контргайка (¼ дюйма)	1 2 1 1 1	Установите фиксатор капота (только для CE)
5	Детали не требуются	–	Снизьте давление в шинах.
6	Откидная опора режущего блока	1	Используйте откидную опору режущего блока.

Информационные материалы и дополнительные детали

Наименование	Количе-ство	Использование
Ключи	2	Запустите двигатель.
Руководство оператора Руководство владельца двигателя	1 1	Прочтите эти руководства перед эксплуатацией машины.
Бумага для проверки качества среза	1	Для регулировки контакта барабана режущего блока с неподвижным ножом используйте бумагу.
Регулировочная прокладка	1	Для регулировки контакта барабана режущего блока с неподвижным ножом используйте регулировочную прокладку.

Примечание: Определите левую и правую стороны машины относительно места оператора.

1

Установка режущих блоков

Детали, требуемые для этой процедуры:

1	Правая направляющая шланга (модели 03820 и 03821)
1	Левая направляющая шланга (модели 03820 и 03821)

Подготовка машины и режущих блоков

1. Расположите машину на ровной поверхности, включите стояночный тормоз, выключите двигатель и извлеките ключ из замка зажигания.
2. Снимите двигатели барабана с транспортировочных кронштейнов.
3. Демонтируйте и удалите в отходы транспортировочные кронштейны.
4. Освободите режущие блоки от упаковки. Выполните сборку и регулировку, как описано в *Руководстве оператора* режущего блока.
5. Убедитесь, что противовес (Рисунок 3) установлен с соответствующего конца режущего блока, как описано в *Руководстве оператора*.

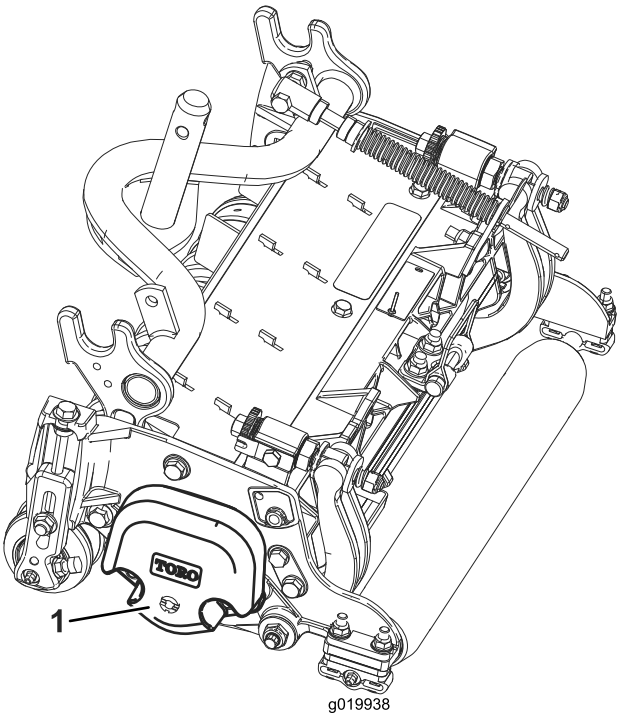

g019938

Рисунок 3

1. Противовес

Расположение пружины компенсации состояния грунта

Все режущие блоки поставляются с пружиной компенсации состояния грунта, установленной с правой стороны режущего блока. Убедитесь, что пружина компенсации состояния грунта установлена с той же стороны режущего блока, что и двигатель привода барабана.

Примечание: При установке или демонтаже режущих блоков убедитесь, что пружинный игольчатый шплинт установлен в отверстии штока пружины рядом с кронштейном штока. В противном случае установите игольчатый шплинт в отверстие на конце штока.

1. Удалите два каретных болта и гайки, которые крепят кронштейн штока к выступам режущего блока (Рисунок 4).

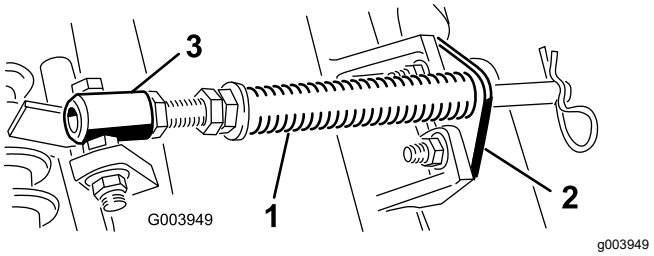

Рисунок 4

1. Пружина компенсации состояния грунта
2. Кронштейн штока
3. Трубка пружины

2. Отверните фланцевую гайку, которая крепит болт трубки пружины к выступу несущей рамы (Рисунок 4). Снимите этот узел.
3. Установите болт трубки пружины на противоположный выступ несущей рамы и закрепите фланцевой гайкой.

   Примечание: Головку болта следует расположить в направлении наружной стороны выступа, как показано на Рисунок 4.

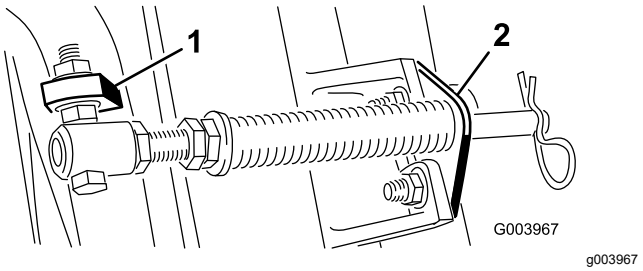

Рисунок 5

1. Противоположный выступ несущей рамы
2. Кронштейн штока

4. Присоедините кронштейн штока к выступам режущих блоков с помощью каретных болтов и гаек (Рисунок 5).

Установка направляющей шланга

Модели 03820 и 03821

На режущем блоке № 4 (левом переднем) и № 5 (правом переднем) прикрепите направляющие шлангов к передней части выступов режущих блоков с помощью крепежных гаек кронштейна штока. Направляющие шлангов должны быть наклонены в сторону центрального режущего блока (Рисунок 6, Рисунок 7 и Рисунок 8).

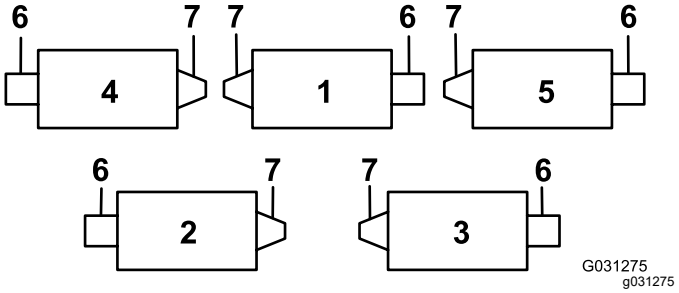

Рисунок 6

1. Режущий блок 1
2. Режущий блок 2
3. Режущий блок 3
4. Режущий блок 4
5. Режущий блок 5
6. Двигатель барабана
7. Масса

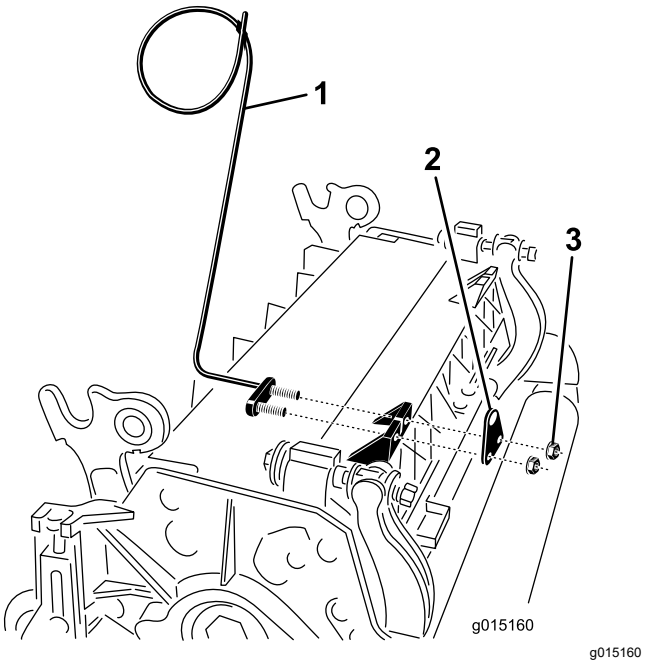

Рисунок 7

1. Направляющая шланга (показана левая сторона)
2. Кронштейн штока
3. Гайки

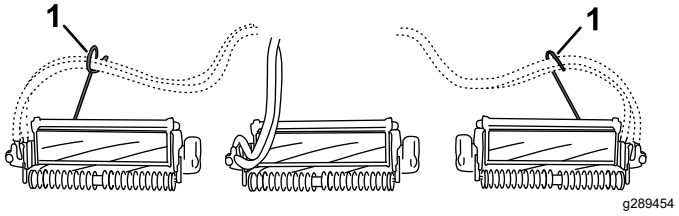

Рисунок 8

1. Направляющие шлангов (каждая должна быть наклонена в сторону центрального режущего блока)

Выравнивание режущих блоков относительно подъемных рычагов

Все передние режущие блоки и все задние режущие блоки с высотой скашивания 1,2 см или ниже

1. Полностью опустите все подъемные рычаги.
2. Снимите стопорный штифт и крышку с вилки шарнира подъемного рычага (Рисунок 9).

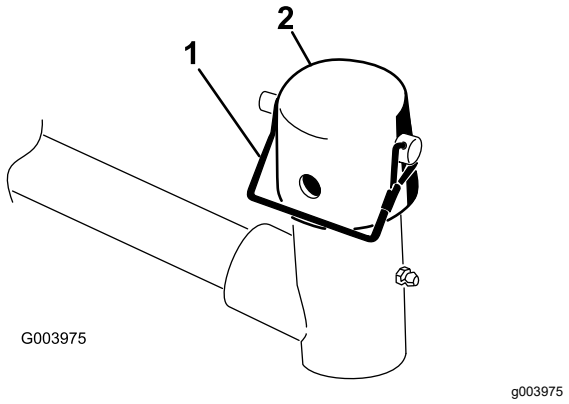

Рисунок 9

1. Стопорный штифт
2. Крышка

3. При установке передних режущих блоков передвиньте режущий блок под подъемным рычагом, одновременно вставляя вал несущей рамы вверх в вилку шарнира подъемного рычага (Рисунок 10).

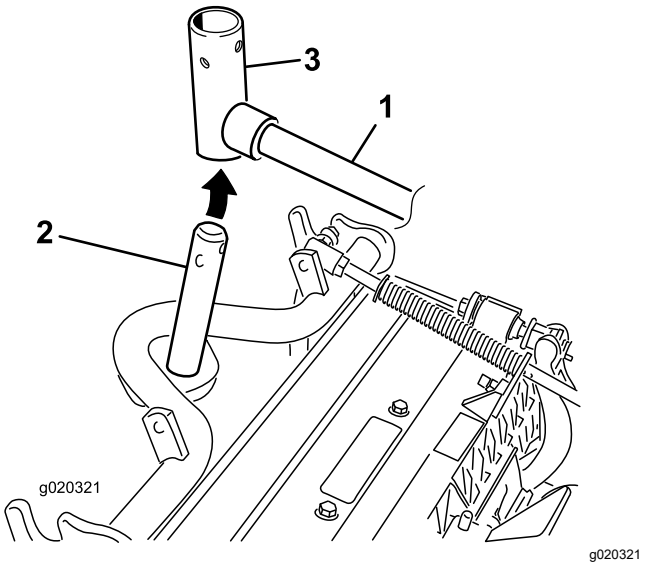

Рисунок 10

1. Подъемный рычаг
2. Вал несущей рамы
3. Поворотная втулка подъемного рычага

Выравнивание задних режущих блоков относительно подъемных рычагов

Режущие блоки отрегулированы на высоту скашивания 1,2 см или выше

1. Снимите шплинт и шайбу, которые крепят ось поворота к подъемному рычагу, и снимите ось поворота с подъемного рычага (Рисунок 11).

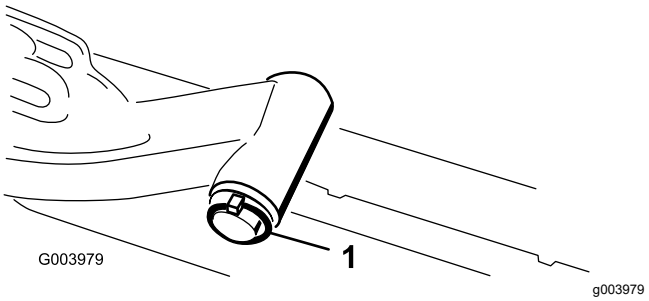

Рисунок 11

1. Шплинт с кольцом и шайба шарнира подъемного рычага

2. Наденьте втулку подъемного рычага на ось несущей рамы (Рисунок 10).
3. Вставьте ось поворота подъемного рычага в подъемный рычаг и зафиксируйте шайбой и шплинтом (Рисунок 11).

Установка режущих блоков на подъемные рычаги

1. Установите крышку поверх вала несущей рамы и вилки подъемного рычага.
2. Прикрепите крышку и вал несущей рамы к вилке подъемного рычага с помощью стопорного штифта.

   Примечание: При необходимости поворота режущего блока используйте паз; при необходимости фиксации режущего блока используйте отверстие (Рисунок 9).

3. Прикрепите цепь подъемного рычага к кронштейну цепи с помощью стопорного штифта (Рисунок 12).

   Примечание: Используйте количество звеньев цепи, указанное в *Руководстве по эксплуатации режущего блока*.

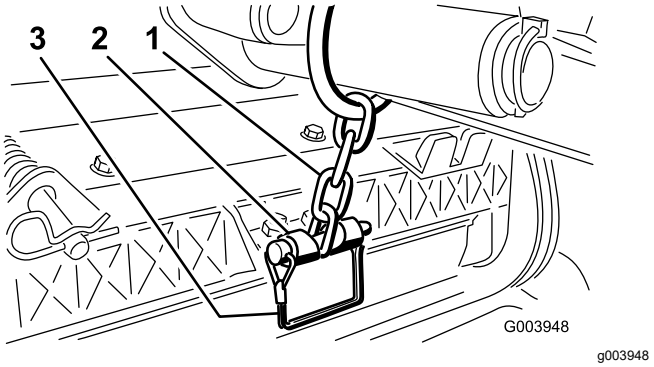

Рисунок 12

1. Цепь подъемного рычага
2. Кронштейн цепи
3. Стопорный штифт

Установка двигателей барабанов

1. Нанесите чистую консистентную смазку на вал со шлицами двигателя барабана.
2. Смажьте уплотнительное кольцо двигателя барабана маслом и установите его на фланец двигателя.
3. Установите двигатель, повернув его по часовой стрелке таким образом, чтобы фланцы двигателя не закрывали контргайки (Рисунок 13).

   Внимание: **Убедитесь, что шланги двигателя барабана не перекручены, не пережаты и не могут быть защемлены.**

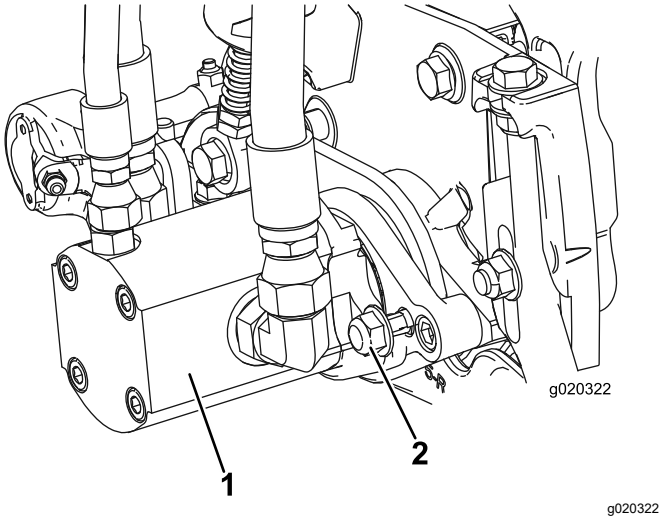

Рисунок 13

1. Двигатель привода барабана
2. Монтажные гайки

4. Поверните двигатель против часовой стрелки так, чтобы его фланцы охватывали гайки.
5. Затяните гайки с моментом от 37 до 45 Н·м.

2

Регулировка пружины компенсации состояния грунта

Детали не требуются

Процедура

Пружина компенсации состояния грунта (Рисунок 14) переносит вес с переднего на задний каток. Это препятствует образованию на грунте волнообразных неровностей (так называемые «волны» или «трясучка»).

Внимание: **Регулировка пружины производится при направленном вперед и опущенном на пол режущем блоке (установленном на тяговом блоке).**

1. Убедитесь в том, что шплинт вставлен в заднее отверстие штока пружины (Рисунок 14).

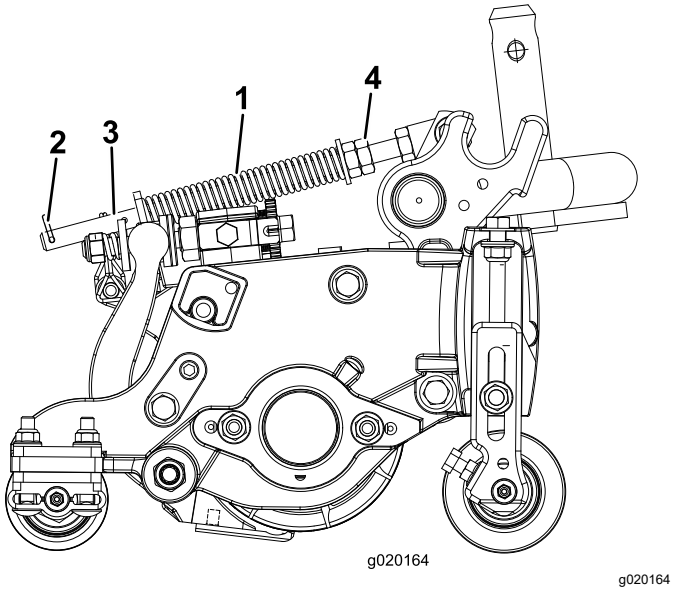

Рисунок 14

1. Пружина компенсации состояния грунта
2. Игольчатый шплинт
3. Шток пружины
4. Шестигранные гайки

2. Затяните шестигранные гайки в передней части штока пружины так, чтобы длина сжатой пружины (Рисунок 14) составляла 12,7 см на машине с 5-дюймовыми режущими блоками или 15,8 см на машине с 7-дюймовыми режущими блоками.

Примечание: При работе на неровной поверхности следует уменьшить длину пружины на 2,5 см. Способность следования рельефу местности будет немного снижена.

3

Установка сертификационных наклеек CE

Детали, требуемые для этой процедуры:

1	Предупреждающая наклейка 121-7928 (машина модели 03910)
1	Предупреждающая наклейка 138-1186 (машины моделей 03820 и 03821)
1	Наклейка CE
1	Наклейка, указывающая год выпуска

Процедура

На машинах, которые должны соответствовать стандартам ЕС, приклейте наклейку, указывающую год выпуска (№ по кат. 133-5615), рядом с табличкой с серийным номером, наклейку CE (№ по кат. 93-7252) рядом с защелкой капота и предупреждающую наклейку CE (№ по кат. 121-7928 для машины модели 03910 и № по кат. 138-1186 для машин моделей 03820 и 03821) поверх стандартной предупреждающей наклейки (№ по кат. 120-1683).

4

Установка фиксатора капота (только для CE)

Детали, требуемые для этой процедуры:

1	Стопорный кронштейн
2	Заклепка
1	Шайба
1	Винт (¼ x 2 дюйма)
1	Контргайка (¼ дюйма)

Процедура

1. Отсоедините защелку капота от кронштейна.
2. Извлеките 2 заклепки, которые крепят кронштейн защелки капота к капоту (Рисунок 15), и снимите кронштейн защелки с капота.

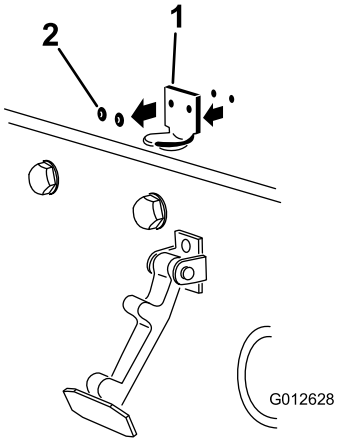

g012628

Рисунок 15

1. Кронштейн защелки капота
2. Заклепки

3. Выравнивая монтажные отверстия, поместите стопорный кронштейн стандарта CE и кронштейн фиксатора капота на капот.

   Примечание: Стопорный кронштейн должен быть прижат к капоту (Рисунок 16). Не снимайте болт с гайкой с рычага стопорного кронштейна.

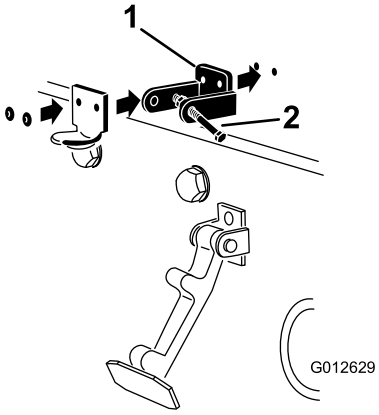

g012629

Рисунок 16

1. Стопорный кронштейн CE
2. Болт и гайка

4. Совместите шайбы с отверстиями на внутренней стороне капота.
5. Приклепайте кронштейны и шайбы к капоту (Рисунок 16).
6. Введите защелку в зацепление с кронштейном защелки капота (Рисунок 17).

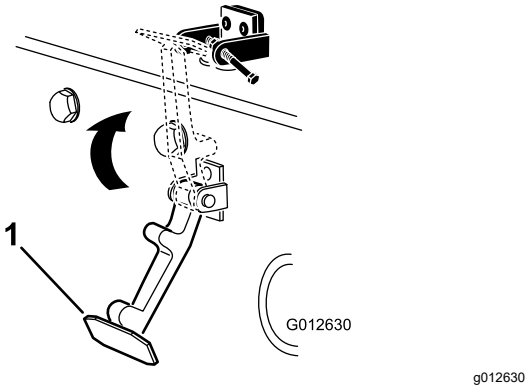

Рисунок 17

1. Фиксатор капота

7. Вверните болт в другой рычаг кронштейна фиксатора капота для блокировки фиксатора в надлежащем положении (Рисунок 18).

   Примечание: Надежно затяните болт, но не затягивайте гайку.

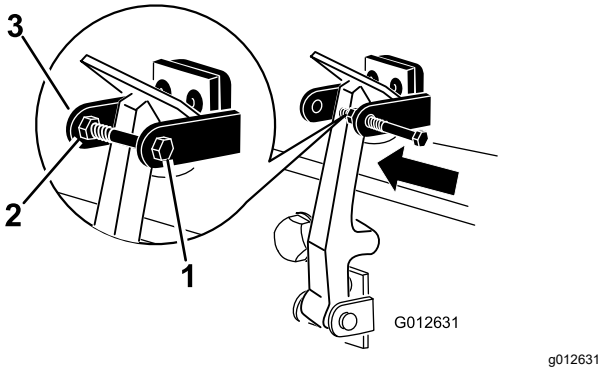

Рисунок 18

1. Болт
2. Гайка
3. Рычаг стопорного кронштейна капота

5

Снижение давления в шинах

Детали не требуются

Процедура

На заводе перед поставкой в шинах устанавливается повышенное давление. Перед запуском машины снизьте давление до надлежащего уровня; см. раздел Проверка давления воздуха в шинах (страница 50).

6

Использование откидной опоры режущего блока

Детали, требуемые для этой процедуры:

1	Откидная опора режущего блока

Процедура

В случаях, когда необходимо наклонить режущий блок для получения доступа к неподвижному ножу или барабану, обоприте заднюю часть режущего блока на откидную опору, чтобы гайки, установленные с обратной стороны регулировочных винтов планки неподвижного ножа, не упирались в рабочую поверхность (Рисунок 19).

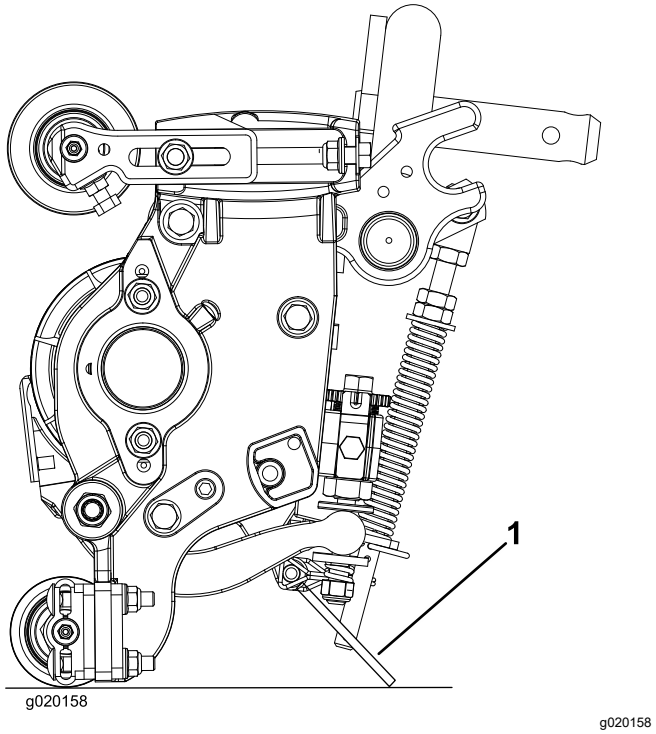

Рисунок 19

1. Откидная опора режущего блока

Прикрепите откидную опору к кронштейну цепи с помощью стопорного штифта (Рисунок 20).

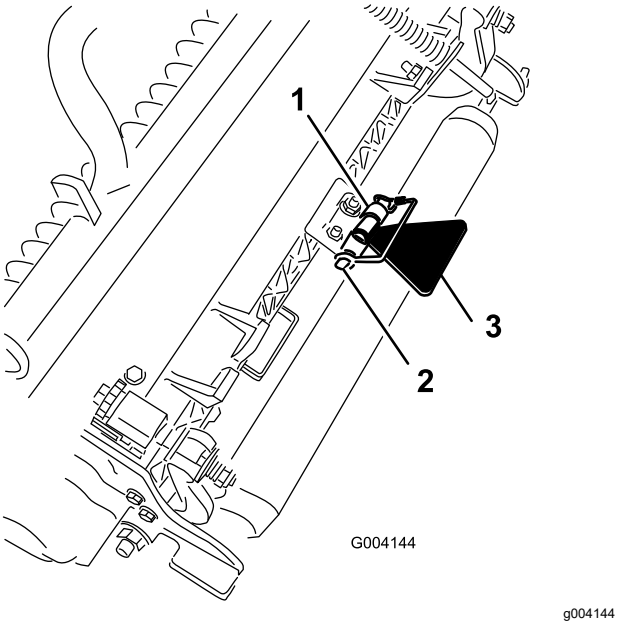

Рисунок 20

1. Кронштейн цепи
2. Стопорный штифт
3. Откидная опора режущего блока

Знакомство с изделием

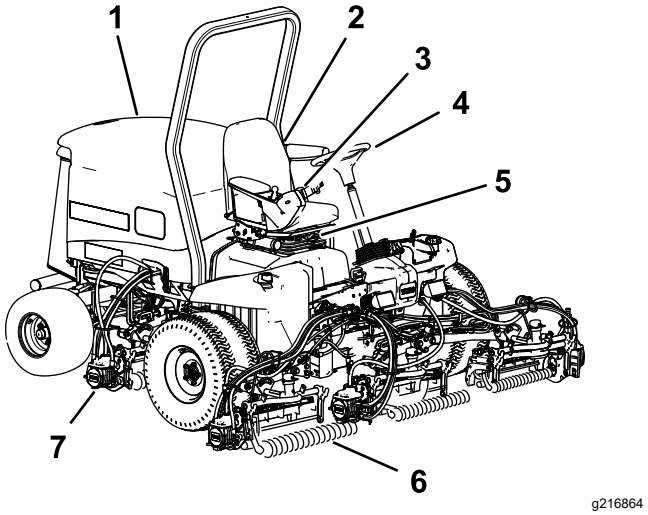

Рисунок 21

1. Капот двигателя
2. Сиденье
3. Рычаг управления
4. Рулевое колесо
5. Рычаг регулировки сиденья
6. Передние режущие блоки
7. Задние режущие блоки

Органы управления

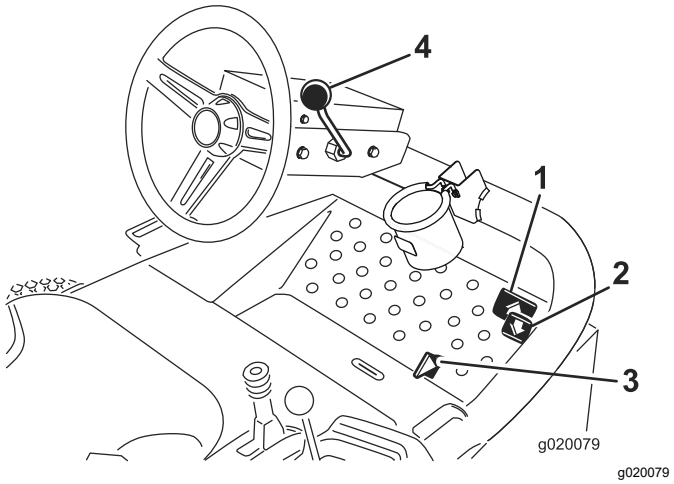

Рисунок 22

1. Педаль переднего хода
2. Педаль тяги заднего хода
3. Движок режима скашивания/транспортировки
4. Рычаг регулировки наклона рулевой колонки

Педали тяги

Для движения вперед нажмите педаль тяги переднего хода (Рисунок 22). Нажмите педаль тяги заднего хода (Рисунок 22) для движения назад или облегчения остановки при движении вперед. Чтобы остановить машину, дайте педали переместиться или переместите ее в НЕЙТРАЛЬНОЕ положение.

Ползунок режима скашивания/транспортировки

Переместите пяткой движок режима скашивания/транспортировки (Рисунок 22) влево для включения режима транспортировки или вправо для включения режима скашивания. **Режущие блоки работают только в положении режима MOW (СКАШИВАНИЕ) и не опускаются в положение TRANSPORT (ТРАНСПОРТИРОВКА).**

Внимание: **Скорость скашивания устанавливается на заводе-изготовителе и составляет 9,7 км/ч. Ее можно увеличить или уменьшить, отрегулировав стопорный винт скорости (Рисунок 23).**

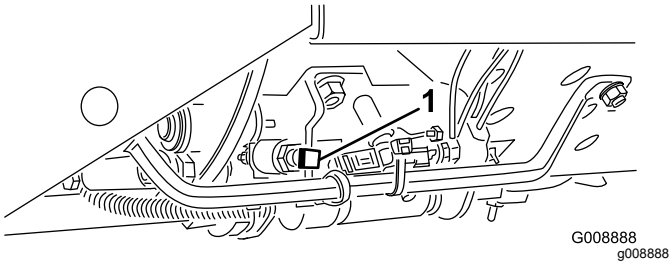

Рисунок 23

1. Стопорный винт скорости

Рычаг регулировки наклона рулевой колонки

Чтобы привести рулевое колесо в нужное положение, потяните рычаг регулировки наклона рулевой колонки (Рисунок 22) назад. Затем передвиньте рычаг вперед, чтобы зафиксировать выбранное положение.

Замок зажигания

Замок зажигания (Рисунок 24), используемый для пуска, останова и предпускового подогрева двигателя, имеет 3 положения: OFF (ВЫКЛ.), ON/PREHEAT (ВКЛ./ПОДОГРЕВ) и START (ПУСК). Поверните ключ в положение ВКЛ./ПОДОГРЕВ и удерживайте в этом положении, пока не погаснет индикатор свечи предпускового подогрева (приблизительно 7 секунд); затем поверните ключ в положение ПУСК, чтобы включить стартер. Когда двигатель заведется, отпустите ключ. Ключ автоматически вернется в положение ВКЛ./РАБОТА Чтобы выключить двигатель поверните ключ в положение Выкл.. Для предотвращения случайного запуска извлеките ключ из замка зажигания.

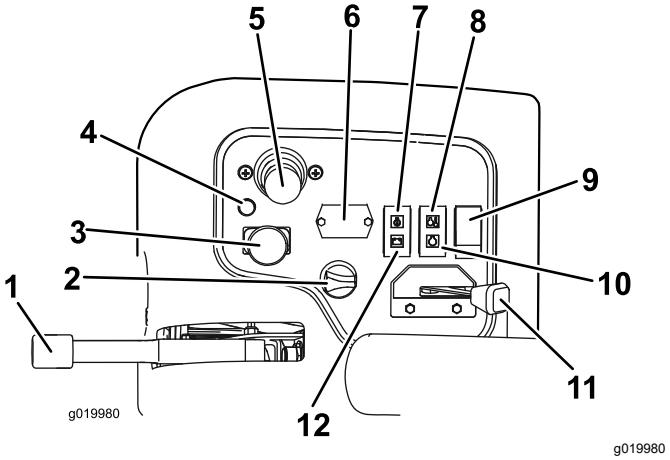

Рисунок 24

1.	Стояночный тормоз	7.	Индикатор давления масла
2.	Замок зажигания	8.	Индикатор температуры
3.	Двухпозиционный переключатель	9.	Выключатель освещения
4.	Диагностический индикатор	10.	Индикатор свечи предпускового подогрева
5.	Рычаг управления режущими блоками (подъем/опускание и скашивание)	11.	Дроссельная заслонка
6.	Счетчик моточасов	12.	Индикатор генератора

Дроссельная заслонка

При перемещении рычага дроссельной заслонки (Рисунок 24) вперед скорость двигателя увеличивается, а при перемещении назад — уменьшается.

Двухпозиционный переключатель

Для управления режущими блоками используйте двухпозиционный переключатель (Рисунок 24) в сочетании с рычагом управления опусканием для скашивания / подъемом блоков. **Режущие блоки нельзя опустить, когда рычаг скашивания/транспортировки находится в положении ТРАНСПОРТИРОВКА.**

Счетчик моточасов

Счетчик моточасов (Рисунок 24) показывает полную наработку машины в часах. Он начинает

работу всегда, когда ключ зажигания повернут в положение On (Вкл.).

Рычаг подъема и опускания режущих дек

Этот рычаг (Рисунок 24) поднимает и опускает режущие блоки, а также запускает и останавливает барабаны, когда они включены в режиме скашивания. **Режущие блоки нельзя опустить, когда рычаг скашивания/транспортировки находится в положении ТРАНСПОРТИРОВКА.**

Примечание: После включения режущих блоков рычаг не нужно удерживать нажатым в переднем положении при опускании или поднятии режущих блоков.

Предупреждающий индикатор температуры охлаждающей жидкости двигателя

Предупреждающий индикатор температуры (Рисунок 24) загорается, если температура охлаждающей жидкости слишком высокая. При такой температуре режущие блоки выключены. Если температура охлаждающей жидкости поднимется еще на 5,5 °C, двигатель будет остановлен для предотвращения дальнейшего повреждения.

Сигнальная лампа давления масла

В случае падения давления масла в двигателе ниже безопасного уровня загорается сигнальная лампа давления масла (Рисунок 24) .

Индикатор генератора

Индикатор генератора (Рисунок 24) не должен гореть при работающем двигателе. Если он горит, проверьте и при необходимости отремонтируйте систему зарядки.

Индикатор запальной свечи

При включении запальных свечей загорается соответствующий индикатор (Рисунок 24).

Стояночный тормоз

При выключенном двигателе всегда включайте стояночный тормоз (Рисунок 24) для предотвращения случайного движения машины. Для включения стояночного тормоза потяните рычаг вверх. Если нажать педаль тяги при включенном стояночном тормозе, двигатель остановится.

Диагностический индикатор

Диагностический индикатор (Рисунок 24) загорается при обнаружении неисправности системы.

Указатель уровня топлива

Указатель уровня топлива (Рисунок 25) показывает уровень топлива в баке.

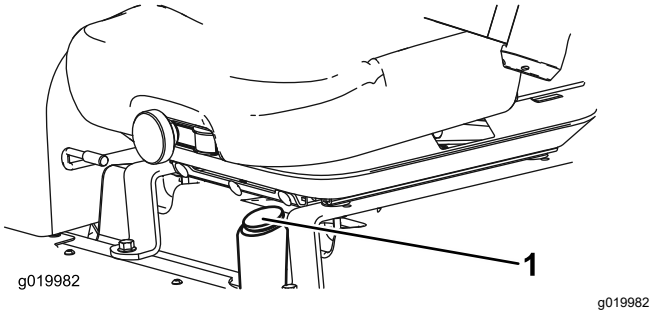

Рисунок 25

1. Указатель уровня топлива

Электророзетка

Электрическая розетка, расположенная снаружи панели управления, – это источник питания 12 В для электронных устройств (Рисунок 26).

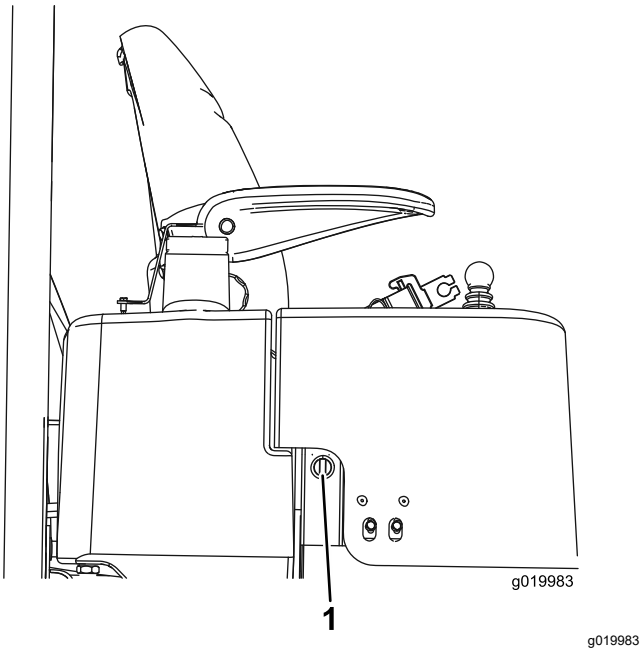

Рисунок 26

1. Электрическая розетка

Ручка регулировки скорости вращения барабанов

Органы управления скоростью вращения барабана регулируют частоту вращения режущих блоков (Рисунок 27). Скорость барабана увеличивается при повороте ручки против часовой стрелки. Требуемые скорости вращения барабана указаны на наклейке с таблицей скоростей (Рисунок 31).

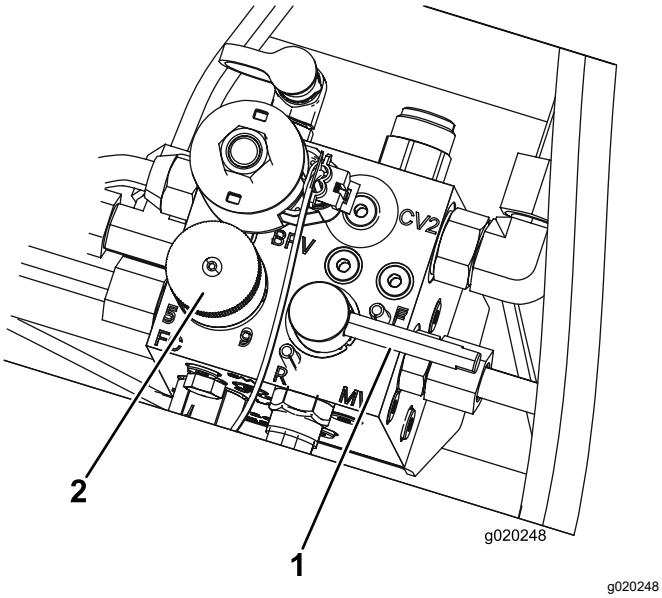

Рисунок 27

1. Рычаг заточки обратным вращением
2. Ручка регулировки скорости вращения барабана

Рычаг заточки обратным вращением

Используйте рычаг заточки обратным вращением вместе с рычагом управления опусканием и подъемом барабанов (Рисунок 27) .

Технические характеристики

Примечание: Технические данные и конструкция могут быть изменены без предупреждения.

Размеры	Reelmaster 3550	Reelmaster 3555	Reelmaster 3575
Ширина скашивания	208 см	254 см	254 см
Габаритная ширина	239 см	284 см	284 см
Транспортная ширина	231 см	231 см	231 см
Габаритная длина	295 см	267 см	267 см
Высота до верха конструкции ROPS	188 см	201 см	206 см
Колесная база	151 см	152 см	152 см
Масса (с навесными орудиями)	900 кг	1034 кг	1157 кг
Масса (без режущих блоков)	708 кг	751 кг	796 кг

Навесное оборудование и приспособления

Для улучшения и расширения возможностей машины можно использовать ряд утвержденных компанией Toro вспомогательных приспособлений и навесного оборудования. Обратитесь в сервисный центр официального дилера или дистрибьютора или посетите сайт www.Toro.com, на котором приведен список всех утвержденных вспомогательных приспособлений и навесного оборудования.

Для поддержания оптимальных рабочих характеристик машины и регулярного прохождения сертификации безопасности всегда приобретайте только оригинальные запасные части и приспособления компании Toro. Использование запасных частей и приспособлений, изготовленных другими производителями, может быть опасным и привести к аннулированию гарантии на изделие.

Эксплуатация

До эксплуатации

Правила техники безопасности при подготовке машины к работе

Общие правила техники безопасности

- Запрещается допускать к эксплуатации или обслуживанию данной машины детей или неподготовленных людей. Минимальный возраст оператора устанавливается местными правилами и нормами. Владелец несет ответственность за подготовку всех операторов и механиков.
- Ознакомьтесь с приемами безопасной эксплуатации оборудования, органами управления и знаками безопасности.
- Прежде чем покинуть рабочее место оператора, выключите двигатель, извлеките ключ и дождитесь остановки всех движущихся частей машины. Дайте машине остыть перед регулировкой, техническим обслуживанием, очисткой или помещением на хранение.
- Освойте порядок экстренной остановки машины и двигателя.
- Запрещается эксплуатировать машину без установленных на ней исправных ограждений и других защитных устройств.
- Перед скашиванием обязательно осмотрите машину, чтобы убедиться в исправном рабочем состоянии режущих блоков.
- Осмотрите участок, где будет использоваться машина, и удалите все посторонние предметы, которые могут быть отброшены машиной.

Правила техники безопасности при обращении с топливом

- Будьте предельно осторожны при обращении с топливом. Топливо легко воспламеняется, а его пары взрывоопасны.
- Потушите все сигареты, сигары, трубки и другие источники возгорания.
- Используйте только разрешенную к применению емкость для топлива.
- Запрещается снимать крышку топливного бака и доливать топливо в бак во время работы двигателя или когда двигатель нагрет.
- Запрещается доливать или сливать топливо в закрытом пространстве.
- Запрещается хранить машину или емкость с топливом в местах, где есть открытое пламя, искры или малая горелка, используемая, например, в водонагревателе или другом оборудовании.
- В случае разлива топлива не пытайтесь запустить двигатель; пока пары топлива не рассеются, следите, чтобы не возникло возгорания.

Ежедневное техобслуживание

Интервал обслуживания: Перед каждым использованием или ежедневно

Каждый день перед запуском машины необходимо выполнять «Процедуру ежедневного обслуживания», описанную в разделе Техническое обслуживание (страница 40).

Проверка стояночного тормоза

Интервал обслуживания: Перед каждым использованием или ежедневно

1. Запустите двигатель, поднимите режущие блоки, выключите стояночный тормоз и переместите машину на открытую ровную площадку.
2. Включите стояночный тормоз (Рисунок 28).

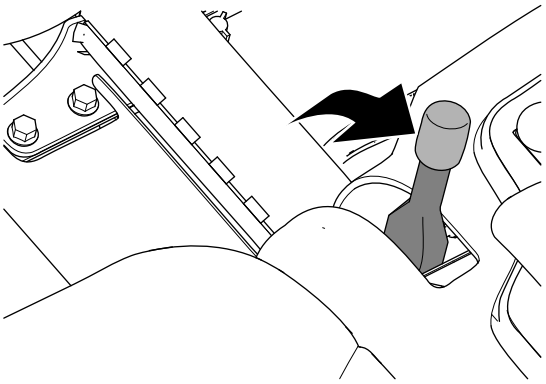

Рисунок 28

3. Для движения вперед нажмите педаль управления тягой.

Примечание: Если машина движется вперед при включенном стояночном тормозе, отрегулируйте стояночный тормоз; см. раздел Регулировка стояночного тормоза (страница 54).

Примечание: Движение машины вперед при включенном стояночном тормозе приведет к остановке двигателя.

4. Если вы отрегулировали стояночный тормоз, повторите действия, описанные в пунктах 2 и 3.

   Примечание: Если машина движется вперед при включенном стояночном тормозе: выполните техническое обслуживание стояночного тормоза, проверьте левый и правый рычажные механизмы тормоза на наличие повреждений, а также проверьте на наличие повреждений ось поворота рычага тормоза; см. раздел Техническое обслуживание стояночных тормозов (страница 54).

5. Прежде чем покинуть сиденье оператора, выключите двигатель, извлеките ключ и дождитесь остановки всех движущихся частей машины.

Заправка топливного бака

Используйте только чистое, свежее дизельное или биодизельное топливо с малым (<500 промилле) или сверхмалым (<15 промилле) содержанием серы. Минимальное цетановое число — 40. Чтобы топливо всегда было свежим, приобретайте его в количествах, которые могут быть использованы в течение 180 дней.

Емкость топливного бака составляет приблизительно 42 л.

Используйте летнее дизельное топливо (№ 2-D) при температуре выше -7 °C (20 °F) и зимнее (№ 1-D или смесь № 1-D/2-D) при более низкой температуре. Применение зимнего топлива при пониженных температурах обеспечивает более низкую температуру вспышки и требуемую текучесть при низких температурах, что облегчает пуск и уменьшает засорение топливного фильтра.

Применение летнего топлива при температуре выше -7 °C способствует увеличению срока службы топливного насоса и обеспечивает повышенную мощность по сравнению с зимним топливом.

Машина **готова к работе на биодизельном топливе**.

Данная машина может также работать на смеси с биодизельным топливом в пропорции до B20 (20% биодизтоплива, 80% нефтяного дизтоплива). Нефтяная составляющая дизельного топлива должна иметь малое или сверхмалое содержание серы. Соблюдайте следующие меры предосторожности:

- Биодизельная часть топлива должна отвечать стандартам ASTM D6751 или EN14214.
- Состав смешанного топлива должен отвечать стандартам ASTM D975 или EN590.
- Биодизельные смеси могут повредить окрашенные поверхности.
- В холодную погоду используйте смеси B5 (содержание биодизельного топлива 5%) или менее.
- Следите за сальниками, шлангами и прокладками, находящимися в контакте с топливом, т. к. со временем их свойства могут ухудшаться.
- После перехода на биодизельные смеси со временем можно ожидать засорения топливного фильтра.
- Если вы хотите получить дополнительную информацию о биодизельном топливе, обратитесь к официальному дистрибьютору компании Toro.

1. Установите машину на ровной поверхности, опустите режущие блоки, включите стояночный тормоз, выключите двигатель и извлеките ключ из замка зажигания.
2. Очистите поверхность вокруг крышки топливного бака (Рисунок 29).
3. Снимите крышку топливного бака.
4. Заполните топливный бак до нижней границы заливной горловины. **Не переполняйте бак.**
5. Установите крышку.
6. Во избежание возгорания протрите насухо все поверхности, на которые могло попасть топливо.

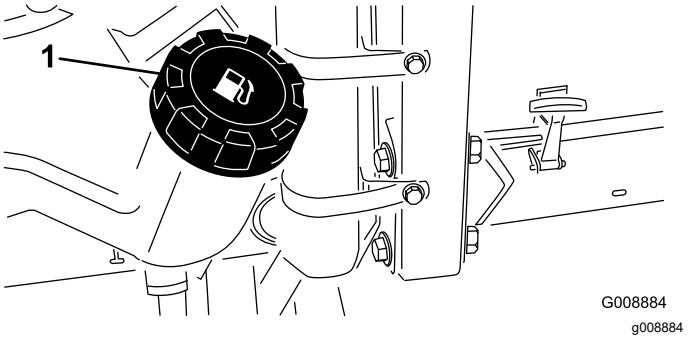

Рисунок 29

1. Крышка топливного бака

Регулировка сиденья

Изменение положения сиденья

Сиденье можно передвинуть вперед и назад. Установите сиденье в наиболее комфортное и удобное для управления машиной положение.

1. Переместите рычаг в сторону, чтобы разблокировать сиденье (Рисунок 30).
2. Передвиньте сиденье в требуемое положение и отпустите рычаг, чтобы зафиксировать его в этом положении.

Изменение положения подвески сиденья

Сиденье можно отрегулировать для повышения комфорта во время движения. Установите сиденье в наиболее удобное положение.

Для его регулировки поверните переднюю ручку в любом направлении для достижения максимального комфорта (Рисунок 30).

Изменение положения спинки

Спинку сиденья можно отрегулировать для обеспечения комфортной посадки во время движения. Установите спинку сиденья в наиболее удобное положение.

Для регулировки поворачивайте ручку под правым подлокотником в любом направлении для достижения максимального комфорта (Рисунок 30).

Изменение положения подлокотника

Подлокотники можно отрегулировать, обеспечив себе наиболее удобное положение во время работы. Установите подлокотники в наиболее удобное положение.

Поднимите подлокотник и поворачивайте ручку в любом направлении, пока не достигнете максимально удобного положения (Рисунок 30).

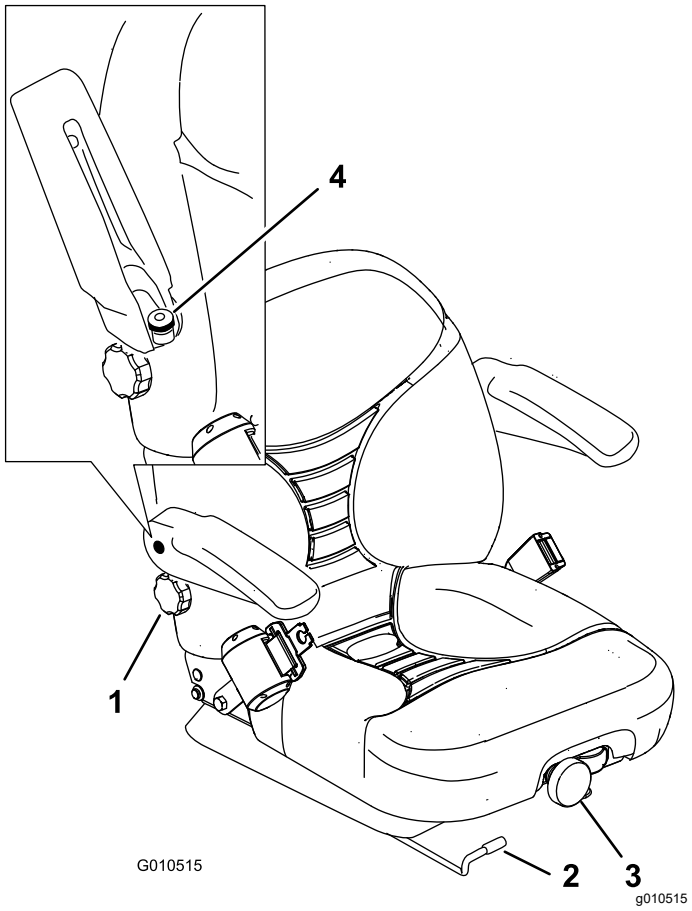

Рисунок 30

1. Ручка регулировки спинки сиденья
2. Рычаг регулировки положения сиденья
3. Ручка регулировки подвески сиденья
4. Ручка регулировки подлокотника

В процессе эксплуатации

Правила техники безопасности во время работы

Общие правила техники безопасности

- Владелец или пользователь несет полную ответственность за любые несчастные случаи с людьми, а также за нанесение ущерба имуществу, и должен предпринять все меры для предотвращения таких случаев.
- Используйте подходящую одежду, включая защитные очки, длинные брюки, нескользящую прочную обувь и средства защиты органов

слуха. Закрепляйте длинные волосы на затылке и не носите свободную одежду и ювелирные украшения.

- Запрещается управлять машиной в состоянии болезни, усталости, а также под воздействием алкоголя или сильнодействующих лекарственных препаратов.
- При работе на данной машине следует быть предельно внимательным. Во избежание травмирования людей или повреждения имущества запрещается отвлекаться во время работы.
- Прежде чем запускать двигатель, убедитесь, что все приводы находятся в нейтральном положении, включите стояночный тормоз и займите место оператора.
- Не перевозите на машине пассажиров и не допускайте посторонних лиц и детей в рабочую зону.
- Эксплуатируйте машину только в условиях хорошей видимости, чтобы уберечься от ям или скрытых опасностей.
- Не скашивайте влажную траву. Пониженная тяга может вызвать проскальзывание.
- Следите, чтобы руки и ноги находились на безопасном расстоянии от режущих блоков.
- Прежде чем начать движение задним ходом, посмотрите назад и вниз и убедитесь, что путь свободен.
- Будьте осторожны, приближаясь к закрытым поворотам, кустарникам, деревьям или к другим объектам, которые могут ухудшать обзор.
- Всегда останавливайте режущие блоки, когда не косите.
- При выполнении поворотов, а также при пересечении дорог и тротуаров на машине замедляйте ход и будьте внимательны. Всегда уступайте дорогу другим транспортным средствам.
- Эксплуатируйте двигатель только в хорошо проветриваемых зонах. Выхлопные газы содержат угарный газ, который может привести к гибели при вдыхании.
- Не оставляйте работающую машину без присмотра.
- Прежде чем покинуть рабочее место оператора, выполните следующие действия:
  - Установите машину на ровной поверхности.
  - Выключите режущий блок (блоки) и опустите навесное оборудование.
  - Включите стояночный тормоз.
  - Выключите двигатель и извлеките ключ из замка зажигания.
  - Дождитесь остановки всех движущихся частей.
- Эксплуатируйте машину только при наличии хорошего обзора и в подходящих погодных условиях. Запрещается работать на машине, если существует вероятность удара молнией.

Использование системы защиты при опрокидывании (ROPS)

- Не снимайте с машины какие-либо компоненты конструкции ROPS.
- Убедитесь, что ремень безопасности застегнут и вы можете быстро отстегнуть его в экстренной ситуации.
- Всегда застегивайте ремень безопасности.
- Тщательно проверяйте наличие препятствий сверху и не касайтесь их.
- Содержите конструкцию ROPS (систему защиты при опрокидывании) в безопасном рабочем состоянии, периодические тщательно осматривая ее на наличие повреждений, и проверяя плотность затяжки креплений.
- Заменяйте поврежденные компоненты конструкции ROPS. Ремонт или переделка запрещены.

Правила безопасности при работе на склонах

- Основная опасность при работе на склонах — потеря управляемости и опрокидывание машины, которое может привести к травме или гибели. Вы несете ответственность за безопасную работу на склонах. Эксплуатация машины на любых склонах требует максимальной осторожности.
- Осмотрите склон и оцените условия на площадке, чтобы определить, безопасно ли работать на данном склоне. При выполнении этого осмотра всегда руководствуйтесь здравым смыслом и правильно оценивайте ситуацию.
- Прежде чем начать работу на машине на склоне, ознакомьтесь с инструкциями по эксплуатации машины на склонах, приведенными ниже. Прежде чем работать на машине, оцените условия на площадке, чтобы определить, можно ли будет работать на машине при таких условиях в этот день и на этой рабочей площадке. Режим работы машины на склоне может меняться в зависимости от рельефа местности.
  - Старайтесь не начинать движение, не останавливаться и не поворачивать на склоне. Не изменяйте резко скорость

или направление движения. Выполняйте повороты медленно и плавно.

– Не эксплуатируйте машину в условиях, когда имеются сомнения относительно сцепления с грунтом, управляемости или устойчивости машины.

– Устраните или пометьте препятствия, такие как канавы, ямы, колеи, впадины, камни или другие скрытые опасности. Высокая трава может скрывать различные препятствия. При движении по неровной поверхности машина может перевернуться.

– Помните, что при работе на влажной траве, а также при движении поперек поверхности склонов или вниз по склону машина может потерять сцепление колес с поверхностью.

– Будьте предельно осторожны при работе на машине рядом с обрывами, канавами, насыпями, водоемами или другими опасностями. Машина может внезапно опрокинуться в случае обрушения кромки. Поддерживайте установленную безопасную дистанцию между машиной и любой опасностью.

– Находясь у основания склона, оцените степень его опасности. Если работа на машине опасна, скашивайте траву на склоне с помощью газонокосилки, управляемой идущим сзади оператором.

– Во время работы на склонах старайтесь держать режущие блоки опущенными на землю. Подъем режущих блоков во время работы на склоне может привести к потере устойчивости машины.

Пуск двигателя

Перед пуском двигателя необходимо стравить воздух из топливной системы в следующих случаях; см. Удаление воздуха из топливной системы (страница 33):

- Первоначальный пуск нового двигателя
- Двигатель заглох из-за отсутствия топлива.
- Компоненты топливной системы прошли техническое обслуживание (например, была произведена замена фильтра и т.п.).

1. Убедитесь, что стояночный тормоз включен и переключатель привода режущего блока находится в положении Выключено.
2. Снимите ногу с педали тяги и убедитесь, что педаль находится в нейтральном положении.
3. Переведите рычаг дроссельной заслонки в положение 1/2 от максимальных оборотов.
4. Вставьте ключ в замок зажигания, поверните его в положение Вкл./Подогрев и удерживайте в этом положении, пока не погаснет индикатор свечи предпускового подогрева (приблизительно 7 секунд); затем включите стартер поворотом ключа в положение Пуск.

   Примечание: Когда двигатель запустится, отпустите ключ. Ключ автоматически вернется в положение On/Run (Вкл./Работа).

   Внимание: **Для предотвращения перегрева электродвигателя стартера не включайте стартер более, чем на 15 секунд. После непрерывного прокручивания стартером в течение 10 секунд подождите 60 секунд до следующего включения стартера.**

5. Когда двигатель запускается впервые или после капитального ремонта, поперемещайте машину вперед и назад в течение 1–2 минут. Перемещайте также рычаг подъема и нажимайте переключатель привода режущего блока, чтобы убедиться в правильной работе всех узлов.

   Поверните рулевое колесо влево и вправо, чтобы проверить реакцию рулевого управления, затем заглушите двигатель и проверьте машину на отсутствие утечки масла, ослабления крепления частей и любых других видимых нарушений.

⚠ ПРЕДОСТЕРЕЖЕНИЕ

Прикосновение к движущимся частям может привести к травмированию.

Прежде чем проверять машину на утечки масла, ослабление креплений деталей и другие неисправности, выключите двигатель и дождитесь остановки всех движущихся частей.

Выключение двигателя

1. Установите регулятор дроссельной заслонки в положение Холостой ход.
2. Переведите переключатель привода режущего блока в положение Disengage (Выключено).
3. Поверните ключ в положение Off (Выкл.).
4. Извлеките ключ из замка зажигания для предотвращения случайного запуска.

Настройка частоты вращения барабана

Для обеспечения стабильного качества скашивания и равномерного внешнего вида скошенной травы необходимо правильно установить частоту вращения барабана с помощью соответствующих органов управления (расположенных под сиденьем). Отрегулируйте скорость вращения барабана следующим образом:

1. Выберите высоту скашивания, на которую установлены режущие блоки.
2. Выберите требуемую скорость движения, наиболее подходящую для данных условий работы.
3. Для определения надлежащей скорости вращения барабана смотрите график на наклейках с таблицами скоростей барабанов (Рисунок 31 и Рисунок 32).

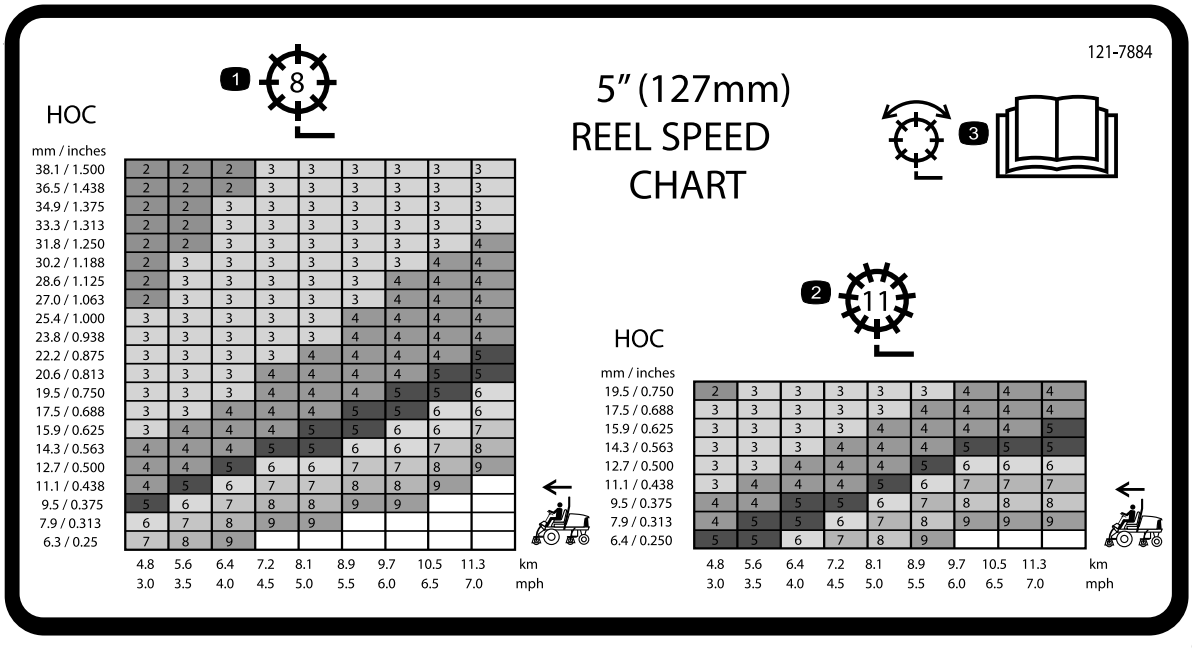

Рисунок 31

Модель 03820 и 03910

1. Регулировка барабана с 8 ножами
2. Регулировка барабана с 11 ножами
3. Прочтите в *Руководстве оператора* информацию о регулировке барабана.

133-4901

7” (178mm) REEL SPEED CHART

1 8

НОС

mm / inches	4.8 / 3.0	5.6 / 3.5	6.4 / 4.0	7.2 / 4.5	8.1 / 5.0	8.9 / 5.5	9.7 / 6.0	10.5 / 6.5	11.3 / 7.0
38.1 / 1.500	3	3	3	3	3	3	4	4	4
36.5 / 1.438	3	3	3	3	3	3	4	4	4
34.9 / 1.375	3	3	3	3	3	4	4	4	4
33.3 / 1.313	3	3	3	3	3	4	4	4	4
31.8 / 1.250	3	3	3	3	4	4	4	4	5
30.2 / 1.188	3	3	3	3	4	4	4	4	5
28.6 / 1.125	3	3	3	4	4	4	4	5	5
27.0 / 1.063	3	3	3	4	4	4	4	5	5
25.4 / 1.000	3	3	3	4	4	4	5	5	5
23.8 / 0.938	3	3	4	4	4	4	5	5	5
22.2 / 0.875	3	3	4	4	4	5	5	5	6
20.6 / 0.813	3	4	4	4	5	5	5	6	6
19.5 / 0.750	3	4	4	4	5	5	6	6	7
17.5 / 0.688	4	4	4	5	5	6	6	7	9
15.9 / 0.625	4	4	5	5	6	6	7	9	9
14.3 / 0.563	4	5	5	6	6	7	9		
12.7 / 0.500	4	5	6	7	7	9			
11.1 / 0.438	5	6	7	9	9				
9.5 / 0.375	6	7	9						
7.9 / 0.313	7	9							
6.3 / 0.25									

km / mph

2 11

НОС

mm / inches	4.8 / 3.0	5.6 / 3.5	6.4 / 4.0	7.2 / 4.5	8.1 / 5.0	8.9 / 5.5	9.7 / 6.0	10.5 / 6.5	11.3 / 7.0
19.5 / 0.750	3	3	3	4	4	4	4	5	5
17.5 / 0.688	3	3	4	4	4	4	5	5	6
15.9 / 0.625	3	4	4	4	4	5	5	6	6
14.3 / 0.563	3	4	4	4	5	5	6	6	7
12.7 / 0.500	4	4	4	5	5	6	7	7	9
11.1 / 0.438	4	4	5	6	6	7	9	9	9
9.5 / 0.375	4	5	6	7	7	9	9		
7.9 / 0.313	5	6	7	9	9				
6.4 / 0.250	7	9	9						

km / mph

3

decal133-4901

Рисунок 32

Модель 03821

1. Регулировка барабана с 8 ножами
2. Регулировка барабана с 11 ножами
3. Прочтите в *Руководстве оператора* информацию о регулировке барабана.

4. Для настройки скорости вращения барабана поворачивайте ручку управления (Рисунок 33) до совмещения стрелки указателя с числом, обозначающим требуемую настройку.

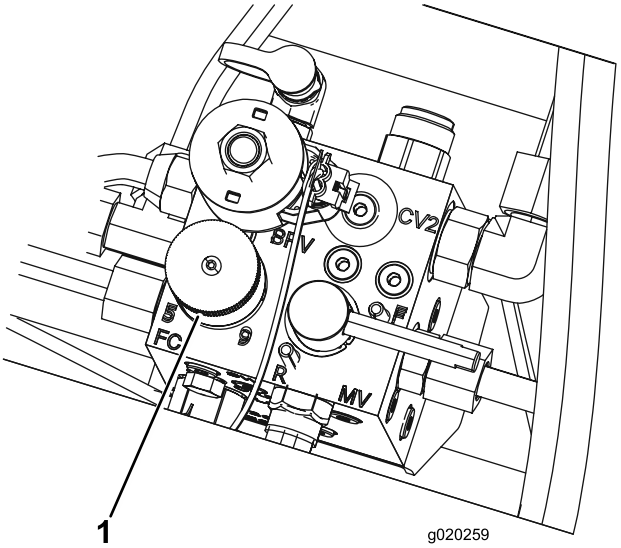

Рисунок 33

1. Ручка регулировки скорости вращения барабана

Примечание: Скорость вращения барабана можно увеличить или уменьшить, чтобы компенсировать состояние почвы. При использовании корзин увеличьте скорость вращения барабана для повышения производительности сбора скошенной травы.

Регулировка уравновешивания подъемного рычага

Уравновешивание подъемных рычагов задних режущих блоков позволяет компенсировать различные состояния травяного покрова и поддерживать равномерную высоту скашивания в условиях неровной поверхности или в зонах скопления соломы.

Каждую уравновешивающую пружину можно отрегулировать на одну из четырех настроек. Каждое приращение увеличивает или уменьшает уравновешивание режущего блока на 2,3 кг. Пружины можно установить в задней части первого пружинного привода, чтобы снять все действие противовеса (четвертое положение).

1. Установите машину на ровной поверхности, опустите режущие блоки, включите стояночный тормоз, выключите двигатель и извлеките ключ из замка зажигания.
2. Наденьте на длинный конец пружины трубу или аналогичный предмет, чтобы снять натяжение пружины во время регулировки (Рисунок 34).

⚠ ПРЕДОСТЕРЕЖЕНИЕ

Находящиеся под растягивающим напряжением пружины могут стать причиной травмы.

Будьте осторожны при их регулировке.

3. Ослабляя натяжение пружины, отверните болт и контргайку крепления пружинного привода к кронштейну (Рисунок 34).

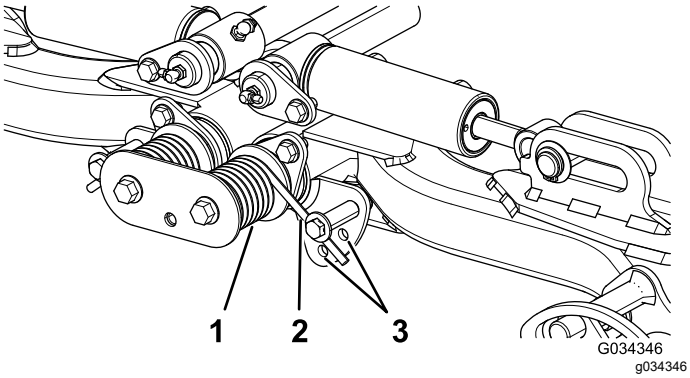

Рисунок 34

1. Пружина
2. Пружинный привод
3. Расположение дополнительных отверстий

4. Переместите пружинный привод в требуемое отверстие и закрепите болтом и контргайкой.
5. Повторите эту процедуру для другой пружины.

Удаление воздуха из топливной системы

1. Установите машину на ровной поверхности, опустите режущие блоки, включите стояночный тормоз, выключите двигатель и извлеките ключ.
2. Убедитесь, что топливный бак заполнен по меньшей мере наполовину.
3. Расфиксируйте и поднимите капот.
4. Выверните винт стравливания воздуха из насоса для впрыска топлива (Рисунок 35).

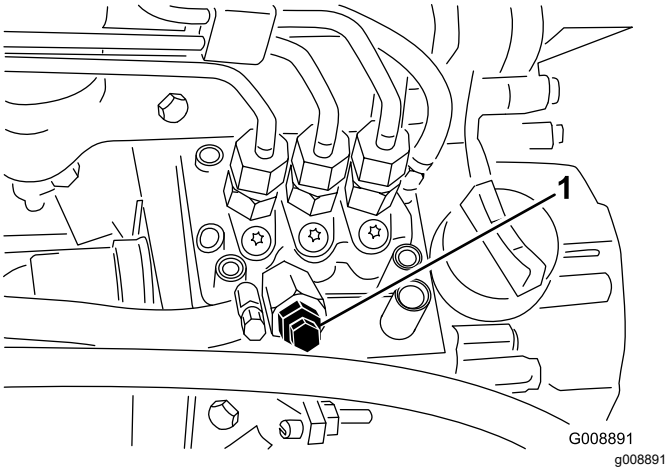

Рисунок 35

1. Продувочный винт насоса для впрыска топлива

5. Поверните ключ в замке зажигания в положение Вкл. Электрический топливный насос начнет работать, вытесняя воздух через продувочный винт.

   Примечание: Держите ключ в положении Вкл. до тех пор, пока через винт не пойдет сплошной поток топлива.
6. Затяните винт и поверните ключ зажигания в положение OFF (Выкл.)

Примечание: Обычно после выполнения описанных выше действий двигатель должен начать работу. Тем не менее, если двигатель не запускается, возможно, между насосом для впрыска топлива и инжекторами остался воздух; см. Стравливание воздуха из инжекторов (страница 48).

Описание диагностического индикатора

Машина оборудована диагностическим индикатором, который показывает обнаружение электронным регулятором неисправности электронной системы. Диагностический индикатор расположен на панели управления (Рисунок 36). Когда электронный регулятор работает надлежащим образом и ключ зажигания установлен в положение Вкл., диагностический индикатор регулятора включается на 3 секунды, а затем выключается, что говорит о его правильном функционировании. При выключении двигателя индикатор загорается непрерывным светом и горит до тех пор, пока не будет изменено положение ключа. Если регулятор обнаруживает неисправность в электрической системе, индикатор мигает. Индикатор перестает мигать и автоматически переустанавливается в исходное положение при повороте ключа

зажигания в положение Выкл. после устранения неисправности.

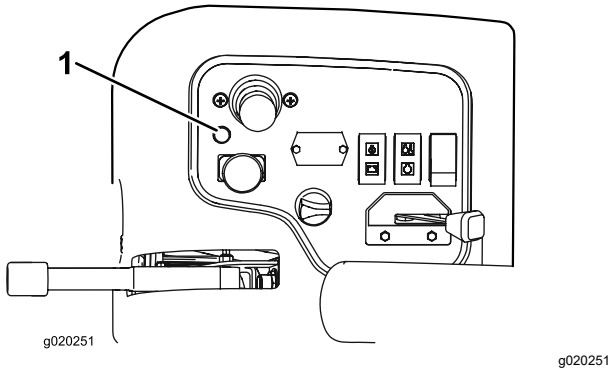

Рисунок 36

1. Индикатор диагностики

Когда индикатор диагностики регулятора мигает, это означает, что регулятор обнаружил одну из следующих проблем:

- Короткое замыкание на выходе.
- Разрыв контура на выходе.

Используя диагностический дисплей, определите, какой выход неисправен; см. Проверка блокировочных выключателей (страница 34).

Если диагностический индикатор не загорается, когда ключ зажигания находится в положении Вкл., это означает, что электронный регулятор не работает. Возможные причины:

- Не подсоединен шлейфовый разъем.
- Лампочка индикатора перегорела.
- Перегорели предохранители.
- Контроллер не работает надлежащим образом.

  Проверьте электрические соединения, входные предохранители и лампочку диагностического индикатора, чтобы найти неисправность. Убедитесь, что шлейфовый разъем подсоединен к разъему жгута проводов.

Описание диагностического дисплея ACE

Машина оборудована электронным регулятором, который управляет большинством функций машины. Регулятор определяет, какая функция нужна для различных входных переключателей (т.е. переключатель сиденья, выключатель зажигания и т.п.), и включает выходы для приведения в действие электромагнитов или реле для выполнения запрошенной функции машины.

Чтобы электронный контроллер мог правильно управлять машиной, каждый из входных переключателей, выходных электромагнитов и реле должен быть подсоединен и работать надлежащим образом.

Для облегчения проверки и корректировки работы электрооборудования машины используйте диагностический дисплей ACE.

Проверка блокировочных выключателей

Интервал обслуживания: Перед каждым использованием или ежедневно

Блокировочные выключатели предназначены для предотвращения прокручивания или запуска двигателя за исключением тех случаев, когда педаль тяги находится в положении Нейтраль, двухпозиционный переключатель находится в положении Выключено, а рычаг управления опусканием для скашивания / подъемом блоков находится в положении Нейтраль. Кроме того, двигатель должен остановиться при нажатии педали тяги, если никто не сидит на сиденье или если включен стояночный тормоз.

⚠ ПРЕДОСТЕРЕЖЕНИЕ

В случае отсоединения или повреждения защитных блокировочных выключателей машина может неожиданно заработать, что приведет к получению травм.

- **Не вмешивайтесь в работу блокировочных выключателей.**
- **Ежедневно проверяйте работу блокировочных выключателей и заменяйте любые поврежденные переключатели перед эксплуатацией машины.**

Проверка работы блокировочных выключателей

1. Установите машину на ровной поверхности, опустите режущие блоки, включите стояночный тормоз и выключите двигатель.
2. Снимите крышку панели управления.
3. Найдите жгут проводов и шлейфовый разъем (Рисунок 37).

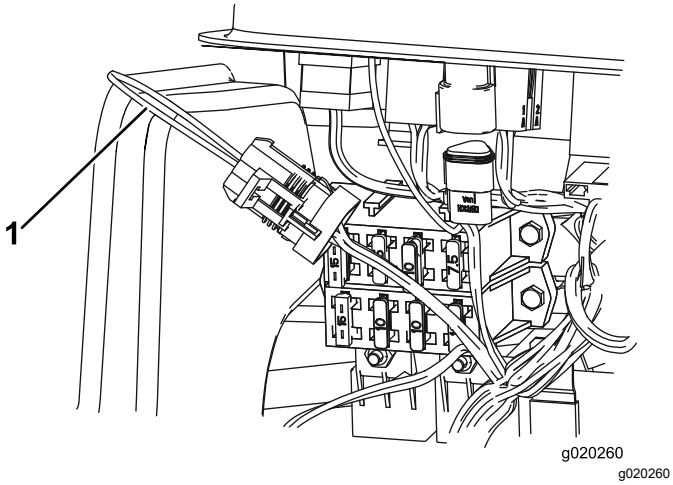

Рисунок 37

1. Шлейфовый разъем

4. Осторожно отсоедините шлейфовый разъем от соединителя жгута проводов.
5. Подсоедините разъем диагностического дисплея ACE к соединителю жгута проводов (Рисунок 38).

   Примечание: Убедитесь, что на дисплее диагностического прибора ACE установлена надлежащая наклейка.

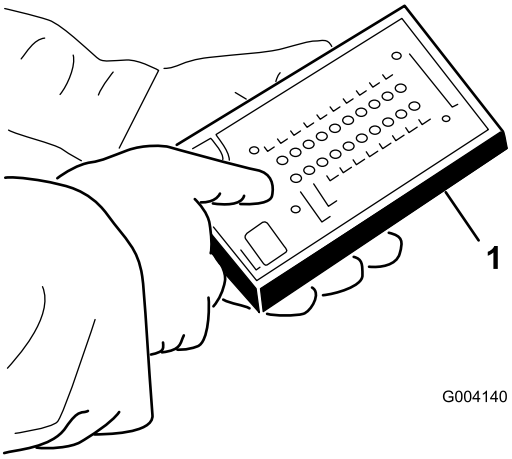

Рисунок 38

1. Диагностический дисплей ACE

6. Поверните ключ зажигания в положение Вкл., но не запускайте машину.

   Примечание: Красный текст на наклейке обозначает входные переключатели, зеленый — выходы.

7. В нижнем правом столбце диагностического дисплея ACE должен гореть светодиод «показаны входы». Если горит светодиод «показаны выходы», нажмите кнопку переключения на диагностическом дисплее ACE, чтобы загорелся светодиод «показаны входы».

   На диагностическом дисплее ACE будет загораться светодиод, связанный с каждым из входов, при замыкании соответствующего входного переключателя.

8. Выполните переключение каждого переключателя из разомкнутого в замкнутое положение по отдельности (т.е. займите место на сиденье, активируйте педаль управления тягой и т.п.), при этом следите за тем, чтобы соответствующий светодиод на диагностическом дисплее ACE включался и выключался при замыкании соответствующего переключателя. Повторите эти действия для всех выключателей, положение которых вы можете изменить вручную.
9. Если переключатель замкнут, а соответствующий светодиод не загорается, проверьте всю проводку и соединения до этого переключателя и/или проверьте переключатели с помощью омметра или мультиметра. Замените любые неисправные переключатели и отремонтируйте любую неисправную электропроводку.

   Примечание: У диагностического дисплея ACE также есть возможность определения, какие выходные электромагниты или реле включены. Этот способ позволяет быстро определить, является ли неисправность машины электрической или гидравлической.

Проверка выходных функций

1. Установите машину на ровной поверхности, опустите режущие блоки, включите стояночный тормоз, выключите двигатель и извлеките ключ.
2. Снимите панель доступа с левой стороны рычага управления.
3. Найдите жгут проводов и разъемы рядом с регулятором.
4. Осторожно отсоедините шлейфовый разъем от соединителя жгута проводов.
5. Подсоедините разъем диагностического дисплея ACE к разъему жгута проводов.

   Примечание: Убедитесь, что на диагностическом дисплее ACE установлена требуемая накладка.

6. Поверните ключ зажигания в положение Вкл., но не запускайте машину.

Примечание: Красный текст на наклейке дисплея обозначает входные переключатели, зеленый текст обозначает выходы.

7. Должен гореть светодиод «показаны выходы» в нижнем правом столбце диагностического дисплея ACE. Если горит светодиод «показаны входы», нажмите кнопку переключения на диагностическом дисплее ACE, чтобы загорелся светодиод «показаны выходы».

   Примечание: Возможно, потребуется несколько раз переключиться между светодиодами «показаны входы» и «показаны выходы», чтобы выполнить следующее действие. Для переключения вперед и назад однократно нажмите кнопку переключения. Это можно делать столько раз, сколько потребуется. Не удерживайте кнопку нажатой.

8. Сядьте на сиденье и попробуйте привести в действие нужную функцию машины. Соответствующие выходные светодиоды должны загореться, показывая, что электронный модуль управления (ECM) включил эту функцию.

   Примечание: Если соответствующие выходные светодиоды не загораются, проверьте, чтобы соответствующие входные переключатели были в нужных положениях, чтобы данная функция могла сработать. Проверьте правильность работы функции переключателя. Если выходные светодиоды загораются правильно, но машина не работает надлежащим образом, это указывает на проблему, не связанную с электрической частью. При необходимости отремонтируйте.

   Примечание: Если каждый выходной переключатель находится в правильном положении и работает правильно, но выходные светодиоды не загораются надлежащим образом, это указывает на неисправность ECM. Если это произойдет, свяжитесь с официальным дистрибьютором компании Toro для получения помощи.

   Внимание: **Диагностический дисплей ACE нельзя оставлять подсоединенным к машине. Он не рассчитан на воздействие внешней среды при повседневной эксплуатации машины. После использования отсоедините диагностический дисплей ACE от машины и подсоедините шлейфовый разъем к соединителю жгута проводов. Машина не будет работать, если шлейфовый разъем не подсоединен к жгуту проводки.**

   Храните диагностический дисплей ACE в сухом безопасном месте в мастерской, а не на машине.

Советы по эксплуатации

Ознакомление с машиной

Перед скашиванием травы попрактикуйтесь в работе с машиной на открытой местности. Запустите и остановите двигатель. Двигайтесь на машине передним и задним ходом. Опускайте и поднимайте режущие блоки, включайте и выключайте режущие блоки. Когда вы почувствуете, что хорошо освоили машину, потренируйтесь работать вниз и вверх по склонам на разных скоростях.

Описание системы предупреждения

Если во время работы загорится предупреждающий сигнал, немедленно прекратите работу на машине и устраните неисправность, прежде чем продолжать работу. Управление неисправной машиной может привести к серьезному повреждению.

Скашивание травы

Включите двигатель и переведите регулятор дроссельной заслонки в режим Быстро. Переведите двухпозиционный переключатель в положение Включено и используйте для управления режущими блоками рычаг управления опусканием для скашивания / подъемом блоков (в соответствии с заданными настройками передние режущие блоки опускаются раньше, чем задние). Для движения вперед и скашивания травы нажмите педаль тяги вперед.

Управление машиной в режиме транспортировки

Переведите двухпозиционный переключатель в положение Выключено и поднимите режущие блоки в положение транспортировки. Переведите рычаг скашивания/транспортировки в положение Транспортировка. При проезде между объектами будьте внимательны, чтобы случайно не повредить машину или режущие блоки. Управляя машиной на склонах, будьте чрезвычайно осторожны. Во избежание опрокидывания двигайтесь медленно и старайтесь не делать резких поворотов на склонах.

После эксплуатации

Правила техники безопасности после работы с машиной

Общие правила техники безопасности

- Прежде чем покинуть рабочее место оператора, выключите двигатель, извлеките ключ и дождитесь остановки всех движущихся частей машины. Дайте машине остыть перед регулировкой, техническим обслуживанием, очисткой или помещением на хранение.
- Чтобы избежать возгорания, очистите от травы и загрязнений режущие блоки, приводы, глушители, решетки радиатора и моторный отсек. Удалите следы утечек масла или топлива.
- Отключайте привод навесного оборудования при транспортировке или когда машина не используется.
- При необходимости обслужите и очистите ремень (ремни) безопасности.
- Запрещается хранить машину или емкость с топливом в местах, где есть открытое пламя, искры или малая горелка, используемая, например, в водонагревателе или другом оборудовании.

Толкание или буксировка машины

В экстренной ситуации машину можно перемещать толканием или буксировкой, предварительно открыв перепускной клапан в гидравлическом насосе переменного объема и подсоединив гидравлический шланг для перепуска обратного клапана.

Внимание: **Не допускается толкать или буксировать машину со скоростью выше 3–4,8 км/ч или на расстояние более 0,4 км, т.к. может выйти из строя внутренняя трансмиссия. При толкании или буксировке машины всегда должен быть открыт перепускной клапан. Кроме того, если нужно толкать или буксировать машину против направления движения, необходимо подсоединить гидравлический шланг, чтобы обеспечить перепуск обратного клапана.**

Чаще всего машину приходится толкать или буксировать как по направлению движения, так и против него. Чтобы предотвратить повреждение системы привода во время толкания или буксировки, необходимо подготовить машину для толкания или буксировки как по направлению движения, так и против него.

Подготовка машины к толканию или буксировке против направления движения

Внимание: **Если нужно толкать или буксировать машину против направления движения, следует прежде всего обеспечить перепуск обратного клапана в коллекторе полного привода.**

Для перепуска обратного клапана необходимы следующие компоненты компании Toro:

- Диагностический штуцер, № 59-7410 по каталогу Toro.
- Крышка диагностического штуцера, № 354-79 по каталогу Toro.
- Гидравлический шланг, № 95-8843 по каталогу Toro
- Соединительный штуцер (2 шт.), № 95-0985 по каталогу Toro.
- Гидравлический штуцер (2 шт.), № 340-77 по каталогу Toro

1. Установите диагностический штуцер в немаркированное отверстие, расположенное между отверстиями M8 и P2 в заднем тяговом коллекторе (Рисунок 39).

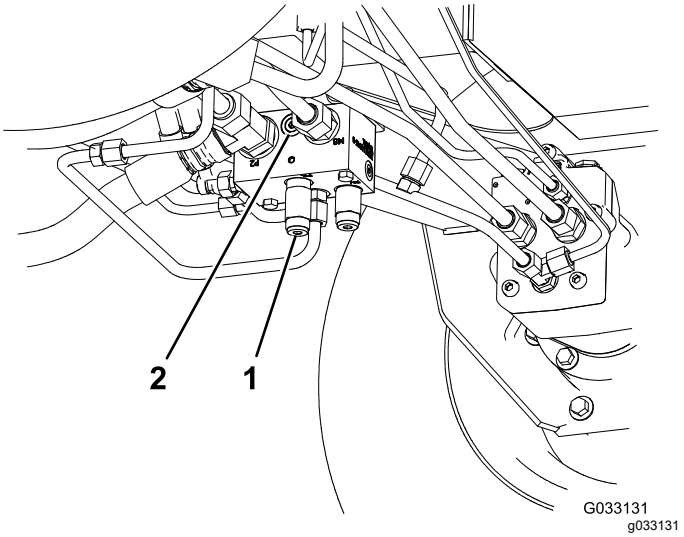

Рисунок 39

1. Задний тяговый коллектор (позади переднего левого колеса)
2. Немаркированное отверстие

2. Подсоедините гидравлический шланг между диагностическими штуцерами, установленными в задний тяговый коллектор и в контрольное отверстие давления обратной тяги (Рисунок 40).

   Примечание: Для подсоединения этого шланга используйте необходимые гидравлические и соединительные штуцеры.

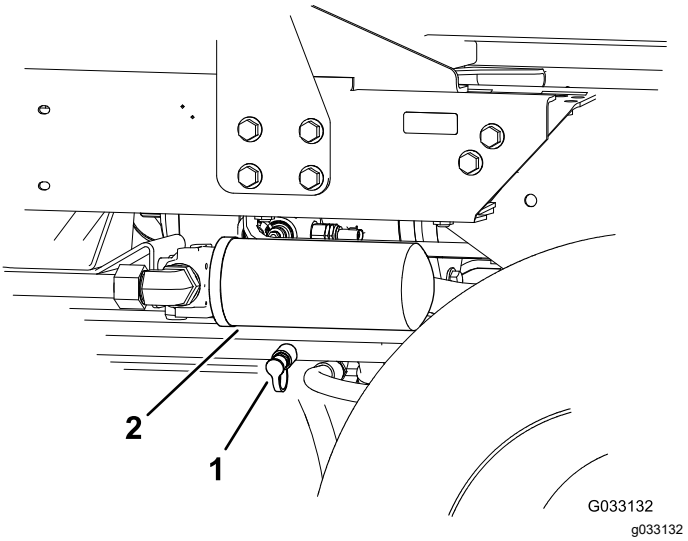

Рисунок 40

1. Контрольное отверстие давления обратной тяги
2. Фильтр линии возврата гидравлической жидкости

3. Поверните перепускной клапан на 90° (¼ оборота) в любом направлении, чтобы открыть его и обеспечить внутренний перепуск масла (Рисунок 41).

   Примечание: Поскольку рабочая жидкость обходит трансмиссию во время перепуска, машину можно медленно двигать без повреждения трансмиссии.

   Отметьте положение клапана при открывании или закрывании.

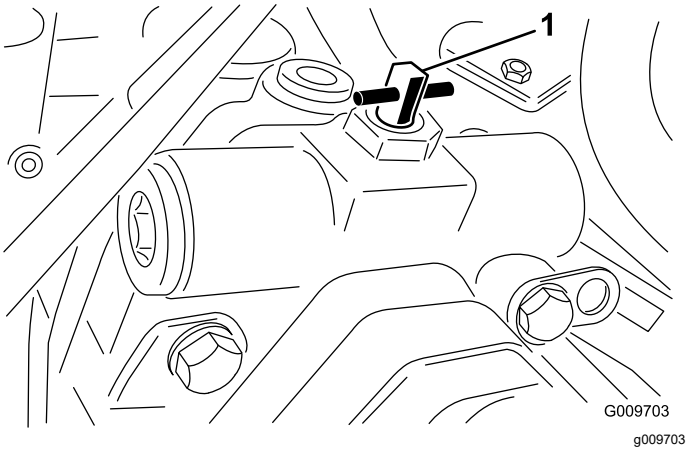

Рисунок 41

1. Перепускной клапан

4. После завершения толкания или буксировки машины снимите установленный гидравлический шланг.
5. Установите имеющуюся крышку в контрольное отверстие давления обратной тяги.
6. Установите крышку на диагностический штуцер, установленный в коллектор.
7. Перед пуском двигателя поверните клапан перепуска обратно на 90° (¼ оборота).

   Примечание: При закрывании клапана не превышайте крутящий момент 7–11 Н·м.

Толкание или буксировка машины только по ходу движения

Если нужно толкать или буксировать машину только по ходу движения, можно просто повернуть перепускной клапан.

Внимание: **Если потребуется толкать или буксировать машину против направления движения, см. раздел Подготовка машины к толканию или буксировке против направления движения (страница 37).**

1. Откройте капот и снимите средний кожух.
2. Поверните перепускной клапан на 90° (¼ оборота) в любом направлении, чтобы открыть его и обеспечить внутренний перепуск масла (Рисунок 41).

   Примечание: Поскольку рабочая жидкость обходит трансмиссию во время перепуска, машину можно медленно двигать вперед без повреждения трансмиссии.

   Отметьте положение клапана при открывании или закрывании.

3. Перед пуском двигателя поверните клапан перепуска обратно на 90° (¼ оборота).

   Примечание: При закрывании клапана не превышайте крутящий момент 7–11 Н·м.

Транспортировка машины

- При погрузке машины на прицеп или грузовик используйте широкий наклонный въезд.
- Надежно привяжите машину в точках крепления.

Определение расположения точек крепления

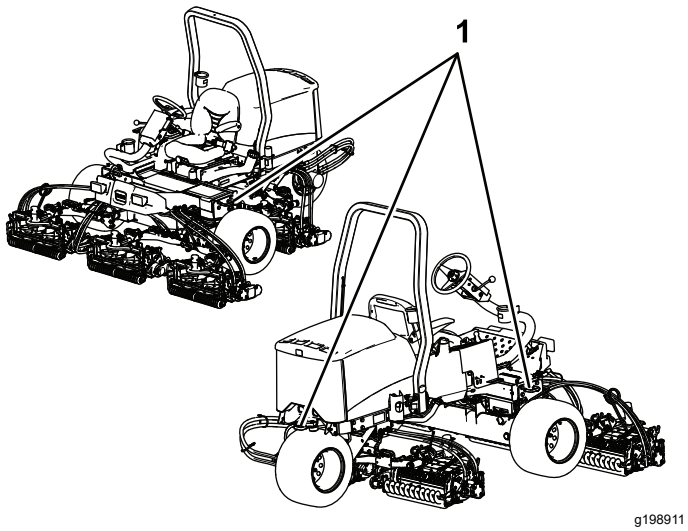

Рисунок 42

1. Скобы крепления

Техническое обслуживание

Примечание: Определите левую и правую стороны машины относительно места оператора.

Примечание: Загрузите бесплатную электрическую или гидравлическую схему, посетив веб-сайт www.Toro.com, где можно найти модель своей машины, перейдя по ссылке Manuals (Руководства) с главного экрана.

Внимание: **Дополнительные процедуры технического обслуживания см. в руководстве оператора для двигателя и режущего блока.**

Техника безопасности при обслуживании

- Прежде чем покинуть рабочее место оператора, выполните следующие действия:
  - Установите машину на ровной поверхности.
  - Выключите режущий блок (блоки) и опустите навесное оборудование.
  - Включите стояночный тормоз.
  - Выключите двигатель и извлеките ключ из замка зажигания.
  - Дождитесь остановки всех движущихся частей.
- Прежде чем выполнять техническое обслуживание, дайте компонентам машины остыть.
- По возможности не выполняйте техническое обслуживание машины с работающим двигателем. Держитесь на безопасном расстоянии от движущихся частей.
- При работе под машиной всегда используйте для поддержки машины подъемные опоры.
- Осторожно сбрасывайте давление из компонентов с накопленной энергией.
- Следите, чтобы все компоненты машины были в исправном состоянии, а все крепежные детали были затянуты.
- Заменяйте изношенные или поврежденные наклейки.
- Для обеспечения безопасной работы и поддержания оптимальных эксплуатационных характеристик машины используйте только оригинальные запасные части компании Toro. Использование запасных частей, изготовленных другими производителями, может быть опасным и привести к аннулированию гарантии на данное изделие.

Рекомендуемый график(и) технического обслуживания

Периодичность технического обслуживания	Порядок технического обслуживания
Через первый час	• Затяните колесные гайки.
Через первые 10 часа	• Затяните колесные гайки. • Проверьте состояние и натяжение всех ремней.
Через первые 50 часа	• Замените масло и масляный фильтр.
Перед каждым использованием или ежедневно	• Проверьте ремень (ремни) безопасности на наличие износа, порезов или других повреждений. Замените ремень (ремни) безопасности, если какой-либо компонент ремня не находится в рабочем состоянии. • Проверьте стояночный тормоз. • Проверьте систему блокировки. • Проверьте уровень масла в двигателе. • Слейте жидкость из водоотделителя. • Проверьте давление в шинах. • Проверьте уровень охлаждающей жидкости в двигателе. • Очистите радиатор от мусора. • Проверьте гидропроводы и шланги. • Проверьте уровень гидравлической жидкости. • Проверьте контакт барабана с неподвижным ножом.
Через каждые 25 часов	• Проверьте уровень электролита (если машина находится на хранении, производите эту проверку каждые 30 дней.)
Через каждые 50 часов	• Смажьте все подшипники и втулки (в условиях повышенной запыленности или загрязненности выполнять ежедневно).
Через каждые 100 часов	• Проверьте состояние и натяжение всех ремней.
Через каждые 150 часов	• Замените масло и масляный фильтр.
Через каждые 200 часов	• Обслужите воздухоочиститель (при работе в условиях запыленности или загрязненности следует выполнять чаще). • Затяните колесные гайки. • Проверьте регулировку стояночного тормоза.
Через каждые 400 часов	• Проверьте топливные трубопроводы и соединения. • Замените корпус топливного фильтра. • Выполните техническое обслуживание стояночных тормозов.
Через каждые 800 часов	• Если вы не используете рекомендуемую гидравлическую жидкость или когда-либо заливали в бак альтернативную жидкость, замените гидравлическую жидкость. • Если вы не используете рекомендуемую гидравлическую жидкость или когда-либо заливали в бак альтернативную жидкость, замените гидравлический фильтр.
Через каждые 1000 часов	• Если вы используете рекомендуемую гидравлическую жидкость, замените гидравлический фильтр.
Через каждые 2000 часов	• Если вы используете рекомендуемую гидравлическую жидкость, замените гидравлическую жидкость.
Через каждые 2 года	• Слейте жидкость из топливного бака и очистите бак.

Перечень операций ежедневного технического обслуживания

Скопируйте эту страницу для повседневного использования.

Позиция проверки при техобслуживании	Дни недели:						
	Пн.	Вт.	Ср.	Чт.	Пт.	Сб.	Вс.
Проверьте работу защитных блокировок.							
Проверьте работу тормозов.							
Проверьте уровень масла в двигателе.							
Проверьте уровень жидкости в системе охлаждения.							
Опорожните водоотделитель для топлива.							
Проверьте воздушный фильтр, пылезащитную крышку и предохранительный клапан гидросистемы.							
Убедитесь в отсутствии посторонних шумов двигателя.[1]							
Проверьте радиатор на отсутствие загрязнений.							
Убедитесь в отсутствии посторонних шумов при работе машины.							
Проверьте уровень жидкости в гидравлической системе.							
Проверьте гидравлические шланги на наличие повреждений.							
Проверьте систему на наличие утечек жидкостей.							
Проверьте уровень топлива.							
Проверьте давление воздуха в шинах.							
Проверьте работу приборов.							
Проверьте регулировку высоты скашивания.							
Заправьте все масленки консистентной смазкой.[2]							
Отремонтируйте поврежденное лакокрасочное покрытие.							
Вымойте машину.							

[1] В случае затрудненного пуска, чрезмерного дымления или неровной работы двигателя проверьте запальную свечу и сопла инжекторов.

[2]Сразу **после каждой** мойки и независимо от указанного интервала.

Отметки о проблемных зонах

Проверил:		
Пози-ция	**Дата**	**Информация**
1		
2		
3		
4		
5		

Действия перед техническим обслуживанием

Демонтаж капота

1. Расфиксируйте и поднимите капот.
2. Снимите игольчатый шплинт крепления оси поворота капота к монтажным кронштейнам (Рисунок 43).

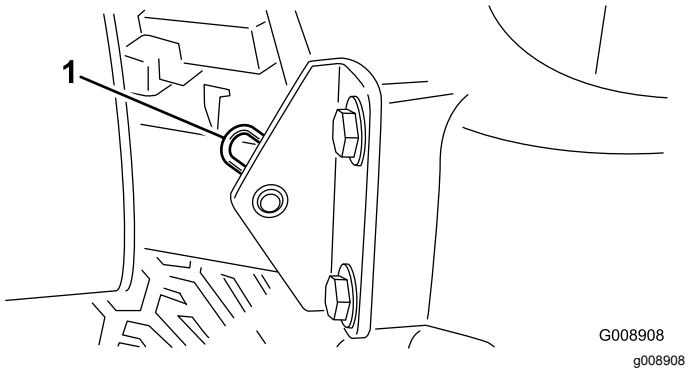

Рисунок 43

1. Игольчатый шплинт

3. Сместите капот вправо, поднимите другую сторону и извлеките его из кронштейнов.

Примечание: Для установки капота выполните эти действия в обратном порядке.

Демонтаж крышки аккумулятора

Ослабьте ручки и снимите крышку аккумулятора (Рисунок 44).

Примечание: См. дополнительную информацию в разделе Обслуживание аккумулятора (страница 49).

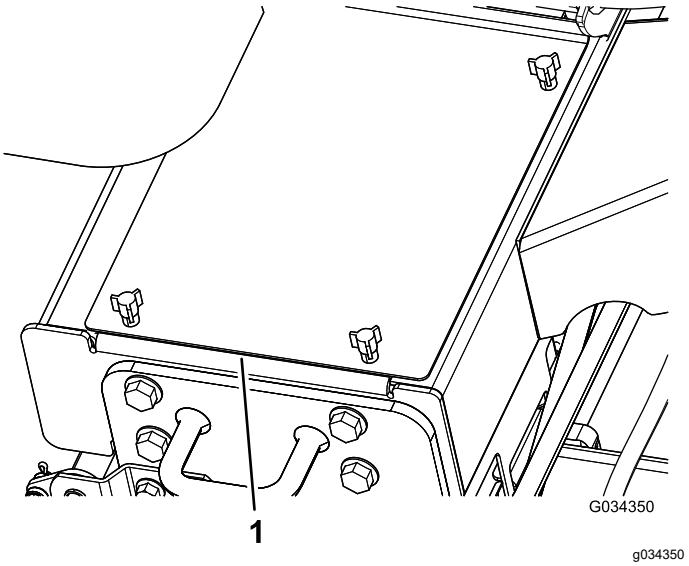

Рисунок 44

1. Крышка аккумулятора

Смазка

Смазка подшипников и втулок

Интервал обслуживания: Через каждые 50 часов (в условиях повышенной запыленности или загрязненности выполнять ежедневно).

Установите машину на ровной поверхности, опустите режущие блоки, включите стояночный тормоз, выключите двигатель и извлеките ключ из замка зажигания.

Регулярно заправляйте масленки литиевой консистентной смазкой № 2. При работе в условиях повышенной запыленности и загрязненности необходимо смазывать подшипники и втулки ежедневно. В условиях повышенного запыления или загрязнения грязь может попасть в подшипники и втулки, что приведет к их ускоренному износу. Заправляйте масленки консистентной смазкой сразу после каждой мойки, независимо от указанного интервала техобслуживания.

Местонахождение и количество масленок:

- Шарнир поворотного кулака (Рисунок 45)

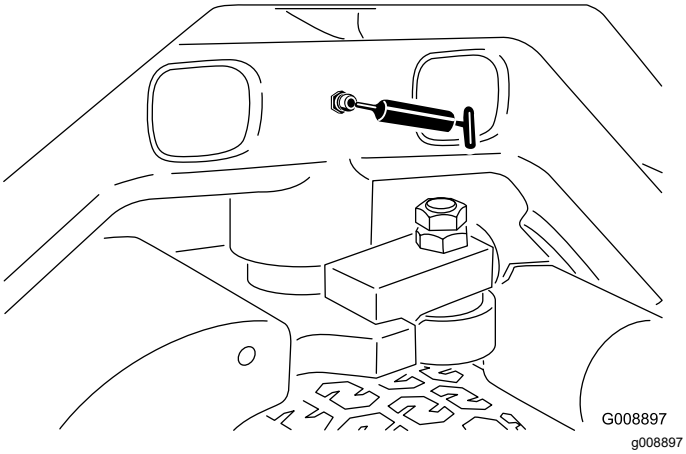

Рисунок 45

- Цилиндры поворота и подъема передних подъемных рычагов (3 шт.); см. Рисунок 46.

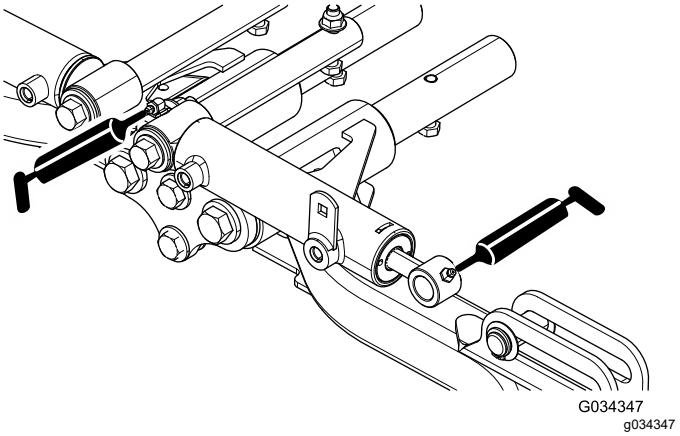

Рисунок 46

- Оси поворота задних подъемных рычагов и подъемные цилиндры (по 3 шт. с каждой стороны); см. Рисунок 47.

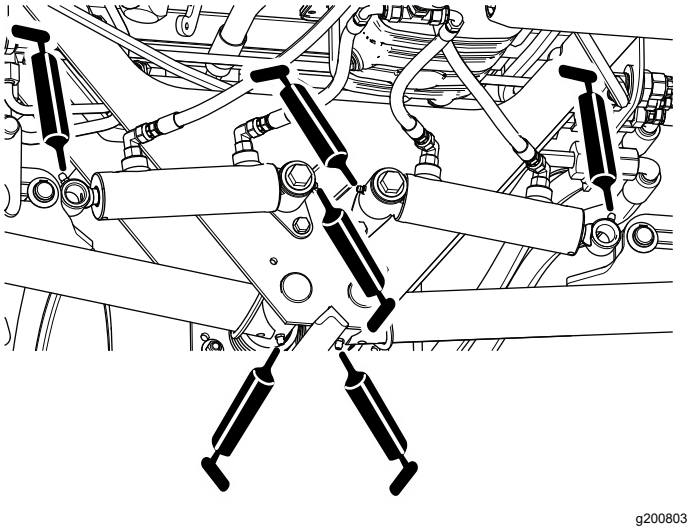

Рисунок 47

- Шарниры режущих блоков (по 2 шт.); см. Рисунок 48.

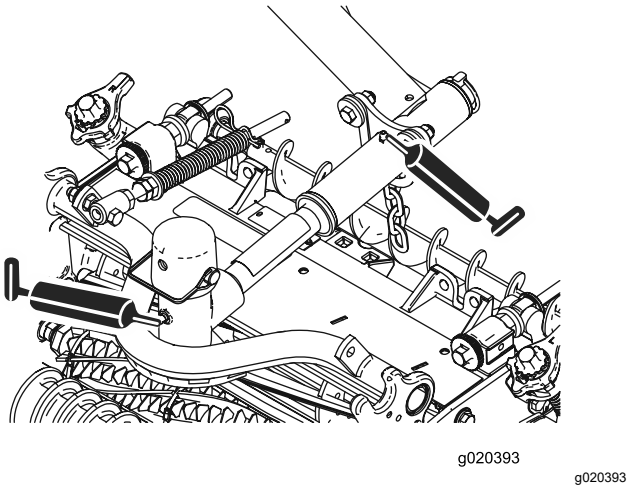

Рисунок 48

- Механизм регулировки нейтрали (Рисунок 49)

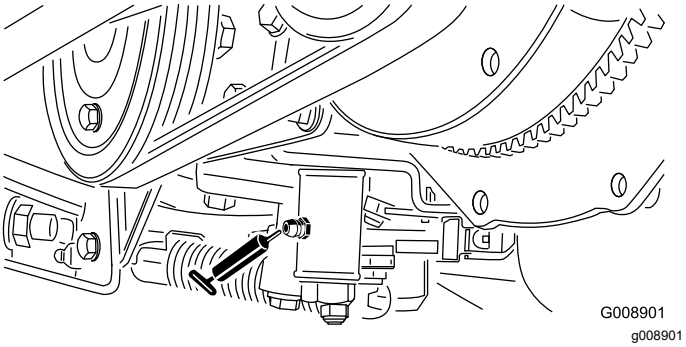

Рисунок 49

- Ползунок режима скашивания/транспортировки (Рисунок 50)

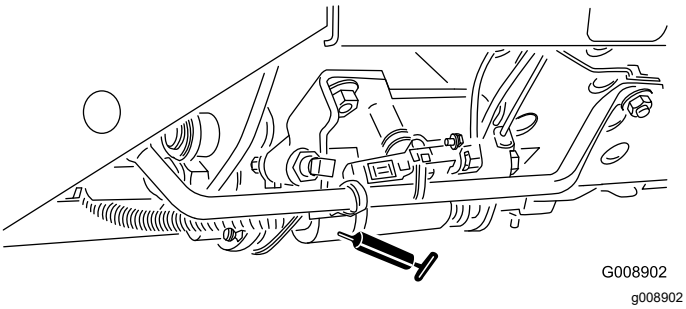

Рисунок 50

- Ось поворота механизма натяжения ремня (Рисунок 51)

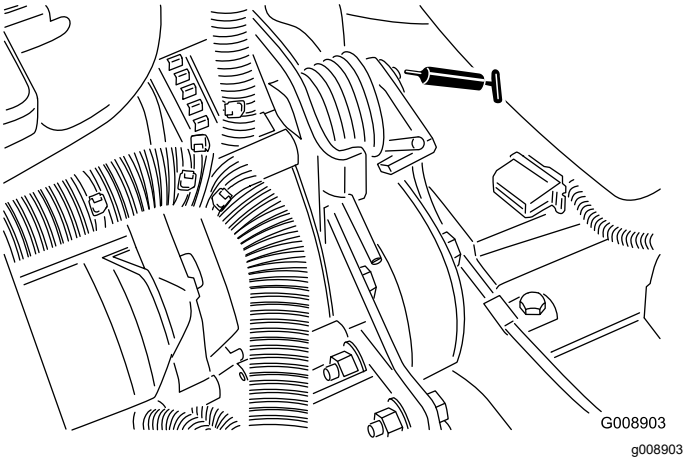

Рисунок 51

Техническое обслуживание двигателя

Правила техники безопасности при обслуживании двигателя

- Перед проверкой уровня масла или добавлением масла в картер выключите двигатель.
- Не изменяйте настройку регулятора оборотов двигателя и не превышайте допустимую частоту вращения двигателя.

Проверка уровня масла в двигателе

Интервал обслуживания: Перед каждым использованием или ежедневно

Двигатель поставляется с залитым в картер маслом; однако до и после первого пуска двигателя необходимо проверить уровень масла.

Емкость картера двигателя составляет примерно 3,8 л с фильтром.

Используйте высококачественное моторное масло, удовлетворяющее следующим требованиям:

- Требуемый уровень по классификации API: CH-4, CI-4 или выше.
- Предпочтительный тип масла: SAE 15W-40 (выше -17 °C)
- Возможный вариант масла: SAE 10W-30 или 5W-30 (при любой температуре)

Примечание: У вашего дистрибьютора имеется моторное масло Toro Premium с вязкостью 15W-40 или 10W-30.

Примечание: Лучше всего проверять уровень масла на холодном двигателе перед его запуском в начале рабочего дня. Если он уже поработал, перед проверкой дайте маслу стечь в поддон (не менее 10 минут). Если уровень масла на щупе находится на метке «Добавить» или ниже, долейте масло так, чтобы его уровень доходил до отметки «Полный». Не переполняйте двигатель маслом. Если уровень масла находится между метками Full (Полный) и Add (Добавить), то добавлять масло не требуется.

1. Установите машину на ровной поверхности, опустите режущие блоки, включите

стояночный тормоз, выключите двигатель и извлеките ключ.

2. Выньте масломерный щуп (Рисунок 52) и протрите его чистой ветошью.

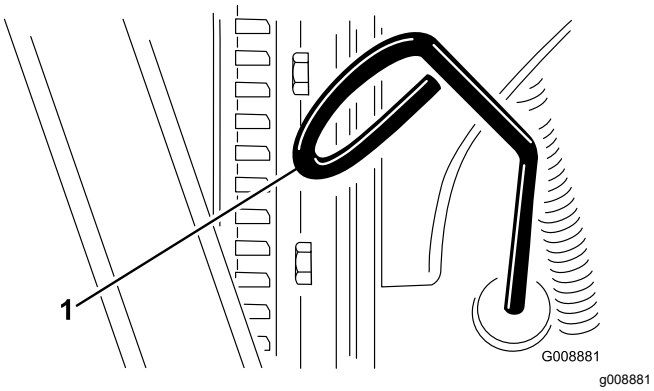

Рисунок 52

1. Масломерный щуп

3. Вставьте масломерный щуп в трубку и убедитесь в том, что он вставлен до упора. Извлеките щуп и проверьте уровень масла.
4. Если уровень масла ниже допустимого, снимите крышку маслозаливной горловины (Рисунок 53) и постепенно, небольшими порциями долейте масло, периодически проверяя его уровень, до отметки Full (Полный) на масломерном щупе.

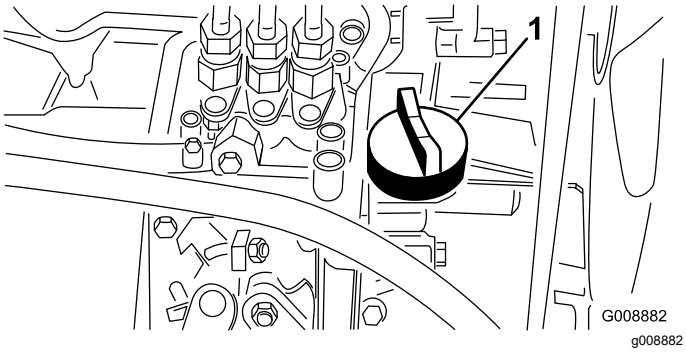

Рисунок 53

1. Крышка маслозаливной горловины

5. Установите крышку маслозаливной горловины и закройте капот.

Обслуживание воздухоочистителя

Интервал обслуживания: Через каждые 200 часов (при работе в условиях запыленности или загрязненности следует выполнять чаще).

- Проверьте корпус воздухоочистителя на наличие повреждений, которые могут вызвать утечку воздуха. Замените его в случае повреждения. Проверьте всю систему подачи воздуха на наличие протечек, повреждений, или ослабления хомутов для крепления шлангов.
- Производите техническое обслуживание воздухоочистителя с рекомендуемыми интервалами или чаще, если эксплуатационные характеристики двигателя ухудшаются из-за чрезвычайно пыльных или грязных условий работы. Более частая замена воздушного фильтра (без необходимости) ведет лишь к повышению вероятности попадания грязи в двигатель при снятии фильтра.
- Убедитесь, что крышка установлена правильно и плотно прилегает к корпусу воздухоочистителя.

1. Установите машину на ровной поверхности, опустите режущие блоки, включите стояночный тормоз, выключите двигатель и извлеките ключ.
2. Отпустите защелки, фиксирующие крышку воздухоочистителя на его корпусе (Рисунок 54).
3. Снимите крышку с корпуса воздухоочистителя (Рисунок 54).
4. Перед снятием фильтра удалите значительные скопления мусора, откладывающиеся между наружной стороной фильтра грубой очистки и корпусом, с помощью сжатого воздуха низкого давления (2,76 бар, чистый и сухой).

   Примечание: Не используйте воздух высокого давления, он может занести грязь из фильтра в воздухозаборный канал. Описанный процесс очистки предотвращает проникновение мусора в воздухозаборник при снятии фильтра грубой очистки.
5. Снимите и замените фильтр (Рисунок 54).

   Не очищайте использованный элемент во избежание повреждения наполнителя фильтра.

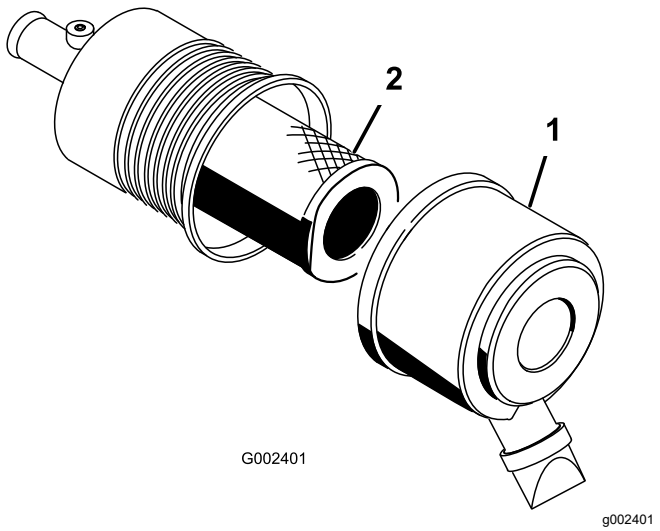

Рисунок 54

1. Крышка воздухоочистителя
2. Фильтр

6. Проверьте новый фильтр на отсутствие повреждений при транспортировке, осмотрев уплотнительный конец фильтра и корпус.

   Внимание: **Не используйте поврежденный фильтрующий элемент.**

7. Вставьте новый фильтр, нажимая на наружный обод элемента, чтобы посадить его в корпус.

   Внимание: **Не давите на упругую середину фильтра.**

8. Очистите канал для выброса грязи, расположенный в съемной крышке.
9. Извлеките из крышки резиновый выпускной клапан, очистите полость и поставьте выпускной клапан на место.
10. Для ориентации крышки установите резиновый выпускной клапан в нижнее положение – примерно между «5 и 7 часами» при взгляде с торца.
11. Защелкните крышку.

Замена масла и масляного фильтра в двигателе

Интервал обслуживания: Через первые 50 часа

Через каждые 150 часов

1. Установите машину на ровной поверхности, опустите режущие блоки, включите стояночный тормоз, выключите двигатель и извлеките ключ.
2. Снимите любую маслосливную пробку (Рисунок 55) и дайте маслу стечь в сливной поддон. После стекания масла установите маслосливную пробку на место.

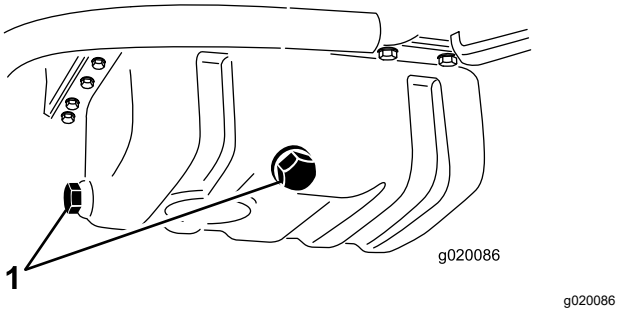

Рисунок 55

1. Маслосливные пробки

3. Снимите масляный фильтр (Рисунок 56).

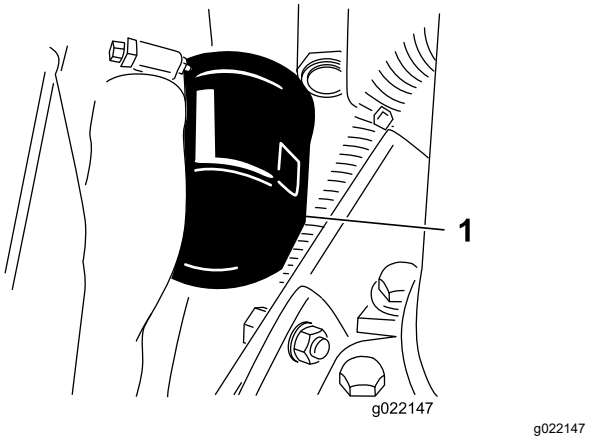

Рисунок 56

1. Фильтр моторного масла

4. Нанесите тонкий слой чистого масла на уплотнение нового фильтра и установите фильтр на место.

   Внимание: **Не затягивайте фильтр слишком сильно.**

5. Залейте масло в картер двигателя; см. Проверка уровня масла в двигателе (страница 45).

Техническое обслуживание топливной системы

Техническое обслуживание топливного бака

Интервал обслуживания: Через каждые 2 года—Слейте жидкость из топливного бака и очистите бак.

Припаркуйте машину на ровной горизонтальной поверхности, опустите режущие блоки, включите стояночный тормоз, выключите двигатель и извлеките ключ.

Слейте топливо из топливного бака и очистите бак, если система загрязнена или если машина будет храниться в течение длительного периода времени. Используйте чистое топливо для промывки бака.

Осмотр топливных трубопроводов и соединений

Интервал обслуживания: Через каждые 400 часов/Ежегодно (в зависимости от того, что наступит раньше)

Установите машину на ровной горизонтальной поверхности, опустите режущие блоки, включите стояночный тормоз, выключите двигатель и извлеките ключ из замка зажигания.

Проверьте топливные трубопроводы и соединения на ухудшение качества, повреждения или ослабление соединений.

Слив водоотделителя

Интервал обслуживания: Перед каждым использованием или ежедневно

1. Установите машину на ровной поверхности, опустите режущие блоки, включите стояночный тормоз, выключите двигатель и извлеките ключ из замка зажигания.
2. Подставьте под топливный фильтр чистую емкость.
3. Открутите сливной кран в днище стакана фильтра (Рисунок 57).

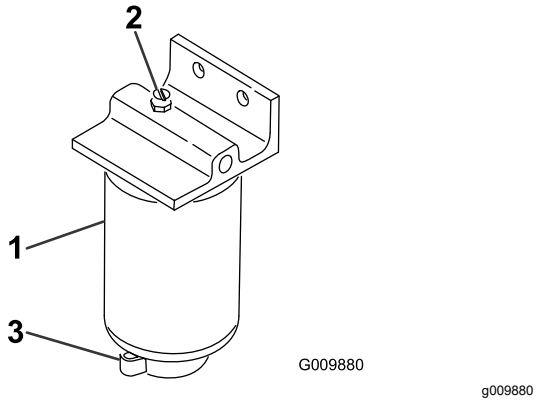

Рисунок 57

1. Стакан водоотделителя/фильтра
2. Вентиляционная пробка
3. Сливной кран

4. Затяните сливной кран после слива.

Замена стакана топливного фильтра

Интервал обслуживания: Через каждые 400 часов

1. Установите машину на ровной поверхности, опустите режущие блоки, включите стояночный тормоз, выключите двигатель и извлеките ключ из замка зажигания.
2. Очистите область крепления корпуса фильтра (Рисунок 57).
3. Снимите корпус фильтра и очистите монтажную поверхность.
4. Смажьте прокладку на корпусе фильтра чистым маслом.
5. Заверните корпус фильтра вручную до контакта прокладки с монтажной поверхностью; затем доверните корпус еще на ½ оборота.

Стравливание воздуха из инжекторов

Примечание: Эту процедуру следует выполнять только в случае, если воздух был удален из топливной системы с помощью обычных процедур прокачки, но двигатель не запускается; см. Удаление воздуха из топливной системы (страница 33).

1. Установите машину на ровной поверхности, опустите режущие блоки, включите стояночный тормоз и выключите двигатель.
2. Ослабьте соединение трубки к соплу № 1 и держателю в сборе.

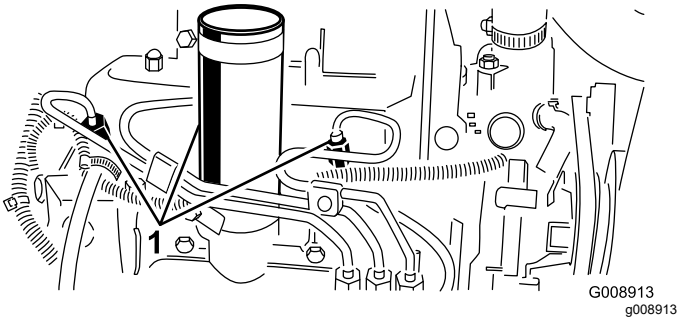

Рисунок 58

1. Топливные инжекторы

3. Установите регулятор дроссельной заслонки в положение Быстро.
4. Поверните ключ в замке зажигания в положение Пуск и наблюдайте за потоком топлива вокруг соединителя. Когда поток станет непрерывным, поверните ключ в положение Выкл.
5. Надежно затяните соединитель трубки.
6. Повторите эту процедуру для остальных сопел.

Техническое обслуживание электрической системы

Правила техники безопасности при работе с электрической системой

- Прежде чем приступать к ремонту машины, отсоедините аккумулятор. Сначала отсоедините отрицательную клемму, затем положительную. При повторном подключении аккумулятора сначала подсоедините положительную, затем отрицательную клемму.
- Заряжайте аккумулятор в открытом, хорошо проветриваемом месте, вдали от искр и открытого огня. Отсоединяйте зарядное устройство перед подсоединением или отсоединением аккумулятора. Используйте защитную одежду и электроизолированный инструмент.

Обслуживание аккумулятора

Интервал обслуживания: Через каждые 25 часов—Проверьте уровень электролита (если машина находится на хранении, производите эту проверку каждые 30 дней.)

Установите машину на ровной поверхности, опустите режущие блоки, включите стояночный тормоз, выключите двигатель и извлеките ключ из замка зажигания.

Поддерживайте надлежащий уровень электролита и содержите в чистоте верхнюю поверхность аккумуляторной батареи. Для предотвращения быстрой разрядки аккумуляторной батареи лучше хранить машину в прохладном месте.

Для поддержания уровня электролита в элементах аккумулятора используйте дистиллированную или деминерализованную воду. Не заполняйте элементы выше нижнего края разрезного кольца внутри каждого элемента. Установите колпачки заливных отверстий так, чтобы вентиляционные отверстия были направлены назад (в сторону топливного бака).

⚠ ОПАСНО

Электролит аккумуляторной батареи содержит серную кислоту, которая является смертельно опасным ядом при проглатывании и вызывает тяжелые ожоги.

- **Не пейте электролит и не допускайте его попадания на кожу, в глаза или на одежду. Используйте средства защиты органов зрения и резиновые перчатки для защиты рук.**
- **Заливайте электролит в аккумулятор в месте, где всегда имеется чистая вода для промывки кожи.**

Поддерживайте чистоту поверхности аккумуляторной батареи, периодически промывая ее кистью, смоченной в растворе аммиака или растворе соды. После очистки промойте верхнюю поверхность водой. При очистке не снимайте колпачки заливных отверстий.

Кабели аккумулятора должны быть затянуты на клеммах для достижения хорошего электрического контакта.

⚠ ПРЕДУПРЕЖДЕНИЕ

Неправильная прокладка кабеля к аккумуляторной батарее может вызвать искрение и привести к повреждению машины и кабеля. Искры могут вызвать взрыв аккумуляторных газов, что приведет к получению травмы.

- **Всегда отсоединяйте отрицательный (черный) кабель аккумулятора перед отсоединением положительного (красного) кабеля.**
- **Всегда присоединяйте положительный (красный) кабель аккумулятора перед присоединением отрицательного (черного) кабеля.**

Если на клеммах появляется коррозия, отсоедините кабели (сначала отрицательный [–] кабель) и зачистите по отдельности зажимы и клеммы. Подсоедините кабели (сначала положительный (+) кабель) и покройте клеммы техническим вазелином.

Проверка предохранителей

Предохранители электрической системы установлены под панелью управления.

Техническое обслуживание приводной системы

Проверка давления воздуха в шинах

Интервал обслуживания: Перед каждым использованием или ежедневно

При поставке давление в шинах повышено. Поэтому стравите немного воздуха, чтобы снизить давление. Правильное давление воздуха в шинах — 0,83 бара.

Примечание: Поддерживайте рекомендуемое давление во всех шинах, чтобы обеспечить высокое качество скашивания и надлежащую производительность машины.

⚠ ОПАСНО

Низкое давление в шинах снижает устойчивость машины на склонах холмов. Это может привести к опрокидыванию машины, при этом оператор может получить травму или погибнуть.

Не допускайте недостаточной накачки шин.

Затяжка колесных гаек

Интервал обслуживания: Через первый час

Через первые 10 часа

Через каждые 200 часов

Затяните колесные гайки с моментом 103–127 Н·м.

⚠ ПРЕДУПРЕЖДЕНИЕ

Плохо затянутые гайки колес могут стать причиной травм.

Поддерживайте правильный момент затяжки колесных гаек.

Регулировка нейтрали тягового привода

Если машина движется, когда педаль управления тягой находится в НЕЙТРАЛЬНОМ положении, отрегулируйте кулачок тяги.

1. Установите машину на ровной поверхности, опустите режущие блоки, включите

стояночный тормоз, выключите двигатель и извлеките ключ из замка зажигания.

2. Приподнимите над полом одно переднее и одно заднее колеса и установите под раму подставки.

⚠ ПРЕДУПРЕЖДЕНИЕ

Во избежание падения машины и получения травм используйте надежные опоры.

Следует приподнять над поверхностью земли одно переднее *и* заднее колеса, чтобы предотвратить перемещение машины во время регулировки.

3. Ослабьте контргайку на кулачке регулировки тяги (Рисунок 59).

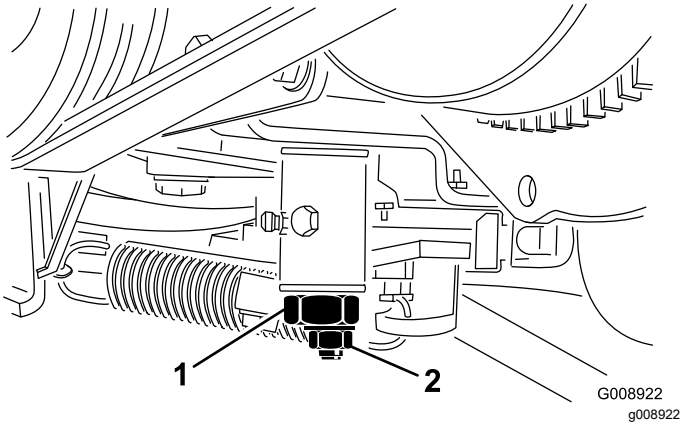

Рисунок 59

1. Кулачок регулировки тяги
2. Контргайка

⚠ ПРЕДУПРЕЖДЕНИЕ

Для выполнения заключительной настройки кулачка регулировки тяги двигатель должен работать. Касание горячих или движущихся частей машины может привести к травме.

Держите руки, ноги, лицо и другие части тела подальше от глушителя, других горячих частей двигателя, а также вращающихся частей.

4. Запустите двигатель и поверните шестигранник кулачка в обоих направлениях, для определения среднего положения в диапазоне нейтрали.
5. Затяните контргайку для фиксации регулировки.
6. Выключите двигатель.
7. Удалите опорные подставки и опустите машину на пол мастерской. Убедитесь, что машина не движется, когда педаль управления тягой находится в нейтральном положении.

Техническое обслуживание системы охлаждения

Правила техники безопасности при работе с системой охлаждения

- Проглатывание охлаждающей жидкости двигателя может вызвать отравление. Храните ее в месте, недоступном для детей и домашних животных.
- Выброс под давлением горячей охлаждающей жидкости или прикосновение к горячему радиатору и расположенным рядом деталям могут привести к тяжелым ожогам.
  - Прежде чем снимать крышку радиатора, подождите не менее 15 минут, чтобы двигатель остыл.
  - При открывании крышки радиатора используйте ветошь; открывайте крышку медленно, чтобы выпустить пар.

Проверка системы охлаждения

Интервал обслуживания: Перед каждым использованием или ежедневно

Ежедневно удаляйте мусор из радиатора (Рисунок 60). В условиях повышенного запыления и загрязнения очистку радиатора следует производить через каждый час работы; см. Очистка системы охлаждения двигателя (страница 53).

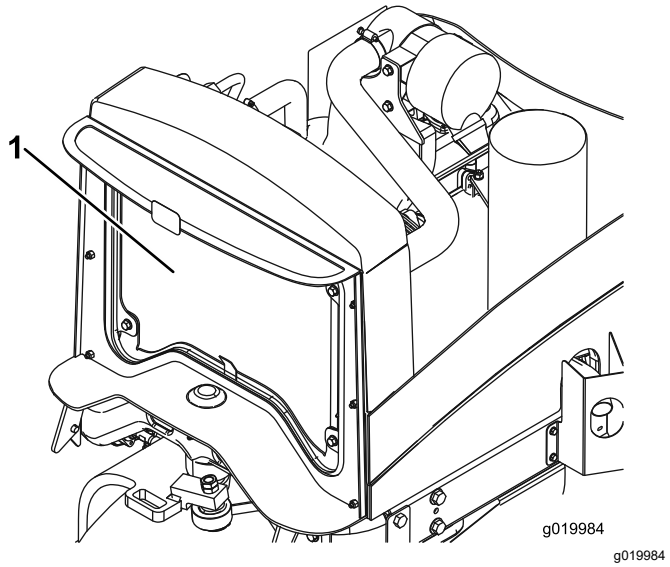

Рисунок 60

1. Радиатор

Система охлаждения заправляется раствором воды и стабильного этиленгликолевого антифриза в соотношении 50/50. Проверяйте уровень охлаждающей жидкости в начале каждого дня перед запуском двигателя.

Емкость системы охлаждения составляет примерно 5,7 л.

⚠ ПРЕДОСТЕРЕЖЕНИЕ

При работе двигателя выброс горячей охлаждающей жидкости под давлением может стать причиной ожогов.

- **Открывать крышку радиатора на работающем двигателе запрещено.**
- **При открывании крышки радиатора используйте ветошь; открывайте крышку медленно, чтобы выпустить пар.**

1. Установите машину на ровной поверхности, опустите режущие блоки, включите стояночный тормоз, выключите двигатель и извлеките ключ.
2. Проверьте уровень охлаждающей жидкости в расширительном бачке (Рисунок 61). При холодном двигателе уровень охлаждающей жидкости должен находиться приблизительно посередине между отметками на боковой стенке бачка.
3. При недопустимо низком уровне охлаждающей жидкости снимите крышку расширительного бачка и долейте жидкость в систему. **Не переполняйте бак.**
4. Закройте расширительный бачок крышкой.

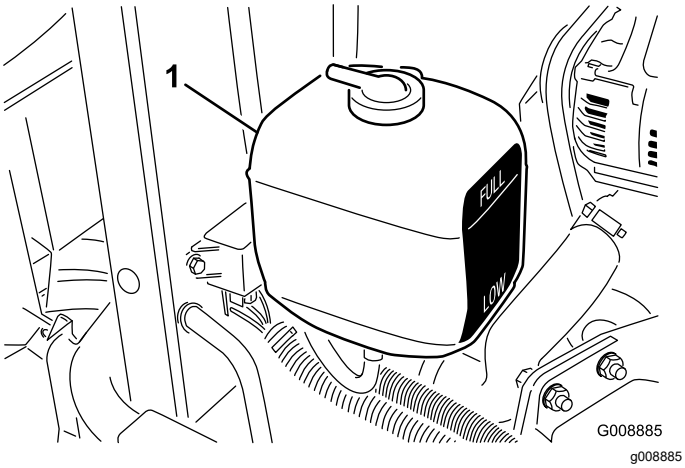

Рисунок 61

1. Расширительный бачок

Очистка системы охлаждения двигателя

Интервал обслуживания: Перед каждым использованием или ежедневно

Ежедневно удаляйте мусор из радиатора. При эксплуатации машины в условиях повышенного загрязнения производите очистку чаще.

1. Установите машину на ровной поверхности, опустите режущие блоки, включите стояночный тормоз, выключите двигатель и извлеките ключ из замка зажигания.
2. Поднимите капот.
3. Тщательно очистите область двигателя от всего мусора.
4. Тщательно очистите сжатым воздухом обе стороны радиатора (Рисунок 62).

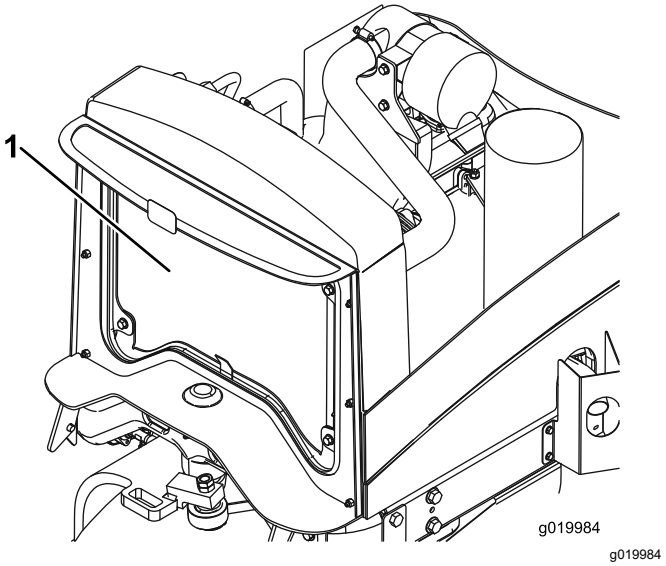

Рисунок 62

1. Радиатор

5. Закройте капот.

Техническое обслуживание тормозов

Регулировка стояночного тормоза

Интервал обслуживания: Через каждые 200 часов—Проверьте регулировку стояночного тормоза.

1. Установите машину на ровной поверхности, опустите режущие блоки, включите стояночный тормоз, заглушите двигатель и извлеките ключ из замка зажигания.
2. Ослабьте установочный винт, который крепит ручку к рычагу стояночного тормоза (Рисунок 63).

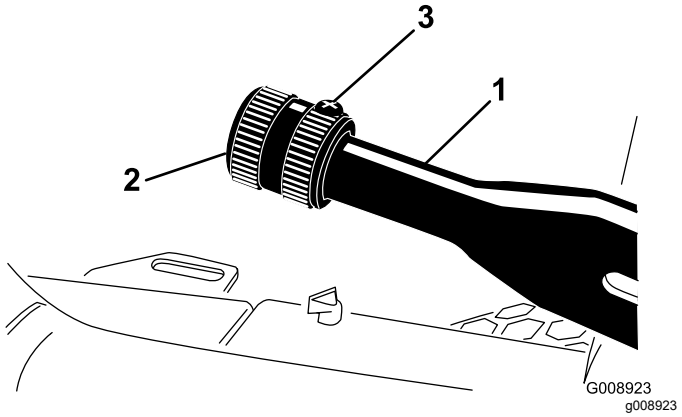

Рисунок 63

1. Рычаг стояночного тормоза
2. Ручка
3. Установочный винт

3. Поворачивайте ручку до тех пор, пока усилие не достигнет требуемых для активации рычага 133-178 Н•м, .
4. После выполнения регулировки затяните установочный винт.

Техническое обслуживание стояночных тормозов

Интервал обслуживания: Через каждые 400 часов

Подготовка машины

1. Прежде чем покинуть сиденье оператора, припаркуйте машину на ровной горизонтальной поверхности, включите стояночный тормоз, опустите режущие блоки, заглушите двигатель, извлеките ключ и дождитесь остановки всех движущихся частей.
2. Поднимите переднюю часть машины.
3. Зафиксируйте машину с помощью подъемных опор, рассчитанных на массу вашей машины; см. раздел Технические характеристики (страница 25).
4. Повторите действия, описанные в пунктах 2 и 3, на другой стороне машины.

Снятие передних колес

1. Отверните 4 зажимные гайки, которые крепят переднее колесо к ступице, и снимите колесо (Рисунок 64).

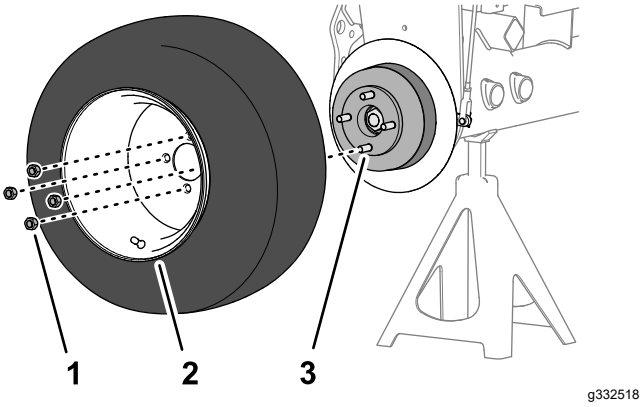

Рисунок 64

1. Зажимная гайка
2. Колесо
3. Ступица

2. Повторите действия, описанные в пункте 1, на другой стороне машины.

Снятие ступицы колеса и тормозного барабана

Специальные инструменты: съемник для ступицы колеса – № TOR4097 по каталогу Toro

1. Отверните контргайку крепления ступицы к валу мотор-колеса (Рисунок 65 или Рисунок 66).

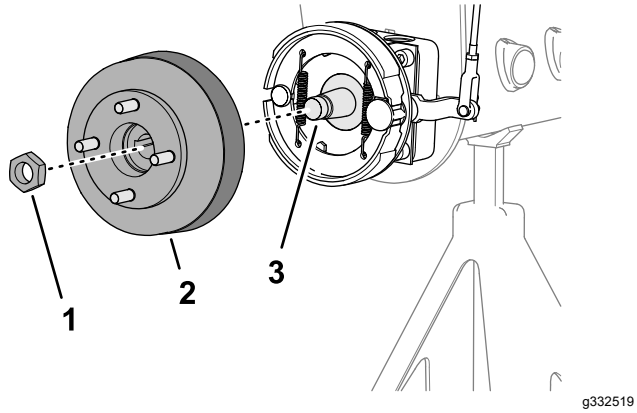

Рисунок 65

Машины без опционального щитка-отражателя травы

1. Контргайка
2. Ступица и тормозной барабан
3. Вал мотор-колеса

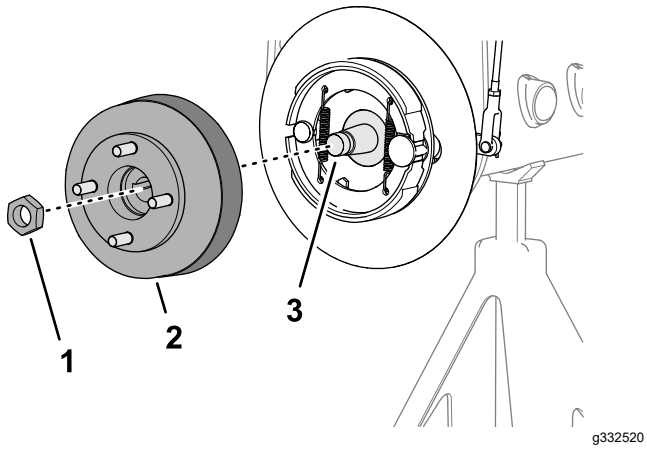

Рисунок 66

Машины с опциональным щитком-отражателем травы

1. Контргайка
2. Ступица и тормозной барабан
3. Вал мотор-колеса

2. Повторите действия, описанные в пункте 1, на другой стороне машины.
3. Отпустите стояночный тормоз.
4. Используйте указанный съемник ступицы колеса, чтобы снять ступицу колеса и тормозной барабан с вала мотор-колеса (Рисунок 65 или Рисунок 66).
5. Снимите сегментную шпонку с вала мотор-колеса (Рисунок 67).

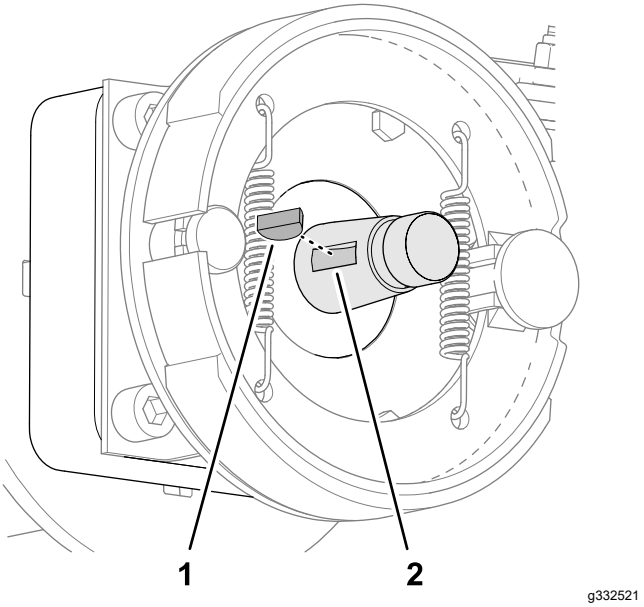

Рисунок 67

1. Сегментная шпонка
2. Шпоночный паз (вал мотор-колеса)

6. Повторите действия, описанные в пунктах 4 и 5, на другой стороне машины.

Очистка тормозного барабана и накладок

На обеих сторонах машины очистите от травы, грязи и пыли внутреннюю поверхность тормозных барабанов, тормозные накладки, опорную пластину (Рисунок 68) и дополнительную защиту от травы, грязи и пыли (если установлена).

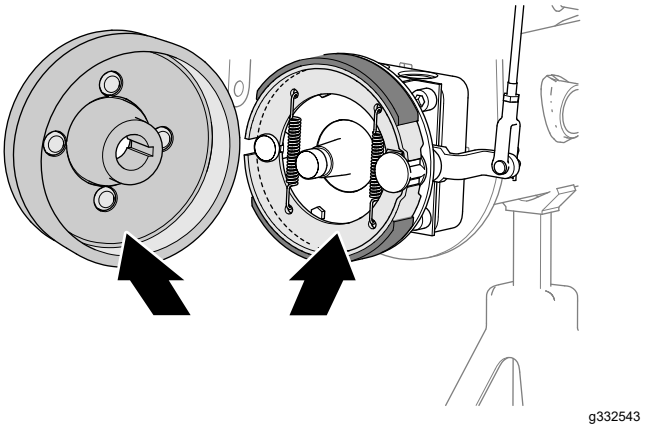

Рисунок 68

Проверка и смазывание вала кулачка тормоза

1. На внутренней стороне опорной пластины тормоза (машины без опционального щитка-отражателя травы на ободе колеса)

или защите колеса (машины с опциональным щитком-отражателем травы на ободе колеса) распылите проникающее масло между валом кулачка тормоза и опорной пластиной (Рисунок 69 или Рисунок 70).

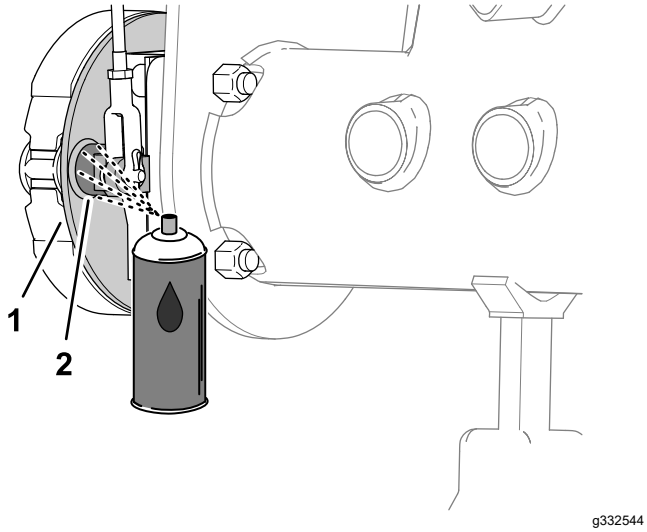

Рисунок 69

Машины без опционального щитка-отражателя травы

1. Опорная пластина
2. Вал кулачка тормоза

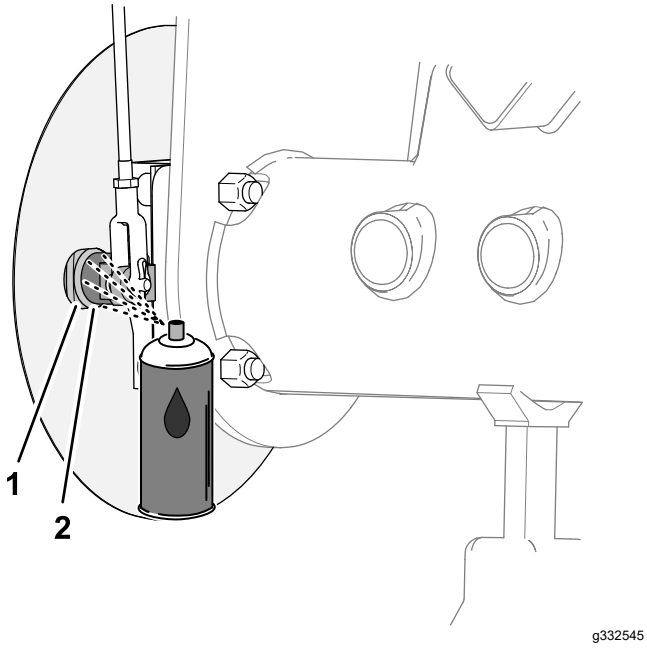

Рисунок 70

Машины с опциональным щитком-отражателем травы

1. Опорная пластина
2. Вал кулачка тормоза

2. Переведите рычаг стояночного тормоза вверх и вниз, чтобы убедиться, что рычаг кулачка тормоза перемещается свободно (Рисунок 71).

Примечание: Если кулачок тормоза заедает, отремонтируйте или замените его; см. *Руководство по техническому обслуживанию* для вашей машины.

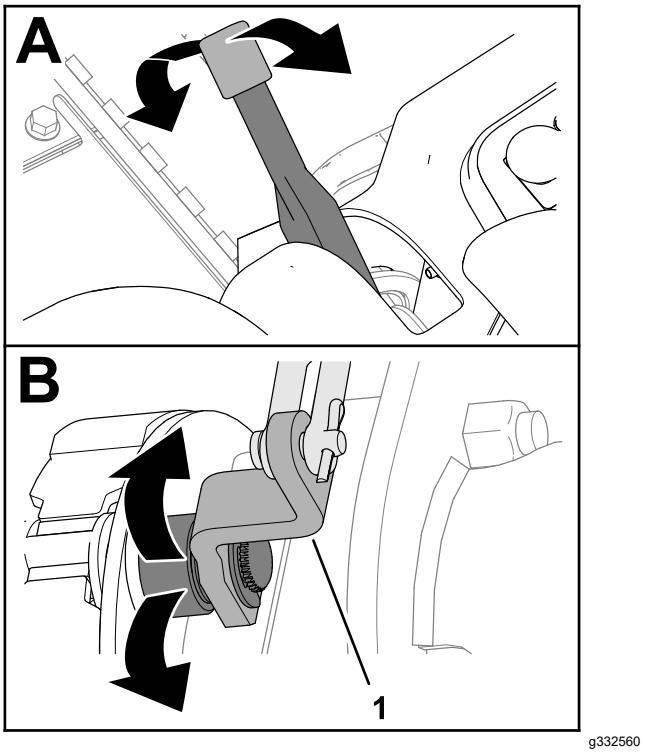

Рисунок 71

1. Рычаг кулачка тормоза

3. Повторите действия, описанные в пунктах 1 и 2, на другой стороне машины.
4. Переведите рычаг стояночного тормоза вниз (в выключенное положение).

Проверка рычажного механизма тормоза

1. Проверьте механизм на наличие повреждений и износа левого и правого стержней тормоза в сборе (Рисунок 72).

   Примечание: Если части стержней тормоза повреждены и изношены, замените их; см. *Руководство по техническому обслуживанию* для вашей машины.

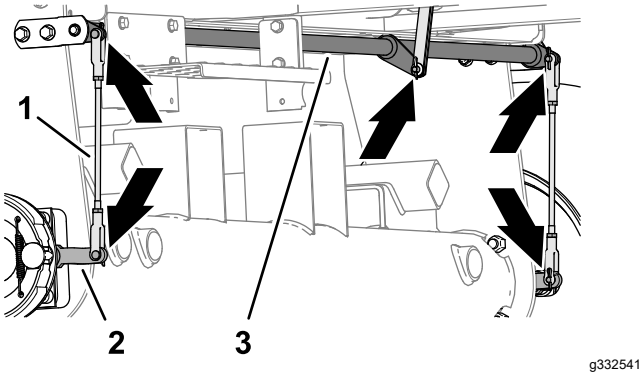

Рисунок 72

1. Стержни тормоза в сборе
2. Рычаг кулачка тормоза
3. Поворотный вал тормоза

2. Проверьте поворотный вал тормоза (Рисунок 72) на наличие повреждений и износа.

   Если поворотный вал поврежден или изношен, замените его; см. *Руководство по техническому обслуживанию* для вашей машины.

Установка ступицы колеса и тормозного барабана

1. Тщательно очистите ступицу колеса и вал гидромотора.
2. Вставьте сегментную шпонку в шпоночный паз вала мотор-колеса (Рисунок 73).

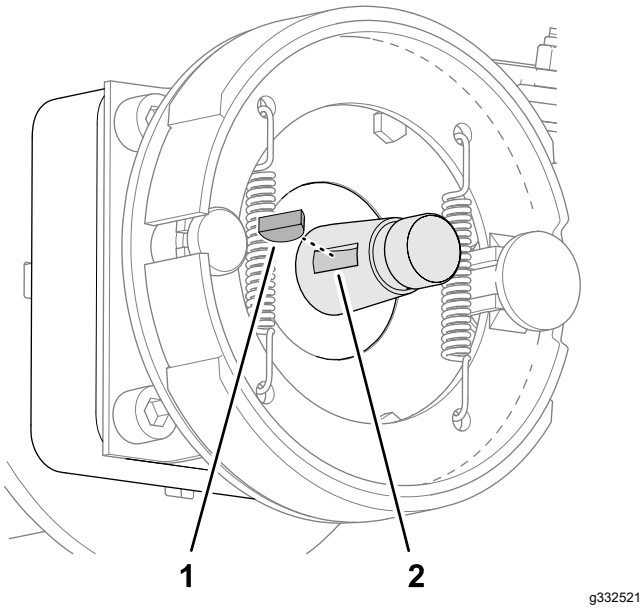

Рисунок 73

1. Сегментная шпонка
2. Шпоночный паз (вал мотор-колеса)

3. Установите ступицу колеса и тормозной барабан на вал мотор-колеса (Рисунок 74 или Рисунок 75).

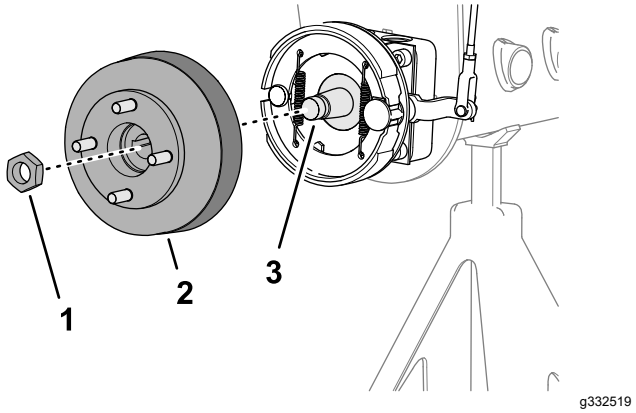

Рисунок 74

Машины без опционального щитка-отражателя травы

1. Контргайка
2. Ступица и тормозной барабан
3. Вал мотор-колеса

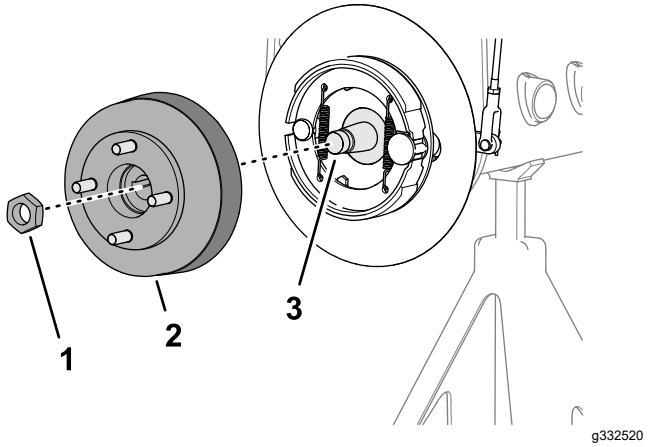

Рисунок 75

Машины с опциональным щитком-отражателем травы

1. Контргайка
2. Ступица и тормозной барабан
3. Вал мотор-колеса

4. Прикрепите ступицу колеса к валу с помощью контргайки (Рисунок 74 или Рисунок 75) и затяните ее от руки.

   Примечание: Тормозные накладки и опорная пластина должны быть выровнены по окружности относительно тормозного барабана. Если накладки, пластина и барабан не выровнены, см. *Руководство по техническому обслуживанию* для вашей машины.

5. Повторите действия, описанные в пунктах 1–4, на другой стороне машины.

Установка колеса

1. Установите колесо на ступицу с помощью 4 зажимных гаек (Рисунок 76) и затяните зажимные гайки от руки.

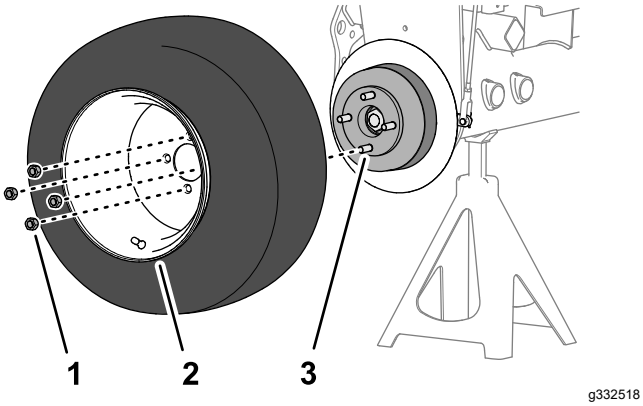

Рисунок 76

1. Зажимная гайка
2. Колесо
3. Ступица

2. Повторите действия, описанные в пункте 1, на другой стороне машины.
3. Удалите подъемные опоры и опустите машину.
4. Затяните зажимные гайки колеса с моментом 95–122 Н•м в перекрестном порядке.
5. Затяните контргайку с моментом от 339 до 372 Н·м.
6. Проверьте стояночный тормоз и, если необходимо, отрегулируйте его; см. раздел Проверка стояночного тормоза (страница 26).

Техническое обслуживание ремней

Техническое обслуживание ремней двигателя

Интервал обслуживания: Через первые 10 часа—Проверьте состояние и натяжение всех ремней.

Через каждые 100 часов—Проверьте состояние и натяжение всех ремней.

Регулировка натяжения ремня генератора/вентилятора

1. Установите машину на ровной поверхности, опустите режущие блоки, включите стояночный тормоз, выключите двигатель и извлеките ключ из замка зажигания.
2. Откройте капот.
3. Проверьте натяжение, надавив на ремень посередине между шкивами генератора и коленчатого вала.

   Примечание: При приложении усилия 98 Н прогиб ремня должен составлять 11 мм.

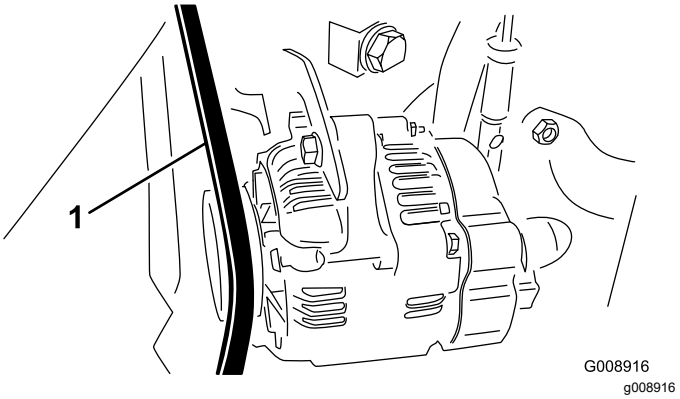

Рисунок 77

1. Ремень генератора/вентилятора

4. Если отклонение не соответствует требуемому, выполните следующие действия для регулировки натяжения ремня:
   A. Ослабьте болт крепления скобы к двигателю и болт крепления генератора к скобе.
   B. Вставьте монтировку между генератором и двигателем и переместите генератор наружу, действуя монтировкой как рычагом.

C. По достижении требуемого натяжения ремня затяните болты генератора и скобы, чтобы зафиксировать полученное натяжение.

Замена ремня гидрообъемного привода

1. Установите машину на ровной поверхности, опустите режущие блоки, включите стояночный тормоз, выключите двигатель и извлеките ключ из замка зажигания.
2. Наденьте гаечный ключ или небольшой отрезок трубы на конец пружины натяжения ремня.

⚠ ПРЕДУПРЕЖДЕНИЕ

Пружина находится под сильным натяжением и может стать причиной травмы.

Соблюдайте меры предосторожности при ослаблении пружины.

3. Нажмите вниз и вперед на конец пружины (Рисунок 78), чтобы вывести ее из зацепления с кронштейном и снять натяжение пружины.

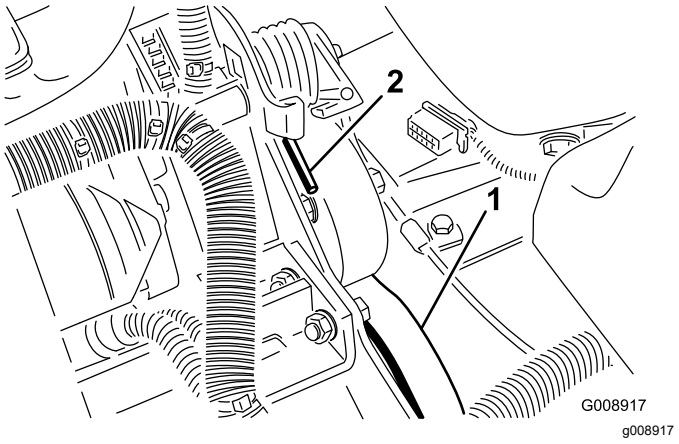

Рисунок 78

1. Ремень гидрообъемного привода
2. Конец пружины

4. Замените ремень.
5. Для натяжения пружины выполните эти действия в обратном порядке.

Техническое обслуживание органов управления

Регулировка дроссельной заслонки

1. Установите машину на ровной поверхности, опустите режущие блоки, включите стояночный тормоз, выключите двигатель и извлеките ключ из замка зажигания.
2. Установите рычаг дроссельной заслонки назад, чтобы он был прижат к пазу панели управления.
3. Ослабьте соединитель тросика дроссельной заслонки на плече рычага инжекторного насоса (Рисунок 79).

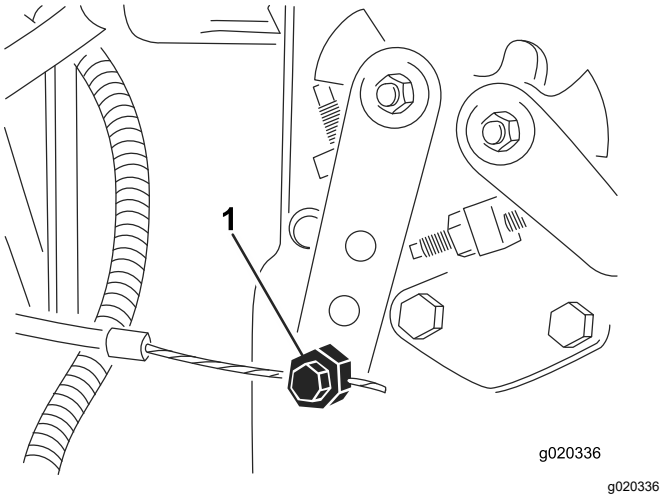

Рисунок 79

1. Плечо рычага инжекторного насоса

4. Удерживая плечо рычага инжекторного насоса прижатым к упору малой частоты холостого хода, затяните кабельный разъем.
5. Ослабьте винты крепления рычага управления дроссельной заслонкой к панели управления.
6. Переведите рычаг управления дроссельной заслонкой до упора вперед.
7. Сдвиньте упорную пластину до ее контакта с рычагом дроссельной заслонки и затяните винты, которые крепят рычаг управления дроссельной заслонкой к панели управления.
8. Если дроссельная заслонка не остается в своем положении во время работы, затяните контргайку, используемую для установки

фрикционного устройства на рычаге дроссельной заслонки, с моментом 5–6 Н·м.

Примечание: Максимальное усилие, необходимое для перемещения рычага дроссельной заслонки, должно составлять 89 Н.

Техническое обслуживание гидравлической системы

Правила техники безопасности при работе с гидравлической системой

- При попадании жидкости под кожу немедленно обратитесь к врачу. Если жидкость оказалась впрыснута под кожу, необходимо, чтобы врач удалил ее хирургическим путем в течение нескольких часов.
- Перед подачей давления в гидравлическую систему убедитесь, что все гидравлические шланги и трубопроводы исправны, а все гидравлические соединения и штуцеры герметичны.
- Не приближайтесь к местам точечных утечек или штуцерам, из которых под высоким давлением выбрасывается гидравлическая жидкость.
- Для обнаружения гидравлических утечек используйте картон или бумагу.
- Перед выполнением любых работ на гидравлической системе полностью сбросьте давление в гидравлической системе безопасным способом.

Проверка гидропроводов и шлангов

Интервал обслуживания: Перед каждым использованием или ежедневно

Проверьте гидравлические трубопроводы и шланги на наличие утечек, перекрученных труб, незакрепленных опор, износа, незатянутой арматуры, атмосферной и химической коррозии. Перед началом эксплуатации отремонтируйте все, что необходимо.

Проверка гидравлической жидкости

Интервал обслуживания: Перед каждым использованием или

ежедневно—Проверьте уровень гидравлической жидкости.

Бак гидросистемы заполняется на заводе высококачественной гидравлической жидкостью. Уровень гидравлической жидкости следует проверять, когда она холодная. Машина должна находиться в положении транспортировки.

1. Установите машину на ровной поверхности, опустите режущие блоки, включите стояночный тормоз, выключите двигатель и извлеките ключ.
2. Очистите зону вокруг заливной горловины и крышки гидравлического бака (Рисунок 80).

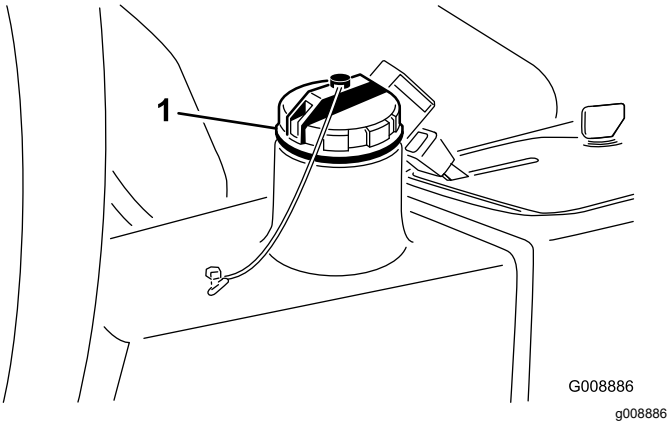

Рисунок 80

1. Крышка гидравлического бака

3. Снимите крышку.
4. Извлеките масломерный щуп из заливной горловины и протрите его чистой ветошью. Вставьте масломерный щуп в заливную горловину; затем извлеките его и проверьте уровень жидкости. Уровень жидкости должен находиться в пределах 6 мм от отметки на щупе.
5. Если уровень низкий, добавьте соответствующую жидкость до метки Full (Полный).
6. Вставьте масломерный щуп и установите крышку на заливную горловину.

Характеристики гидравлической жидкости

Бак гидросистемы заполняется на заводе высококачественной гидравлической жидкостью. Проверьте уровень гидравлической жидкости перед первым запуском двигателя и в дальнейшем проверяйте его ежедневно; см. раздел Проверка гидравлической жидкости (страница 60).

Рекомендуемая гидравлическая жидкость: гидравлическая жидкость Toro PX Extended Life (выпускается в 19-литровых емкостях или 208-литровых бочках).

Примечание: На машине, в которой используется рекомендуемая для замены жидкость, требуются менее частые замены жидкости и фильтра.

Другие варианты гидравлических жидкостей: при отсутствии гидравлической жидкости Toro PX Extended Life допускается использование других стандартных гидравлических жидкостей на нефтяной основе, при условии, что они соответствуют всем указанным далее характеристикам материала и требованиям отраслевых стандартов. Не используйте синтетическую жидкость. Для определения подходящего продукта проконсультируйтесь у местного дистрибьютора смазочных материалов.

Примечание: Компания Toro не несет ответственности за повреждения, вызванные применением несоответствующей рабочей жидкости, поэтому используйте продукты только признанных изготовителей, рекомендациям которых можно доверять.

Противоизносная гидравлическая жидкость с высоким индексом вязкости и низкой температурой застывания по стандарту ISO VG 46

Свойства материалов:

Вязкость, ASTM D445	сСт при 40 °C: от 44 до 48
Индекс вязкости по ASTM D2270	140 или выше
Температура текучести, ASTM D97	от -37°C до -45°C
Отраслевые ТУ:	Eaton Vickers 694 (I-286-S, M-2950-S/35VQ25 или M-2952-S)

Примечание: Многие гидравлические жидкости почти бесцветны, что затрудняет обнаружение точечных утечек. Красный краситель для добавки в гидравлическую жидкость поставляется во флаконах емкостью 20 мл. Одного флакона достаточно для 15–22 л гидравлической жидкости. № по каталогу 44-2500 для заказа у местного официального дистрибьютора компании Toro.

Внимание: **Синтетическая биоразлагаемая гидравлическая жидкость Toro Premium является единственной синтетической биоразлагаемой рабочей жидкостью, одобренной компанией Toro. Эта жидкость совместима с используемыми в гидравлических системах TORO эластомерами и пригодна для широкого диапазона температур. Эта жидкость совместима с**

традиционными минеральными маслами, но для максимальной биоразлагаемости и высоких эксплуатационных характеристик гидравлическую систему необходимо тщательно промыть стандартной рабочей жидкостью. Масло поставляется официальным дистрибьютором компании Toro в 19-литровых канистрах или 208-литровых бочках.

Емкость гидравлической системы

22,7 л; см. раздел Характеристики гидравлической жидкости (страница 61)

Замена гидравлической жидкости

Интервал обслуживания: Через каждые 2000 часов—**Если вы используете рекомендуемую гидравлическую жидкость,** замените гидравлическую жидкость.

Через каждые 800 часов—**Если вы не используете рекомендуемую гидравлическую жидкость или когда-либо заливали в бак альтернативную жидкость,** замените гидравлическую жидкость.

⚠ ПРЕДУПРЕЖДЕНИЕ

Горячая гидравлическая жидкость может вызвать сильные ожоги.

Прежде чем выполнять работы по техническому обслуживанию гидросистемы, дайте гидравлической жидкости остыть.

В случае загрязнения масла обратитесь к местному дистрибьютору компании Toro, поскольку систему необходимо промыть. По сравнению с чистой загрязненная жидкость может выглядеть белесоватой или черной.

1. Установите машину на ровной поверхности, опустите режущие блоки, включите стояночный тормоз, выключите двигатель и извлеките ключ из замка зажигания.
2. Отсоедините большой гидравлический шланг (Рисунок 81) от бака и дайте гидравлической жидкости стечь в сливной поддон.

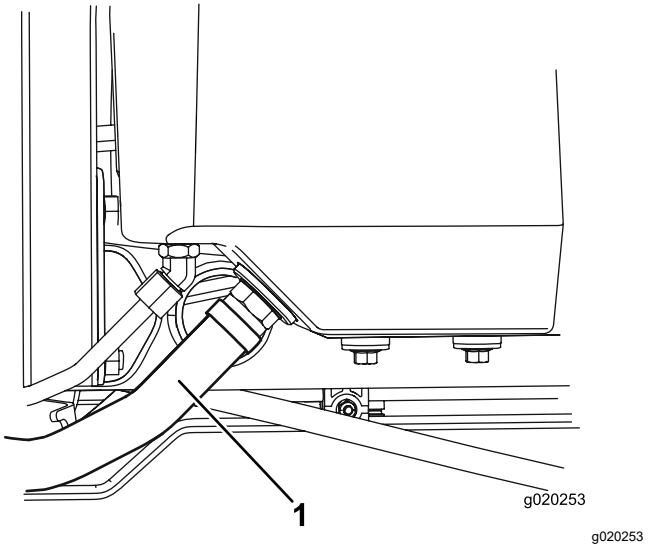

Рисунок 81

1. Гидравлический шланг

3. Когда гидравлическая жидкость полностью стечет, установите гидравлический шланг на место.
4. Залейте в гидравлический бак (Рисунок 82) приблизительно 22,7 литра гидравлической жидкости; см. раздел Характеристики гидравлической жидкости (страница 61).

   Внимание: **Используйте только указанные гидравлические жидкости. Другие жидкости могут вызвать повреждение системы.**

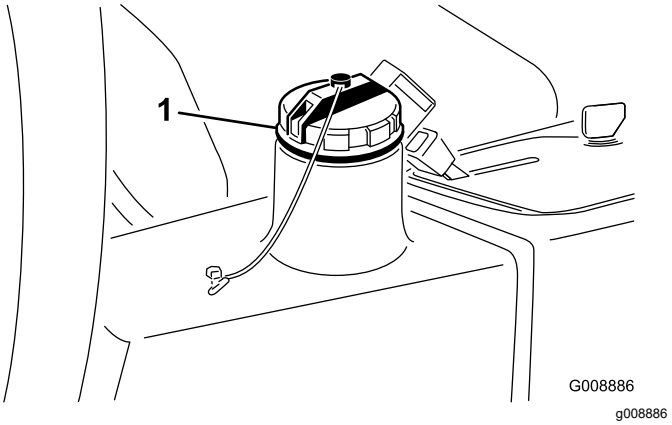

Рисунок 82

1. Крышка заливной горловины гидросистемы

5. Установите крышку резервуара на место. Запустите двигатель и гидравлику для распределения гидравлической жидкости по всей системе.
6. Проверьте на отсутствие утечек, затем остановите двигатель.

7. Проверьте уровень жидкости и при необходимости доведите его до метки «Полный» на масломерном щупе.

   Внимание: **Не переполняйте бак.**

Замена гидравлического фильтра

Интервал обслуживания: Через каждые 1000 часов—**Если вы используете рекомендуемую гидравлическую жидкость,** замените гидравлический фильтр.

Через каждые 800 часов—**Если вы не используете рекомендуемую гидравлическую жидкость или когда-либо заливали в бак альтернативную жидкость,** замените гидравлический фильтр.

⚠ ПРЕДУПРЕЖДЕНИЕ

Горячая гидравлическая жидкость может вызвать сильные ожоги.

Прежде чем выполнять любые работы по техническому обслуживанию гидросистемы, дайте гидравлической жидкости остыть.

Используйте оригинальный сменный фильтр компании Toro (№ по кат. 86-3010).

Внимание: **Использование любого другого фильтра может привести к аннулированию гарантии на некоторые компоненты.**

1. Установите машину на ровной поверхности, опустите режущие блоки, включите стояночный тормоз, выключите двигатель и извлеките ключ из замка зажигания.
2. Очистите область вокруг места крепления фильтра. Поместите поддон под фильтр (Рисунок 83), а затем снимите фильтр.

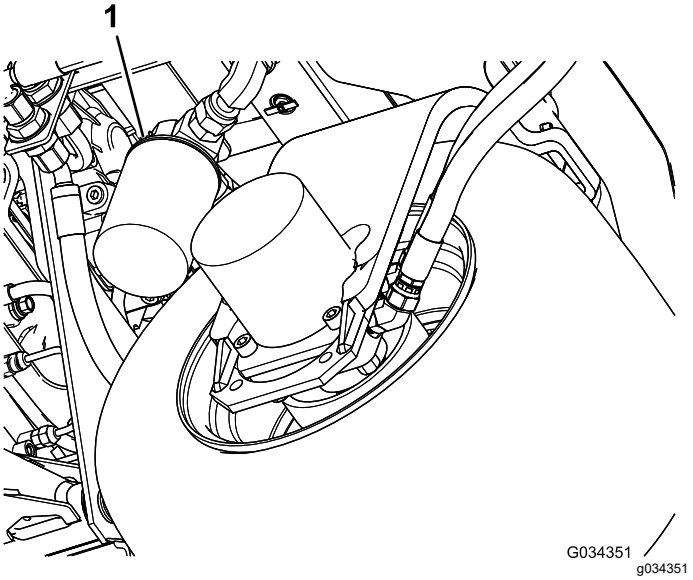

Рисунок 83

1. Гидравлический фильтр

3. Смажьте новую прокладку фильтра и заполните фильтр гидравлической жидкостью.
4. Убедитесь, что область крепления фильтра чистая. Навинтите фильтр до контакта прокладки с монтажной пластиной, после чего затяните фильтр еще на половину оборота.
5. Запустите двигатель и дайте ему поработать примерно две минуты для удаления воздуха из системы. Выключите двигатель и проверьте систему на наличие утечек.

Техническое обслуживание системы режущих блоков

Правила техники безопасности при обращении с ножами

Износ или повреждение ножей барабанов или неподвижного ножа может привести к его разрушению и выбросу фрагментов в направлении оператора или находящихся поблизости людей, что может стать причиной серьезной травмы, в том числе с летальным исходом.

- Периодически осматривайте подвижные и неподвижные ножи на наличие чрезмерного износа и повреждений.
- При проверке ножей будьте внимательны. Обслуживайте ножи в перчатках и будьте осторожны. Выполняйте только замену подвижных и неподвижных ножей или их заточку обратным вращением; никогда не выпрямляйте и не сваривайте их.
- На машинах с несколькими режущими блоками соблюдайте осторожность при проворачивании барабана режущего блока, поскольку это может вызвать вращение барабанов в других режущих блоках.

Проверка контакта барабана с неподвижным ножом

Интервал обслуживания: Перед каждым использованием или ежедневно

Ежедневно перед началом работы проверяйте контакт барабана с неподвижным ножом, даже если качество предыдущего скашивания было приемлемым. По всей своей длине барабан должен слегка соприкасаться с неподвижным ножом (см. раздел «Регулировка положения барабана относительно неподвижного ножа» в *Руководстве оператора по эксплуатации режущего блока*).

Использование дополнительной мерной планки

Используйте мерную планку (Рисунок 84) для регулировки режущего блока. См. порядок регулировки в *Руководстве оператора* режущего блока.

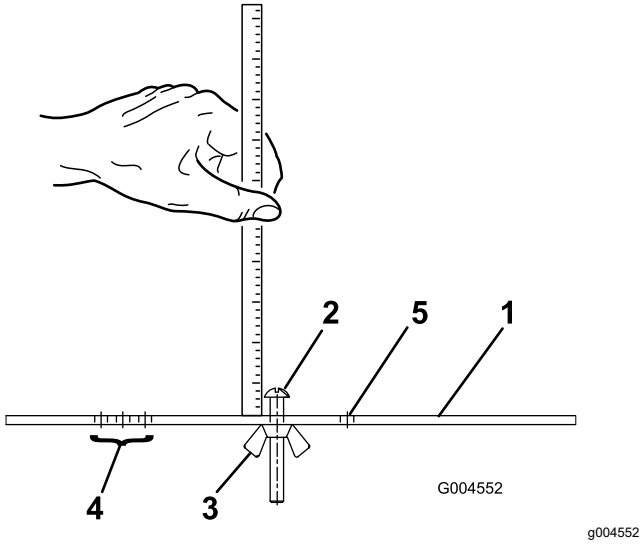

Рисунок 84

1. Мерная планка
2. Винт регулировки высоты
3. Гайка
4. Отверстия, используемые для установки высоты обработки (HOG) механической щеткой
5. Отверстие не используется

Заточка режущих блоков обратным вращением

⚠ ПРЕДУПРЕЖДЕНИЕ

Прикосновение к режущим блокам или другим движущимся частям может привести к травмированию.

- **Следите, чтобы пальцы, руки и одежда находились на безопасном расстоянии от режущих блоков и других движущихся частей.**
- **Запрещается поворачивать режущие блоки рукой или ногой при работающем двигателе.**

Примечание: При заточке обратным вращением все режущие блоки работают вместе.

1. Расположите машину на ровной поверхности, опустите режущие блоки, включите стояночный тормоз, выключите двигатель и переведите двухпозиционный переключатель в положение ВЫКЛЮЧЕНО.
2. Поднимите напольную панель для обеспечения доступа к органам управления.
3. Выполните первоначальные регулировки контакта барабана с неподвижным ножом, подходящие для заточки обратным вращением; см. *Руководство оператора* для режущего блока.
4. Запустите двигатель и дайте ему поработать на малых холостых оборотах.

⚠ ОПАСНО

Изменение частоты вращения двигателя во время заточки обратным вращением может привести к остановке режущих блоков.

- **Запрещается изменять частоту вращения двигателя во время заточки обратным вращением**
- **Производите заточку обратным вращением только на холостом ходу.**

5. Установите регулятор скорости барабана в положение 1 (Рисунок 85).

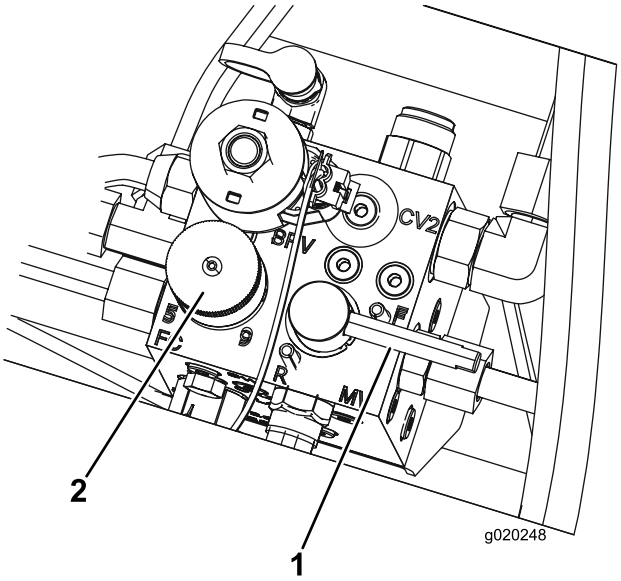

g020248

Рисунок 85

1. Рычаг заточки обратным вращением
2. Ручка регулировки скорости вращения барабана

6. Установите рычаг заточки обратным вращением в положение R обратное вращение (Рисунок 85).

⚠ ОПАСНО

Касание режущих блоков во время их движения может привести к травмированию.

Прежде чем продолжить операцию, отойдите на безопасное расстояние от режущих блоков во избежание получения травмы.

7. Установив рычаг скашивания/транспортировки в положение СКАШИВАНИЕ, переведите двухпозиционный переключатель в положение ВКЛЮЧЕНО. Переведите рычаг управления опусканием для скашивания / подъемом вперед для начала заточки обратным вращением выбранных режущих блоков.
8. Нанесите притирочную пасту щеткой с длинной ручкой. Никогда не используйте щетку с короткой ручкой.
9. Если во время заточки обратным вращением режущие блоки останавливаются или работают неустойчиво, установите более высокую настройку частоты вращения барабана до стабилизации оборотов, затем верните частоту вращения на настройку 1 или другую требуемую настройку.
10. Чтобы выполнить регулировку режущих блоков во время заточки обратным вращением, выключите режущие блоки, переместив рычаг управления опусканием для скашивания / подъемом назад, установите двухпозиционный переключатель в положение ВЫКЛЮЧЕНО и выключите двигатель. После завершения регулировок повторите действия, указанные в пунктах 5–9
11. Повторите эту процедуру для всех режущих блоков, на которых необходимо выполнить заточку обратным вращением.
12. После окончания верните рычаг заточки обратным вращением в положение СКАШИВАНИЕ, опустите напольную панель и смойте всю притирочную пасту с режущих блоков. При необходимости отрегулируйте контакт барабана с неподвижным ножом режущего блока. Передвиньте регулятор частоты вращения барабана режущего блока в требуемое положение скашивания.

Внимание: **Если после заточки обратным вращением невозможно вернуть переключатель в положение**

F (Скашивание), режущие блоки не поднимутся или будут работать неправильно.

Примечание: Для получения лучшего качества режущей кромки обработайте напильником переднюю лицевую поверхность неподвижного ножа после заточки обратным вращением. При этом будут удалены все заусенцы или неровные края, которые могут образоваться на режущей кромке.

Очистка

Мойка машины

Мойте машину по мере необходимости, используя только воду или воду с мягким моющим средством. При мойке машины можно использовать ткань.

Внимание: **Не допускается использовать для очистки машины солоноватую воду или регенерированные сточные воды.**

Внимание: **Не допускается использовать для мойки машины оборудование, подающее воду под давлением. Мойка под давлением может вывести из строя электрооборудование, ослабить важные предупреждающие таблички или смыть необходимую консистентную смазку в трущихся местах. Старайтесь не использовать много воды около панели управления, двигателя и аккумулятора.**

Внимание: **Не мойте автомобиль при работающем двигателе. Мойка машины при работающем двигателе может привести к внутренним повреждениям двигателя.**

Хранение

Безопасность при хранении

- Прежде чем покинуть рабочее место оператора, выключите двигатель, извлеките ключ и дождитесь остановки всех движущихся частей машины. Дайте машине остыть перед регулировкой, техническим обслуживанием, очисткой или помещением на хранение.
- Запрещается хранить машину или емкость с топливом в местах, где есть открытое пламя, искры или малая горелка, используемая, например, в водонагревателе или другом оборудовании.

Подготовка тягового блока

1. Установите машину на ровной поверхности, опустите режущие блоки, включите стояночный тормоз, выключите двигатель и извлеките ключ.
2. Тщательно очистите тяговый блок, режущие блоки и двигатель.
3. Проверьте давление воздуха в шинах, см. Проверка давления воздуха в шинах (страница 50).
4. Проверьте весь крепеж на ослабление затяжки; при необходимости подтяните.
5. Заправьте консистентной смазкой или маслом все масленки и оси поворота. Удалите всю излишнюю смазку.
6. Слегка зачистите и подкрасьте поцарапанные, сколотые или заржавевшие покрашенные поверхности. Выправите все вмятины в металлическом корпусе.
7. Выполните техническое обслуживание аккумулятора и кабелей следующим образом; см. раздел Правила техники безопасности при работе с электрической системой (страница 49):
   A. Снимите клеммы с полюсных штырей аккумулятора.
   B. Очистите аккумулятор, клеммы и полюсные штыри проволочной щеткой и водным раствором пищевой соды.
   C. Для предотвращения коррозии нанесите на кабельные наконечники и на полюсные штыри аккумулятора смазку Grafo 112X (№ по каталогу Toro 505-47) или технический вазелин.
   D. Медленно подзаряжайте аккумуляторную батарею через каждые 60 дней в течение 24 часов для предотвращения сульфатации пластин аккумуляторной батареи.

Подготовка двигателя

1. Слейте моторное масло из поддона картера и установите на место пробку сливного отверстия.
2. Извлеките и удалите в отходы масляный фильтр. Установите новый масляный фильтр.
3. Заправьте двигатель моторным маслом указанного типа.
4. Запустите двигатель и дайте ему поработать на холостом ходу приблизительно две минуты.
5. Выключите двигатель и извлеките ключ из замка зажигания.
6. Промойте топливный бак свежим, чистым топливом.
7. Закрепите все фитинги топливной системы.
8. Тщательно очистите и обслужите узел воздухоочистителя.
9. Загерметизируйте впуск воздухоочистителя и выпуск выхлопа водостойкой клейкой лентой.
10. Проверьте защиту от промерзания и добавьте раствор воды и этиленгликолевого антифриза в соотношении 50/50, если в вашем регионе ожидается низкая температура.

Примечания:

Примечания:

Уведомление о конфиденциальности Европейского агентства по защите окружающей среды (EEA) / Великобритании

Использование ваших персональных данных компанией Toro

Компания The Toro Company (Toro) обеспечивает конфиденциальность ваших данных. Когда вы приобретаете наши изделия, мы можем собирать о вас некоторую личную информацию напрямую или через ваше местное представительство или дилера компании Toro. Компания Toro использует эту информацию, чтобы выполнять свои контрактные обязательства, такие как регистрация вашей гарантии, обработка вашей гарантийной претензии или для связи с вами в случае отзыва продукции, а также для других законных целей ведения деятельности, например, для оценки удовлетворенности клиентов, улучшения наших изделий или предоставления вам информации, которая может быть вам интересна. Компания Toro может предоставлять вашу информацию своим дочерним компаниям, филиалам, дилерам или другим деловым партнерам в связи с указанными видами деятельности. Мы также можем раскрывать персональные данные, когда это требуется согласно законодательству или в связи с продажей, приобретением или слиянием компании. Мы никогда не будем продавать ваши персональные данные каким-либо другим компаниям для целей маркетинга.

Хранение ваших персональных данных

Компания Toro хранит ваши персональные данные до тех пор, пока они являются актуальными в связи с вышеуказанными целями и в соответствии с требованиями законодательства. Для получения дополнительной информации по применяемым срокам хранения данных свяжитесь с нами по электронной почте legal@toro.com.

Обязательство компании Toro по обеспечению безопасности

Ваши персональные данные могут быть обработаны в США или другой стране, в которой могут действовать менее строгие законы о защите информации, чем в стране вашего проживания. Когда мы передаем ваши данные за пределы страны вашего проживания, мы предпринимаем требуемые согласно закону действия, чтобы убедиться, что приняты надлежащие меры защиты ваших данных и соблюдается конфиденциальность при обращении с ними.

Доступ и исправление

Вы имеете право на исправление или просмотр ваших персональных данных, можете возражать против обработки ваших данных или ограничивать их обработку. Чтобы сделать это, свяжитесь с нами по электронной почте legal@toro.com. Если вы беспокоитесь о том, каким образом компания Toro обращается с вашей информацией, мы рекомендуем обратиться с соответствующими вопросами непосредственно к нам. Просим обратить внимание, что резиденты европейских стран имеют право подавать жалобу в Агентство по защите персональных данных.

Предупреждение согласно Prop. 65 (Положению 65) штата Калифорния

В чем заключается это предупреждение?

Возможно, вы увидите в продаже изделие, на котором имеется предупреждающая наклейка, аналогичная следующей:

ПРЕДУПРЕЖДЕНИЕ! Риск возникновения онкологических заболеваний или нарушений репродуктивной функции – www.p65Warnings.ca.gov.

Что такое Prop. 65 (Положение 65)?

Prop. 65 действует в отношении всех компаний, осуществляющих свою деятельность в штате Калифорния, продающих изделия в штате Калифорния или изготавливающих изделия, которые могут продаваться или ввозиться на территорию штата Калифорния. Согласно этому законопроекту губернатор штата Калифорния должен составлять и публиковать список химических веществ, которые считаются канцерогенными, вызывающими врожденные пороки и оказывающими иное вредное воздействие на репродуктивную функцию человека. Этот ежегодно обновляемый список включает сотни химических веществ, присутствующих во многих изделиях повседневного использования. Цель Prop 65 — информирование общественности о возможном воздействии этих химических веществ на организм человека.

Prop 65 не запрещает продажу изделий, содержащих эти химические вещества, но требует наличие предупредительных сообщений на всех изделиях, упаковке изделий и в соответствующей сопроводительной документации. Более того, предупреждение Prop 65 не означает, что какое-либо изделие нарушает какие-либо стандарты или требования техники безопасности. Фактически правительство штата Калифорния пояснило, что предупреждение Prop 65 не следует рассматривать как регулятивное решение относительно признания изделия «безопасным» или «небезопасным». Большинство таких химических веществ применяется в товарах повседневного использования в течение многих лет без какого-либо вреда, подтвержденного документально. Для получения дополнительной информации посетите веб-сайтhttps://oag.ca.gov/prop65/faqs-view-all.

Предупреждение Prop 65 означает, что компания либо (1) провела оценку воздействия на организм человека и сделала заключение, что оно превышает уровень, соответствующий «отсутствию значимого риска»; либо (2) приняла решение предоставить предупреждение на основании имеющейся у компании информации о наличии в составе изделия химического вещества, входящего в указанный список без оценки риска воздействия.

Применяется ли данный закон где-либо еще?

Предупреждения Prop 65 являются обязательными только согласно законодательству штата Калифорния. Эти предупреждения можно увидеть на территории штата Калифорния в самых разнообразных местах, включая, помимо прочего, рестораны, продовольственные магазины, отели, школы и больницы, а также на широком ассортименте изделий. Кроме того, некоторые продавцы через интернет-магазины или почтовые заказы указывают предупреждения Prop 65 на своих веб-сайтах или в каталогах.

Как предупреждения штата Калифорния соотносятся с федеральными нормативами?

Стандарты, Prop 65 часто бывают более строгими, чем федеральные или международные стандарты. Существует множество веществ, для которых требуется наличие предупреждения Prop 65 при уровнях их содержания значительно более низких, чем значения пределов воздействия, допускаемые федеральными нормативами. Например, согласно Prop 65, основанием для нанесения на изделие предупреждения является поступление в организм 0,5 мкг/г свинца в сутки, что значительно ниже уровня ограничений, устанавливаемых федеральными и международными стандартами.

Почему не на всех аналогичных изделиях имеются подобные предупреждающие сообщения?

- Для изделий, продаваемых в штате Калифорния, требуются этикетки согласно Prop 65, а для аналогичных изделий, продаваемых за пределами указанного штата, такие этикетки не требуются.
- К компании, вовлеченной в судебное разбирательство по Prop 65 для достижения соглашения может быть предъявлено требование указывать на своих изделиях предупреждения Prop 65, однако в отношении других компаний, производящих подобные изделия, такие требования могут не выдвигаться.
- Применение Prop 65 не является последовательным.
- Компании могут принять решение не указывать такие предупреждения в силу их заключения, что они не обязаны делать это согласно Prop 65. Отсутствие предупреждений на изделии не означает, что это изделие не содержит приведенные в списке химические вещества, имеющие аналогичные уровни концентрации.

Почему компания Toro указывает это предупреждение?

Компания Toro решила предоставить своим потребителям как можно больше информации, чтобы они смогли принять обоснованные решения относительно изделий, которые они приобретают и используют. Toro предоставляет предупреждения в некоторых случаях, основываясь на имеющейся у нее информации о наличии одного или нескольких указанных в списке химических веществ, не оценивая риска их воздействия, так как не для всех указанных в списке химикатов имеются требования в отношении предельно допустимых уровней воздействия. В то время как риск воздействия на организм веществ, содержащихся в изделиях Toro, может быть пренебрежимо малым или попадать в диапазон «отсутствия значимого риска», компания Toro, действуя из принципа «перестраховки», решила указать предупреждения Prop 65. Более того, если бы компания Toro не предоставила эти предупреждения, ее могли бы преследовать в судебном порядке органами власти штата Калифорния или частные лица, стремящиеся к исполнению силой закона положения Prop 65, что могло бы привести к существенным штрафам.

Гарантия компании Toro

Ограниченная гарантия на два года, или 1500 часов работы

Условия гарантии и изделия, на которые она распространяется

Компания Toro и ее филиал Toro Warranty в соответствии с заключенным между ними соглашением совместно гарантируют, что серийное изделие Toro («Изделие») не будет иметь дефектов материалов или изготовления в течение 2 лет или 1500 часов работы* (в зависимости от того, что наступит раньше). Настоящая гарантия распространяется на все изделия, за исключением аэраторов (см. отдельные условия гарантии на эти изделия). При возникновении гарантийного случая компания отремонтирует изделие за свой счет, включая диагностику, трудозатраты и запасные части. Настоящая гарантия начинается со дня доставки Изделия первоначальному розничному покупателю.
* Изделие оборудовано счетчиком моточасов.

Порядок подачи заявки на гарантийное обслуживание

При возникновении гарантийного случая следует немедленно сообщить об этом дистрибьютору или официальному дилеру серийных изделий, у которых было приобретено изделие. Если вам нужна помощь в определении местонахождения дистрибьютора серийных изделий или официального дилера или если у вас есть вопросы относительно ваших прав и обязанностей по гарантии, вы можете обратиться к нам по адресу:

Отделение технического обслуживания серийной продукции Toro
Toro Warranty Company

8111 Lyndale Avenue South

Bloomington, MN 55420-1196

952–888–8801 или 800–952–2740

Эл. почта: commercial.warranty@toro.com

Обязанности владельца

Вы, являясь владельцем данного изделия, несете ответственность за выполнение необходимого технического обслуживания и регулировок, указанных в *Руководстве оператора*. Действие этой гарантии не распространяется на неисправности изделия, возникшие в результате невыполнения требуемого технического обслуживания и регулировок.

Изделия и условия, на которые не распространяется гарантия

Не все неисправности или нарушения работы изделия, возникшие в течение гарантийного периода, являются дефектами материала или изготовления. Действие этой гарантии не распространяется на следующее:

- Неисправности изделия, возникшие в результате использования запасных частей, произведенных третьей стороной, либо установки и использования дополнительных частей или измененных дополнительных приспособлений и изделий других фирм.
- Неисправности изделия, возникшие в результате невыполнения рекомендованного технического обслуживания и (или) регулировок.
- Неисправности изделия, возникшие в результате эксплуатации изделия ненадлежащим, халатным или неосторожным образом.
- Части, расходуемые в процессе эксплуатации, кроме случаев, когда они будут признаны дефектными. Следующие части, помимо прочего, являются расходными или быстроизнашивающимися в процессе нормальной эксплуатации изделий: тормозные колодки и накладки, фрикционные накладки муфт сцепления, ножи, барабаны, валики и подшипники (герметичные или смазываемые), неподвижные ножи, свечи зажигания, поворотные колеса и их подшипники, шины, фильтры, ремни и определенные компоненты опрыскивателя, такие как диафрагмы, сопла, расходомеры и обратные клапаны.
- Отказы, вызванные внешним воздействием, включая, помимо прочего, атмосферное воздействие, способы хранения, загрязнение, использование не утвержденных к применению видов топлива, охлаждающих жидкостей, смазочных материалов, присадок, удобрений, воды или химикатов.
- Отказы или проблемы при работе из-за использования топлива (например, бензина, дизельного или биодизельного топлива), не удовлетворяющего требованиям соответствующих отраслевых стандартов.
- Нормальные шум, вибрация, износ и старение. Нормальный «износ» включает, помимо прочего, повреждение сидений в результате износа или истирания, потертость окрашенных поверхностей, царапины на наклейках или окнах.

Части

Части, замена которых запланирована при требуемом техническом обслуживании, имеют гарантию на период до планового срока их замены. На части, замененные по настоящей гарантии, действует гарантия в течение действия первоначальной гарантии на изделие, и они становятся собственностью компании Toro. Окончательное решение о том, подлежит ли ремонту или замене какая-либо существующая часть или узел, принимается компанией Toro. Компания Toro имеет право использовать для гарантийного ремонта восстановленные запчасти.

Гарантия на аккумуляторы глубокого разряда и литий-ионные аккумуляторы

Аккумуляторы глубокого разряда и литий-ионные аккумуляторы за время своего срока службы могут выдать определенное полное число киловатт-часов. Методы эксплуатации, подзарядки и технического обслуживания могут увеличить или уменьшить срок службы аккумулятора. Поскольку аккумуляторы в настоящем изделии являются расходными компонентами, эффективность их работы между зарядками будет постепенно уменьшаться до тех пор, пока аккумулятор полностью не выйдет из строя. Ответственность за замену отработанных вследствие нормальной эксплуатации аккумуляторов несет владелец изделия. Примечание (только для литий-ионных аккумуляторов): см. дополнительную информацию в гарантии на аккумулятор.

Гарантия на весь срок службы коленчатого вала (только модель ProStripe 02657)

На машину Prostripe, оснащенную в заводской комплектации оригинальным фрикционным диском Toro и тормозной муфтой ножа с защитой от проворачивания Toro (встроенным узлом тормозной муфты ножа [BBC] с фрикционным диском) распространяется гарантия на весь срок службы в отношении отсутствия изгиба коленчатого вала двигателя при условии соблюдения первым покупателем рекомендуемых методов эксплуатации и технического обслуживания. Гарантия на весь срок службы коленчатого вала не распространяется на машины, оборудованные фрикционными шайбами, блоками тормозной муфты ножа и другими подобными устройствами.

Техническое обслуживание, выполняемое за счет владельца

Регулировка двигателя, смазывание, очистка и полировка, замена фильтров, охлаждающей жидкости и проведение рекомендованного технического обслуживания входят в число нормальных операций по уходу за изделиями компании Toro, выполняемых за счет владельца.

Общие условия

Выполнение ремонта официальным дистрибьютором или дилером компании Toro является вашим единственным возмещением убытков по настоящей гарантии.

Компании The Toro Company и Toro Warranty Company не несут ответственности за косвенные, случайные или последующие убытки, связанные с использованием изделий компании Toro, на которые распространяется действие настоящей гарантии, включая любые затраты или расходы на предоставление замещающего оборудования или оказание услуг в течение обоснованных периодов нарушения работы или неиспользования оборудования во время ожидания завершения ремонта в соответствии с условиями настоящей гарантии. Не существует каких-либо иных гарантий, за исключением упоминаемой ниже гарантии на систему контроля выхлопных газов (если применимо). Все подразумеваемые гарантии коммерческого качества или пригодности для конкретного применения ограничены продолжительностью настоящей прямой гарантии.

В некоторых странах не допускается исключать случайные или последующие убытки или ограничения на срок действия подразумеваемой гарантии, вследствие чего вышеуказанные исключения и ограничения могут на вас не распространяться. Настоящая гарантия предоставляет вам конкретные законные права, но вы можете также иметь и другие права, которые меняются в зависимости от страны использования.

Примечание в отношении гарантии на снижение токсичности выхлопных газов

На систему контроля выхлопных газов на вашем изделии может распространяться действие отдельной гарантии, соответствующей требованиям, установленным Агентством по охране окружающей среды США (EPA) и (или) Калифорнийским советом по охране воздушных ресурсов (CARB). Приведенные выше ограничения на моточасы не распространяются на Гарантию на системы контроля выхлопных газов. См. «Гарантийные обязательства на системы контроля выхлопных газов двигателей», которые поставляются с вашим изделием или содержатся в документации изготовителя двигателя.

Страны, кроме США и Канады

Покупатели, которые приобрели изделия компании Toro за пределами США или Канады, для получения гарантийных полисов для своей страны, провинции и штатов должны обращаться к местному дистрибьютору (дилеру) компании Toro. Если по какой-либо причине вы не удовлетворены услугами вашего дистрибьютора или испытываете трудности с получением информации о гарантии, свяжитесь с сервисным центром официального дилера Toro.