Form No. 3438-632 Rev C

Count on it.

Návod k obsluze

Hnací jednotka Reelmaster® 3555, 3575 a 3550

Číslo modelu 03820—Výrobní číslo 403446001 a vyšší
Číslo modelu 03821—Výrobní číslo 403446001 a vyšší
Číslo modelu 03910—Výrobní číslo 403446001 a vyšší

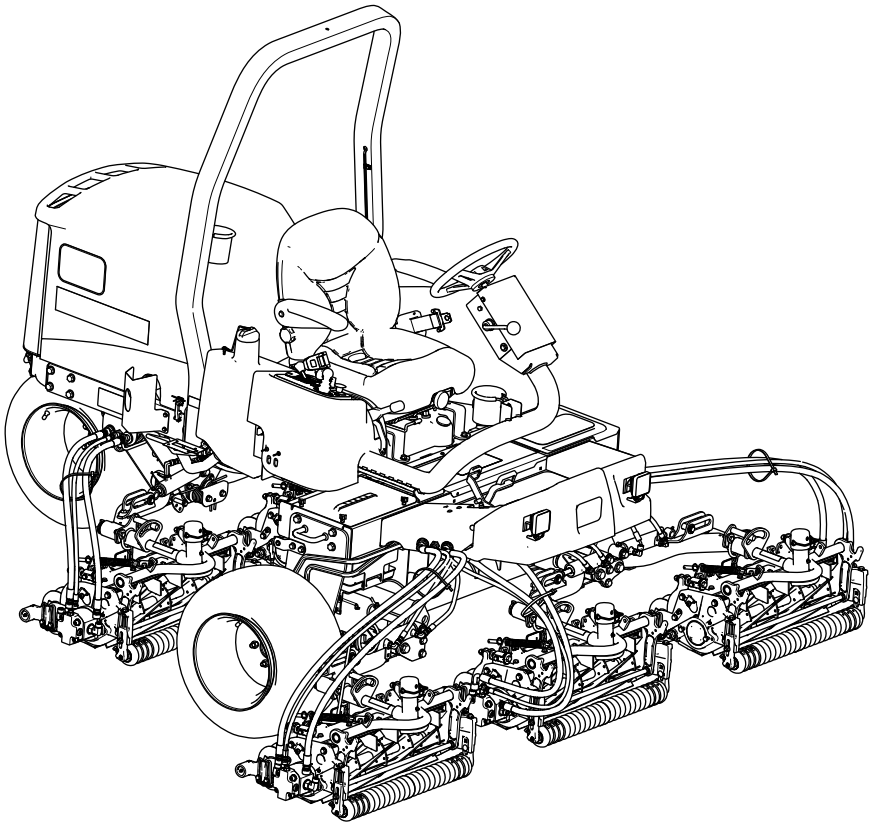

Zaregistrujte svůj výrobek na adrese www.Toro.com.
Překlad originálu (CS)

3438-632

Tento výrobek splňuje všechny příslušné směrnice Evropské unie. Podrobné informace naleznete v Prohlášení o shodě k tomuto výrobku.

Používání nebo provoz motoru v zalesněných, křovinatých nebo travnatých místech bez řádně funkčního a udržovaného lapače jisker (jak je uvedeno v části 4442) nebo motoru, který není vhodným způsobem zkonstruován, vybaven a udržován k zajištění prevence vzniku požáru, je porušením zákona o veřejných zdrojích státu Kalifornie, části 4442 a 4443.

Přiložená uživatelská příručka k motoru obsahuje informace o předpisech pro ochranu životního prostředí USA (EPA) a kontrolu emisí státu Kalifornie pro emisní systémy a informace o údržbě a záruce. Náhradní uživatelskou příručku k motoru je možné objednat u výrobce motoru.

⚠ DŮLEŽITÉ UPOZORNĚNÍ

CALIFORNIA
Důležité upozornění, poučka 65

Výfukové plyny dieselového motoru mohou podle znalostí státu Kalifornie způsobit rakovinu, vrozené vady a jiná poškození spojená s reprodukčním systémem

Vývody baterie, svorky a související příslušenství obsahují olovo a slouceniny olova, tj. chemikálie, které jsou ve státe Kalifornie známy jako látky škodlivé pro reprodukcní orgány a vyvolávající rakovinu. Po manipulaci s baterií si rádne omyjte ruce.

Používání tohoto výrobku může způsobit vystavení účinkům chemikálií, které jsou státu Kalifornie známy jako karcinogenní, mutagenní nebo reprotoxické.

Úvod

Tento stroj je sekačka na trávu vybavená vřetenovými žacími noži a sedadlem pro řidiče; měla by být používána najímanými profesionálními pracovníky pro komerční účely. Je určen hlavně k sekání trávy na dobře udržovaném trávníku. Používání tohoto výrobku pro jiné účely, než ke kterým je určen, může být nebezpečné uživateli a přihlížejícím osobám.

Pečlivě si tuto příručku prostudujte, abyste se naučili stroj správně obsluhovat a udržovat, a předešli tak zranění a jeho poškození. Jste odpovědní za řádnou a bezpečnou obsluhu stroje.

Další informace včetně bezpečnostních pokynů, podkladů pro školení a údajů o příslušenství naleznete na stránce www.Toro.com. Můžete zde také vyhledat prodejce výrobků nebo zaregistrovat svůj výrobek.

Kdykoli budete potřebovat servis, originální díly Toro nebo doplňující informace, obraťte se na autorizovaného servisního prodejce nebo zákaznický servis Toro a uveďte model a výrobní číslo svého výrobku. Obrázek 1 znázorňuje umístění typového a sériového čísla na výrobku. Čísla si zapište do následujícího pole.

Důležité: **Potřebujete-li informace o záruce, náhradních dílech a jiné údaje o výrobku, pomocí mobilního zařízení můžete naskenovat QR kód na štítku sériového čísla (je-li k dispozici).**

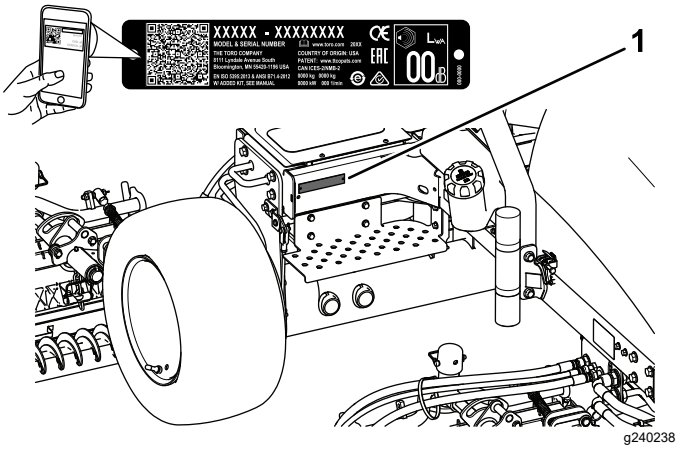

Obrázek 1

1. Umístění čísla modelu a výrobního čísla

Číslo modelu _____

Výrobní číslo _____

Tato příručka identifikuje potenciální rizika a uvádí bezpečnostní sdělení, která jsou označena varovným bezpečnostním symbolem (Obrázek 2) signalizujícím riziko, jež může vést k vážnému úrazu nebo usmrcení, nebudete-li doporučená opatření dodržovat.

g000502

Obrázek 2

Varovný bezpečnostní symbol

Ke zdůraznění informací se v tomto návodu používají dva výrazy. **Důležité** upozorňuje na zvláštní

© 2021—The Toro® Company

Všechna práva vyhrazena

informace mechanického charakteru a **Upozornění** zdůrazňuje všeobecné informace, kterým je třeba věnovat zvláštní pozornost.

Obsah

Bezpečnost 4
Obecné bezpečnostní informace 4
Certifikace emisí motoru 4
Bezpečnostní a instrukční štítky 5
Nastavení 13
1 Montáž žacích jednotek 14
2 Seřízení pružiny pro kompenzaci stavu trávníku 17
3 Nalepení štítků CE 17
4 Montáž západky kapoty (pouze CE) 17
5 Snížení tlaku v pneumatikách 19
6 Použití nohou ovládaného stojanu žací jednotky 19
Součásti stroje 20
Ovládací prvky 20
Technické údaje 23
Přídavná zařízení / příslušenství 23
Před provozem 24
Bezpečnostní kroky před použitím 24
Provádění úkonů denní údržby 24
Kontrola parkovací brzdy 24
Tankování paliva do nádrže 25
Nastavení sedadla 25
Během provozu 26
Bezpečnost za provozu 26
Spuštění motoru 27
Vypnutí motoru 28
Nastavení otáček vřeten 28
Nastavení vyvážení zvedacích ramen 29
Odvzdušnění palivové soustavy 30
Vysvětlení kontrolky diagnostiky 30
Popis diagnostického displeje ACE 31
Kontrola ochranných spínačů 31
Provozní tipy 32
Po provozu 33
Bezpečnostní opatření po použití 33
Tlačení nebo vlečení stroje 33
Přeprava stroje 35
Určení upínacích míst 35
Údržba 36
Bezpečnost při provádění úkonů údržby 36
Doporučený harmonogram údržby 36
Seznam denní údržby 38
Postupy před údržbou stroje 39
Demontáž kapoty 39
Demontáž krytu akumulátoru 39
Mazání 40
Mazání ložisek a pouzder 40
Údržba motoru 41
Bezpečnost při údržbě motoru 41
Kontrola hladiny motorového oleje 41
Údržba vzduchového filtru 42
Výměna motorového oleje a filtru 43
Údržba palivového systému 44
Servis palivové nádrže 44
Kontrola palivového potrubí a spojek 44
Vypuštění odlučovače vody 44
Výměna nádoby palivového filtru 44
Odvzdušnění vstřikovačů 44
Údržba elektrického systému 45
Bezpečnost při práci s elektrickým systémem 45
Údržba akumulátoru 45
Kontrola pojistek 46
Údržba hnací soustavy 46
Kontrola tlaku v pneumatikách 46
Utažení matic kol 46
Seřízení pohonu pojezdu pro neutrální polohu 46
Údržba chladícího systému 47
Bezpečnost při práci s chladicím systémem 47
Kontrola chladicí soustavy 47
Čištění chladicí soustavy motoru 48
Údržba brzd 49
Seřízení parkovací brzdy 49
Údržba parkovacích brzd 49
Údržba řemenů 53
Servis řemenů motoru 53
Údržba ovládacích prvků 54
Seřízení škrticí klapky 54
Údržba hydraulického systému 55
Bezpečnost při práci s hydraulickým systémem 55
Kontrola hydraulického potrubí a hadic 55
Kontrola hydraulické kapaliny 55
Specifikace hydraulické kapaliny 55
Objem hydraulické kapaliny 56
Výměna hydraulické kapaliny 56
Výměna hydraulického filtru 57
Údržba systému žacích jednotek 58
Bezpečnost týkající se použití žacího nože 58
Kontrola kontaktu vřetena a plochého nože 58
Použití volitelné stavěcí lišty 58
Přelapování žacích jednotek 58
Čištění 60
Mytí stroje 60
Uskladnění 60
Bezpečnost při skladování 60
Příprava hnací jednotky 60
Příprava motoru 61

Bezpečnost

Tento stroj byl vyroben v souladu s normou EN ISO 5395 (pokud dokončíte postupy nastavení) a ANSI B71.4–2017.

Obecné bezpečnostní informace

Tento výrobek může amputovat ruce a nohy a vrhat předměty.

- Před spuštěním motoru si pozorně přečtěte tuto *provozní příručku*, abyste porozuměli jejímu obsahu.
- Při práci se strojem buďte maximálně opatrní. Neprovádějte žádné činnosti, jež by odváděly vaši pozornost, neboť byste mohli způsobit zranění nebo poškození majetku.
- Nepřibližujte ruce ani nohy do blízkosti rotujících částí stroje.
- Nikdy stroj neprovozujte, pokud nejsou všechny kryty ve správné poloze nebo pokud řádně nefungují další bezpečnostní ochranná zařízení.
- Přihlížející osoby a děti se musí zdržovat mimo pracovní prostor. Nikdy nedovolte dětem stroj obsluhovat.
- Před opuštěním místa obsluhy vypněte motor, vytáhněte klíč a počkejte, dokud se nezastaví všechny pohybující se části. Před seřizováním, údržbou, čištěním nebo uskladněním nechejte stroj vychladnout.

Nesprávné používání nebo údržba tohoto stroje mohou vést ke zranění. Pro snížení rizika zranění dodržujte tyto bezpečnostní pokyny a vždy věnujte pozornost výstražnému symbolu ⚠, který znamená Upozornění, Výstrahu nebo Nebezpečí – pokyny k zajištění osobní bezpečnosti. Nedodržení těchto pokynů může mít za následek zranění osob nebo jejich usmrcení.

Certifikace emisí motoru

Motor tohoto stroje splňuje emisní normy EPA Tier 4 Final a EU Stage V.

Bezpečnostní a instrukční štítky

Bezpečnostní štítky a pokyny jsou umístěny na viditelném místě v blízkosti každého prostoru představujícího potenciální nebezpečí. V případě ztráty nebo poškození původní nálepky nahraďte nálepku novou.

decal133-8062

133-8062

decal93-7276

93-7276

1. Nebezpečí výbuchu – používejte ochranu zraku.
2. Nebezpečí poranění žíravinou / chemického popálení – v rámci první pomoci oplachujte zasažené místo vodou.
3. Nebezpečí vzniku požáru – žádný oheň, otevřený plamen ani kouření.
4. Nebezpečí otravy – zabraňte dětem v přístupu k akumulátoru.

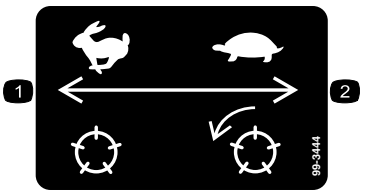

decal99-3444

99-3444

1. Přepravní rychlost – vysoká
2. Rychlost sečení – nízká

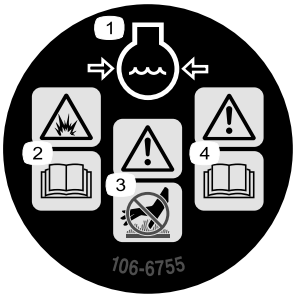

decal106-6755

106-6755

1. Chladicí kapalina motoru je pod tlakem.
2. Nebezpečí výbuchu – přečtěte si *provozní příručku*.
3. Výstraha – nedotýkejte se horkého povrchu.
4. Výstraha – přečtěte si *provozní příručku*.

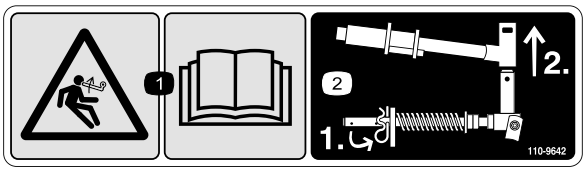

decal110-9642

110-9642

1. Nebezpečí akumulované energie – přečtěte si *provozní příručku*.
2. Přemístěte závlačku do otvoru nejblíže držáku táhla a poté odstraňte zvedací rameno a otočný třmen.

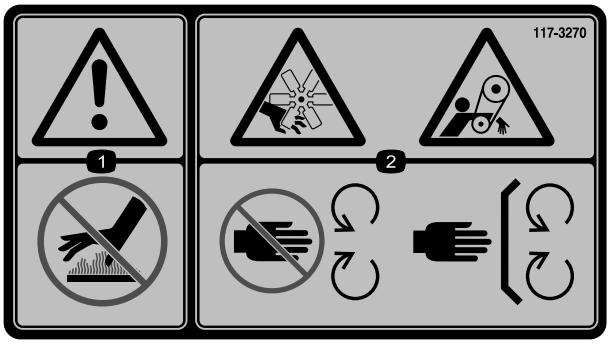

decal117-3270

117-3270

1. Výstraha – nedotýkejte se horkého povrchu.
2. Nebezpečí pořezání nebo useknutí ruky; nebezpečí zachycení končetiny řemenem – nepřibližujte se k pohybujícím se součástem; mějte vždy namontované všechny ochranné kryty a štíty.

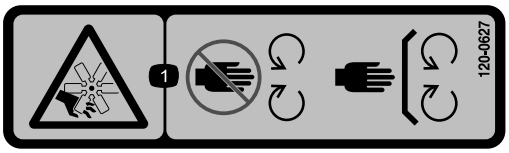

decal120-0627

120-0627

1. Nebezpečí pořezání či useknutí končetiny ventilátorem – nepřibližujte se k pohybujícím se součástem. Mějte vždy namontované všechny ochranné kryty a štíty.

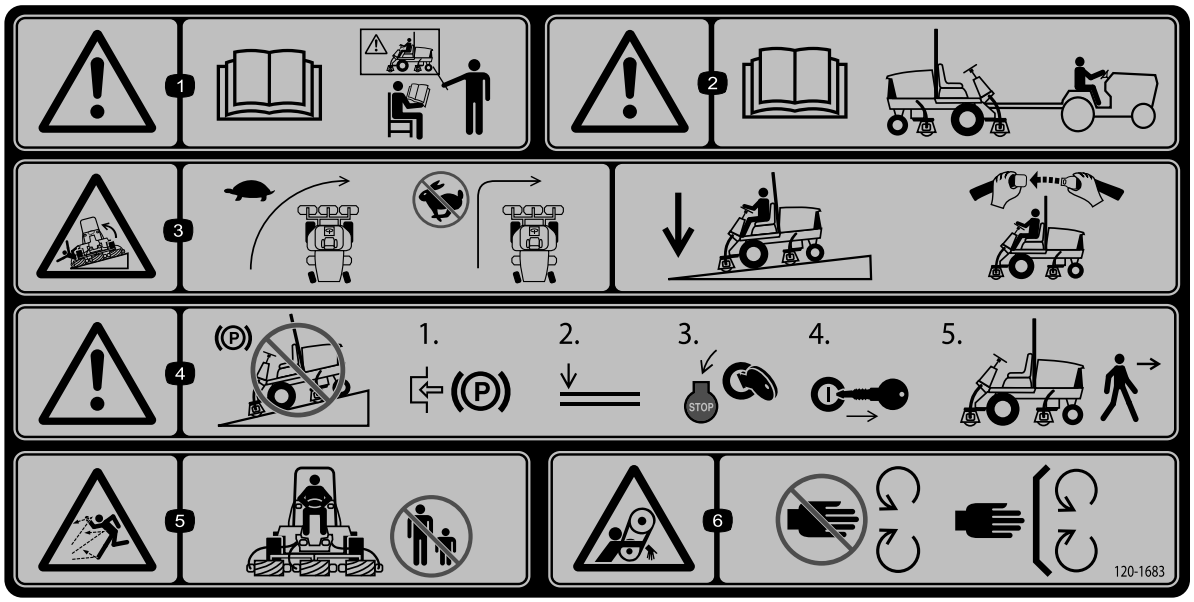

decal120-1683

120-1683

1. Výstraha – přečtěte si *provozní příručku*; všichni pracovníci musejí být před použitím stroje proškoleni.
2. Výstraha – před tažením stroje si přečtěte *provozní příručku*.
3. Nebezpečí převrácení – při zatáčení jeďte nízkou rychlostí; při vysoké rychlosti nezatáčejte prudce. Při jízdě ze svahu spusťte žací jednotky. Používejte systém ochrany pro případ převrácení a bezpečnostní pás.
4. Výstraha – neparkujte stroj ve svahu. Před opuštěním stroje zatáhněte parkovací brzdu, spusťte žací jednotky, zastavte motor a vytáhněte klíč ze zapalování.
5. Nebezpečí zranění odlétávajícími předměty – přihlížející osoby musí vždy zůstat v bezpečné vzdálenosti.
6. Nebezpečí zachycení pásem – nepřibližujte se k pohybujícím se součástem; mějte vždy namontované všechny ochranné kryty a štíty.

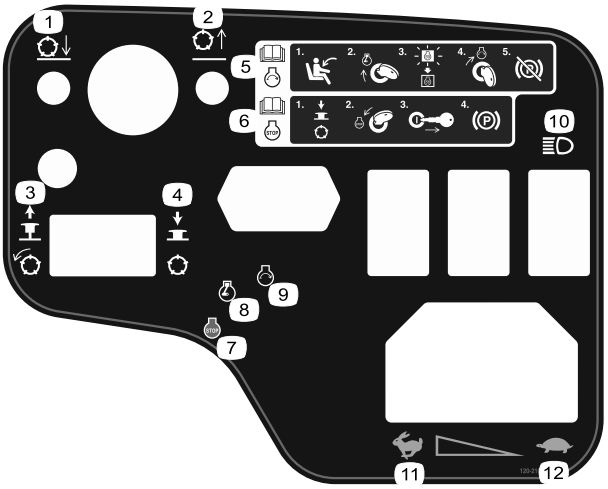

decal120-2105

120-2105

1. Spusťte žací jednotky dolů.
2. Zvedněte žací jednotky nahoru.
3. Vytažením zapnete žací jednotky.
4. Stlačením vypnete žací jednotky.
5. Informace o spuštění motoru naleznete v *provozní příručce* – posaďte se na místo obsluhy, otočte klíč do polohy předehřívání motoru, počkejte, dokud nezhasne kontrolka předehřívání motoru, otočte klíč do polohy startování motoru a uvolněte parkovací brzdu.
6. Přečtěte si *provozní příručku*, kde jsou uvedeny informace o zastavení motoru – vypněte žací jednotky, otočte klíč do polohy zastavení motoru, vyjměte klíč ze zapalování a zatáhněte parkovací brzdu.
7. Vypnutí motoru
8. Předehřívání motoru
9. Spuštění motoru
10. kontrolky
11. Rychlý chod
12. Pomalý chod

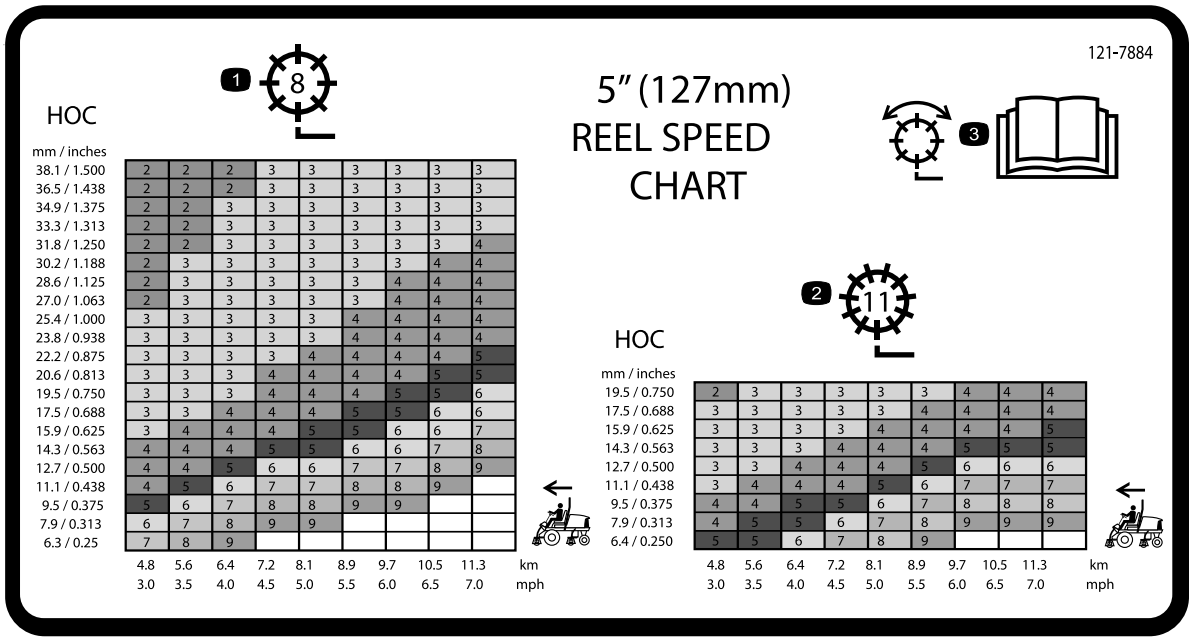

decal121-7884

121-7884

1. Nastavení vřetena s 8 noži
2. Nastavení vřetena s 11 noži
3. Více informací o nastavení vřetena naleznete v *provozní příručce*.

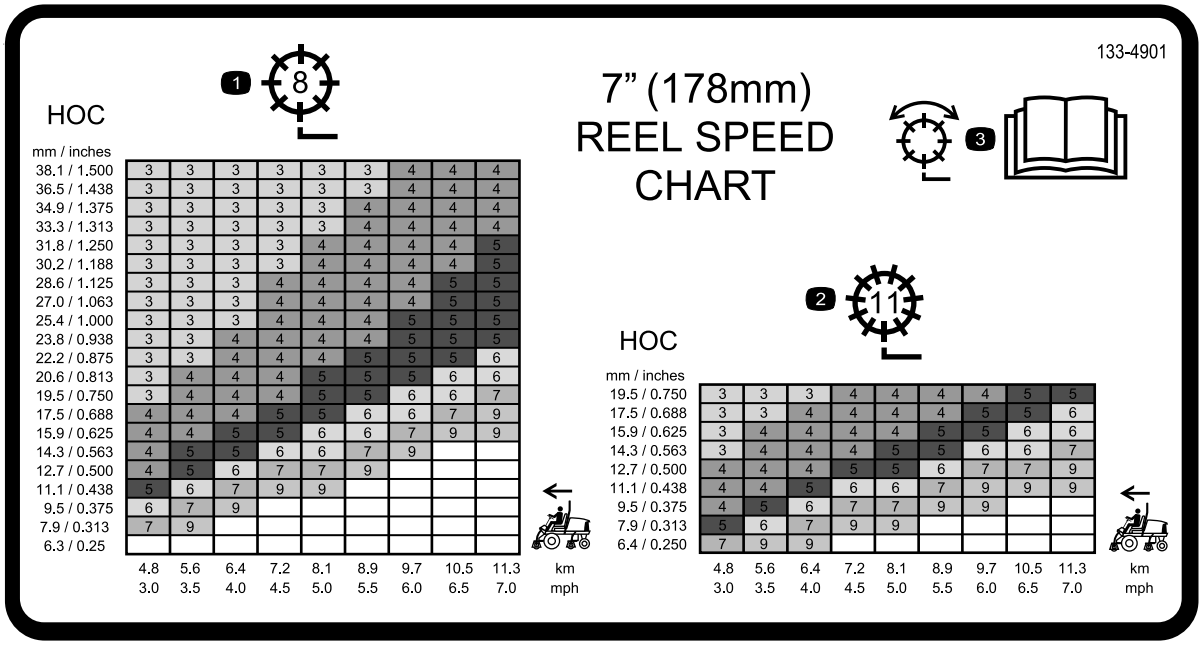

133-4901

1. Nastavení vřetena s 8 noži
2. Nastavení vřetena s 11 noži
3. Více informací o nastavení vřetena naleznete v *provozní příručce*.

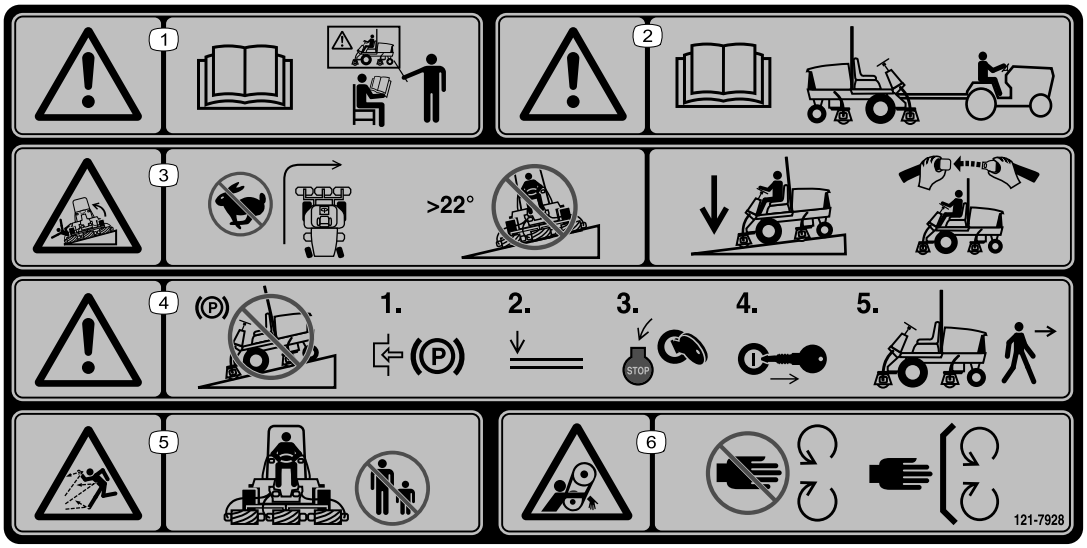

decal121-7928

121-7928

Poznámka: Tento stroj vyhovuje zkouškám statické příčné a podélné stability na maximálním doporučeném svahu uvedeném na štítku, jak stanovuje průmyslová norma pro zkoušky stability. Prostudujte si pokyny k obsluze stroje na svahu uvedené v *provozní příručce* a vyhodnoťte podmínky, ve kterých hodláte stroj provozovat. Na základě toho stanovíte, zda může být stroj v daný den a na daném místě za těchto podmínek použit. Změny v terénu mohou vést ke změně provozního sklonu stroje. Je-li to možné, při práci se strojem na svahu mějte žací jednotky spuštěné u země. Zvednutím žacích jednotek při práci na svahu může dojít k narušení stability stroje.

1. Výstraha – přečtěte si *provozní příručku*; všichni pracovníci musejí být před použitím stroje proškoleni.
2. Výstraha – před tažením stroje si přečtěte *provozní příručku*.
3. Nebezpečí převrácení – při jízdě vysokou rychlostí nezatáčejte prudce; nejezděte nahoru a dolů po svahu se sklonem větším než 22°.Při jízdě ze svahu dolů snižte žací jednotky; používejte systém ochrany v případě převrácení a bezpečnostní pás.
4. Výstraha – neparkujte stroj ve svahu. Před opuštěním stroje zatáhněte parkovací brzdu, spusťte žací jednotky, zastavte motor a vytáhněte klíč ze zapalování.
5. Nebezpečí zranění odlétávajícími předměty – přihlížející osoby musí vždy zůstat v bezpečné vzdálenosti.
6. Nebezpečí zachycení pásem – nepřibližujte se k pohybujícím se součástem; mějte vždy namontované všechny ochranné kryty a štíty.

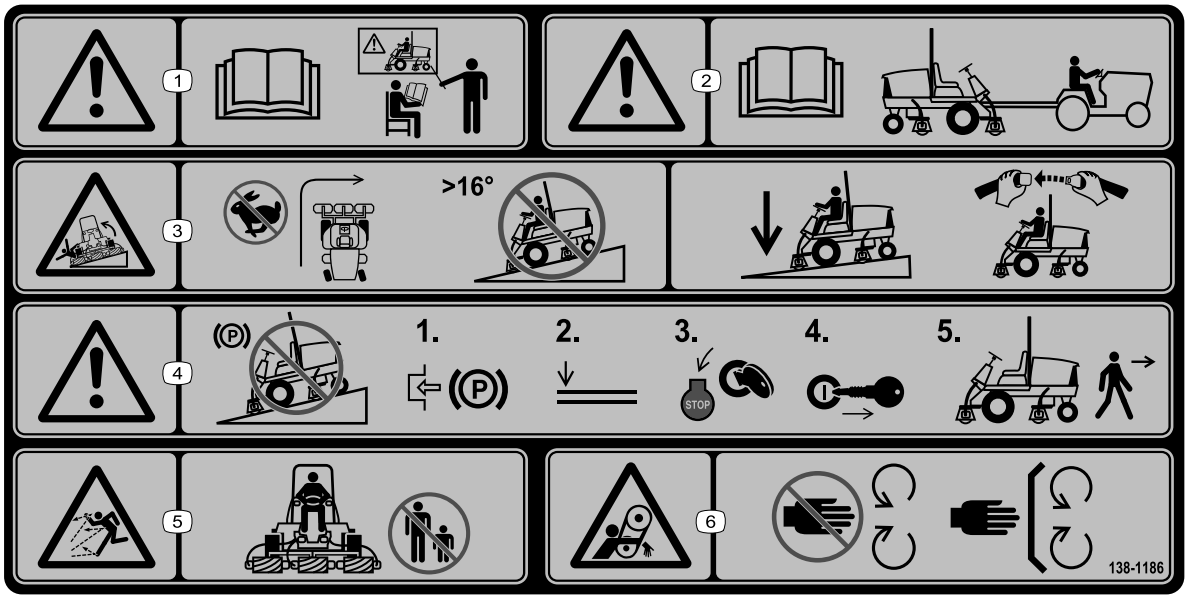

decal138-1186

138-1186

Poznámka: Tento stroj vyhovuje zkouškám statické příčné a podélné stability na maximálním doporučeném svahu uvedeném na štítku, jak stanovuje průmyslová norma pro zkoušky stability. Prostudujte si pokyny k obsluze stroje na svahu uvedené v *provozní příručce* a vyhodnoťte podmínky, ve kterých hodláte stroj provozovat. Na základě toho stanovíte, zda může být stroj v daný den a na daném místě za těchto podmínek použit. Změny v terénu mohou vést ke změně provozního sklonu stroje. Je-li to možné, při práci se strojem na svahu mějte žací jednotky spuštěné u země. Zvednutím žacích jednotek při práci na svahu může dojít k narušení stability stroje.

1. Výstraha – přečtěte si *provozní příručku*; všichni pracovníci musejí být před použitím stroje proškoleni.
2. Výstraha – před tažením stroje si přečtěte *provozní příručku*.
3. Nebezpečí převrácení – při jízdě vysokou rychlostí nezatáčejte prudce; nejezděte nahoru a dolů po svahu se sklonem větším než 16°.Při jízdě ze svahu dolů snižte žací jednotky; používejte systém ochrany v případě převrácení a bezpečnostní pás.
4. Výstraha – neparkujte stroj ve svahu. Před opuštěním stroje zatáhněte parkovací brzdu, spusťte žací jednotky, zastavte motor a vytáhněte klíč ze zapalování.
5. Nebezpečí zranění odlétávajícími předměty – přihlížející osoby musí vždy zůstat v bezpečné vzdálenosti.
6. Nebezpečí zachycení pásem – nepřibližujte se k pohybujícím se součástem; mějte vždy namontované všechny ochranné kryty a štíty.

Model 03910

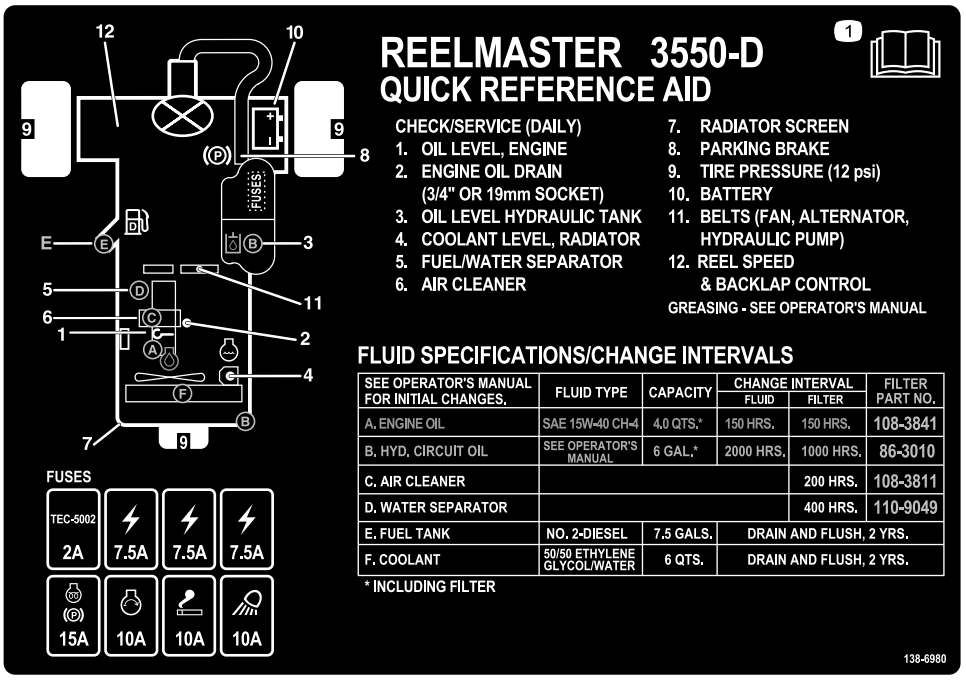

decal138-6980

138-6980

1. Přečtěte si *provozní příručku*.

Modely 03820 a 03821

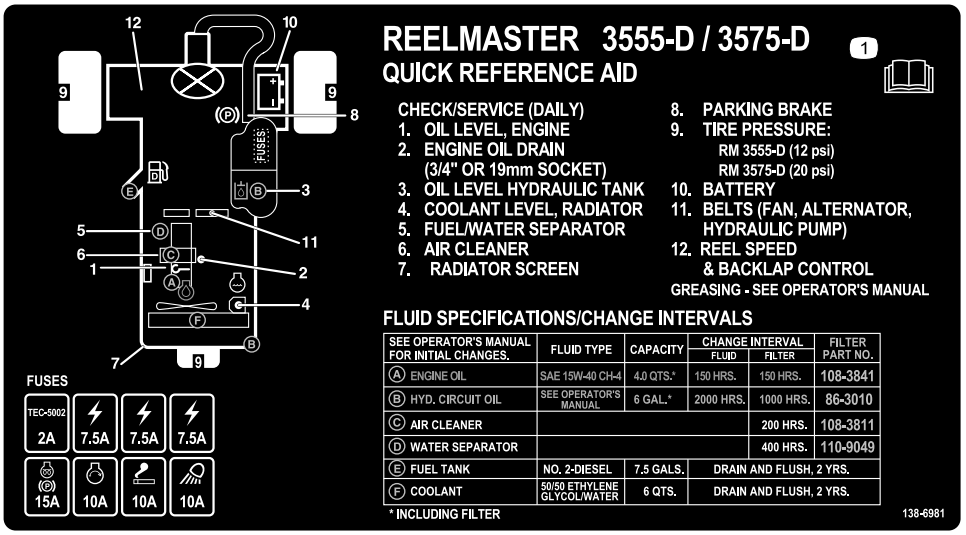

decal138-6981

138-6981

1. Přečtěte si *provozní příručku*.

Symboly na akumulátoru

Na akumulátoru jsou všechny následující symboly nebo některé z nich.

1. Nebezpečí výbuchu
2. Chraňte před otevřeným ohněm, nekuřte
3. Žíravina / nebezpečí popálení
4. Používejte ochranné brýle.
5. Přečtěte si *provozní příručku*.
6. Nedovolte, aby se kdokoli k akumulátoru přibližoval.
7. Chraňte si oči; výbušné plyny mohou trvale poškodit zrak nebo způsobit jiné zranění.
8. Kyselina sírová může způsobit trvalé poškození zraku nebo vážné popáleniny.
9. Oči ihned vypláchněte vodou a rychle vyhledejte lékařskou pomoc.
10. Obsahuje olovo, neodhazujte

Nastavení

Vyjímatelné díly

Pro ověření, že byly dodány všechny součásti, použijte tabulku níže.

Postup	Popis	Množ-ství	Použití
1	Pravé hadicové vodítko (modely 03820 a 03821) Levé hadicové vodítko(modely 03820 a 03821)	1 1	Namontujte žací jednotky.
2	Nejsou potřeba žádné díly	–	Seřiďte pružinu pro kompenzaci stavu trávníku.
3	Výstražný štítek 121-7928 (model stroje 03910) Výstražný štítek 138-1186 (modely strojů 03820 a 03821) Štítek CE Štítek s rokem výroby	1 1 1 1	Je-li to nutné, umístěte štítky CE.
4	Zajišťovací držák Nýt Podložka Šroub (¼ x 2 palce) Pojistná matice (¼ palce)	1 2 1 1 1	Namontujte západku kapoty (pouze CE).
5	Nejsou potřeba žádné díly	–	Snižte tlak vzduchu v pneumatikách.
6	Nohou ovládaný stojan žací jednotky	1	Použijte nohou ovládaný stojan žací jednotky.

Média a doplňky

Popis	Množ-ství	Použití
Pera	2	Spusťte motor.
Provozní příručka Uživatelská příručka k motoru	1 1	Před uvedením stroje do provozu si přečtěte provozní příručky.
Papír pro nastavení žacího výkonu	1	Papír pro nastavení kontaktu vřetena a plochého nože žací jednotky.
Vymezovací podložka	1	Pro nastavení kontaktu vřetena a plochého nože použijte vymezovací podložku.

Poznámka: Levá a pravá strana stroje se určuje z pohledu obsluhy z běžné pracovní pozice.

1

Montáž žacích jednotek

Díly potřebné k provedení tohoto kroku:

1	Pravé hadicové vodítko (modely 03820 a 03821)
1	Levé hadicové vodítko(modely 03820 a 03821)

Příprava stroje a žacích jednotek

1. Odstavte stroj na rovném povrchu, zatáhněte parkovací brzdu, vypněte motor a vyjměte klíč ze spínače zapalování.
2. Vyjměte motory vřeten z přepravních držáků.
3. Přepravní držáky demontujte a zlikvidujte.
4. Vyjměte žací jednotky z obalů. Proveďte jejich montáž a seřízení podle pokynů v *provozní příručce* k žací jednotce.
5. Protizávaží (Obrázek 3) musí být nainstalováno na správné straně žací jednotky podle pokynů v *provozní příručce* k žací jednotce.

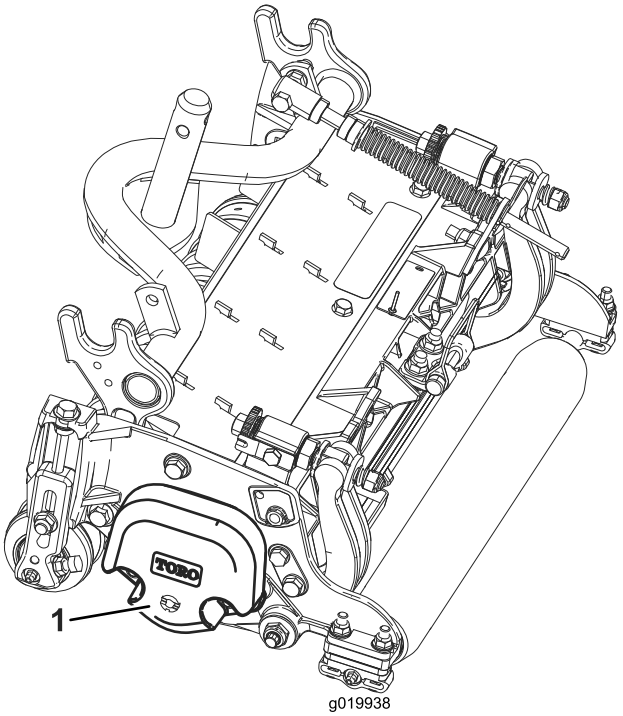

g019938

Obrázek 3

1. Protizávaží

Nastavení polohy pružiny pro kompenzaci stavu trávníku

Všechny žací jednotky jsou dodávány s pružinou pro kompenzaci stavu trávníku, která je namontována na pravé straně žací jednotky. Pružina pro kompenzaci stavu trávníku musí být namontována na stejné straně žací jednotky jako motor pohonu vřetena.

Poznámka: Při montáži či demontáži žacích jednotek musí být závlačka vsazena do otvoru táhla pružiny vedle držáku táhla. Jinak závlačku zasuňte do otvoru na konci táhla.

1. Vyšroubujte 2 vratové šrouby a matice upevňující držák táhla k výstupkům na žací jednotce (Obrázek 4).

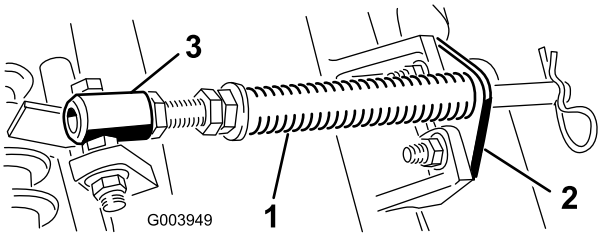

g003949

Obrázek 4

1. Pružina pro kompenzaci stavu trávníku
2. Držák táhla
3. Plášť pružiny

2. Demontujte přírubovou matici upevňující šroub pláště pružiny k výstupku na nosném rámu (Obrázek 4) a montážní celek sejměte.
3. Namontujte šroub pláště pružiny na opačný výstupek na nosném rámu a zajistěte jej pomocí přírubové matice.

   Poznámka: Umístěte hlavu šroubu na vnější stranu výstupku, viz Obrázek 4.

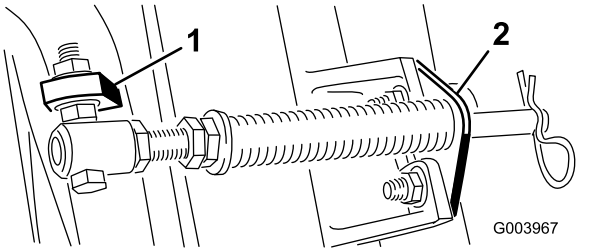

g003967

Obrázek 5

1. Opačný výstupek na nosném rámu
2. Držák táhla

4. Namontujte držák táhla na výstupky na žací jednotce pomocí vratových šroubů a matic (Obrázek 5).

Montáž hadicového vodítka

Modely 03820 a 03821

Na žací jednotce 4 (vlevo vpředu) a 5 (vpravo vpředu) použijte montážní matice držáku táhla k montáži hadicových vodítek na přední stranu výstupků žací jednotky. Hadicová vodítka musejí být směrována k prostřední žací jednotce (Obrázek 6, Obrázek 7 a Obrázek 8).

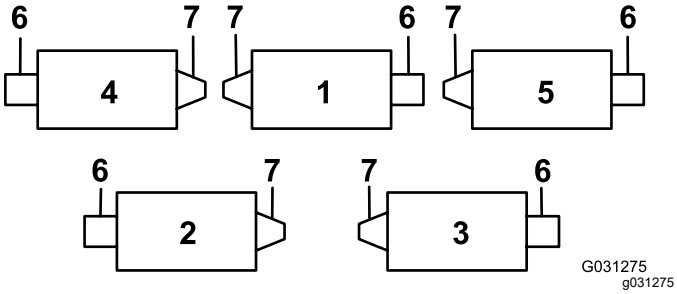

Obrázek 6

1. Žací jednotka 1
2. Žací jednotka 2
3. Žací jednotka 3
4. Žací jednotka 4
5. Žací jednotka 5
6. Motor vřetena
7. Hmotnost

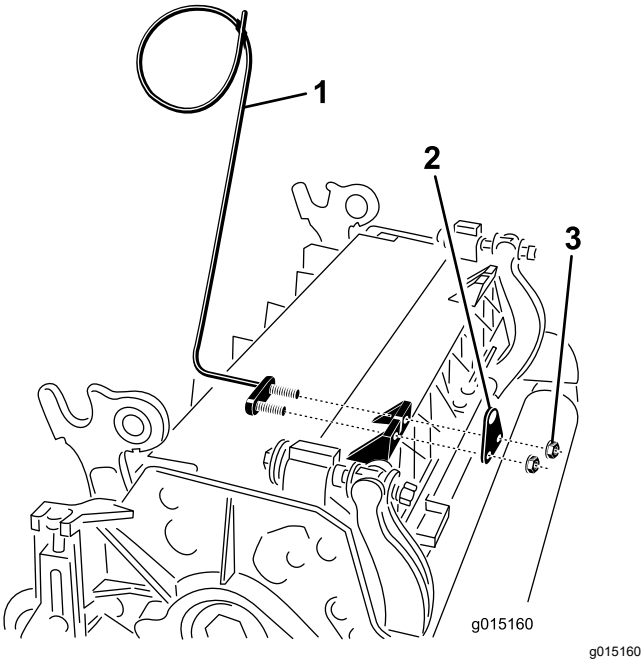

Obrázek 7

1. Hadicové vodítko (zobrazena levá strana)
2. Držák táhla
3. Matice

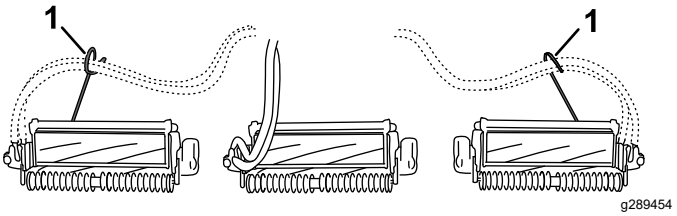

Obrázek 8

1. Vodítka hadice (obě musí být skloněna k prostřední žací jednotce)

Vyrovnání žacích jednotek se zvedacími rameny

Všechny přední žací jednotky a všechny zadní žací jednotky s výškou sekání 1,2 cm nebo nižší

1. Zcela spusťte všechna zvedací ramena.
2. Odstraňte zajišťovací čep a kryt z otočného třmene zvedacího ramena (Obrázek 9).

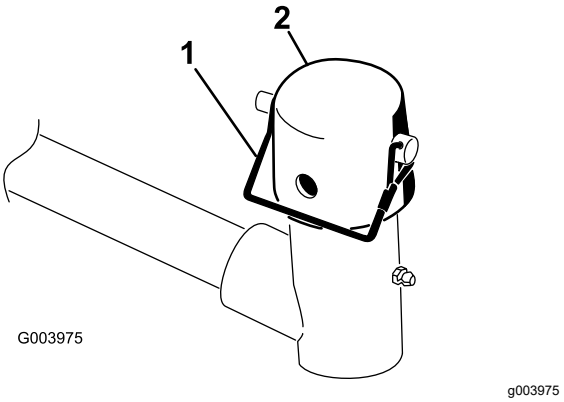

Obrázek 9

1. Zajišťovací čep
2. Kryt

3. V případě předních žacích jednotek zasuňte žací jednotku pod zvedací rameno a nasaďte čep na nosném rámu do otočného třmene zvedacího ramena (Obrázek 10).

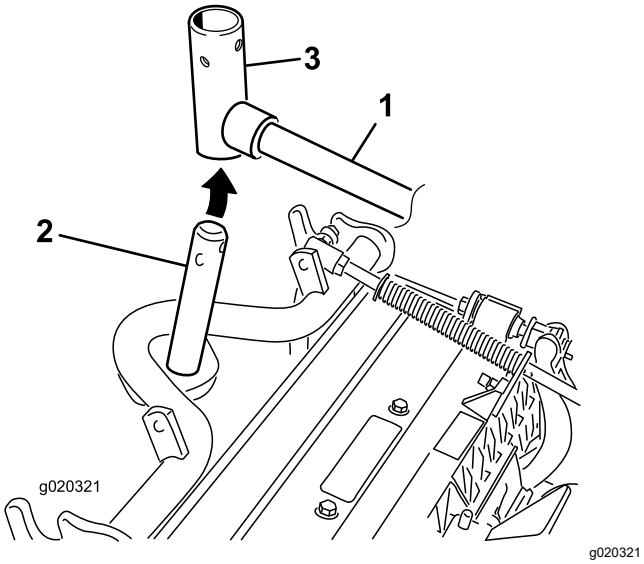

Obrázek 10

1. Zvedací rameno
2. Čep na nosném rámu
3. Otočný třmen zvedacího ramena

Vyrovnání zadních žacích jednotek se zvedacími rameny

Žací jednotky nastavené na výšku sekání 1,2 cm nebo vyšší

1. Odstraňte pojistný kolík a podložku upevňující otočný čep zvedacího ramena ke zvedacímu ramenu a vysuňte otočný čep ze zvedacího ramena (Obrázek 11).

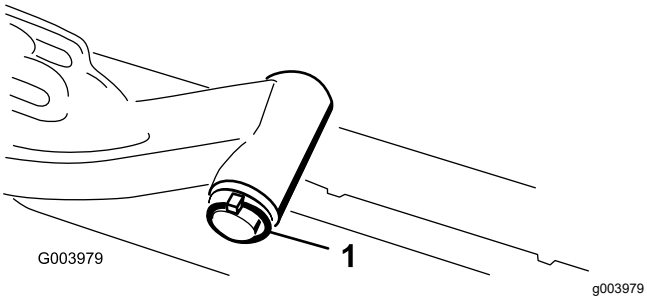

Obrázek 11

1. Pojistný kolík a podložka čepu zvedacího ramena

2. Nasaďte třmen zvedacího ramena na čep na nosném rámu (Obrázek 10).
3. Nasaďte čep zvedacího ramena do zvedacího ramena a zajistěte jej pomocí podložky a pojistného kolíku (Obrázek 11).

Montáž žacích jednotek na zvedací ramena

1. Nasaďte kryt na čep na nosném rámu se třmenem zvedacího ramena.
2. Upevněte kryt a čep na nosném rámu ke třmenu zvedacího ramena pomocí zajišťovacího čepu.

   Poznámka: Použijte drážku, chcete-li použít žací jednotku s možností řízení, nebo otvor, pokud chcete žací jednotku zajistit v pevné poloze (Obrázek 9).
3. Upevněte řetěz zvedacího ramena k řetězovému úchytu pomocí zajišťovacího čepu (Obrázek 12).

   Poznámka: Použijte počet článků řetězu podle specifikací v *provozní příručce* k žací jednotce.

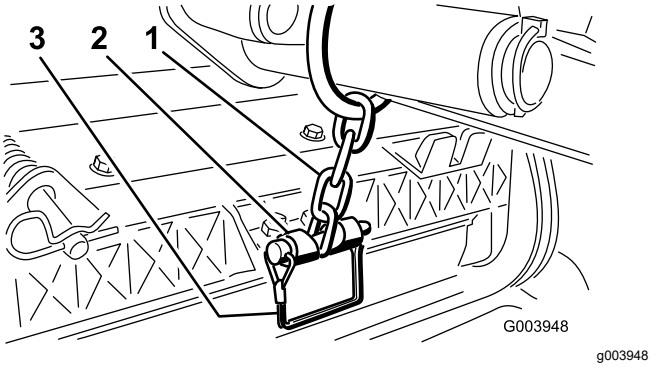

Obrázek 12

1. Řetěz zvedacího ramene
2. Řetězový úchyt
3. Zajišťovací čep

Montáž motorů vřeten

1. Potřete drážkovaný hřídel motoru vřetena čistým mazivem.
2. Potřete těsnicí kroužek vřetena motoru olejem a nasaďte jej na přírubu motoru.
3. Namontujte motor otočením ve směru hodinových ručiček, aby příruby motoru byly mimo pojistné matice (Obrázek 13).

   Důležité: **Dbejte na to, aby nedošlo k pokroucení, zalomení či přiskřípnutí hadic motoru vřetena.**

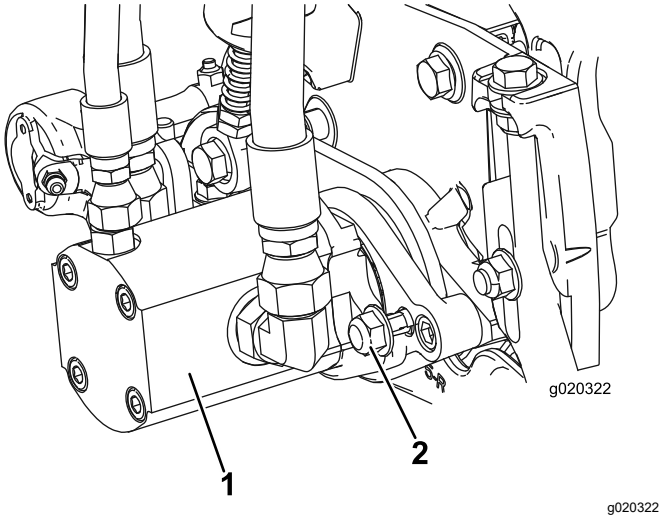

Obrázek 13

1. Motor pohonu vřetena
2. Upevňovací matice

4. Otáčejte motorem doprava, dokud příruby nesevřou matice.
5. Matice utáhněte utahovacím momentem 37 až 45 N·m (27 až 33 ft-lb).

2

Seřízení pružiny pro kompenzaci stavu trávníku

Nejsou potřeba žádné díly

Postup

Pružina pro kompenzaci stavu trávníku (Obrázek 14) přenáší hmotnost z předního na zadní válec. Toto řešení pomáhá omezit vytváření vlnitých vzorů v trávníku, známé jako vlnění či kadeření.

Důležité: **Seřiďte pružinu, když je žací jednotka namontována k hnací jednotce, směřuje přímo dopředu a je spuštěna na zem.**

1. V zadním otvoru táhla pružiny musí být nasazena závlačka (Obrázek 14).

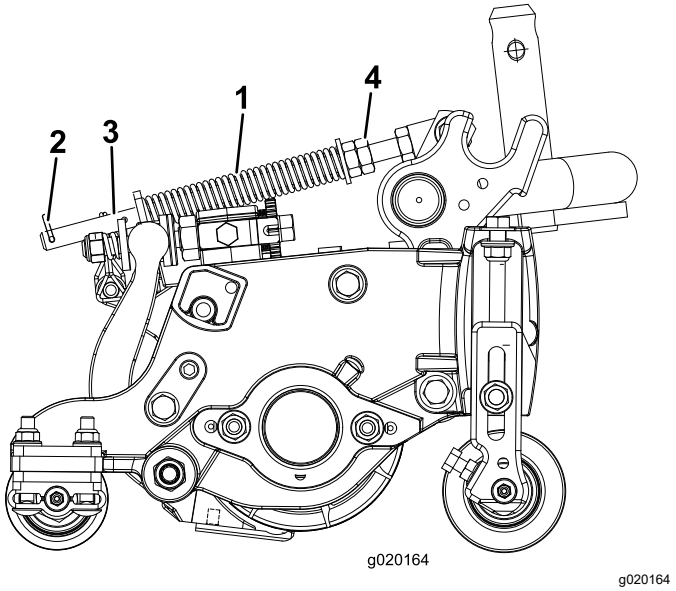

Obrázek 14

1. Pružina pro kompenzaci stavu trávníku
2. Závlačka
3. Táhlo pružiny
4. Šestihranné matice

2. Utahujte šestihranné matice na předním konci táhla pružiny, dokud nebude mít stlačená pružina (Obrázek 14) délku 12,7 cm u 5palcových žacích jednotek, nebo 15,8 cm u 7palcových žacích jednotek.

   Poznámka: Při provozu stroje na nerovném terénu zkraťte délku pružiny o 2,5 cm. Kopírování terénu bude mírně omezeno.

3

Nalepení štítků CE

Díly potřebné k provedení tohoto kroku:

1	Výstražný štítek 121-7928 (model stroje 03910)
1	Výstražný štítek 138-1186 (modely strojů 03820 a 03821)
1	Štítek CE
1	Štítek s rokem výroby

Postup

Na stroje, u nichž je nutný soulad s normami CE, nainstalujte štítek s rokem výroby (č. dílu 133-5615) poblíž sériového štítku, štítek CE (č. dílu 93-7252) poblíž zámku kapoty a výstražný štítek CE (č. dílu 121-7928 pro model stroje 03910 a číslo dílu 138-1186 pro modely strojů 03820 a 03821) na standardní výstražný štítek (č. dílu 120-1683).

4

Montáž západky kapoty (pouze CE)

Díly potřebné k provedení tohoto kroku:

1	Zajišťovací držák
2	Nýt
1	Podložka
1	Šroub (¼ x 2 palce)
1	Pojistná matice (¼ palce)

Postup

1. Uvolněte západku kapoty z držáku.
2. Demontujte 2 nýty upevňující držák západky kapoty ke kapotě (Obrázek 15) a demontujte držák z kapoty.

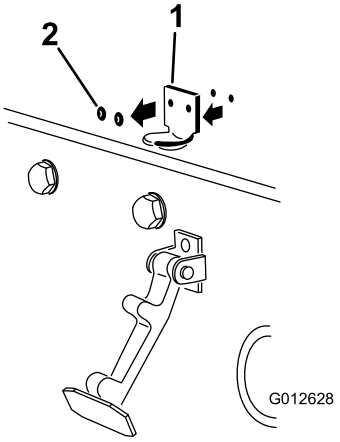

g012628

Obrázek 15

1. Držák západky kapoty
2. Nýty

3. Zarovnejte montážní otvory, umístěte zajišťovací držák CE a držák západky kapoty na kapotu.

   Poznámka: Zajišťovací držák musí být u kapoty (Obrázek 16). Neodstraňujte šroub a matici z ramena zajišťovacího držáku.

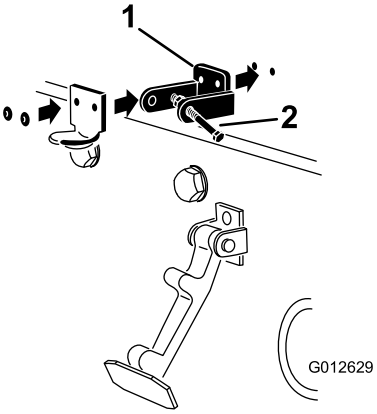

g012629

Obrázek 16

1. Zajišťovací držák CE
2. Šroub a matice

4. Zarovnejte podložky s otvory uvnitř kapoty.
5. Upevněte držáky pomocí nýtů a podložek ke kapotě (Obrázek 16).
6. Zajistěte západku kapoty do držáku západky (Obrázek 17).

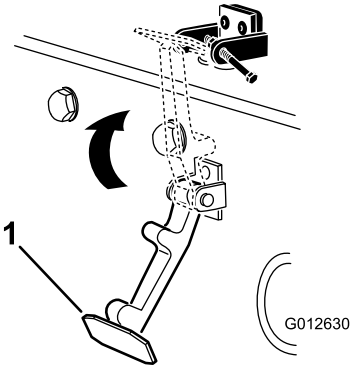

g012630

Obrázek 17

1. Západka kapoty

7. Namontujte šroub do druhého ramena držáku západky kapoty a zajistěte západku na místě (Obrázek 18).

   Poznámka: Šroub pevně utáhněte, avšak matici neutahujte.

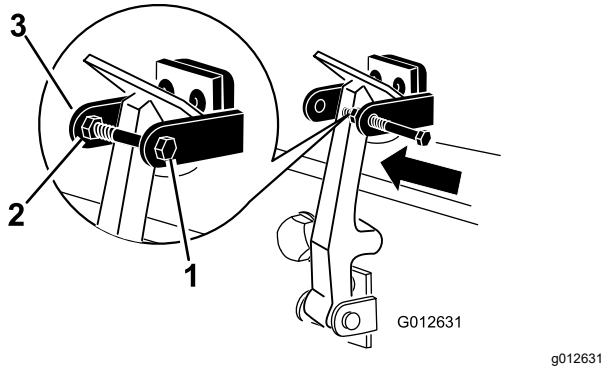

Obrázek 18

1. Šroub
2. Matice
3. Rameno držáku západky kapoty

5

Snížení tlaku v pneumatikách

Nejsou potřeba žádné díly

Postup

Pneumatiky jsou při dodání od výrobce pro potřeby přepravy přehuštěné. Před spuštěním stroje snižte tlak na správnou úroveň, viz Kontrola tlaku v pneumatikách (strana 46).

6

Použití nohou ovládaného stojanu žací jednotky

Díly potřebné k provedení tohoto kroku:

1	Nohou ovládaný stojan žací jednotky

Postup

Pokaždé, když potřebujete žací jednotku naklopit, abyste získali přístup k plochému noži či vřetenu, podepřete zadní stranu žací jednotky pomocí nohou ovládaného stojanu tak, aby matice na zadním konci seřizovacích šroubů držáku plochého nože nespočívaly na pracovním povrchu (Obrázek 19).

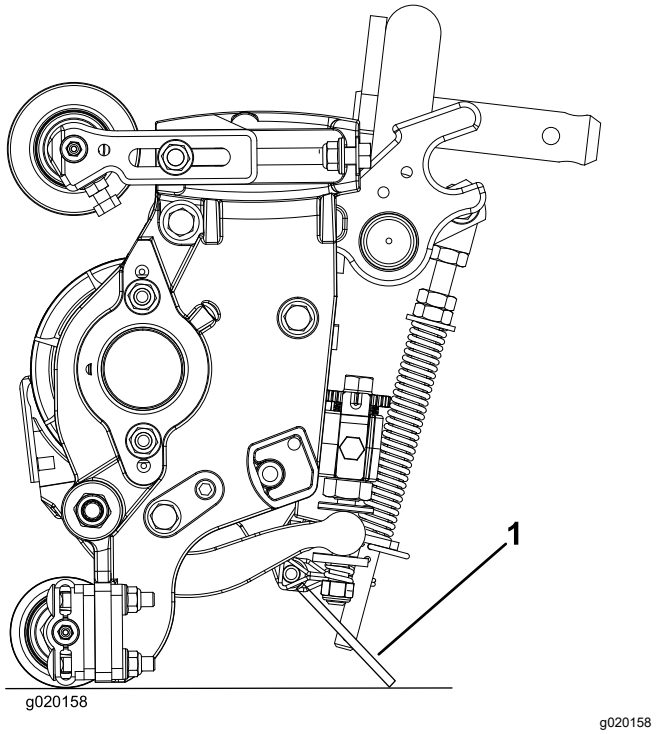

Obrázek 19

1. Nohou ovládaný stojan žací jednotky

Zajistěte nohou ovládaný stojan k řetězovému úchytu pomocí zajišťovacího čepu (Obrázek 20).

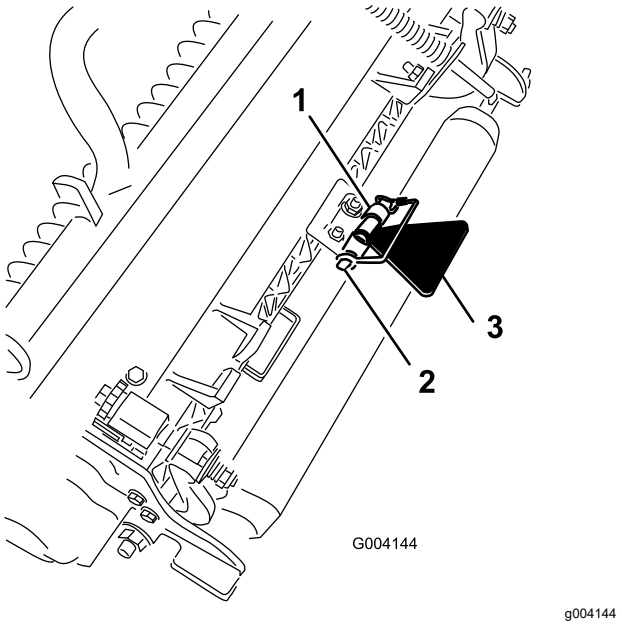

Obrázek 20

1. Řetězový úchyt
2. Zajišťovací čep
3. Nohou ovládaný stojan žací jednotky

Součásti stroje

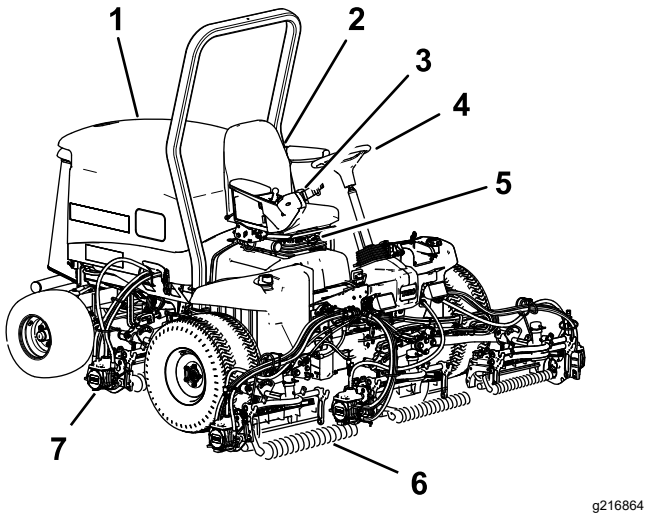

Obrázek 21

1. Kapota motoru
2. Pásy
3. Ovládací rameno
4. Volant
5. Páka nastavení sedadla
6. Přední žací nástavce
7. Zadní žací jednotky

Ovládací prvky

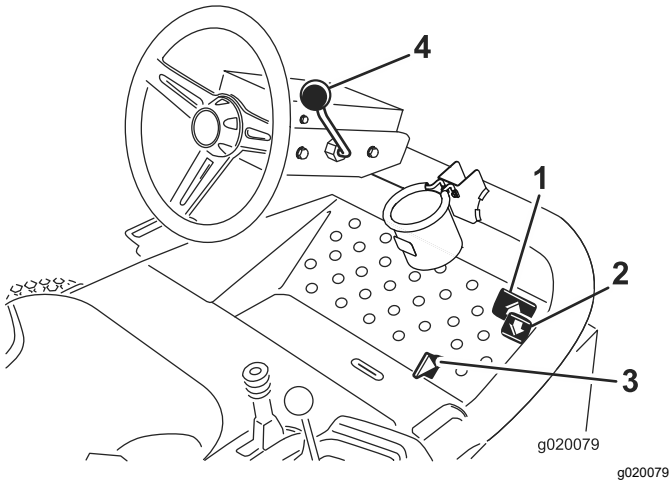

Obrázek 22

1. Pedál pro jízdu dopředu
2. Pedál pro jízdu dozadu
3. Přepínač sekání/přepravy
4. Páka naklonění volantu

Pedály ovládání pojezdu

Chcete-li jet dopředu, sešlápněte pedál pro jízdu dopředu (Obrázek 22). Sešlápněte pedál pro jízdu dozadu (Obrázek 22), chcete-li jet dozadu nebo rychleji zastavit při jízdě dopředu. Při zastavení stroje nechejte pedál vrátit se do NEUTRÁLNÍ polohy nebo jej přesuňte sami.

Přepínač sekání/přepravy

Patou přemístěte přepínač sekání/přepravy (Obrázek 22) doleva do přepravní polohy a doprava do polohy pro sekání. **Žací jednotky budou pracovat pouze v poloze SEKÁNÍ a nebudou se snižovat v poloze pro PŘEPRAVU.**

Důležité: **Rychlost při sekání je z výroby nastavena na 9,7 km/h. Lze ji zvýšit nebo snížit seřízením dorazového šroubu pro nastavení rychlosti (Obrázek 23).**

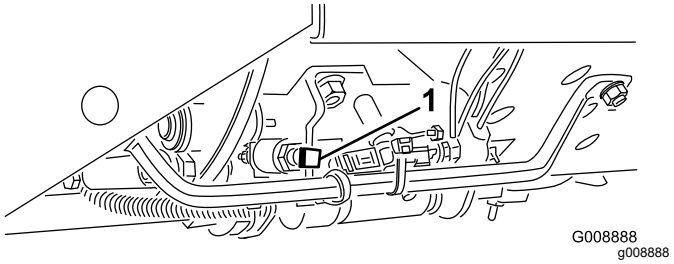

Obrázek 23

1. Dorazový šroub pro nastavení rychlosti

Páka naklonění volantu

Zatáhněte páku naklonění volantu (Obrázek 22) dozadu a nastavte volant do požadované polohy. Poté polohu zajistěte zatlačením páky dopředu.

Spínač zapalování

Spínač zapalování (Obrázek 24), který se používá ke startování, vypnutí a předehřívání motoru, má 3 polohy: VYPNUTO, ZAPNUTO/PŘEDEHŘÍVÁNÍ a START. Otočte klíčem do polohy ZAPNUTO/PŘEDEHŘÍVÁNÍ, dokud kontrolka žhavicích svíček nezhasne (přibližně 7 sekund); poté otočením klíče do polohy START spusťte startér. Jakmile motor nastartuje, klíček uvolněte. Klíč se automaticky vrátí do polohy ZAPNUTO/BĚH. Chcete-li motor vypnout, otočte klíč do polohy VYPNUTO. Vytáhněte klíček ze zapalování, aby nedošlo k náhodnému nastartování.

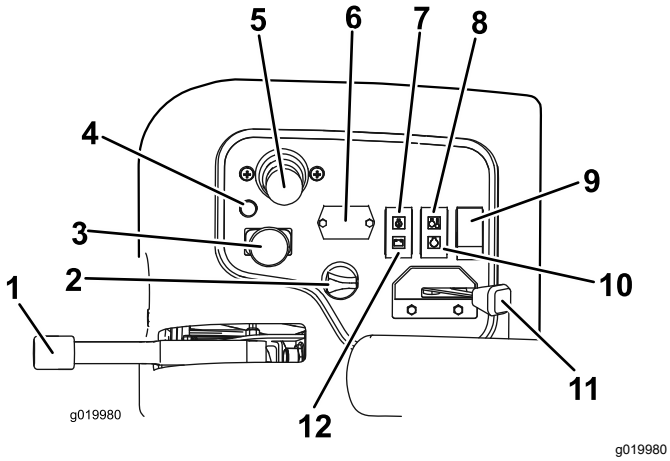

Obrázek 24

1. Parkovací brzda
2. Spínač zapalování
3. Spínač zapnutí/vypnutí
4. Diagnostická kontrolka
5. Ovládací páka spuštění/zvednutí
6. Počitadlo provozních hodin
7. Kontrolka tlaku oleje
8. Kontrolka teploty
9. Spínač osvětlení
10. Kontrolka žhavicích svíček
11. Škrticí klapka
12. Kontrolka alternátoru

Škrticí klapka

Posunutím škrticí klapky (Obrázek 24) dopředu zvýšíte otáčky motoru, posunutím dozadu je snížíte.

Spínač zapnutí/vypnutí

Spínač zapnutí/vypnutí (Obrázek 24) se používá společně s ovládací pákou spuštění/zvednutí k ovládání žacích jednotek. **Žací jednotky nelze spustit, pokud je páka sekání/přepravy v poloze pro PŘEPRAVU.**

Počitadlo provozních hodin

Počitadlo provozních hodin (Obrázek 24) udává celkový počet provozních hodin stroje. Aktivuje se vždy, když otočíte klíčem do zapnuté polohy.

Ovládací páka spuštění/zvednutí

Tato páka (Obrázek 24) slouží ke zvednutí a snížení žacích jednotek a rovněž ke spuštění a zastavení vřeten, pokud jsou vřetena v režimu sekání aktivována. **Žací jednotky nelze spustit, pokud je páka sekání/přepravy v poloze pro PŘEPRAVU.**

Poznámka: Pokud jsou žací jednotky aktivovány, není nutné držet páku v přední poloze, zatímco jsou žací jednotky spuštěné nebo zvednuté.

Výstražná kontrolka teploty chladicí kapaliny motoru

Výstražná kontrolka teploty (Obrázek 24) svítí, když je teplota chladicí kapaliny motoru vysoká. Při této teplotě jsou žací jednotky deaktivovány. Pokud se teplota chladicí kapaliny zvýší o dalších 5,5 °C, motor se vypne, aby nedošlo k dalšímu poškození.

Výstražná kontrolka tlaku oleje

Výstražná kontrolka tlaku oleje (Obrázek 24) svítí, když tlak motorového oleje klesne pod bezpečnou úroveň.

Kontrolka alternátoru

Když motor běží, musí být kontrolka alternátoru (Obrázek 24) zhasnutá. Pokud svítí, zkontrolujte systém dobíjení a případně jej opravte.

Kontrolka žhavicích svíček

Kontrolka žhavicích svíček (Obrázek 24) svítí, když jsou žhavicí svíčky v činnosti.

Parkovací brzda

Při každém vypnutí motoru zatáhněte parkovací brzdu (Obrázek 24), aby nedošlo k nežádoucímu pohybu stroje. Chcete-li zajistit parkovací brzdu, zatáhněte páku parkovací brzdy. Motor se zastaví, pokud sešlápnete pedál ovládání pojezdu při zajištěné parkovací brzdě.

Kontrolka diagnostiky

Kontrolka diagnostiky (Obrázek 24) se rozsvítí, pokud systém zjistí poruchu systému.

Palivoměr

Palivoměr (Obrázek 25) ukazuje množství paliva v nádrži.

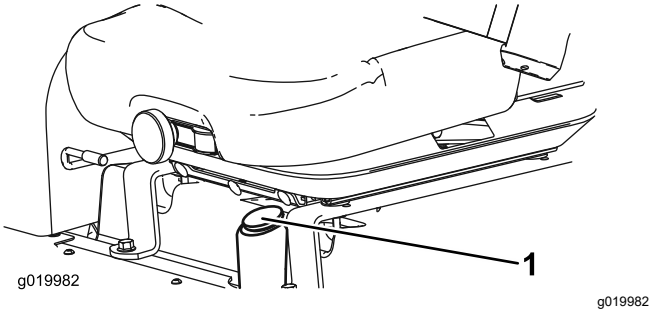

Obrázek 25

1. Palivoměr

Napájecí zásuvka

Napájecí zásuvka umístěná na vnější straně ovládacího panelu poskytuje 12V zdroj napájení pro elektronická zařízení (Obrázek 26).

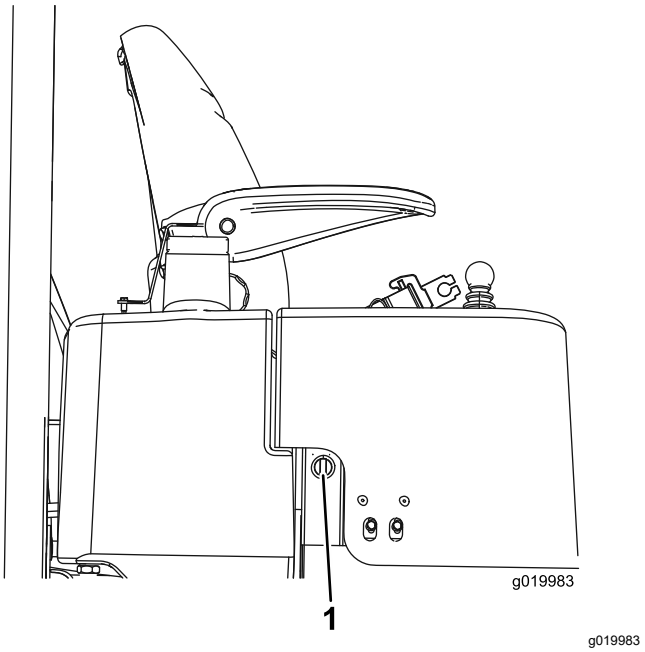

Obrázek 26

1. Napájecí zásuvka

Ovládací knoflíky otáček vřeten

Ovladače otáček vřeten slouží k ovládání rychlosti žacích jednotek (Obrázek 27). Otáčením knoflíku doleva se otáčky vřetena zvyšují. Informace o správných otáčkách vřetena naleznete na štítku s tabulkou otáček vřetena (Obrázek 31).

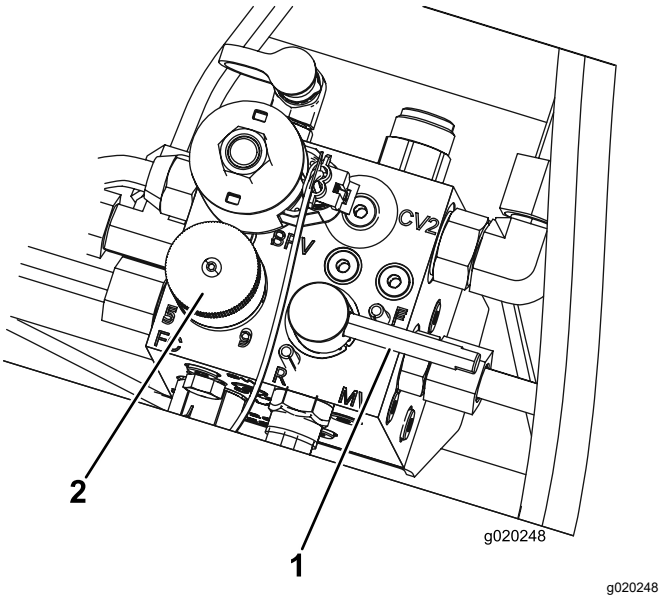

Obrázek 27

1. Páka přelapování
2. Ovládací knoflík otáček vřetena

Páka přelapování

Páku přelapování používejte společně s ovládací pákou snížení/zvednutí vřeten (Obrázek 27).

Technické údaje

Poznámka: Specifikace a konstrukce se mohou bez upozornění změnit.

Rozměry	Reelmaster 3550	Reelmaster 3555	Reelmaster 3575
Šířka sečení	208 cm	254 cm	254 cm
Celková šířka	239 cm	284 cm	284 cm
Přepravní šířka	231 cm	231 cm	231 cm
Celková délka	295 cm	267 cm	267 cm
Výška k vrcholu konstrukce ROPS	188 cm	201 cm	206 cm
Rozvor kol	151 cm	152 cm	152 cm
Hmotnost (konfigurovaná)	900 kg	1034 kg	1157 kg
Hmotnost (bez žacích jednotek)	708 kg	751 kg	796 kg

Přídavná zařízení / příslušenství

Pro stroj je k dispozici řada přídavných zařízení a příslušenství schválených společností Toro, která vylepšují a rozšiřují možnosti stroje. Seznam schválených přídavných zařízení a příslušenství můžete získat od svého autorizovaného servisního prodejce nebo distributora Toro nebo na stránkách www.Toro.com.

K zajištění optimální výkonnosti a dodržení požadavků na bezpečnost stroje je nutné používat pouze originální náhradní díly a příslušenství společnosti Toro. Náhradní díly a příslušenství jiných výrobců mohou být nebezpečné a jejich použití může mít za následek zneplatnění záruky.

Obsluha

Před provozem

Bezpečnostní kroky před použitím

Obecné bezpečnostní informace

- Nikdy nedovolte, aby nezaškolené osoby nebo děti obsluhovaly stroj nebo na něm prováděly servis. Věková hranice obsluhy může být omezena místními předpisy. Majitel je zodpovědný za proškolení všech operátorů a mechaniků.
- Dobře se seznamte s bezpečným použitím zařízení, ovládacími prvky a významem bezpečnostních nápisů.
- Před opuštěním místa obsluhy vypněte motor, vytáhněte klíč a počkejte, dokud se nezastaví všechny pohybující se části. Před seřizováním, údržbou, čištěním nebo uskladněním nechejte stroj vychladnout.
- Naučte se, jak rychle stroj zastavit a vypnout motor.
- Nikdy stroj neprovozujte, pokud nejsou všechny jeho kryty ve správné poloze nebo pokud řádně nefungují další bezpečnostní ochranná zařízení.
- Před sečením vždy stroj zkontrolujte a přesvědčte se, zda jsou žací jednotky v dobrém provozním stavu.
- Zkontrolujte prostor, kde budete stroj používat, a odstraňte všechny předměty, jež mohou být strojem vymrštěny.

Bezpečnost týkající se paliva

- Při manipulaci s palivem buďte velmi opatrní. Palivo je vysoce hořlavé a jeho výpary jsou výbušné.
- Uhaste všechny cigarety, doutníky, dýmky a ostatní zdroje vznícení.
- Používejte jen schválený kanystr.
- Neodstraňujte uzávěr palivové nádrže ani nedoplňujte nádrž palivem při spuštěném nebo horkém motoru.
- Nedoplňujte ani nevypouštějte palivo v uzavřeném prostoru.
- Neskladujte stroj nebo nádobu s palivem v blízkosti otevřeného ohně, zdroje jisker nebo tepla, například u ohřívače vody nebo jiného zařízení.
- V případě rozlití paliva se nepokoušejte nastartovat motor a vyhýbejte se použití jakéhokoli zdroje vznícení, dokud se palivové výpary nerozptýlí.

Provádění úkonů denní údržby

Servisní interval: Při každém použití nebo denně

Každý den před spuštěním stroje proveďte postupy, jež je třeba provádět před každým použitím/každý den a které jsou uvedeny v části Údržba (strana 36).

Kontrola parkovací brzdy

Servisní interval: Při každém použití nebo denně

1. Nastartujte motor, zvedněte žací jednotky, uvolněte parkovací brzdu a přesuňte stroj na otevřenou rovnou plochu.
2. Zatáhněte parkovací brzdu (Obrázek 28).

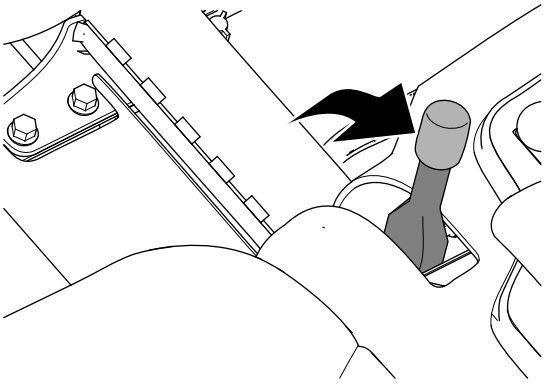

Obrázek 28

3. Chcete-li jet se strojem dopředu, sešlápněte pedál ovládání pojezdu.

   Poznámka: Pokud se stroj se zataženou parkovací brzdou pohybuje vpřed, parkovací brzdu seřiďte; viz Seřízení parkovací brzdy (strana 49).

   Poznámka: Při pohybu stroje dopředu se zataženou parkovací brzdou se vypne motor.
4. Pokud jste parkovací brzdu seřídili, zopakujte kroky 2 a 3.

   Poznámka: Jestliže se stroj pohybuje dopředu se zataženou parkovací brzdou, proveďte údržbu parkovacích brzd a zkontrolujte, zda není poškozené levé a pravé táhlo brzdy ani

otočný čep páky brzdy; viz Údržba parkovacích brzd (strana 49).

5. Před opuštěním sedadla obsluhy vypněte motor, vyjměte klíč a počkejte, dokud se nezastaví všechny pohybující se součásti.

Tankování paliva do nádrže

Používejte pouze čistou čerstvou naftu nebo bionaftu s nízkým (pod 500 miliontin) nebo velmi nízkým (pod 15 miliontin) obsahem síry. Nafta musí mít minimální cetanové číslo 40. Aby byla zajištěna čerstvost, nakupujte palivo v takovém množství, aby je bylo možné spotřebovat do 180 dní.

Palivová nádrž má objem přibližně 42 l.

Při teplotách nad -7 °C používejte letní naftu (2-D), při teplotách nižších než -7 °C zimní naftu (1-D nebo směs 1-D/2-D). Zimní nafta má při nízkých teplotách nižší teplotu vznícení vlastnosti tečení za studena, které usnadňují startování a omezují ucpávání palivového filtru.

Používání letní nafty při teplotách nad -7 °C přispěje ve srovnání se zimní naftou k delší životnosti palivového čerpadla a vyššímu výkonu.

Stroj je **připraven na bionaftu**.

U tohoto stroje lze rovněž použít palivo s podílem bionafty do stupně B20 (20 % bionafty, 80 % motorové nafty). Používejte výhradně motorovou naftu s nízkým nebo velmi nízkým obsahem síry. Dodržujte následující bezpečnostní opatření:

- Podíl bionafty v palivu musí odpovídat specifikaci ASTM D6751 nebo EN14214.
- Složení směsi paliva musí splňovat normu ASTM D975 nebo EN590.
- Směsi s bionaftou mohou poškodit nátěr povrchů.
- V chladném počasí používejte bionaftu B5 (obsah bionafty 5 %) nebo nižšího stupně.
- Kontrolujte těsnění, hadice a vložky, které jsou v kontaktu s palivem, jelikož se mohou postupně opotřebovávat.
- Po přechodu na směs bionafty můžete po určitou dobu očekávat ucpávání palivového filtru.
- O další informace o bionaftě požádejte autorizovaného prodejce Toro.

1. Odstavte stroj na rovném povrchu, snižte žací jednotky, zatáhněte parkovací brzdu, vypněte motor a vyjměte klíč ze spínače zapalování.
2. Očistěte oblast kolem uzávěru palivové nádrže (Obrázek 29).
3. Sejměte uzávěr palivové nádrže.
4. Naplňte nádrž ke spodnímu okraji plnicího hrdla. **Nádrž nepřeplňujte.**
5. Namontujte uzávěr.
6. Otřete veškeré rozlité palivo, aby nevznikl požár.

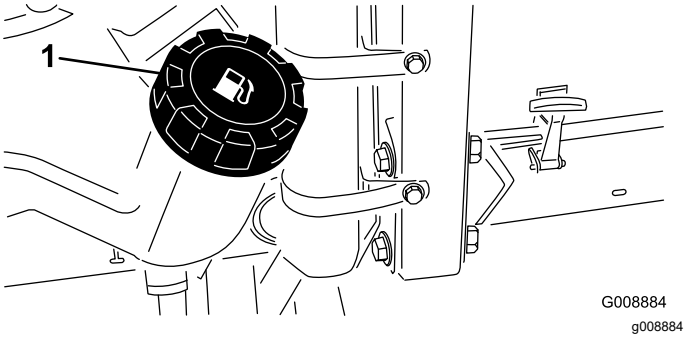

Obrázek 29

1. Uzávěr palivové nádrže

Nastavení sedadla

Změna polohy sedadla

Sedadlem řidiče můžete pohybovat dopředu a dozadu. Jeho polohu si nastavte tak, abyste měli optimální podmínky pro řízení a ovládání stroje a maximální pracovní pohodlí.

1. Sedadlo odjistíte přemístěním páky do strany (Obrázek 30).
2. Posuňte sedadlo do požadované polohy a uvolněním páky jej zajistěte.

Změna výšky sedadla

Sedadlo je možné nastavit na hladkou a pohodlnou jízdu. Umístěte sedadlo tak, aby se vám sedělo co nejpohodlněji.

Chcete-li sedadlo nastavit, otočením předního knoflíku požadovaným směrem zvolte polohu zajišťující maximální pohodlí (Obrázek 30).

Změna polohy opěrky

Opěrku je možné nastavit tak, aby umožňovala pohodlnou jízdu. Umístěte opěrku tak, abyste dosáhli optimálního pohodlí.

Chcete-li ji seřídit, otočte knoflíkem pod pravou opěrkou ruky v požadovaném směru tak, aby poskytovala maximální pohodlí (Obrázek 30).

Změna polohy opěrky ruky

Opěrky ruky je možné nastavit na pohodlnou jízdu. Opěrky ruky nastavte tak, abyste se cítili co nejpohodlněji.

Chcete-li opěrku ruky nastavit, otočením knoflíku požadovaným směrem zvolíte polohu zajišťující maximální pohodlí (Obrázek 30).

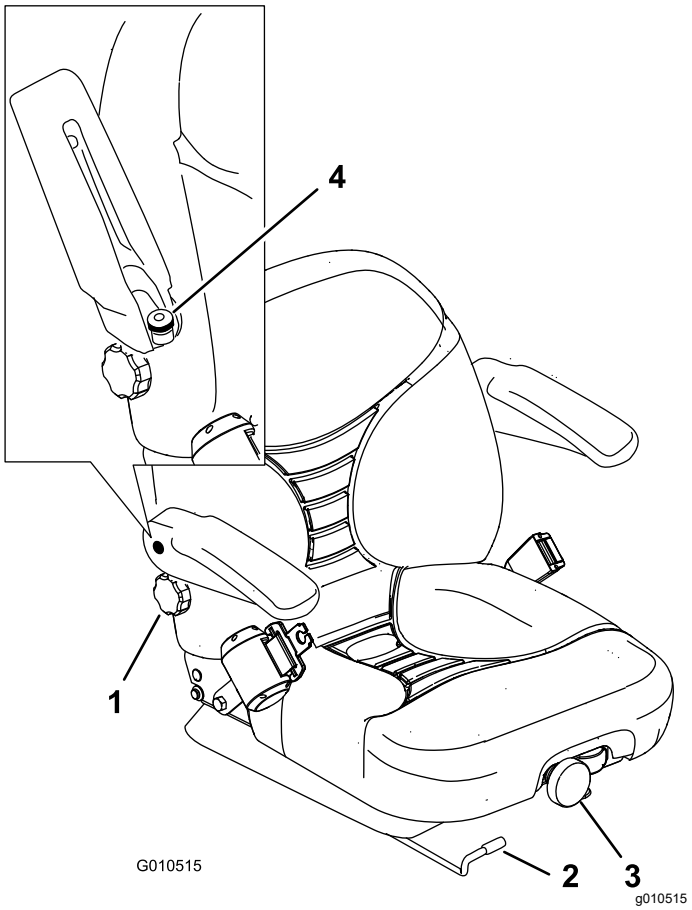

Obrázek 30

1. Knoflík opěrky ruky
2. Páka seřízení polohy sedadla
3. Kolečko nastavení výšky sedadla
4. Seřizovací knoflík opěrky ruky

Během provozu

Bezpečnost za provozu

Obecné bezpečnostní informace

- Majitel nebo obsluha odpovídají za nehody, jež mohou vést ke zranění osob nebo poškození majetku, a je jejich povinností jim předcházet.
- Používejte vhodné oblečení a pomůcky, včetně ochranných brýlí, dlouhých kalhot, pevné protiskluzové obuvi a chráničů sluchu. Svažte si dlouhé vlasy a nenoste volné oděvy či volné šperky.
- Stroj neobsluhujte, jste-li nemocní, unavení nebo pod vlivem alkoholu nebo drog.
- Při práci se strojem buďte maximálně opatrní. Neprovádějte žádné činnosti, jež by odváděly vaši pozornost, neboť byste mohli způsobit zranění nebo poškození majetku.
- Před spuštěním motoru se přesvědčte, zda jsou všechny pohony v neutrální poloze, zda je zatažena parkovací brzda a zda zaujímáte správnou pracovní pozici.
- Na stroji nepřevážejte spolujezdce a dbejte na to, aby se přihlížející osoby a děti zdržovaly mimo provozní oblast.
- Se strojem pracujte jen za dobré viditelnosti, abyste se mohli vyhnout výmolům a nebezpečí skrytému v terénu.
- Nesekejte mokrou trávu. Stroj může v důsledku snížené tahové síly podklouzávat.
- Nepřibližujte své ruce a nohy k žacím jednotkám.
- Před couváním se pohledem dozadu a dolů ujistěte, že máte volnou cestu.
- Buďte opatrní, pokud se blížíte k nepřehledným zatáčkám, křovinám, stromům nebo jiným objektům, jež vám mohou bránit ve výhledu.
- Vypínejte žací jednotky pokaždé, když nesečete.
- Při zatáčení a jízdě přes silnice nebo chodníky stroj zpomalte a počínejte si opatrně. Vždy dejte přednost jiným vozidlům.
- Motor nechejte pracovat jen v dobře větraném prostoru. Výfukové plyny obsahují oxid uhelnatý, který má při vdechnutí smrtelné účinky.
- Nenechávejte stroj se spuštěným motorem bez dozoru.
- Před opuštěním pozice obsluhy proveďte následující opatření:
  - Zaparkujte stroj na rovném povrchu.
  - Vypněte žací jednotky a přídavná zařízení spusťte dolů.
  - Zatáhněte parkovací brzdu.
  - Vypněte motor a vyjměte klíč ze zapalování.
  - Počkejte, dokud se nezastaví pohyb všech součástí.
- Pracujte se strojem jen za dobré viditelnosti a za dobrého počasí. Nepracujte se strojem, pokud hrozí nebezpečí zásahu bleskem.

Bezpečnost při použití systému ochrany v případě převrácení (ROPS)

- Nedemontujte žádnou ze součástí konstrukce ROPS ze stroje.
- Přesvědčte se, zda jste připoutáni bezpečnostním pásem a zda jste schopni se v případě nouze rychle odpoutat.

- Vždy používejte bezpečnostní pás.
- Věnujte velkou pozornost překážkám nad hlavou a vyhýbejte se kontaktu s nimi.
- Udržujte konstrukci ROPS v bezpečném provozním stavu a pravidelně pečlivě kontrolujte, zda není poškozená a zda jsou všechny montážní prvky utaženy.
- Všechny poškozené součásti konstrukce ROPS vyměňte. Nesnažte se je opravovat nebo upravovat.

Bezpečnost při práci ve svahu

- Svahy jsou významným faktorem při nehodách způsobených ztrátou kontroly nebo převrácením, které mohou vést k vážnému poranění nebo smrti. Při práci na svahu odpovídáte za bezpečnost. Při práci se strojem na jakémkoli svahu je třeba dbát zvýšené pozornosti.
- Zkontrolujte podmínky na místě sekání a proveďte průzkum místa; na základě toho určíte, zda je svah pro provoz stroje bezpečný. Při provádění tohoto průzkumu vždy používejte zdravý rozum a dobré úsudky.
- Prostudujte si níže uvedené pokyny pro práci se strojem na svahu. Před zahájením práce se strojem vyhodnoťte podmínky na pracovišti a stanovte, zda můžete se strojem za těchto okolností v daný den na zamýšleném místě pracovat. Změny v terénu mohou vést ke změně provozního sklonu stroje.
  - Na svahu stroj nerozjíždějte, nezastavujte ani jej neotáčejte. Neměňte náhle rychlost ani směr. Zatáčejte pomalu a postupně.
  - Nepracujte se stroje v podmínkách, kde je ohrožena tahová síla, schopnost řízení nebo stabilita.
  - Odstraňte nebo vyznačte překážky, jako jsou příkopy, výmoly, koleje, hrboly, kameny neb jiné skryté předměty. Vysoká tráva může překážky skrýt. Stroj se může na nerovném terénu převrhnout.
  - Uvědomte si, že při práci se strojem na mokré trávě, napříč svahem nebo po svahu dolů může dojít ke ztrátě jeho tahového výkonu.
  - Při práci se strojem v blízkosti svahů, příkopů, náspů, vodních toků nebo jiných nebezpečných míst si počínejte velmi opatrně. Při přejetí kola přes okraj nebo propadnutí okraje se stroj může náhle převrhnout. Mezi strojem a jakýmkoliv nebezpečným místem dodržujte bezpečnou vzdálenost.
  - Nebezpečí vyhodnoťte na úpatí svahu. Pokud hrozí nebezpečí, sekejte na svahu pomocí stroje ovládaného za chůze.
  - Je-li to možné, při práci na svahu mějte žací jednotky spuštěné k zemi. Zvednutím žacích jednotek při práci na svahu může dojít k narušení stability stroje.

Spuštění motoru

Palivovou soustavu může být nutné odvzdušnit v následujících situacích, viz Odvzdušnění palivové soustavy (strana 30):

- První startování nového motoru
- Motor přestal běžet kvůli nedostatku paliva.
- Byla prováděna údržba součástí palivové soustavy, např. výměna filtru apod.

1. Zatáhněte parkovací brzdu a spínač pohonu žací jednotky nastavte do polohy pro VYPNUTÍ.
2. Sundejte nohu z pedálu ovládání pojezdu a ujistěte se, že je pedál v NEUTRÁLNÍ poloze.
3. Posuňte páku škrticí klapky do polovičního nastavení.
4. Vložte klíč do zapalování a otočte jím do polohy ZAPNUTO/PŘEDEHŘÍVÁNÍ, dokud kontrolka žhavicích svíček nezhasne (přibližně 7 sekund); poté otočením klíče do polohy START spusťte startér.

   Poznámka: Jakmile motor nastartuje, klíč uvolněte. Klíč se automaticky vrátí do polohy ZAPNUTO/BĚH.

   Důležité: **Aby nedošlo k přehřívání startéru, nespínejte startér na dobu delší než 15 sekund. Po 10 sekundách souvislého startování vyčkejte 60 sekund před opětovným sepnutím.**
5. Při prvním nastartování motoru nebo po generální opravě motoru jezděte strojem dopředu nebo dozadu po dobu 1 až 2 minut. Rovněž použijte páku ovládání zdvihu a spínač pohonu žacích jednotek a ověřte funkčnost všech součástí.

   Otočením volantu doleva a doprava zkontrolujte odezvu řízení, poté vypněte motor a zkontrolujte, zda není patrný únik oleje, volné součásti a další viditelné závady.

⚠ VÝSTRAHA

Při kontaktu s pohybujícími se částmi může dojít ke zranění osob.

Před kontrolou úniku oleje, uvolněných součástí a dalších závad vypněte motor a vyčkejte, až se všechny pohybující se součásti zastaví.

Vypnutí motoru

1. Přesuňte páčku škrticí klapky do polohy pro POMALÝ BĚH.
2. Přepněte spínač pohonu žacích jednotek do ODPOJENÉ polohy.
3. Otočte klíčem do polohy VYPNUTO.
4. Vytáhněte klíč ze spínače zapalování, aby nedošlo k náhodnému nastartování.

Nastavení otáček vřeten

Chcete-li dosáhnout konzistentního kvalitního sekání a jednotného vzhledu posekané trávy, je důležité správné nastavení ovladačů otáček vřeten (pod sedadlem). Seřiďte ovladače otáček vřeten následujícím způsobem:

1. Zvolte výšku sekání, v níž budou žací jednotky použity.
2. Zvolte požadovanou pojezdovou rychlost odpovídající podmínkám.
3. Nastavení správných otáček vřetena určíte podle grafů na štítcích s tabulkou otáček vřetena (Obrázek 31 a Obrázek 32).

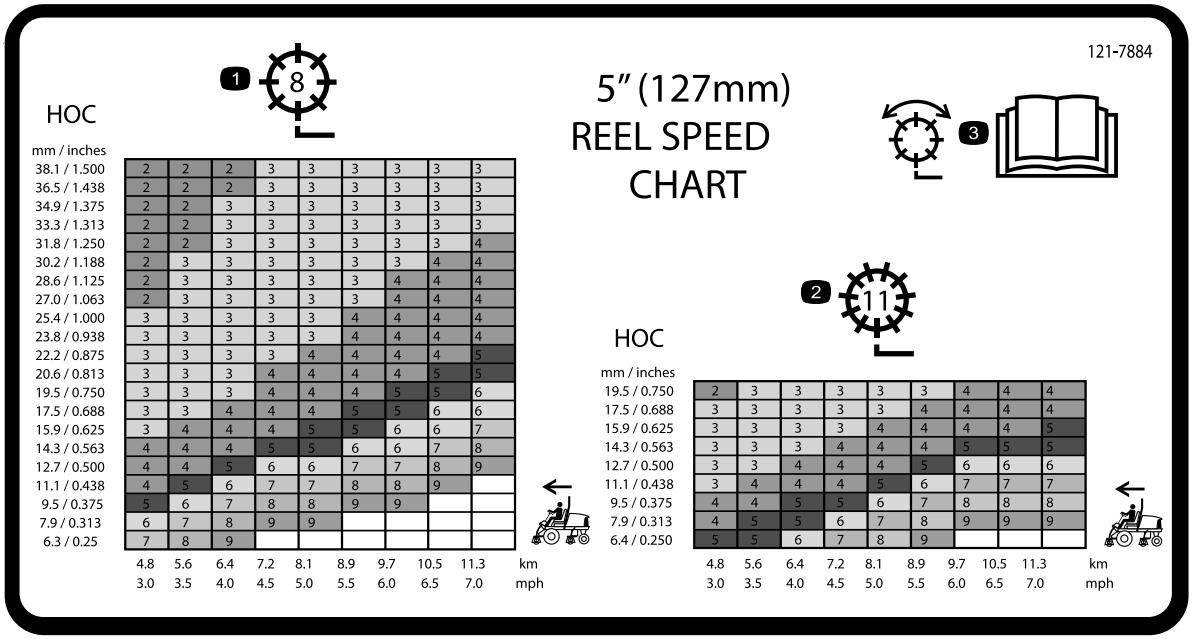

Obrázek 31

Model 03820 a 03910

1. Nastavení vřetena s 8 noži
2. Nastavení vřetena s 11 noži
3. Více informací o nastavení vřetena naleznete v *provozní příručce*.

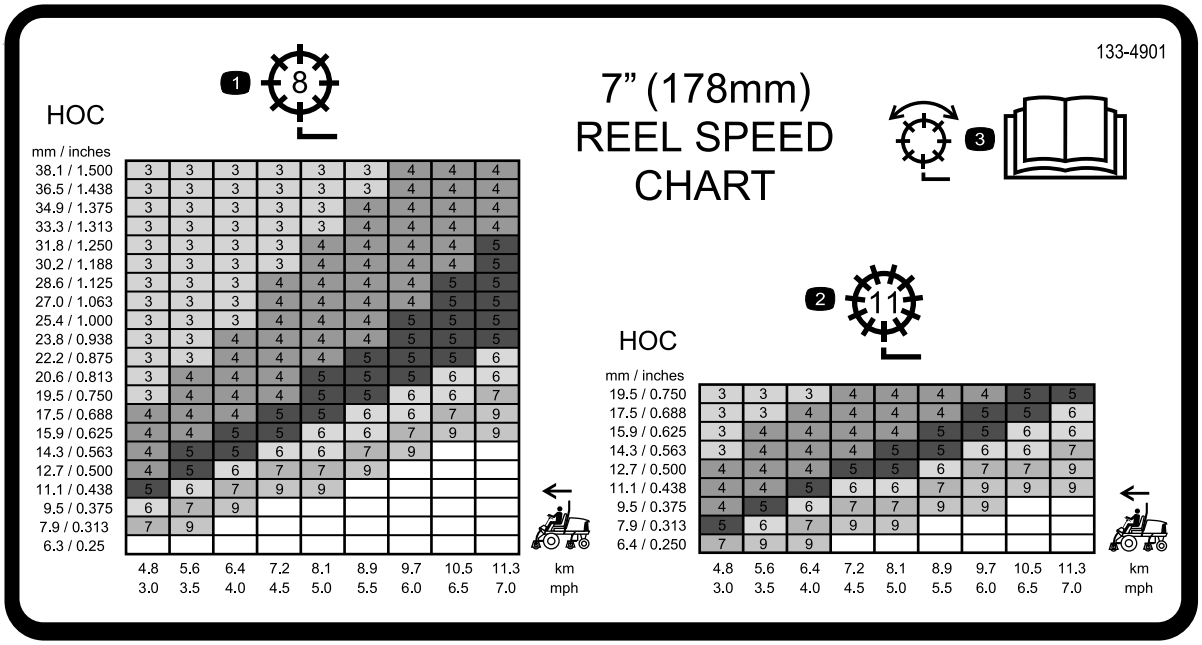

Obrázek 32

Model 03821

1. Nastavení vřetena s 8 noži
2. Nastavení vřetena s 11 noži
3. Více informací o nastavení vřetena naleznete v *provozní příručce*.

4. Chcete-li nastavit otáčky vřeten, otočte knoflík (Obrázek 33) tak, aby šipka ukazatele byla u čísla odpovídajícího požadovanému nastavení.

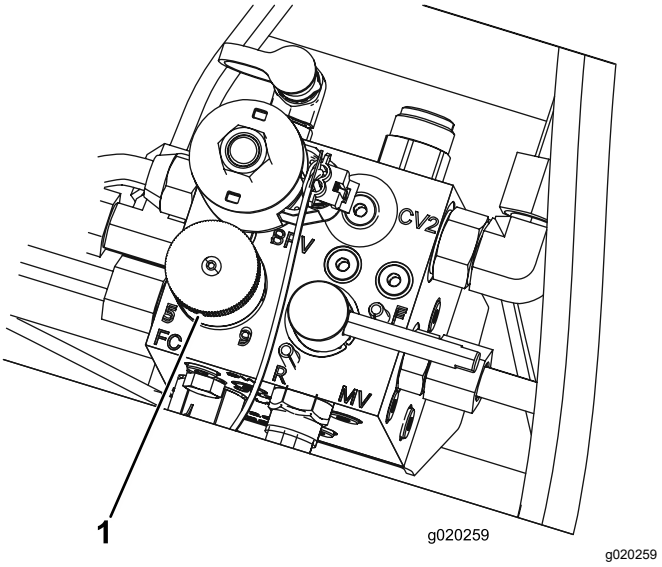

Obrázek 33

1. Ovládací knoflík otáček vřetena

Poznámka: Otáčky vřeten lze zvýšit či snížit, a kompenzovat tak stav trávníku. Pokud používáte koše, zvyšte otáčky vřetena, aby se zlepšil výkon sběru.

Nastavení vyvážení zvedacích ramen

Můžete seřídit vyvážení zvedacích ramen zadních žacích jednotek a kompenzovat tak různé stavy trávníku. Zajistíte tak rovnoměrnou výšku sekání v náročných podmínkách nebo v oblastech se ztvrdlou odumřelou trávou.

Jednotlivé vyrovnávací pružiny můžete seřídit na jedno ze čtyř nastavení. Jeden krok zvýší nebo sníží vyvážení žací jednotky o 2,3 kg. Pružiny lze umístit na zadní stranu prvního ovládacího mechanismu pružiny, chcete-li odstranit veškeré vyvážení (poloha vpředu).

1. Odstavte stroj na rovném povrchu, snižte žací jednotky, zatáhněte parkovací brzdu, vypněte motor a vyjměte klíč ze spínače zapalování.
2. Vložte trubku nebo podobný předmět do dlouhého konce pružiny, abyste uvolnili napnutí pružiny během nastavování (Obrázek 34).

⚠ VÝSTRAHA

Pružiny jsou napnuté a mohou způsobit zranění.

Při jejich seřizování dbejte opatrnosti.

3. Uvolněte napětí pružiny a demontujte šroub a pojistnou matici, které upevňují ovládací mechanismus pružiny k držáku (Obrázek 34).

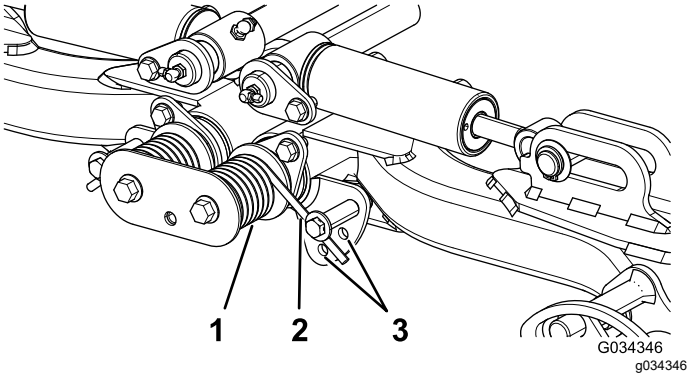

Obrázek 34

1. Pružina
2. Ovládací mechanismus pružiny
3. Další umístění otvorů

4. Přesuňte ovládací mechanismus pružiny do požadovaného místa otvoru a zajistěte jej šroubem a pojistnou maticí.
5. Opakujte postup u další pružiny.

Odvzdušnění palivové soustavy

1. Odstavte stroj na rovném povrchu, snižte žací jednotky, zatáhněte parkovací brzdu, vypněte motor a vyjměte klíč.
2. Přesvědčte se, zda palivo sahá alespoň do poloviny palivové nádrže.
3. Odjistěte a zvedněte kapotu.
4. Otevřete odvzdušňovací šroub na čerpadle vstřikování paliva (Obrázek 35).

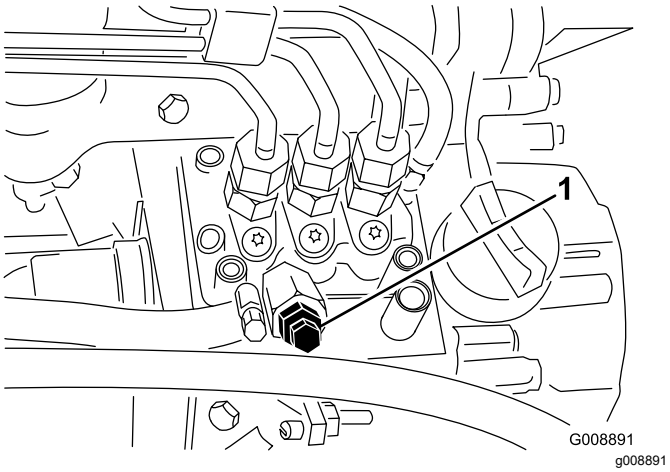

Obrázek 35

1. Odvzdušňovací šroub na čerpadle vstřikování paliva

5. Otočte klíčem zapalování do ZAPNUTÉ polohy. Elektrické palivové čerpadlo zahájí činnost a vytlačí vzduch prostřednictvím odvzdušňovacího šroubu.

   Poznámka: Ponechte klíč v ZAPNUTÉ poloze, dokud kolem šroubu nezačne vytékat souvislý proud paliva.
6. Utáhněte šroub a otočte zapalování klíčkem zapalování do VYPNUTÉ polohy.

Poznámka: Po provedení uvedených postupů odvzdušnění by měl motor normálně nastartovat. Pokud však motor nenastartuje, mohlo dojít k zachycení vzduchu mezi čerpadlem vstřikování a vstřikovači; postupujte podle pokynů v části Odvzdušnění vstřikovačů (strana 44).

Vysvětlení kontrolky diagnostiky

Stroj je vybaven kontrolkou diagnostiky, která se rozsvítí, pokud elektronická řídicí jednotka zaznamená závadu elektroniky. Kontrolka diagnostiky se nachází na ovládacím panelu (Obrázek 36). Pokud elektronická řídicí jednotka pracuje správně a klíčový přepínač otočíte do ZAPNUTÉ polohy, na 3 sekundy se rozsvítí kontrolka diagnostiky řídicí jednotky a zhasne, což znamená, že kontrolka pracuje správně. Pokud se motor vypne, kontrolka se trvale rozsvítí, dokud nezměníte polohu klíče. Kontrolka bude blikat, pokud řídicí jednotka zjistí závadu elektrického systému. Kontrolka přestane blikat a automaticky se resetuje po otočení klíčovým přepínačem do vypnuté polohy, pokud byla závada odstraněna.

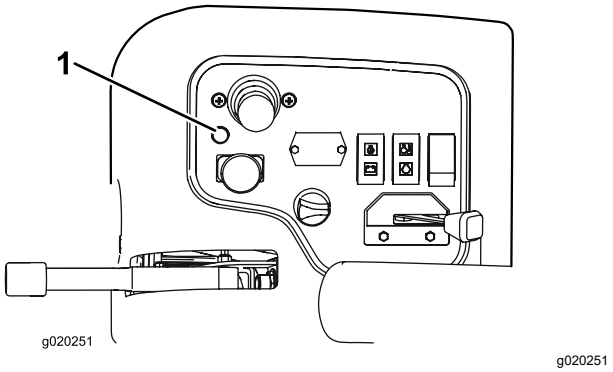

Obrázek 36

1. Kontrolka diagnostiky

Bliká-li kontrolka diagnostiky řídicí jednotky, znamená to, že řídicí jednotka zjistila některý z následujících problémů:

- Došlo ke zkratování výstupu.
- Je otevřený okruh výstupu.

Pomocí diagnostického displeje určete, který výstup je vadný. Postupujte podle pokynů v části Kontrola ochranných spínačů (strana 31).

Pokud se kontrolka diagnostiky při otočení klíčovým přepínačem do ZAPNUTÉ polohy nerozsvítí, znamená

to, že elektronická řídicí jednotka nefunguje. Možné příčiny:

- Není připojen zpětný obvod.
- Kontrolka je spálená.
- Pojistky jsou spálené.
- Jednotka nefunguje správně.

  Zkontrolujte všechna elektrická spojení, vstupní pojistky a žárovku diagnostické kontrolky a pokuste se určit příčinu závady. Konektor zpětného obvodu musí být upevněn ke konektoru kabelového svazku.

Popis diagnostického displeje ACE

Stroj je vybaven elektronickou řídicí jednotkou, která ovládá většinu funkcí stroje. Řídicí jednotka určuje, která funkce je nutná pro různé vstupní spínače (tj. spínač sedadla, klíček zapalování atd.), a zapíná výstupy, které aktivují elektromagnety nebo relé příslušné funkce stroje.

Aby elektronická řídicí jednotka ovládala stroj správným způsobem, musí být všechny vstupní spínače, výstupní elektromagnety a relé správně připojeny a v pořádku.

Diagnostický displej ACE slouží ke kontrole a opravám elektrických funkcí stroje.

Kontrola ochranných spínačů

Servisní interval: Při každém použití nebo denně

Účelem ochranných spínačů je zabránit nastartování motoru, pokud není pedál ovládání pojezdu v NEUTRÁLNÍ poloze, spínač zapnutí/vypnutí ve VYPNUTÉ poloze a ovládací páčka spuštění/zvednutí v NEUTRÁLNÍ poloze. Pokud sešlápnete pedál ovládání pojezdu, když na sedadle nesedí žádná osoba nebo je zatažená parkovací brzda, dojde navíc k vypnutí motoru.

⚠ VÝSTRAHA

Jestliže jsou ochranné spínače odpojeny nebo poškozeny, stroj se může za provozu chovat nepředvídatelně a způsobit zranění osob.

- **Se spínači bezpečnostního blokování nemanipulujte.**
- **Denně funkci ochranných spínačů kontrolujte a jakýkoli poškozený spínač před použitím stroje vyměňte.**

Kontrola funkce ochranných spínačů

1. Odstavte stroj na rovném povrchu, snižte žací jednotky, zatáhněte parkovací brzdu a vypněte motor.
2. Demontujte kryt z ovládacího panelu.
3. Vyhledejte kabelový svazek a konektor zpětného obvodu (Obrázek 37).

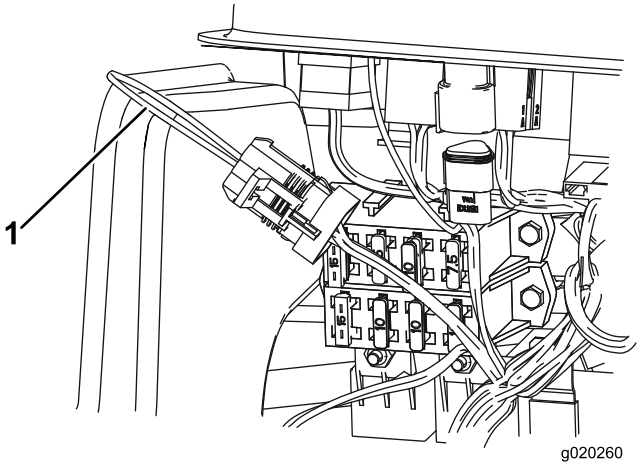

g020260

Obrázek 37

1. Konektor zpětného obvodu

4. Opatrně odpojte konektor zpětného obvodu od konektoru kabelového svazku.
5. Připojte konektor diagnostického displeje ACE ke konektoru kabelového svazku (Obrázek 38).

   Poznámka: Na diagnostický displej ACE umístěte správný překryvný štítek.

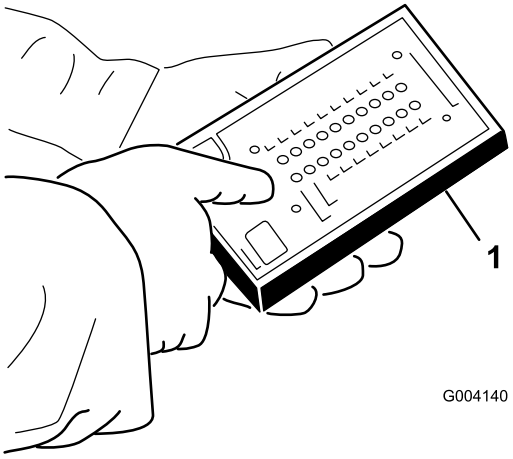

g004140

Obrázek 38

1. Diagnostický displej ACE

6. Otočte klíčovým přepínačem do ZAPNUTÉ polohy, ale stroj nestartujte.

Poznámka: Červený text na překryvném štítku označuje vstupní spínače, zelený text označuje výstupy.

7. Měla by se rozsvítit kontrolka LED „zobrazených vstupů“ v pravém dolním rohu diagnostického displeje ACE. Pokud se rozsvítí kontrolka LED „zobrazených výstupů“, stisknutím přepínače na diagnostickém displeji ACE přepněte na kontrolku LED „zobrazených vstupů“.

   Na diagnostickém displeji ACE se rozsvítí kontrolka LED odpovídající jednotlivým vstupům, když dojde k uzavření obvodu daného spínače.

8. Jednotlivě přepínejte mezi otevřeným a zavřeným obvodem každého ze spínačů (tj. sedněte si na sedadlo, sešlápněte pedál ovládání pojezdu atd.) a sledujte, zda příslušná kontrolka LED na diagnostickém displeji ACE zabliká, když dojde k uzavření obvodu daného spínače. Postup opakujte u všech spínačů, které můžete přepnout ručně.

9. Pokud je obvod spínače uzavřený a příslušná kontrolka LED se nerozsvítí, zkontrolujte všechny vodiče a spojení spínače nebo zkontrolujte spínač pomocí ohmmetru nebo multimetru. Vyměňte veškeré vadné spínače a opravte všechny poškozené vodiče.

   Poznámka: Diagnostický displej ACE rovněž umožňuje detekci zapnutí výstupních elektromagnetů a relé. Jedná se o rychlý způsob zjištění, zda jde o závadu elektrického nebo hydraulického systému stroje.

Kontrola výstupní funkce

1. Odstavte stroj na rovném povrchu, snižte žací jednotky, zatáhněte parkovací brzdu, vypněte motor a vyjměte klíč.
2. Odstraňte přístupový panel na straně ovládacího ramena.
3. Vyhledejte kabelový svazek a konektory vedle řídicí jednotky.
4. Opatrně odpojte konektor zpětného obvodu od konektoru kabelového svazku.
5. Připojte konektor diagnostického displeje ACE ke konektoru kabelového svazku.

   Poznámka: Na diagnostický displej ACE umístěte správný překryvný štítek.

6. Otočte klíčovým přepínačem do ZAPNUTÉ polohy, ale stroj nestartujte.

   Poznámka: Červený text na překryvném štítku označuje vstupní spínače, zelený text označuje výstupy.

7. Měla by se rozsvítit kontrolka LED „zobrazených výstupů“ v pravém dolním rohu diagnostického displeje ACE. Pokud se rozsvítí kontrolka LED „zobrazených vstupů“, stisknutím přepínače na diagnostickém displeji ACE přepněte na kontrolku LED „zobrazených výstupů“.

   Poznámka: Při provádění následujícího kroku může být nutné přepnout mezi kontrolkami „zobrazených vstupů“ a „zobrazených výstupů“ několikrát. Přepnutí provedete vždy jedním stisknutím tlačítka. To lze provést několikrát podle potřeby. Tlačítko nedržte stisknuté.

8. Sedněte si na sedadlo a zkuste použít požadovanou funkci stroje. Měla by se rozsvítit kontrolka LED příslušného výstupu signalizující, že elektronická řídicí jednotka tuto funkci zapne.

   Poznámka: Pokud se správná kontrolka LED výstupu nerozsvítí, zkontrolujte, zda jsou vstupní spínače ve správné poloze, aby došlo k zapnutí funkce. Zkontrolujte správnou funkci spínače. Pokud kontrolky LED výstupu svítí, jak bylo specifikováno, ale funkce stroje není správná, znamená to, že problém není v elektrickém systému. V případě potřeby proveďte opravu.

   Poznámka: Pokud jsou všechny výstupní spínače ve správné poloze a fungují správně, ale kontrolky LED nesvítí podle specifikace, znamená to problém elektronické řídicí jednotky. V takovém případě požádejte o pomoc autorizovaného prodejce Toro.

   Důležité: **Diagnostický displej ACE nenechávejte připojen ke stroji. Pro prostředí, ve kterém je stroj každodenně používán, nemá dostatečnou odolnost. Jakmile práci s diagnostickým displejem ACE dokončíte, odpojte jej od stroje a připojte konektor zpětného obvodu zpět ke konektoru kabelového svazku. Stroj nelze uvést do provozu, pokud není na kabelovém svazku připojen konektor zpětného obvodu. Diagnostický displej ACE uložte na suchém bezpečném místě v dílně, nikoli na stroji.**

Provozní tipy

Seznámení se se strojem

Před sečením trávy si nacvičte obsluhu stroje na volné ploše. Nastartuje a vypněte motor. Vyzkoušejte jízdu vpřed i vzad. Spusťte a zvedněte žací jednotky a rovněž je zapněte a vypněte. Po seznámení se strojem nacvičujte jízdu do svahu a ze svahu při různých rychlostech.

Pochopení funkce výstražného systému

Pokud se při provozu rozsvítí některá výstražná kontrolka, okamžitě stroj zastavte a před pokračováním prací opravte problém. Při používání porouchaného stroje může dojít k jeho vážnému poškození.

Sekání trávy

Spusťte motor a přesuňte páčku škrticí klapky do polohy RYCHLÝ BĚH. Přepněte spínač zapnutí/vypnutí do ZAPNUTÉ polohy a použijte páku spuštění/zvednutí k ovládání žacích jednotek (přední žací jednotky jsou načasovány tak, aby se spustily dříve než zadní žací jednotky). Chcete-li jet dopředu a sekat trávu, sešlápněte pedál ovládání pojezdu dopředu.

Jízda se strojem v přepravním režimu

Přepněte spínač zapnutí/vypnutí do VYPNUTÉ polohy a zvedněte žací jednotky do polohy pro přepravu. Přesuňte páku sekání/přepravy do polohy pro PŘEPRAVU. Při jízdě mezi překážkami dávejte pozor na neúmyslné poškození stroje nebo žacích nástavců. Při jízdě na svazích buďte zvláště opatrní. Jeďte pomalu a vyhněte se ostrým zatáčkám, aby nedošlo k převrácení.

Po provozu

Bezpečnostní opatření po použití

Obecné bezpečnostní informace

- Před opuštěním místa obsluhy vypněte motor, vytáhněte klíč a počkejte, dokud se nezastaví všechny pohybující se části. Před seřizováním, údržbou, čištěním nebo uskladněním nechejte stroj vychladnout.
- V zájmu předcházení vzniku požáru odstraňujte z žacích jednotek, pohonů, tlumičů výfuku, chladicích mřížek a prostoru motoru trávu a nečistoty. Místa potřísněná uniklým olejem nebo palivem vždy očistěte.
- Při přepravě stroje a vždy, když stroj nepoužíváte, vyřaďte pohon přídavných zařízení.
- Provádějte údržbu bezpečnostních pásů, případně je vyčistěte.
- Neskladujte stroj ani nádobu s palivem v blízkosti otevřeného ohně, zdroje jisker nebo tepla, například u ohřívače vody nebo jiných zařízení.

Tlačení nebo vlečení stroje

V nouzové situaci lze strojem jet dopředu po aktivaci obtokového ventilu hydraulického čerpadla s proměnným zdvihem a připojení hydraulické hadice pro zajištění obtoku zpětného ventilu. Stroj je pak možné vléct nebo tlačit.

Důležité: **Při tlačení nebo vlečení nepřekračujte rychlost 3 až 4,8 km/h nebo vzdálenost 0,4 km, jinak hrozí nebezpečí poškození vnitřní převodovky. Obtokový ventil musí být otevřen pokaždé, když stroj tlačíte nebo táhnete. Při každém tlačení nebo vlečení stroje dozadu je navíc nutné připojit hydraulickou hadici, která zajistí obtok zpětného ventilu.**

Pokud potřebujete stroj tlačit nebo táhnout, pravděpodobně s ním budete muset pohybovat dopředu i dozadu. Aby v důsledku tlačení nebo tažení nedošlo k poškození hnacího systému, je nejlepší stroj připravit pro tlačení nebo tažení jak ve směru vpřed, tak ve směru vzad.

Příprava stroje na tlačení nebo tažení ve směru vzad

Důležité: **Pokud stroj potřebujete tlačit nebo táhnout dozadu, musíte nejprve zajistit obtok zpětného ventilu v v rozdělovacím potrubí pohonu všech 4 kol.**

Pro zajištění obtoku zpětného ventilu jsou nutné následující díly Toro:

- Č. dílu Toro 59-7410, diagnostická přípojka
- Č. dílu Toro 354-79, krytka diagnostické přípojky
- Č. dílu Toro 95-8843, hydraulická hadice
- Č. dílu Toro 95-0985, spojka (2)
- Č. dílu Toro 340-77, hydraulické šroubení (2)

1. Namontujte diagnostickou přípojku do neoznačeného přípoje, který se nachází mezi přípoji M8 a P2 na rozdělovacím potrubí zadního pohonu (Obrázek 39).

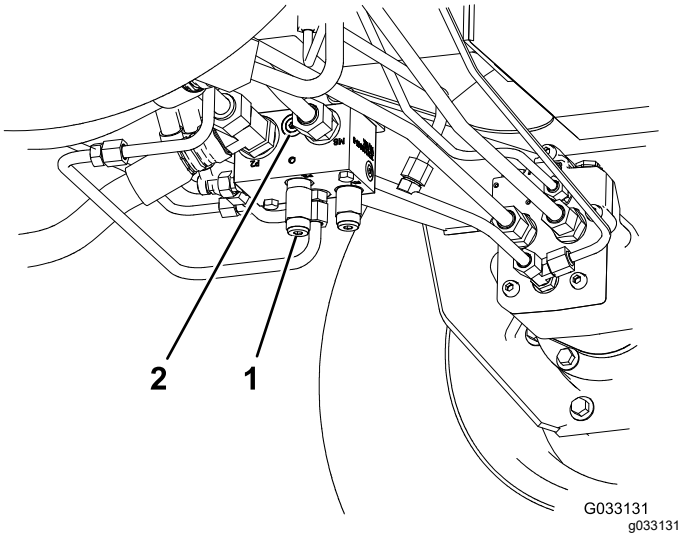

Obrázek 39

1. Rozdělovací potrubí zadního pohonu (za levým předním kolem)
2. Neoznačený přípoj

2. Připojte hydraulickou hadici mezi diagnostickou přípojku instalovanou v rozdělovacím potrubí zadního pohonu a testovací tlakový přípoj pohonu vzad (Obrázek 40).

   Poznámka: Pomocí potřebných hydraulických šroubení a spojek připojte hadici.

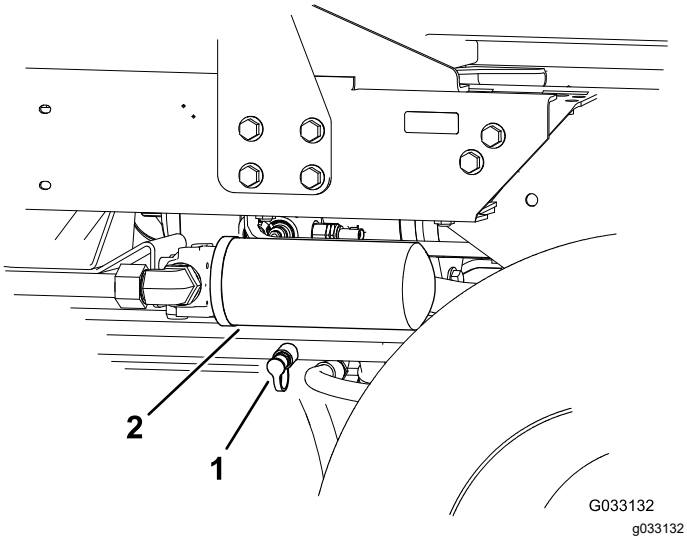

Obrázek 40

1. Testovací tlakový přípoj pohonu vzad
2. Vratný filtr hydraulické kapaliny

3. Otočte obtokový ventil o 90° (1/4 otáčky) doleva nebo doprava, čímž ventil otevřete a umožníte vnitřní obtok kapaliny (Obrázek 41).

   Poznámka: Vzhledem k tomu, že kapalina obtéká převodovku, můžete se strojem pomalu pohybovat, aniž by došlo k poškození převodovky.

   Při otevírání či zavírání si poznamenejte polohu ventilu.

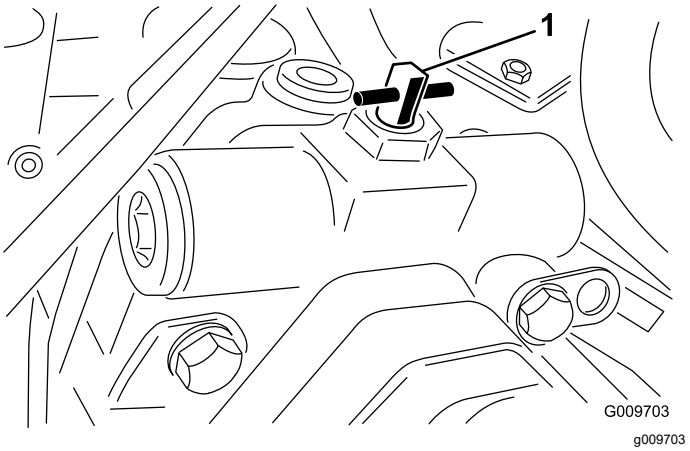

Obrázek 41

1. Obtokový ventil

4. Jakmile stroj odtáhnete nebo odtlačíte, odpojte připojenou hydraulickou hadici.
5. Na testovací tlakový přípoj pohonu vzad nasaďte stávající krytku.
6. Na namontované šroubení na rozdělovacím potrubí nasaďte krytku diagnostické přípojky.
7. Před spuštěním motoru otočte obtokový ventil o 90° (1/4 otáčky) zpět.

   Poznámka: Při zavírání ventilu nepřekračujte utahovací moment 7 až 11 Nm.

Tlačení nebo vlečení stroje pouze dopředu.

Jestliže stroj potřebujete odtlačit nebo odtáhnout jen ve směru vpřed, pak stačí, když otočíte obtokovým ventilem.

Důležité: **Pokud potřebujete stroj odtáhnout nebo odtlačit dozadu, viz Příprava stroje na tlačení nebo tažení ve směru vzad (strana 33).**

1. Otevřete kapotu a odstraňte prostřední kryt.
2. Otočte obtokový ventil o 90° (1/4 otáčky) doleva nebo doprava, čímž ventil otevřete a umožníte vnitřní obtok kapaliny (Obrázek 41).

   Poznámka: Vzhledem k tomu, že kapalina obtéká převodovku, můžete se strojem pomalu pohybovat dopředu, aniž by došlo k poškození převodovky.

   Při otevírání či zavírání si poznamenejte polohu ventilu.
3. Před spuštěním motoru otočte obtokový ventil o 90° (1/4 otáčky) zpět.

   Poznámka: Při zavírání ventilu nepřekračujte utahovací moment 7 až 11 Nm.

Přeprava stroje

- Při nakládání stroje na přívěs nebo nákladní vozidlo používejte nájezdové plošiny stejně široké jako stroj.
- Stroj bezpečně upevněte.

Určení upínacích míst

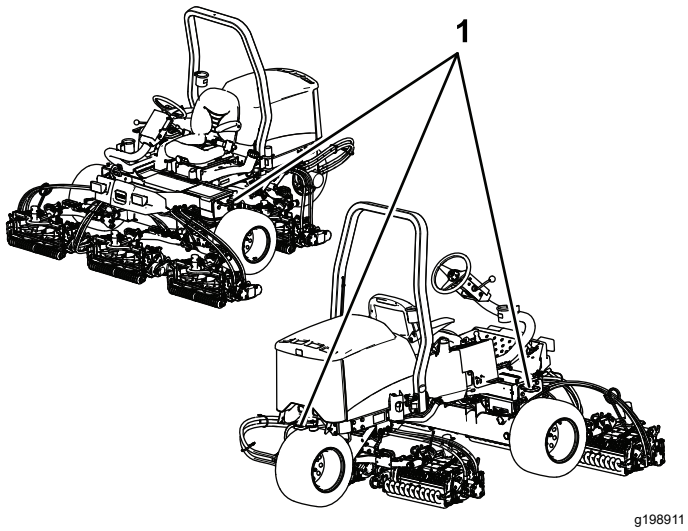

Obrázek 42

1. Upínací oka

Údržba

Poznámka: Levá a pravá strana stroje se určuje z pohledu obsluhy z běžné pracovní pozice.

Poznámka: Bezplatnou kopii elektrického nebo hydraulického schématu si můžete stáhnout na stránkách www.Toro.com; vyhledejte svůj stroj v odkazech na návody k obsluze na domovské stránce.

Důležité: **Další postupy údržby jsou popsány v provozní příručce k motoru a *provozní příručce* k žací jednotce.**

Bezpečnost při provádění úkonů údržby

- Před opuštěním pozice obsluhy proveďte následující opatření:
  - Zaparkujte stroj na rovném povrchu.
  - Vypněte žací jednotky a přídavná zařízení spusťte dolů.
  - Zatáhněte parkovací brzdu.
  - Vypněte motor a vyjměte klíč ze zapalování.
  - Počkejte, dokud se nezastaví pohyb všech součástí.
- Před provedením údržby nechejte vychladnout všechny součásti stroje.
- Je-li to možné, neprovádějte údržbu se spuštěným motorem. Nepřibližujte se k pohybujícím se částem.
- Pokaždé, když pracujete pod strojem, podepřete jej montážními stolicemi.
- Ze součástí, ve kterých je uložena energie, opatrně uvolněte tlak.
- Udržujte všechny díly stroje v dobrém stavu a dbejte na to, aby byly utaženy veškeré upevňovací prvky.
- Nahraďte všechny opotřebené nebo poškozené štítky.
- K zajištění bezpečnosti a optimálního výkonu stroje je nutné používat pouze originální náhradní díly společnosti Toro. Náhradní díly jiných výrobců mohou být nebezpečné a jejich použití může mít za následek zneplatnění záruky.

Doporučený harmonogram údržby

Servisní interval	Postup při údržbě
Po první hodině	• Utáhněte matice kol.
Po prvních 10 hodinách	• Utáhněte matice kol. • Zkontrolujte stav a napnutí všech řemenů.
Po prvních 50 hodinách	• Vyměňte olej a olejový filtr.
Při každém použití nebo denně	• Přesvědčte se, zda nejsou bezpečnostní pásy opotřebené, pořezané a jinak poškozené. Pokud některá ze součástí nefunguje správně, bezpečnostní pás(y) vyměňte za nový (nové). • Zatáhněte parkovací brzdu. • Zkontrolujte bezpečnostní blokovací systém. • Zkontrolujte hladinu motorového oleje. • Vypusťte vodu z odlučovače. • Zkontrolujte tlak v pneumatikách. • Zkontrolujte hladinu chladicí kapaliny motoru. • Odstraňte veškeré nečistoty z chladiče. • Zkontrolujte hydraulické potrubí a hadice. • Zkontrolujte hladinu hydraulické kapaliny. • Zkontrolujte kontakt vřetena a plochého nože.
Po každých 25 hodinách provozu	• Zkontrolujte hladinu elektrolytu (v případě skladování stroje provádějte kontrolu každých 30 dní)
Po každých 50 hodinách provozu	• Promažte všechna ložiska a pouzdra (denně v případě prašných a znečištěných podmínek)

Servisní interval	Postup při údržbě
Po každých 100 hodinách provozu	• Zkontrolujte stav a napnutí všech řemenů.
Po každých 150 hodinách provozu	• Vyměňte olej a olejový filtr.
Po každých 200 hodinách provozu	• Proveďte údržbu vzduchového filtru (častěji ve velmi prašném nebo špinavém prostředí). • Utáhněte matice kol. • Zkontrolujte nastavení parkovací brzdy.
Po každých 400 hodinách provozu	• Zkontrolujte palivové potrubí a spojky. • Vyměňte nádobu palivového filtru. • Proveďte údržbu parkovacích brzd.
Po každých 800 hodinách provozu	• Pokud nepoužíváte doporučenou hydraulickou kapalinu nebo jste již nádrž naplnili alternativní kapalinou, vyměňte hydraulickou kapalinu. • Pokud nepoužíváte doporučenou hydraulickou kapalinu nebo jste již nádrž naplnili alternativní kapalinou, vyměňte hydraulický filtr.
Po každých 1000 hodinách provozu	• Pokud používáte doporučenou hydraulickou kapalinu, vyměňte hydraulický filtr.
Po každých 2000 hodinách provozu	• Pokud používáte doporučenou hydraulickou kapalinu, vyměňte hydraulickou kapalinu.
Každé 2 roky	• Vypusťte a vyčistěte palivovou nádrž.

Seznam denní údržby

Tuto stránku si zkopírujte pro každodenní použití.

Úkon údržby	Pro týden:						
	Pondělí	Úterý	Středa	Čtvrtek	Pátek	Sobota	Neděle
Zkontrolujte činnost ochranných spínačů.							
Zkontrolujte činnosti brzd.							
Zkontrolujte hladinu motorového oleje.							
Zkontrolujte hladinu kapaliny v chladicí soustavě.							
Vypusťte odlučovač vody a paliva.							
Zkontrolujte vzduchový filtr, prachovou nádobu a přetlakový ventil.							
Zkontrolujte nezvyklý hluk motoru.[1]							
Zkontrolujte znečištění chladiče.							
Zkontrolujte nezvyklý hluk při provozu.							
Zkontrolujte hladinu kapaliny v hydraulickém systému.							
Zkontrolujte, zda nedošlo k poškození hydraulických hadic.							
Zkontrolujte, zda nedochází k úniku kapalin.							
Zkontrolujte hladinu paliva.							
Zkontrolujte tlak vzduchu v pneumatikách.							
Zkontrolujte správnou funkci nástrojů.							
Zkontrolujte seřízení výšky sekání.							
Promažte všechny maznice.[2]							
Opravte poškozený lak.							
Stroj umyjte.							

[1] Při obtížném startování, nadměrné tvorbě kouře nebo těžkém chodu motoru zkontrolujte žhavicí svíčku a trysky vstřikovačů.

[2] **Po každém mytí** bez ohledu na uvedený interval.

Zápis problematických oblastí

Kontrolu provedl(a):		
Po-ložka	**Datum**	**Informace**
1		
2		
3		
4		
5		

Postupy před údržbou stroje

Demontáž kapoty

1. Odjistěte a zvedněte kapotu.
2. Odstraňte závlačku, která zajišťuje otočný čep kapoty k montážním držákům (Obrázek 43).

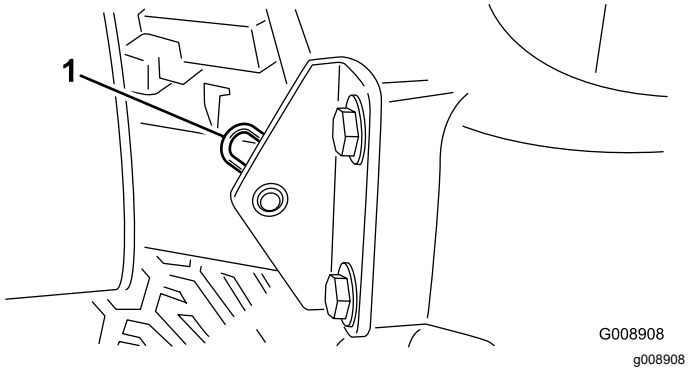

Obrázek 43

1. Závlačka

3. Přesuňte kapotu doprava, zvedněte opačnou stranu a vytáhněte ji z držáků.

Poznámka: Nasazení kapoty proveďte opačným postupem.

Demontáž krytu akumulátoru

Uvolněte knoflíky a sejměte kryt akumulátoru (Obrázek 44).

Poznámka: Více informací viz Údržba akumulátoru (strana 45).

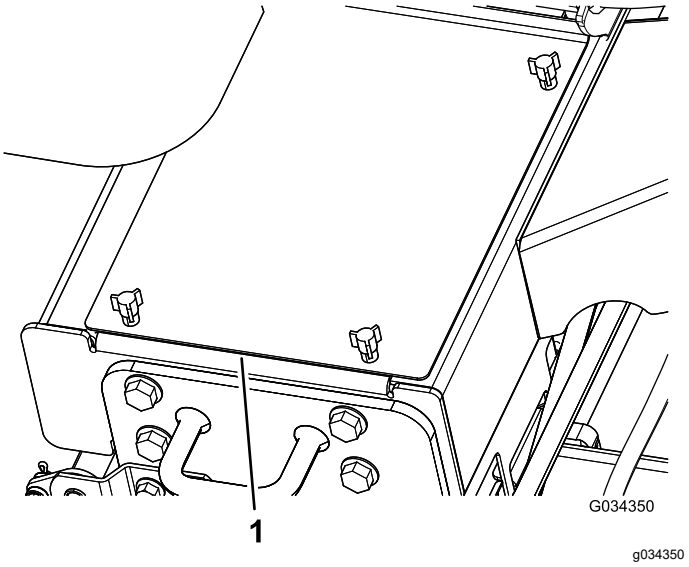

Obrázek 44

1. Kryt akumulátoru

Mazání

Mazání ložisek a pouzder

Servisní interval: Po každých 50 hodinách provozu (denně v případě prašných a znečištěných podmínek)

Odstavte stroj na rovném povrchu, snižte žací jednotky, zatáhněte parkovací brzdu, vypněte motor a vyjměte klíč ze spínače zapalování.

Pravidelně aplikujte do maznic mazivo na bázi lithia č. 2. Mazání ložisek a pouzder provádějte denně, pokud jsou provozní podmínky výrazně prašné a při zvýšeném množství nečistot. Při provozu v prašných podmínkách se zvýšeným množstvím nečistot mohou nečistoty vniknout do ložisek a pouzder a způsobit rychlejší opotřebení. Maznice promažte okamžitě po každém mytí bez ohledu na uvedený interval.

Umístění maznic a množství maziva je následující:

- Svislý čep řízení (Obrázek 45)

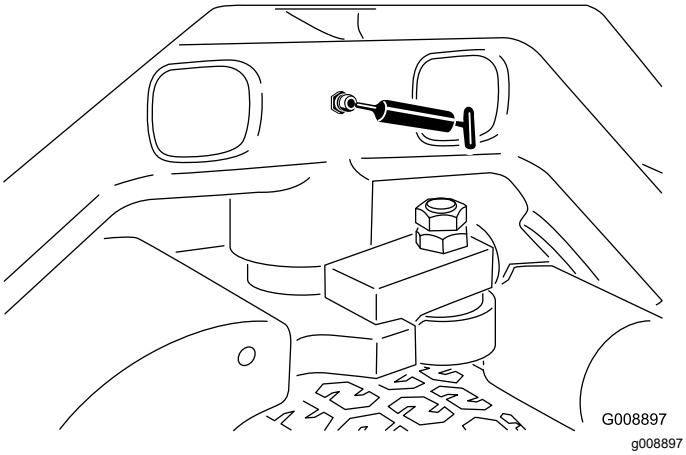

Obrázek 45

- Otočné čepy předního zvedacího ramene a zvedací válce (3 každý), viz Obrázek 46.

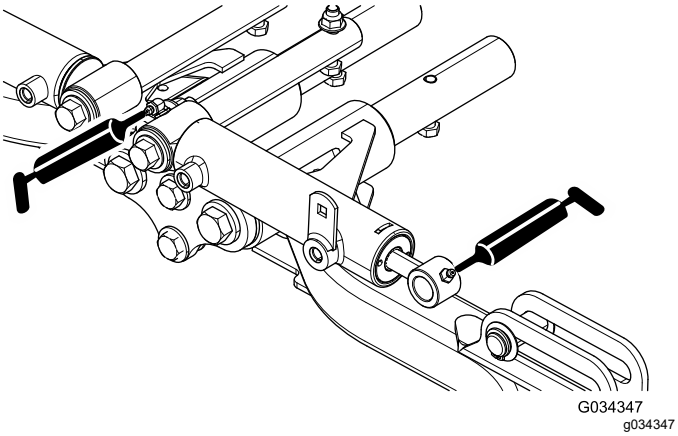

Obrázek 46

- Otočné čepy zadního zvedacího ramene a zvedací válce (3 každá strana), viz Obrázek 47.

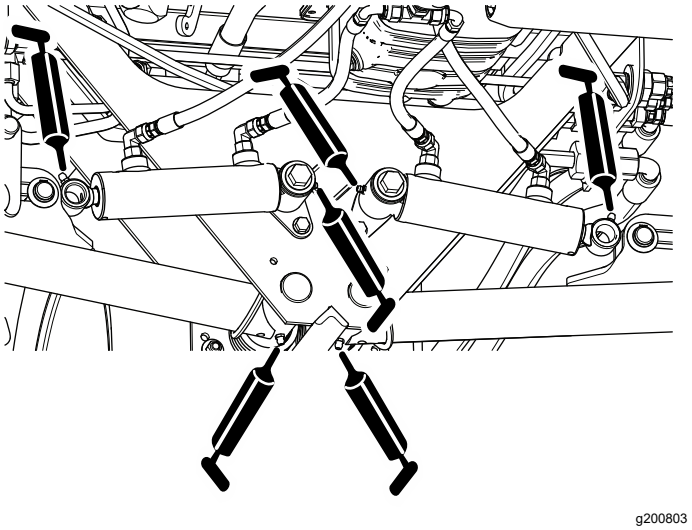

Obrázek 47

- Otočné čepy žací jednotky (2 každý), viz Obrázek 48.

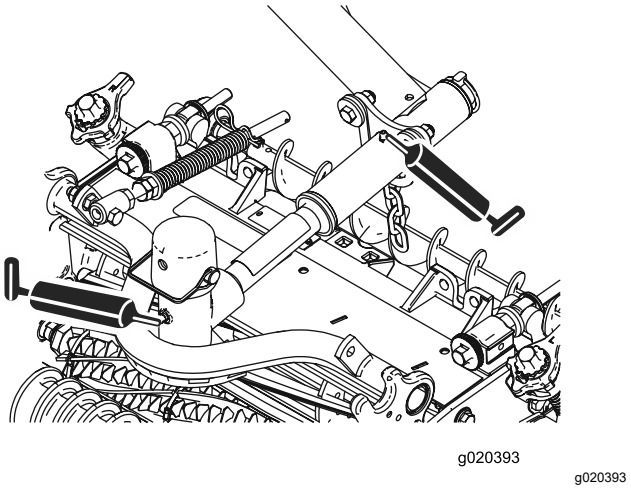

Obrázek 48

- Mechanismus seřízení neutrální polohy (Obrázek 49)

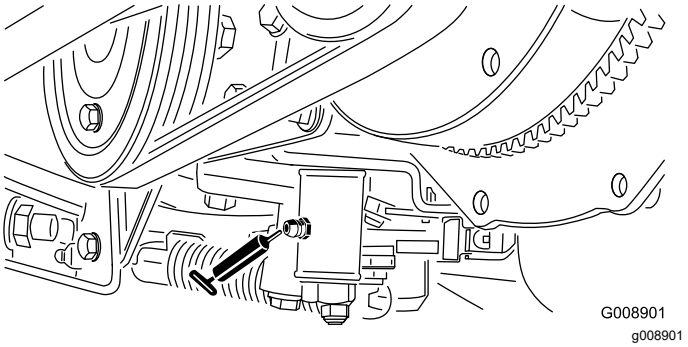

Obrázek 49

- Přepínač sekání/přepravy (Obrázek 50)

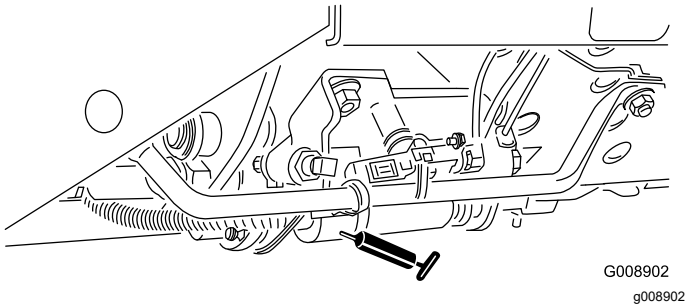

Obrázek 50

- Otočný čep napnutí řemene (Obrázek 51)

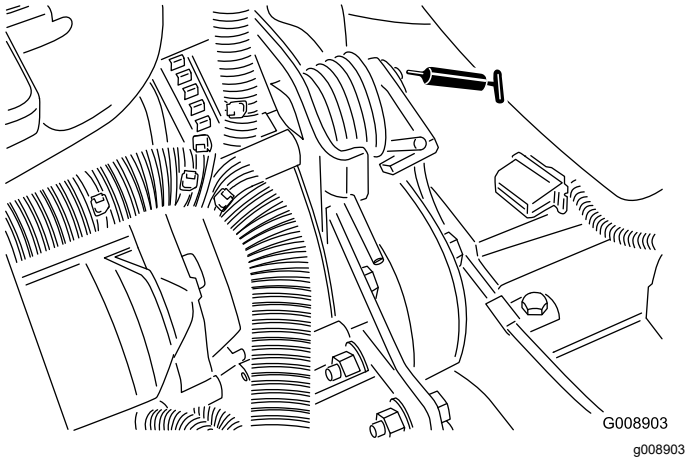

Obrázek 51

Údržba motoru

Bezpečnost při údržbě motoru

- Před kontrolou hladiny oleje a doplňováním oleje do klikové skříně vypněte motor.
- Neměňte otáčky regulátoru a nepřekračujte maximální otáčky motoru.

Kontrola hladiny motorového oleje

Servisní interval: Při každém použití nebo denně

Motor je dodáván s olejem v klikové skříni; před a po prvním nastartování motoru je však nutné hladinu oleje zkontrolovat.

Kapacita klikové skříně je přibližně 3,8 l včetně filtru.

Používejte vysoce kvalitní motorový olej, který splňuje následující požadavky:

- Požadovaná úroveň klasifikace API: CH-4, CI-4 nebo vyšší.
- Preferovaný olej: SAE 15W-40 (nad -17 °C)
- Alternativní olej: SAE 10W-30 nebo 5W-30 (všechny teploty)

Poznámka: U distributora lze pořídit olej Toro Premium Engine Oil s viskozitou 15W-40 nebo 10W-30.

Poznámka: Pro kontrolu motorového oleje je nejvhodnější doba před zahájením každodenní práce, kdy je motor studený. Pokud již motor běžel, před kontrolou nechejte olej alespoň 10 minut stékat zpět do olejové vany. Pokud je hladina oleje na značce dolní meze nebo pod ní, doplňte olej tak, aby hladina oleje byla na značce horní meze. Motor nepřeplňujte. Pokud je hladina oleje mezi značkami horní a dolní meze, není potřeba olej doplňovat.

1. Odstavte stroj na rovném povrchu, snižte žací jednotky, zatáhněte parkovací brzdu, vypněte motor a vyjměte klíč.
2. Vytáhněte měrku (Obrázek 52) a otřete ji čistým hadrem.

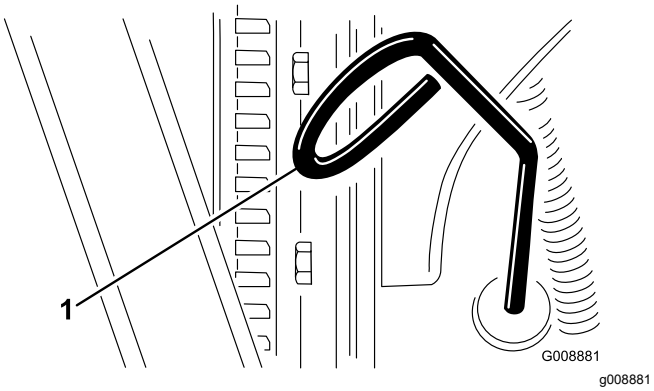

Obrázek 52

1. Měrka

3. Zasuňte měrku do trubice a ujistěte se, že je zcela usazena. Vyjměte olejovou měrku a zkontrolujte hladinu oleje.
4. Pokud je hladina oleje nízká, sejměte uzávěr plnicího otvoru (Obrázek 53), postupně doplňujte olej po malých dávkách a pravidelně hladinu oleje kontrolujte, dokud nedosáhne k rysce plného stavu na měrce.

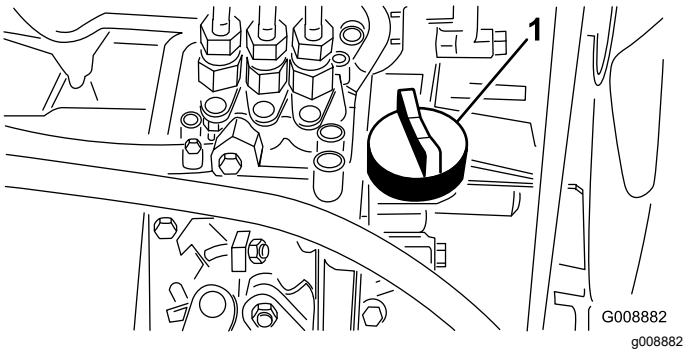

Obrázek 53

1. Uzávěr plnicího otvoru oleje

5. Nasaďte uzávěr plnicího otvoru oleje a zavřete kapotu.

Údržba vzduchového filtru

Servisní interval: Po každých 200 hodinách provozu (častěji ve velmi prašném nebo špinavém prostředí).

- Zkontrolujte, zda není plášť vzduchového filtru poškozen, což by mohlo způsobit únik vzduchu. V případě poškození jej vyměňte. Zkontrolujte, zda se v celém sacím systému nevyskytují netěsnosti, poškození nebo uvolněné hadicové svorky.
- Údržbu vzduchového filtru provádějte v doporučeném servisním intervalu nebo dříve, pokud výkonnost motoru klesá z důvodu extrémně prašných podmínek či velkého znečištění. Předčasná výměna vzduchového filtru pouze zvyšuje nebezpečí vniknutí nečistot do motoru v okamžiku demontáže filtru.
- Kryt musí být správně usazen a utěsněn s pláštěm vzduchového filtru.

1. Odstavte stroj na rovném povrchu, snižte žací jednotky, zatáhněte parkovací brzdu, vypněte motor a vyjměte klíč.
2. Uvolněte západky upevňující kryt vzduchového filtru k plášti (Obrázek 54).
3. Sejměte kryt z pláště vzduchového filtru (Obrázek 54).
4. Před vyjmutím filtru odstraňte pomocí nízkotlakého vzduchu (čistého a suchého vzduchu o tlaku 276 kPa) nečistoty nahromaděné mezi vnější stranou primárního filtru a nádobou.

   Poznámka: Nepoužívejte vysokotlaký vzduch, který by mohl nečistoty protlačit přes filtr do sacího systému. Tento postup čištění zabrání vniknutí nečistot do systému sání, když je primární filtr odstraněn.
5. Vyjměte a vyměňte filtr (Obrázek 54).

   Použitou vložku nečistěte, aby nedošlo k poškození filtračního média.

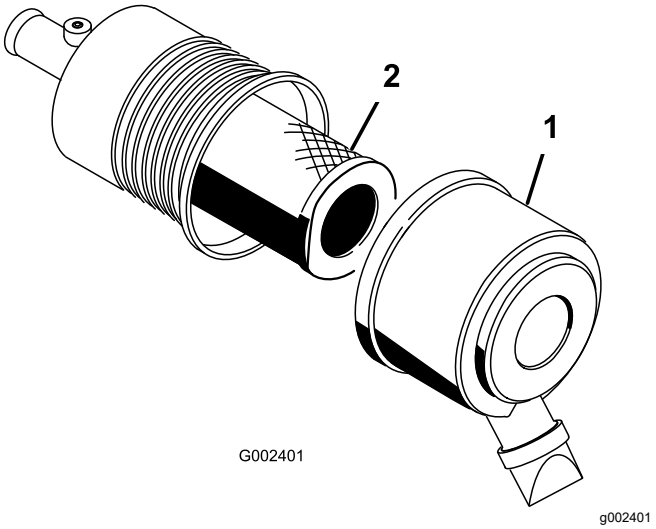

Obrázek 54

1. Plášť vzduchového filtru 2. Filtr

6. Kontrolou těsnicího konce filtru a pláště zjistěte, zda nový filtr nebyl poškozen při přepravě.

   Důležité: **Nepoužívejte poškozenou vložku.**
7. Zasuňte nový filtr tlakem na vnější obrubu vložky a usaďte jej v nádobě.

   Důležité: **Netlačte na pružný střed filtru.**
8. Očistěte otvor pro vypuzování nečistot ve snímatelném krytu.

9. Vyjměte z krytu gumový výtlačný ventil, vyčistěte dutinu a výtlačný ventil nasaďte zpět.
10. Nasaďte kryt tak, aby gumový výtlačný ventil směřoval dolů, přibližně do polohy mezi 5. a 7. hodinou při pohledu směrem od konce.
11. Zajistěte kryt západkami.

Výměna motorového oleje a filtru

Servisní interval: Po prvních 50 hodinách

Po každých 150 hodinách provozu

1. Odstavte stroj na rovném povrchu, snižte žací jednotky, zatáhněte parkovací brzdu, vypněte motor a vyjměte klíč.
2. Sejměte některou z vypouštěcích zátek (Obrázek 55) a nechejte olej vytéci do nádoby. Jakmile olej přestane vytékat, zátku opět nasaďte.

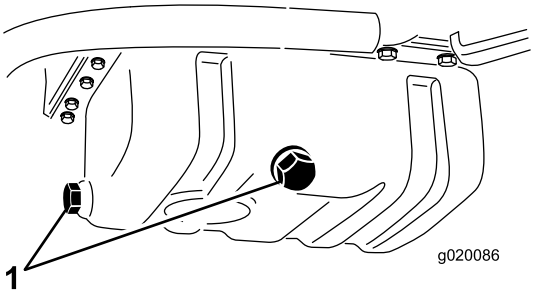

g020086

Obrázek 55

1. Vypouštěcí zátky motorového oleje

3. Demontujte olejový filtr (Obrázek 56).

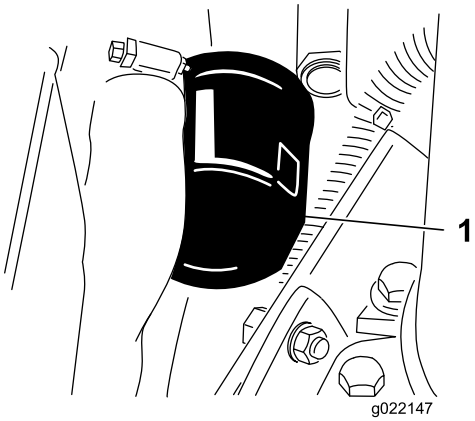

g022147

Obrázek 56

1. Filtr motorového oleje

4. Těsnění nového filtru lehce potřete čistým olejem a filtr namontujte.

Důležité: **Filtr nadměrně neutahujte.**

5. Doplňte olej do klikové skříně; postupujte podle pokynů v části Kontrola hladiny motorového oleje (strana 41).

Údržba palivového systému

Servis palivové nádrže

Servisní interval: Každé 2 roky—Vypusťte a vyčistěte palivovou nádrž.

Odstavte stroj na rovném povrchu, snižte žací jednotky, zatáhněte parkovací brzdu, vypněte motor a vyjměte klíč.

Nádrž vypusťte a vyčistěte, pokud je palivová soustava kontaminována nebo má být stroj po delší dobu odstaven z provozu. K vypláchnutí nádrže použijte čisté palivo.

Kontrola palivového potrubí a spojek

Servisní interval: Po každých 400 hodinách provozu/Každý rok (podle toho, co nastane dříve)

Odstavte stroj na rovném povrchu, snižte žací jednotky, zatáhněte parkovací brzdu, vypněte motor a vyjměte klíč ze spínače zapalování.

Zkontrolujte, zda není palivové potrubí narušené nebo poškozené a spojky nejsou uvolněné.

Vypuštění odlučovače vody

Servisní interval: Při každém použití nebo denně

1. Odstavte stroj na rovném povrchu, snižte žací jednotky, zatáhněte parkovací brzdu, vypněte motor a vyjměte klíč ze spínače zapalování.
2. Umístěte pod palivový filtr čistou nádobu.
3. Povolte vypouštěcí ventil na spodní straně nádoby filtru (Obrázek 57).

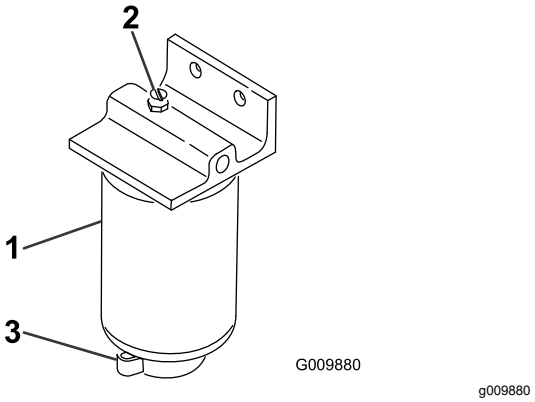

Obrázek 57

1. Nádoba filtru / odlučovače vody
2. Zátka otvoru
3. Vypouštěcí ventil

4. Po vypuštění ventil utáhněte.

Výměna nádoby palivového filtru

Servisní interval: Po každých 400 hodinách provozu

1. Odstavte stroj na rovném povrchu, snižte žací jednotky, zatáhněte parkovací brzdu, vypněte motor a vyjměte klíč ze spínače zapalování.
2. Vyčistěte montážní oblast nádoby filtru (Obrázek 57).
3. Odstraňte nádobu filtru a vyčistěte montážní plochu.
4. Promažte těsnění na nádobě filtru čistým olejem.
5. Rukou namontujte nádobu filtru tak, aby se těsnění dotýkalo montážní plochy, a poté ji otočte o další 1/2 otáčky.

Odvzdušnění vstřikovačů

Poznámka: Tento postup používejte pouze tehdy, pokud jste palivový systém odvzdušnili běžným postupem a motor přesto nelze nastartovat; viz Odvzdušnění palivové soustavy (strana 30).

1. Odstavte stroj na rovném povrchu, snižte žací jednotky, zatáhněte parkovací brzdu a vypněte motor.
2. Povolte přípojku potrubí k sestavě trysky č. 1 a držáku.

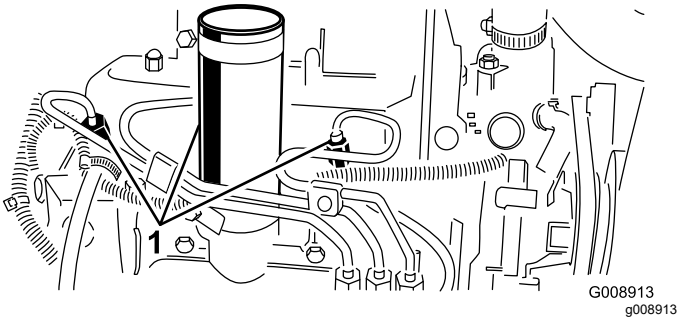

Obrázek 58

1. Vstřikovače paliva

3. Posuňte škrticí klapku do polohy pro RYCHLÝ běh.
4. Otočte klíčkem zapalování do polohy START a sledujte průtok paliva kolem přípojky. Jakmile je průtok souvislý, otočte klíčem do VYPNUTÉ polohy.
5. Přípojku potrubí bezpečně utáhněte.
6. Opakujte postup u zbývajících trysek.

Údržba elektrického systému

Bezpečnost při práci s elektrickým systémem

- Před opravou odpojte akumulátor. Jako první odpojte zápornou svorku a jako poslední kladnou svorku. Jako první připojte kladný kabel a jako poslední záporný kabel.
- Akumulátor dobíjejte v dobře větraném prostoru a v dostatečné vzdálenosti od zdroje jiskření nebo ohně. Před připojením nebo odpojením akumulátoru nejprve odpojte nabíječku. Noste ochranný oděv a používejte izolované nářadí.

Údržba akumulátoru

Servisní interval: Po každých 25 hodinách provozu—Zkontrolujte hladinu elektrolytu (v případě skladování stroje provádějte kontrolu každých 30 dní)

Odstavte stroj na rovném povrchu, snižte žací jednotky, zatáhněte parkovací brzdu, vypněte motor a vyjměte klíč ze spínače zapalování.

Hladinu elektrolytu akumulátoru udržujte ve výši a horní část akumulátoru udržujte v čistotě. Stroj skladujte v místech, kde teplota je spíše nižší než vyšší, aby nedocházelo k rychlejšímu vybíjení akumulátoru.

Udržujte hladinu v článcích pomocí destilované nebo demineralizované vody. Nenaplňujte články nad úroveň rozděleného prstence uvnitř článku. Namontujte uzávěry plnicích otvorů tak, aby větrací otvory byly otočeny dozadu (směrem k palivové nádrži).

⚠ NEBEZPEČÍ

Elektrolyt akumulátoru obsahuje kyselinu sírovou, která je v případě požití smrtelně jedovatá a může způsobit velmi vážné popáleniny.

- **Nepožívejte elektrolyt a dbejte, aby nepřišel do styku s pokožkou a nepotřísnil oči ani oděv. Chraňte si oči štítem a ruce gumovými rukavicemi.**
- **Akumulátor doplňujte na místě, kde je k dispozici čistá voda pro opláchnutí pokožky.**

Horní část baterie udržujte v čistotě pravidelným umýváním pomocí kartáče namočeného v roztoku amoniaku nebo uhličitanu sodného. Po čištění opláchněte horní plochu baterie vodou. Během čištění baterie nesundávejte uzávěry plnicích otvorů.

Kabely baterie musí být těsně upevněny ke svorkám, aby byl zajištěn dostatečný elektrický kontakt.

⚠ DŮLEŽITÉ UPOZORNĚNÍ

Nesprávné vedení kabelů baterie by mohlo způsobit poškození hnací jednotky a kabely by mohly zapříčinit jiskření. Jiskry by mohly zapříčinit explozi plynů z baterie a následné zranění osob.

- **Vždy odpojujte nejprve záporný (černý) kabel akumulátoru a teprve potom kladný (červený) kabel akumulátoru.**
- **Vždy připojujte nejdříve kladný (červený) kabel akumulátoru a potom záporný (černý) kabel.**

Pokud se na svorkách vyskytne koroze, odpojte kabely (záporný kabel (-) nejdříve) a oškrábejte zvlášť svorky a kontakty. Připojte kabely, kladný kabel (+) nejdříve, a potřete svorky vazelínou.

Kontrola pojistek

Pojistky elektrického systému stroje se nacházejí pod ovládacím panelem.

Údržba hnací soustavy

Kontrola tlaku v pneumatikách

Servisní interval: Při každém použití nebo denně

Pneumatiky jsou při přepravě nadměrně nahuštěné. Proto je nutné upustit z nich vzduch a snížit tlak. Tlak v pneumatikách udržujte na hodnotě 83 kPa (12 psi).

Poznámka: Ve všech pneumatikách udržujte doporučený tlak; zajistíte tak kvalitní sekání a správnou činnost stroje.

⚠ NEBEZPEČÍ

Při nízkém tlaku v pneumatikách se snižuje stabilita stroje ve svahu. V takovém případě hrozí převrácení stroje, které může způsobit zranění či smrt.

Udržujte pneumatiky dostatečně nahuštěné.

Utažení matic kol

Servisní interval: Po první hodině

Po prvních 10 hodinách

Po každých 200 hodinách provozu

Matice kol utáhněte na utahovací moment 103 až 127 Nm.

⚠ DŮLEŽITÉ UPOZORNĚNÍ

Při nedodržení správného utažení matic kol může dojít ke zranění osob.

Matice kol udržujte utažené na správný utahovací moment.

Seřízení pohonu pojezdu pro neutrální polohu

Pokud se stroj pohybuje, když je pedál ovládání pojezdu v NEUTRÁLNÍ poloze, seřiďte vačkový mechanismus ovládání pojezdu.

1. Odstavte stroj na rovném povrchu, snižte žací jednotky, zatáhněte parkovací brzdu, vypněte motor a vyjměte klíč ze spínače zapalování.
2. Zvedněte přední a zadní kolo nad zem a podepřete rám pomocí bloků.

⚠ DŮLEŽITÉ UPOZORNĚNÍ

Pokud stroj není řádně podepřen, může dojít k jeho náhodnému pádu a zranění osoby pod ním.

Přední *a* zadní kolo musí být zvednuto nad zem, jinak během seřizování dojde k pohybu stroje.

3. Povolte pojistnou matici vačkového mechanismu pro seřízení pohonu (Obrázek 59).

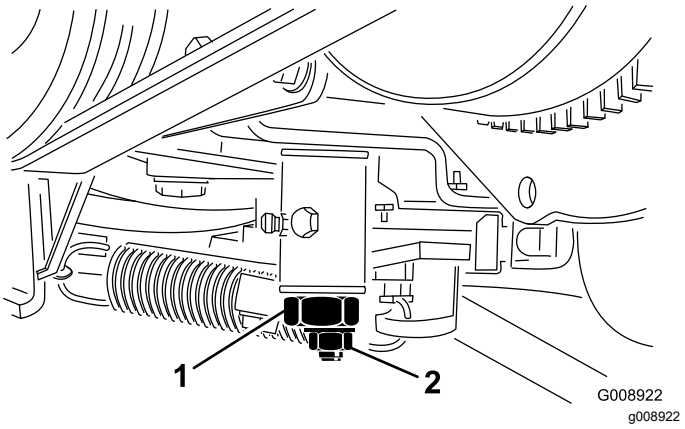

Obrázek 59

1. Vačka pro seřízení pohonu 2. Pojistná matice

⚠ DŮLEŽITÉ UPOZORNĚNÍ

Motor musí být spuštěn, abyste mohli provést konečné nastavení vačky pro seřízení pohonu. Při kontaktu s horkými nebo pohybujícími se částmi může dojít ke zranění osob.

Nepřibližujte ruce, nohy, obličej ani jiné části těla k tlumiči výfuku, jiným horkým částem motoru ani rotujícím částem.

4. Nastartujte motor a otáčením šestihranným koncem vačky oběma směry určete střední polohu neutrálního pásma.
5. Zajistěte seřízení utažením pojistné matice.
6. Vypněte motor.
7. Odstraňte podpěry a spusťte stroj na zem. Proveďte zkoušku pojezdu stroje a přesvědčte se, zda nedochází k pohybu, když je pedál ovládání pojezdu v neutrální poloze.

Údržba chladícího systému

Bezpečnost při práci s chladicím systémem

- Při požití chladicí kapaliny motoru hrozí otrava; uchovávejte mimo dosah dětí a zvířat.
- Vypuštění horké chladicí kapaliny pod tlakem nebo kontakt s horkým chladičem a okolními částmi mohou způsobit vážná popálení.
  - Před otevřením uzávěru chladiče nechejte motor vychladnout po dobu alespoň 15 minut.
  - Při otevírání uzávěru chladiče použijte hadr a uzávěr otevírejte pomalu, aby mohla uniknout pára.

Kontrola chladicí soustavy

Servisní interval: Při každém použití nebo denně

Každý den odstraňujte z chladiče nečistoty (Obrázek 60). Chladič čistěte každou hodinu, pokud jsou podmínky extrémně prašné a při velkém znečištění, viz Čištění chladicí soustavy motoru (strana 48).

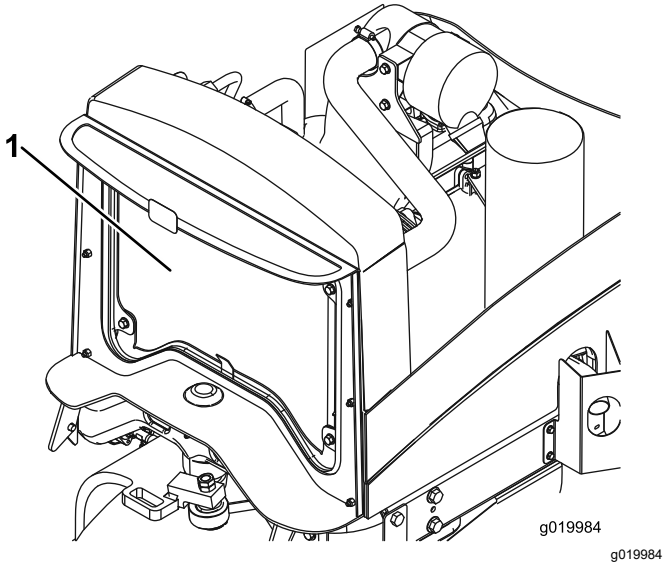

Obrázek 60

1. Chladič

Chladicí systém je naplněn roztokem vody a celoroční nemrznoucí směsi etylenglykolu v poměru 50/50. Kontrolujte hladinu chladicí kapaliny na začátku každého dne před spuštěním motoru.

Objem chladicí soustavy je přibližně 5,7 l.

⚠ VÝSTRAHA

Pokud motor běžel, může natlakovaná horká chladicí kapalina uniknout a způsobit popáleniny.

- **Neotevírejte uzávěr chladiče při běžícím motoru.**
- **Při otevírání uzávěru chladiče použijte hadr a uzávěr otevírejte pomalu, aby mohla uniknout pára.**

1. Odstavte stroj na rovném povrchu, snižte žací jednotky, zatáhněte parkovací brzdu, vypněte motor a vyjměte klíč.
2. Zkontrolujte hladinu chladicí kapaliny v expanzní nádrži (Obrázek 61). Když je motor studený, musí být hladina chladicí kapaliny přibližně uprostřed mezi značkami na boku nádrže.
3. Pokud je hladina chladicí kapaliny nízká, sejměte uzávěr expanzní nádrže a doplňte systém. **Nádrž nepřeplňujte.**
4. Nasaďte uzávěr expanzní nádrže.

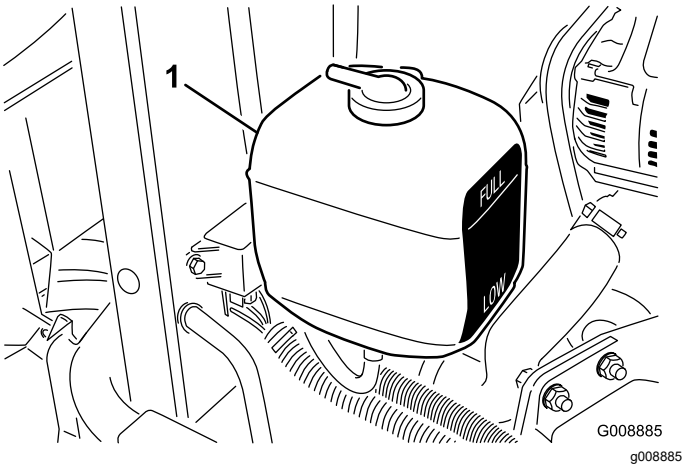

Obrázek 61

1. Expanzní nádrž

Čištění chladicí soustavy motoru

Servisní interval: Při každém použití nebo denně

Každý den odstraňujte z chladiče nečistoty. Ve znečištěných podmínkách jej čistěte častěji.

1. Odstavte stroj na rovném povrchu, snižte žací jednotky, zatáhněte parkovací brzdu, vypněte motor a vyjměte klíč ze spínače zapalování.
2. Zvedněte kapotu.
3. Důkladně odstraňte všechny nečistoty z motorového prostoru.
4. Obě strany chladiče pečlivě opláchněte vodou nebo stlačeným vzduchem (Obrázek 62).

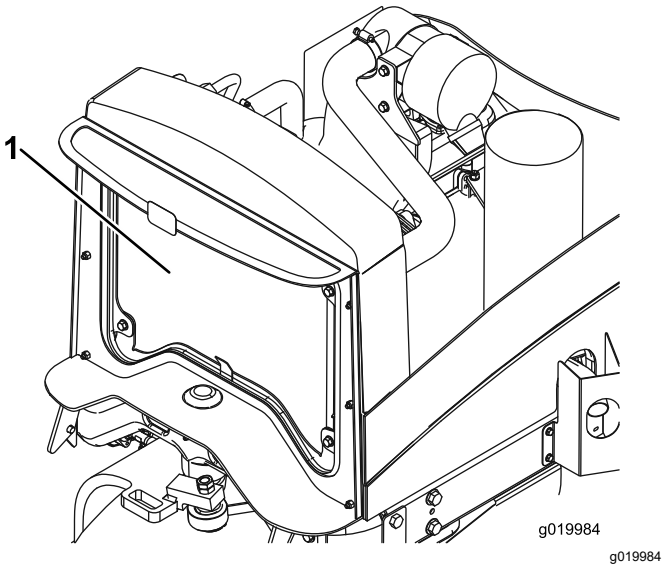

Obrázek 62

1. Chladič

5. Zavřete kapotu.

Údržba brzd

Seřízení parkovací brzdy

Servisní interval: Po každých 200 hodinách provozu—Zkontrolujte nastavení parkovací brzdy.

1. Odstavte stroj na rovném povrchu, snižte žací jednotky, zatáhněte parkovací brzdu, vypněte motor a vyjměte klíč ze spínače zapalování.
2. Uvolněte stavěcí šroub připevňující kolečko k páce parkovací brzdy (Obrázek 63).

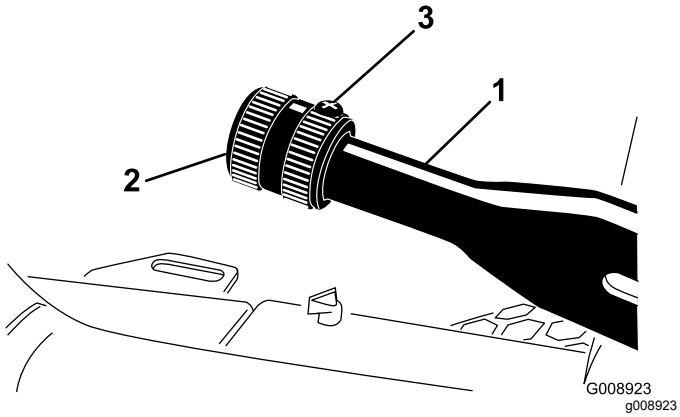

Obrázek 63

1. Páka parkovací brzdy
2. Knoflík
3. Stavěcí šroub

3. Otáčejte kolečkem, dokud nedosáhnete síly 133 až 156 Nm potřebné k ovládání páky.
4. Po seřízení utáhněte stavěcí šroub.

Údržba parkovacích brzd

Servisní interval: Po každých 400 hodinách provozu

Příprava stroje

1. Než opustíte sedadlo obsluhy, odstavte stroj na rovném povrchu, zatáhněte parkovací brzdu, spusťte žací jednotky dolů, vypněte motor, vyjměte klíč a počkejte, dokud se nezastaví všechny pohybující se součásti.
2. Zvedněte přední část stroje.
3. Podepřete stroj montážními stolicemi dimenzovanými pro hmotnost stroje, viz Technické údaje (strana 23).
4. Kroky 2 a 3 zopakujte na druhé straně stroje.

Demontáž předních kol

1. Demontujte 4 upevňovací matice, které zajišťují přední kolo k náboji, a kolo sejměte (Obrázek 64).

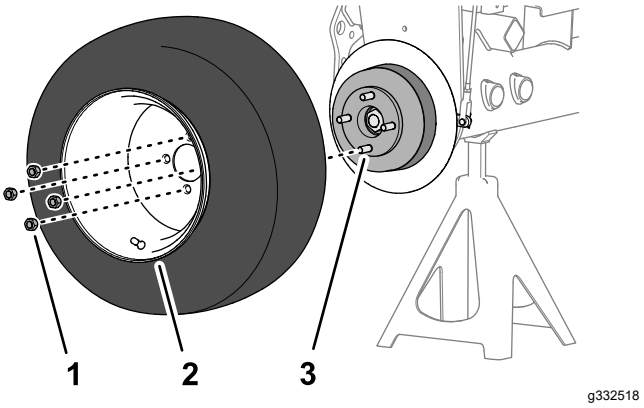

Obrázek 64

1. Upevňovací matice
2. Kolo
3. Hlava

2. Zopakujte krok 1 na opačné straně stroje.

Demontáž náboje kola a brzdového bubnu

Speciální nástroje: Stahovák náboje kola – č. dílu Toro TOR4097

1. Demontujte pojistnou matici, která zajišťuje náboj k hřídeli kola-motoru (Obrázek 65 nebo Obrázek 66).

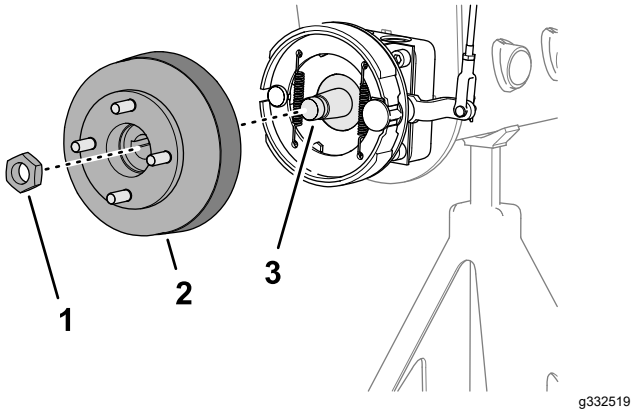

Obrázek 65

Stroje bez volitelného krytu odhozu trávy

1. Pojistná matice
2. Náboj a brzdový buben
3. Hřídel kola-motoru

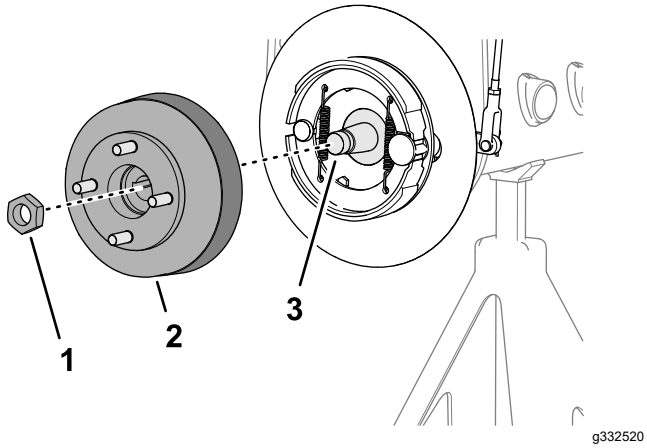

Obrázek 66

Stroje s volitelným krytem odhozu trávy

1. Pojistná matice
2. Náboj a brzdový buben
3. Hřídel kola-motoru

2. Zopakujte krok 1 na opačné straně stroje.
3. Uvolněte parkovací brzdu.
4. Pomocí specifikovaného stahováku náboje kola stáhněte náboj kola a brzdový buben z hřídele kola-motoru (Obrázek 65 nebo Obrázek 66).
5. Z hřídele kola–motoru vyjměte Woodruffovo pero (Obrázek 67).

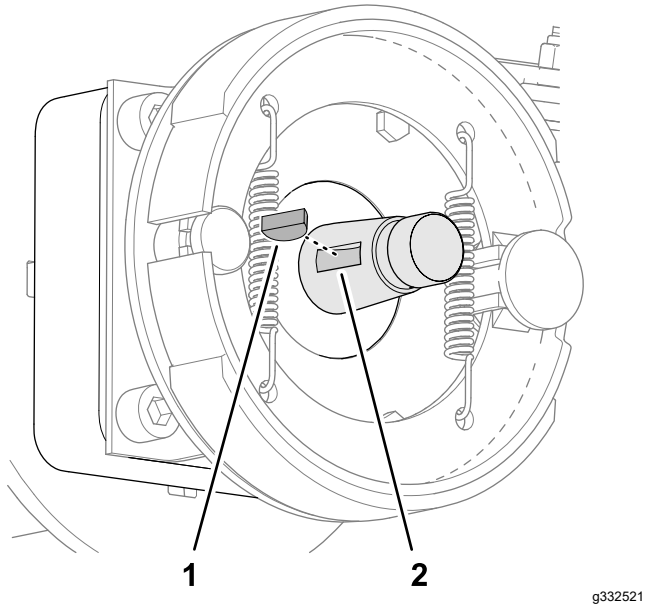

Obrázek 67

1. Woodruffovo pero
2. Drážka (hřídel kola-motoru)

6. Kroky 4 a 5 zopakujte na druhé straně stroje.

Čištění brzdového bubnu a čelistí

Na obou stranách stroje vyčistěte vnitřek brzdových bubnů, brzdové čelisti, opěrnou desku (Obrázek 68) a volitelný kryt odhozu trávy (pokud je nainstalován) od veškeré trávy, nečistot a prachu.

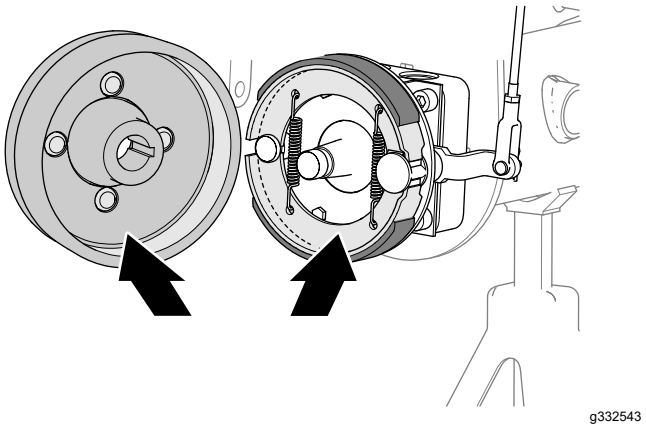

Obrázek 68

Kontrola a mazání vačkového hřídele brzdy

1. Na vnitřní straně opěrné desky brzdy (stroje bez volitelného krytu odhozu trávy na ráfku kola) nebo krytu kola (stroje s volitelným krytem odhozu trávy na ráfku kola) nastříkejte mezi vačkový hřídel brzdy a opěrnou desku penetrační olej (Obrázek 69 nebo Obrázek 70).

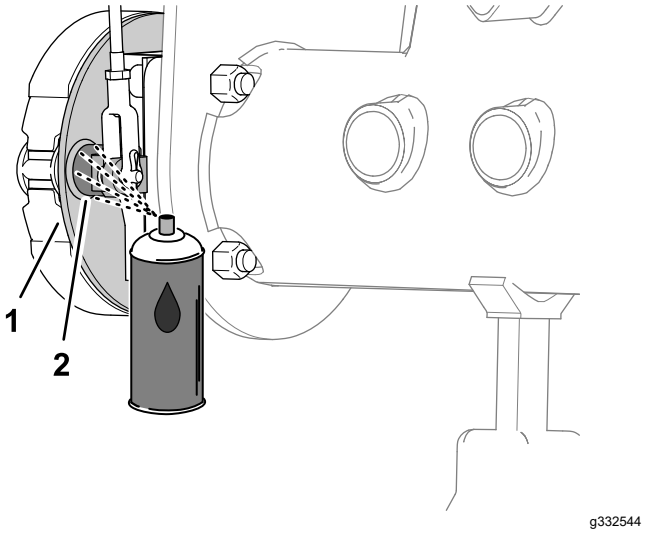

Obrázek 69

Stroje bez volitelného krytu odhozu trávy

1. Opěrná deska
2. Vačkový hřídel brzdy

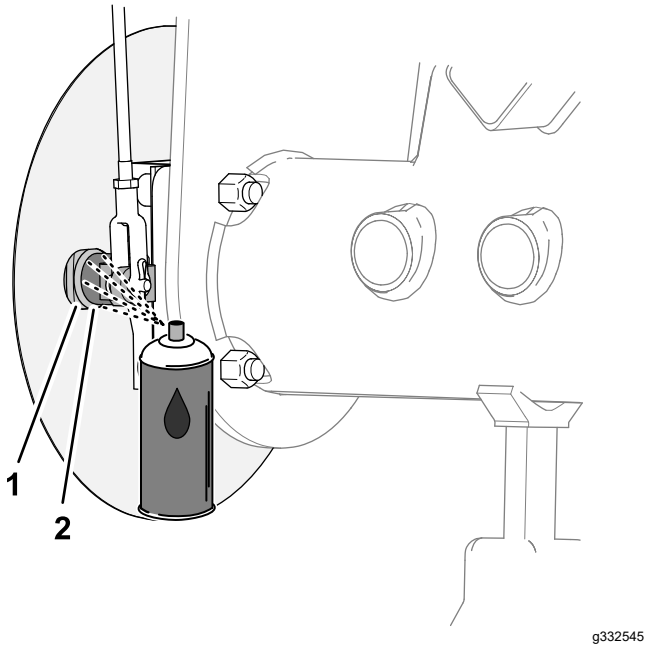

Obrázek 70

Stroje s volitelným krytem odhozu trávy

1. Opěrná deska
2. Vačkový hřídel brzdy

2. Posunujte páku parkovací brzdy nahoru a dolů a zkontrolujte, zda se páka určená pro páku vačky brzdy volně pohybuje (Obrázek 71).

   Poznámka: Pokud vačka brzdy vázne, opravte ji nebo vyměňte; viz *servisní příručka* k vašemu stroji.

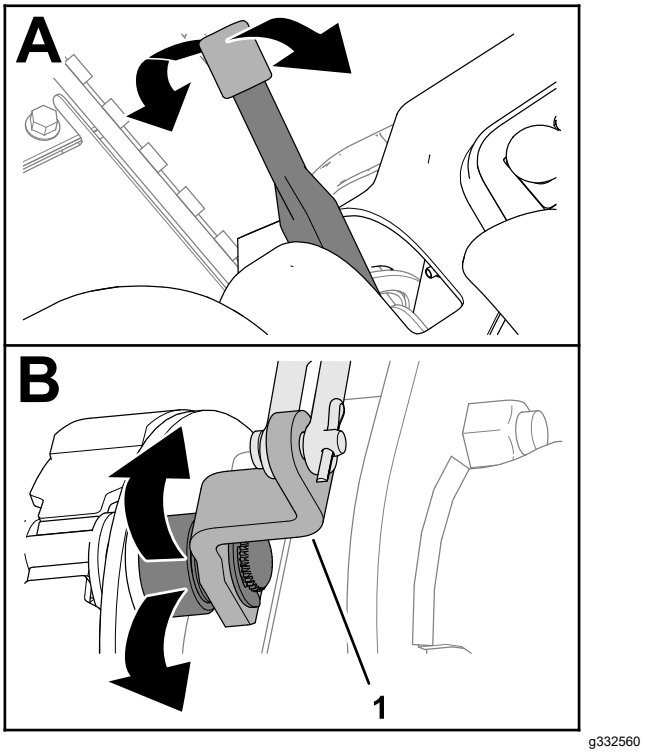

Obrázek 71

1. Páka vačky brzdy

3. Kroky 1 a 2 zopakujte na druhé straně stroje.
4. Posuňte páku parkovací brzdy dolů (uvolněná poloha).

Kontrola brzdového táhla

1. Zkontrolujte levý a pravý montážní celek brzdového táhla (Obrázek 72) a ujistěte se, zda není poškozený nebo opotřebený.

   Poznámka: Pokud jsou součásti brzdového táhla poškozené nebo opotřebené, vyměňte je; viz *servisní příručka* k vašemu stroji.

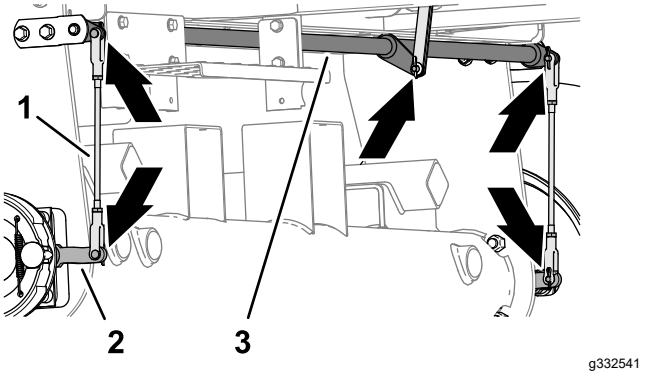

Obrázek 72

1. Montážní celky brzdového táhla
2. Páka vačky brzdy
3. Otočný čep brzdy

2. Zkontrolujte otočný čep brzdy (Obrázek 72) a ujistěte se, zda není poškozený nebo opotřebený.

   Pokud je otočný čep poškozený nebo opotřebený, vyměňte jej; viz *servisní příručka* k vašemu stroji.

Montáž náboje kola a brzdového bubnu

1. Náboj kola a hřídel hydromotoru důkladně vyčistěte.
2. Do drážky hřídele kola-motoru vložte Woodruffovo pero (Obrázek 73).

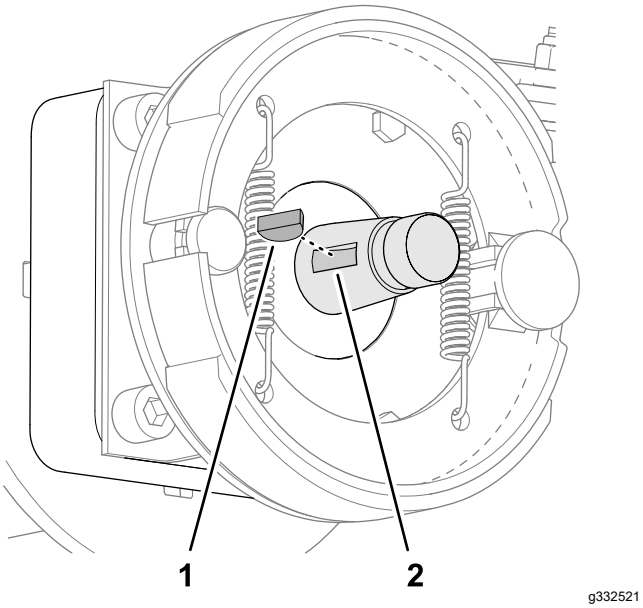

Obrázek 73

1. Woodruffovo pero
2. Drážka (hřídel kola-motoru)

3. Namontujte náboj kola a brzdový buben na hřídel kola-motoru (Obrázek 74 nebo Obrázek 75).

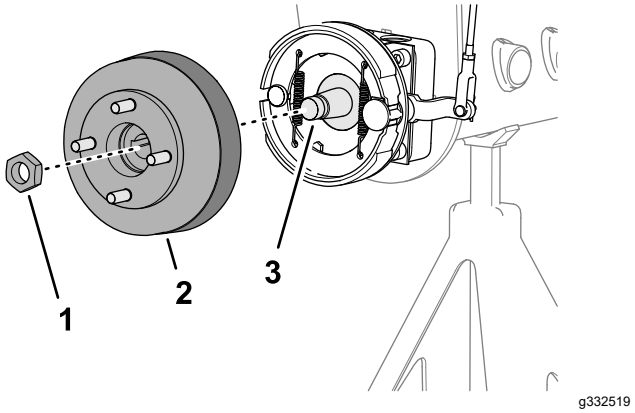

Obrázek 74

Stroje bez volitelného krytu odhozu trávy

1. Pojistná matice
2. Náboj a brzdový buben
3. Hřídel kola-motoru

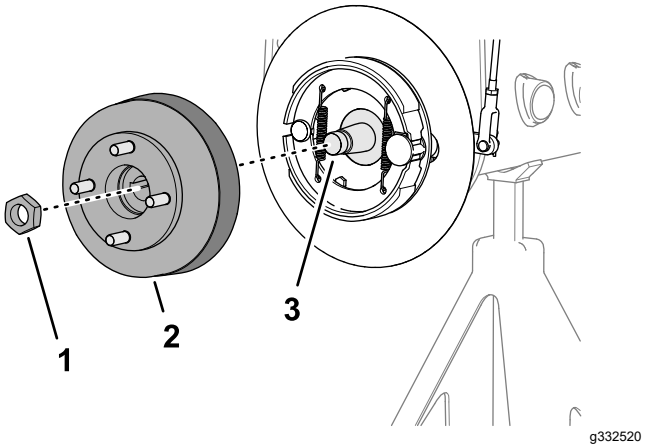

Obrázek 75

Stroje s volitelným krytem odhozu trávy

1. Pojistná matice
2. Náboj a brzdový buben
3. Hřídel kola-motoru

4. Zajistěte náboj kola na hřídeli pojistnou maticí (Obrázek 74 nebo Obrázek 75) a utáhněte rukou.

   Poznámka: Brzdové čelisti a opěrná deska musí být soustředně vyrovnány s brzdovým bubnem. Pokud nejsou čelisti, deska a buben vyrovnané, postupujte podle pokynů v *servisní příručce* k vašemu stroji.

5. Kroky 1 až 4 zopakujte na druhé straně stroje.

Montáž kola

1. Namontujte kolo na náboj pomocí 4 upevňovacích matic (Obrázek 76) a matice rukou utáhněte.

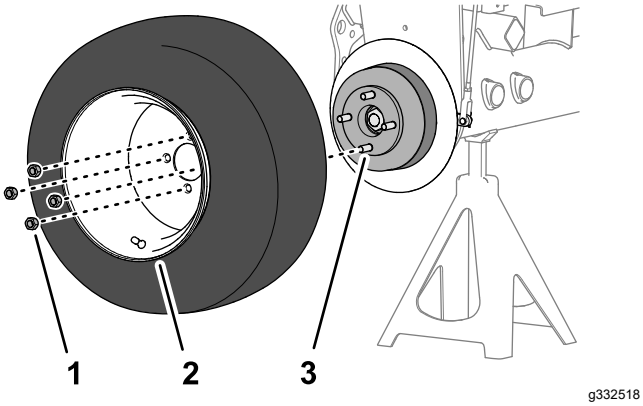

Obrázek 76

1. Upevňovací matice
2. Kolo
3. Hlava

2. Zopakujte krok 1 na opačné straně stroje.
3. Odstraňte zvedáky a spusťte stroj.
4. Upevňovací matice kol utáhněte křížem na utahovací moment 95 až 122 Nm.
5. Pojistnou matici utáhněte na utahovací moment 339 až 372 Nm.
6. Zkontrolujte parkovací brzdu a podle potřeby ji seřiďte; postupujte podle pokynů v části Kontrola parkovací brzdy (strana 24).

Údržba řemenů

Servis řemenů motoru

Servisní interval: Po prvních 10 hodinách—Zkontrolujte stav a napnutí všech řemenů.

Po každých 100 hodinách provozu—Zkontrolujte stav a napnutí všech řemenů.

Napnutí řemene alternátoru/ventilátoru

1. Odstavte stroj na rovném povrchu, snižte žací jednotky, zatáhněte parkovací brzdu, vypněte motor a vyjměte klíč ze spínače zapalování.
2. Otevřete kapotu.
3. Zkontrolujte napnutí řemene jeho stlačením uprostřed mezi řemenicí alternátoru a klikového hřídele.

   Poznámka: Při použití síly 98 N se řemen musí prohnout o 11 mm.

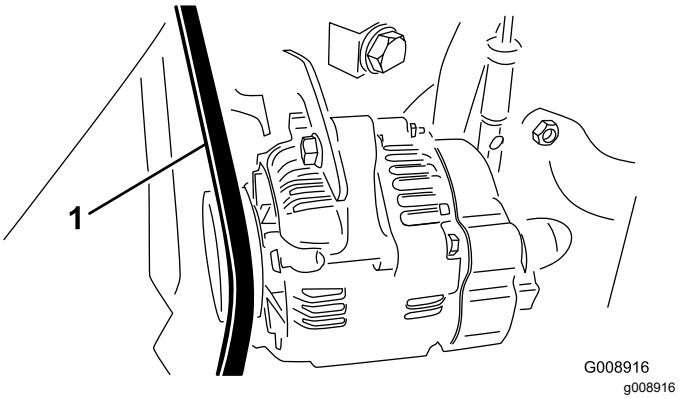

Obrázek 77

1. Řemen alternátoru/ventilátoru

4. Pokud prohnutí neodpovídá uvedené hodnotě, proveďte následující postup napnutí řemene.
   A. Povolte šroub upevňující držák k motoru a šroub upevňující alternátor k držáku.
   B. Mezi alternátor a motor zasuňte páčidlo a páčením vychylte alternátor směrem ven.
   C. Jakmile dosáhnete správného napnutí řemene, zajistěte seřízenou polohu utažením šroubu alternátoru a šroubu držáku.

Výměna hnacího řemene hydrostatu

1. Odstavte stroj na rovném povrchu, snižte žací jednotky, zatáhněte parkovací brzdu, vypněte motor a vyjměte klíč ze spínače zapalování.
2. Nasaďte nástrčkový klíč nebo malou trubku na konec pružiny napínající řemen.

⚠ DŮLEŽITÉ UPOZORNĚNÍ

Pružina je vystavena vysokému zatížení a může způsobit zranění.

Při odlehčování pružiny si počínejte opatrně.

3. Zatlačením konce pružiny (Obrázek 78) dolů a dopředu pružinu uvolněte z držáku a povolte její napnutí.

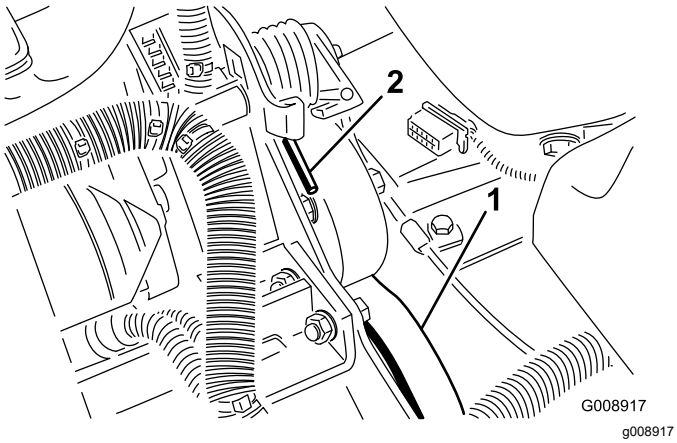

Obrázek 78

1. Hnací řemen hydrostatu 2. Konec pružiny

4. Nasaďte řemen zpět.
5. Napnutí pružiny proveďte opačným postupem.

Údržba ovládacích prvků

Seřízení škrticí klapky

1. Odstavte stroj na rovném povrchu, snižte žací jednotky, zatáhněte parkovací brzdu, vypněte motor a vyjměte klíč ze spínače zapalování.
2. Přesuňte páku škrticí klapky dozadu až na doraz k výřezu v ovládacím panelu.
3. Povolte konektor kabelu škrticí klapky na ramenu páky čerpadla vstřikování (Obrázek 79).

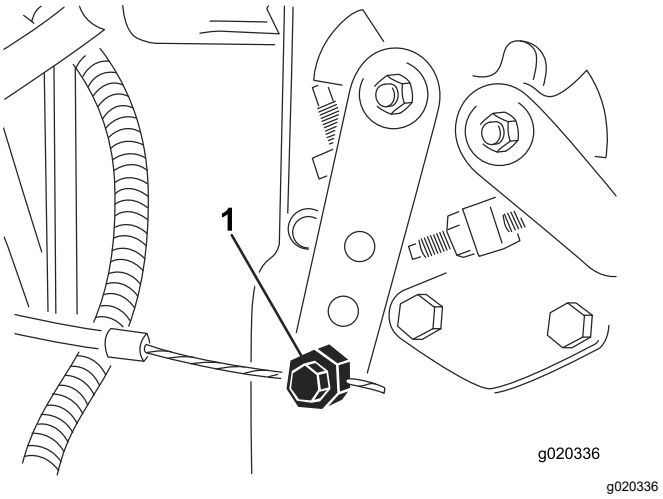

Obrázek 79

1. Rameno páky čerpadla vstřikování

4. Přidržte rameno páky čerpadla vstřikování k dorazu pro nízké volnoběžné otáčky a utáhněte konektor kabelu.
5. Povolte šrouby upevňující ovladač škrticí klapky k ovládacímu panelu.
6. Zatlačte ovládací páku škrticí klapky do krajní přední polohy.
7. Posuňte dorazovou desku tak, aby se dotýkala páky škrticí klapky, a utáhněte šrouby, které upevňují ovladač škrticí klapky k ovládacímu panelu.
8. Pokud během provozu nezůstává škrticí klapka na místě, utáhněte pojistnou matici sloužící k nastavení třecího prvku páky škrticí klapky na utahovací moment 5 až 6 Nm.

   Poznámka: Maximální síla nutná k ovládání páky škrticí klapky musí být 89 N.

Údržba hydraulického systému

Bezpečnost při práci s hydraulickým systémem

- Pokud se kapalina dostane do kůže, vyhledejte okamžitě lékařskou pomoc. Vstříknutou kapalinu musí lékař chirurgicky odstranit do několika hodin.
- Před natlakováním hydraulické soustavy zkontrolujte bezvadný stav všech hydraulických hadic a potrubí a utažení všech hydraulických spojek a přípojek.
- Nepřibližujte tělo a ruce k netěsnícím místům nebo tryskám, ze kterých uniká hydraulická kapalina pod vysokým tlakem.
- K nalezení úniků hydraulické kapaliny použijte karton nebo papír.
- Před prováděním jakékoli práce na hydraulické soustavě bezpečně uvolněte tlak v této soustavě.

Kontrola hydraulického potrubí a hadic

Servisní interval: Při každém použití nebo denně

Zkontrolujte, zda u hydraulické potrubí a hadic nejsou netěsnosti, zlomené potrubí, volné montážní držáky, opotřebení, volné spoje a narušení vlivem počasí a chemikálií. Před provozem proveďte všechny nezbytné opravy.

Kontrola hydraulické kapaliny

Servisní interval: Při každém použití nebo denně—Zkontrolujte hladinu hydraulické kapaliny.

Nádrž je z výroby naplněna vysoce kvalitní hydraulickou kapalinou. Kontrolu hladiny hydraulického oleje je nejlepší provádět, je-li olej studený. Stroj by měl být ve své přepravní poloze.

1. Odstavte stroj na rovném povrchu, snižte žací jednotky, zatáhněte parkovací brzdu, vypněte motor a vyjměte klíč.
2. Očistěte oblast okolo plnicího hrdla a uzávěru hydraulické nádrže (Obrázek 80).

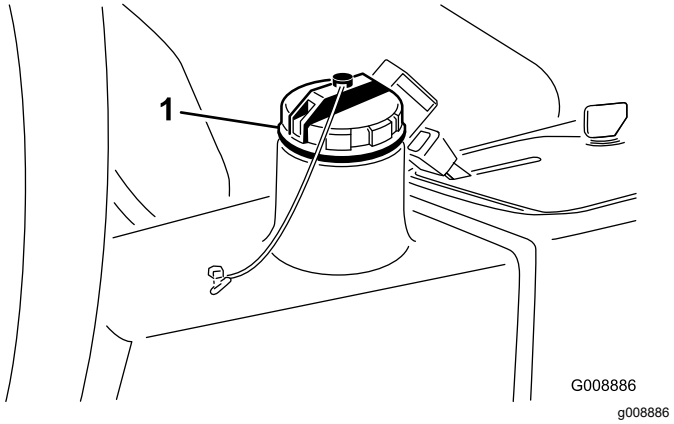

Obrázek 80

1. Uzávěr hydraulické nádrže

3. Demontujte uzávěr.
4. Vytáhněte měrku z plnicího hrdla a otřete ji čistým hadrem. Zasuňte měrku do plnicího hrdla; poté ji vytáhněte a zkontrolujte hladinu kapaliny. Hladina kapaliny by měla být do 6 mm od značky na měrce.
5. Pokud je hladina nízká, doplňte odpovídající kapalinu tak, aby hladina dosahovala k horní značce.
6. Vraťte měrku a uzávěr zpět na plnicí hrdlo.

Specifikace hydraulické kapaliny

Nádrž je z výroby naplněna vysoce kvalitní hydraulickou kapalinou. Zkontrolujte hladinu hydraulické kapaliny před prvním nastartováním motoru a poté každý den, viz Kontrola hydraulické kapaliny (strana 55).

Doporučená hydraulická kapalina: Toro PX Extended Life Hydraulic Fluid; k dispozici v 19litrových kbelících nebo 208litrových sudech.

Poznámka: U stroje, který používá doporučenou náhradní kapalinu, je interval výměny kapaliny a filtru delší.

Alternativní hydraulické kapaliny: Pokud kapalinu Toro PX Extended Life Hydraulic Fluid nemáte k dispozici, můžete použít jinou běžnou hydraulickou kapalinu na ropné bázi za předpokladu, že její specifikace spadají u všech níže uvedených materiálových vlastností do příslušného rozsahu a jsou v souladu s průmyslovými normami. Nepoužívejte syntetickou kapalinu. Požádejte místního prodejce maziv o doporučení vhodného výrobku.

Poznámka: Společnost Toro nepřebírá žádnou odpovědnost za škody způsobené nevhodnými náhražkami, proto používejte jen produkty od

osvědčených výrobců, kteří si za svými doporučeními stojí.

Vysoký index viskozity/Hydraulická kapalina s ochranou proti opotřebení a nízkým bodem tuhnutí, ISO VG 46

Materiálové vlastnosti:

Viskozita, ASTM D445	cSt při 40 °C: 44 až 48
Index viskozity ASTM D2270	140 nebo vyšší
Bod tuhnutí, ASTM D97	-37 °C až -45 °C
Oborové specifikace:	Eaton Vickers 694 (I-286-S, M-2950-S/35VQ25 nebo M-2952-S)

Poznámka: Mnohé hydraulické kapaliny jsou téměř bezbarvé, takže je obtížné lokalizovat netěsnosti. Pro hydraulickou kapalinu je k dispozici přísada s červeným barvivem v lahvičkách o objemu 20 ml. Lahvička dostačuje pro 15 až 22 l hydraulické kapaliny. Opatřete si díl s objednacím číslem 44-2500 od autorizovaného prodejce Toro.

Důležité: **„Toro Premium Synthetic Biodegradable Hydraulic Fluid“ je jediná syntetická, biologicky rozložitelná hydraulická kapalina schválená společností Toro. Tato kapalina je kompatibilní s elastomery použitými v hydraulických soustavách společnosti Toro a je vhodná pro široké rozmezí teplot. Tato kapalina je kompatibilní s běžnými minerálními oleji, avšak z důvodu maximální biologické odbouratelnosti a výkonnosti je nutné z hydraulické soustavy běžnou kapalinu důkladně vypláchnout. Olej je k dispozici od autorizovaného prodejce společnosti Toro v 19litrových kbelících nebo 208litrových sudech.**

Objem hydraulické kapaliny

22,7 l (6 US galonů); viz Specifikace hydraulické kapaliny (strana 55)

Výměna hydraulické kapaliny

Servisní interval: Po každých 2000 hodinách provozu—**Pokud používáte doporučenou hydraulickou kapalinu,** vyměňte hydraulickou kapalinu.

Po každých 800 hodinách provozu—**Pokud nepoužíváte doporučenou hydraulickou kapalinu nebo jste již nádrž naplnili alternativní kapalinou,** vyměňte hydraulickou kapalinu.

⚠ DŮLEŽITÉ UPOZORNĚNÍ

Horká hydraulická kapalina může způsobit vážná popálení.

Před provedením jakékoli údržby hydraulického systému nechejte vychladnout hydraulickou kapalinu.

Pokud je kapalina znečištěná, obraťte se na místního distributora Toro a požádejte o vypláchnutí systému. Znečištěná kapalina má ve srovnání s čistým olejem mléčnou nebo černou barvu.

1. Odstavte stroj na rovném povrchu, snižte žací jednotky, zatáhněte parkovací brzdu, vypněte motor a vyjměte klíč ze spínače zapalování.
2. Odpojte velkou hydraulickou hadici (Obrázek 81) od nádrže a nechte hydraulickou kapalinu vytéct do vypouštěcí nádoby.

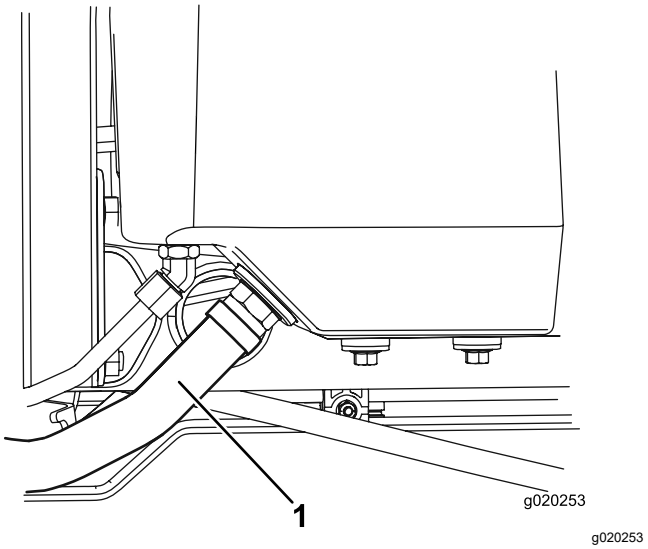

Obrázek 81

1. Hydraulická hadice

3. Jakmile hydraulická kapalina přestane vytékat, hydraulickou hadici připojte.
4. Naplňte nádrž (Obrázek 82) přibližně 22,7 l hydraulické kapaliny; postupujte podle pokynů v části Specifikace hydraulické kapaliny (strana 55).

   Důležité: **Používejte pouze určené hydraulické kapaliny. Jiné kapaliny by mohly systém poškodit.**

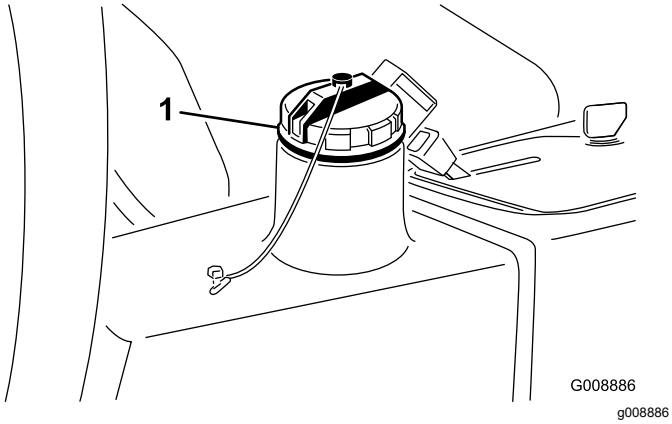

Obrázek 82

1. Uzávěr plnicího otvoru hydraulické kapaliny

5. Namontujte uzávěr nádrže. Nastartujte motor a použijte všechny ovládací prvky hydraulického systému, aby se systém naplnil hydraulickou kapalinou.
6. Přesvědčte se, zda nejsou patrné netěsnosti; poté motor vypněte.
7. Zkontrolujte hladinu kapaliny a doplňte dostatečné množství, aby hladina dosahovala ke značce plného stavu na měrce.

   Důležité: **Nádrž nepřeplňujte.**

Výměna hydraulického filtru

Servisní interval: Po každých 1000 hodinách provozu—**Pokud používáte doporučenou hydraulickou kapalinu,** vyměňte hydraulický filtr.

Po každých 800 hodinách provozu—**Pokud nepoužíváte doporučenou hydraulickou kapalinu nebo jste již nádrž naplnili alternativní kapalinou,** vyměňte hydraulický filtr.

⚠ DŮLEŽITÉ UPOZORNĚNÍ

Horká hydraulická kapalina může způsobit vážná popálení.

Před provedením jakékoli údržby hydraulického systému nechejte vychladnout hydraulickou kapalinu.

Použijte originální náhradní filtr společnosti Toro (obj. č. 86-3010).

Důležité: **Použití jiného filtru může vyústit v ukončení platnosti záruky u některých součástí.**

1. Odstavte stroj na rovném povrchu, snižte žací jednotky, zatáhněte parkovací brzdu, vypněte motor a vyjměte klíč ze spínače zapalování.
2. Vyčistěte okolí místa montáže filtru. Postavte pod filtr nádobu na zachycení oleje (Obrázek 83) a filtr odstraňte.

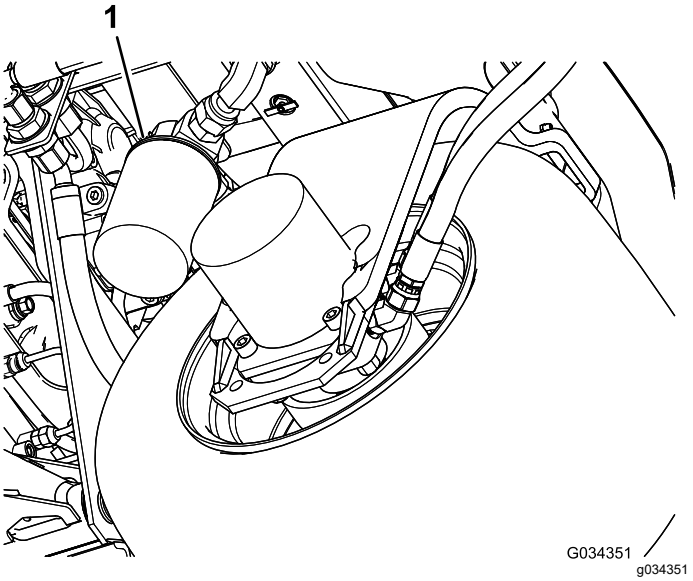

Obrázek 83

1. Hydraulický filtr

3. Namažte těsnění nového filtru a naplňte filtr hydraulickou kapalinou.
4. Montážní oblast filtru musí být čistá. Našroubujte filtr, aby gumové těsnění dosedlo na montážní desku; potom filtr dotáhněte o další 1/2 otáčky.
5. Spusťte motor a nechejte ho běžet přibližně dvě minuty, aby se ze systému odstranil vzduch. Vypněte motor a zkontrolujte, zda nedochází k úniku kapaliny.

Údržba systému žacích jednotek

Bezpečnost týkající se použití žacího nože

Opotřebený nebo poškozený žací nebo plochý nůž může prasknout a jeho úlomek může sekačka vymrštit na obsluhu nebo přihlížející osoby, a způsobit jim tak vážné zranění nebo smrt.

- Pravidelně kontrolujte nadměrné opotřebení a poškození žacích nožů a plochých nožů.
- Při kontrole žacích nožů si počínejte opatrně. Při provádění servisních prací na těchto dílech noste rukavice a buďte obezřetní. Žací nože a ploché nože pouze vyměňujte nebo přelapujte – nikdy se je nepokoušejte rovnat nebo svařovat.
- U strojů s větším počtem žacích jednotek buďte při otáčení žací jednotky opatrní – může způsobit otáčení vřeten v dalších žacích jednotkách.

Kontrola kontaktu vřetena a plochého nože

Servisní interval: Při každém použití nebo denně

Každý den před zahájením prací zkontrolujte styk vřetena s plochým nožem bez ohledu na to, zda byla kvalita sečení přijatelná. K lehkému kontaktu musí docházet po celé délce vřetena a plochého nože (podrobné informace jsou uvedeny v části Seřízení plochého nože k vřetenu v *provozní příručce* k žací jednotce).

Použití volitelné stavěcí lišty

Stavěcí lišta (Obrázek 84) slouží k seřízení žací jednotky. Postupy seřízení jsou popsány v *provozní příručce* k žací jednotce.

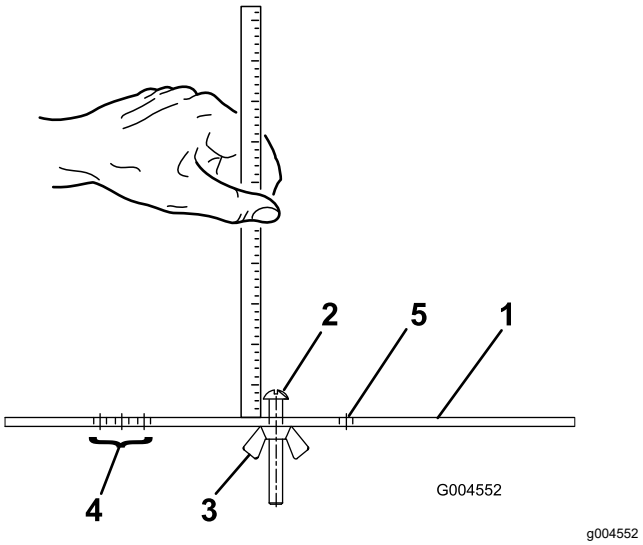

Obrázek 84

1. Stavěcí lišta
2. Seřizovací šroub výšky
3. Matice
4. Otvory sloužící k nastavení výšky sekání groomeru
5. Nepoužitý otvor

Přelapování žacích jednotek

⚠ DŮLEŽITÉ UPOZORNĚNÍ

Při styku s žacími jednotkami nebo jinými pohyblivými díly může dojít ke zranění osob.

- **Nepřibližujte prsty, ruce ani oděv k žacím jednotkám ani jiným pohyblivým dílům.**
- **Při běžícím motoru se nikdy nesnažte otáčet žacími jednotkami rukou nebo nohou.**

Poznámka: Během přelapování pracují společně všechny žací jednotky.

1. Odstavte stroj na rovném povrchu, snižte žací jednotky, zatáhněte parkovací brzdu, vypněte motor a přepněte spínač zapnutí/vypnutí do VYPNUTÉ polohy.
2. Zvednutím podlahového panelu získejte přístup k ovládacím prvkům.

3. Před přelapováním proveďte příslušné počáteční seřízení vřetena a plochého nože, viz *provozní příručka* k žací jednotce.
4. Spusťte motor a nechte jej pracovat nízkými volnoběžnými otáčkami.

⚠ NEBEZPEČÍ

Změna otáček motoru během přelapování může způsobit zastavení žacích jednotek.

- **Během přelapování nikdy neměňte otáčky motoru**
- **Přelapování provádějte pouze při volnoběžných otáčkách motoru.**

5. Nastavte ovladač otáček vřeten do polohy 1 (Obrázek 85).

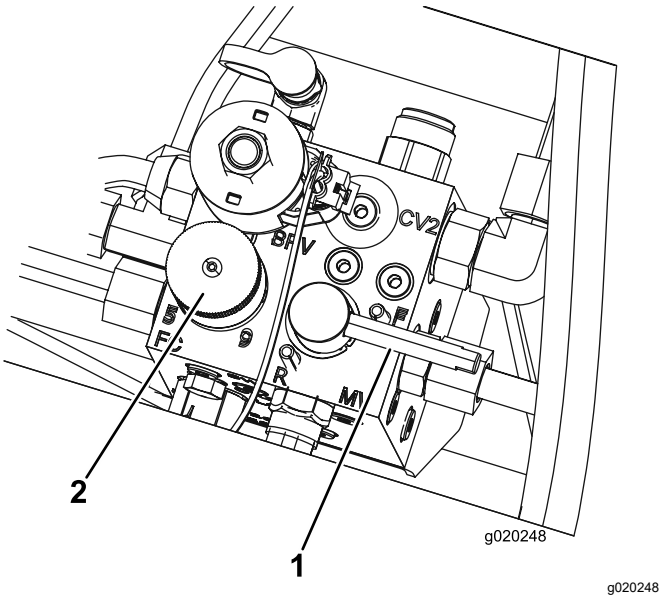

Obrázek 85

1. Páka přelapování
2. Ovládací knoflík otáček vřetena

6. Nastavte páku přelapování do polohy R (přelapování) (Obrázek 85).

⚠ NEBEZPEČÍ

Při styku s pohybujícími se žacími jednotkami hrozí vážné zranění.

Aby nedošlo ke zranění, vzdalte se od žacích jednotek, než budete pokračovat.

7. Když je páka sekání/přepravy v poloze pro SEKÁNÍ, přepněte spínač zapnutí/vypnutí do ZAPNUTÉ polohy. Přesunutím páky spuštění/zvedání dopředu zahajte přelapování zvolených žacích jednotek.
8. Naneste brusnou směs kartáčem s dlouhou rukojetí. Nikdy nepoužívejte kartáč s krátkou rukojetí.
9. Pokud se žací jednotky během přelapování zastaví nebo se pohybují přerušovaně, vyberte vyšší nastavení otáček vřeten, dokud se otáčky nestabilizují; poté obnovte nastavení otáček vřeten do polohy 1 nebo jiného požadovaného nastavení.
10. Chcete-li provést seřízení žacích jednotek během přelapování, vypněte žací jednotky přesunutím ovládací páky spuštění/zvednutí dozadu, přepněte spínač zapnutí/vypnutí do VYPNUTÉ polohy a vypněte motor. Po dokončení seřízení zopakujte kroky 5 až 9.
11. Zopakujte postup u všech žacích jednotek, které chcete přelapovat.
12. Po dokončení vraťte páku přelapování do polohy pro SEKÁNÍ, sklopte podlahový panel a omyjte veškerou brusnou hmotu ze žacích jednotek. Podle potřeby seřiďte kontakt vřetena s plochým nožem žací jednotky. Přesuňte ovladač otáček vřetena žací jednotky do požadované polohy pro sekání.

Důležité: **Pokud po dokončení přelapování nepřepnete spínač přelapování do polohy F (SEČENÍ), žací jednotky se nezvednou nebo nebudou fungovat správně.**

Poznámka: Chcete-li dosáhnout dokonalejšího ostří, přejeďte po přelapování brouskem přes přední stranu plochého nože. Odstraníte tak otřepy a nerovnosti, které mohly na ostří vzniknout.

Čištění

Mytí stroje

Stroj myjte podle potřeby pouze s použitím vody nebo mírného čisticího prostředku. Při mytí stroje můžete používat hadr.

Důležité: **Stroj nikdy nemyjte brakickou nebo recyklovanou vodou.**

Důležité: **Stroj nikdy nemyjte pomocí vysokotlakého čisticího zařízení. Vysokotlaké čisticí zařízení může poškodit elektroinstalaci stroje, uvolnit důležité štítky, případně spláchnout potřebnou vrstvu maziva z míst se zvýšeným třením. Vyvarujte se také nadměrného používání vody v okolí přístrojové desky, motoru a akumulátoru.**

Důležité: **Stroj nemyjte při spuštěném motoru. Pokud byste stroj myli se spuštěným motorem, mohlo by dojít k poškození jeho vnitřních součástí.**

Uskladnění

Bezpečnost při skladování

- Před opuštěním místa obsluhy vypněte motor, vytáhněte klíč a počkejte, dokud se nezastaví všechny pohybující se části. Před seřizováním, údržbou, čištěním nebo uskladněním nechejte stroj vychladnout.
- Neskladujte stroj nebo nádobu s palivem v blízkosti otevřeného ohně, zdroje jisker nebo tepla, například u ohřívače vody nebo jiného zařízení.

Příprava hnací jednotky

1. Odstavte stroj na rovném povrchu, snižte žací jednotky, zatáhněte parkovací brzdu, vypněte motor a vyjměte klíč.
2. Pečlivě očistěte hnací jednotku, žací jednotky a motor.
3. Zkontrolujte tlak v pneumatikách; viz Kontrola tlaku v pneumatikách (strana 46).
4. Zkontrolujte, zda nejsou uvolněné upevňovací prvky, a případně je utáhněte.
5. Namažte nebo potřete olejem všechny maznice a otočné čepy. Přebytečné mazivo utřete.
6. Lehce přebruste a přelakujte poškrábané, popraskané nebo zkorodované lakované plochy. Opravte všechny důlky v kovovém plášti.
7. Následujícím způsobem proveďte údržbu akumulátoru a kabelů; viz Bezpečnost při práci s elektrickým systémem (strana 45):
   A. Sejměte svorky akumulátoru z vývodů akumulátoru.
   B. Akumulátor, svorky a vývody očistěte kovovým kartáčem a roztokem jedlé sody.
   C. Na svorky kabelů a vývody akumulátoru naneste tenkou vrstvu maziva Grafo 112X (obj. č. Toro 505-47) nebo vazelíny, abyste zabránili korozi.
   D. Každých 60 dnů baterii pomalu nabíjejte po dobu 24 hodin, aby nedošlo k vylučování síranu olovnatého.

Příprava motoru

1. Vypusťte motorový olej z olejové vany a nasaďte vypouštěcí zátku.
2. Demontujte a zlikvidujte olejový filtr. Namontujte nový olejový filtr.
3. Doplňte do motoru specifikovaný motorový olej.
4. Nastartujte motor a nechejte jej běžet přibližně 2 minuty ve volnoběžných otáčkách.
5. Vypněte motor a vyjměte klíč ze zapalování.
6. Propláchněte palivovou nádrž čerstvým čistým palivem.
7. Utáhněte všechny spojky palivové soustavy.
8. Pečlivě vyčistěte sestavu vzduchového filtru a proveďte jeho údržbu.
9. Vstup vzduchového filtru a výstup výfuku utěsněte voděodolnou páskou.
10. Zkontrolujte ochranu proti mrazu a doplňte nemrznoucí roztok vody a etylenglykolu v poměru 50/50 podle očekávané minimální teploty v dané oblasti.

Oznámení o ochraně soukromí EEA / UK

Způsob, jakým společnost Toro nakládá s vašimi osobními údaji

Společnost Toro Company („Toro“) respektuje vaše soukromí. Když zakoupíte naše produkty, můžeme shromažďovat určité osobní informace poskytnuté buď přímo vámi, nebo vaším místním prodejcem či společností Toro. Společnost Toro využívá tyto informace k plnění smluvních povinností, jako je například registrace vaší záruky, zpracování reklamace nebo kontakt s vámi v případě stažení výrobku – a pro legitimní obchodní účely – jako např. zjišťování spokojenosti zákazníků, zlepšování našich výrobků nebo poskytování informací o výrobcích, jež pro vás mohou být zajímavé. Společnost Toro může sdílet vaše údaje se svými dceřinými společnostmi, přidruženými společnostmi, prodejci a dalšími obchodními partnery v souvislosti s kteroukoli z těchto činností. Osobní údaje můžeme rovněž poskytnout, pokud je to vyžadováno zákonem nebo v souvislosti s prodejem, koupí nebo sloučením podniku. Vaše osobní informace nebudeme nikdy prodávat žádné další společnosti pro marketingové účely.

Zachování osobních údajů

Společnost Toro uchová vaše osobní údaje, pokud jsou relevantní pro výše uvedené účely a v souladu se zákonnými požadavky. Chcete-li získat další informace o platných lhůtách uchovávání, kontaktujte nás prosím na adrese legal@toro.com.

Závazek společnosti Toro k bezpečnosti

Vaše osobní údaje mohou být zpracovávány v USA nebo jiné zemi, ve které mohou platit méně přísné zákony na ochranu dat než v zemi vašeho bydliště. Pokaždé, když převedeme vaše údaje mimo zemi vašeho bydliště, přijmeme zákonem požadovaná opatření, abychom zajistili, že budou zavedeny příslušné záruky, které ochrání vaše informace a zajistí šetrné nakládání s nimi.

Přístup a oprava

Můžete mít právo své osobní údaje upravovat nebo kontrolovat a můžete mít námitky nebo omezovat zpracování svých dat. Za tímto účelem nás kontaktujte e-mailem legal@toro.com. Máte-li pochybnosti ohledně způsobu, jakým společnost Toro zpracovala vaše informace, doporučujeme, abyste tuto otázku vznesli přímo u nás. Vezměte prosím na vědomí, že občané EU mají právo podat stížnost na úřadě pro ochranu osobních údajů.

Návrh zákona č. 65 ve státě Kalifornie (California Proposition 65) – výstraha

Co tato výstraha znamená?

V prodeji můžete spatřit výrobek, který je opatřen následujícím výstražným štítkem:

VÝSTRAHA: Rakovina a poškození reprodukčního systému – www.P65Warnings.ca.gov.

O co se v návrhu zákona č. 65 jedná?

Návrh zákona č. 65 se vztahuje na všechny společnosti působící v Kalifornii, které tam prodávají výrobky nebo vyrábějí výrobky, jež mohou být v Kalifornii prodávány nebo do ní dováženy. Návrh nařizuje, aby guvernér státu Kalifornie vedl a zveřejňoval soupis chemických látek, o nichž je známo, že mohou způsobit rakovinu, vrozené vady a/nebo jiné poškození reprodukčního systému. Soupis, který je každoročně aktualizován, zahrnuje stovky chemikálií, které se nacházejí v mnoha předmětech každodenní potřeby. Účelem návrhu zákona č. 65 je informovat veřejnost o vystavení působení těchto chemických látek.

Návrh nezakazuje prodej výrobků obsahujících tyto chemikálie, místo toho však žádá, aby byly všechny výrobky, obaly výrobků nebo literatura doprovázející tyto výrobky opatřeny výstrahou. Výstraha uvedená v souladu s návrhem č. 65 neznamená, že výrobek je v rozporu s jakýmikoli normami nebo požadavky týkajícími se bezpečnosti výrobku. Vláda státu Kalifornie ve skutečnosti objasnila, že zmíněná výstraha není totéž jako regulační rozhodnutí, jež stanovuje, zda je produkt „bezpečný“ nebo „nebezpečný“. Řada z těchto chemických látek se mnoho let používá ve výrobcích každodenní potřeby, aniž by byla doložena jakákoli újma na zdraví. Další informace naleznete na stránkáchhttps://oag.ca.gov/prop65/faqs-view-all.

Výstraha uvedená v souladu s návrhem zákona č. 65 znamená, že společnost buď 1) vyhodnotila míru rizika a dospěla k závěru, že nebyla překročena „žádná významná míra rizika“, nebo 2) se rozhodla uvést výstrahu na základě toho, že si je vědoma přítomnosti uvedené chemické látky, míru rizika se ale nepokusila vyhodnotit.

Platí tento zákon všude?

Uvedení výstrahy podle návrhu zákona č. 65 se vyžaduje pouze v rámci kalifornských zákonů. Podobné výstrahy lze spatřit v celé Kalifornii na různých místech, včetně restaurací, obchodů s potravinami, hotelů, škol a nemocnic, a na široké škále produktů. Někteří online a maloobchodní prodejci navíc uvádí výstrahu dle návrhu zákona č. 65 na svých webových stránkách nebo v katalozích.

Jak se výstraha dle kalifornského návrhu zákona liší od federálních limitů?

Normy návrhu zákona č. 65 jsou často přísnější než federální a mezinárodní normy. U řady látek je nutné uvádět výstrahu dle návrhu zákona č. 65 při množství, které je mnohem nižší než u federálních akčních limitů. Například norma návrhu zákona č. 65 upozorňující na množství olova činí 0,5 µg/den, což je výrazně pod limity federálních a mezinárodních norem.

Proč nejsou touto výstrahou opatřeny všechny obdobné produkty?

- Výrobky prodávané v Kalifornii musí být označeny podle návrhu zákona č. 65, zatímco podobné produkty prodávané jinde toto označení mít nemusí.
- Společnost, která v rámci soudního sporu týkajícího se návrhu zákona č. 65 dosáhla mimosoudního vyrovnání, může být požádána, aby na svých produktech výstrahu dle návrhu zákona č. 65 uváděla. Na jiné společnosti, které vyrábějí podobné výrobky, se takový požadavek vztahovat nemusí.
- Prosazování návrhu zákona č. 65 není konzistentní.
- Společnosti se mohou rozhodnout, že výstrahu nebudou uvádět, protože dospěly k závěru, že podle návrhu zákona č. 65 tak nejsou povinny učinit. Pokud výrobek není výstrahou opatřen, neznamená to však, že neobsahuje chemické látky uvedené na seznamu v podobném množství.

Proč společnost Toro tuto výstrahu uvádí?

Společnost Toro se rozhodla, že bude spotřebitelům poskytovat co nejvíce informací, aby mohli činit informovaná rozhodnutí o výrobcích, které kupují a používají. Společnost uvádí výstrahu v případech, kdy si je vědoma přítomnosti jedné nebo více uvedených chemických látek, i když neprovedla přesné vyhodnocení úrovně expozice. Požadavky na omezení expozice se totiž nevztahují na všechny uvedené chemické látky. Společnost Toro se z důvodů obezřetnosti rozhodla výstrahu dle návrhu zákona č. 65 uvést, i když nebezpečí vystavení působení chemických látek obsažených ve výrobcích značky Toro je zanedbatelné nebo spadá do kategorie „žádné významné riziko“. Pokud společnost Toro takovou výstrahu neuvede, může být mimoto žalována státem Kalifornie nebo soukromými stranami, jež o prosazování návrhu zákona č. 65 usilují, a může z toho pro ni vyplývat citelný postih.

Záruka Toro

Omezená záruka na dobu dvou let nebo 1 500 provozních hodin

Podmínky a výrobky, na které se záruka vztahuje

Společnost Toro Company a její dceřiná společnost Toro Warranty Company na základě vzájemné dohody nesou společně záruky za případné materiálové či výrobní vady komerčního výrobku společnosti Toro („výrobek“) po dobu 2 let nebo 1 500 provozních hodin* podle toho, co nastane dříve. Tato záruka se vztahuje na všechny výrobky s výjimkou provzdušňovačů (viz jednotlivé části záruky vztahující se na tyto výrobky). V případě, že jsou naplněny záruční podmínky, opravíme výrobek na vlastní náklady, včetně diagnostiky, práce, náhradních dílů a dopravy. Tato záruka začíná běžet v den dodání výrobku původnímu maloobchodnímu odběrateli.
* Výrobek vybavený měřičem provozních hodin.

Pokyny pro poskytnutí záruční opravy

Jste-li přesvědčeni, že došlo k naplnění záručních podmínek, musíte sdělit distributorovi komerčních výrobků nebo autorizovanému prodejci komerčních výrobků, kde jste výrobek zakoupili. Potřebujete-li pomoc s vyhledáním distributora nebo autorizovaného prodejce komerčních výrobků nebo máte-li dotazy týkající se vašich práv či povinností spojených se zárukou, můžete nás kontaktovat na adrese:

Toro Commercial Products Service Department
Toro Warranty Company
8111 Lyndale Avenue South
Bloomington, MN 55420-1196

952–888–8801 nebo 800–952–2740
E-mail: commercial.warranty@toro.com

Povinnosti vlastníka

Jako vlastníci výrobku jste odpovědní za provádění nutné údržby a seřizování, jak je uvedeno v příslušné *provozní příručce*. Opravy týkající se závad výrobku způsobených nevyhovující údržbou a úpravami nejsou zahrnuty v rámci této záruky.

Součásti a úkony, na které se nevztahuje záruka

Ne všechny závady nebo poruchy, které se v záruční době na výrobku vyskytnou, jsou vady materiálu nebo výrobní vady. Záruka se nevztahuje na následující:

- Závady na výrobku, které jsou důsledkem použití jiných náhradních dílů než Toro nebo instalace a používání přídavných nebo upravených zařízení a produktů jiné značky než Toro.
- Závady na výrobku, které jsou důsledkem neprovádění doporučené údržby a/nebo seřizování.
- Závady na výrobku, které jsou důsledkem jeho nesprávného, nedbalého nebo nezodpovědného používání.
- Součásti, u nichž dochází k opotřebení, které nejsou poškozené. Mezi součásti, u nichž dochází k opotřebení nebo ke spotřebě v rámci běžného provozu výrobku, patří mimo jiné brzdové destičky a obložení, spojkové obložení, žací nože, vřetena, válce a ložiska (utěsněná nebo mazatelná), ploché nože, zapalovací svíčky, řídicí kolečka a jejich ložiska, pneumatiky, filtry, řemeny a některé součásti rozprašovačů, například membrány, trysky, průtokoměry a pojistné ventily.
- Závady způsobené nejen vnějšími vlivy, ale také skladovacími postupy, kontaminací, používáním neschválených paliv, chladicích kapalin, maziv, přísad, hnojiv, vody, chemikálií atd.
- Závady nebo snížení výkonu způsobené používáním paliv (např. benzínu, motorové nafty nebo bionafty), která nevyhovují příslušným průmyslovým normám.
- Běžný hluk, vibrace, opotřebení a znehodnocení. Běžné „opotřebení“ zahrnuje kromě jiného poškození sedaček opotřebením nebo oděrem, odřený lak, poškrábané etikety nebo okna.

Díly

Díly, u nichž je v rámci údržby plánována výměna, jsou kryté zárukou do doby jejich plánované výměny. Díly vyměněné podle této záruky jsou kryté po dobu platnosti záruky na originální výrobek a stávají se majetkem společnosti Toro. Společnost Toro učiní konečné rozhodnutí o tom, zda příslušný díl nebo montážní celek budou opraveny nebo vyměněny. Společnost Toro může k záručním opravám použít repasované díly.

Záruka poskytovaná na akumulátory s hlubokým cyklem vybití a lithium-iontové akumulátory

Akumulátor s hlubokým cyklem vybití a lithium-iontové akumulátory mají specifikovaný celkový počet kilowatthodin, které jsou během své životnosti schopny dodat. Způsob provozu, dobíjení a údržby může životnost akumulátorů prodloužit nebo zkrátit. Postupem času se množství užitečné práce v intervalech mezi dobíjením akumulátorů snižuje, až jsou akumulátory zcela vypotřebované. Výměna akumulátorů vypotřebovaných v důsledku běžného provozu je odpovědností majitele výrobku.
Poznámka: (pouze lithium-iontový akumulátor): další informace naleznete v záruce na akumulátor.

Doživotní záruka na klikový hřídel (pouze model ProStripe 02657)

Na modely Prostripe, jež jsou vybaveny originálním třecím kotoučem Toro a brzdovou spojkou žacího nože Crank-Safe (montážní celek integrované brzdové spojky žacího nože (BBC) + třecí kotouč) a používány původním kupujícím v souladu s doporučenými postupy pro obsluhu a údržbu, se vztahuje doživotní záruka na ohnutí klikového hřídele motoru. Doživotní záruka na klikový hřídel se nevztahuje na stroje vybavené třecími podložkami, brzdovou spojkou žacího nože (BBC) a dalšími takovými zařízeními.

Údržbu hradí majitel

Mezi běžné servisní úkony vyžadované u výrobků značky Toro a prováděné na náklady majitele patří seřizování, mazání, čištění a leštění motoru, výměna filtrů, chladicí kapaliny a provádění doporučené údržby.

Obecné podmínky

Oprava autorizovaným distributorem nebo prodejcem Toro je jediný nápravný prostředek, na který máte podle této záruky nárok.

Společnosti Toro Company a Toro Warranty Company nejsou odpovědné za nepřímé, náhodné ani následné škody související s používáním výrobků Toro, na něž se vztahuje tato záruka, včetně jakýchkoli nákladů nebo výdajů na zajištění náhradního zařízení nebo servisu během odpovídající doby trvání poruchy nebo nepoužitelnosti výrobku do skončení oprav podle této záruky. S výjimkou níže uvedené emisní záruky, která platí v odpovídajících případech, neexistuje žádná jiná výslovná záruka. Veškeré předpokládané záruky prodejnosti a vhodnosti použití jsou omezeny na dobu trvání této výslovné záruky.

Některé státy nepovolují vyloučení náhodných nebo následných škod ze záruky nebo omezení doby trvání předpokládané záruky, proto se na vás výše uvedené výjimky a omezení nemusejí vztahovat. Tato záruka uděluje specifická zákonná práva, kromě nichž můžete mít i další práva, která se mezi jednotlivými státy liší.

Poznámka k záručnímu krytí systému řízení emisí

Systém pro kontrolu emisí v produktu může být pokryt samostatnou zárukou, která splňuje požadavky stanovené americkými organizacemi EPA (U.S. Environmental Protection Agency) a/nebo CARB (California Air Resources Board). Na záruku na systém pro kontrolu emisí se nevztahují výše uvedená omezení týkající se provozních hodin. Viz prohlášení o záruce na systém řízení emisí, které bylo dodáno s výrobkem, nebo je součástí dokumentace od výrobce motoru.

Jiné země než USA a Kanada

Prosíme zákazníky, kteří zakoupili produkty společnosti Toro dovezené z USA či Kanady, aby se spojili s příslušným distributorem (zástupcem) společnosti Toro, který jim poskytne záruční podmínky platné v dané zemi, oblasti nebo státu. Pokud z jakéhokoli důvodu nejste se službami distributora spokojeni nebo je pro vás obtížné získat informace o záruce, obraťte se na autorizované servisní středisko společnosti Toro.

374-0253 Rev G