Form No. 3432-543 Rev C

TORO®

Count on it.

Betjeningsvejledning

Reelmaster® 3555-, 3575- og 3550-traktionsenhed

Modelnr. 03820—Serienr. 403446001 og derover
Modelnr. 03821—Serienr. 403446001 og derover
Modelnr. 03910—Serienr. 403446001 og derover

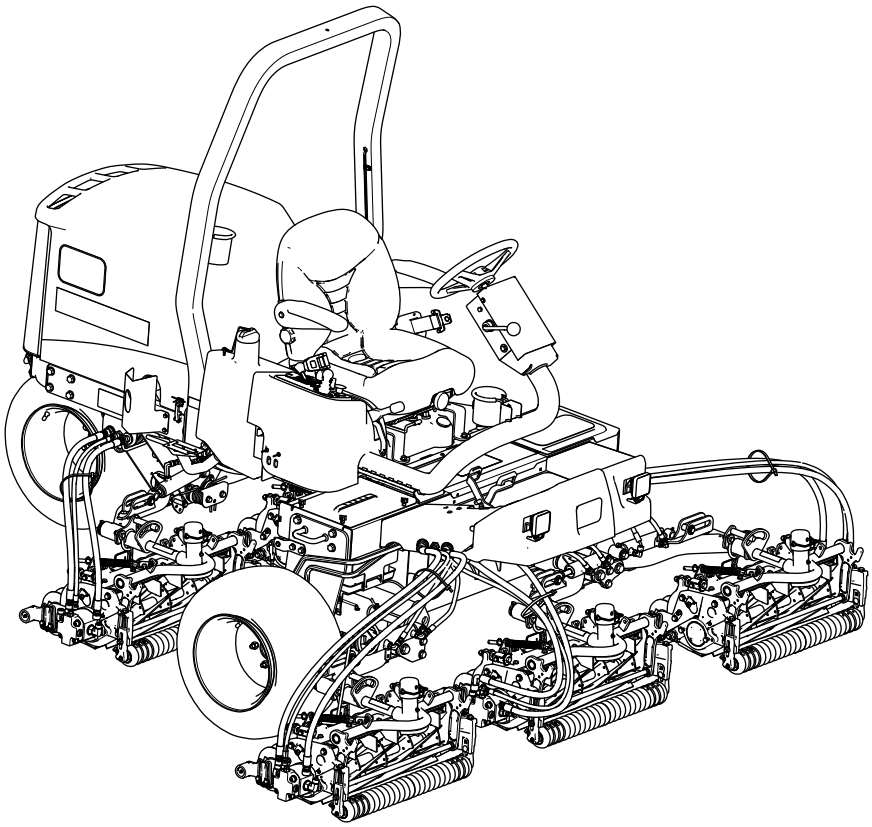

Registrer dit produkt på www.Toro.com.
Oversættelse af original (DA)

CE UK CA

3432-543

Dette produkt overholder alle relevante EU-direktiver. Yderligere oplysninger fås på den separate produktspecifikke overensstemmelseserklæring.

Det er en overtrædelse af California Public Resource Code Section 4442 eller 4443 at bruge eller betjene denne motor på et skovbegroet, buskbegroet eller græsbegroet område, medmindre motoren er forsynet med en gnistskærm som defineret i Section 4442, som vedligeholdes og er i god driftsmæssig stand, eller medmindre motoren er bygget, udstyret og vedligeholdt til brandforebyggelse.

Den medfølgende motorvejledning indeholder information om U.S. Environmental Protection Agency (EPA) og California Emission Control Regulation for emissionssystemer, vedligeholdelse og garanti. Nye eksemplarer kan bestilles via motorfabrikanten.

⚠ ADVARSEL

CALIFORNIEN
Advarsel i henhold til erklæring nr. 65

Dieselmotorens udstødningsgas og nogle af dens bestanddele er ifølge staten Californien kræftfremkaldende og kan medføre fødselsskader eller andre forplantningsskader.

Batteripoler og tilbehør indeholder bly og blysammensætninger, som ifølge staten Californien er kræftfremkaldende og forårsager forplantningsskader. Vask hænder efter håndtering.

Brug af dette produkt kan medføre eksponering over for kemikalier, der ifølge staten Californien er kræftfremkaldende og giver medfødte defekter eller andre forplantningsskader.

Indledning

Dette er en plænetraktor med knivcylindre, der er beregnet til brug af professionelle, ansatte operatører i kommercielle anvendelsesområder. Den er primært beregnet til klipning af græs på velholdte plæner. Brug af dette produkt til andre formål end den tilsigtede anvendelse kan udsætte dig selv og omkringstående for fare.

Læs denne vejledning omhyggeligt, så du kan lære at betjene og vedligeholde produktet korrekt samt undgå person- og produktskade. Det er dit ansvar at betjene produktet korrekt og sikkert.

Besøg www.Toro.com for at få flere oplysninger, herunder sikkerhedstip, undervisningsmaterialer, oplysninger om tilbehør, hjælp til at finde en forhandler eller for at registrere dit produkt.

Når du har brug for service, originale Toro-dele eller yderligere oplysninger, bedes du kontakte en autoriseret serviceforhandler eller Toros kundeservice samt have produktets model- og serienummer parat. Figur 1 angiver, hvor model- og serienummeret er placeret på produktet. Skriv numrene, hvor der er gjort plads til dette.

Vigtigt: **Du kan scannne QR-koden på serienummermærkaten (hvis udstyret hermed) med din mobilenhed for at tilgå garanti, reservedele og andre produktoplysninger.**

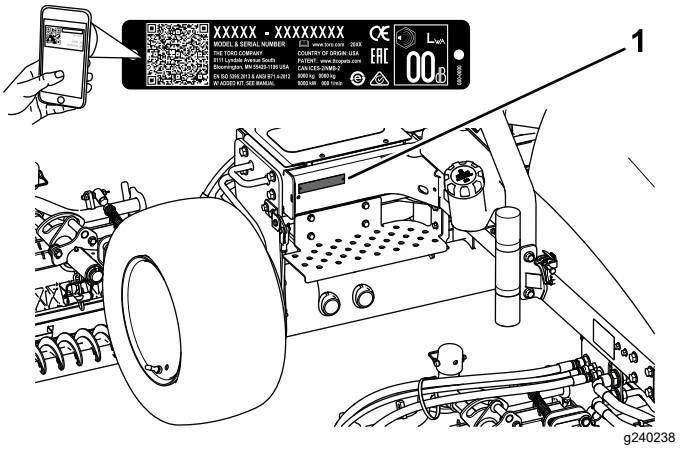

Figur 1

1. Model- og serienummerets placering

Modelnr. _____

Serienr. _____

Denne vejledning advarer dig om mulige farer og giver dig særlige sikkerhedsoplysninger ved hjælp af advarselssymbolet (Figur 2), der angiver en fare, som kan forårsage alvorlig personskade eller død, hvis du ikke følger de anbefalede forholdsregler.

g000502

Figur 2
Advarselssymbol

Denne betjeningsvejledning bruger to ord til at fremhæve oplysninger. **Vigtigt** henleder opmærksomheden på særlige mekaniske oplysninger, og **Bemærk** angiver generel information, som det er værd at lægge særligt mærke til.

© 2021—The Toro® Company

Alle rettigheder forbeholdes

Indhold

Sikkerhed 4
Generelt om sikkerhed..... 4
Motoremissionscertificering..... 4
Sikkerheds- og instruktionsmærkater 5
Opsætning 13
1 Montering af klippeenhederne..... 14
2 Justering af græskompensationsfjede-ren..... 17
3 Montering af CE-mærkaterne..... 17
4 Montering af motorhjelmslåsen (kun CE)..... 18
5 Reducering af dæktrykket 19
6 Brug af støtteben til klippeenheden 19
Produktoversigt 20
Betjeningsanordninger 20
Specifikationer 23
Redskaber/tilbehør 23
Før betjening 24
Sikkerhedshensyn før drift 24
Udførelse af daglig vedligeholdelse 24
Kontrol af parkeringsbremsen..... 24
Opfyldning af brændstoftanken..... 25
Indstilling af sædet..... 25
Under betjening 26
Sikkerhed under drift..... 26
Start af motoren..... 27
Slukning af motoren..... 27
Indstilling af knivcylinderhastigheden..... 28
Justering af løftearmens modvægt..... 29
Udluftning af brændstofsystemet 30
Sådan aflæses fejlfindingslampen 30
Sådan fungerer ACE-fejlfindingsdis-playet 31
Kontrol af sikkerhedskontakterne 31
Tip vedrørende betjening 33
Efter betjening 33
Sikkerhed efter drift 33
Skubning eller træk af maskinen 33
Bugsering af maskinen 35
Identificering af bindepunkter..... 35
Vedligeholdelse 36
Sikkerhed ved vedligeholdelse 36
Skema over anbefalet vedligeholdelse 36
Kontrolliste for daglig vedligeholdelse 38
Tiltag forud for vedligeholdelse 39
Afmontering af motorhjelmen..... 39
Afmontering af batteridækslet..... 39
Smøring 40
Smøring af lejerne og bøsningerne 40
Motorvedligeholdelse 41
Motorsikkerhed..... 41
Kontrol af motoroliestanden..... 41
Serviceeftersyn af luftfilteret 42
Udskiftning af motorolie og filter 43
Vedligeholdelse af brændstofsystem 44
Eftersyn af brændstoftanken..... 44
Eftersyn af brændstofslanger og -forbindelser..... 44
Tømning af vandudskilleren..... 44
Udskiftning af brændstoffilterskålen..... 44
Udluftning af indsprøjtningsdyserne..... 44
Vedligeholdelse af elektrisk system 45
Elektrisk system – Sikkerhed 45
Serviceeftersyn af batteriet 45
Kontrol af sikringerne..... 46
Vedligeholdelse af drivsystem 46
Kontrol af dæktrykket..... 46
Tilspænding af hjulmøtrikkerne..... 46
Justering af traktionsdrevet til neutral..... 46
Vedligeholdelse af kølesystem 47
Kølesystem – Sikkerhed 47
Kontrol af kølesystemet 47
Rengøring af motorkølesystemet..... 48
Vedligeholdelse af bremser 49
Justering af parkeringsbremsen 49
Serviceeftersyn af parkeringsbrem-serne..... 49
Vedligeholdelse af remme 53
Eftersyn af motorremmene 53
Vedligeholdelse af betjeningsanordningssy-stem 54
Justering af gashåndtaget 54
Vedligeholdelse af hydrauliksystem 55
Hydrauliksystem – Sikkerhed 55
Kontrol af hydraulikrør og -slanger 55
Kontrol af hydraulikvæsken 55
Hydraulikvæskespecifikationer..... 55
Hydraulikvæskekapacitet 56
Udskiftning af hydraulikvæsken 56
Udskiftning af hydraulikfilteret..... 57
Vedligeholdelse af klippeenhedssystemet..... 58
Skæreknivssikkerhed 58
Kontrol af kontakt mellem knivcylinder og bundkniv 58
Brug af den valgfrie målestang..... 58
Baglapning af klippeenhederne 58
Rengøring 60
Vask af maskinen..... 60
Opbevaring 60
Sikkerhed i forbindelse med opbevaring 60
Klargørelse af traktionsenheden..... 60
Klargøring af motoren 61

Sikkerhed

Denne maskine er designet i overensstemmelse med EN ISO 5395 (når du har gennemført opsætningsprocedurerne) og ANSI B71.4-2017.

Generelt om sikkerhed

Dette produkt kan afskære hænder og fødder samt udslynge genstande.

- Læs og forstå indholdet i denne *betjeningsvejledning*, før du starter motoren.
- Betjening af maskinen kræver din fulde opmærksomhed. Giv dig ikke i kast med aktiviteter, der afleder opmærksomheden, da dette kan medføre person- eller tingsskade.
- Hold hænder og fødder væk fra bevægelige maskinkomponenter.
- Betjen ikke maskinen, uden at alle afskærmninger og øvrige sikkerhedsanordninger sidder og fungerer korrekt på maskinen.
- Hold omkringstående og børn væk fra arbejdsområdet. Lad aldrig børn betjene maskinen.
- Sluk for motoren, tag nøglen ud, og vent, til al bevægelse er ophørt, før du forlader førersædet. Lad maskinen køle af, inden du justerer, efterser, rengør eller stiller den til opbevaring.

Hvis maskinen betjenes eller vedligeholdes forkert, kan det medføre personskade. Operatøren skal altid følge sikkerhedsforskrifterne og være opmærksom på advarselssymbolet ⚠, der betyder Forsigtig, Advarsel eller Fare – personlig sikkerhedsanvisning, for at nedsætte risikoen for personskade. Hvis disse forskrifter ikke følges, kan det medføre personskade eller død.

Motoremissionscertificering

Emissionen fra motoren i denne maskine overholder EPA Tier 4 Final og EU-trin V.

Sikkerheds- og instruktionsmærkater

Sikkerheds- og instruktionsmærkaterne kan nemt ses af operatøren og er placeret tæt på potentielle risikoområder. Beskadigede eller bortkomne mærkater skal udskiftes.

decal133-8062

133-8062

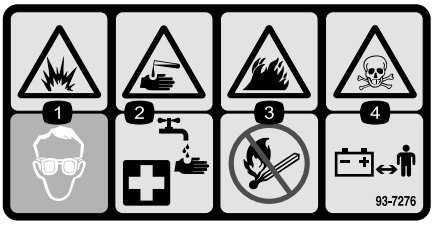

decal93-7276

93-7276

1. Eksplosionsfare – brug beskyttelsesbriller.
2. Kaustiske væsker/fare for kemiske forbrændinger – foretag førstehjælp ved at skylle med vand.
3. Brandfare – ingen ild, åbne flammer eller rygning.
4. Forgiftningsfare – hold børn væk fra batteriet.

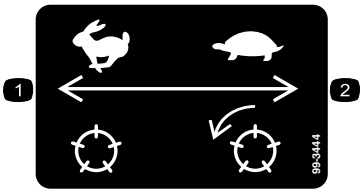

decal99-3444

99-3444

1. Transporthastighed – hurtig
2. Klippehastighed – langsom

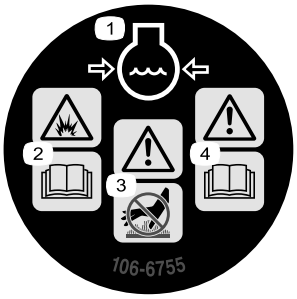

decal106-6755

106-6755

1. Motorkølevæske under tryk.
2. Eksplosionsfare – læs *betjeningsvejledningen*.
3. Advarsel – rør ikke ved den varme overflade.
4. Advarsel – læs *betjeningsvejledningen*.

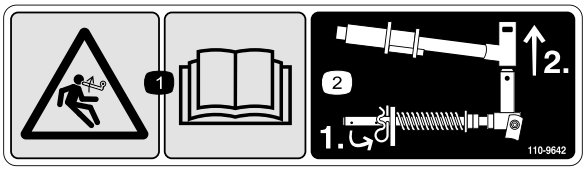

decal110-9642

110-9642

1. Fare ved oplagret energi – læs *betjeningsvejledningen.*
2. Flyt låseclipsen til det hul, der er tættest på stangens beslag, og fjern så løftearmen og drejegaflen.

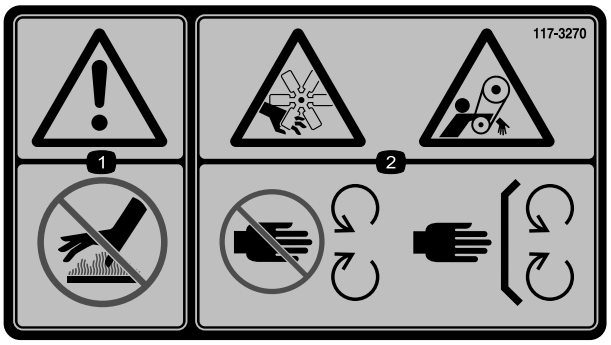

decal117-3270

117-3270

1. Advarsel – rør ikke ved den varme overflade.
2. Fare for snitsår/amputering af lemmer, hænder; fare for at blive viklet ind i remmen – hold afstand til bevægelige dele. Sørg altid for, at alle skjolde og afskærmninger er på plads.

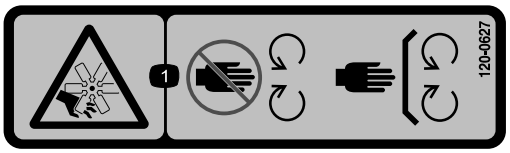

decal120-0627

120-0627

1. Fare for at skære sig/amputation, ventilator – hold afstand til bevægelige dele. Hold alle afskærmninger og sikkerhedsanordninger på plads.

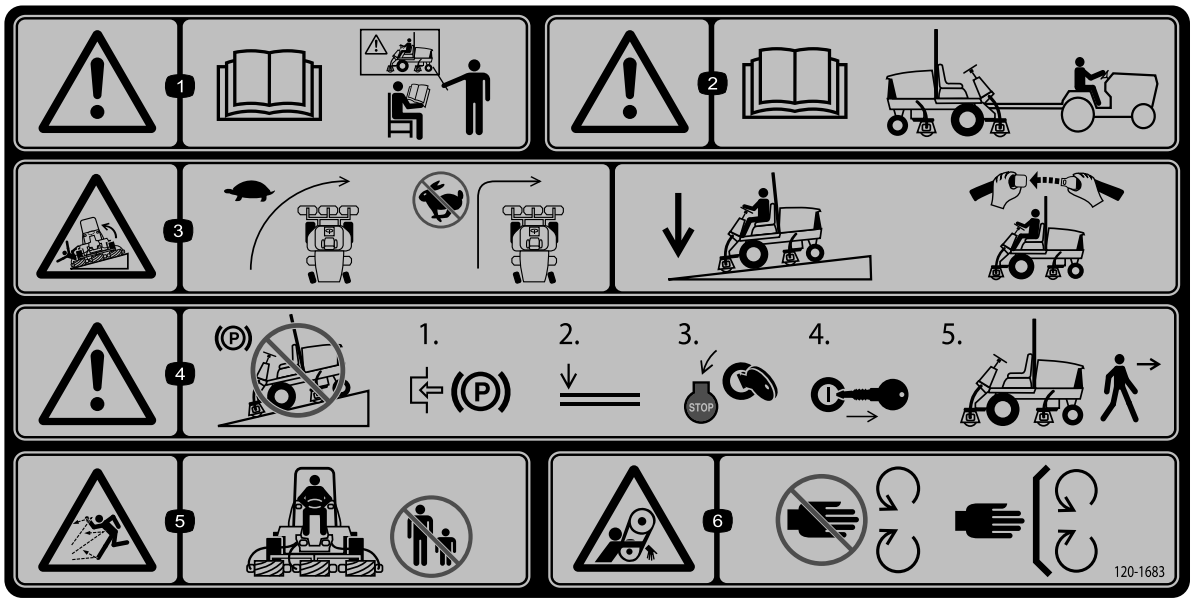

decal120-1683

120-1683

1. Advarsel – læs *betjeningsvejledningen*. Alle operatører skal uddannes inden brug af maskinen.
2. Advarsel – læs *betjeningsvejledningen*, før maskinen bugseres.
3. Tippefare – kør langsomt, når du drejer. Foretag ikke skarpe sving ved høje hastigheder. Sænk klippeenheden, når du kører ned ad skråninger. Brug et styrtbøjlesystem samt sikkerhedssele.
4. Advarsel – parker ikke maskinen på skråninger. Aktiver parkeringsbremsen, sænk klippeenhederne, sluk for motoren, og tag nøglen ud, før du forlader maskinen.
5. Fare for udslyngede genstande – hold omkringstående på afstand.
6. Klemningsfare, rem – hold afstand til bevægelige dele. Hold alle afskærmninger og sikkerhedsanordninger på plads.

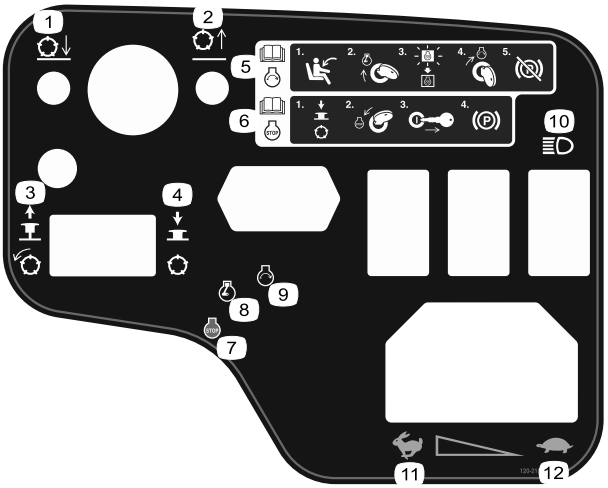

decal120-2105

120-2105

1. Sænk klippeenhederne.
2. Hæv klippeenhederne.
3. Træk op for at aktivere klippeenhederne.
4. Tryk ned for at deaktivere klippeenhederne.
5. Læs *betjeningsvejledningen* for at få oplysninger om, hvordan motoren startes – sæt dig i førersædet, drej nøglen hen til motorens forvarmningsposition, vent, til motorens forvarmningslampe slukker, drej nøglen hen til motorens startposition, og deaktiver parkeringsbremsen.
6. Læs *betjeningsvejledningen* for at få oplysninger om, hvordan motoren stoppes – deaktiver klippeenhederne, drej nøglen hen til motorens stopposition, tag nøglen ud af tændingen, og aktiver parkeringsbremsen.
7. Motor – sluk
8. Motor – forvarmning
9. Motor – start
10. Lys
11. Hurtig
12. Langsom

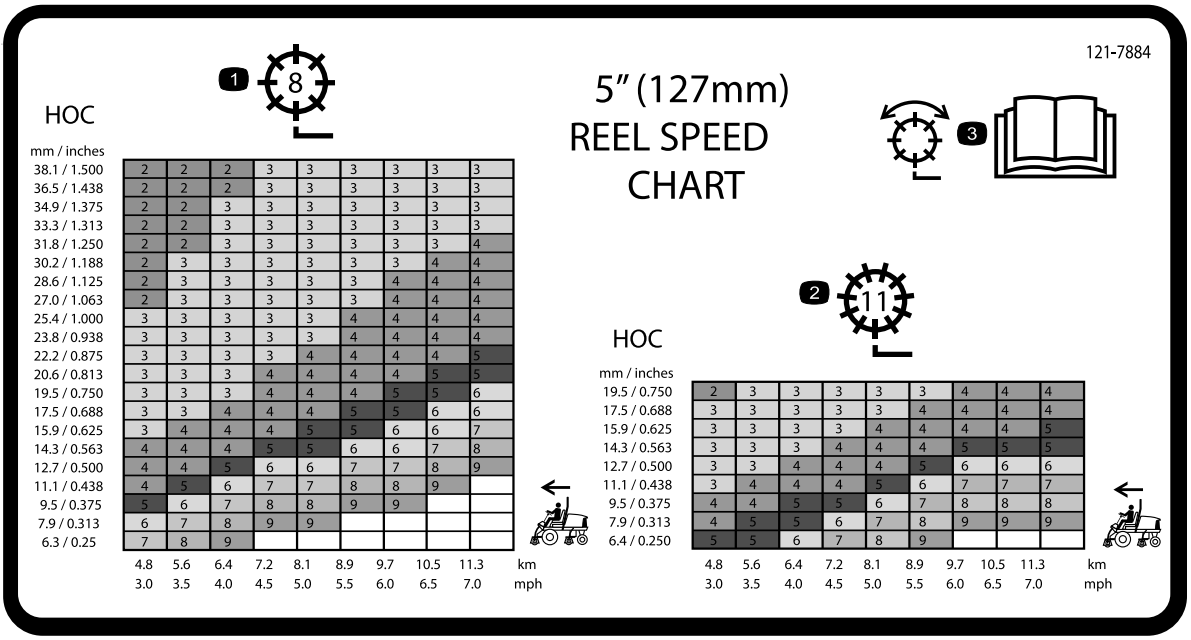

decal121-7884

121-7884

1. Justering af knivcylinder med 8 knive
2. Justering af knivcylinder med 11 knive
3. Læs *betjeningsvejledningen* for at få oplysninger om at justere knivcylinderen.

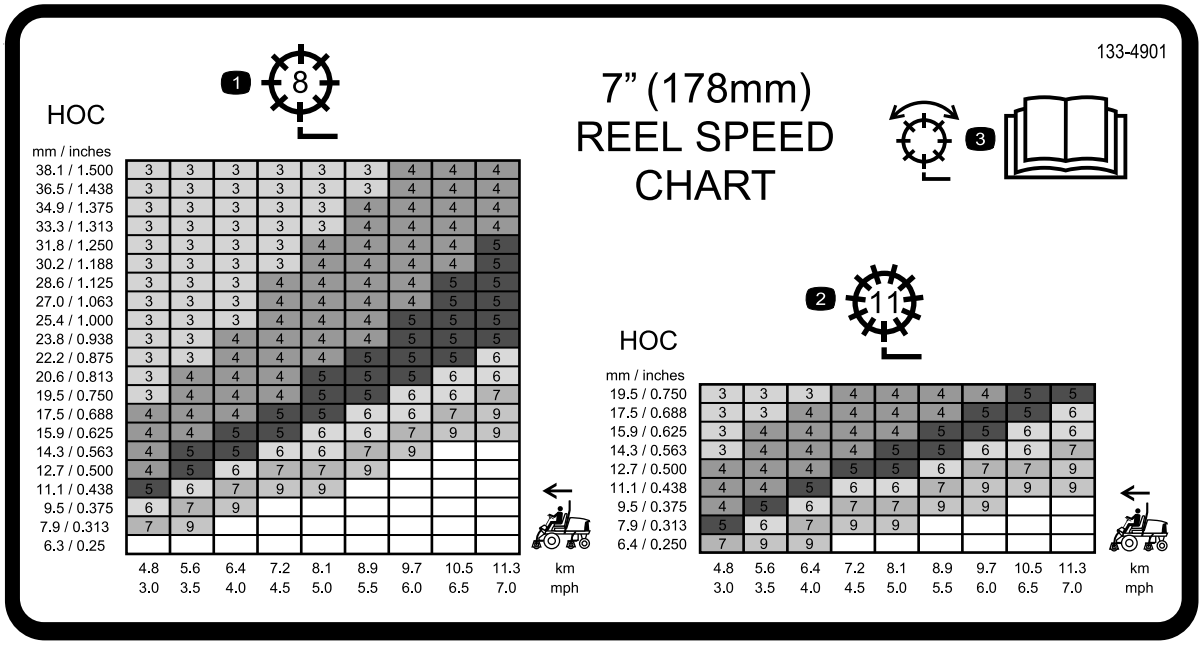

decal133-4901

133-4901

1. Justering af knivcylinder med 8 knive
2. Justering af knivcylinder med 11 knive
3. Læs *betjeningsvejledningen* for at få oplysninger om at justere knivcylinderen.

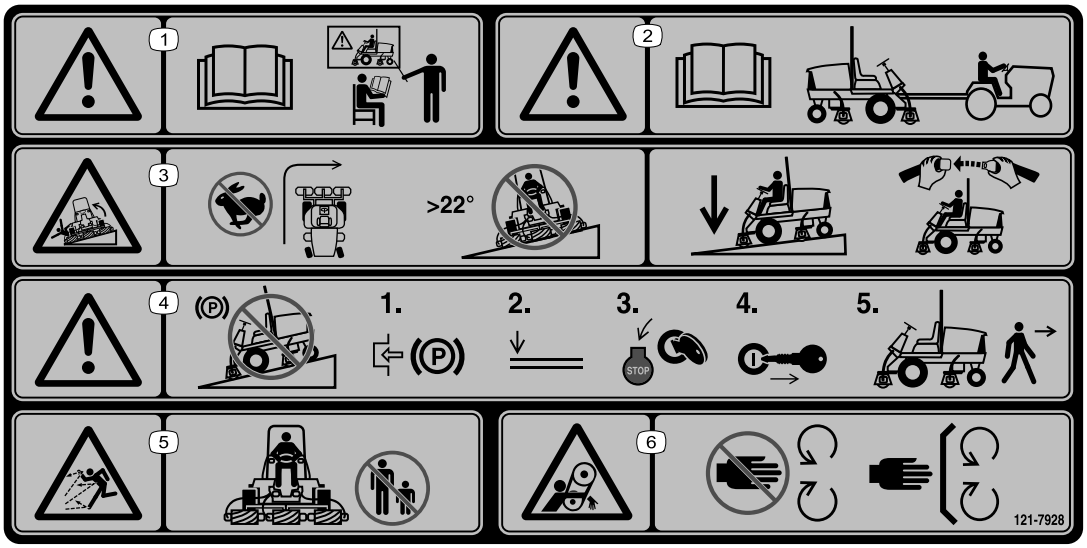

decal121-7928

121-7928

Bemærk: Denne maskine overholder industristandarden for stabilitetsprøvning i afprøvningen af statisk stabilitet, sidestabilitet og stabilitet i længderetningen ved den anbefalede maksimale hældning, der er angivet på mærkaten. Læs instruktionerne til betjening af maskinen på skråninger i *betjeningsvejledningen*, og gennemgå de forhold, under hvilke maskinen skal betjenes, for at afgøre, om du kan betjene maskinen under forholdene på den pågældende dag og det pågældende sted. Ændringer i terrænet kan medføre en ændring i betjeningen af maskinen på skråninger. Hvis det er muligt, skal klippeenhederne holdes sænket til jorden, mens maskinen betjenes på skråninger. Hævning af klippeenhederne under betjening på skråninger kan gøre maskinen ustabil.

1. Advarsel – læs *betjeningsvejledningen*. Alle operatører skal uddannes inden brug af maskinen.
2. Advarsel – læs *betjeningsvejledningen*, før maskinen bugseres.
3. Tippefare – drej ikke skarpt ved høj hastighed, og kør ikke op og ned ad skråninger med en hældning på mere end 22°.Sænk klippeenhederne ved kørsel på skråninger. Brug et styrtbøjlesystem samt sikkerhedssele.
4. Advarsel – parker ikke maskinen på skråninger. Aktiver parkeringsbremsen, sænk klippeenhederne, sluk for motoren, og tag nøglen ud, før du forlader maskinen.
5. Fare for udslyngede genstande – hold omkringstående på afstand.
6. Klemningsfare, rem – hold afstand til bevægelige dele. Hold alle afskærmninger og sikkerhedsanordninger på plads.

Model 03820 og 03821

Påsættes over delnr. 120-1683 i overensstemmelse med CE

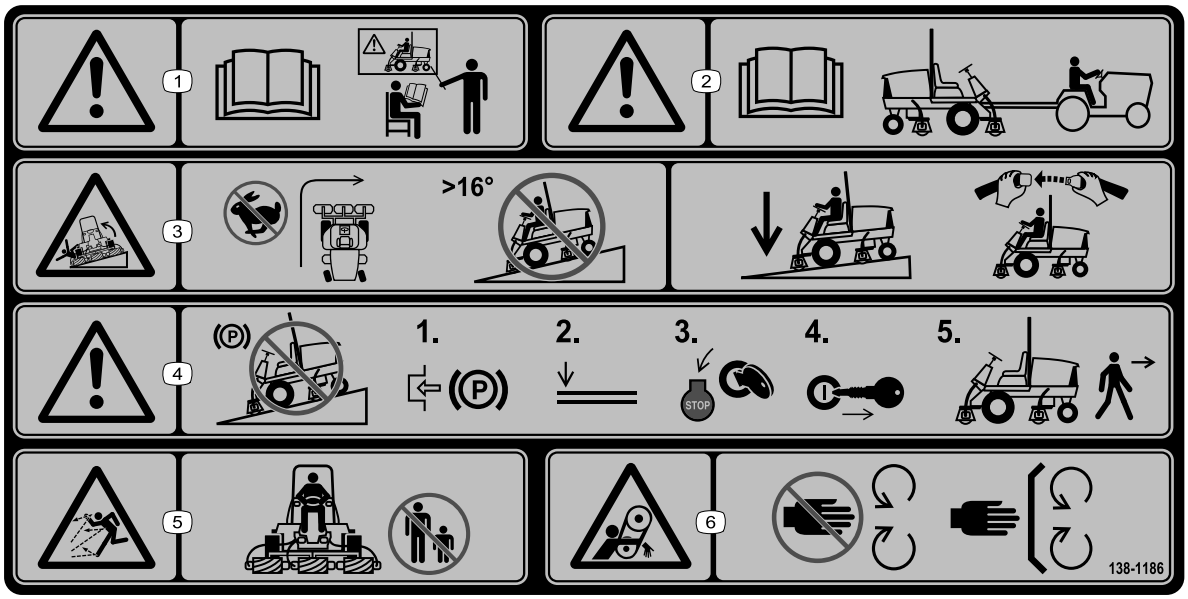

decal138-1186

138-1186

Bemærk: Denne maskine overholder industristandarden for stabilitetsprøvning i afprøvningen af statisk stabilitet, sidestabilitet og stabilitet i længderetningen ved den anbefalede maksimale hældning, der er angivet på mærkaten. Læs instruktionerne til betjening af maskinen på skråninger i *betjeningsvejledningen*, og gennemgå de forhold, under hvilke maskinen skal betjenes, for at afgøre, om du kan betjene maskinen under forholdene på den pågældende dag og det pågældende sted. Ændringer i terrænet kan medføre en ændring i betjeningen af maskinen på skråninger. Hvis det er muligt, skal klippeenhederne holdes sænket til jorden, mens maskinen betjenes på skråninger. Hævning af klippeenhederne under betjening på skråninger kan gøre maskinen ustabil.

1. Advarsel – læs *betjeningsvejledningen*. Alle operatører skal uddannes inden brug af maskinen.
2. Advarsel – læs *betjeningsvejledningen*, før maskinen bugseres.
3. Tippefare – drej ikke skarpt ved høj hastighed, og kør ikke op og ned ad skråninger med en hældning på mere end 16°.Sænk klippeenhederne ved kørsel på skråninger. Brug et styrtbøjlesystem samt sikkerhedssele.
4. Advarsel – parker ikke maskinen på skråninger. Aktiver parkeringsbremsen, sænk klippeenhederne, sluk for motoren, og tag nøglen ud, før du forlader maskinen.
5. Fare for udslyngede genstande – hold omkringstående på afstand.
6. Klemningsfare, rem – hold afstand til bevægelige dele. Hold alle afskærmninger og sikkerhedsanordninger på plads.

Model 03910

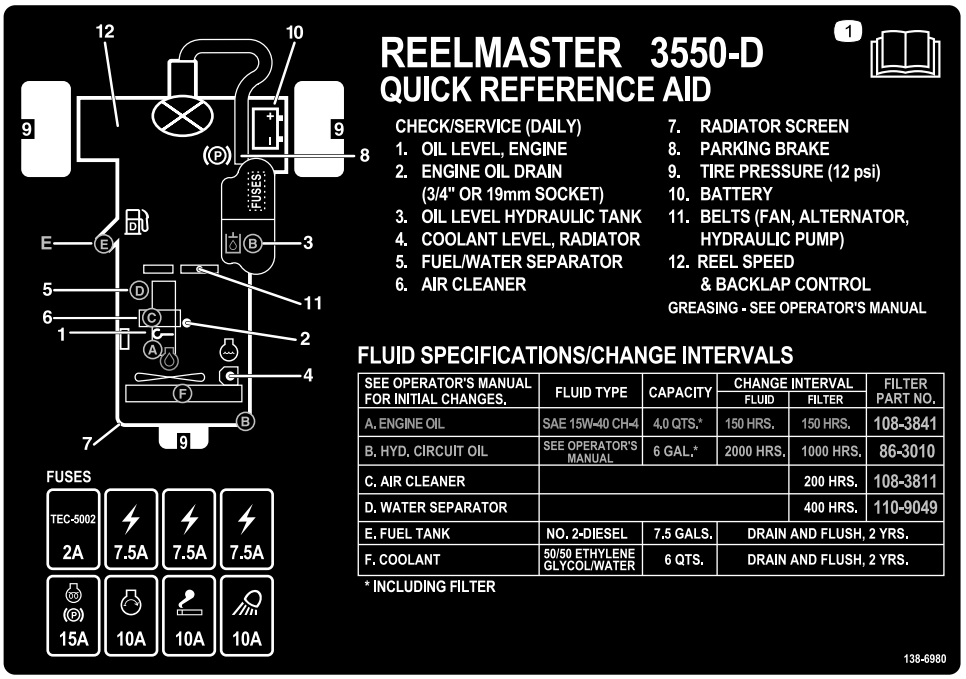

decal138-6980

138-6980

1. Læs *betjeningsvejledningen*.

Model 03820 og 03821

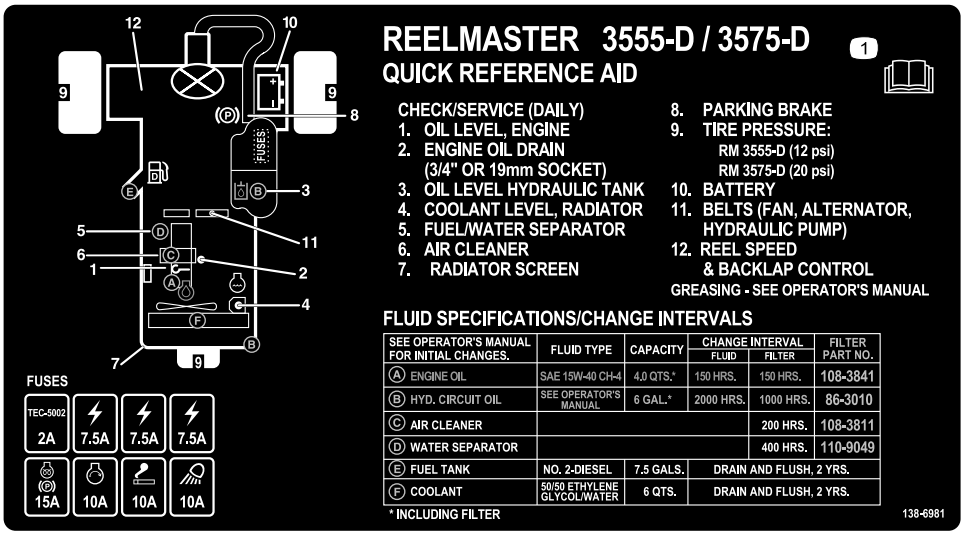

decal138-6981

138-6981

1. Læs *betjeningsvejledningen*.

Batterisymboler

Nogle af eller alle disse symboler findes på batteriet.

1. Eksplosionsfare
2. Ingen ild, åben flamme eller rygning
3. Kaustisk væske/fare for kemisk forbrænding
4. Bær beskyttelsesbriller.
5. Læs *betjeningsvejledningen*.
6. Hold omkringstående væk fra batteriet.
7. Bær beskyttelsesbriller; eksplosive gasser kan forårsage blindhed og andre personskader.
8. Batterisyre kan forårsage blindhed og alvorlige forbrændinger.
9. Skyl omgående øjnene med vand, og søg hurtigt læge.
10. Indeholder bly; må ikke kasseres

Opsætning

Løsdele

Brug skemaet herunder til at kontrollere, at alle dele er blevet leveret.

Fremgangsmåde	Beskrivelse	Antal	Anvendelse
1	Højre slangeholder (model 03820 og 03821) Venstre slangeholder (model 03820 og 03821)	1 1	Montering af klippeenhederne.
2	Kræver ingen dele	–	Justering af græskompensationsfjede-ren.
3	Advarselsmærkat 121-7928 (maskinmodel 03910) Advarselsmærkat 138-1186 (maskinmodel 03820 og 03821) CE-mærkat Mærkat med produktionsår	1 1 1 1	Montering af CE-mærkaterne, hvis det er påkrævet.
4	Låsebeslag Nitte Spændeskive Skrue (¼" x 2") Låsemøtrik (¼")	1 2 1 1 1	Montering af motorhjelmslåsen (kun CE).
5	Kræver ingen dele	–	Reducering af dæktrykket.
6	Støtteben til klippeenhed	1	Brug af støtteben til klippeenheden.

Medier og øvrige dele

Beskrivelse	Antal	Anvendelse
Nøgler	2	Start af motoren.
Betjeningsvejledning Ejerens motorvejledning	1 1	Læs vejledningerne, før maskinen betjenes.
Klippeydelsespapir	1	Brug papiret til justering af klippeenhedens kontakt mellem cylinderkniven og bundkniven.
Afstandsstykke	1	Brug afstandsstykket til justering af klippeenhedens kontakt mellem cylinderkniven og bundkniven.

Bemærk: Maskinens venstre og højre side er som set fra den normale betjeningsposition.

1

Montering af klippeenhederne

Dele, der skal bruges til dette trin:

1	Højre slangeholder (model 03820 og 03821)
1	Venstre slangeholder (model 03820 og 03821)

Klargøring af maskinen og klippeenhederne

1. Parker maskinen på en plan overflade, aktiver parkeringsbremsen, sluk motoren, og tag nøglen ud af tændingskontakten.
2. Fjern knivcylindermotorerne fra leveringsbeslagene.
3. Fjern og bortskaf leveringsbeslagene.
4. Tag klippeenhederne ud af papkasserne. Saml og juster dem som beskrevet i klippeenhedernes *betjeningsvejledning*.
5. Sørg for, at kontravægten (Figur 3*) er monteret i den rigtige ende af klippeenheden som beskrevet i betjeningsvejledningen til klippeenheden*.

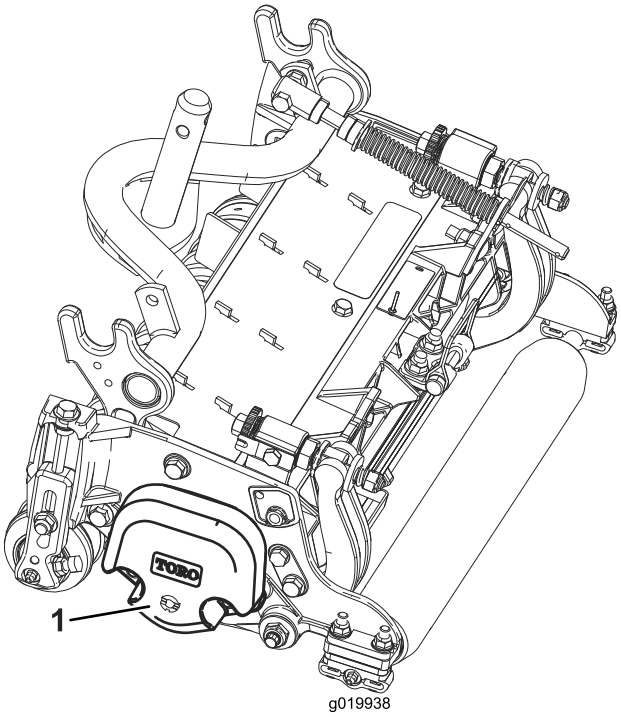

g019938

Figur 3

1. Modvægt

Placering af græskompensationsfjederen

Alle klippeenheder leveres med græskompensationsfjederen monteret på højre side af klippeenheden. Sørg for, at græskompensationsfjederen monteres på samme side af klippeenheden som knivcylinderens drivmotor.

Bemærk: Ved montering eller afmontering af klippeenheder, skal det sikres, at låseclipsen er monteret i fjederstangens hul ved siden af stangbeslaget. Ellers skal låseclipsen monteres i hullet i stangens ende.

1. Fjern de to bræddebolte og møtrikker, der fastholder stangbeslaget på klippeenhedens tapper (Figur 4).

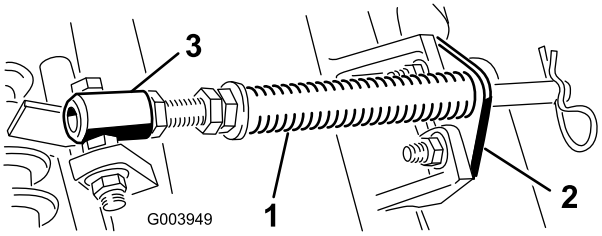

g003949

Figur 4

1. Græskompensationsfjeder
2. Stangbeslag
3. Fjederrør

2. Fjern den flangemøtrik, der fastgør fjederrørets bolt på bærerrammens tap (Figur 4), og fjern enheden.
3. Monter fjederrørets bolt på den modsatte tap på bærerammen, og fastgør med flangemøtrikken.

   Bemærk: Placer boltens hoved på tappens udvendige side som vist i Figur 4.

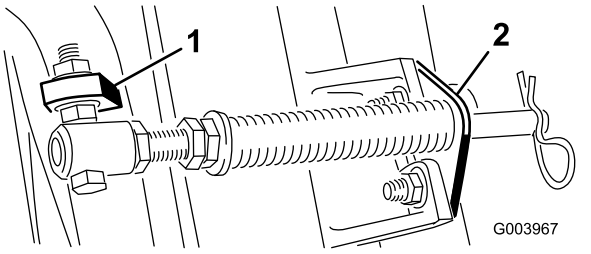

g003967

Figur 5

1. Modsatte bærerammetap
2. Stangbeslag

4. Monter stangbeslaget på klippeenhedens tapper med bræddebolte og møtrikker (Figur 5).

Montering af slangeholderen

Model 03820 og 03821

På klippeenhed 4 (forrest til venstre) og klippeenhed 5 (forrest til højre) skal du bruge stangbeslagets monteringsmøtrikker til at montere slangeholderne forrest på klippeenhedens tapper. Slangeholderne skal læne mod den midterste klippeenhed (Figur 6, Figur 7 og Figur 8).

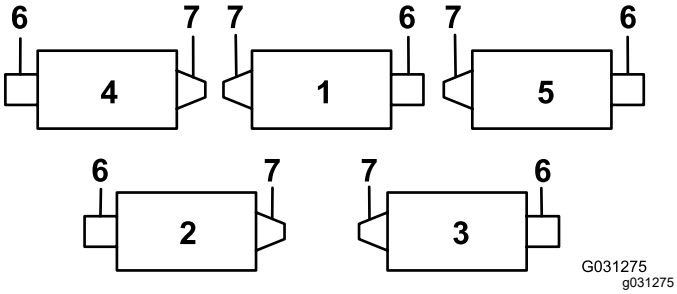

Figur 6

1. Klippeenhed 1
2. Klippeenhed 2
3. Klippeenhed 3
4. Klippeenhed 4
5. Klippeenhed 5
6. Knivcylindermotor
7. Vægt

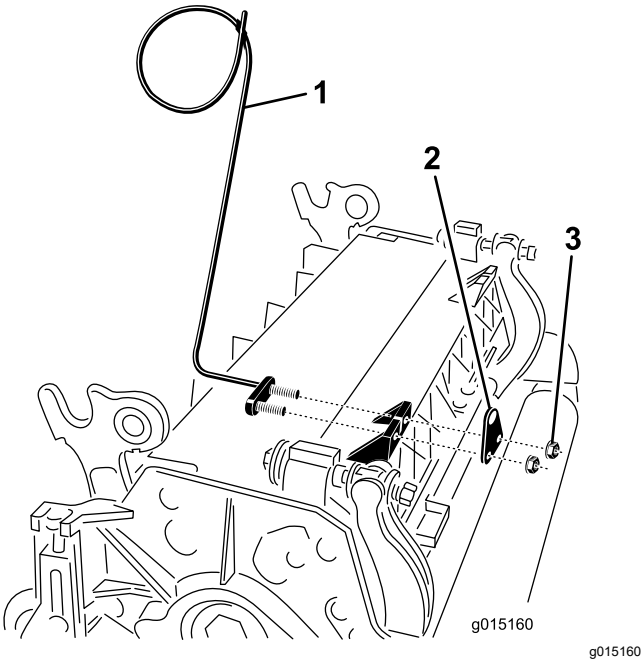

Figur 7

1. Slangeholder (den venstre er vist)
2. Stangbeslag
3. Møtrikker

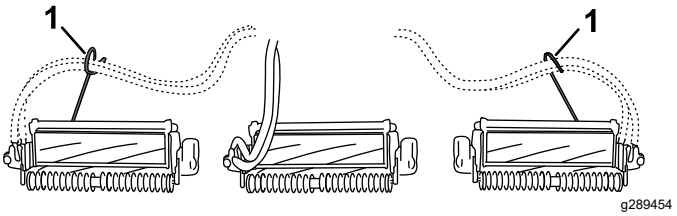

Figur 8

1. Slangeholderne (hver enkelt skal læne imod den midterste klippeenhed)

Justering af klippeenhederne på løftearmene

Alle forreste klippeenheder, og alle bageste klippeenheder med en klippehøjde på 1,2 cm eller lavere

1. Sænk alle løftearme fuldstændigt.
2. Fjern låsestiften og hætten fra løftearmens drejegaffel (Figur 9).

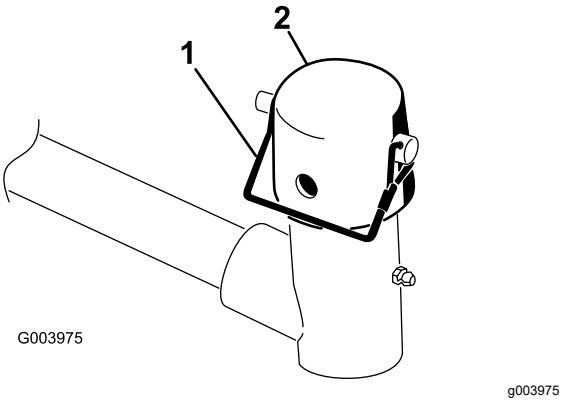

Figur 9

1. Låsestift
2. Hætte

3. Hvad angår de forreste klippeenheder, skubbes en klippeenhed ind under løftearmen, mens bærerammeakslen sættes op i løftearmens drejegaffel (Figur 10).

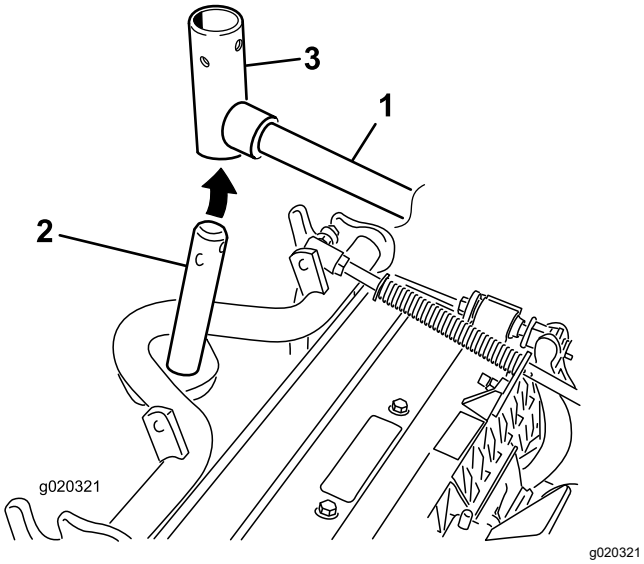

Figur 10

1. Løftearm
2. Bærerammeaksel
3. Løftearmens drejegaffel

Justering af de bageste klippeenheder til løftearmene

Klippeenheder justeret til en klippehøjde på 1,2 cm eller højere

1. Fjern den ringstift og skive, der fastgør løftearmens drejeaksel til løftearmen, og skub løftearmens drejeaksel ud af løftearmen (Figur 11).

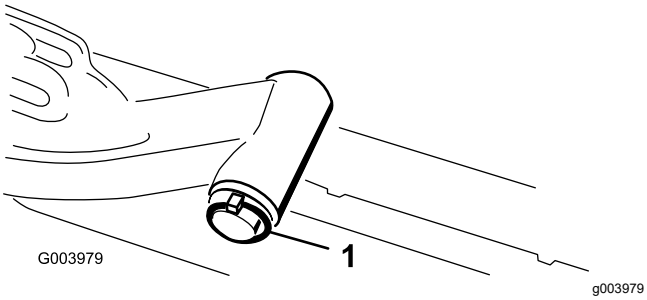

Figur 11

1. Ringstift og skive på løftearmens aksel

2. Sæt løftearmsgaflen på bærerammens aksel (Figur 10).
3. Sæt løftearmens aksel ind i løftearmen, og fastgør den med skiven og ringstiften (Figur 11).

Montering af klippeenhederne på løftearmene

1. Sæt hætten over bærerammens aksel og løftearmsgaflen.
2. Fastgør hætte og bærerammens aksel på løftearmsgaflen med låsestiften.

   Bemærk: Brug rillen, hvis der ønskes en klippeenhed med styring, eller brug hullet, hvis klippeenheden skal fastlåses i positionen (Figur 9).
3. Fastgør løftearmskæden til kædebeslaget med låsestiften (Figur 12).

   Bemærk: Brug det antal kædeled, der er anført i *betjeningsvejledningen* til klippeenheden.

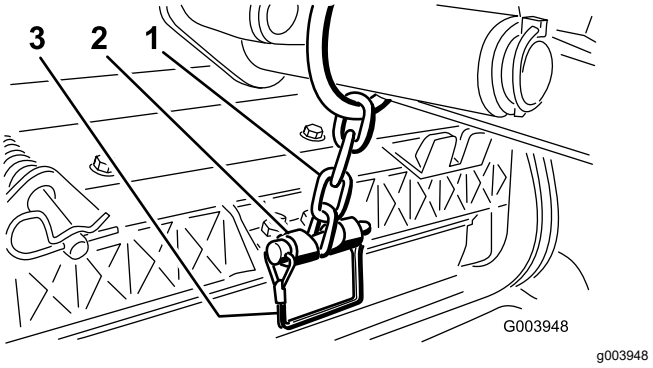

Figur 12

1. Løftearmskæde
2. Kædebeslag
3. Låsestift

Montering af knivcylindermotorerne

1. Kom rent smørefedt på knivcylindermotorens notaksel.
2. Smør knivcylindermotorens O-ring, og monter den på motorflangen.
3. Monter motoren ved at dreje den med uret, således at motorflangerne går fri af låsemøtrikkerne (Figur 13).

   Vigtigt: **Sørg for, at knivcylindermotorens slanger ikke er snoede, bukkede eller kan komme i klemme.**

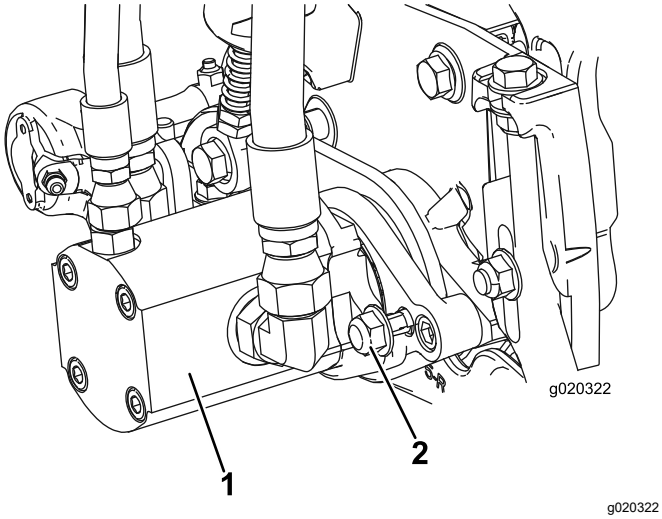

Figur 13

1. Knivcylinderens drivmotor 2. Monteringsmøtrikker

4. Drej motoren mod uret, indtil flangerne indeslutter møtrikkerne.
5. Tilspænd møtrikkerne med et moment på 37 til 45 Nm.

2

Justering af græskompensationsfjederen

Kræver ingen dele

Fremgangsmåde

Græskompensationsfjederen (Figur 14) overfører også vægt fra forrullen til bagrullen. Dette medvirker til at reducere dannelsen af et bølgemønster i plænen, også kaldet ondulation.

Vigtigt: **Foretag justeringerne af fjederen, mens klippeenheden er monteret på traktionsenheden, peger lige frem og er sænket ned på gulvet.**

1. Sørg for, at låseclipsen er monteret i det bageste hul i fjederstangen (Figur 14).

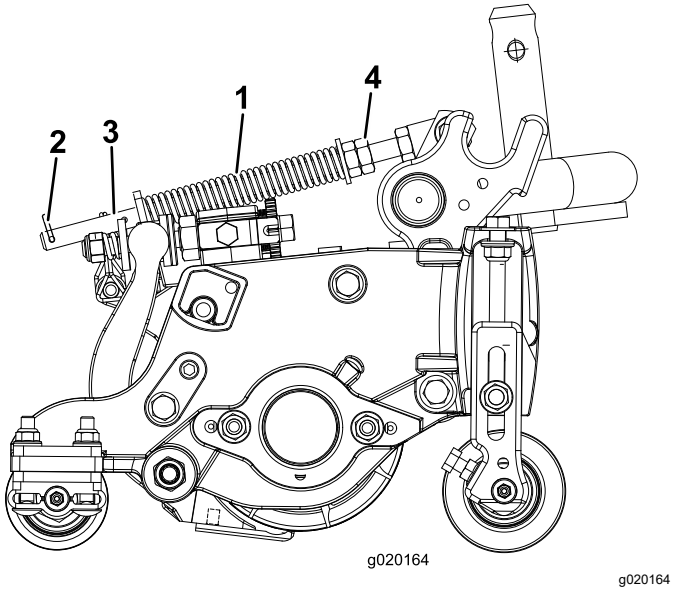

Figur 14

1. Plænekompensationsfjeder 3. Fjederstang
2. Låseclips 4. Sekskantmøtrikker

2. Stram sekskantmøtrikkerne på forenden af fjederstangen, indtil fjederens sammentrykkede længde (Figur 14) er 12,7 cm på 12,7 cm-klippeenheder og 15,8 cm på 17,8 cm-klippeenheder.

   Bemærk: Ved drift i ujævnt terræn skal fjederlængden mindskes med 2,5 cm. Kontakten med terrænet mindskes en smule.

3

Montering af CE-mærkaterne

Dele, der skal bruges til dette trin:

1	Advarselsmærkat 121-7928 (maskinmodel 03910)
1	Advarselsmærkat 138-1186 (maskinmodel 03820 og 03821)
1	CE-mærkat
1	Mærkat med produktionsår

Fremgangsmåde

På maskiner, der kræver CE-overensstemmelse, påsættes mærkaten med produktionsår (delnr. 133-5615) ved serienummerpladen, CE-mærkaten (delnr. 93-7252) ved motorhjelmens lås og CE-advarselsmærkaten (delnr. 121-7928 for maskinmodel 03910 og delnr. 138-1186

for maskinmodel 03820 og 03821) over standardadvarselsmærkaten (delnr. 120-1683).

4

Montering af motor-hjelmslåsen (kun CE)

Dele, der skal bruges til dette trin:

1	Låsebeslag
2	Nitte
1	Spændeskive
1	Skrue (¼" x 2")
1	Låsemøtrik (¼")

Fremgangsmåde

1. Fjern motorhjelmslåsen fra hjelmlåsebeslaget.
2. Fjern de 2 nitter, der fastgør hjelmlåsebeslaget til motorhjelmen (Figur 15), og fjern hjelmlåsebeslaget fra motorhjelmen.

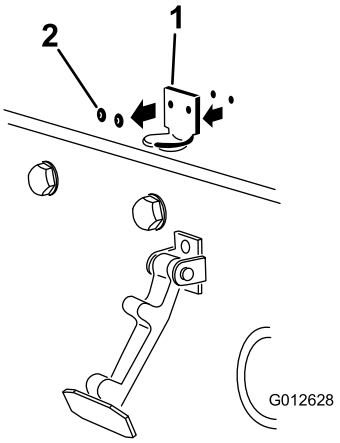

g012628

Figur 15

1. Hjelmlåsebeslag
2. Nitter

3. Når du nivellerer monteringshullerne, skal du placere CE-låsebeslaget og hjelmlåsebeslaget på motorhjelmen.

   Bemærk: Låsebeslaget skal være placeret mod hjelmen (Figur 16). Fjern ikke bolten og møtrikken fra låsebeslagets arm.

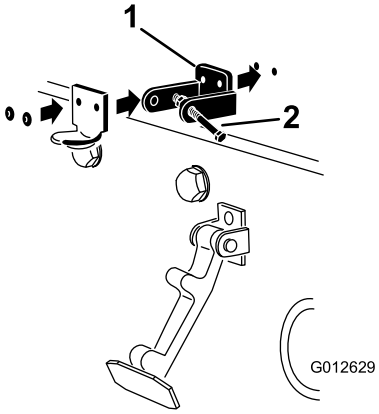

g012629

Figur 16

1. CE-låsebeslag
2. Bolt og møtrik

4. Ret spændeskiverne ind efter hullerne på indersiden af motorhjelmen.
5. Nit beslagene og spændeskiverne fast til motorhjelmen (Figur 16).
6. Sæt låsen fast på hjelmlåsebeslaget (Figur 17).

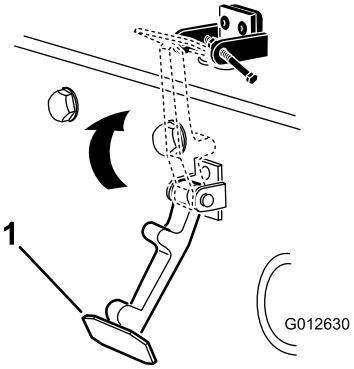

g012630

Figur 17

1. Motorhjelmslås

7. Skru bolten ind i den anden arm på hjelmlåsebeslaget for at låse låsen på plads (Figur 18).

   Bemærk: Spænd bolten godt, men spænd ikke møtrikken.

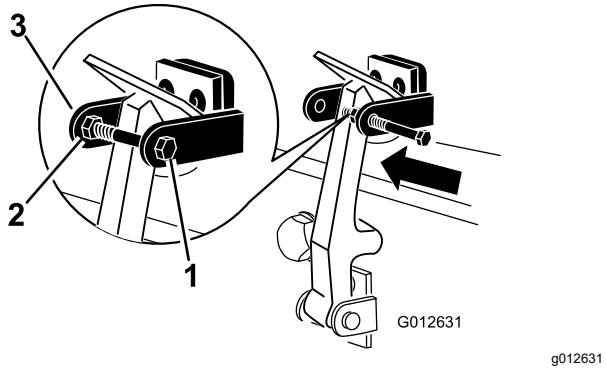

Figur 18

1. Bolt
2. Møtrik
3. Arm på hjelmlåsebeslag

5

Reducering af dæktrykket

Kræver ingen dele

Fremgangsmåde

Dækkene er for hårdt oppumpede med henblik på forsendelse. Reducer trykket til det rette niveau, før maskinen startes. Se Kontrol af dæktrykket (side 46).

6

Brug af støtteben til klippeenheden

Dele, der skal bruges til dette trin:

1	Støtteben til klippeenhed

Fremgangsmåde

Når du skal vippe en klippeenhed for at blotlægge bundkniven/knivcylinderen, skal bagenden af klippeenheden understøttes med støttebenet for at sikre, at møtrikkerne på den bageste del af bundtværstangens justeringsskruer ikke hviler på arbejdsfladen (Figur 19).

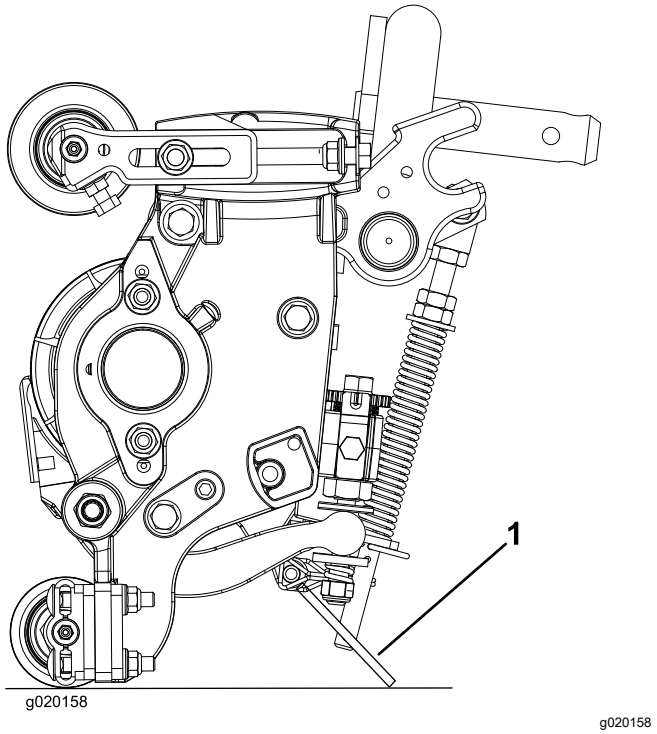

Figur 19

1. Støtteben til klippeenhed

Fastgør støttebenet til kædebeslaget med låsestiften (Figur 20).

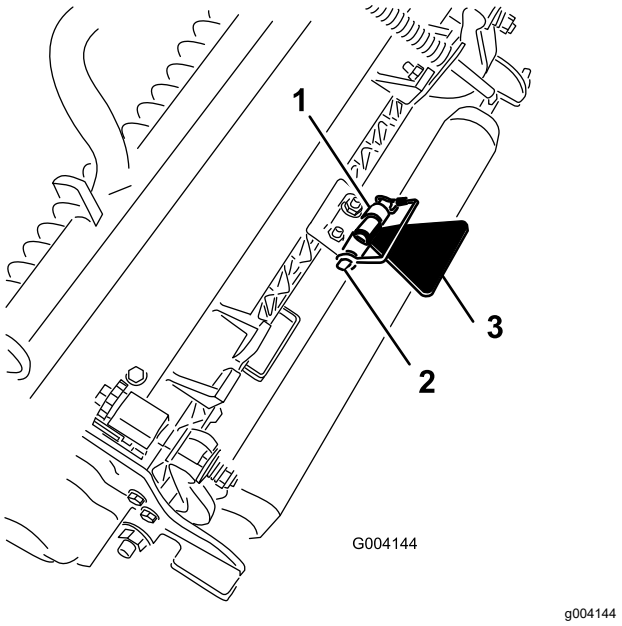

Figur 20

1. Kædebeslag
2. Låsestift
3. Støtteben til klippeenhed

Produktoversigt

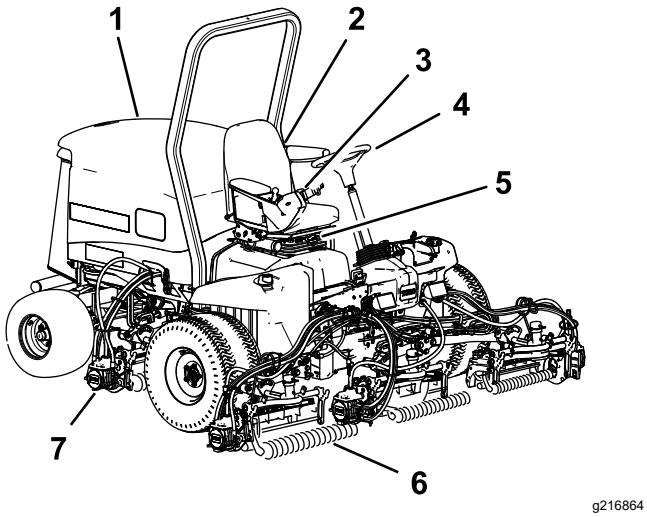

Figur 21

1. Motorhjelm
2. Sæde
3. Styrearm
4. Rat
5. Sædejusteringshåndtag
6. Forreste klippeenheder
7. Bageste klippeenheder

Betjeningsanordninger

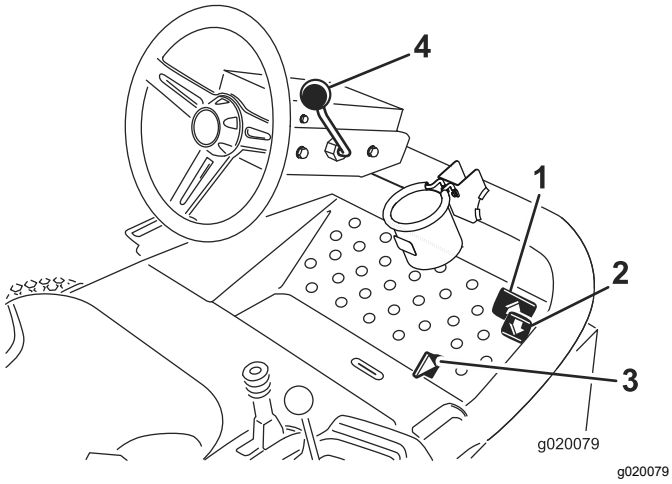

Figur 22

1. Traktionspedal til fremadkørsel
2. Traktionspedal til bakning
3. Klippe/transportskyder
4. Ratindstillingshåndtag

Traktionspedaler

Tryk på traktionspedalen (Figur 22) til fremadkørsel for at køre fremad. Tryk på traktionspedalen (Figur 22) til bakning for at køre baglæns eller for at hjælpe med standsning, når du kører fremad. Lad også pedalen bevæge sig, eller flyt den til positionen NEUTRAL for at stoppe maskinen.

Klippe-/transportskyder

Brug hælen, og flyt klippe/transportskyderen (Figur 22) til venstre for transport og til højre for at klippe. **Klippeenhederne fungerer kun i positionen MOW (klip) og sænkes ikke i positionen TRANSPORT.**

Vigtigt: **Klippehastigheden er fabriksindstillet til 9,7 km/t. Den kan øges eller mindskes ved at justere hastighedsstopskruen (Figur 23).**

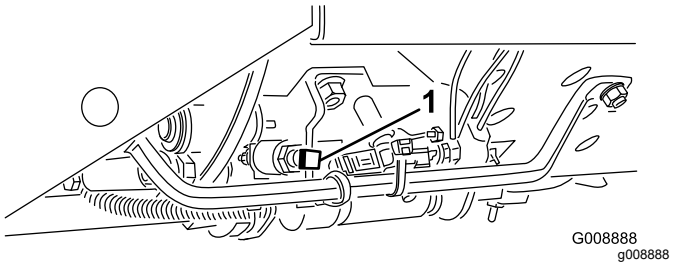

Figur 23

1. Hastighedsstopskrue

Ratindstillingshåndtag

Træk ratindstillingshåndtaget (Figur 22) tilbage for at flytte rattet til den ønskede position. Skub derefter håndtaget fremad for at fastgøre rattet i positionen.

Tændingskontakt

Tændingskontakten (Figur 24), som bruges til at starte, standse og forvarme motoren, har tre positioner: OFF (fra), ON/PREHEAT (tændt/forvarm) og START. Drej nøglen til positionen TÆNDT/FORVARM, indtil kontrollampen for gløderøret går ud (ca. 7 sekunder). Drej derefter nøglen til positionen START for at aktivere startmotoren. Slip nøglen, når motoren starter. Nøglen drejer automatisk over på positionen TIL/KØR. Drej nøglen til positionen FRA for at slukke motoren. Fjern nøglen fra tændingen for at forhindre utilsigtet start.

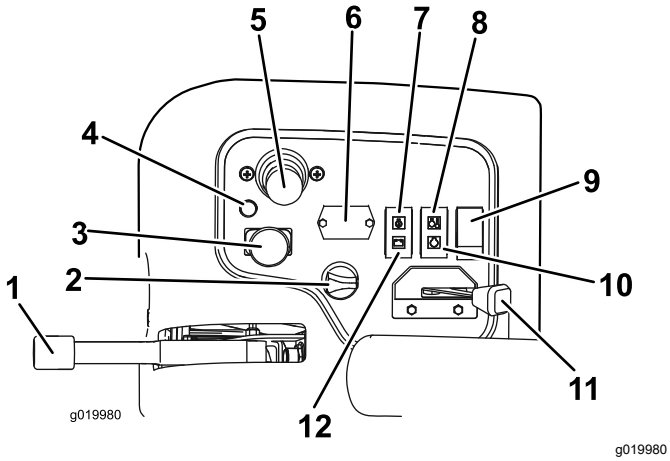

Figur 24

1.	Parkeringsbremse	7.	Kontrollampe for olietryk
2.	Tændingskontakt	8.	Temperaturlampe
3.	Til/frakoblingskontakt	9.	Lygtekontakt
4.	Fejlfindingslampe	10.	Gløderørskontrollampe
5.	Sænk+klip/hæv-håndtag	11.	Gashåndtag
6.	Timetæller	12.	Generatorlampe

Gashåndtag

Skub gashåndtaget (Figur 24) fremad for at øge motorens hastighed og tilbage for at mindske motorens hastighed.

Til-/frakoblingskontakt

Brug til-/frakoblingskontakten (Figur 24) sammen med sænk+klip/hæv-håndtaget for at betjene klippeenhederne. **Du kan ikke sænke klippeenhederne, når klippe-/transporthåndtaget står i positionen TRANSPORT.**

Timetæller

Timetælleren (Figur 24) angiver samlet antal timer af maskinbrug. Den begynder at tælle, så snart tændingsnøglen er tændt.

Sænk+klip/hæv-håndtag

Dette håndtag (Figur 24) hæver og sænker klippeenhederne og starter og standser endvidere klippecylindrene, når de er aktiveret i klippetilstanden. **Du kan ikke sænke klippeenhederne, når klippe-/transporthåndtaget står i positionen TRANSPORT.**

Bemærk: Når klippeenhederne er aktiveret, behøver du ikke at holde håndtaget i den fremadrettede position, mens klippeenhederne sænkes eller hæves.

Advarselslampe for motorkø-lervæsketemperatur

Temperaturadvarselslampen (Figur 24) lyser, hvis motorkøletemperaturen er høj. Ved denne temperatur deaktiveres klippeenhederne. Hvis kølervæsketemperaturen stiger yderligere 5,5 °C, slukker motoren for at undgå yderligere beskadigelse.

Kontrollampe for olietryk

Kontrollampen for olietryk (Figur 24) lyser, når olietrykket i motoren falder til under et sikkert niveau.

Generatorlampe

Generatorlampen (Figur 24) skal være slukket, når motoren kører. Hvis den er tændt, skal du kontrollere ladesystemet og reparere det, hvis nødvendigt.

Gløderørskontrollampe

Kontrollampen for gløderøret (Figur 24) lyser, når gløderørene er i drift.

Parkeringsbremse

Når motoren er slukket, skal du aktivere parkeringsbremsen (Figur 24) for at undgå, at maskinen bevæger sig ved et uheld. Træk op i håndtaget for at aktivere parkeringsbremsen. Motoren standser, når traktionspedalen trædes ned, mens parkeringsbremsen er trukket.

Fejlfindingslampe

Fejlfindingslampen (Figur 24) lyser, hvis systemet registrerer en systemfejl.

Brændstofmåler

Brændstofmåleren (Figur 25) viser mængden af brændstof i tanken.

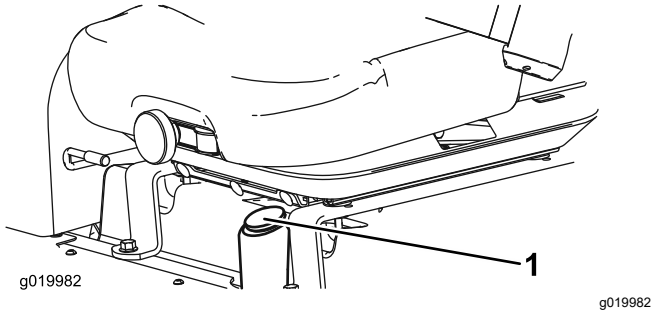

Figur 25

1. Brændstofmåler

Stikkontakt

Stikkontakten yderst på kontrolpanelet er en 12 volts strømforsyning til elektroniske enheder (Figur 26).

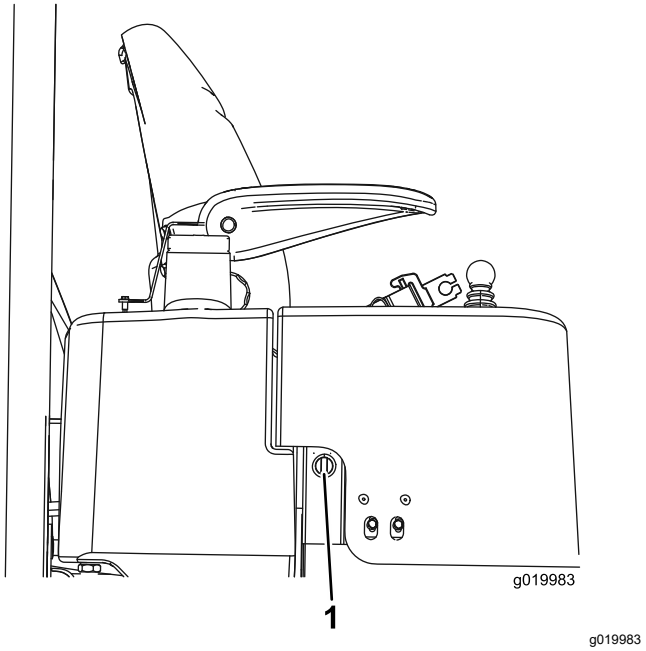

Figur 26

1. Stikkontakt

Knap til regulering af knivcylindrenes hastighed

Knapperne til regulering af knivcylindrenes hastighed regulerer klippeenhedernes hastighed (Figur 27). Knivcylindrenes hastighed forøges, idet du drejer knappen mod uret. Rådfør dig med mærkaten med oversigten over knivcylindernes hastighed (Figur 31) for at finde den rigtige knivcylinderhastighed.

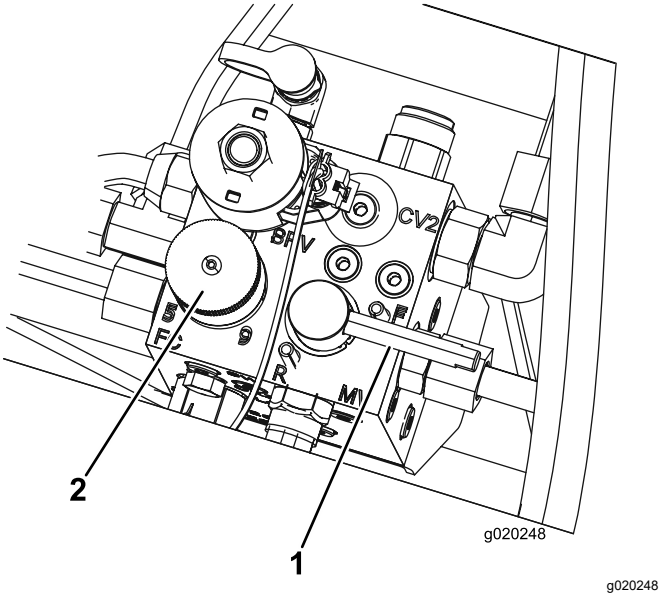

Figur 27

1. Baglapningsgreb
2. Knap til regulering af knivcylindrenes hastighed

Baglapningsgreb

Brug baglapningsgrebet sammen med håndtaget til hævning/sænkning af knivcylindrene (Figur 27).

Specifikationer

Bemærk: Specifikationer og design kan ændres uden forudgående varsel.

Mål	Reelmaster 3550	Reelmaster 3555	Reelmaster 3575
Klippebredde	208 cm	254 cm	254 cm
Samlet bredde	239 cm	284 cm	284 cm
Transportbredde	231 cm	231 cm	231 cm
Samlet længde	295 cm	267 cm	267 cm
Højde til toppen af styrtbøjlen	188 cm	201 cm	206 cm
Akselafstand	151 cm	152 cm	152 cm
Vægt (konfigureret)	900 kg	1034 kg	1157 kg
Vægt (uden klippeenheder)	708 kg	751 kg	796 kg

Redskaber/tilbehør

Der kan fås en række forskellige Toro-godkendte redskaber og tilbehør til brug sammen med maskinen, som gør den bedre og mere alsidig. Kontakt en autoriseret serviceforhandler eller en autoriseret Toro-forhandler, eller gå ind på www.Toro.com for at få en liste over alt godkendt udstyr og tilbehør.

Brug kun originale Toro-reservedele og tilbehør for at sikre optimal ydelse og sikre, at maskinen fortsat overholder sikkerhedscertificeringen. Reservedele og tilbehør, der er fremstillet af andre producenter, kan være farlige, og brug heraf kan gøre garantien ugyldig.

Betjening

Før betjening

Sikkerhedshensyn før drift

Generelt om sikkerhed

- Maskinen må aldrig betjenes eller vedligeholdes af børn eller utrænet personale. Vær opmærksom på, at lokale forskrifter kan angive en mindstealder for operatøren. Ejeren er ansvarlig for at træne alle operatører og mekanikere.
- Bliv fortrolig med anvisningerne for sikker betjening af udstyret samt med betjeningsanordningerne og sikkerhedssymbolerne.
- Sluk for motoren, tag nøglen ud, og vent, til al bevægelse er ophørt, før du forlader førersædet. Lad maskinen køle af, inden du justerer, efterser, rengør eller stiller den til opbevaring.
- Du skal vide, hvordan man hurtigt standser maskinen og slukker for motoren.
- Betjen ikke maskinen, uden at alle afskærmninger og øvrige sikkerhedsanordninger sidder og fungerer korrekt på maskinen.
- Før du klipper, skal du altid efterse maskinen for at sikre, at klippeenhederne er i god driftsmæssig stand.
- Efterse området, hvor maskinen skal bruges, og fjern alle objekter, som maskinen kan risikere at udslynge.

Brændstofsikkerhed

- Vær yderst forsigtig, når du håndterer brændstof. Det er letantændeligt, og dampene kan eksplodere.
- Sluk alle cigaretter, cigarer, piber og andre antændingskilder.
- Brug kun en godkendt brændstofbeholder.
- Fjern ikke brændstofdækslet, og fyld ikke brændstoftanken, mens motoren kører eller er varm.
- Du må ikke påfylde eller tømme brændstof i et lukket rum.
- Opbevar ikke maskinen eller brændstofbeholdere, hvor der er åben ild, gnister eller vågeblus som f.eks. på en vandvarmer eller andre apparater.
- Hvis du spilder brændstof, må du ikke forsøge at starte motoren. Foretag dig ikke noget, der kan antænde brændstoffet, før dampene er spredt.

Udførelse af daglig vedligeholdelse

Eftersynsinterval: Hver anvendelse eller dagligt

Før maskinen startes hver dag, skal procedurerne for Hver anvendelse/Dagligt udføres som beskrevet i Vedligeholdelse (side 36).

Kontrol af parkeringsbremsen

Eftersynsinterval: Hver anvendelse eller dagligt

1. Start motoren, hæv klippeenhederne, deaktiver parkeringsbremsen, og flyt maskinen til et åbent, plant område.
2. Aktiver parkeringsbremsen (Figur 28).

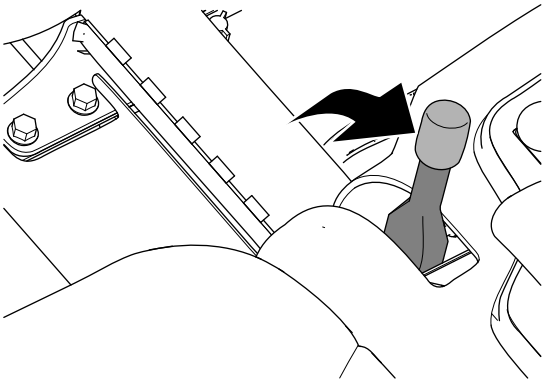

Figur 28

3. Træd på traktionspedalen for at få maskinen til at køre fremad.

   Bemærk: Hvis maskinen bevæger sig fremad, mens parkeringsbremsen er aktiveret, skal parkeringsbremsen justeres. Se Justering af parkeringsbremsen (side 49).

   Bemærk: Hvis maskinen køres fremad, mens parkeringsbremsen er aktiveret, slukkes motoren.
4. Hvis du har justeret parkeringsbremsen, skal du gentage trin 2 og 3.

   Bemærk: Hvis maskinen bevæger sig fremad, mens parkeringsbremsen er aktiveret, skal du efterse parkeringsbremserne, kontrollere venstre og højre bremsekobling for beskadigelse og kontrollere bremsehåndtagets drejeled for skader. Se Serviceeftersyn af parkeringsbremserne (side 49).
5. Sluk motoren, tag nøglen ud, og vent, til alle bevægelige dele er standset, før du forlader førersædet.

Opfyldning af brændstoftanken

Brug kun ren, frisk dieselolie eller biodieselbrændstoffer med lavt (<500 ppm) eller ekstra lavt (<15 ppm) svovlindhold. Det minimale cetantal bør være 40. Køb brændstof i mængder, der kan bruges inden for 180 dage for at sikre, at brændstoffet er friskt.

Brændstoftankens kapacitet er ca. 42 l.

Brug sommerdieselolie (nr. 2-D) ved temperaturer over -7 °C og vinterdieselolie (nr. 1-D eller en blanding af nr. 1-D/2-D) ved temperaturer under -7 °C. Brug af vinterbrændstof ved lavere temperaturer giver et lavere flammepunkt og en kold flowkarakteristik, som letter start og minimerer tilstopning af brændstoffilteret.

Brug af sommerbrændstof ved over -7 °C bidrager til at forlænge brændstofpumpens levetid og giver øget effekt sammenlignet med vinterbrændstof.

Maskinen er **forberedt til biodiesel**.

Denne maskine kan også bruge et blandet biodieselbrændstof på op til B20 (20 % biodiesel, 80 % petrodiesel). Andelen af petrodiesel bør være lav eller have et ekstra lavt svovlindhold. Træf følgende forholdsregler:

- Andelen af biodiesel skal opfylde specifikationen anført i ASTM D6751 eller EN 14214.
- Brændstofsammensætningen skal opfylde ASTM D975 eller EN 590.
- Malede overflader kan beskadiges af biodieselblandinger.
- Brug B5 (biodieselindhold på 5 %) eller blandinger med et lavere biodieselindhold under kolde vejrforhold.
- Efterse tætninger, slanger og pakninger, der kommer i berøring med brændstoffet, da de kan forringes over tid.
- Tilstopning af brændstoffilteret kan forventes i tiden efter, at du er gået over til at bruge biodieselblandinger.
- Kontakt din autoriserede Toro-forhandler for at få flere oplysninger om biodiesel.

1. Parker maskinen på en plan flade, sænk klippeenhederne, aktiver parkeringsbremsen, sluk for motoren, og tag nøglen ud af tændingskontakten.
2. Rengør området omkring brændstoftankens dæksel (Figur 29).
3. Fjern brændstofdækslet.
4. Fyld tanken op til bunden af påfyldningsstudsen. **Fyld ikke for meget på tanken.**
5. Sæt dækslet på.
6. For at forhindre brandfare skal du tørre evt. spildt brændstof op.

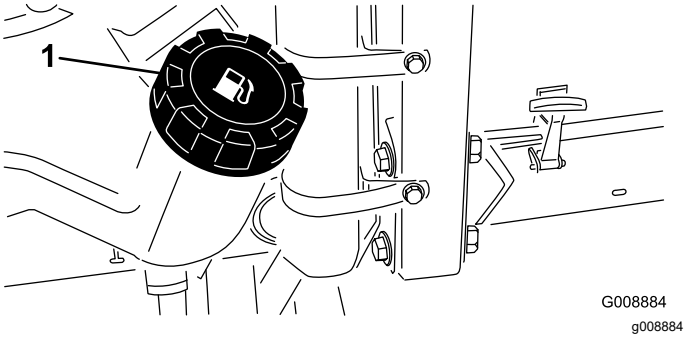

Figur 29

1. Brændstofdæksel

Indstilling af sædet

Ændring af sædeindstillingen

Sædet kan flyttes frem og tilbage. Anbring sædet i den stilling, hvor du har den bedste kontrol over maskinen og sidder mest behageligt.

1. Flyt håndtaget til siden for at låse sædet op (Figur 30).
2. Skub sædet til den ønskede position, og udløs håndtaget for at fastlåse sædet i den position.

Ændring af sædeaffjedringen

Sædet kan justeres, så der opnås en jævn og behagelig kørsel. Indstil sædet til den position, hvor du sidder mest behageligt.

Drej på knappen foran på sædet for at opnå den mest behagelige position (Figur 30).

Ændring af rygindstillingen

Ryglænet kan justeres for at opnå en mere behagelig kørsel. Indstil ryglænet til den position, hvor du sidder mest behageligt.

Drej knappen under det højre armlæn til højre eller venstre for at opnå den mest behagelige position (Figur 30).

Indstilling af armlænets position

Du kan justere armlænene til at yde den optimale kørekomfort. Anbring armlænene således, at de yder den størst mulige støtte.

Armlænet justeres ved at hæve det og dreje på knappen for at opnå den mest behagelige position (Figur 30).

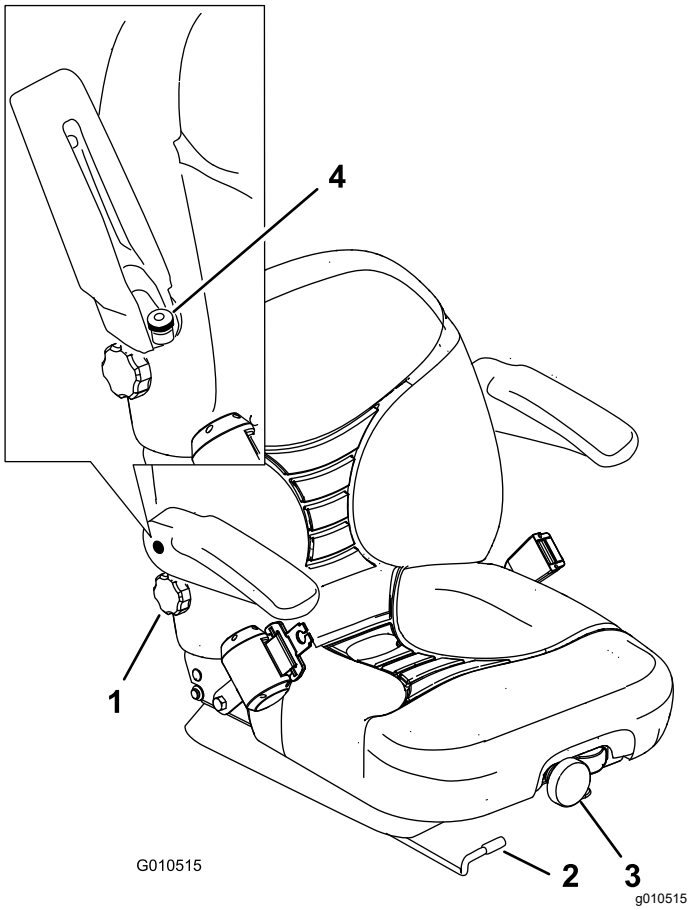

Figur 30

1. Ryglænsgreb
2. Greb til justering af sædets position
3. Sædeaffjedringsgreb
4. Knap til armlænsjustering

Under betjening

Sikkerhed under drift

Generelt om sikkerhed

- Ejeren/operatøren kan forhindre og er ansvarlig for ulykker, som kan forårsage personskade eller tingsskade.
- Bær korrekt beklædning, herunder beskyttelsesbriller, lange bukser, skridsikkert, kraftigt fodtøj og høreværn. Sæt langt hår op, og bær ikke løstsiddende tøj eller smykker.
- Betjen ikke maskinen, hvis du er syg, træt eller påvirket af alkohol eller medicin.
- Betjening af maskinen kræver din fulde opmærksomhed. Giv dig ikke i kast med aktiviteter, der afleder opmærksomheden, da dette kan medføre person- eller tingsskade.
- Før du starter motoren, skal du sørge for, at alle drev er i neutral, at parkeringsbremsen er aktiveret, og at du sidder i betjeningspositionen.
- Kør ikke med passagerer på maskinen, og hold omkringstående og børn væk fra arbejdsområdet.
- Betjen kun maskinen ved god sigtbarhed for at undgå huller eller skjulte farer.
- Undgå at klippe vådt græs. Nedsat traktion kan få maskinen til at skride ud.
- Hold dine hænder og fødder væk fra klippeenhederne.
- Se bagud og ned for at sikre, at der er fri bane, før du bakker.
- Vær forsigtig, når du nærmer dig blinde hjørner, buske, træer eller andre genstande, der kan blokere for dit udsyn.
- Stop klippeenhederne, når du ikke klipper.
- Sænk farten, og vær forsigtig, når du vender og krydser veje og fortove med maskinen. Hold altid tilbage for andre.
- Betjen kun motoren i områder med god udluftning. Udstødningsgasser indeholder kulilte, som er dødbringende, hvis de indåndes.
- Efterlad ikke en kørende maskine uden opsyn.
- Før du forlader førersædet, skal du gøre følgende:
  - Parker maskinen på en plan overflade.
  - Udkobl klippeenheden/-erne, og sænk redskaberne.
  - Aktiver parkeringsbremsen.
  - Sluk motoren, og tag nøglen ud.
  - Vent, til al bevægelse er standset.
- Betjen kun maskinen i god sigtbarhed og gode vejrforhold. Betjen ikke maskinen, når der er risiko for lynnedslag.

Styrtbøjlesystem (ROPS) – Sikkerhed

- Styrtbøjlekomponenter må ikke fjernes fra maskinen.
- Sørg for, at sikkerhedsselen er spændt, og at du kan frigøre den hurtigt i nødstilfælde.
- Brug altid sikkerhedssele.
- Kontroller omhyggeligt, om der er forhindringer oven over dig, og sørg for, at du i så fald ikke kommer i kontakt med dem.
- Hold styrtbøjlesystemet i sikker driftsmæssig stand ved at udføre grundige periodiske skadeseftersyn og tilspænde alle fastspændingsanordninger.
- Udskift alle beskadigede styrtbøjlekomponenter. Du må ikke reparere eller ændre dem.

Sikkerhed på skråninger

- Skråninger er en væsentlig årsag til, at føreren mister herredømmet, eller at maskinen vælter. Sådanne ulykker kan medføre alvorlige personskader, i værste tilfælde med døden til følge. Du er ansvarlig for sikker betjening på skråninger. Det kræver ekstra forsigtighed at betjene maskinen på alle former for skråninger.
- Gennemgå anlægsforholdene på arbejdsstedet, herunder en besigtigelse af området, med henblik på at afgøre, om det er sikkert at betjene maskinen på skråningen. Brug altid sund fornuft og god dømmekraft, når du foretager denne besigtigelse.
- Læs nedenstående instruktioner til betjening af maskinen på skråninger. Inden du betjener maskinen, skal du gennemgå forholdene på arbejdsstedet for at afgøre, om maskinen kan betjenes under forholdene på den pågældende dag og på det pågældende arbejdssted. Ændringer i terrænet kan medføre en ændring i betjeningen af maskinen på skråninger.
  - Undlad at starte, standse eller vende maskinen på skråninger. Foretag ikke pludselige hastigheds- eller retningsskift. Drej maskinen langsomt og gradvist.
  - Undlad at betjene maskinen under forhold, hvor der er tvivl om traktion, styring eller stabilitet.
  - Fjern eller afmærk forhindringer såsom grøfter, huller, hjulspor, bump, sten eller andre skjulte farer. Højt græs kan skjule forhindringer. Ujævnt terræn kan få maskinen til at vælte.
  - Vær opmærksom på, at betjening af maskinen på vådt græs, på tværs af skråninger eller ned ad bakke kan medføre, at maskinen mister traktion.
  - Vær yderst forsigtig, når du betjener maskinen i nærheden af bratte afsatser, grøfter, volde, vandarealer eller andre farer. Maskinen kan pludselig vælte, hvis et hjul kører over kanten, eller kanten giver efter. Fastlæg et sikkerhedsområde mellem maskinen og alle eventuelle faremomenter.
  - Identificer farerne ved bunden af skråningen. Hvis der identificeres farer, skal skråningen klippes med en håndstyret maskine.
  - Hvis det er muligt, skal klippeenhederne holdes sænket til jorden, mens maskinen betjenes på skråninger. Hævning af klippeenhederne under betjening på skråninger kan gøre maskinen ustabil.

Start af motoren

Du bliver muligvis nødt til at udlufte brændstofsystemet, hvis nogen af følgende situationer er opstået. Se Udluftning af brændstofsystemet (side 30):

- Første start af en ny motor
- Motoren er gået i stå på grund af brændstofmangel.
- Der er blevet udført vedligeholdelsesarbejde på komponenter i brændstofsystemet, dvs. udskiftning af filter osv.

1. Sørg for, at parkeringsbremsen er aktiveret, og at klippeenheden til knivcylindrene befinder sig i positionen DISENGAGE (deaktiver).
2. Tag foden væk fra traktionspedalen, og sørg for, at pedalen er i positionen NEUTRAL.
3. Flyt gashåndtaget til positionen for 1/2 gas.
4. Sæt nøglen i tændingen, og drej den til positionen TÆNDT/FORVARM, indtil kontrollampen for gløderøret går ud (ca. 7 sekunder). Drej derefter nøglen til positionen START for at aktivere startmotoren.

   Bemærk: Slip nøglen, når motoren starter. Nøglen går automatisk til positionen ON/RUN (til/kør).

   Vigtigt: **Aktiver ikke starteren længere end 15 sekunder for at forhindre overophedning af startermotoren. Efter 10 sekunders vedvarende tørning skal du vente i 60 sekunder, før startermotoren aktiveres igen.**
5. Når motoren startes første gang eller efter en hovedreparation af motoren, skal maskinen betjenes i fremadgående og baglæns retning i 1–2 minutter. Betjen også løftearmen og drevkontakten til klippeenhederne for at sikre, at alle dele fungerer korrekt.

   Drej rattet til højre og venstre for at kontrollere styreegenskaberne. Sluk derefter motoren, og undersøg, om der er olielækager, løse dele eller andre synlige defekter.

⚠ FORSIGTIG

Kontakt med bevægelige dele kan forårsage skader.

Sluk for motoren, og vent, til alle bevægelige dele er standset, før du kontrollerer, om der er olielækager, løse dele eller andre fejl.

Slukning af motoren

1. Flyt gashåndtaget til positionen IDLE (tomgang).
2. Flyt klippeenhedens drevkontakt til DISENGAGE (deaktiver).
3. Drej nøglen til positionen OFF (fra).

4. Tag nøglen ud for at forhindre, at maskinen starter ved et uheld.

Indstilling af knivcylinder-hastigheden

For at opnå en konstant, høj klippekvalitet og et ensartet udseende efter klipningen er det vigtigt, at hastighedsregulatorerne til knivcylindrene (placeret under sædet) indstilles korrekt. Juster hastighedsregulatorerne til knivcylindrene som følger:

1. Vælg den klippehøjde, som klippeenhederne er indstillet til.
2. Vælg den ønskede kørehastighed, der er bedst egnet til forholdene.
3. Brug oversigten over knivcylindernes hastighed på mærkaterne (Figur 31 og Figur 32) for at finde den rigtige knivcylinderindstilling.

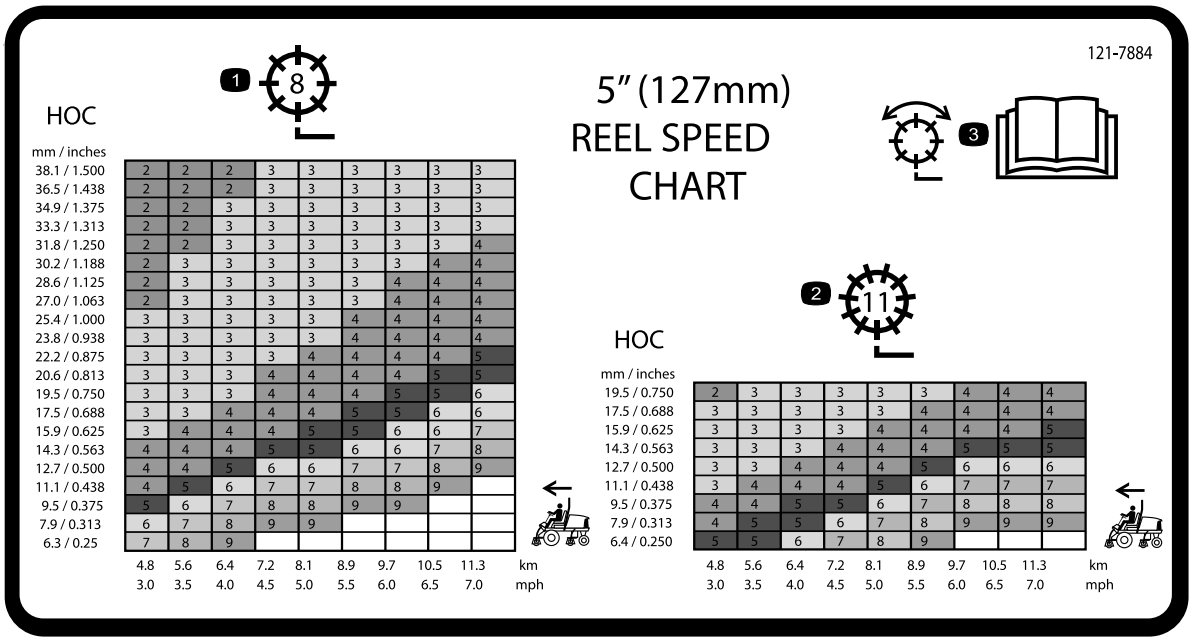

Figur 31

Model 03820 og 03910

1. Justering af knivcylinder med 8 knive
2. Justering af knivcylinder med 11 knive
3. Læs *betjeningsvejledningen* for at få oplysninger om at justere knivcylinderen.

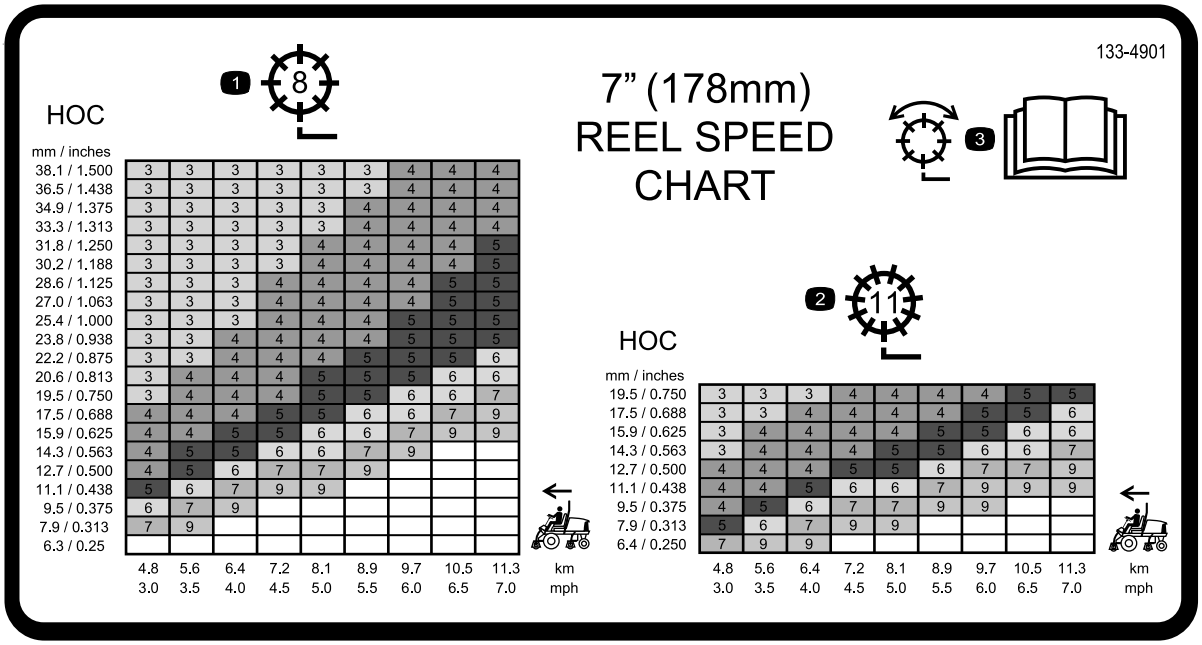

Figur 32

Model 03821

1. Justering af knivcylinder med 8 knive
2. Justering af knivcylinder med 11 knive
3. Læs *betjeningsvejledningen* for at få oplysninger om at justere knivcylinderen.

4. Knivcylinderens hastighed indstilles ved at dreje på knappen (Figur 33), indtil indikatorpilen står ud for det tal, der angiver den ønskede indstilling.

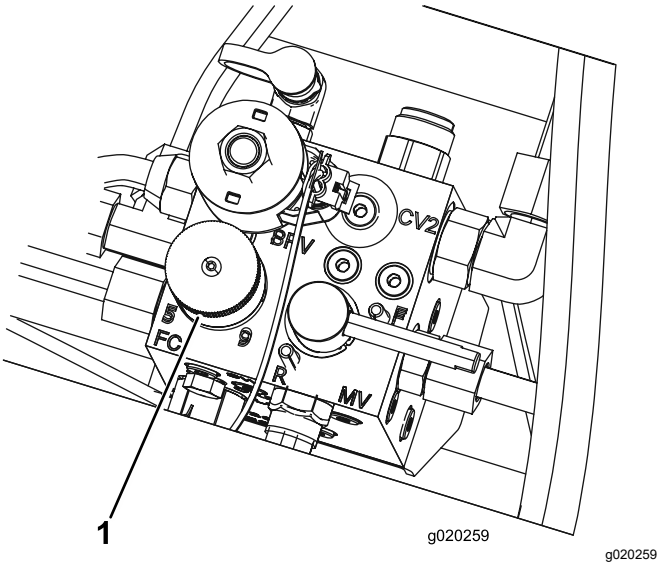

Figur 33

1. Hastighedsregulator til knivcylindre

Bemærk: Knivcylindrenes hastighed kan øges eller mindskes for at kompensere for plæneforholdene. Når der bruges opsamlere, forbedres opsamlingens effektivitet ved at øge knivcylinderens hastighed.

Justering af løftearmens modvægt

Du kan justere modvægten på de bageste klippeenheders løftearme for at kompensere for forskellige plæneforhold og for at bevare en ensartet klippehøjde under ujævne forhold eller på steder med megen strådannelse.

Du kan justere hver modvægtsfjeder til en af 4 forskellige indstillinger. Hvert trin øger eller mindsker modvægtstrykket på klippeenheden med 2,3 kg. Du kan placere fjedrene på bagsiden af den første fjederaktuator for at fjerne hele modvægten (fjerde position).

1. Parker maskinen på en plan flade, sænk klippeenhederne, aktiver parkeringsbremsen, sluk for motoren, og tag nøglen ud af tændingskontakten.
2. Sæt et rør eller lignende ind i den lange fjederende for at slække fjederspændingen under justering (Figur 34).

⚠ FORSIGTIG

Fjedrene er spændt og kan forårsage personskade.

Vær forsigtig, når de justeres.

3. Fjern bolten og låsemøtrikken, som fastgør fjederaktuatoren til beslaget, mens fjederspændingen slækkes (Figur 34).

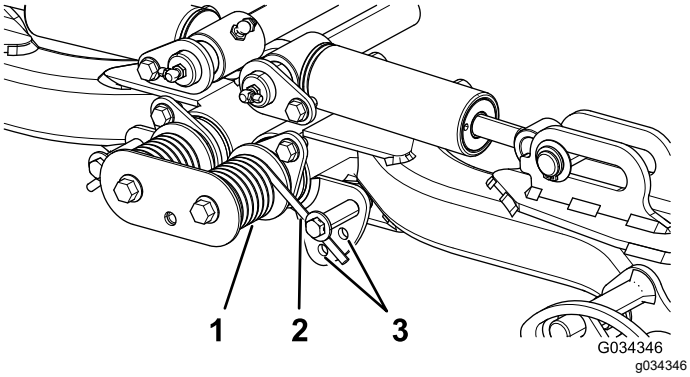

Figur 34

1. Fjeder
2. Fjederaktuator
3. Supplerende hulplaceringer

4. Flyt fjederaktuatoren til den ønskede hulplacering, og fastgør den med en bolt og en låsemøtrik.
5. Gentag proceduren på den anden fjeder.

Udluftning af brændstofsystemet

1. Parker maskinen på en plan flade, sænk klippeenhederne til jorden, aktiver parkeringsbremsen, sluk motoren, og fjern nøglen.
2. Sørg for, at brændstoftanken er mindst halvt fuld.
3. Åbn motorhjelmen, og løft den op.
4. Åbn udluftningsskruen på brændstofindsprøjtningspumpen (Figur 35).

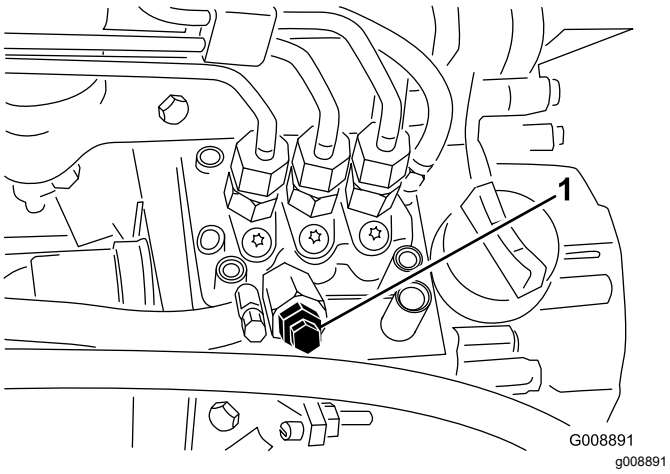

Figur 35

1. Udluftningsskrue på brændstofindsprøjtningspumpen

5. Drej tændingsnøglen til positionen TÆNDT. Den elektriske brændstofpumpe begynder at køre og tvinger derved luften ud omkring udluftningsskruen.

   Bemærk: Lad nøglen sidde i positionen ON (til), indtil en konstant strøm af brændstof strømmer ud omkring skruen.

6. Stram skruen, og drej tændingsnøglen til positionen OFF (fra).

Bemærk: Normalt bør motoren starte efter udførelsen af ovennævnte udluftningsprocedurer. Men hvis motoren alligevel ikke starter, kan der sidde luft tilbage mellem indsprøjtningspumpen og indsprøjtningsdyserne. Se Udluftning af indsprøjtningsdyserne (side 44).

Sådan aflæses fejlfindingslampen

Maskinen er udstyret med en fejlfindingslampe, der angiver, om den elektroniske styreenhed registrerer en elektronisk funktionsfejl. Fejlfindingslampen sidder på kontrolpanelet (Figur 36). Når den elektroniske styreenhed fungerer korrekt, og nøglekontakten flyttes til positionen ON (Til), tænder styreenhedens fejlfindingslampe i 3 sekunder og slukker derefter for at angive, at lampen fungerer korrekt. Hvis motoren slukker, lyser lampen konstant, indtil du sætter nøglen i en anden position. Lampen blinker, hvis styreenheden registrerer en fejl i det elektriske system. Lampen holder op med at blinke og nulstilles automatisk, når tændingsnøglen drejes til positionen OFF (Fra), når fejlen er rettet.

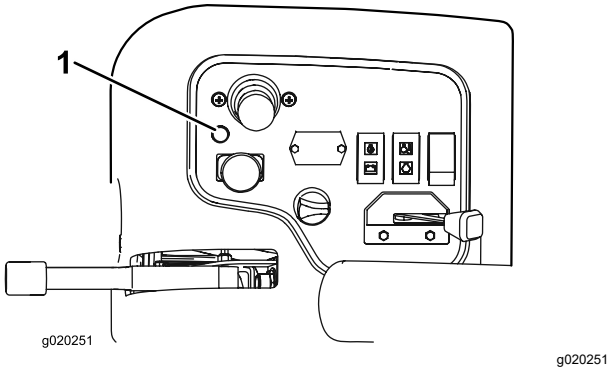

Figur 36

1. Fejlfindingslampe

Når styreenhedens fejlfindingslampe blinker, har styreenheden registreret et af følgende problemer:

- En udgang er blevet kortsluttet.
- En udgang er afbrudt.

Brug fejlfindingsdisplayet for at afgøre, hvilket udgangssignal der ikke fungerer korrekt. Se Kontrol af sikkerhedskontakterne (side 31).

Hvis fejlfindingslampen ikke tændes, når tændingsnøglen er i positionen TIL, angiver det, at den elektroniske styreenhed ikke fungerer. Mulige årsager:

- Sløjfetilbagekoblingen er ikke tilsluttet.
- Pæren er sprunget.
- Der er sprunget en sikring.
- Den fungerer ikke korrekt.

  Kontroller de elektriske forbindelser, indgangssignalsikringerne og fejlfindingslampens pære for at finde fejlen. Sørg for, at sløjfetilbagekoblingens stik sidder forsvarligt i ledningsnetstikket.

Sådan fungerer ACE-fejlfindingsdisplayet

Maskinen er udstyret med en elektronisk styreenhed, der styrer de fleste af maskinens funktioner. Styreenheden afgør, hvilke funktioner der kræves til de forskellige indgangssignalkontakter (dvs. sædekontakt, tændingskontakt mv.) og slår udgangene til for at aktivere solenoider eller relæer til den ønskede maskinfunktion.

For at den elektroniske styreenhed kan styre maskinen som ønsket, skal alle indgangssignalkontakterne, udgangssignalmagnetventilerne og relæerne være forbundet og fungere korrekt.

Brug ACE-fejlfindingsdisplayet til at hjælpe med at bekræfte og korrigere maskinens elektriske funktioner.

Kontrol af sikkerhedskontakterne

Eftersynsinterval: Hver anvendelse eller dagligt

Sikkerhedskontakterne har til formål at forhindre motoren i at tørne eller starte, medmindre traktionspedalen står i positionen NEUTRAL, til-/frakoblingskontakten er i positionen DEAKTIVÉR, og sænk+klip/hæv-håndtaget er i positionen NEUTRAL. Derudover bør motoren slukke, hvis du træder på traktionspedalen, når førersædet er tomt, eller hvis parkeringsbremsen er aktiveret.

⚠ FORSIGTIG

Hvis kontakterne til sikkerhedslåsesystemet frakobles eller beskadiges, kan maskinen reagere uventet og forårsage personskade.

- **Pil ikke ved sikkerhedskontakterne.**
- **Kontroller dagligt, at sikkerhedskontakterne fungerer, og udskift eventuelle beskadigede kontakter, før du betjener maskinen.**

Kontrol af sikkerhedskontakternes funktion

1. Parker maskinen på en plan flade, sænk klippeenhederne, aktiver parkeringsbremsen, og sluk motoren.
2. Fjern dækslet fra kontrolpanelet.
3. Lokaliser ledningsnettet og sløjfetilbagekoblingen (Figur 37).

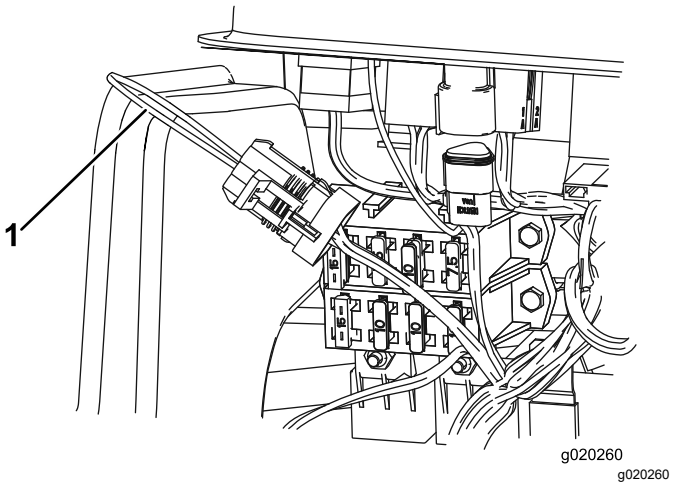

Figur 37

1. Sløjfetilbagekoblingsstik

4. Træk forsigtigt sløjfetilbagekoblingsstikket ud af ledningsnettets stik.
5. Slut ACE-fejlfindingsdisplayets stik til ledningsnettets stik (Figur 38).

   Bemærk: Sørg for, at den korrekte skabelonmærkat sættes på ACE-fejlfindingsdisplayet.

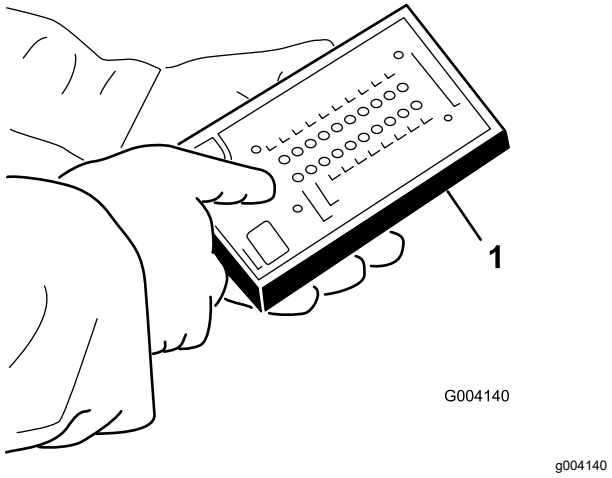

Figur 38

1. ACE-fejlfindingsinstrument

6. Drej nøglen til positionen TIL, men start ikke maskinen.

   Bemærk: Den røde tekst på skabelonmærkaten henviser til indgangssignalkontakter, og den grønne tekst henviser til udgangssignaler.

7. Lysdioden for ”viste indgangssignaler” forneden i den højre dioderække på ACE-fejlfindingsinstrumentet skal lyse. Hvis lysdioden for ”viste udgangssignaler” lyser, skal du trykke på vippekontakten på ACE-fejlfindingsinstrumentet, så lysdioden ud for ”viste indgangssignaler” lyser i stedet.

   ACE-fejlfindingsinstrumentet tænder den lysdiode, der hører til et indgangssignal, når den pågældende indgangskontakt sluttes.

8. Omkobl nu hver enkelt kontakt fra afbrudt til sluttet tilstand (dvs. sid på sædet, aktiver traktionspedalen osv.), og bemærk, hvordan den tilhørende lysdiode på ACE-fejlfindingsinstrumentet blinker, når den tilhørende kontakt sluttes. Gentag dette for alle kontakter, der kan omkobles manuelt.

9. Hvis en kontakt sluttes, og den korrekte lysdiode ikke tændes, skal du kontrollere alle ledninger og forbindelser til kontakten og/eller kontrollere kontakterne med et ohmmeter eller multimeter. Udskift eventuelle kontakter, der ikke fungerer korrekt og reparer alle defekte ledninger.

   Bemærk: ACE-fejlfindingsinstrumentet kan også spore, hvilke udgangsmagnetventiler eller relæer der er tændt. Dette gør det let at undersøge, om maskinens fejl er af elektrisk eller hydraulisk karakter.

Kontrol af udgangssignalfunktionen

1. Parker maskinen på en plan flade, sænk klippeenhederne til jorden, aktiver parkeringsbremsen, sluk motoren, og fjern nøglen.
2. Fjern adgangspanelet fra styrearmens side.
3. Lokaliser ledningsnettet og stikkene nær styreenheden.
4. Træk forsigtigt sløjfetilbagekoblingsstikket ud af ledningsnettets stik.
5. Slut ACE-fejlfindingsinstrumentets stik til ledningsnettets stik.

   Bemærk: Sørg for, at den korrekte skabelonmærkat er placeret på ACE-fejlfindingsinstrumentet.

6. Drej nøglen til positionen TIL, men start ikke maskinen.

   Bemærk: Den røde tekst på skabelonmærkaten henviser til indgangssignalkontakter, og den grønne tekst henviser til udgangssignaler.

7. Lysdioden for ”viste udgangssignaler” forneden i den højre dioderække på ACE-fejlfindingsinstrumentet skal lyse. Hvis lysdioden for ”viste indgangssignaler” lyser, skal du trykke på vippekontakten på ACE-fejlfindingsinstrumentet, så lysdioden ud for ”viste udgangssignaler” kommer til at lyse i stedet.

   Bemærk: Det kan være nødvendigt at skifte mellem ”viste indgangssignaler” og ”viste udgangssignaler” flere gange for at udføre det næste trin. Tryk på vippekontakten en enkelt gang for at skifte frem og tilbage. Dette kan gøres så ofte, som det er nødvendigt. Kontakten må ikke holdes nede.

8. Sæt dig i sædet, og prøv at betjene den ønskede maskinfunktion. De tilhørende udgangssignallysdioder skal lyse for at angive, at det elektroniske kontrolmodul tænder for den pågældende funktion.

   Bemærk: Hvis de korrekte udgangssignallysdioder ikke tænder, skal du kontrollere, at de pågældende indgangssignalkontakter står i den korrekte position, for at funktionen kan udføres. Kontroller, at kontakterne fungerer korrekt. Hvis udgangssignallysdioderne er tændt som angivet, men maskinen alligevel ikke fungerer korrekt, er der ikke tale om et elektrisk problem. Reparer efter behov.

   Bemærk: Hvis alle udgangskontakter er i den korrekte position og fungerer korrekt, men udgangssignallysdioderne ikke lyser

korrekt, tyder det på, at der er et problem med det elektroniske kontrolmodul. Hvis dette er tilfældet, skal du kontakte din autoriserede Toro-forhandler for at få hjælp.

Vigtigt: **ACE-fejlfindingsdisplayet må ikke efterlades tilsluttet til maskinen. Det er ikke konstrueret til at kunne holde til de forhold, maskinen bruges under hver dag. Når du er færdig med at bruge ACE-fejlfindingsinstrumentet, skal det frakobles maskinen, og sløjfetilbagekoblingen skal tilsluttes til ledningsnettets stik. Maskinen fungerer ikke, hvis sløjfetilbagekoblingsstikket ikke er tilsluttet ledningsnettet. Opbevar ACE-fejlfindingsinstrumentet på et tørt, sikkert sted på værkstedet og ikke på maskinen.**

Tip vedrørende betjening

Lær maskinen at kende

Før du begynder at slå græs, skal du øve dig i at bruge maskinen på et åbent område. Start og sluk motoren. Kør fremad og bak. Sænk og hæv klippeenhederne, og kobl klippeenhederne til og fra. Når du føler, at du er blevet fortrolig med maskinen, skal du øve dig i at køre op og ned ad skråninger ved forskellige hastigheder.

Advarselssystemet

Hvis der tændes en advarselslampe under betjening af maskinen, skal maskinen stoppes med det samme, og fejlen udbedres, før der fortsættes. Der kan opstå alvorlige skader, hvis du betjener maskinen med en fejl.

Græsklipning

Start motoren, og flyt gashåndtaget til positionen FAST (hurtig). Stil kontakten til til-/frakobling i positionen AKTIVÉR, og brug sænk+klip/hæv-håndtaget til at styre klippeenhederne (de forreste klippeenheder er indstillet således, at de sænkes før de bageste). Træd traktionspedalen fremad for at køre fremad og klippe græsset.

Kørsel af maskinen i transporttilstand

Stil kontakten til til-/frakobling i positionen DEAKTIVÉR, og hæv klippeenhederne til transportpositionen. Stil klippe-/transporthåndtaget i positionen TRANSPORT. Vær forsigtig, når du kører gennem snævre passager, så du ikke kommer til at beskadige maskinen eller klippeenhederne. Vær ekstra forsigtig, når du betjener maskinen på skråninger. Kør langsomt, og undgå skarpe drejninger på skråninger for at forhindre væltning.

Efter betjening

Sikkerhed efter drift

Generelt om sikkerhed

- Sluk for motoren, tag nøglen ud, og vent, til al bevægelse er ophørt, før du forlader førersædet. Lad maskinen køle af, inden du justerer, efterser, rengør eller stiller den til opbevaring.
- Fjern græs og andet affald fra klippeenhederne, drevene, lydpotterne, køleskærmene og motorrummet for at forhindre brand. Tør spildt olie eller brændstof op.
- Udkobl drevet til redskabet, når du bugserer eller ikke bruger maskinen.
- Vedligehold og rengør sikkerhedsselen/-erne efter behov.
- Opbevar ikke maskinen eller brændstofbeholderen, hvor der er åben ild, gnister eller vågeblus som f.eks på en vandvarmer eller på andre apparater.

Skubning eller træk af maskinen

I nødstilfælde kan du flytte maskinen ved at aktivere omløbsventilen i hydraulikpumpen med variabel slagvolumen og montere en hydraulikslange til omløb af kontraventilen og derefter skubbe eller trække maskinen.

Vigtigt: **Maskinen må ikke skubbes eller trækkes med en hastighed på over 3-4,8 km/t og højst 0,4 km, da der ellers kan opstå skader i gearkassen. Når du bugserer eller trækker maskinen, skal omløbsventilen være åben. Herudover skal du montere en hydraulikslange til omløb af kontraventilen, når du skubber eller bugserer maskinen baglæns.**

Hvis du skal skubbe eller bugsere maskinen, er du sandsynligvis nødt til at flytte den både forlæns og baglæns. For at sikre, at drivsystemet ikke påføres skade af at blive skubbet eller bugseret, er det bedst at klargøre maskinen til at blive skubbet eller bugseret forlæns og baglæns.

Klargøring af maskinen til at blive skubbet eller bugseret baglæns

Vigtigt: **Hvis du skal skubbe eller bugsere maskinen baglæns, skal du først omløbe kontraventilen i 4-hjulstrækmanifolden.**

Følgende Toro-dele er nødvendige for at omløbe kontraventilen:

- Toro-delnr. 59-7410, fejlfindingsfitting
- Toro-delnr. 354-79, dæksel til fejlfindingsfitting
- Toro-delnr. 95-8843, hydraulikslange
- Toro-delnr. 95-0985, koblerfitting (2)
- Toro-delnr. 340-77, hydraulikfitting (2)

1. Monter en fejlfindingsfitting i den umarkerede port placeret mellem portene M8 og P2 på den bageste traktionsmanifold (Figur 39).

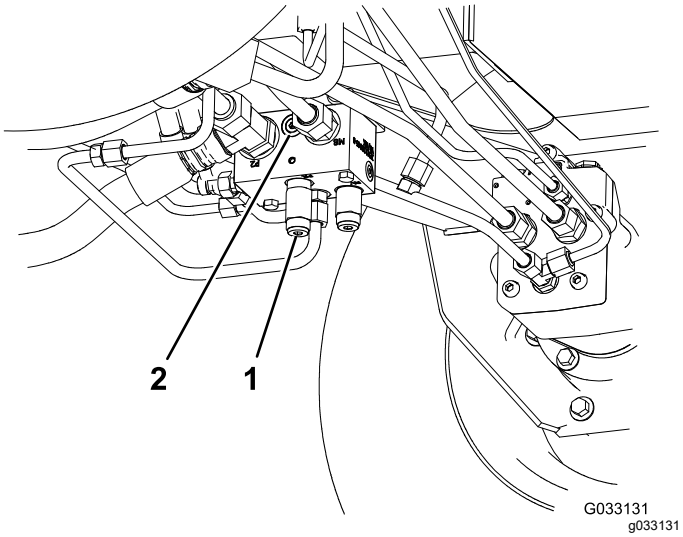

Figur 39

1. Bageste traktionsmanifold (bag venstre forhjul)
2. Umarkeret port

2. Tilslut en hydraulikslange mellem fejlfindingsfittingen monteret i den bageste traktionsmanifold og tryktestporten for omvendt traktion (Figur 40).

   Bemærk: Brug hydraulikfittingerne og koblerfittingerne efter behov for at montere slangen.

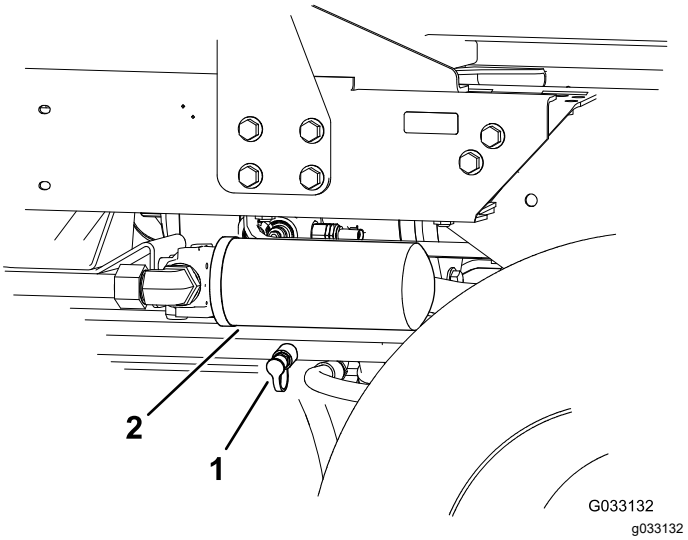

Figur 40

1. Tryktestport for omvendt traktion
2. Hydraulikvæskens returfilter

3. Drej omløbsventilen 90 ° (¼ omdrejning) i den ene eller den anden retning for at åbne den og lade væske løbe om internt (Figur 41).

   Bemærk: Idet væsken omløber transmissionen, kan du flytte maskinen langsomt, uden at gearkassen beskadiges.

   Bemærk ventilens position, når du åbner og lukker den.

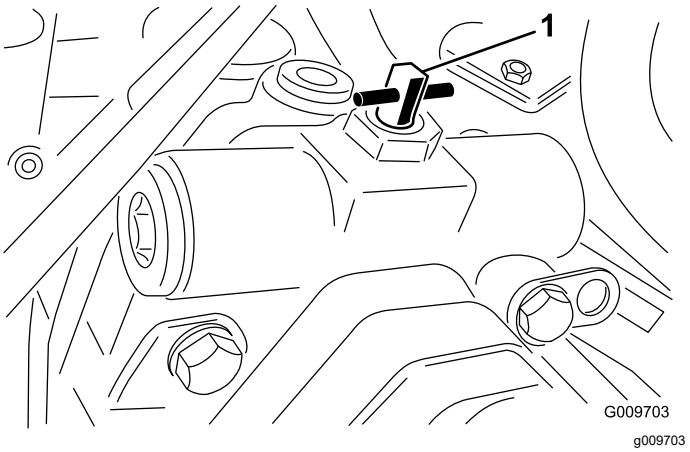

Figur 41

1. Omløbsventil

4. Når du er færdig med at skubbe eller bugsere maskinen, skal du fjerne hydraulikslangen, som du monterede.
5. Monter den eksisterende hætte på tryktestporten for omvendt traktion.
6. Monter fejlfindingsfittingens hætte på fittingen, som du monterede på manifolden.
7. Drej omløbsventilen 90° (¼ omdrejning) tilbage, før motoren startes.

Bemærk: Ventilen må ikke lukkes med et moment på over 7-11 N·m.

Skubning eller bugsering af maskinen – kun forlæns

Hvis du kun skal skubbe eller bugsere maskinen forlæns, kan du blot dreje omløbsventilen.

Vigtigt: **Hvis du skal skubbe eller bugsere maskinen baglæns, se Klargøring af maskinen til at blive skubbet eller bugseret baglæns (side 34).**

1. Åbn motorhjelmen, og fjern den midterste beklædning.
2. Drej omløbsventilen 90 ° (1/4 omdrejning) i den ene eller den anden retning for at åbne den og lade væske løbe om internt (Figur 41).

   Bemærk: Da væsken omgår transmissionen, kan du flytte maskinen langsomt fremad uden at transmissionen beskadiges.

   Bemærk ventilens position, når du åbner og lukker den.
3. Drej omløbsventilen 90° (¼ omdrejning) tilbage, før motoren startes.

   Bemærk: Ventilen må ikke lukkes med et moment på over 7-11 N·m.

Bugsering af maskinen

- Brug ramper i fuld bredde, når maskinen læsses i en anhænger eller lastbil.
- Fastgør maskinen forsvarligt.

Identificering af bindepunkter

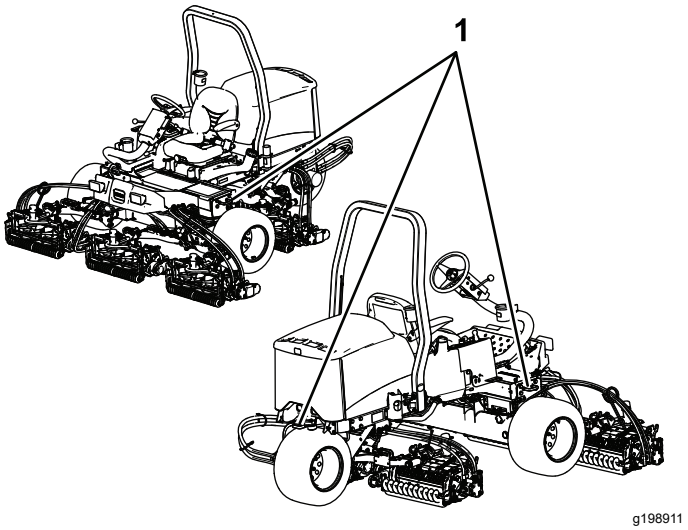

Figur 42

1. Bindepunkter

Vedligeholdelse

Bemærk: Maskinens venstre og højre side er som set fra den normale betjeningsposition.

Bemærk: Hent en gratis kopi af ledningsdiagrammet eller hydraulikskemaet ved at besøge www.Toro.com og søge efter din maskine via vejledningslinket på hjemmesiden.

Vigtigt: **Se ejerens motorvejledning og *betjeningsvejledningen* til klippeenheden for at få yderligere oplysninger om vedligeholdelsesprocedurer.**

Sikkerhed ved vedligeholdelse

- Før du forlader førersædet, skal du gøre følgende:
  - Parker maskinen på en plan overflade.
  - Udkobl klippeenheden/-erne, og sænk redskaberne.
  - Aktiver parkeringsbremsen.
  - Sluk motoren, og tag nøglen ud.
  - Vent, til al bevægelse er standset.
- Vent, til maskinens komponenter er kølet ned, før du udfører vedligeholdelse.
- Udfør så vidt muligt ikke vedligeholdelse, mens motoren kører. Hold afstand til bevægelige dele.
- Understøt maskinen med donkrafte, når du arbejder under maskinen.
- Tag forsigtigt trykket af komponenter, hvori der er oplagret energi.
- Hold alle dele af maskinen i god driftsmæssig stand og alle fastgørelsesdele tilspændt.
- Udskift alle slidte eller beskadigede mærkater.
- Brug kun originale Toro-reservedele for at sørge for en sikker, optimal ydeevne på maskinen. Reservedele, der er fremstillet af andre producenter, kan være farlige, og brug heraf kan gøre garantien ugyldig.

Skema over anbefalet vedligeholdelse

Vedligeholdelsesintervaller	Vedligeholdelsesprocedure
Efter den første time	• Tilspænd hjulmøtrikkerne.
Efter de første 10 timer	• Tilspænd hjulmøtrikkerne. • Kontroller alle remmes stand og tilspænding.
Efter de første 50 timer	• Udskift olien og oliefilteret.
Hver anvendelse eller dagligt	• Efterse sikkerhedsselen/-erne for slid, revner og anden skade. Udskift sikkerhedsselen/-erne, hvis en komponent ikke fungerer korrekt. • Kontroller parkeringsbremsen. • Kontroller sikkerhedslåsesystemet. • Kontroller motoroliestanden. • Tøm vandudskilleren. • Kontroller dæktrykket. • Kontrollér motorvæskestanden. • Fjern snavs fra køleren. • Kontroller hydraulikrør og slanger. • Kontrollér hydraulikvæskestanden. • Kontroller kontakten mellem knivcylinderen og bundkniven.
For hver 25 timer	• Kontroller elektrolytstanden (hvis maskinen er taget ud af drift, skal denne kontrolleres en gang om måneden).
For hver 50 timer	• Smør alle lejer og bøsninger (dagligt, når omgivelser er støvede og snavsede).
For hver 100 timer	• Kontroller alle remmes stand og tilspænding.
For hver 150 timer	• Udskift olien og oliefilteret.

Vedligeholdelsesintervaller	Vedligeholdelsesprocedure
For hver 200 timer	• Efterse luftfilteret (Oftere i meget støvede eller snavsede omgivelser). • Tilspænd hjulmøtrikkerne. • Kontroller parkeringsbremsens justering.
For hver 400 timer	• Efterse brændstofslanger og -forbindelser. • Udskift brændstoffilterskålen. • Efterse parkeringsbremserne.
For hver 800 timer	• Hvis du ikke anvender den anbefalede hydraulikvæske, eller hvis du på noget tidspunkt har fyldt beholderen med en alternativ væske, skal du udskifte hydraulikvæsken. • Hvis du ikke anvender den anbefalede hydraulikvæske, eller hvis du på noget tidspunkt har fyldt beholderen med en alternativ væske, skal du udskifte hydraulikfilteret.
For hver 1000 timer	• Hvis du bruger den anbefalede hydraulikvæske, skal du udskifte hydraulikfilteret.
For hver 2000 timer	• Hvis du anvender den anbefalede hydraulikvæske, skal du udskifte hydraulikvæsken.
Hvert 2. år	• Tøm og rengør brændstoftanken.

Kontrolliste for daglig vedligeholdelse

Kopier denne side til daglig brug.

Vedligeholdelsespunkter	I ugen:						
	Man.	Tirs.	Ons.	Tors.	Fre.	Lør.	Søn.
Kontroller sikkerhedslåsesystemets funktion.							
Kontroller bremsefunktionen.							
Kontroller motoroliestanden.							
Kontroller væskestanden i kølesystemet.							
Tøm vand-/brændstofudskilleren.							
Kontroller luftfilteret, støvhætten og udluftningsventilen.							
Kontroller, om der er usædvanlige motorlyde.[1]							
Kontroller køleren for snavs.							
Kontroller for usædvanlige lyde under drift.							
Kontroller væskestanden i hydrauliksystemet.							
Kontroller, om hydraulikslangerne er beskadigede.							
Kontroller for væskelækager.							
Kontroller brændstofstanden.							
Kontroller dæktrykket.							
Kontroller instrumenternes funktion.							
Kontroller justeringen af klippehøjden.							
Smør alle smørenipler.[2]							
Reparer beskadiget maling.							
Vask maskinen.							

[1]Kontroller gløderør og indsprøjtningsdyser, hvis motoren er svær at starte, hvis der observeres for meget røg, eller hvis maskinen er svær at køre.

[2]Umiddelbart **efter hver** vask, uanset det angivne interval.

Bemærkninger om problemområder

Eftersyn foretaget af:		
Punkt	**Dato**	**Oplysninger**
1		
2		
3		
4		
5		

Tiltag forud for vedligeholdelse

Afmontering af motorhjelmen

1. Åbn motorhjelmen, og løft den op.
2. Fjern låseclipsen, der fastgør motorhjelmens drejetap til monteringskonsollerne (Figur 43).

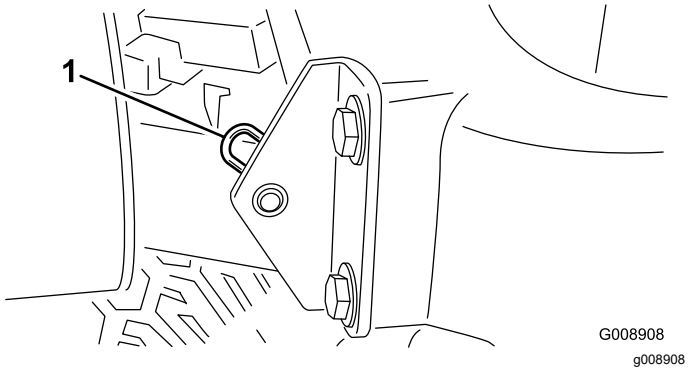

Figur 43

1. Låseclips

3. Skyd motorhjelmen til højre, løft den anden side op, og træk den ud af konsollerne.

Bemærk: Udfør proceduren i omvendt rækkefølge for at montere motorhjelmen.

Afmontering af batteridækslet

Løsn skruerne, og fjern batteridækslet (Figur 44).

Bemærk: Se Serviceeftersyn af batteriet (side 45) for at få flere oplysninger.

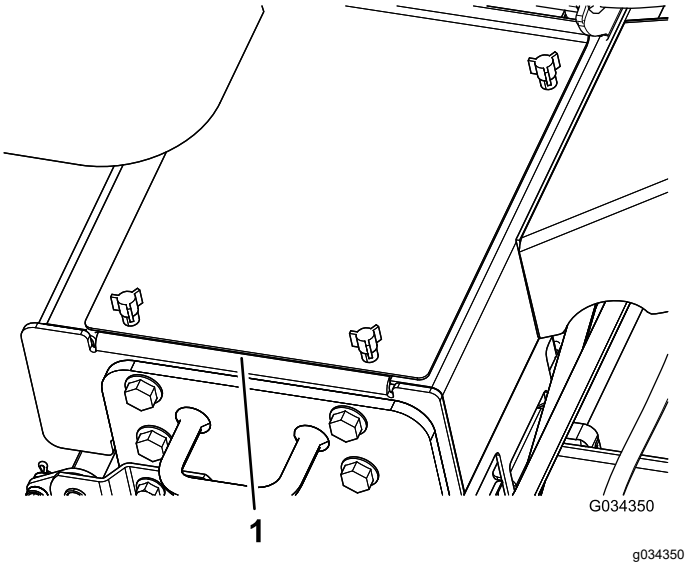

Figur 44

1. Batteridæksel

Smøring

Smøring af lejerne og bøsningerne

Eftersynsinterval: For hver 50 timer (dagligt, når omgivelser er støvede og snavsede).

Parker maskinen på en plan flade, sænk klippeenhederne, aktiver parkeringsbremsen, sluk for motoren, og tag nøglen ud af tændingskontakten.

Smør smøreniplerne jævnligt med litiumfedt nr. 2. Smør alle lejer og bøsninger dagligt, når driftsforholdene er ekstremt støvede og snavsede. Støvede og snavsede arbejdsforhold kan medføre, at der trænger snavs ind i lejer og bøsninger, hvilket medfører hurtigere nedslidning. Smør smøreniplerne med det samme efter hver vask, uanset det anførte interval.

Smøreniplernes placering og antal er som følger:

- Styretap (Figur 45)

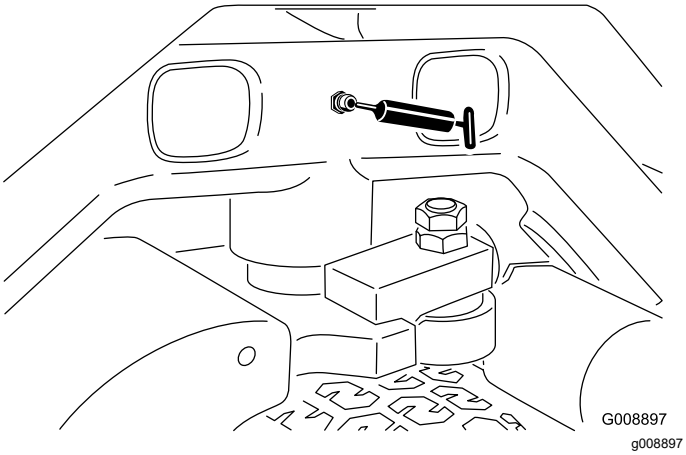

Figur 45

- Forreste løftearms drejetapper og løftecylindere (3 hver). Se Figur 46.

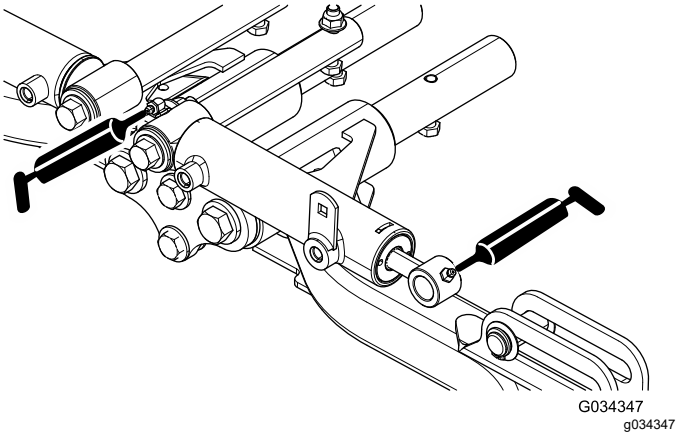

Figur 46

- Bageste løftearms drejetapper og løftecylindere (3 på hver side). Se Figur 47.

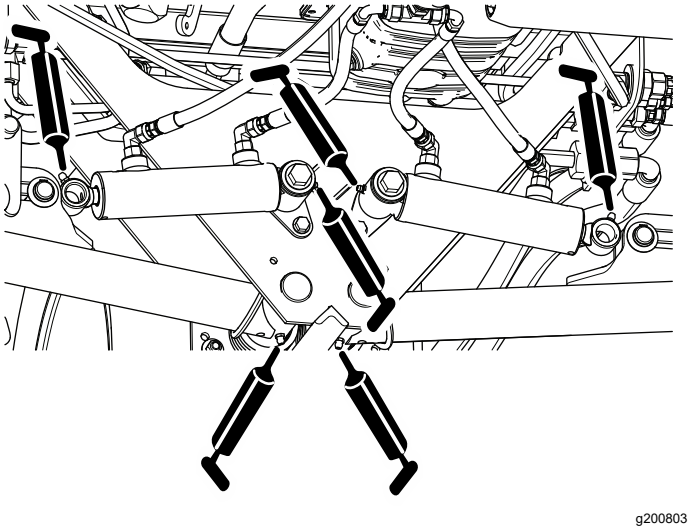

Figur 47

- Klippeenhedens drejetapper (2 hver). Se Figur 48.

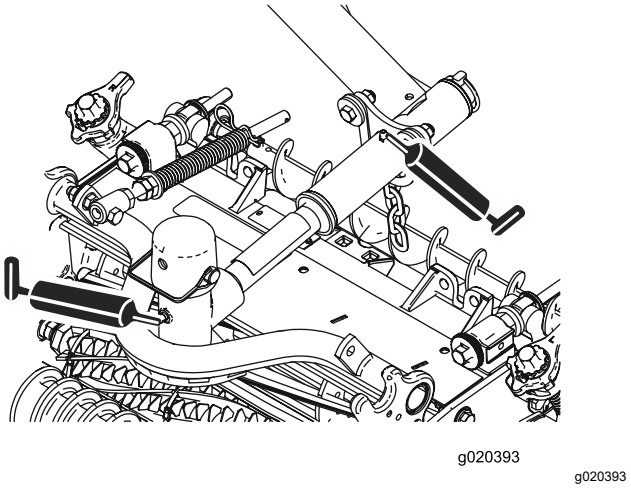

Figur 48

- Neutraljusteringsmekanismen (Figur 49)

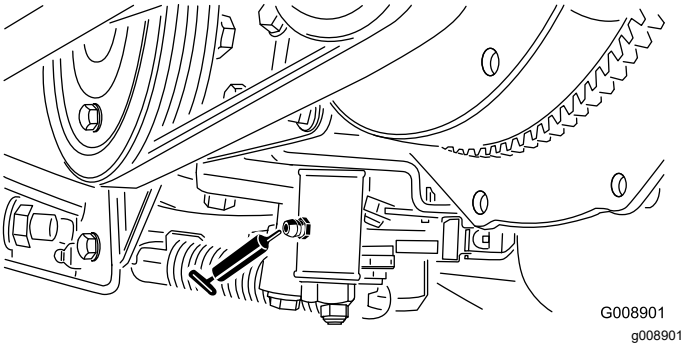

Figur 49

- Klippe/transportskyder (Figur 50)

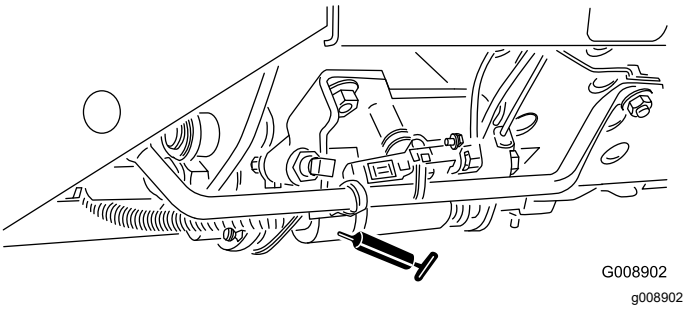

Figur 50

- Remspændingsdrejetap (Figur 51)

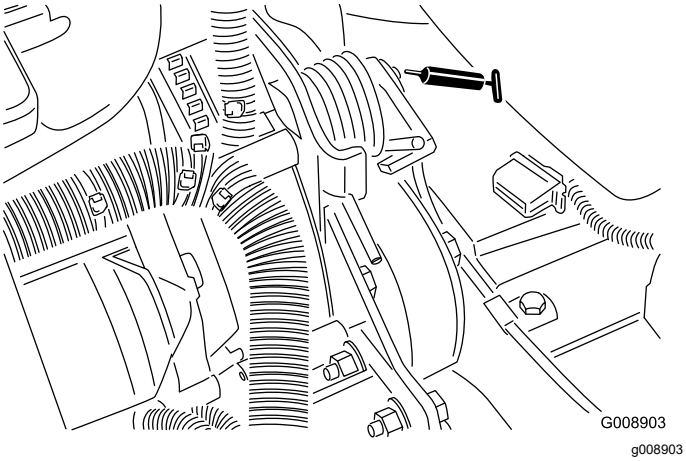

Figur 51

Motorvedligeholdelse

Motorsikkerhed

- Sluk motoren, før du kontrollerer oliestanden eller hælder olie i krumtaphuset.
- Lav ikke om på regulatorindstillingerne, og kør ikke motoren med for høj hastighed.

Kontrol af motoroliestanden

Eftersynsinterval: Hver anvendelse eller dagligt

Motoren leveres med olie i krumtaphuset, men oliestanden skal alligevel kontrolleres, før og efter motoren startes første gang.

Krumtaphusets oliekapacitet er ca. 3,8 l med filteret monteret.

Brug motorolie af høj kvalitet, der overholder følgende specifikationer:

- Krævet API-klassifikationsniveau: CH-4, CI-4 eller højere.
- Anbefalet olie: SAE 15W-40 (over -17 °C)
- Alternativ olie: SAE 10W-30 eller 5W-30 (alle temperaturer)

Bemærk: Toro Premium-motorolie kan købes hos forhandleren med en viskositet på enten 15W-40 eller 10W-30.

Bemærk: Det bedste tidspunkt at kontrollere motorolien på er, når motoren er kold, og inden den startes første gang på en dag. Hvis motoren allerede har kørt, skal olien drænes tilbage i sumpen ca. 10 minutter før, der udføres kontrol. Hvis oliestanden er på eller under mærket ”Add” (påfyld) på målepinden, skal du tilsætte olie for at bringe oliestanden op på mærket ”Full” (fuld). Overfyld ikke motoren. Hvis oliestanden er mellem mærket ”Full” og ”Add”, skal der ikke fyldes mere olie på.

1. Parker maskinen på en plan flade, sænk klippeenhederne til jorden, aktiver parkeringsbremsen, sluk motoren, og fjern nøglen.
2. Fjern målepinden (Figur 52), og aftør den med en ren klud.

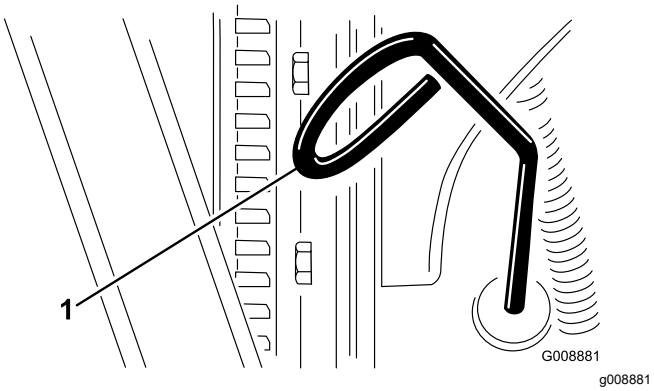

Figur 52

1. Målepind

3. Før målepinden ned i dens rør, og sørg for, at den er helt i bund. Træk målepinden ud, og kontroller oliestanden.
4. Hvis oliestanden er lav, skal du fjerne oliepåfyldningsdækslet (Figur 53) og gradvist fylde små mængder olie på og ofte kontrollere oliestanden, indtil den når FULL-mærket på målepinden.

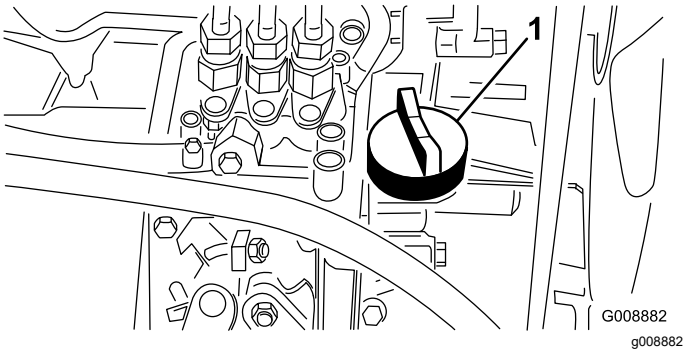

Figur 53

1. Oliepåfyldningsdæksel

5. Sæt oliepåfyldningsdækslet på, og luk motorhjelmen.

Serviceeftersyn af luftfilteret

Eftersynsinterval: For hver 200 timer (Oftere i meget støvede eller snavsede omgivelser).

- Kontroller luftfilterhuset for skader, som kan medføre en luftlækage. Udskift den, hvis den er beskadiget. Kontroller hele indsugningssystemet for lækager, beskadigelse eller løse slangeklemmer.
- Efterse luftfilteret iht. det anbefalede eftersynsinterval eller oftere, hvis motorens ydeevne er nedsat på grund af meget støvede eller snavsede forhold. Hvis du udskifter luftfilteret, før det er nødvendigt, øger du blot risikoen for, at der kommer snavs ind i motoren, når filteret afmonteres.
- Sørg for, at dækslet sidder korrekt og slutter tæt sammen med luftfilterelementet.

1. Parker maskinen på en plan flade, sænk klippeenhederne til jorden, aktiver parkeringsbremsen, sluk motoren, og fjern nøglen.
2. Åbn låsene, der fastgør luftfilterdækslet til luftfilterhuset (Figur 54).
3. Fjern dækslet fra luftfilterhuset (Figur 54).
4. Før du afmonterer filteret, skal du ved hjælp af trykluft med lavt tryk (2,76 bar, ren og tør luft) fjerne større ansamlinger af snavs, der har ophobet sig mellem ydersiden af primærfilteret og filterdåsen.

   Bemærk: Undgå at bruge trykluft med højt tryk, som kan presse snavs gennem filteret og ind i indsugningsrøret. Denne rengøringsmetode forhindrer, at der kommer snavs ind i indsugningen, når primærfilteret afmonteres.
5. Afmonter, og udskift filteret (Figur 54).

   Rengør ikke det brugte filter, da det kan beskadige filtermediet.

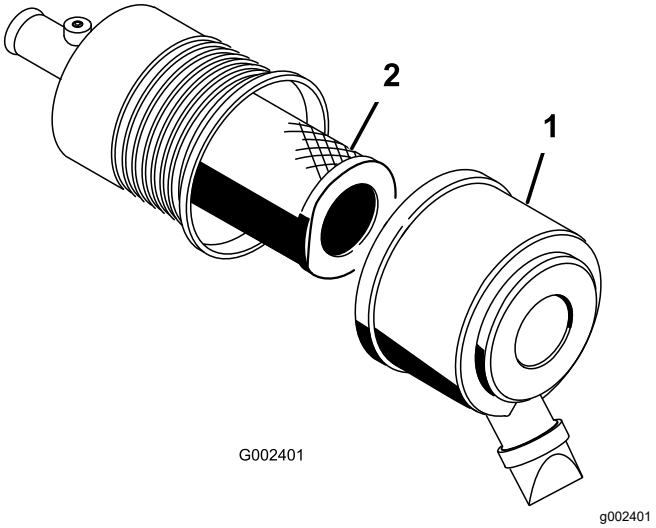

Figur 54

1. Luftfilterdæksel
2. Filter

6. Efterse det nye filter for forsendelsesskader, og kontroller filterets forseglingsende og selve filterelementet.

   Vigtigt: **Benyt ikke et beskadiget filter.**
7. Isæt det nye filter ved at trykke på den udvendige kant af filterelementet og skubbe det på plads i filterskålen.

Vigtigt: **Tryk ikke på den bløde del i midten af filteret.**

8. Rengør åbningen til udblæsning af snavs i det aftagelige dæksel.
9. Afmonter gummiudløbsventilen i dækslet, rengør fordybningen, og udskift udløbsventilen.
10. Monter dækslet således, at gummiudløbsventilen vender nedad – i en position mellem ca. klokken 5 og klokken 7 set fra enden.
11. Fastgør dæksellåsene.

Udskiftning af motorolie og filter

Eftersynsinterval: Efter de første 50 timer

For hver 150 timer

1. Parker maskinen på en plan flade, sænk klippeenhederne til jorden, aktiver parkeringsbremsen, sluk motoren, og fjern nøglen.
2. Fjern en af aftapningspropperne (Figur 55), og lad olien flyde over i aftapningsbeholderen. Sæt aftapningsproppen på igen, når olien holder op med at løbe.

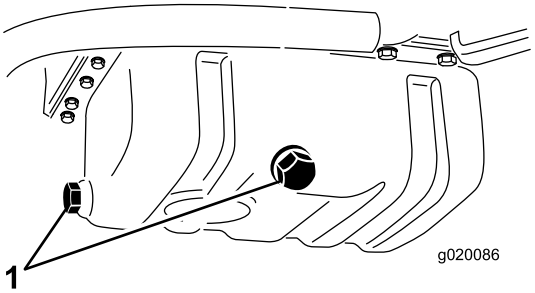

g020086

Figur 55

1. Aftapningspropper til motorolie

3. Fjern oliefilteret (Figur 56).

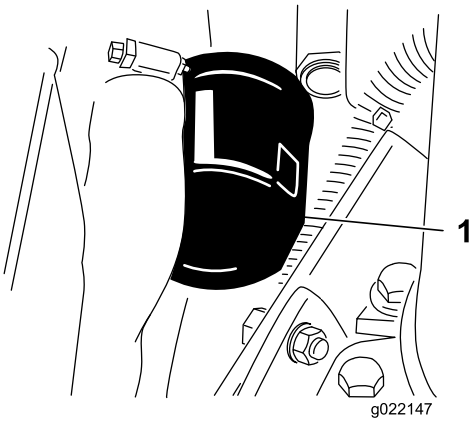

g022147

Figur 56

1. Motoroliefilter

4. Påfør et tyndt lag ren olie på den nye filterpakning, og monter filteret.

   Vigtigt: **Stram ikke filteret for hårdt.**

5. Fyld olie på krumtaphuset. Se Kontrol af motoroliestanden (side 41).

Vedligeholdelse af brændstofsystem

Eftersyn af brændstoftanken

Eftersynsinterval: Hvert 2. år—Tøm og rengør brændstoftanken.

Parker maskinen på en plan flade, sænk klippeenhederne til jorden, aktiver parkeringsbremsen, sluk motoren, og fjern nøglen.

Tøm og rengør også tanken, hvis brændstofsystemet forurenes, eller hvis maskinen skal tages ud af drift i en længere periode. Brug rent brændstof til at skylle tanken med.

Eftersyn af brændstofslanger og -forbindelser

Eftersynsinterval: For hver 400 timer/Årlig (alt efter hvad der indtræffer først)

Parker maskinen på en plan flade, sænk klippeenhederne, aktiver parkeringsbremsen, sluk for motoren, og tag nøglen ud af tændingskontakten.

Efterse brændstofslangerne og forbindelserne for slitage, skader eller løse forbindelser.

Tømning af vandudskilleren

Eftersynsinterval: Hver anvendelse eller dagligt

1. Parker maskinen på en plan flade, sænk klippeenhederne, aktiver parkeringsbremsen, sluk for motoren, og tag nøglen ud af tændingskontakten.
2. Anbring en ren beholder under brændstoffilteret.
3. Løsn aftapningsventilen i bunden af filterskålen (Figur 57).

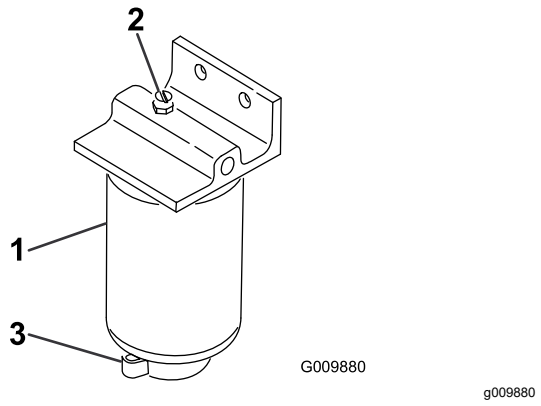

Figur 57

1. Vandudskiller/filterskål
2. Udluftningsprop
3. Aftapningsventil

4. Spænd ventilen efter aftapning.

Udskiftning af brændstoffilterskålen

Eftersynsinterval: For hver 400 timer

1. Parker maskinen på en plan flade, sænk klippeenhederne, aktiver parkeringsbremsen, sluk for motoren, og tag nøglen ud af tændingskontakten.
2. Rengør området, hvor filterskålen monteres (Figur 57).
3. Afmonter filterskålen, og rengør monteringsfladen.
4. Smør pakningen på filterdåsen med ren olie.
5. Monter filterskålen med hånden, indtil pakningen berører monteringsoverfladen. Drej dernæst endnu en halv omgang.

Udluftning af indsprøjtningsdyserne

Bemærk: Denne procedure bør kun anvendes, hvis brændstofsystemet er blevet helt tømt for luft via normale spædningsprocedurer, og motoren ikke vil starte. Se Udluftning af brændstofsystemet (side 30).

1. Parker maskinen på en plan flade, sænk klippeenhederne, aktiver parkeringsbremsen, og sluk motoren.
2. Løsn rørforbindelsen til indsprøjtningsenhed nr. 1.

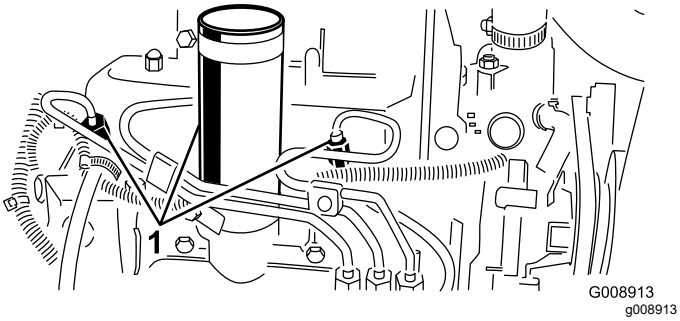

Figur 58

1. Brændstofindsprøjtningsdyser

3. Sæt gashåndtaget i positionen HURTIG.
4. Drej nøglen i tændingen til positionen START, og hold øje med brændstoftilstrømningen rundt om forbindelsesdelen. Drej nøglen til positionen OFF (fra), når der er en kontinuerlig gennemstrømning.
5. Spænd rørforbindelsen forsvarligt fast.
6. Gentag proceduren på de resterende dyser.

Vedligeholdelse af elektrisk system

Elektrisk system – Sikkerhed

- Frakobl batteriet, før maskinen repareres. Frakobl minuspolen først og pluspolen sidst. Tilslut pluspolen først og minuspolen sidst.
- Oplad batterier på et åbent sted med god ventilation, væk fra gnister og åben ild. Træk stikket til opladeren ud af stikkontakten, før du slutter den til eller kobler den fra batteriet. Brug beskyttelsesdragt og isoleret værktøj.

Serviceeftersyn af batteriet

Eftersynsinterval: For hver 25 timer—Kontroller elektrolytstanden (hvis maskinen er taget ud af drift, skal denne kontrolleres en gang om måneden).

Parker maskinen på en plan flade, sænk klippeenhederne, aktiver parkeringsbremsen, sluk for motoren, og tag nøglen ud af tændingskontakten.

Oprethold batterielektrolytstanden, og hold den øverste del af batteriet ren. Opbevar maskinen et sted, hvor temperaturen er lavere fremfor varmere for at forhindre, at batteriet aflades hurtigt.

Vedligehold celleniveauet med destilleret eller demineraliseret vand. Fyld ikke cellerne op til over bunden af splitringen i hver celle. Sæt påfyldningsdækslerne på med udluftningshullerne bagud (mod brændstoftanken).

⚠ FARE

Batterielektrolyt indeholder svovlsyre, der er dødbringende, hvis det indtages, og som forårsager alvorlige forbrændinger.

- **Drik ikke elektrolyt, og undgå kontakt med hud, øjne og tøj. Brug øjenværn for at beskytte øjnene og gummihandsker for at beskytte hænderne.**
- **Fyld batteriet op på et sted, hvor der altid er rent vand i nærheden til at skylle huden med.**

Hold oversiden af batteriet rent ved at vaske det periodisk med en børste dyppet i ammoniak eller en opløsning af tvekulsurt natron. Skyl overfladen med vand efter rengøring. Fjern ikke påfyldningsdækslerne under rengøring.

Batterikablerne skal være strammet til på polerne for at sikre god elektrisk kontakt.

⚠ ADVARSEL

Forkert batterikabelføring kan danne gnister og beskadige maskinen og kablerne. Gnister kan få batterigasserne til at eksplodere og medføre personskade.

- **Frakobl altid batteriets (sorte) minuskabel, før du frakobler det røde pluskabel.**
- **Tilslut altid batteriets røde pluskabel, før du tilslutter det sorte minuskabel.**

Hvis der opstår korrosion ved polerne, skal du frakoble kablerne – minuskablet (–) først – og skrabe klemmerne og polerne af separat. Tilslut ledningerne, pluskablet (+) først, og smør polerne med vaseline.

Kontrol af sikringerne

Sikringerne i det elektriske system er placeret under kontrolpanelet.

Vedligeholdelse af drivsystem

Kontrol af dæktrykket

Eftersynsinterval: Hver anvendelse eller dagligt

Dækkene er oppumpede med overtryk med henblik på forsendelse. Luk derfor noget af luften ud for at reducere trykket. Det korrekte lufttryk i dækkene er 0,83 bar.

Bemærk: Oprethold det anbefalede tryk i alle dæk for at sikre en klipning af god kvalitet og korrekt maskinydeevne.

⚠ FARE

Lavt dæktryk forringer maskinens stabilitet på bakkeskråninger. Dette kan forårsage væltning, der kan medføre personskade eller død.

Pump ikke for lidt luft i dækkene.

Tilspænding af hjulmøtrikkerne

Eftersynsinterval: Efter den første time

Efter de første 10 timer

For hver 200 timer

Tilspænd hjulmøtrikkerne med et moment på 103 til 127 Nm.

⚠ ADVARSEL

Hvis du ikke opretholder det rette tilspændingsmoment på hjulmøtrikkerne, kan det medføre personskade.

Bevar det rette tilspændingsmoment i hjulmøtrikkerne.

Justering af traktionsdrevet til neutral

Hvis maskinen bevæger sig, når traktionspedalen er i positionen NEUTRAL, skal traktionsknasten justeres.

1. Parker maskinen på en plan flade, sænk klippeenhederne, aktiver parkeringsbremsen, sluk for motoren, og tag nøglen ud af tændingskontakten.
2. Hæv et forhjul og et baghjul op fra gulvet, og anbring støtteblokke under chassisrammen.

⚠ ADVARSEL

Hvis maskinen ikke er understøttet tilstrækkeligt, kan den falde ned ved et uheld og medføre personskade på nogen under maskinen.

Et forhjul *og* et baghjul skal hæves op fra jorden, da maskinen ellers vil bevæge sig under justeringen.

3. Løsn låsemøtrikken på traktionsjusteringsknasten (Figur 59).

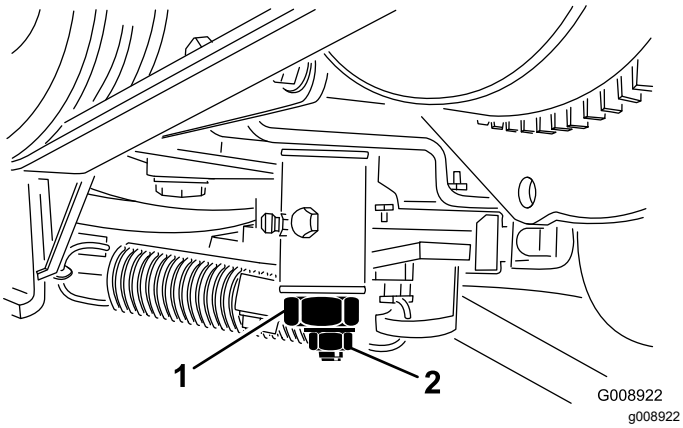

Figur 59

1. Traktionsjusteringsknast 2. Låsemøtrik

⚠ ADVARSEL

Motoren skal køre, så du kan udføre den endelige justering af traktionsjusteringsknasten. Berøring af varme eller bevægelige dele kan medføre personskader.

Hold hænder, fødder, ansigt og andre kropsdele væk fra lydpotten, andre varme motordele og roterende dele.

4. Start motoren, og drej den sekskantede traktionsjusteringsknast i begge retninger for at finde frem til neutralområdets midterposition.
5. Stram låsemøtrikken, der fastgør justeringen.
6. Sluk derefter motoren.
7. Fjern støtteblokkene, og sænk maskinen ned på værkstedsgulvet. Prøvekør maskinen for at sikre, at den ikke bevæger sig, når traktionspedalen er i neutral.

Vedligeholdelse af kølesystem

Kølesystem – Sikkerhed

- Indtagelse af motorkølevæske kan forårsage forgiftning. Opbevares utilgængeligt for børn og kæledyr.
- Udslip af varm kølevæske under tryk eller berøring af den varme køler og de omgivende dele kan forårsage alvorlige forbrændinger.
  - Lad altid motoren køle af i mindst 15 minutter, før kølerdækslet tages af.
  - Brug en klud, når kølerdækslet åbnes, og åbn det langsomt, så damp kan slippe ud.

Kontrol af kølesystemet

Eftersynsinterval: Hver anvendelse eller dagligt

Rens dagligt køleren for snavs (Figur 60). Rens køleren hver time, hvis forholdene er meget snavsede og beskidte. Se Rengøring af motorkølesystemet (side 48).

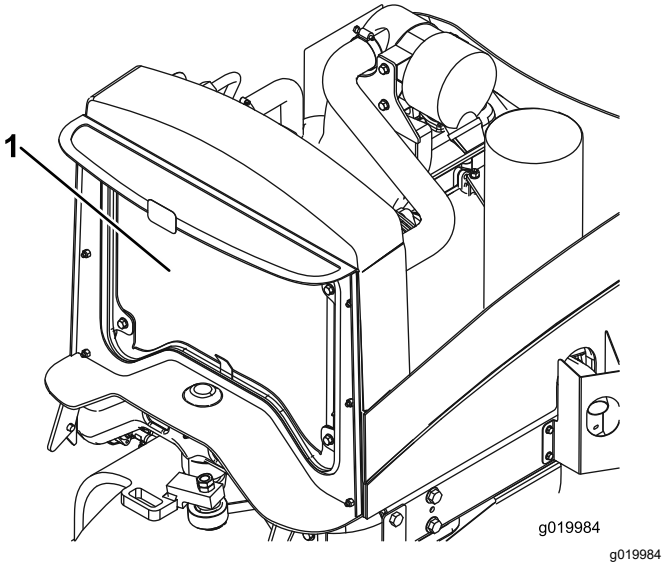

Figur 60

1. Køler

Kølesystemet er fyldt med en 50/50-opløsning af vand og permanent ethylenglycol-frostvæske. Kontroller kølervæskestanden hver dag, før motoren startes.

Kølesystemets kapacitet er ca. 5,7 l.

⚠ FORSIGTIG

Hvis motoren har kørt, kan varm kølervæske under tryk slippe ud og forårsage forbrændinger.

- **Tag ikke kølerdækslet af, når motoren kører.**
- **Brug en klud, når kølerdækslet åbnes, og åbn det langsomt, så damp kan slippe ud.**

1. Parker maskinen på en plan flade, sænk klippeenhederne til jorden, aktiver parkeringsbremsen, sluk motoren, og fjern nøglen.
2. Kontroller kølervæskestanden i ekspansionsbeholderen (Figur 61). Med en kold motor skal kølervæskestanden være ca. midt imellem mærkerne på siden af beholderen.
3. Hvis kølervæskestanden er lav, skal du fjerne dækslet til ekspansionsbeholderen og fylde systemet op. **Fyld ikke for meget på tanken.**
4. Monter dækslet til ekspansionsbeholderen.

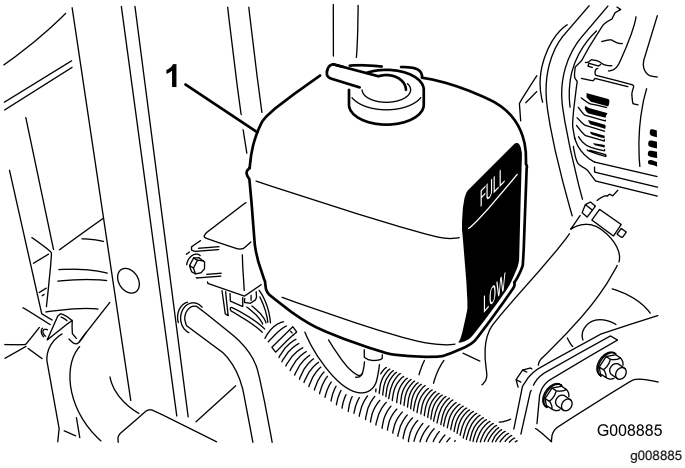

Figur 61

1. Ekspansionsbeholder

Rengøring af motorkølesystemet

Eftersynsinterval: Hver anvendelse eller dagligt

Fjern snavs fra køleren dagligt. Rengør den oftere under snavsede forhold.

1. Parker maskinen på en plan flade, sænk klippeenhederne, aktiver parkeringsbremsen, sluk for motoren, og tag nøglen ud af tændingskontakten.
2. Løft motorhjelmen.
3. Rengør motorområdet grundigt for alt snavs.
4. Rengør begge sider af køleren grundigt med trykluft (Figur 62).

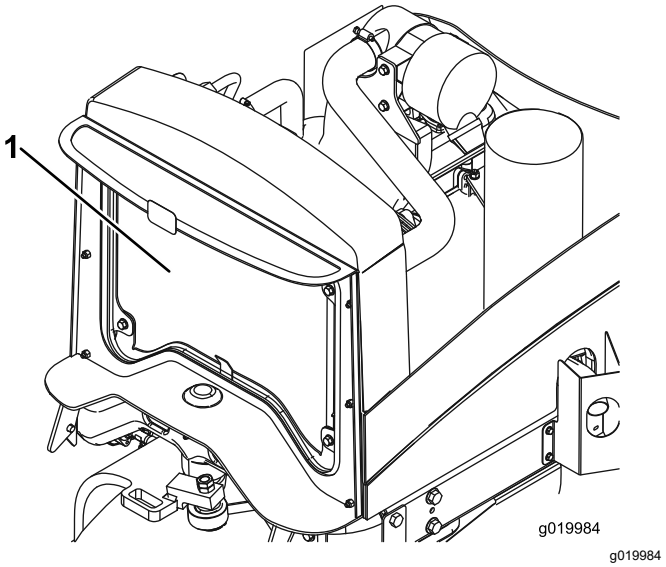

Figur 62

1. Køler

5. Luk motorhjelmen.

Vedligeholdelse af bremser

Justering af parkerings-bremsen

Eftersynsinterval: For hver 200 timer—Kontroller parkeringsbremsens justering.

1. Parker maskinen på en plan flade, sænk klippeenhederne, aktiver parkeringsbremsen, sluk for motoren, og tag nøglen ud af tændingskontakten.
2. Løsn sætskruen, der fastgør skruen til parkeringsbremsehåndtaget (Figur 63).

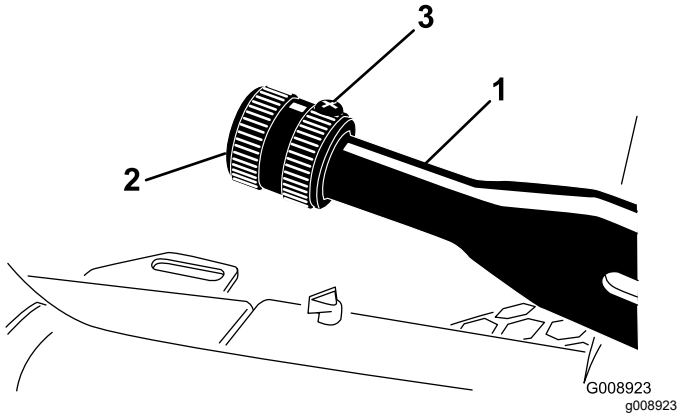

Figur 63

1. Parkeringsbremsehåndtag
2. Skrue
3. Sætskrue

3. Drej skruen, indtil der kræves en kraft på 133 til 178 N for at aktivere håndtaget.
4. Spænd sætskruen efter justeringen.

Serviceeftersyn af parkeringsbremserne

Eftersynsinterval: For hver 400 timer

Klargøring af maskinen

1. Parker maskinen på en plan overflade, aktiver parkeringsbremsen, sænk klippeenhederne, sluk motoren, tag nøglen ud, og vent, til alle bevægelige dele er standset, før du forlader førersædet.
2. Hæv maskinens front.
3. Understøt maskinen med donkrafte, der er beregnet til maskinens vægt. Se Specifikationer (side 23).
4. Gentag trin 2 og 3 på den anden side af maskinen.

Afmontering af forhjulene

1. Fjern de 4 hjullåsemøtrikker, der fastgør det forreste hjul til navet, og afmonter hjulet (Figur 64).

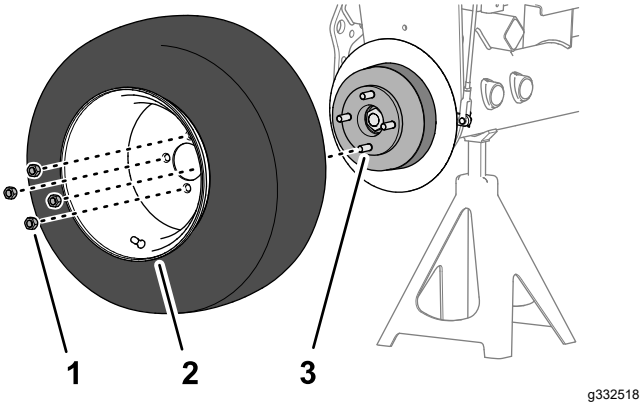

Figur 64

1. Hjullåsemøtrik
2. Hjul
3. Nav

2. Gentag trin 1 på den anden side af maskinen.

Afmontering af hjulnavet og bremsetromlen

Specialværktøj: Hjulnavaftrækker – Toro-reservedelsnr. TOR4097

1. Fjern låsemøtrikken, der fastgør navet til hjulmotorakslen (Figur 65 eller Figur 66).

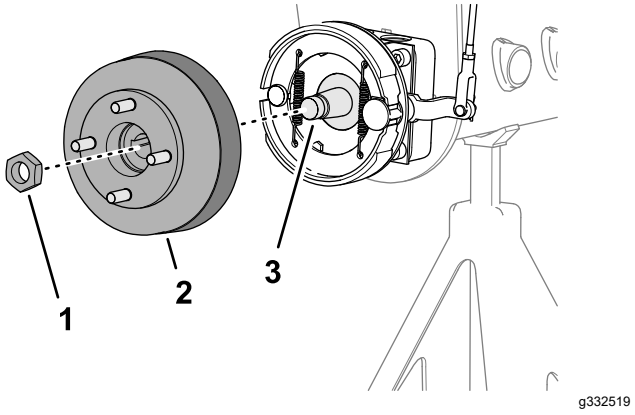

Figur 65

Maskiner uden græsafskærmning (ekstraudstyr)

1. Låsemøtrik
2. Nav og bremsetromle
3. Hjulmotoraksel

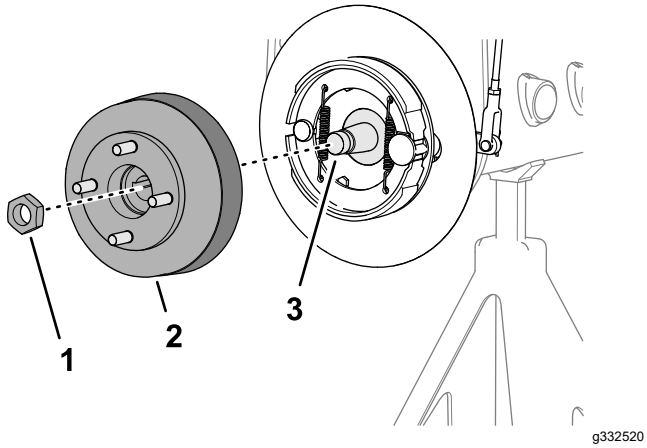

Figur 66

Maskiner med græsafskærmning (ekstraudstyr)

1. Låsemøtrik
2. Nav og bremsetromle
3. Hjulmotoraksel

2. Gentag trin 1 på den anden side af maskinen.
3. Deaktiver parkeringsbremsen.
4. Anvend den angivne hjulnavaftrækker til at fjerne hjulnavet og bremsetromlen fra hjulmotorakslen (Figur 65 eller Figur 66).
5. Fjern Woodruff-federen fra hjulmotorakslen (Figur 67).

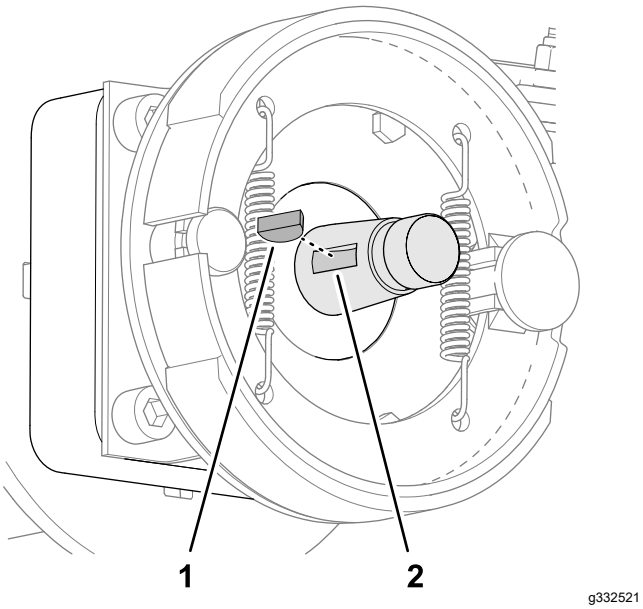

Figur 67

1. Woodruff-feder
2. Rille (hjulmotoraksel)

6. Gentag trin 4 og 5 på den anden side af maskinen.

Rengøring af bremsetromlen og bremseskoene

På begge sider af maskinen skal du rengøre bremsetromlernes inderside, bremseskoene, bagpladen (Figur 68) og, hvis monteret, græsafskærmningen (ekstraudstyr) for græs, snavs og støv.

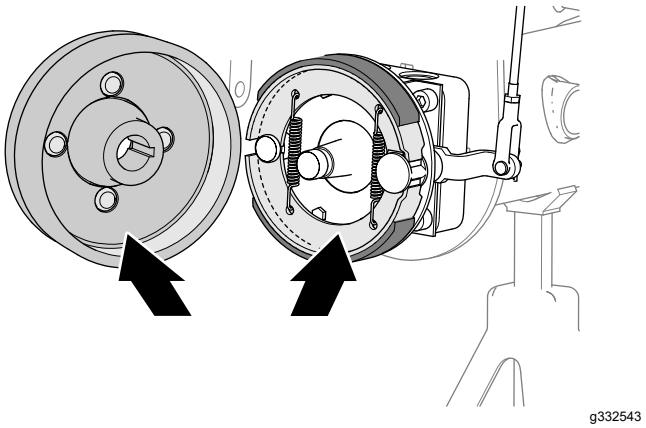

Figur 68

Eftersyn og smøring af bremseknastakslen

1. På indersiden af bremsens bagplade (maskiner uden fælggræsafskærmningen (ekstraudstyr)) eller hjulskærmen (maskiner med fælggræsafskærmningen (ekstraudstyr)) skal du påføre olie på området mellem bremseknastakslen og bagpladen (Figur 69 eller Figur 70).

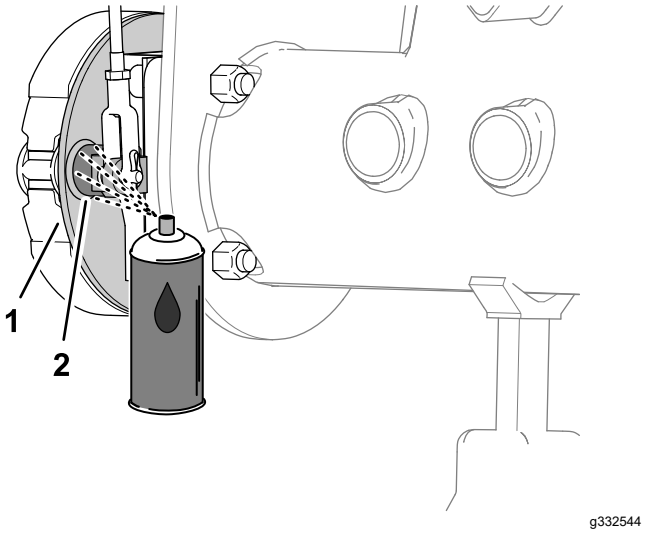

Figur 69

Maskiner uden græsafskærmning (ekstraudstyr)

1. Bagplade
2. Bremseknastaksel

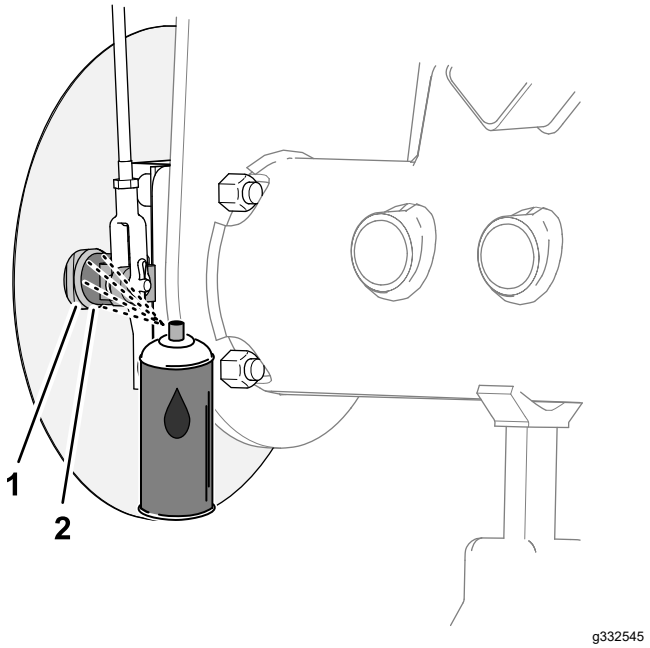

Figur 70

Maskiner med græsafskærmning (ekstraudstyr)

1. Bagplade
2. Bremseknastaksel

2. Flyt parkeringsbremsehåndtaget op og ned for at kontrollere, at bremseknastgrebet bevæger sig frit (Figur 71).

   Bemærk: Hvis bremseknasten binder, skal bremseknasten repareres eller udskiftes. Se maskinens *servicevejledning*.

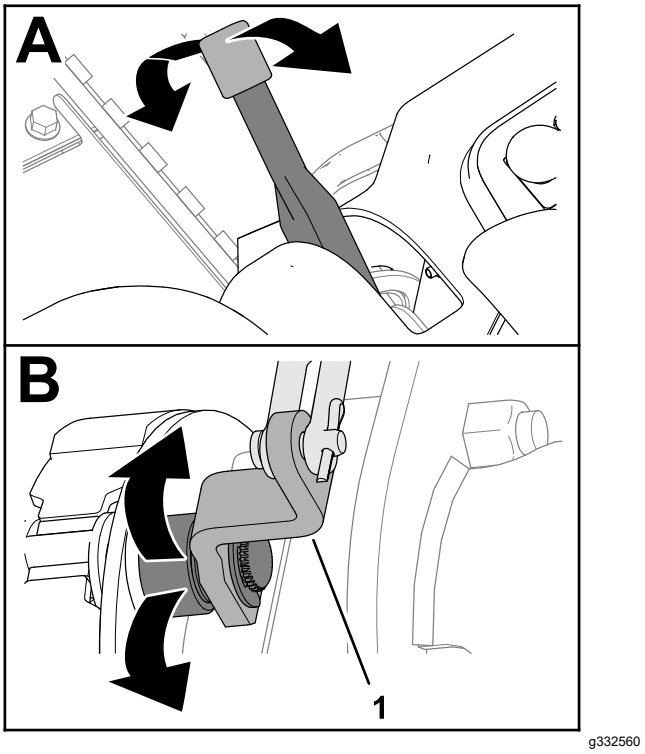

Figur 71

1. Bremseknastgreb

3. Gentag trin 1 og 2 på den anden side af maskinen.
4. Flyt parkeringsbremsehåndtaget ned (til den deaktiverede position).

Eftersyn af bremseleddet

1. Efterse venstre og højre bremsestang (Figur 72) for skader og slitage.

   Bemærk: Hvis bremsestangens dele er beskadigede og slidte, skal de udskiftes. Se maskinens *servicevejledning*.

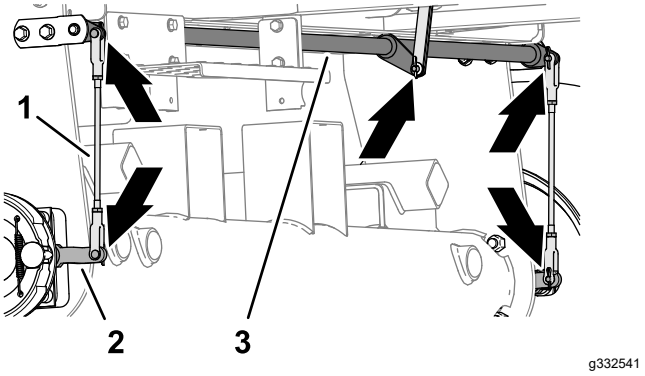

Figur 72

1. Bremsestænger
2. Bremseknastgreb
3. Bremsens drejeaksel

2. Efterse bremsens drejeaksel (Figur 72) for skader og slitage.

   Hvis drejeakslen er beskadiget og slidt, skal den udskiftes. Se maskinens *servicevejledning*.

Montering af hjulnavet og bremsetromlen

1. Rengør hjulnavet og den hydrauliske motoraksel grundigt.
2. Sæt Woodruff-federen i rillen på hjulmotorakslen (Figur 73).

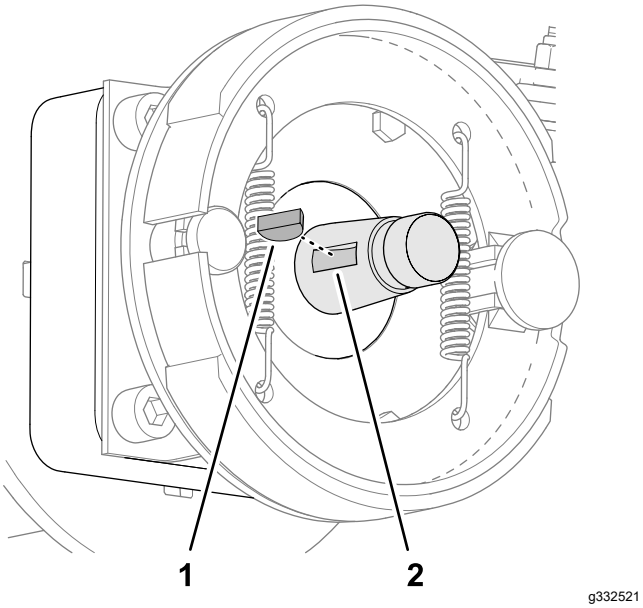

Figur 73

1. Woodruff-feder
2. Rille (hjulmotoraksel)

3. Monter hjulnavet og bremsetromlen på hjulmotorakslen (Figur 74 eller Figur 75).

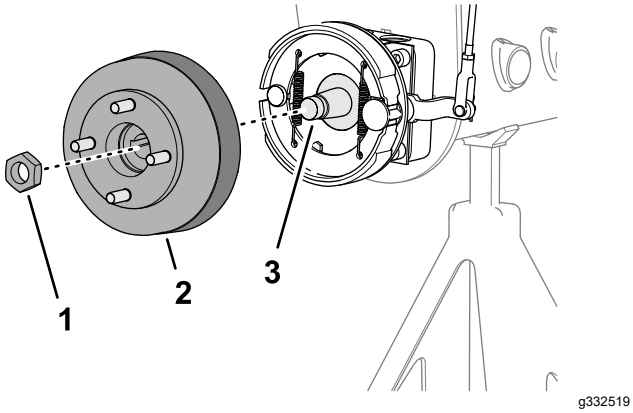

Figur 74

Maskiner uden græsafskærmning (ekstraudstyr)

1. Låsemøtrik
2. Nav og bremsetromle
3. Hjulmotoraksel

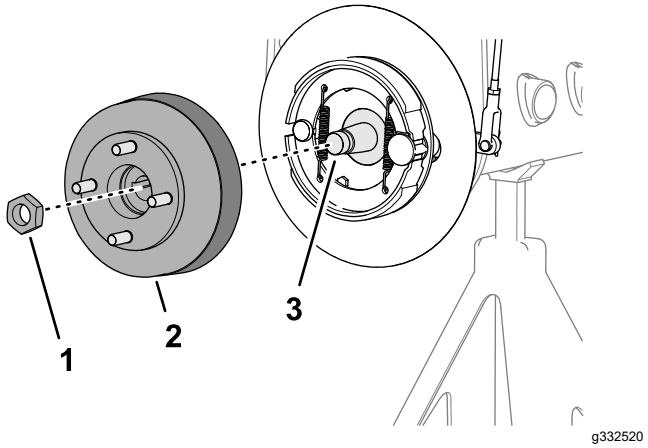

Figur 75

Maskiner med græsafskærmning (ekstraudstyr)

1. Låsemøtrik
2. Nav og bremsetromle
3. Hjulmotoraksel

4. Fastgør hjulnavet til akslen med låsemøtrikken (Figur 74 eller Figur 75), og tilspænd den med håndkraft.

   Bemærk: Bremseskoene og bagpladen skal centreres, så de flugter med bremsetromlen. Se maskinens *servicevejledning*, hvis bremseskoene, bagpladen og bremsetromlen ikke flugter.
5. Gentag trin 1 til 4 på den anden side af maskinen.

Montering af hjulet

1. Monter hjulet på navet med de 4 hjullåsemøtrikker (Figur 76), og tilspænd hjullåsemøtrikkerne med håndkraft.

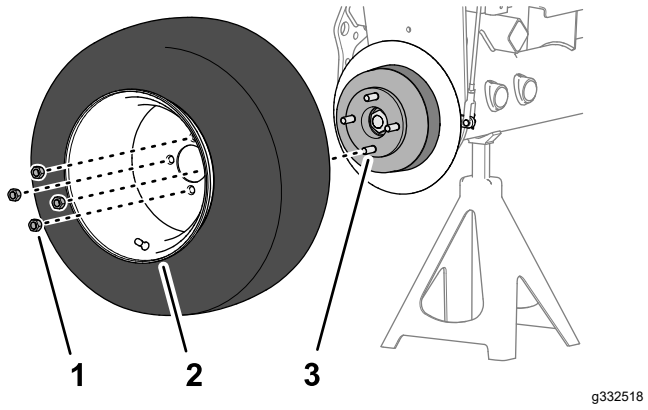

Figur 76

1. Hjullåsemøtrik
2. Hjul
3. Nav

2. Gentag trin 1 på den anden side af maskinen.
3. Fjern donkraftene, og sænk maskinen.

4. Tilspænd hjullåsemøtrikkerne med et moment på til 95 til 122 Nm i et krydsmønster.
5. Tilspænd låsemøtrikken med et moment på 339 til 372 Nm.
6. Kontroller parkeringsbremsen, og juster den om nødvendigt. Se Kontrol af parkeringsbremsen (side 24).

Vedligeholdelse af remme

Eftersyn af motorremmene

Eftersynsinterval: Efter de første 10 timer—Kontroller alle remmes stand og tilspænding.

For hver 100 timer—Kontroller alle remmes stand og tilspænding.

Tilspænding af generator/ventilatorremmen

1. Parker maskinen på en plan flade, sænk klippeenhederne, aktiver parkeringsbremsen, sluk for motoren, og tag nøglen ud af tændingskontakten.
2. Åbn motorhjelmen.
3. Kontroller tilspændingen af remmen ved at trykke på remmen midt mellem remskiverne på generatoren og krumtapakslen.

   Bemærk: Med en belastning på 98 N skal remmen afbøje 11 mm.

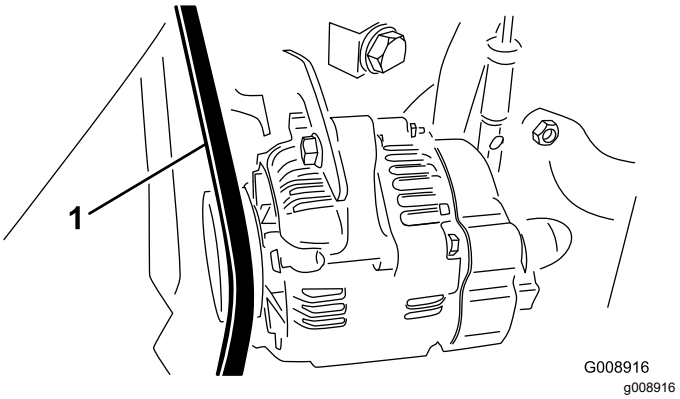

Figur 77

1. Generator/ventilatorrem

4. Hvis afbøjningen er forkert, skal du udføre følgende procedure for at stramme remmen:
   A. Løsn den bolt, der fastgør afstiveren til motoren, og den bolt, der fastgør generatoren til afstiveren.
   B. Indfør en løftestang mellem generatoren og motoren, og lirk generatoren udad.
   C. Når den korrekte tilspænding opnås, skal generator- og afstiverboltene strammes for at sikre justeringen.

Udskiftning af hydrostatdrivremmen

1. Parker maskinen på en plan flade, sænk klippeenhederne, aktiver parkeringsbremsen, sluk for motoren, og tag nøglen ud af tændingskontakten.
2. Indsæt en topnøgle eller et lille rørstykke i enden af remmens tilspændingsfjeder.

⚠ ADVARSEL

Fjederen er tungt belastet og kan forårsage personskade.

Vær forsigtig, når du løsner fjederen.

3. Tryk ned og fremad på fjederenden (Figur 78) for at løsne den fra konsollen og løsne spændingen på fjederen.

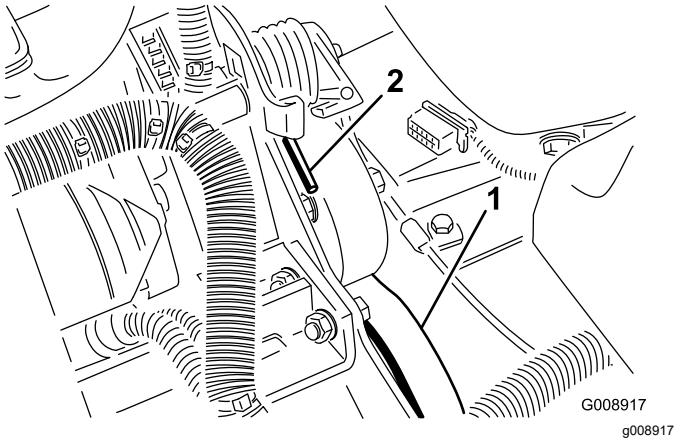

Figur 78

1. Hydrostatdrivrem
2. Fjederende

4. Sæt remmen på igen.
5. Udfør proceduren i omvendt rækkefølge for at spænde fjederen.

Vedligeholdelse af betjeningsanordningssystem

Justering af gashåndtaget

1. Parker maskinen på en plan flade, sænk klippeenhederne, aktiver parkeringsbremsen, sluk for motoren, og tag nøglen ud af tændingskontakten.
2. Anbring gasregulatoren, så den vender bagud og stopper mod kontrolpanelsprækken.
3. Løsn gaskabelforbindelsesdelen på indsprøjtningspumpens løftearm (Figur 79).

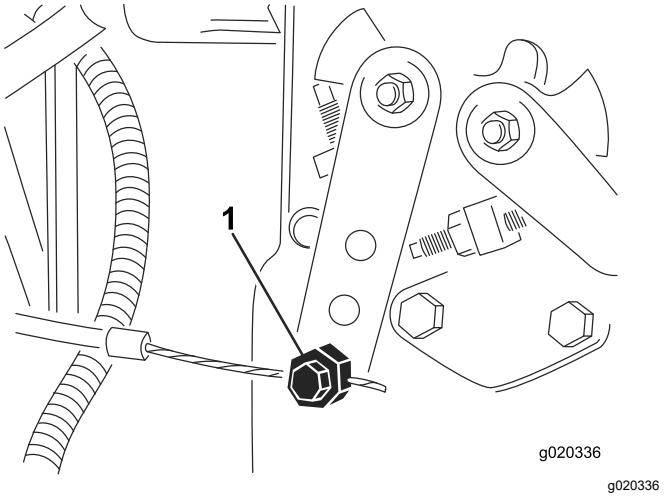

Figur 79

1. Indsprøjtningspumpens vippearm

4. Hold indsprøjtningspumpens løftearm mod det lave tomgangsstop, og spænd kabelforbindelsesdelen.
5. Løsn skruerne, der fastgør gashåndtaget til kontrolpanelet.
6. Skub gashåndtaget helt frem.
7. Skyd stoppladen hen mod gashåndtaget, indtil den berører gashåndtaget, og spænd skruerne, der fastgør gashåndtaget til kontrolpanelet.
8. Hvis gashåndtaget ikke forbliver på plads under driften, tilspændes låsemøtrikken, der anvendes til at indstille friktionsanordningen på gashåndtaget, til 5-6 N·m.

   Bemærk: Det bør ikke være nødvendigt at bruge en kraft, der er større end 89 N for at betjene gashåndtaget.

Vedligeholdelse af hydrauliksystem

Hydrauliksystem – Sikkerhed

- Søg straks lægehjælp, hvis der sprøjtes væske ind under huden. Væske sprøjtet ind under huden skal fjernes kirurgisk inden for nogle få timer af en læge.
- Sørg for, at alle slanger og rør til hydraulikvæske er i god stand, og at alle hydrauliske forbindelser og fittings slutter tæt, før der sættes tryk på det hydrauliske system.
- Hold din krop og hænder væk fra splithulslækager eller dyser, der sprøjter højtrykshydraulikvæske ud.
- Brug pap eller papir til at finde eventuelle hydrauliklækager.
- Tag hele trykket af det hydrauliske system, før der udføres arbejde på det.

Kontrol af hydraulikrør og -slanger

Eftersynsinterval: Hver anvendelse eller dagligt

Eftersyn for lækager på hydraulikrør og -slanger, bøjede rør, løse monteringsholdere, slid, løse fittings, nedbrydning på grund af vejrlig eller kemiske påvirkninger. Foretag alle nødvendige udbedringer før drift.

Kontrol af hydraulikvæsken

Eftersynsinterval: Hver anvendelse eller dagligt—Kontrollér hydraulikvæskestanden.

Beholderen fyldes på fabrikken med hydraulikvæske af høj kvalitet. Det bedste tidspunkt at kontrollere hydraulikolien på er, når væsken er kold. Maskinen skal være i transportkonfigurationen.

1. Parker maskinen på en plan flade, sænk klippeenhederne til jorden, aktiver parkeringsbremsen, sluk for motoren, og tag nøglen ud.
2. Rengør området omkring påfyldningsstudsen og hydrauliktankens dæksel (Figur 80).

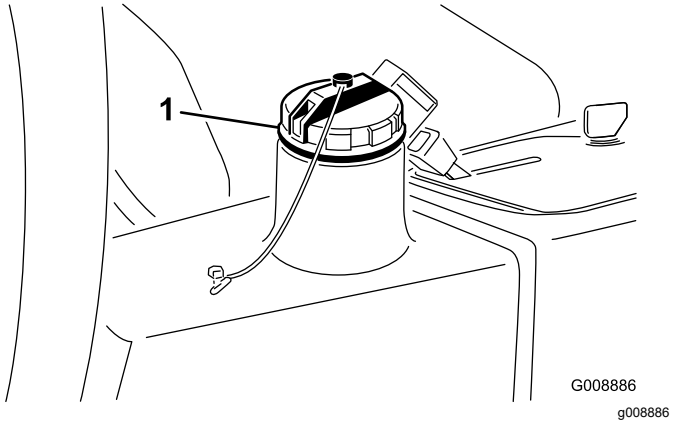

Figur 80

1. Dæksel til hydrauliktanken

3. Fjern dækslet.
4. Fjern målepinden fra påfyldningsstudsen, og tør den af med en ren klud. Indfør målepinden i påfyldningsstudsen, tag den op igen, og kontroller væskestanden. Væskestanden skal være inden for 6 mm for mærket på målepinden.
5. Hvis væskestanden er lav, skal du efterfylde med passende væske for at hæve den til full-mærket.
6. Sæt målepinden i igen, og sæt dækslet på påfyldningsstudsen.

Hydraulikvæskespecifikationer

Beholderen fyldes på fabrikken med hydraulikvæske af høj kvalitet. Kontroller hydraulikvæskestanden, før du starter motoren første gang, og derefter dagligt. Se Kontrol af hydraulikvæsken (side 55).

Anbefalet hydraulikvæske: Toro PX Extended Life-hydraulikvæske. Fås i spande med 19 l eller tromler med 208 l.

Bemærk: En maskine, der bruger den anbefalede udskiftningsvæske, kræver færre væske- og filterskift.

Alternative hydraulikvæsker: Hvis Toro PX Extended Life Hydraulic Fluid ikke kan fås, kan du anvende andre konventionelle, mineraloliebaserede hydraulikvæsker, hvis specifikationer overholder alle følgende angivne materialeegenskaber samt industristandarderne. Brug ikke syntetisk væske. Spørg din smøremiddelforhandler til råds for at finde frem til et tilfredsstillende produkt.

Bemærk: Toro påtager sig intet ansvar for skader forårsaget af forkerte erstatningsprodukter. Brug derfor kun produkter fra producenter med et godt omdømme, som står bag deres anbefaling.

Slidhæmmende hydraulikvæske med højt viskositetsindeks/lavt flydepunkt, ISO VG 46

Slidhæmmende hydraulikvæske med højt viskositetsindeks/lavt flydepunkt, ISO VG 46 (cont'd.)

Materialeegenskaber:	
Viskositet, ASTM D445	cSt ved 40 °C: 44 til 48
Viskositetsindeks ASTM D2270	140 eller højere
Flydepunkt, ASTM D97	-37 °C til -45 °C
Branchespecifikationer:	Eaton Vickers 694 (I-286-S, M-2950-S/35VQ25 eller M-2952-S)

Bemærk: Mange hydraulikvæsker er næsten farveløse, hvilket kan gøre det svært at få øje på lækager. Der fås et rødt tilsætningsstof til hydraulikvæsken i flasker med 20 ml. En flaske er nok til 15 til 22 l hydraulikvæske. Bestil delnr. 44-2500 fra en autoriseret Toro-forhandler.

Vigtigt: **Toro Premium Synthetic Biodegradable Hydraulic Fluid er den eneste syntetiske bionedbrydelige væske godkendt af Toro. Væsken er kompatibel med elastomerne anvendt i Toro-hydrauliksystemer og egnet til en lang række temperaturforhold. Denne væske er kompatibel med traditionelle mineralolier, men forudsætningen for maksimal bionedbrydelighed og ydeevne er, at hydrauliksystemet tømmes grundigt for traditionel væske. Olien fås i beholdere med 19 l eller tromler med 208 l fra din autoriserede Toro-forhandler.**

Hydraulikvæskekapacitet

22,7 l. Se Hydraulikvæskespecifikationer (side 55)

Udskiftning af hydraulikvæsken

Eftersynsinterval: For hver 2000 timer—**Hvis du anvender den anbefalede hydraulikvæske,** skal du udskifte hydraulikvæsken.

For hver 800 timer—**Hvis du ikke anvender den anbefalede hydraulikvæske, eller hvis du på noget tidspunkt har fyldt beholderen med en alternativ væske,** skal du udskifte hydraulikvæsken.

⚠ ADVARSEL

Varm hydraulikvæske kan forårsage alvorlige forbrændinger.

Lad hydraulikvæsken afkøle, før der udføres vedligeholdelse på hydrauliksystemet.

Hvis væsken bliver forurenet, skal du kontakte den lokale Toro-forhandler, eftersom systemet skal skylles ud. Forurenet væske ser mælkeagtig eller sort ud sammenlignet med ren olie.

1. Parker maskinen på en plan flade, sænk klippeenhederne, aktiver parkeringsbremsen, sluk for motoren, og tag nøglen ud af tændingskontakten.
2. Frakobl den store hydraulikslange (Figur 81) fra beholderen, og lad hydraulikvæske løbe ned i en drænbakke.

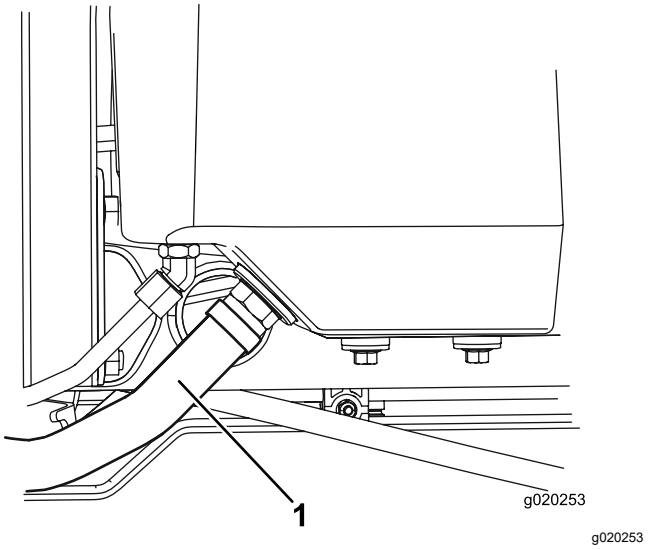

Figur 81

1. Hydraulikslange

3. Monter hydraulikslangen, når hydraulikvæsken holder op med at løbe fra.
4. Fyld beholderen (Figur 82) med ca. 22,7 l hydraulikvæske. Se Hydraulikvæskespecifikationer (side 55).

   Vigtigt: **Brug kun de angivne hydraulikvæsker. Andre væsker kan beskadige systemet.**

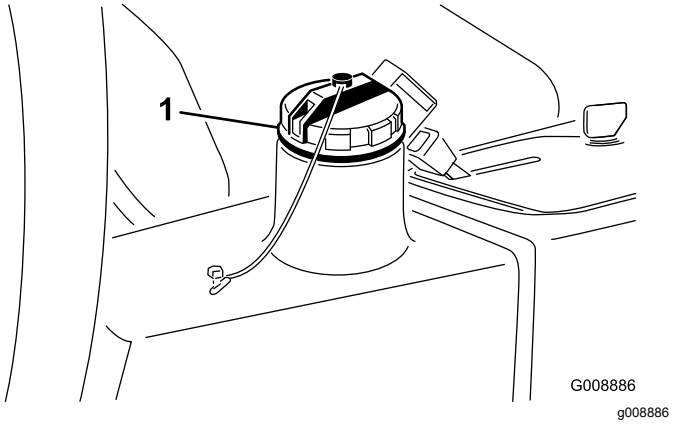

Figur 82

1. Hydraulikpåfyldningsdæksel

5. Sæt beholderens dæksel på. Start motoren, og brug alle de hydrauliske styreenheder til at fordele hydraulikvæsken gennem hele systemet.
6. Kontroller for lækager, og sluk derefter motoren.
7. Kontroller væskestanden, og efterfyld nok til at hæve standen til Full-mærket på målepinden.

   Vigtigt: **Fyld ikke for meget på beholderen.**

Udskiftning af hydraulikfilteret

Eftersynsinterval: For hver 1000 timer—**Hvis du bruger den anbefalede hydraulikvæske,** skal du udskifte hydraulikfilteret.

For hver 800 timer—**Hvis du ikke anvender den anbefalede hydraulikvæske, eller hvis du på noget tidspunkt har fyldt beholderen med en alternativ væske,** skal du udskifte hydraulikfilteret.

⚠ ADVARSEL

Varm hydraulikvæske kan forårsage alvorlige forbrændinger.

Lad hydraulikvæsken afkøle, før der udføres vedligeholdelse på hydrauliksystemet.

Brug et originalt Toro-udskiftningsfilter, delnr. 86-3010.

Vigtigt: **Brug af andre filtertyper kan gøre garantien på visse komponenter ugyldig.**

1. Parker maskinen på en plan flade, sænk klippeenhederne, aktiver parkeringsbremsen, sluk for motoren, og tag nøglen ud af tændingskontakten.
2. Rengør omkring det område, hvor filteret monteres. Anbring en dræningsbakke under filteret (Figur 83), og fjern filteret.

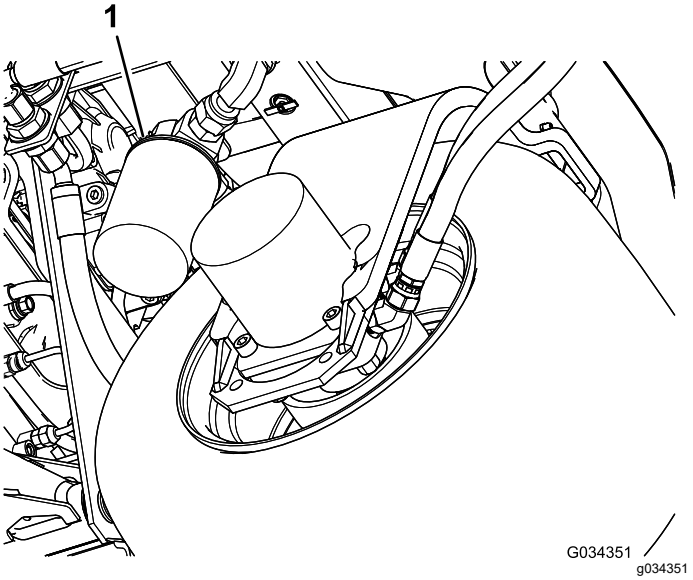

Figur 83

1. Hydraulikfilter

3. Smør den nye filterpakning, og fyld filteret med hydraulikvæske.
4. Sørg for, at området omkring det sted, hvor filteret skal monteres, er rent. Skru filteret på, indtil pakningen berører monteringspladen, og spænd derefter filteret ½ omgang.
5. Start motoren, og lad den køre i ca. 2 minutter for at lukke luft ud af systemet. Sluk motoren, og kontroller, om der er lækager.

Vedligeholdelse af klippeenhedssystemet

Skæreknivssikkerhed

En slidt eller beskadiget skærekniv eller bundkniv kan gå itu, og et stykke kan blive kastet mod dig eller omkringstående, hvilket kan medføre alvorlig personskade eller død.

- Efterse regelmæssigt skære- og bundknivene for kraftig slitage eller skader.
- Vær forsigtig, når du efterser knivene. Brug handsker, og vær forsigtig, når du udfører service på dem. Du må kun udskifte eller baglappe skære- og bundknivene. De må aldrig rettes ud eller svejses.
- På maskiner med flere klippeenheder skal du være forsigtig, når du drejer en klippeenhed – det kan få knivcylindrene i de andre klippeenheder til at rotere.

Kontrol af kontakt mellem knivcylinder og bundkniv

Eftersynsinterval: Hver anvendelse eller dagligt

Kontroller kontakten mellem knivcylindre og bundkniven dagligt før brug, uanset om kvaliteten af klipningen tidligere har været acceptabel. Der skal være let kontakt i hele knivcylinderens og bundknivens længde (se Justering af knivcylinderen mod bundkniven i klippeenhedens *betjeningsvejledning*).

Brug af den valgfrie målestang

Brug målestangen (Figur 84) til at justere klippeenheden. Se *brugsvejledningen* til klippeenheden for oplysninger om justeringsproceduren.

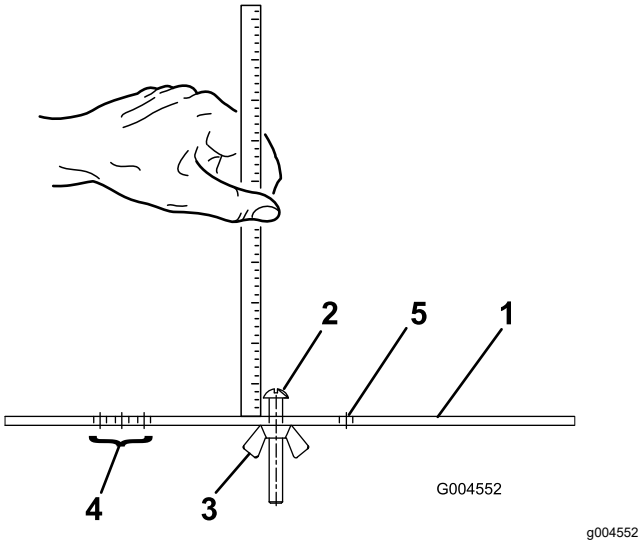

Figur 84

1. Målestang
2. Højdejusteringsskrue
3. Møtrik
4. Huller til indstilling af trimmerens driftshøjde
5. Hul ikke i brug

Baglapning af klippeenhederne

⚠ ADVARSEL

Berøring af klippeenheder eller andre bevægelige dele kan medføre personskader.

- **Hold fingre, hænder og beklædningsgenstande væk fra klippeenhederne og andre bevægelige dele.**
- **Forsøg aldrig at dreje klippeenhederne med hænderne eller fødderne, mens motoren kører.**

Bemærk: Under baglapning arbejder alle klippeenhederne sammen.

1. Parker maskinen på en plan flade, sænk klippeenhederne, aktiver parkeringsbremsen, sluk motoren, og flyt til-/frakoblingskontakten til positionen DISABLE (frakoblet).
2. Løft gulvpanelet for at blotlægge betjeningsanordningerne.

3. Foretag de indledende justeringer mellem knivcylinder og bundkniv, der er relevante for baglapning. Se klippeenhedens *betjeningsvejledning*.

4. Start motoren, og lad den køre ved lav tomgangshastighed.

⚠ FARE

Ændring af motorhastighed under baglapning kan få klippeenhederne til at sætte ud.

- **Reguler aldrig motorhastigheden under baglapning**
- **Baglap kun ved tomgangshastighed.**

5. Sæt knivcylinderens hastighedsknap til position 1 (Figur 85).

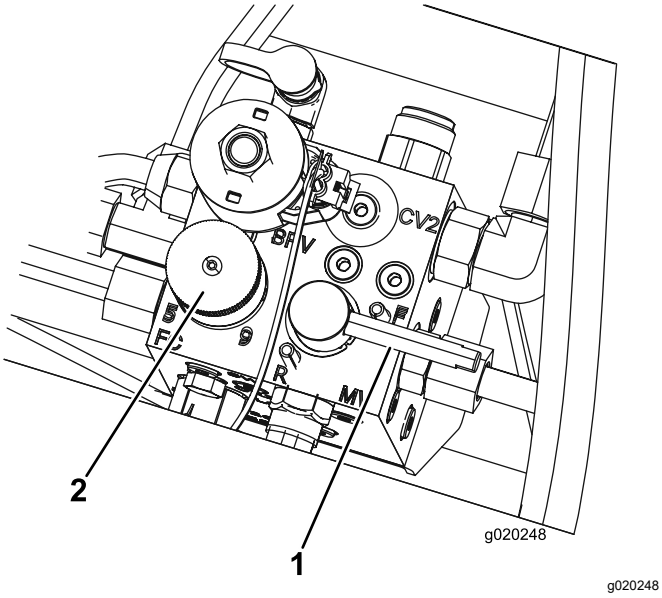

Figur 85

1. Baglapningsgreb
2. Hastighedsregulator til knivcylindre

6. Flyt baglapningsgrebet til tilbagepositionen R (baglapning) (Figur 85).

⚠ FARE

Kontakt med klippeenheder, mens de er i bevægelse, kan forårsage personskade.

Sørg for, at du ikke er i nærheden af klippeenhederne, før du fortsætter, for at undgå personskade.

7. Sæt klippe-/transporthåndtaget i positionen KLIP, og stil kontakten til til-/frakobling i positionen AKTIVÉR. Flyt sænk+klip/hæv-håndtaget fremad for at starte baglapningen på de valgte klippeenheder.

8. Påsmør lappepasta med en langskaftet børste. Brug aldrig kortskaftede børster.

9. Hvis klippeenhederne går i stå eller kører uregelmæssigt under baglapningen, så vælg en højere hastighed for knivcylindrene, indtil hastigheden stabiliseres, og sæt så knivcylinderhastigheden tilbage til position 1 eller den ønskede hastighed.

10. Klippeenhederne justeres under baglapning ved at slå klippeenhederne fra ved at flytte sænk+klip/hæv-håndtaget bagud, flytte til-/frakoblingskontakten til positionen DISABLE (frakoblet) og slukke for motoren. Gentag trin 5 til og med 9, når justeringerne er foretaget.

11. Gentag proceduren for alle de klippeenheder, som du ønsker at baglappe.

12. Når du er færdig, sættes baglapningshåndtaget tilbage til positionen KLIP, gulvpanelet sænkes, og al lappepasta skylles af klippeenhederne. Juster klippeenhedens kontakt mellem cylinderkniven og bundkniven efter behov. Flyt hastighedsregulatorerne for klippeenhedernes knivcylindre til den ønskede klippeposition.

Vigtigt: **Hvis baglapningskontakten ikke returneres til positionen (F) (KLIP) efter baglapningen, kan klippeenhederne ikke hæves, og fungerer dermed ikke korrekt.**

Bemærk: For at få et bedre skær, skal der føres en fil hen over forsiden af bundkniven efter lapning. Derved fjernes eventuelle grater eller ru kanter, som kan være blevet dannet på skæret.

Rengøring

Vask af maskinen

Brug kun vand eller vand med en mild sæbeopløsning til at vaske maskinen efter behov. Du kan bruge en klud, når du vasker maskinen.

Vigtigt: **Brug ikke brakvand eller genanvendt vand til at rengøre maskinen.**

Vigtigt: **Brug ikke trykvaskeudstyr til at vaske maskinen. Trykvaskeudstyr kan beskadige det elektriske system, løsne vigtige mærkater eller bortvaske nødvendigt smørefedt fra friktionssteder. Undgå overdreven brug af vand i nærheden af kontrolpanelet, motoren og batteriet.**

Vigtigt: **Undlad at vaske maskinen, mens motoren kører. Det kan medføre intern motorskade at vaske maskinen med motoren kørende.**

Opbevaring

Sikkerhed i forbindelse med opbevaring

- Sluk for motoren, tag nøglen ud, og vent, til al bevægelse er ophørt, før du forlader førersædet. Lad maskinen køle af, inden du justerer, efterser, rengør eller stiller den til opbevaring.
- Opbevar ikke maskinen eller brændstofbeholdere, hvor der er åben ild, gnister eller vågeblus som f.eks. på en vandvarmer eller andre apparater.

Klargørelse af traktionsenheden

1. Parker maskinen på en plan flade, sænk klippeenhederne til jorden, aktiver parkeringsbremsen, sluk motoren, og fjern nøglen.
2. Rengør traktionsenheden, klippeenhederne og motoren grundigt.
3. Kontroller dæktrykket. Se Kontrol af dæktrykket (side 46).
4. Kontroller, at der ikke er løse dele, som skal være fastspændte, og efterspænd dem om nødvendigt.
5. Smør alle fittings og drejepunkter med fedt eller olie. Tør overskydende smøremiddel af.
6. Slib let med sandpapir, og benyt pletreparationslak på lakerede områder, som er blevet ridsede, har været udsat for stenslag eller har rustpletter. Reparer eventuelle buler i metalkarrosseriet.
7. Udfør service på batteriet og kablerne som følger. Se Elektrisk system – Sikkerhed (side 45):
   A. Fjern batteriklemmerne fra batteripolerne.
   B. Rengør batteriet, klemmerne og polerne med en stålbørste og en opløsning med tvekulsurt natron.
   C. For at forebygge korrosion skal batteriets poler og kabelforbindelserne smøres med Grafo 112X-fedt (Toro delnr. 505-47) eller vaseline.
   D. Oplad langsomt batteriet hver 60. dag i 24 timer for at forhindre blysulfatering af batteriet.

Klargøring af motoren

1. Aftap motorolien fra oliesumpen, og udskift bundproppen.
2. Fjern og bortskaf oliefilteret. Sæt et nyt oliefilter i.
3. Fyld den angivne motorolie på motoren.
4. Start motoren, og lad den køre i tomgang i ca. 2 minutter.
5. Sluk for motoren, og tag nøglen ud.
6. Skyl brændstoftanken med frisk, rent brændstof.
7. Spænd alle brændstofsystemfittinger igen.
8. Rengør og efterse luftfilterenheden grundigt.
9. Forsegl luftfilterindtaget og udstødningsåbningen med vejrbestandig tape.
10. Kontroller frostvæskebeskyttelsen, og påfyld en 50/50-opløsning af vand og ethylenglycol-frostvæske som nødvendigt til den forventede minimumstemperatur i dit område.

EEA/UK-erklæring om beskyttelse af privatlivets fred

Toros brug af dine personlige oplysninger

The Toro Company ("Toro") respekterer dit privatliv. Når du køber vores produkter, indsamler vi visse oplysninger om dig, enten direkte fra dig eller igennem din lokale Toro-virksomhed eller -forhandler. Toro bruger disse oplysninger til at opfylde kontraktmæssige forpligtelser – såsom til at registrere din garanti, behandle dit garantikrav eller kontakte dig i tilfælde af en produkttilbagekaldelse – og til lovlige forretningsformål – såsom til at måle kundetilfredshed, forbedre vores produkter eller give dig produktoplysninger, som kan være interessante for dig. Toro kan dele dine oplysninger med vores datterselskaber, søsterselskaber, forhandlere eller andre forretningspartnere i forbindelse med disse aktiviteter. Vi kan også videregive personlige oplysninger, når loven kræver det eller i forbindelse med salg, køb eller fusion af virksomheder. Vi sælger aldrig dine personlige oplysninger til andre virksomheder med henblik på markedsføring.

Opbevaring af dine personlige oplysninger

Toro opbevarer dine personlige oplysninger så længe, det er relevant for ovenstående formål og i overensstemmelse med lovmæssige krav. Yderligere oplysninger om gældende opbevaringsperioder fås ved at kontakte legal@toro.com.

Toros forpligtelse i forbindelse med sikkerhed

Dine personlige oplysninger kan blive behandlet i USA eller et andet land, der har en mindre restriktiv databeskyttelseslovgivning end i dit bopælsland. Når vi sender dine oplysninger ud af dit bopælsland, træffer vi lovmæssigt påkrævede foranstaltninger for at sikre, at passende sikkerhedsforanstaltninger er på plads, så dine oplysninger beskyttes og behandles sikkert.

Adgang og rettelser

Du kan have ret til at rette eller gennemgå dine personlige oplysninger eller gøre indsigelse mod eller begrænse behandlingen af dine data. For at gøre det skal du kontakte os pr. e-mail på legal@toro.com. Hvis du har spørgsmål til den måde, Toro har håndteret dine oplysninger på, opfordrer vi dig til at rette dem direkte til os. Bemærk, at personer bosiddende i Europa har ret til klage til deres datatilsynsmyndighed.

Advarselsinformation i henhold til California Proposition (erklæring) nr. 65

Hvad betyder denne advarsel?

Du kan komme ud for at se et produkt til salg, der er forsynet med et advarselsmærkat som det følgende:

ADVARSEL: Kræft og forplantningsskade – www.p65Warnings.ca.gov.

Hvad er erklæring 65?

Erklæring 65 gælder for alle selskaber, der driver virksomhed i Californien, sælger produkter i Californien, eller fremstiller produkter, der kan sælges eller indføres i Californien. Den kræver, at Californiens guvernør fører og offentliggør en liste over kemikalier, der kan forårsage kræft, fosterskader og/eller anden skade på reproduktionsevnen. Listen, der opdateres hvert år, omfatter hundredvis af kemikalier, der findes i mange hverdagsartikler. Formålet med erklæring 65 er at informere offentligheden om udsættelse for disse kemikalier.

Erklæring 65 nedlægger ikke forbud mod salg af produkter, der indeholder disse kemikalier, men kræver i stedet advarsler på samtlige produkter, al produktemballage og produktets faglitteratur. Ydermere betyder en advarsel i henhold til erklæring 65 ikke, at et produkt er i strid med produktsikkerhedsstandarder eller -krav. Faktisk har den californiske regering præciseret, at en advarsel i henhold til erklæring 65 "ikke er det samme som en lovgivningsbeslutning om, hvorvidt et produkt er 'sikkert' eller 'usikkert'." Mange af disse kemikalier er blevet anvendt i hverdagsprodukter i mange år uden dokumenteret skadevirkning. Få yderligere oplysninger på https://oag.ca.gov/prop65/faqs-view-all

En advarsel i henhold til erklæring 65 betyder, at en virksomhed enten (1) har evalueret eksponeringen og konkluderet, at den overskrider niveauet for "ingen betydelig risiko", eller (2) har valgt at forsyne produktet med en advarsel på grund af tilstedeværelsen af et kemikalie, der er anført på førnævnte liste, uden at der er blevet gjort forsøg på at evaluere eksponeringen.

Finder denne lovgivning anvendelse overalt?

Advarsler i henhold til erklæring 65 er kun påkrævede i henhold til californisk lovgivning. Disse advarsler ses i Californien inden for en bred vifte af miljøer, herunder, men ikke begrænset til, restauranter, købmandsforretninger, hoteller, skoler og hospitaler, og på en bred vifte af produkter. Derudover tilvejebringer nogle online- og postordreforhandlere advarsler i henhold til erklæring 65 på deres websites eller i kataloger.

Hvordan måler Californiens forbundsstatslige advarsler sig med de grænser, der er underlagt regeringen i Washington?

Standarder i henhold til erklæring 65 er ofte strengere end nationale og internationale standarder. Der er en række forskellige stoffer, som kræver en advarsel i henhold til erklæring 65 ved niveauer, der ligger langt under de nationale kontrolgrænser. For eksempel ligger advarlselsstandarden for bly i henhold til erklæring 65 på 0,5 µg/dag, hvilket er langt under nationale og internationale standarder.

Hvorfor er alle produkter af samme slags ikke forsynet med advarslen?

- Produkter, der sælges i Californien, kræver mærkning i henhold til erklæring 65, mens lignende produkter, der sælges andetsteds, ikke gør.
- Hvis en virksomhed, der er involveret i en retssag under erklæring 65, indgår et forlig, kan virksomheden pålægges at anvende erklæring 65-advarsler for sine produkter, mens andre virksomheder, der fremstiller lignende produkter, muligvis ikke er underlagt sådanne krav.
- Håndhævelsen af erklæring 65 er inkonsekvent.
- Virksomheder kan undlade at forsyne deres produkter med advarsler, hvis de konkluderer, at det ikke er påkrævet i henhold til erklæring 65. Fravær af advarsler på et produkt betyder ikke, at produktet er fri for de anførte kemikalier ved lignende niveauer.

Hvorfor inkluderer Toro denne advarsel?

Toro har valgt forsyne forbrugerne med så mange oplysninger som muligt, så de kan træffe kvalificerede beslutninger om de produkter, som de køber og bruger. Toro tilvejebringer i visse tilfælde advarsler på grundlag af viden om tilstedeværelsen af ét eller flere anførte kemikalier, uden at der er blevet foretaget vurdering af eksponeringen, eftersom ikke alle de anførte kemikalier er forsynet med krav til eksponeringsgrænser. Selvom eksponeringen fra Toros produkter kan være uvæsentlig eller ligge inden for intervallet, der "ikke udgør nogen betydelig risiko", har Toro for at være på den sikre side alligevel valgt at forsyne sine produkter med advarsler i henhold til erklæring 65. Hvis Toro ikke stiller disse advarsler til rådighed, kan virksomheden desuden sagsøges af staten Californien eller af private parter, der søger at håndhæve erklæring 65, og underlægges væsentlige sanktioner.

Toros garanti

Begrænset garanti på to år eller 1.500 timer

Fejl og produkter, der er dækket

The Toro Company og dets søsterselskab, Toro Warranty Company, garanterer i fællesskab i henhold til en aftale mellem dem, at dit Toro-produkt ("produktet") er frit for materialefejl og fejl i den håndværksmæssige udførelse i 2 år eller 1.500 driftstimer*, hvad end der måtte indtræde først. Denne garanti gælder for alle produkter med undtagelse af dybdeluftere (se de separate garantierklæringer for disse produkter). Hvis der forekommer en fejl, som er dækket af garantien, vil vi reparere produktet uden omkostninger for dig. Dette inkluderer fejldiagnose, arbejdsløn, reservedele og transport. Denne garanti træder i kraft på den dato, produktet leveres til den person, som oprindeligt køber det i detailleddet.
* Produkt udstyret med timetæller.

Sådan får du udført service, der er dækket af garantien

Det påhviler dig at underrette produktforhandleren eller den autoriserede produktforhandler, som du har købt produktet hos, så snart du tror, der er opstået en fejl, som er dækket af garantien. Hvis du har brug for hjælp til at finde frem til en produktforhandler eller en autoriseret forhandler, eller hvis du har spørgsmål vedrørende dine rettigheder eller ansvar i henhold til garantien, kan du kontakte os her:

Toro Commercial Products Service Department
Toro Warranty Company
8111 Lyndale Avenue South
Bloomington, MN 55420-1196, USA

+1-952-888-8801 eller +1-800-952-2740
E-mail: commercial.warranty@toro.com

Ejerens ansvar

Du er som ejer af produktet ansvarlig for at udføre den vedligeholdelse og de justeringer, som er nødvendige i henhold til din *betjeningsvejledning*. Reparationer af produktfejl, der skyldes manglende udførelse af nødvendig vedligeholdelse og justeringer, dækkes ikke af denne garanti.

Genstande og fejl, der ikke er dækket

Det er ikke alle produktfejl eller funktionsfejl, der måtte opstå i garantiperioden, som udgør materialefejl eller fejl i den håndværksmæssige udførelse. Denne garanti dækker ikke følgende:

- Produktfejl, som er en følge af brug af ikke-originale Toro-reservedele eller af installation og brug af ekstra eller modificeret eller ikke-originalt Toro-tilbehør og -produkter.
- Produktfejl, som er en følge af manglende udførelse af anbefalet vedligeholdelse og/eller justeringer.
- Produktfejl, der stammer fra brug af produktet på ødelæggende, uagtsom eller hensynsløs vis.
- Reservedele, der bruges op, og som ikke er defekte. Eksempler på reservedele, som forbruges eller opbruges under normal betjening af produktet, omfatter, men er ikke begrænset til, bremseklodser og -belægninger, koblingsbelægninger, skæreknive, knivcylindre, ruller og lejer (forseglede eller smørbare), bundknive, tændrør, styrehjul og lejer, dæk, filtre, remme samt visse sprøjtekomponenter, f.eks. membraner, dyser, flowmålere og kontraventiler.
- Fejl, der forårsages af eksterne forhold, herunder, men ikke begrænset til, vejrlig, opbevaringsforhold, forurening og brug af ikke-godkendte brændstoffer, kølevæsker, smøremidler, tilsætningsstoffer, gødningsmidler, vand og kemikalier.
- Funktions- eller driftsfejl forårsaget af brændstoffer (f.eks. benzin, diesel eller biodiesel), der ikke overholder deres respektive branchestandarder.
- Normal støj, vibration, slid og ælde samt nedbrydning. Normalt slid omfatter, men er ikke begrænset til, beskadigelse af sæder som følge af slitage eller afslidning, slid på malede overflader, ridsede mærkater eller vinduer.

Reservedele

Reservedele, der planmæssigt skal udskiftet i forbindelse med nødvendig vedligeholdelse, er kun dækket af garantien i tidsrummet frem til det planmæssige tidspunkt for udskiftning af den pågældende reservedel. Reservedele, der udskiftes i henhold til denne garanti, er dækket af garantien i den originale produktgarantis løbetid og bliver Toros ejendom. Toro træffer endelig beslutning om, hvorvidt en reservedel eller en samlet enhed skal repareres eller udskiftes. Toro har ret til at bruge fabriksrenoverede reservedele til reparationer, der er dækket af garantien.

Garanti på dybdeafladnings- og litium-ion-batterier

Dybdeafladnings- og litium-ion-batterier kan levere et samlet, specificeret antal kilowatttimer i løbet af deres levetid. Brugs-, opladnings- og vedligeholdelsesteknikker kan forlænge eller forkorte den samlede batterilevetid. I takt med at batterierne i dette produkt forbruges, vil mængden af nyttigt arbejde mellem opladningsintervaller langsomt formindskes, indtil batteriet er helt faldt. Udskiftning af slidte batterier som følge af normalt forbrug påhviler ejeren af produktet. Bemærk (kun litiumionbatteri): Se batteriets garanti for at få yderligere oplysninger.

Levetidsgaranti for krumtapaksel (kun for modellen ProStripe 02657)

ProStripe, der er forsynet med en original Toro-friktionsskive og en original Toro-knivbremsekobling (integreret samling bestående af knivbremsekobling (BBC) + friktionsskive) som originalt udstyr, og som bruges af den oprindelige køber i overensstemmelse med anbefalet drift og vedligeholdelse, er dækket af en levetidsgaranti i forhold til bøjning af motorens krumtapaksel. Maskiner udstyret med friktionsskiver, knivbremsekobling (BBC) og andre sådanne enheder er ikke dækket af levetidsgarantien for krumtapakslen.

Omkostninger til vedligeholdelse afholdes af ejeren

Motorjustering, smøring, rengøring og polering, udskiftning af filtre, kølervæske og udførelse af anbefalet vedligeholdelse er eksempler på normal service, som Toro-produkter kræver, og omkostninger i forbindelse hermed afholdes af ejeren.

Generelle betingelser

Det eneste retsmiddel, du har til rådighed i henhold til nærværende garanti, er reparation hos en autoriseret Toro-forhandler.

Hverken The Toro Company eller Toro Warranty Company er ansvarlig for følgeskader eller indirekte eller hændelige skader i forbindelse med brugen af de Toro-produkter, der er dækket af nærværende garanti, herunder omkostninger eller udgifter til at fremskaffe erstatningsudstyr eller service i de perioder, der med rimelighed medgår i forbindelse med funktionsfejl eller manglende rådighed over produktet, mens der udføres reparationer i henhold til garantien. Bortset fra den emissionsgaranti, der er nævnt nedenfor, og kun såfremt denne måtte finde anvendelse, gives ingen anden udtrykkelig garanti. Alle underforståede garantier om salgbarhed og brugsegnethed er begrænset til denne udtrykkelige garantis varighed.

I visse stater er det ikke tilladt at fragå ansvar for hændelige og følgeskader eller at begrænse tidsrummet for en underforstået garantis varighed, så ovenstående ansvarsfragåelser og begrænsninger gælder muligvis ikke for dig. Denne garanti giver dig bestemte juridiske rettigheder, men derudover kan du også have andre rettigheder, som varierer fra stat til stat.

Bemærkning angående emissionsgaranti

Emissionskontrolsystemet på dit produkt kan være dækket at en separat garanti, som overholder de krav, der er fastsat af det amerikanske miljøbeskyttelsesagentur (Environmental Protection Agency, EPA) og/eller rådet for luftressourcer i Californien (California Air Resources Board, CARB). De timemæssige begrænsninger, der er anført ovenfor, gælder ikke for garantien på emissionskontrolsystemet. Der henvises til garantierklæringen om motoremissionsgaranti, som er vedlagt dit produkt eller er indeholdt i motorfabrikantens dokumentation.

Andre lande end USA og Canada

Kunder, som har købt Toro-produkter, der er eksporteret fra USA eller Canada, skal kontakte deres Toro-forhandler for at få en garantipolice, som gælder for deres land, provins eller stat. Såfremt du af en eller anden grund er utilfreds med din forhandlers service eller har problemer med at få oplysninger om garantien, bedes du kontakte dit autoriserede Toro-servicecenter.