Form No. 3446-384 Rev B

Count on it.

Kezelői kézikönyv

# Reelmaster® 3555, 3575 és 3550 vontatóegység

**Modellsz. 03820—Sorszám 403446001 és ettől felfelé**
**Modellsz. 03821—Sorszám 403446001 és ettől felfelé**
**Modellsz. 03910—Sorszám 403446001 és ettől felfelé**

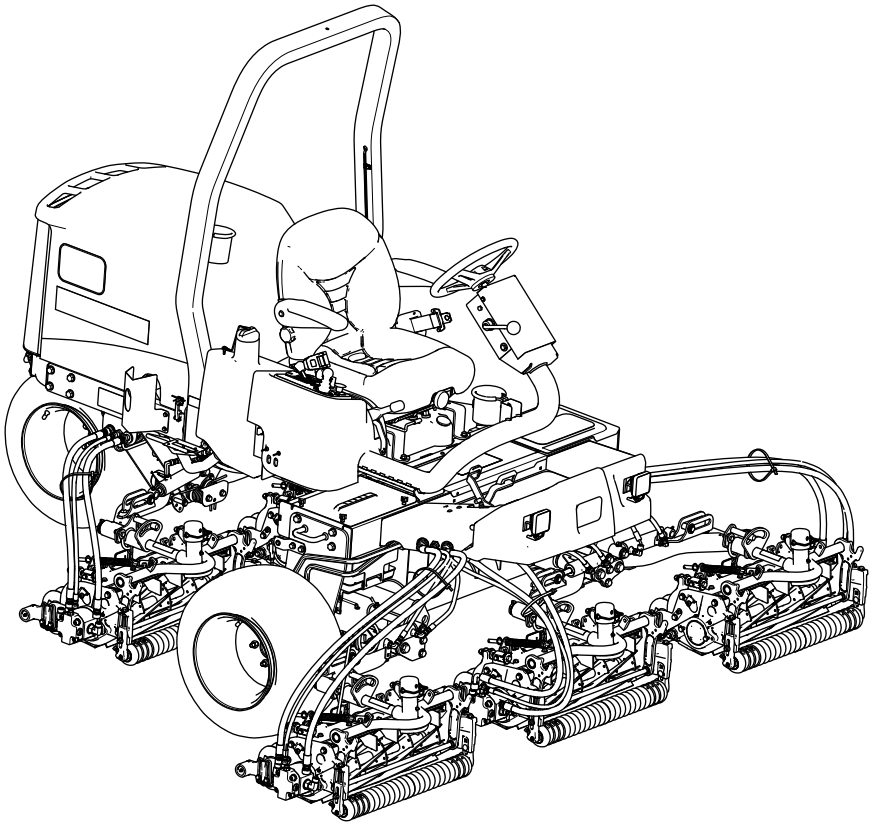

Regisztráljon a következő címen: www.Toro.com.
Az eredeti dokumentum fordítása (HU)

*3446-384*

A termék megfelel minden vonatkozó európai irányelvnek. A részletekért kérjük, olvassa el a különálló termékspecifikus megfelelőségi nyilatkozatot (DOC).

A közös természeti erőforrásokról szóló kaliforniai törvény (California Public Resource Code) 4442. és 4443. szakasza értelmében tilos a motor járatása erdős, bokros vagy fűvel fedett talajon, kivéve, ha a motor a 4442. szakaszban meghatározott szikrafogó berendezéssel rendelkezik, rendszeres karbantartáson esik át, vagy a motor kialakítása, felszerelése és karbantartása a tűzesetek megakadályozásának szem előtt tartásával történt.

A motor mellékelt kezelési útmutatója tartalmazza az USA környezetvédelmi hivatalával (EPA) és a kipufogórendszerek, a karbantartás és jótállás szabályozásáról szóló California Emission Control Regulation jogszabállyal kapcsolatos tudnivalókat. Pótalkatrészek a motorgyártótól rendelhetők.

**⚠ FIGYELMEZTETÉS**

**KALIFORNIA**
**65-ös számú figyelmeztetés**

**A dízelmotor kipufogógázai és azok bizonyos összetevői Kalifornia államban rákkeltő hatásúnak, születési rendellenességeket és egyéb reproduktív károsodást okozónak minősülnek.**
**Az akkumulátor sarkai, telepkapcsai és alkatrészei ólmot és ólomvegyületeket tartalmaznak, melyek Kalifornia állam hatóságainak ismeretei szerint olyan vegyi anyagok, amelyek rákot és reproduktív károsodást okoznak. Az anyagokkal való érintkezést követően mosson kezet.**

**A termék használata Kalifornia állam jogszabályai által rákkeltőnek, születési, illetve reprodukciós rendellenességet okozónak nyilvánított vegyi anyag vagy vegyi anyagok hatásának való kitettséget eredményezhet.**

# Bevezetés

A gép professzionális kezelők számára, kereskedelmi alkalmazásra készült, forgókéses fűnyíró traktor. Elsősorban jól karbantartott gyepen történő fűkaszáláshoz készült. A termék nem rendeltetésszerű használata Önre és a közelben tartózkodókra nézve egyaránt veszélyes lehet.

Gondosan olvassa el ezt a tájékoztatót, hogy a termék megfelelő üzemeltetését és karbantartását elsajátítva elkerülje a sérüléseket, valamint a termék károsodását. A termék megfelelő és biztonságos üzemeltetéséért Ön a felelős.

A www.Toro.com weboldalon további információk is találhatók, például munkavédelmi tippek, oktatóanyagok, tartozékokról szóló információk, segítség márkakereskedés kereséséhez, valamint termékregisztráció is végezhető itt.

Ha szervizre, eredeti Toro-alkatrészekre vagy további információra van szüksége, forduljon hivatalos márkaszervizhez vagy a Toro ügyfélszolgálatához, és tartsa kéznél terméke típus- és sorozatszámát. Az Ábra 1 jelzi a típusszám és gyári szám helyét a terméken. Írja a számokat a megfelelő helyre.

***Fontos:*** **Mobileszköze segítségével a gyári számot tartalmazó címkén található QR-kódot (ha van) beolvasva elérheti a garanciális tudnivalókat, az alkatrészekre vonatkozó adatokat és az egyéb termékinformációkat.**

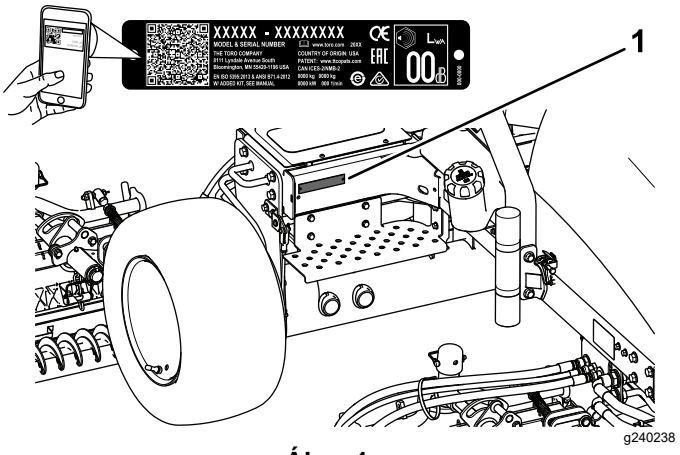


**Ábra 1**

1. A típusszám és a gyári szám helye

**Modellsz.** _____

**Sorszám** _____

Ez a kézikönyv meghatározza a lehetséges veszélyeket, és biztonsági figyelmeztető jelzéssel (Ábra 2) azonosított munkavédelmi üzeneteket tartalmaz. A jelzés olyan veszélyt jelez, amely súlyos sérülést vagy halált okozhat, amennyiben nem tartja be az ajánlott óvintézkedéseket.

**© 2021—The Toro® Company**

**Minden jog fenntartva**

g000502

**Ábra 2**

Biztonsági figyelmeztető jelzés

Ez a kézikönyv 2 szót használ az információ kiemelésére. A **Fontos** szó speciális műszaki információkra hívja fel a figyelmet, a **Megjegyzés** szó külön figyelemre érdemes általános információkat emel ki.

# Tartalom


Biztonság ..... 4
Általános munkavédelmi előírások ..... 4
Motor károsanyag-kibocsátási tanúsítványa ..... 4
Biztonsági és tájékoztató címkék ..... 5
Felszerelés ..... 13
1 A nyíróegységek felszerelése ..... 14
2 A gyepkompenzációs rugó beállítása ..... 17
3 A CE-címkék felszerelése ..... 17
4 A motorháztető-gyorszár felszerelése (csak CE) ..... 18
5 A gumiabroncsok nyomásának csökkentése ..... 19
6 A nyíróegység kihajtható támaszának használata ..... 19
Termékáttekintés ..... 20
Kezelőelemek ..... 20
Műszaki adatok ..... 23
Munkagépek és tartozékok ..... 23
Működtetés előtt ..... 24
Használat előtti munkavédelmi előírások ..... 24
Napi karbantartás elvégzése ..... 24
A rögzítőfék ellenőrzése ..... 24
Tankolás ..... 25
Az ülés beállítása ..... 25
Működtetés közben ..... 26
Munka közben betartandó munkavédelmi előírások ..... 26
A motor beindítása ..... 27
A motor leállítása ..... 28
A forgókés-fordulatszám beállítása ..... 28
Az emelőkar-ellensúly beállítása ..... 29
Az üzemanyagrendszer légtelenítése ..... 30
A diagnosztikai visszajelző működésének ismertetése ..... 30
A diagnosztikai ACE-kijelző bemutatása ..... 31
A biztonsági reteszelő kapcsolók ellenőrzése ..... 31
Üzemeltetési tanácsok ..... 33
Működtetés után ..... 33
A használatot követően betartandó munkavédelmi előírások ..... 33
A gép tolása vagy vontatása ..... 33
A gép szállítása ..... 35
A lekötési pontok azonosítása ..... 35
Karbantartás ..... 36
Biztonsági tudnivalók karbantartáskor ..... 36
Ajánlott karbantartási ütemterv(ek) ..... 36
Napi karbantartási ellenőrzőlista ..... 38
Karbantartás előtti intézkedések ..... 39
A védőburkolat eltávolítása ..... 39
Az akkumulátorrekesz-fedél eltávolítása ..... 39
Kenés ..... 40
A csapágyak és perselyek zsírzása ..... 40
Motor karbantartása ..... 41
A motorral kapcsolatos munkavédelmi előírások ..... 41
A motorolaj szintjének ellenőrzése ..... 41
A légszűrő szervizelése ..... 42
Motorolaj és olajszűrő cseréje ..... 43
Üzemanyagrendszer karbantartása ..... 44
Az üzemanyagtartály szervizelése ..... 44
Az üzemanyag-vezetékek és csatlakozások vizsgálata ..... 44
A vízleválasztó leürítése ..... 44
Az üzemanyagszűrő tartály cseréje ..... 44
A befecskendező szelepek légtelenítése ..... 44
Elektromos berendezés karbantartása ..... 45
A villamos rendszerrel kapcsolatos munkavédelmi előírások ..... 45
Az akkumulátor szervizelése ..... 45
A biztosítékok ellenőrzése ..... 46
Hajtóműrendszer karbantartása ..... 46
A gumiabroncsok nyomásának ellenőrzése ..... 46
A kerékanyák meghúzása ..... 46
A hajtás beállítása semleges helyzetbe ..... 46
Hűtőrendszer karbantartása ..... 47
A hűtőrendszerrel kapcsolatos óvintézkedések ..... 47
A hűtőrendszer ellenőrzése ..... 47
A motor hűtőrendszerének kitisztítása ..... 48
Fékek karbantartása ..... 49
A rögzítőfék beállítása ..... 49
A rögzítőfékrendszer szervizelése ..... 49
Ékszíjak karbantartása ..... 53
A motorékszíjak szervizelése ..... 53
Kezelőberendezés karbantartása ..... 54
A gázadagolás beállítása ..... 54
Hidraulikarendszer karbantartása ..... 55
A hidraulika-rendszerrel kapcsolatos óvintézkedések ..... 55
A hidraulikavezetékek és tömlők ellenőrzése ..... 55
A hidraulikafolyadék ellenőrzése ..... 55

A hidraulikafolyadékra vonatkozó előírások ..... 55
A hidraulikafolyadék-tartály kapacitása ..... 56
A hidraulikafolyadék cseréje ..... 56
A hidraulikaszűrő cseréje ..... 57
A nyíróegységek rendszerének karbantartása ..... 58
Késekkel kapcsolatos óvintézkedések ..... 58
A forgókés-fenékkés érintkezés beállításának ellenőrzése ..... 58
A választható kalibrálóléc használata ..... 58
A nyíróegységek fenése visszaforgatás-sal ..... 58
Tisztítás ..... 60
A gép lemosása ..... 60
Tárolás ..... 60
Biztonságos tárolás ..... 60
A vontatóegység előkészítése ..... 60
A motor előkészítése ..... 61

# Biztonság

A gép tervezése az EN ISO 5395 (ha elvégezte az üzembe helyezési eljárásokat) és az ANSI B71.4-2017 szabvány alapján történt.

## Általános munkavédelmi előírások

Ez a termék levághatja a kezét és lábát, továbbá tárgyakat dobhat ki.

- A motor beindítása előtt olvassa el és értse meg annak *kezelői kézikönyvét*.
- A gép használatát teljes odafigyeléssel végezze. Ne végezzen olyan tevékenységet, amely elvonhatja a figyelmét, különben személyi sérülés vagy anyagi kár lehet a következmény.
- Ne tegye a kezét vagy a lábát a gép mozgó alkatrészeinek közelébe.
- Ne használja a gépet, ha nincs a helyén minden védőburkolat és egyéb védőelem, és azok nem működnek az előírt módon.
- Tartsa távol a nézelődőket és a gyerekeket a működtetési területtől. Soha ne engedje, hogy a gépet gyerekek üzemeltessék.
- Állítsa le a motort, vegye ki az indítókulcsot, és várja meg, amíg az összes mozgó alkatrész leáll, csak ezután hagyja el a kezelőülést. Hagyja lehűlni a gépet, mielőtt beállítási, szervizelési, tisztítási vagy tárolási munkába kezd rajta.

A gép nem megfelelő használata vagy karbantartása személyi sérüléshez vezethet. A lehetséges sérülések elkerülése érdekében kövesse a biztonsági útmutatóban leírtakat, és mindig ügyeljen a biztonsági figyelmeztető szimbólumra (⚠), amelynek jelentése lehet Figyelem, Vigyázat vagy Veszély – személyes munkavédelmi utasítások. Az utasítások be nem tartása személyi sérülést vagy halált okozhat.

## Motor károsanyag-kibocsátási tanúsítványa

A gép motorja megfelel az EPA Tier 4 Final és az EU Stage V károsanyag-kibocsátási előírásoknak.

# Biztonsági és tájékoztató címkék

A biztonságra figyelmeztető matricák és utasítások a kezelő által jól látható helyen, a potenciális veszélyforrás közelében találhatók. A sérült vagy hiányzó matricát cserélje, illetve pótolja.

decal133-8062

**133-8062**

decal93-7276

**93-7276**

1. Robbanásveszély – viseljen szemvédő eszközt.
2. Lúgos folyadék/vegyi égési sérülés kockázata – elsősegélyként mossa le bő vízzel.
3. Tűzveszély – tilos a tűz, nyílt láng használata és a dohányzás.
4. Mérgezés veszélye – tartsa távol a gyermekeket az akkumulátortól.

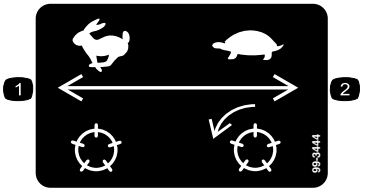


decal99-3444

**99-3444**

1. Haladási sebesség – gyors
2. Fűnyírási sebesség – lassú

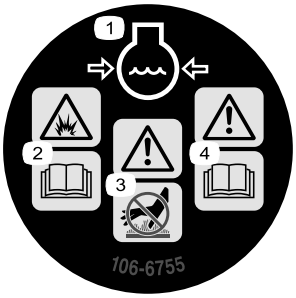


decal106-6755

**106-6755**

1. A hűtőfolyadék nyomás alatt áll.
2. Robbanásveszély – olvassa el a *Kezelői kézikönyvet*.
3. Figyelmeztetés – ne érjen a forró felülethez.
4. Figyelmeztetés – olvassa el a *Kezelői kézikönyvet*.

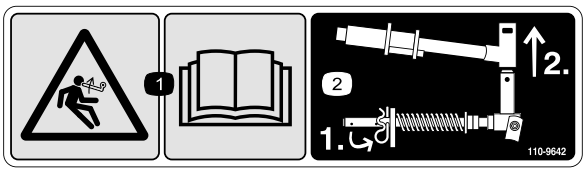


decal110-9642

**110-9642**

1. Tárolt energia veszélye – olvassa el a *Kezelői kézikönyvet*.
2. Tegye át a sasszeget a rúdkonzolhoz legközelebbi furatba, majd kösse le az emelőkart és a csuklóvillát.

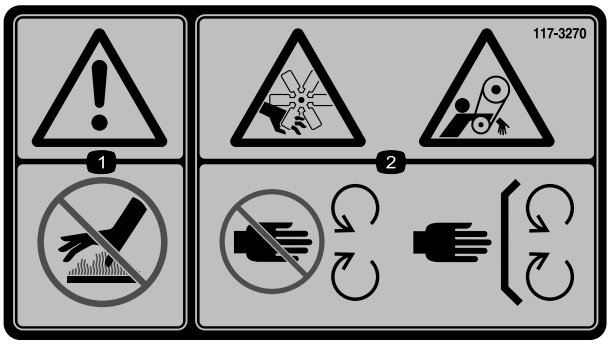


decal117-3270

**117-3270**

1. Figyelmeztetés – ne érjen a forró felülethez.
2. Kéz el- és levágásának veszélye; becsípődésveszély, hajtószíj – ne érjen a mozgó alkatrészekhez, mindig legyen a helyén minden védőburkolat és egyéb védőelem.

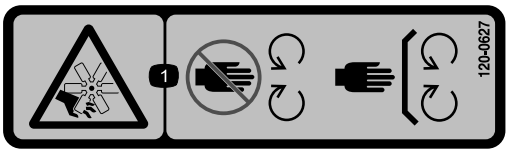


decal120-0627

**120-0627**

1. Kéz el- és levágásának veszélye, ventilátor – ne érjen a mozgó alkatrészekhez, mindig legyen a helyén minden védőburkolat és egyéb védőelem.

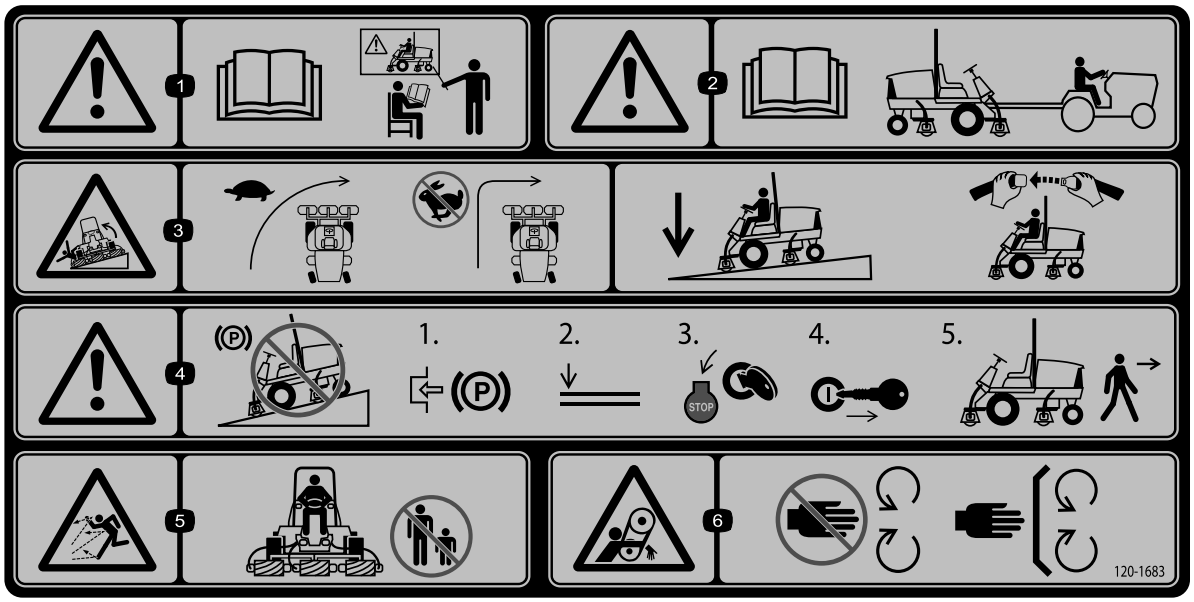


decal120-1683

**120-1683**

1. Figyelmeztetés – olvassa el a *Kezelői kézikönyvet*; a gép használata előtt minden kezelőnek képzésen kell részt vennie.
2. Figyelmeztetés – olvassa el a *Kezelői kézikönyvet*, mielőtt a gép vontatásába kezd.
3. Felborulás veszélye – kanyarodjon lassan; ne vegyen éles kanyart nagy sebességgel; lejtőn haladva engedje le a nyíróegységeket; használja a bukókeretet, és viselje a biztonsági övet.
4. Figyelmeztetés – ne parkoljon a géppel lejtős területen; húzza be a rögzítőféket, engedje le a nyíróegységeket, állítsa le a motort, és vegye ki az indítókulcsot, mielőtt elhagyja a gépet.
5. Repülő tárgyak okozta veszély – tartsa távol a közelben tartózkodó embereket.
6. Beakadásveszély, ékszíj – ne nyúljon a mozgó alkatrészek közelébe, tartsa a védőelemeket a helyükön.

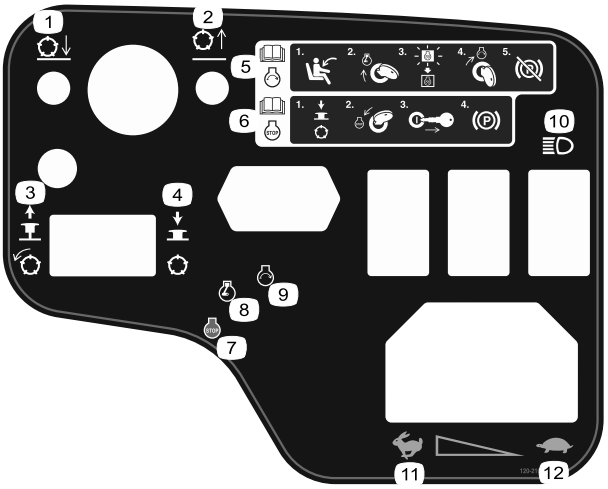


decal120-2105

**120-2105**

1. Engedje le a nyíróegységeket.
2. Emelje fel a nyíróegységeket.
3. Húzza fel a nyíróegységek bekapcsolásához.
4. Nyomja le a nyíróegységek kikapcsolásához.
5. A motor beindításával kapcsolatos tájékoztatásért olvassa el a *Kezelői kézikönyvet* – üljön be a kezelőülésbe, fordítsa az indítókulcsot izzítás helyzetbe, várja meg, amíg az izzítás visszajelzője kialszik, fordítsa a kulcsot indítás helyzetbe, majd engedje ki a rögzítőféket.
6. A motor leállításával kapcsolatos tájékoztatásért olvassa el a *Kezelői kézikönyvet* – kapcsolja ki a nyíróegységeket, fordítsa az indítókulcsot motor leállítási helyzetbe, vegye ki az indítókulcsot, majd húzza be a rögzítőféket.
7. Motor – leállítás
8. Motor – izzítás
9. Motor – indítás
10. Lámpa
11. Gyors
12. Lassú

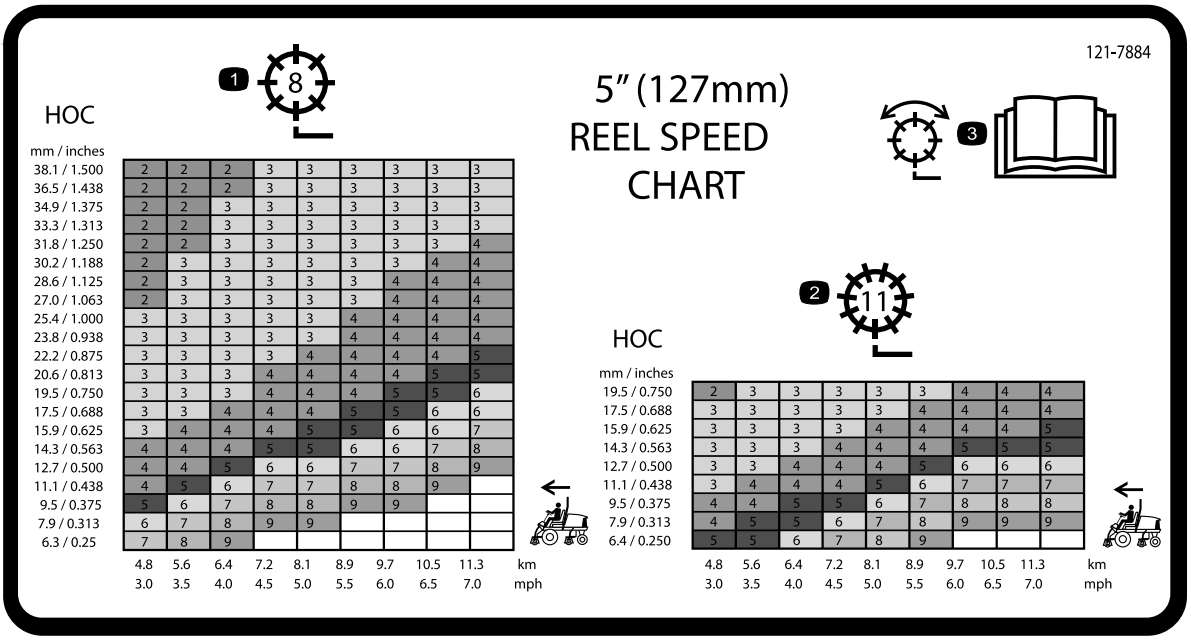


decal121-7884

**121-7884**

1. A 8 pengés forgókés beállítása
2. A 11 pengés forgókés beállítása
3. A forgókés beállításával kapcsolatos további információkért olvassa el a *Kezelői kézikönyvet*.

---

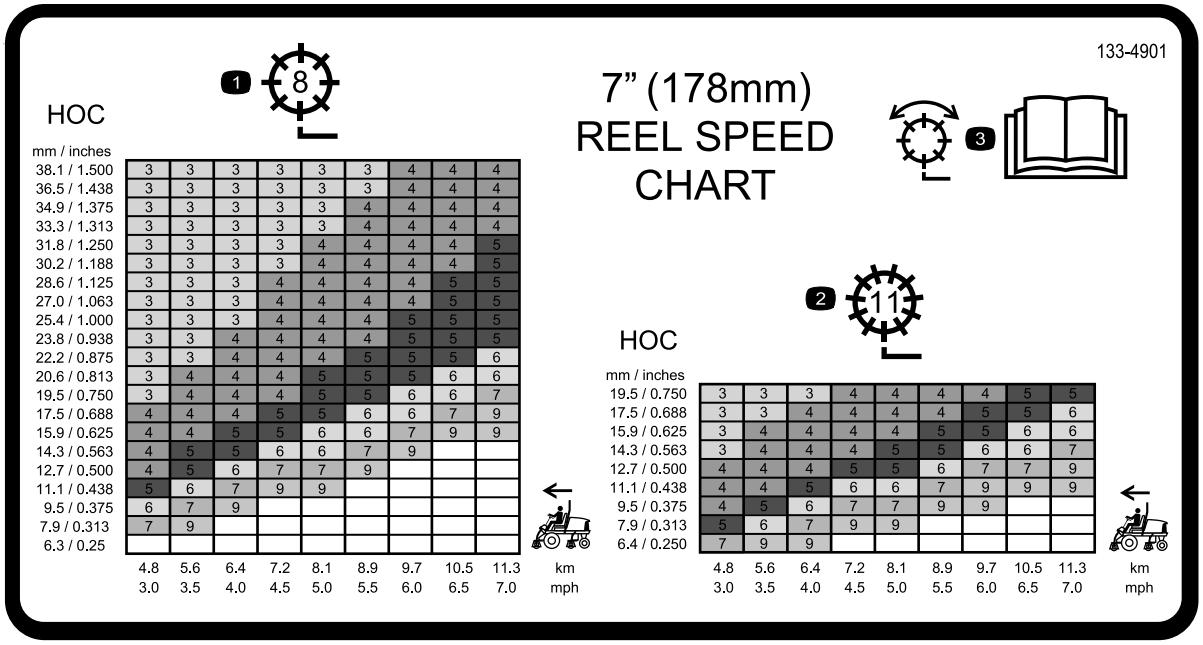


decal133-4901

**133-4901**

1. A 8 pengés forgókés beállítása
2. A 11 pengés forgókés beállítása
3. A forgókés beállításával kapcsolatos további információkért olvassa el a *Kezelői kézikönyvet*.

---

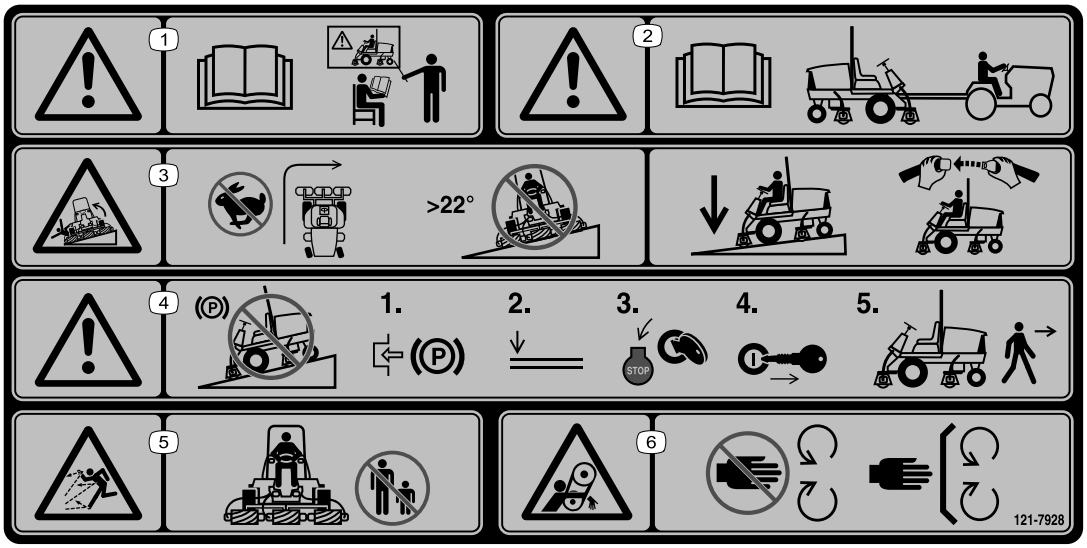


decal121-7928

**121-7928**

**Megjegyzés:** A gép a címkén javasolt legnagyobb lejtés esetén a statikus oldalirányú és hosszirányú borulásvédettségi vizsgálatokban megfelel az iparági normákban előírt stabilitási teszteknek. A gép lejtős területeken történő használata előtt feltétlenül olvassa el a *Kezelői kézikönyv* utasításait, majd ellenőrizze a körülményeket, hogy eldönthesse, végezhet-e munkát a géppel az adott napon és helyen. A terep változásával megváltozhatnak a gép lejtőn való üzemeltetésének körülményei is. Lejtőn való munkavégzéskor tartsa a nyíróegységeket lehetőség szerint a talajra leengedett helyzetben. Lejtőn a nyíróegységek felemelt helyzetében a gép instabillá válhat.

1. Figyelmeztetés – olvassa el a *Kezelői kézikönyvet*; a gép használata előtt minden kezelőnek képzésen kell részt vennie.
2. Figyelmeztetés – olvassa el a *Kezelői kézikönyvet*, mielőtt a gép vontatásába kezd.
3. Felborulás veszélye – kanyarodjon lassan; ne hajtson rá 22°-osnál meredekebb lejtőre vagy emelkedőre.Lejtőn haladva engedje le a nyíróegységeket; használja a bukókeretet, és viselje a biztonsági övet.
4. Figyelmeztetés – ne parkoljon a géppel lejtős területen; húzza be a rögzítőféket, engedje le a nyíróegységeket, állítsa le a motort, és vegye ki az indítókulcsot, mielőtt elhagyja a gépet.
5. Repülő tárgyak okozta veszély – tartsa távol a közelben tartózkodó embereket.
6. Beakadásveszély, ékszíj – ne nyúljon a mozgó alkatrészek közelébe, tartsa a védőelemeket a helyükön.

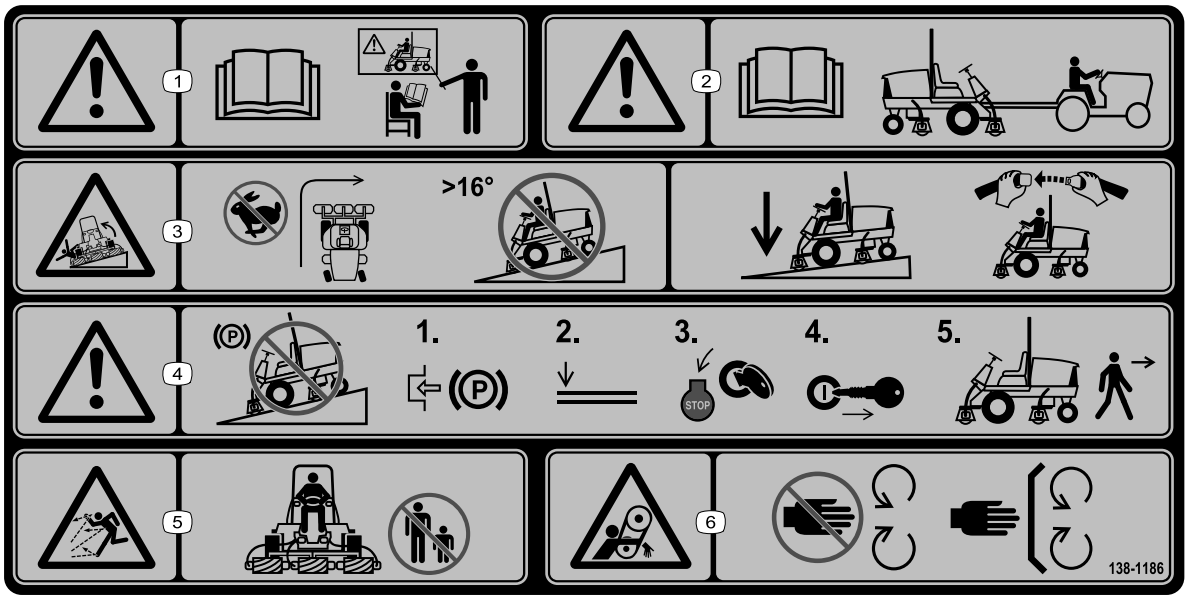


decal138-1186

**138-1186**

**Megjegyzés:** A gép a címkén javasolt legnagyobb lejtés esetén a statikus oldalirányú és hosszirányú borulásvédettségi vizsgálatokban megfelel az iparági normákban előírt stabilitási teszteknek. A gép lejtős területeken történő használata előtt feltétlenül olvassa el a *Kezelői kézikönyv* utasításait, majd ellenőrizze a körülményeket, hogy eldönthesse, végezhet-e munkát a géppel az adott napon és helyen. A terep változásával megváltozhatnak a gép lejtőn való üzemeltetésének körülményei is. Lejtőn való munkavégzéskor tartsa a nyíróegységeket lehetőség szerint a talajra leengedett helyzetben. Lejtőn a nyíróegységek felemelt helyzetében a gép instabillá válhat.

1. Figyelmeztetés – olvassa el a *Kezelői kézikönyvet*; a gép használata előtt minden kezelőnek képzésen kell részt vennie.
2. Figyelmeztetés – olvassa el a *Kezelői kézikönyvet*, mielőtt a gép vontatásába kezd.
3. Felborulás veszélye – kanyarodjon lassan; ne hajtson rá 16°-osnál meredekebb lejtőre vagy emelkedőre.Lejtőn haladva engedje le a nyíróegységeket; használja a bukókeretet, és viselje a biztonsági övet.
4. Figyelmeztetés – ne parkoljon a géppel lejtős területen; húzza be a rögzítőféket, engedje le a nyíróegységeket, állítsa le a motort, és vegye ki az indítókulcsot, mielőtt elhagyja a gépet.
5. Repülő tárgyak okozta veszély – tartsa távol a közelben tartózkodó embereket.
6. Beakadásveszély, ékszíj – ne nyúljon a mozgó alkatrészek közelébe, tartsa a védőelemeket a helyükön.

## 03910-as modell

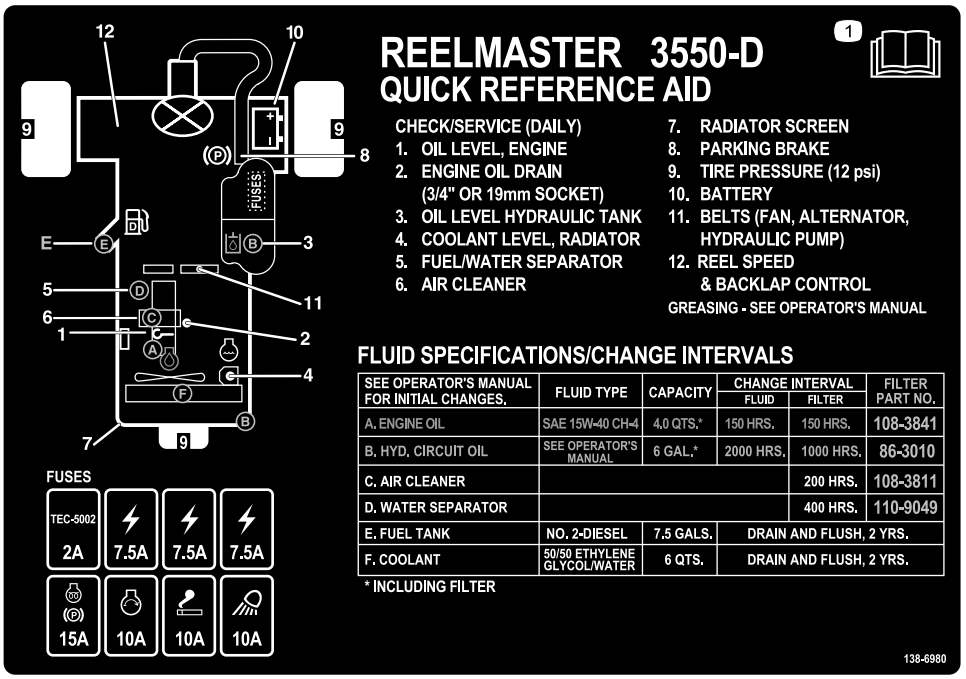


decal138-6980

**138-6980**

1. Olvassa el a *Kezelői kézikönyvet*.

---

## 03820 és 03821 típusjelű gép

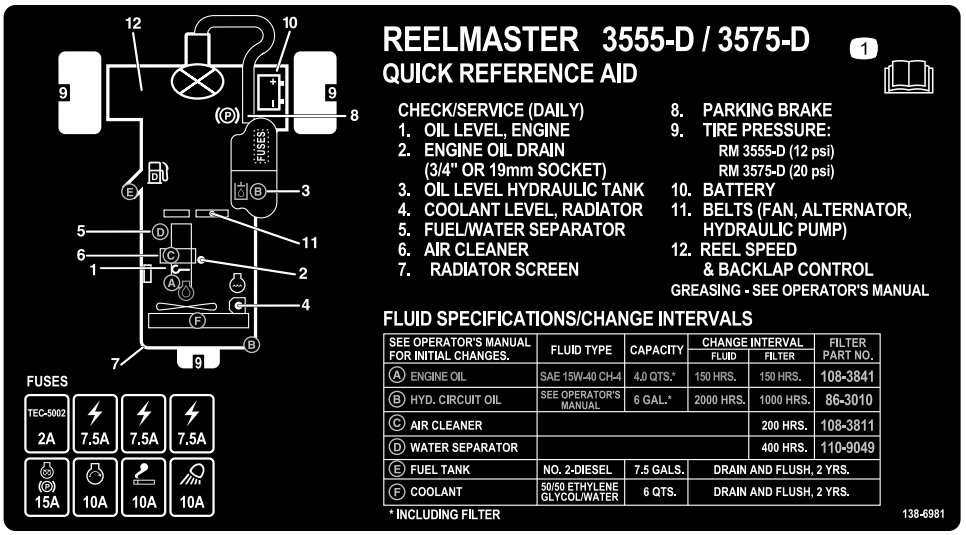


decal138-6981

**138-6981**

1. Olvassa el a *Kezelői kézikönyvet*.

---

**Az akkumulátorral kapcsolatos jelzések**

A jelzések némelyike vagy mindegyike megtalálható az akkumulátoron.

1. Robbanásveszély
2. Tilos a tűz és a nyílt láng használata, valamint a dohányzás
3. Maró hatású folyadék/vegyi égés veszélye
4. Viseljen védőszemüveget.
5. Olvassa el a *kezelői kézikönyvet*.
6. Tartsa távol az akkumulátortól a közelben lévőket.
7. Viseljen védőszemüveget. A robbanásveszélyes gázok vakságot és egyéb sérüléseket okozhatnak.
8. Az akkumulátorsav vakságot vagy súlyos égési sérüléseket okozhat.
9. Öblítse ki azonnal a szemét, és kérjen gyorsan orvosi segítséget.
10. Ólmot tartalmaz; ne dobja a szemétbe

# Felszerelés

## Mellékelt alkatrészek

Használja az alábbi táblázatot, hogy megállapítsa, valamennyi alkatrész leszállításra került-e.

| Eljárás | Megnevezés | Mennyiség | Alkalmazás |
|---|---|---|---|
| 1 | Jobb oldali tömlővezető(03820 és 03821 típusjelű gép)<br>Bal oldali tömlővezető(03820 és 03821 típusjelű gép) | 1<br>1 | Szerelje fel a nyíróegységeket. |
| 2 | Nincs szükség alkatrészre | – | Állítsa be a gyepkompenzációs rugót. |
| 3 | 121-7928 cikksz. figyelmeztető címke (03910 típusszámú gép)<br>138-1186 cikksz. figyelmeztető címke (03820 és 03821 típusszámú gép)<br>CE-címke<br>Gyártásiév-címke | 1<br>1<br>1<br>1 | Szerelje fel a CE-címkéket, ha szükséges. |
| 4 | Gyorszárakasztó<br>Szegecs<br>Alátét<br>Csavar (¼ × 2")<br>Önbiztosító anya (¼") | 1<br>2<br>1<br>1<br>1 | Szerelje fel a motorháztető-gyorszárat (csak CE). |
| 5 | Nincs szükség alkatrészre | – | Csökkentse a gumiabroncsok nyomását. |
| 6 | Nyíróegység kihajtható támasza | 1 | Használja a nyíróegység kihajtható támaszát. |

## Média és egyéb részek

| Megnevezés | Mennyiség | Alkalmazás |
|---|---|---|
| Indítókulcs | 2 | Indítsa be a motort. |
| Kezelői kézikönyv<br>A motor kezelői kézikönyve | 1<br>1 | A gép működtetésének megkezdése előtt olvassa el a kézikönyveket. |
| Tesztpapír | 1 | Használja a papírt a nyíróegységen a forgókés-fenékkés érintkezés beállítására. |
| Alátét | 1 | Használja az alátétet a nyíróegységen a forgókés-fenékkés érintkezés beállítására. |

**Megjegyzés:** A gép jobb és bal oldala a normál üzemeltetési helyzetből nézve határozható meg.

# 1

# A nyíróegységek felszerelése

**Ehhez az eljáráshoz szükséges alkatrészek:**

| | |
|---|---|
| 1 | Jobb oldali tömlővezető(03820 és 03821 típusjelű gép) |
| 1 | Bal oldali tömlővezető(03820 és 03821 típusjelű gép) |

## A gép és a nyíróegységek előkészítése

1. Parkolja le a gépet sík talajon, húzza be a rögzítőféket, állítsa le a motort, és vegye ki az indítókulcsot.
2. Távolítsa el a forgókésmotorokat a szállítási tartókról.
3. Távolítsa el és selejtezze a szállítási tartókat.
4. Távolítsa el a nyíróegységeket a csomagolásukból. Szerelje össze és állítsa be őket a nyíróegység *Kezelői kézikönyve* alapján.
5. Ügyeljen arra, hogy az ellensúly (Ábra 3) a nyíróegység megfelelő végére kerüljön a nyíróegység *Kezelői kézikönyve* szerint.

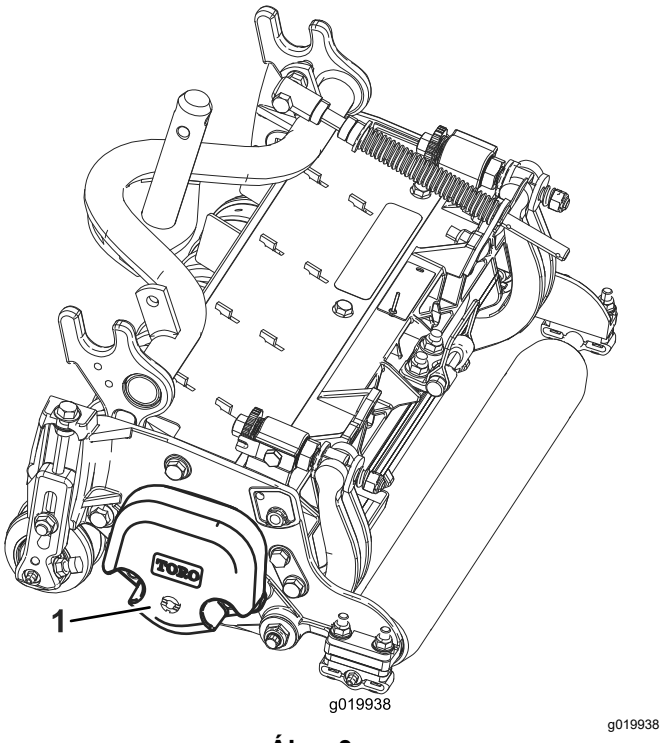


**Ábra 3**

1. Ellensúly

## A gyepkompenzációs rugó helyzetének beállítása

Az összes nyíróegységet a nyíróegység jobb oldalára felszerelt gyepkompenzációs rugóval szállítjuk. Győződjön meg arról, hogy a gyepkompenzációs rugót ugyanarra az oldalra szerelték a nyíróegységen, ahová a forgókésmotort.

**Megjegyzés:** Ügyeljen arra, hogy a nyíróegységek fel- és leszerelésekor a rugós sasszeg a rugós rúd rúdkonzol melletti furatában legyen. Egyébként legyen a rugós sasszeg a rúd végén levő furatban.

1. Távolítsa el a rúdkonzolt a nyíróegységek füleihez rögzítő 2 kapupántcsavart és anyát (Ábra 4).

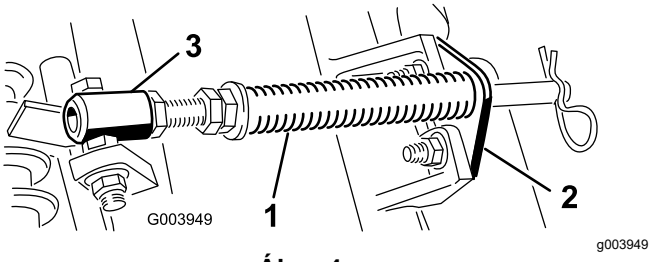


**Ábra 4**

1. Gyepkompenzációs rugó
2. Rúdkonzol
3. Rugós cső

2. Távolítsa el a rugós cső csavarját a tartókeret füléhez rögzítő peremes anyát (Ábra 4), és szerelje le az egységet.
3. Szerelje a rugós cső csavarját a tartókeret ellenkező oldali fülébe, és rögzítse a peremes anyával.

   **Megjegyzés:** A csavarfej kerüljön a fül külső oldalára a Ábra 4 szerint.

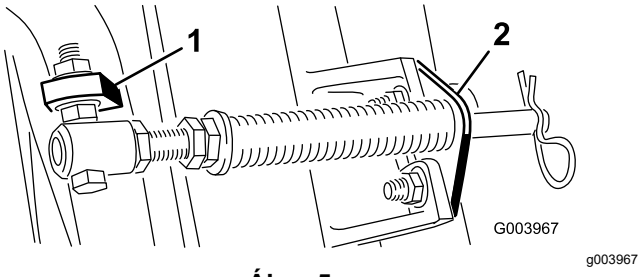


**Ábra 5**

1. A tartókeret ellenkező oldali füle
2. Rúdkonzol

4. Rögzítse a rúdkonzolt a nyíróegység füleihez a kapupántcsavarok és az anyák segítségével (Ábra 5).

# A tömlővezető felszerelése

## 03820 és 03821 típusjelű gép

A 4. (bal első) és az 5. (jobb első) nyíróegységnél szerelje a tömlővezetőket a rúdkonzolt rögzítő anyákkal a nyíróegységek fülei elé. A tömlővezetők hajoljanak a középső nyíróegység felé (Ábra 6, Ábra 7 és Ábra 8).

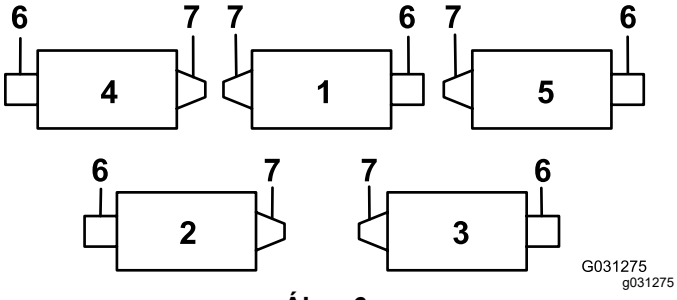


**Ábra 6**

1. 1. nyíróegység
2. 2. nyíróegység
3. 3. nyíróegység
4. 4. nyíróegység
5. 5. nyíróegység
6. Forgókésmotor
7. Súly

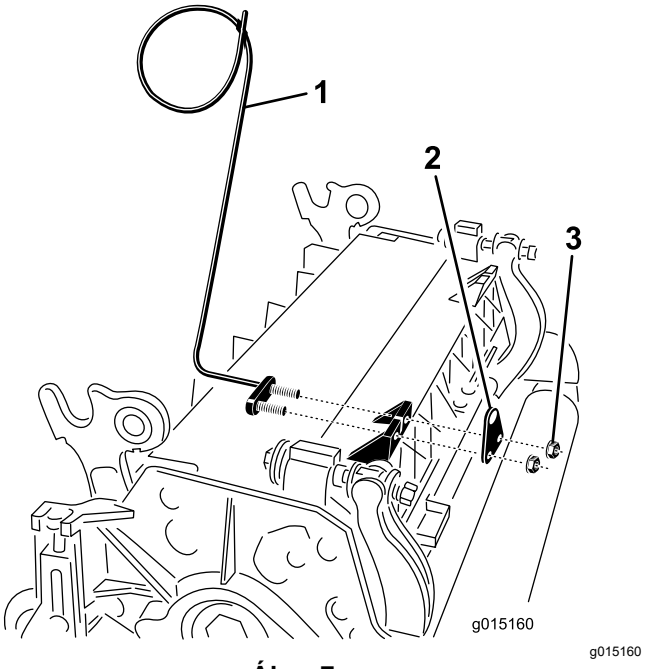


**Ábra 7**

1. Tömlővezető (a bal oldali látható)
2. Rúdkonzol
3. Anyák

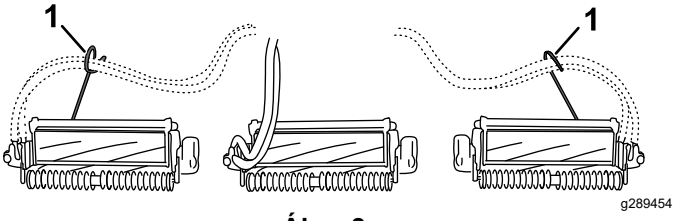


**Ábra 8**

1. Tömlővezetők (mindegyik hajoljon a középső nyíróegység felé)

# A nyíróegységek összeigazítása az emelőkarokkal

## Az összes első nyíróegység, valamint az 1,2 cm-es vagy alacsonyabb vágásmagasságú esetleges hátsó nyíróegységek esetén

1. Engedje le teljesen az összes emelőkart.
2. Távolítsa el a rugós biztosítócsapot és a védősapkát az emelőkar csuklóvillájáról (Ábra 9).

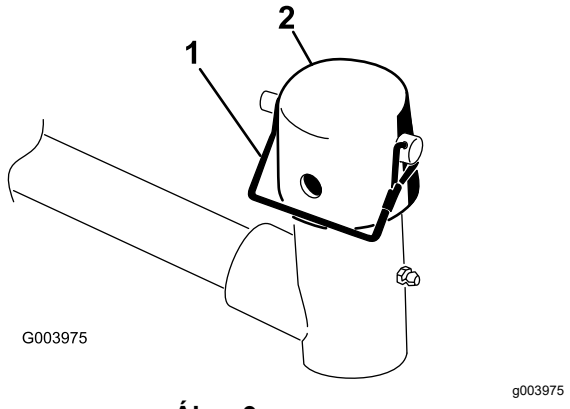


**Ábra 9**

1. Rugós biztosítócsap
2. Védősapka

3. Az első nyíróegységek esetében csúsztassa a nyíróegységet az emelőkar alá, a tartókeret szárát felfelé beillesztve az emelőkar csuklóvillájába (Ábra 10).

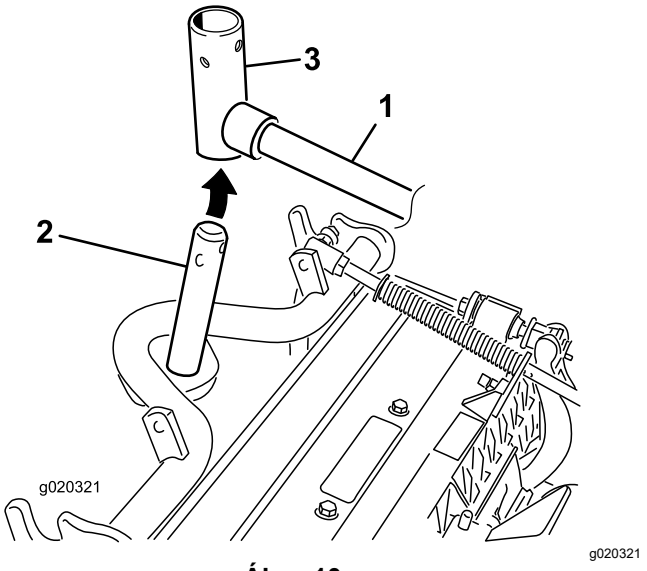


**Ábra 10**

1. Emelőkar
2. Tartókeretszár
3. Emelőkar csuklóvillája

# A hátsó nyíróegységek összeigazítása az emelőkarokkal

## 1,2 cm vagy nagyobb vágásmagasságra állított nyíróegységek esetén

1. Távolítsa el az emelőkar forgószárát az emelőkarhoz rögzítő biztosítócsapot és alátétet, és csúsztassa ki az emelőkar forgószárát az emelőkarból (Ábra 11).

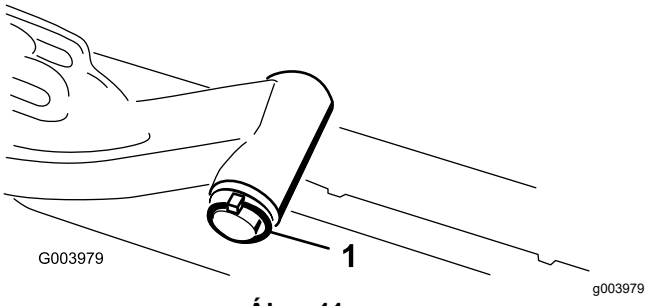


**Ábra 11**

1. Emelőkar forgószárát rögzítő biztosítócsap és alátét

2. Illessze rá az emelőkar villáját a tartókeret szárára (Ábra 10).
3. Illessze be az emelőkar forgószárát az emelőkarba, és rögzítse az alátéttel és a biztosítócsappal (Ábra 11).

# A nyíróegységek felszerelése az emelőkarokra

1. Tegye fel a védősapkát a tartókeretszárra és az emelőkarvillára.
2. Rögzítse a védősapkát és a tartókeretszárat az emelőkarvillához a rugós biztosítócsappal.

   **Megjegyzés:** Kormányzott nyíróegység használata esetén használja a rést, fix nyíróegység esetén pedig a furatot (Ábra 9).
3. Rögzítse az emelőkar láncát a lánckonzolhoz a rugós biztosítócsappal (Ábra 12).

   **Megjegyzés:** Annyi láncszemet használjon, amennyit a nyíróegység *Kezelői kézikönyve* előír.

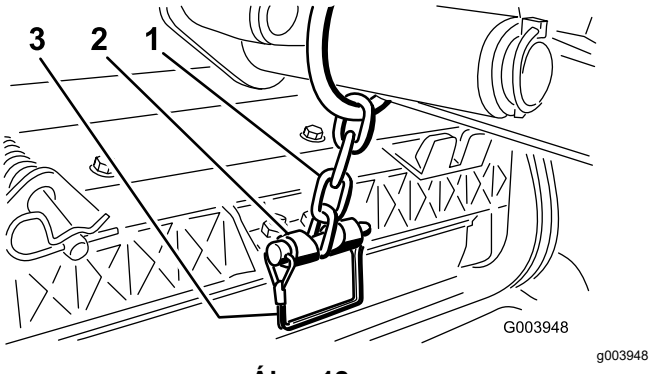


**Ábra 12**

1. Emelőkarlánc
2. Lánckonzol
3. Rugós biztosítócsap

# A hengerkésmotorok felszerelése

1. Vonja be a forgókésmotor bordás tengelyét tiszta kenőzsírral.

2. Kenje meg a forgókésmotor O-gyűrűjét olajjal, és szerelje fel a motor karimájára.
3. Szerelje fel a motort jobbra elfordítva, hogy a karimái ne ütközzenek a rögzítőanyáknak (Ábra 13).

   ***Fontos:*** **Ügyeljen arra, hogy a forgókésmotor tömlői ne legyenek megcsavarodva, megtörve, és ne csípődhessenek be.**

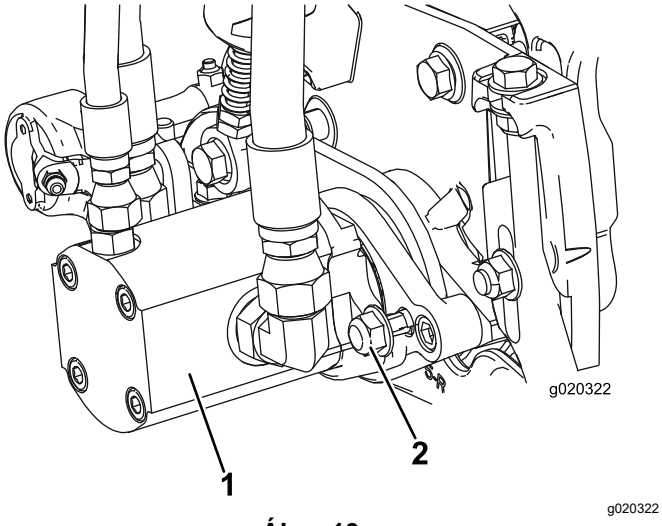


**Ábra 13**

1. Forgókésmotor
2. Rögzítőanyák

4. Forgassa a motort balra addig, amíg a peremei körül nem veszik az anyákat.
5. Húzza meg az anyákat 37–45 N·m nyomatékkal.

# 2

# A gyepkompenzációs rugó beállítása

**Nincs szükség alkatrészre**

## Eljárás

A gyepkompenzációs rugó (Ábra 14) az elsőről a hátsó hengerre viszi át a súlyt. Ez segít csökkenteni a gyepen a hullámos mintázat kialakulását.

***Fontos:*** **A rugó beállítását a vontatóegységre felszerelt, előre néző és a műhely padlójára leengedett nyíróegység mellett végezze.**

1. Ellenőrizze, hogy a rugós sasszeg a rugós rúd végén levő furatba illeszkedik-e (Ábra 14).

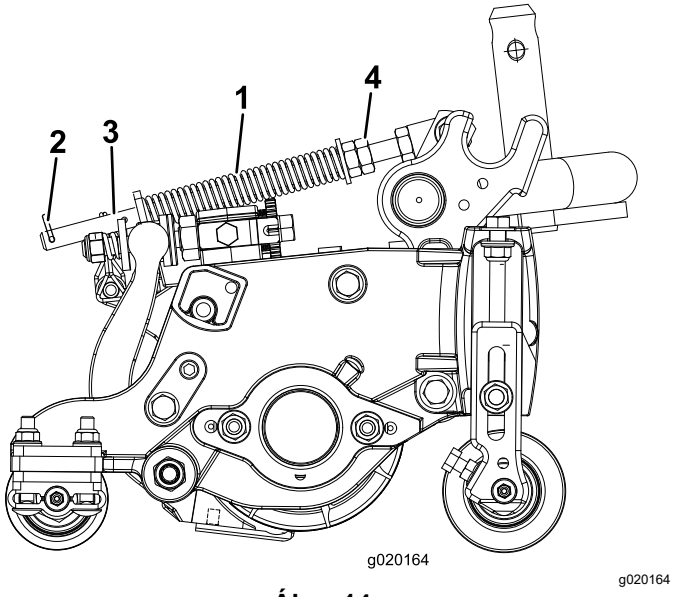


**Ábra 14**

1. Gyepkompenzációs rugó
2. Rugós sasszeg
3. Rugós rúd
4. Hatlapú anyák

2. Húzza meg annyira a rugós rúd elején a hatlapú anyákat, hogy az összenyomott rugó (Ábra 14) hossza 12,7 cm-es nyíróegységeknél 12,7 cm, 17,8 cm-es nyíróegységeknél pedig 15,8 cm legyen.

   **Megjegyzés:** Egyenetlen terepen dolgozva csökkentse a rugó hosszát 2,5 cm-rel. A talajkövetés kissé romlani fog.

# 3

# A CE-címkék felszerelése

**Ehhez az eljáráshoz szükséges alkatrészek:**

| | |
|---|---|
| 1 | 121-7928 cikksz. figyelmeztető címke (03910 típusszámú gép) |
| 1 | 138-1186 cikksz. figyelmeztető címke (03820 és 03821 típusszámú gép) |
| 1 | CE-címke |
| 1 | Gyártásiév-címke |

## Eljárás

CE-megfelelőséghez ragassza fel a gyártásiév-címkét (cikksz. 133-5615) a sorozatszámcímke mellé, a CE-címkét (cikksz. 93-7252) a motorháztető-gyorszár közelébe, a figyelmeztető CE-címkét (a 121-7928 cikkszámút a 03910 típusszámú, a 138-1186

cikkszámút a 03820 és a 03821 típusszámú gépre) pedig a meglévő gyári figyelmeztető címkére (cikksz. 120-1683).

# 4

# A motorháztető-gyorszár felszerelése (csak CE)

**Ehhez az eljáráshoz szükséges alkatrészek:**

| | |
|---|---|
| 1 | Gyorszárakasztó |
| 2 | Szegecs |
| 1 | Alátét |
| 1 | Csavar (¼ × 2") |
| 1 | Önbiztosító anya (¼") |

## Eljárás

1. Akassza ki a motorháztető-gyorszárat az akasztóból.
2. Fúrja le a motorháztető-gyorszárakasztót a motorháztetőhöz rögzítő 2 szegecset (Ábra 15), majd távolítsa el a gyorszárakasztót a motorháztetőről.

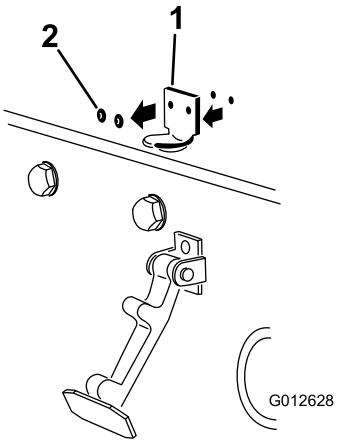


g012628

**Ábra 15**

1. Motorháztető-gyorszárakasztó
2. Szegecsek

3. Helyezze a CE-zárakasztót és a motorháztető-gyorszárakasztót a motorháztetőre a szerelőfuratokat beigazítva.

   **Megjegyzés:** A gyorszárakasztó feküdjön fel a motorháztetőre (Ábra 16). Ne távolítsa el a gyorszárakasztó karjából a csavart és az anyát.

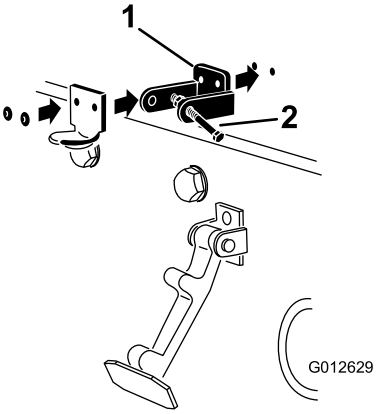


g012629

**Ábra 16**

1. CE-gyorszárakasztó
2. Csavar és anya

4. Igazítsa össze az alátéteket a furatokkal a motorháztetőn belülről.
5. Szegecselje fel az akasztókat és az alátéteket a motorháztetőre (Ábra 16).
6. Akassza be a motorháztető-gyorszárat az akasztóba (Ábra 17).

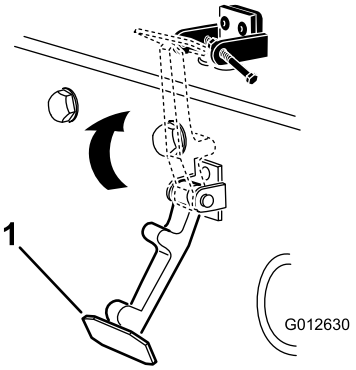


g012630

**Ábra 17**

1. Motorháztető gyorszár

7. Hajtsa be a csavart a gyorszárakasztó másik karjába is, így rögzítheti a helyén a gyorszárat (Ábra 18).

   **Megjegyzés:** Húzza meg szorosan a csavart, de ne húzza meg az anyát.

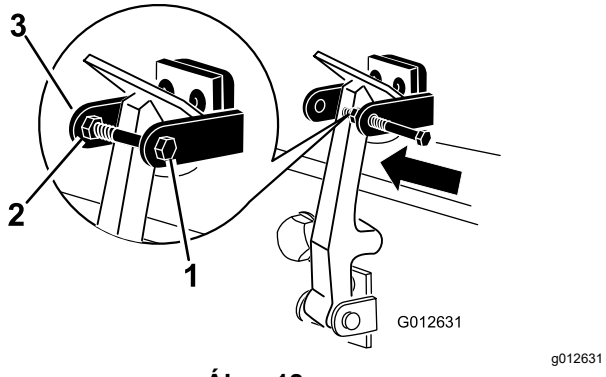


**Ábra 18**

1. Csavar
2. Anya
3. Gyorszárakasztókar

# 5

# A gumiabroncsok nyomásának csökkentése

**Nincs szükség alkatrészre**

## Eljárás

A gumiabroncsokat a gyárban szállítási okokból túlfújják. A gép használatának megkezdése előtt csökkentse a gumiabroncsok nyomását a megfelelő szintre; lásd: A gumiabroncsok nyomásának ellenőrzése (oldal 46).

# 6

# A nyíróegység kihajtható támaszának használata

**Ehhez az eljáráshoz szükséges alkatrészek:**

| | |
|---|---|
| 1 | Nyíróegység kihajtható támasza |

## Eljárás

Amikor a nyíróegységet fel kell billenteni a fenékkéshez/forgókéshez való hozzáférés érdekében, támassza alá a nyíróegység hátulját a kihajtható támasszal úgy, hogy a fenékkésrúd-állító csavarok hátsó végén az anyák ne érjenek a munkafelülethez (Ábra 19).

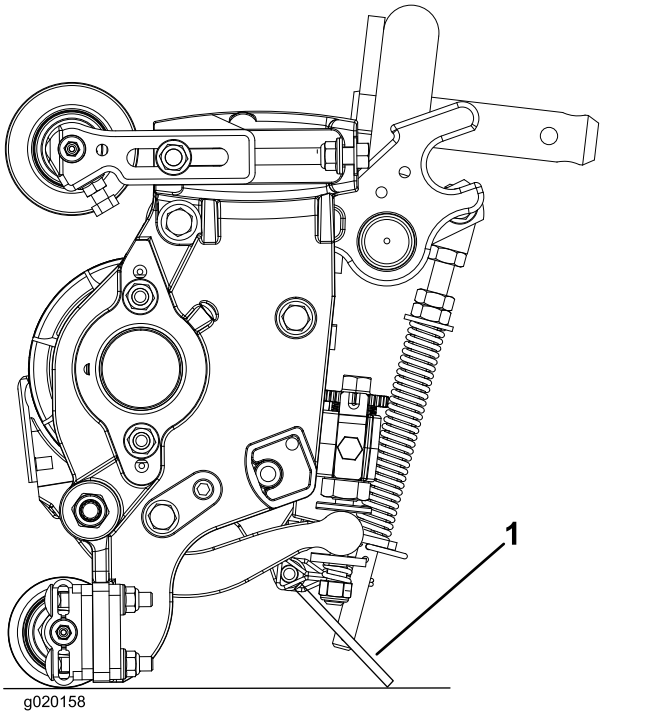


**Ábra 19**

1. Nyíróegység kihajtható támasza

Rögzítse a kihajtható támaszt a lánckonzolhoz a rugós biztosítócsappal (Ábra 20).

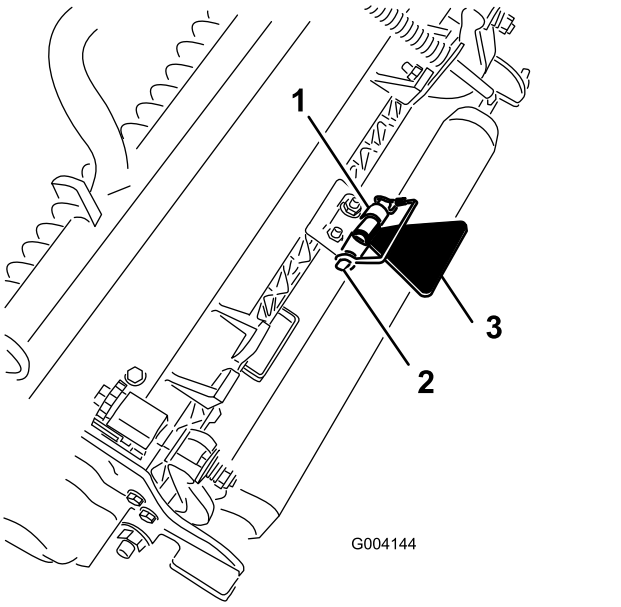


**Ábra 20**

1. Lánckonzol
2. Rugós biztosítócsap
3. Nyíróegység kihajtható támasza

# Termékáttekintés

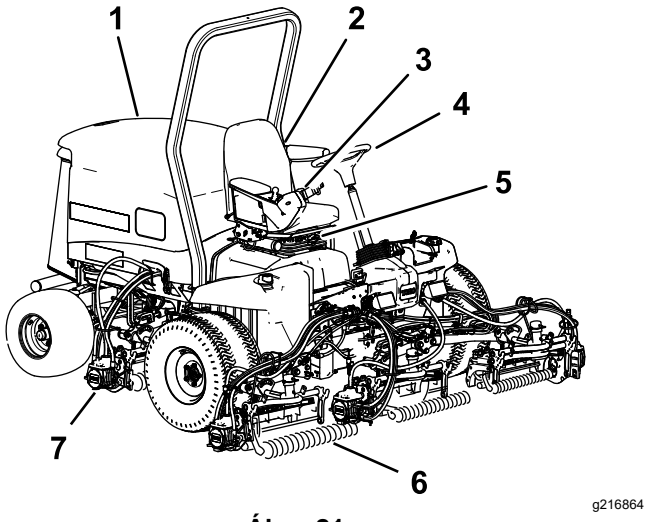


**Ábra 21**

1. Motorháztető
2. Ülés
3. Vezérlőkar
4. Kormánykerék
5. Ülésbeállító kar
6. Első nyíróegységek
7. Hátsó nyíróegységek

# Kezelőelemek

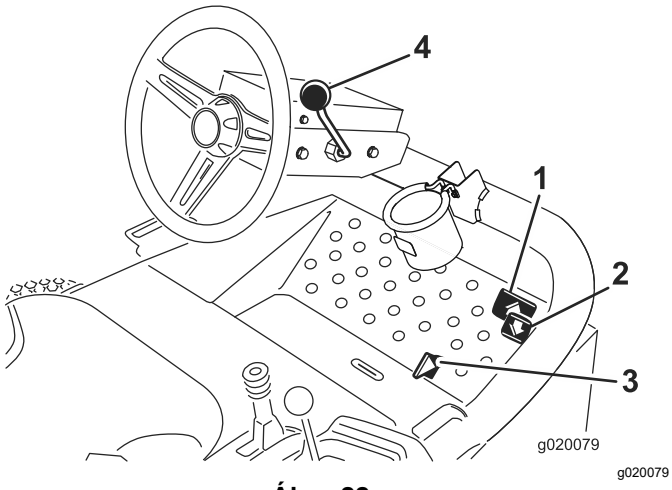


**Ábra 22**

1. Előremeneti menetpedál
2. Hátrameneti menetpedál
3. Fűnyírás/vonulás csúszka
4. Kormánybillentő kar

## Menetpedálok

Előremenethez nyomja le az előremeneti menetpedált (Ábra 22). Nyomja le a hátrameneti menetpedált (Ábra 22) hátramenethez, valamint előremenetben a lassításhoz. A gépet a pedált felengedve vagy SEMLEGES helyzetbe állítva is megállíthatja.

## Fűnyírás/vonulás csúszka

A fűnyírás/vonulás csúszkát (Ábra 22) tolja el a sarkával balra a vonuláshoz, jobbra pedig a fűnyíráshoz. **A nyíróegységek csak FŰNYÍRÁS helyzetben működnek, VONULÁSI helyzetben nem ereszkednek le.**

***Fontos:*** **A munkasebesség gyárilag beállított értéke 9,7 km/h. Ez a sebesség ütközőcsavarjával növelhető és csökkenthető (Ábra 23).**

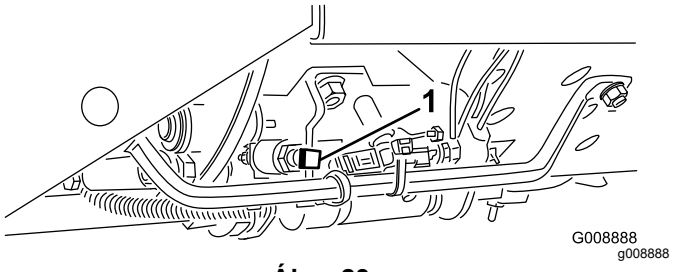


**Ábra 23**

1. Sebesség-ütközőcsavar

## Kormánybillentő kar

A kormánybillentő kar (Ábra 22) hátrahúzásával a kormánykerék a kívánt helyzetbe állítható, majd a rögzítéséhez a kart előre kell nyomni.

## Gyújtáskapcsoló

A motor beindítására, leállítására és az izzításra szolgáló gyújtáskapcsoló (Ábra 24) 3 helyzetbe állítható: KI, BE/IZZÍTÁS és INDÍTÁS. Fordítsa a kulcsot BE/IZZÍTÁS helyzetbe, és tartsa itt, amíg az izzítógyertya-visszajelző ki nem alszik (kb. 7 másodperc); ezután fordítsa tovább a kulcsot INDÍTÁS helyzetbe az indítómotor bekapcsolásához. Engedje el a kulcsot, amint a motor beindult. A kulcs magától visszatér BE/ÜZEM helyzetbe. A motor leállításához fordítsa a kulcsot KI helyzetbe. Vegye ki az indítókulcsot a kapcsolóból a véletlen indítás megelőzése érdekében.

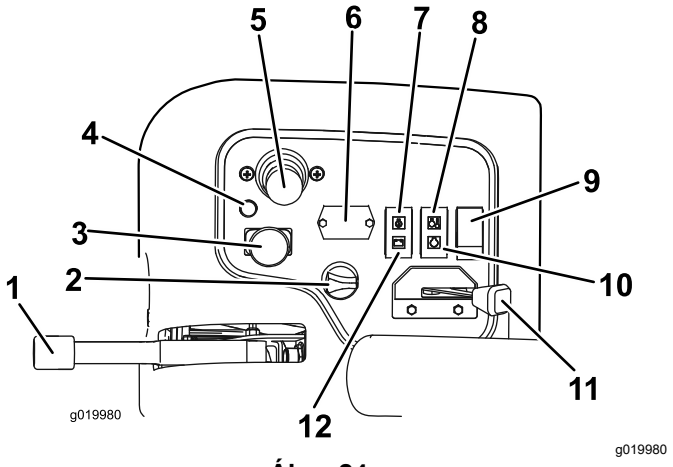


**Ábra 24**

| | | | |
|---|---|---|---|
| 1. | Rögzítőfék | 7. | Olajnyomás-visszajelző |
| 2. | Gyújtáskapcsoló | 8. | Hőmérséklet-visszajelző |
| 3. | Aktiváló/kikapcsoló kapcsoló | 9. | Világításkapcsoló |
| 4. | Diagnosztikai visszajelző | 10. | Izzítógyertya-visszajelző |
| 5. | Fűnyírás, leengedés/felemelés vezérlőkarja | 11. | Gázkar |
| 6. | Üzemóra-számláló | 12. | Generátor-visszajelző |

## Gázkar

A motorfordulatszám növeléséhez tolja előre a kart (Ábra 24), a csökkentéséhez húzza hátra.

## Aktiváló/kikapcsoló kapcsoló

A nyíróegységek működtetéséhez használja együtt az aktiváló/kikapcsoló kapcsolót (Ábra 24) és a fűnyírás, leengedés/felemelés vezérlőkarját. **A nyíróegységek leengedése a fűnyírás/vonulás kar VONULÁSI helyzetében nem lehetséges.**

## Üzemóra-számláló

Az üzemóra-számláló (Ábra 24) a gép működésének teljes óraszámát jelzi. A műszer bekapcsolt gyújtásnál folyamatosan számlál.

## Fűnyírás, leengedés/felemelés vezérlőkarja

Ezzel a karral (Ábra 24) emelhetők fel és engedhetők le a nyíróegységek, valamint indíthatók el és állíthatók le a forgókések, ha fűnyírás üzemmódban aktívak. **A nyíróegységek leengedése a fűnyírás/vonulás kar VONULÁSI helyzetében nem lehetséges.**

**Megjegyzés:** Ha a nyíróegységek aktívak, nem kell előretolt helyzetben tartania a kart a nyíróegységek leengedése vagy felemelése közben.

## Hűtőfolyadék-hőmérséklet visszajelzője

A hűtőfolyadék-hőmérséklet visszajelzője (Ábra 24) akkor világít, ha a hűtőfolyadék túlmelegedett. Ennél a hőmérsékletnél a nyíróegységek nem működnek. Ha a hűtőfolyadék-hőmérséklet további 5,5 °C-kal nő, a további károsodások megelőzése érdekében a motor leáll.

## Olajnyomás-visszajelző

Az olajnyomás-visszajelző (Ábra 24) akkor világít, ha a motorolaj nyomása járó motornál a biztonságos szint alá süllyed.

## Generátor-visszajelző

A generátor-visszajelzőnek (Ábra 24) nem szabad világítania, amikor a motor jár. Ha nem alszik ki, ellenőrizze a töltőrendszert, és szükség szerint javítsa meg.

## Izzítás-visszajelző

Az izzítás-visszajelző (Ábra 24) akkor világít, amikor az izzítógyertyák működnek.

## Rögzítőfék

Ha a motor nem jár, mindig húzza be a rögzítőféket (Ábra 24), hogy a gép ne mozdulhasson el. A rögzítőfék behúzásához húzza fel a karját. Ha behúzott rögzítőfék mellett a menetpedálra lép, a motor leáll.

## Diagnosztikai visszajelző

A diagnosztikai visszajelző (Ábra 24) akkor kezd világítani, ha a rendszerben hiba jelentkezik.

## Üzemanyag-szintjelző

Az üzemanyag-szintjelző (Ábra 25) az üzemanyagtartályban levő üzemanyag szintjét jelzi.

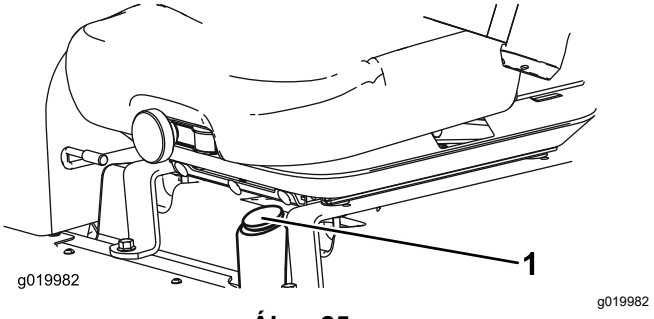


**Ábra 25**

1. Üzemanyag-szintjelző

## Tápcsatlakozó

A tápcsatlakozó, amely a kezelőpanel külsején található, 12 V-os tápellátást biztosít elektromos eszközök számára (Ábra 26).

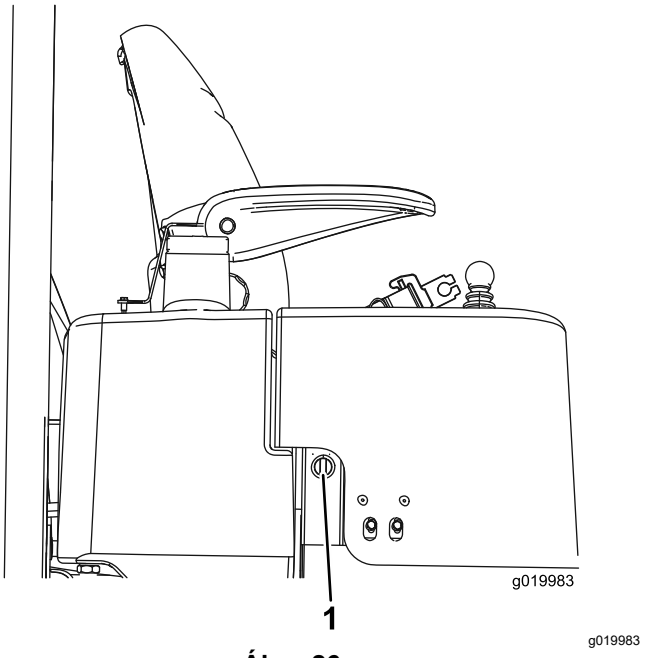


**Ábra 26**

1. Tápcsatlakozó

## Forgókésfordulatszám-szabályozó gomb

A forgókésfordulatszám-szabályozó gombbal szabályozható a nyíróegységek forgókésének fordulatszáma (Ábra 27). A forgókés-fordulatszám a gombot jobbra forgatva nő. A megfelelő forgókés-fordulatszám meghatározásához lásd a forgókés-fordulatszám táblázatot tartalmazó címkét (Ábra 31).

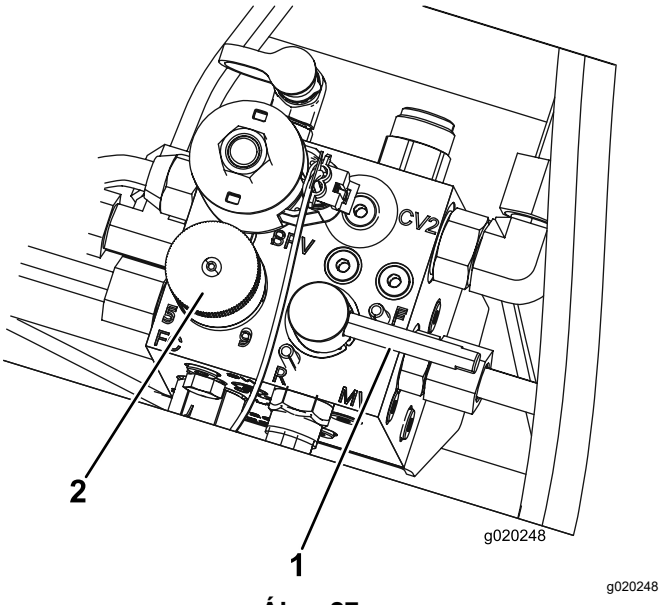


**Ábra 27**

1. Visszaforgatás kar
2. Forgókésfordulatszám-szabályozó gomb

## Visszaforgatás kar

A visszaforgatás kart használja a fűnyírás, leengedés/felemelés vezérlőkarjával (Ábra 27) együtt.

# Műszaki adatok

**Megjegyzés:** A műszaki adatok és a kialakítások külön értesítés nélkül változhatnak.

| Méretek | Reelmaster 3550 | Reelmaster 3555 | Reelmaster 3575 |
|---|---|---|---|
| Vágásszélesség | 208 cm | 254 cm | 254 cm |
| Teljes szélesség | 239 cm | 284 cm | 284 cm |
| Szállítási szélesség | 231 cm | 231 cm | 231 cm |
| Teljes hossz | 295 cm | 267 cm | 267 cm |
| Magasság a bukókeret tetejéig | 188 cm | 201 cm | 206 cm |
| Tengelytáv | 151 cm | 152 cm | 152 cm |
| Tömeg (felszerelve) | 900 kg | 1034 kg | 1157 kg |
| Tömeg (nyíróegységek nélkül) | 708 kg | 751 kg | 796 kg |

# Munkagépek és tartozékok

A géphez a Toro által jóváhagyott munkagépek és tartozékok széles választéka kapható, amelyek javítják és bővítik a gép képességeit. A jóváhagyott tartozékok és adapterek listájáért forduljon hivatalos márkaszervizhez, hivatalos Toro-forgalmazóhoz, vagy látogasson el a www.Toro.com webhelyre.

Az optimális teljesítmény és a gép biztonsági tanúsítványának fenntartása érdekében csak eredeti Toro-pótalkatrészeket és -tartozékokat használjon. A más által gyártott pótalkatrészek és tartozékok használata veszélyes lehet, és emellett a jótállást is érvénytelenítheti.

# Üzemeltetés

## *Működtetés előtt*

## Használat előtti munkavédelmi előírások

### Általános munkavédelmi előírások

- Soha ne engedje, hogy gyermekek vagy oktatásban nem részesült személyek üzemeltessék vagy szervizeljék a gépet. A helyi szabályozások korlátozhatják a kezelő életkorát. Az összes kezelő és szerelő képzéséért a tulajdonos tartozik felelősséggel.
- Ismerkedjen meg a berendezés biztonságos üzemeltetésével, a kezelőszervekkel és a biztonsági jelzésekkel.
- Állítsa le a motort, vegye ki az indítókulcsot, és várja meg, amíg az összes mozgó alkatrész leáll, csak ezután hagyja el a kezelőülést. Hagyja lehűlni a gépet, mielőtt beállítási, szervizelési, tisztítási vagy tárolási munkába kezd rajta.
- Ismerje meg, hogyan kell gyorsan megállítani a gépet és leállítani a motorját.
- Ne használja a gépet, ha nincs a helyén minden védőburkolat és egyéb védőelem, és azok nem működnek az előírt módon.
- A fűnyírás megkezdése előtt mindig győződjön meg a nyíróegységek megfelelő üzemállapotáról.
- Vizsgálja át a területet, ahol használni fogja a gépet, és távolítson el minden objektumot, amelyet a gép esetleg kidobhat.

### Az üzemanyaggal kapcsolatos óvintézkedések

- Az üzemanyag kezelése során járjon el különös körültekintéssel. Az üzemanyag rendkívül gyúlékony, és a gőzei robbanásveszélyesek.
- Oltson el minden cigarettát, szivart, pipát és egyéb gyújtóforrást.
- Csak jóváhagyott üzemanyagtartályt használjon.
- Járó vagy meleg motornál ne vegye le a tanksapkát, és ne tankoljon.
- Ne zárt helyen tankoljon vagy ürítse le az üzemanyagot.
- Ne tárolja a gépet vagy az üzemanyagtartályt olyan helyen, ahol nyílt láng, szikra vagy őrláng fordul elő, mint például vízmelegítőkön vagy más eszközökön.
- Ha kifolyt az üzemanyag, ne kísérelje meg a motor beindítását. Kerülje minden gyújtóforrás kialakulását, amíg az üzemanyag gőze el nem oszlott.

## Napi karbantartás elvégzése

**Szolgáltatásszünet:** Minden egyes használat előtt, vagy naponta

Mielőtt elkezdené a napi munkát a géppel, végezze el a minden használat előtti/napi ellenőrzéseket, amelyek felsorolásáért lásd: Karbantartás (oldal 36).

## A rögzítőfék ellenőrzése

**Szolgáltatásszünet:** Minden egyes használat előtt, vagy naponta

1. Indítsa be a motort, emelje fel a nyíróegységeket, engedje ki a rögzítőféket, és járjon a géppel egy nyílt, sík területre.
2. Húzza be a rögzítőféket (Ábra 28).

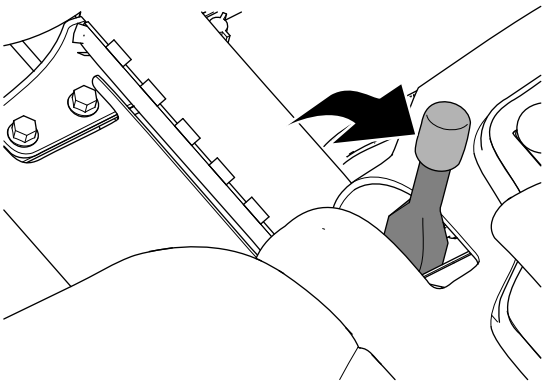


**Ábra 28**

3. A menetpedál segítségével induljon el géppel előremenetben.

   **Megjegyzés:** Ha a gép behúzott rögzítőfékkel elindul, állítson a rögzítőféken; lásd: A rögzítőfék beállítása (oldal 49).

   **Megjegyzés:** A rögzítőfék behúzott helyzetében előre elindulva a motor leáll.

4. Ha állított a rögzítőféken, ismételje meg a 2. és a 3. lépést.

   **Megjegyzés:** Ha a gép behúzott rögzítőfékkel elindul: végezze el a rögzítőfék szervizelését, ellenőrizze a bal és a jobb fékrudazatot, hogy

nincs-e elgörbülve, és ellenőrizze a fékkar csuklójának épségét; lásd: A rögzítőfékrendszer szervizelése (oldal 49).

5. Állítsa le a motort, vegye ki az indítókulcsot, és várja meg, amíg az összes mozgó alkatrész leáll, csak ezután hagyja el a kezelőülést.

# Tankolás

Kizárólag tiszta, friss alacsony (<500 ppm) vagy ultra-alacsony (<15 ppm) kéntartalmú dízelüzemanyagot vagy biodízel-üzemanyagot tankoljon. A minimális cetánszám legyen 40. A frissesség biztosítása érdekében legfeljebb annyi üzemanyagot vásároljon, amennyit 180 napon belül felhasznál.

Az üzemanyagtartály befogadóképessége kb. 42 liter.

–7 °C hőmérséklet felett használjon nyári (No. 2-D), –7 °C hőmérséklet alatt téli (No. 1-D vagy No. 1-D/2-D keverék) dízelüzemanyagot. Alacsonyabb hőmérsékleteken használjon téli üzemanyagot, amelynek alacsonyabb a lobbanáspontja, és jobb hideg áramlási jellemzőkkel rendelkezik, így megkönnyíti az indítást és csökkenti az üzemanyagszűrő eldugulásának kockázatát.

–7 °C hőmérséklet felett a nyári üzemanyag használata jóvoltából megnő az üzemanyag-szivattyú élettartama, és a motor teljesítménye is nagyobb lesz a téli üzemanyaggal való működtetéshez képest.

A gép **biodízel-üzemanyaggal is használható**.

A gép legfeljebb B20 (20% biodízel-üzemanyag, 80% gázolaj) biodízelüzemanyag-keverékkel is üzemeltethető. A keverékben lévő gázolaj legyen alacsony vagy nagyon alacsony kéntartalmú. Tegye meg a következő óvintézkedéseket:

- Az üzemanyag biodízel része feleljen meg az ASTM D6751 vagy EN14214 szabvány előírásainak.
- A keverék üzemanyag feleljen meg az ASTM D975 vagy az EN590 szabvány előírásainak.
- A biodízel-keverékek károsíthatják a festett felületeket.
- Hideg időben használjon B5 (5% biodízel-tartalom) vagy még kevesebb biodízelt tartalmazó keveréket.
- Figyelje az üzemanyaggal kapcsolatba kerülő szigeteléseket, tömlőket és tömítéseket, idővel ezek állaga romolhat.
- Ha biodízel-keverékek használatára tér át, idővel számítson az üzemanyagszűrő eltömődésére.
- A biodízel-üzemanyaggal kapcsolatos további tájékoztatásért forduljon a hivatalos Toro-forgalmazóhoz.

1. Parkolja le a gépet sík talajon, engedje le a nyíróegységeket, húzza be a rögzítőféket, állítsa le a motort, és vegye ki az indítókulcsot.
2. Tisztítsa meg a tanksapka körüli területet (Ábra 29).
3. Távolítsa el a tanksapkát.
4. Tankoljon a betöltőnyak alsó pereméig. **Ne töltse túl a tartályt.**
5. Tegye vissza a tanksapkát.
6. A tűzveszély megelőzése érdekében törölje le az esetleg kifolyt üzemanyagot.

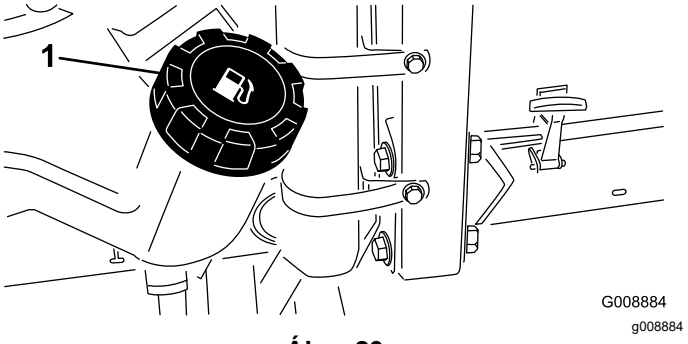


**Ábra 29**

1. Tanksapka

# Az ülés beállítása

## Az ülés helyzetének módosítása

Az ülés előre és hátra eltolható. Állítsa be az ülést úgy, hogy a legjobban végezhesse a gép irányítását, és a legkényelmesebb legyen a helyzete.

1. Az ülés kioldásához tolja el oldalra a kart (Ábra 30).
2. Csúsztassa az ülést a kívánt helyzetbe, majd engedje el a kart, hogy reteszelje az ülést a helyzetében.

## Az ülés felfüggesztésének beállítása

Az ülés beállítható, hogy zökkenőmentes, kényelmes haladást biztosítson. Állítsa be az ülést a legkényelmesebb helyzetbe.

A beállításához az elülső gombot elforgatva keresse meg a legkényelmesebb helyzetet (Ábra 30).

## Az üléstámla helyzetének módosítása

Az üléstámla beállítható olyan helyzetbe, hogy kényelmes vezetési helyzetet biztosítson. Állítsa be úgy a háttámla helyzetét, ahogy a legkényelmesebb.

A beállításához a jobb oldali kartámasz alatti gombot elforgatva keresse meg a legkényelmesebb helyzetet (Ábra 30).

## A kartámasz helyzetének módosítása

A kartámasz beállítható, hogy kényelmes haladást biztosítson. Állítsa be a kartámaszt a legkényelmesebb helyzetbe.

Hajtsa fel a kartámaszt, és a gombot elforgatva keresse meg a legkényelmesebb helyzetét (Ábra 30).

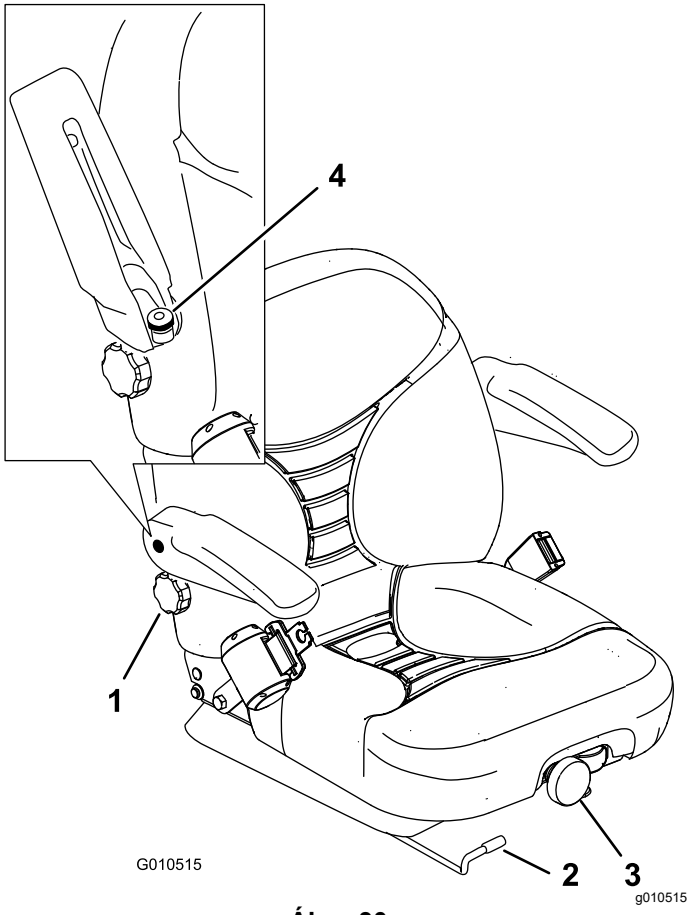


**Ábra 30**

1. Háttámlahelyzet-beállító gomb
2. Üléshelyzet-beállító kar
3. Ülésfelfüggesztés gombja
4. Kartámaszhelyzet-beállító gomb

# *Működtetés közben*

# Munka közben betartandó munkavédelmi előírások

## Általános munkavédelmi előírások

- A tulajdonos/üzemeltető megakadályozhatja a személyi sérüléssel vagy anyagi kárral járó baleseteket, és ő viseli értük a felelősséget.
- Viseljen megfelelő öltözéket, beleértve a védőszemüveget, a hosszú szárú nadrágot, a megfelelő, csúszásmentes lábbelit és a hallásvédelmi eszközt is. Hosszú haját kösse hátra, és ne viseljen laza ruházatot vagy ékszert.
- Ne üzemeltesse a gépet, ha fáradt, illetve alkohol vagy gyógyszer hatása alatt áll.
- A gép használatát teljes odafigyeléssel végezze. Ne végezzen olyan tevékenységet, amely elvonhatja a figyelmét, különben személyi sérülés vagy anyagi kár lehet a következmény.
- Mielőtt beindítaná a motort, gondoskodjon az összes meghajtó kezelőszerv semleges helyzetéről és a rögzítőfék behúzásáról, és tartózkodjon a kezelői helyen.
- Ne végezzen személyszállítást a gépen, és tartsa távol a bámészkodókat és gyerekeket a működtetési területtől.
- A gépet csak jó láthatóság esetén működtesse, hogy elkerülhesse a gödröket vagy rejtett veszélyeket.
- Kerülje a fűnyírást nedves füvön. A gyengébb tapadás miatt a gép megcsúszhat.
- Tartsa távol kezét és lábát a nyíróegységektől.
- Tolatás előtt nézzen hátra és lefelé, hogy szabad-e az út.
- Legyen óvatos, amikor be nem látható kanyarokhoz, cserjékhez, fákhoz vagy más olyan tárgyakhoz közelít, melyek akadályozhatják a látást.
- Ha nem végez fűnyírást, állítsa le a nyíróegységeket.
- Amikor kanyarodik, illetve utakat vagy járdákat keresztez a géppel, lassítson, és legyen körültekintő. Mindig adja meg az elsőbbséget.
- A motort csak jól szellőző helyen járassa. A kipufogógázok szén-monoxidot tartalmaznak, amely belélegezve halált okoz.
- Ne hagyjon járó gépet felügyelet nélkül.
- A kezelőállás elhagyása előtt végezze el az alábbiakat:
  - Parkolja le a gépet sík talajon.

– Kapcsolja ki a nyíróegységeket, és engedje le a tartozékokat.
– Húzza be a rögzítőféket.
– Állítsa le a motort, és vegye ki az indítókulcsot.
– Várja meg, amíg minden mozgó alkatrész megáll.

- A gépet csak megfelelő időjárás és jó látási körülmények között használja. Ne használja a gépet, ha villámcsapás lehetősége áll fenn.

## A fülke borulásvédelmi rendszerével (ROPS) kapcsolatos óvintézkedések

- A borulásvédelmi rendszer egyetlen elemét se távolítsa el a gépről.
- Győződjön meg a biztonsági öv bekapcsolt állapotáról és arról, hogy vészhelyzet esetén a lehető leggyorsabban ki tudja oldani.
- Mindig kapcsolja be a biztonsági övet.
- Ügyeljen a magasban található akadályokra és arra, hogy ne ütközzön nekik.
- Tartsa a borulásvédelmi rendszert biztonságos üzemállapotban – rendszeres időközönként alaposan ellenőrizze az épségét és a csavarok meghúzott állapotát.
- A borulásvédelmi rendszer sérült elemeit cserélje le. Ne végezzen rajtuk javítást vagy átalakítást.

## A lejtőkkel kapcsolatos munkavédelmi előírások

- A lejtők jelentős szerepet játszanak a megcsúszásos és borulásos balesetekben, amelyek súlyos sérülésekhez vagy halálhoz vezethetnek. A lejtőn történő biztonságos munkavégzésért Ön a felelős. A gép üzemeltetése bármilyen lejtőn különös óvatosságot igényel.
- Értékelje ki a helyszínt, ideértve a helyszín bejárását is, hogy meghatározza, biztonságos-e a gépet az adott lejtőn használni. A felmérés során használja mindig a józan eszét és ítélőképességét.
- A gép lejtőn történő használata tekintetében olvassa át a lejtőre vonatkozó alábbi munkavédelmi előírásokat. Mielőtt megkezdi a munkát, vizsgálja meg a helyszíni körülményeket, hogy meghatározza, használható-e a gép aznap az adott helyen. A terep változásával megváltozhatnak a gép lejtőn való üzemeltetésének körülményei is.
  – Kerülje a lejtőn való elindulást, megállást és kanyarodást. Ne változtasson hirtelen se sebességet, se haladási irányt. Lassan és fokozatosan kanyarodjon.
  – Ne használja a gépet, ha a tapadása, a kormányzása vagy a stabilitása kérdéses lehet.
  – Távolítsa el vagy jelölje meg az akadályokat, például árkot, lyukakat, keréknyomokat, kiemelkedéseket, köveket és egyéb rejtett veszélyeket. A magas fű akadályokat rejthet. Egyenetlen terepen a gép fel is borulhat.
  – Ne felejtse el, hogy nedves fűben, rézsűn vagy lejtőn haladva a gép elveszítheti a tapadását.
  – Nagyon óvatosan dolgozzon a géppel lejtő, árok, töltés, vizek és más veszélyek közelében. A gép hirtelen felborulhat, ha egyik kereke alól eltűnik a talaj. Tartson biztonságos távot a gép és bármilyen veszélyes hely között.
  – Mérje fel a veszélyt az emelkedő aljánál. Veszély esetén a lejtőn gyalogos által kezelt géppel végezze a fűnyírást.
  – Lejtőn való munkavégzéskor tartsa a nyíróegységeket lehetőség szerint a talajra leengedett helyzetben. Lejtőn a nyíróegységek felemelt helyzetében a gép instabillá válhat.

# A motor beindítása

Az alábbiak közül bármely esetben előfordulhat, hogy légtelenítenie kell az üzemanyagrendszert; lásd: Az üzemanyagrendszer légtelenítése (oldal 30):

- Új gép motorjának első beindítása
- A motor leállt, mert kifogyott az üzemanyag.
- Karbantartás történt az üzemanyagrendszer elemein, pl. szűrőcsere stb.

1. Ellenőrizze a rögzítőfék behúzott állapotát és a nyíróegységhajtás-kapcsoló KIKAPCSOLT helyzetét.
2. Lépjen le a menetpedálról, és ellenőrizze, hogy az SEMLEGES helyzetben áll-e.
3. Állítsa a gázkart félgáz helyzetbe.
4. Tegye a kulcsot a gyújtáskapcsolóba, fordítsa BE/IZZÍTÁS helyzetbe, és tartsa itt, amíg az izzítógyertya-visszajelző ki nem alszik (kb. 7 másodperc); ezután fordítsa tovább a kulcsot INDÍTÁS helyzetbe az indítómotor bekapcsolásához.

   **Megjegyzés:** Engedje el a kulcsot, amint a motor beindult. A kulcs magától visszatér BE/ÜZEM helyzetbe.

   ***Fontos:*** **Ne indítózzon 15 másodpercnél hosszabban, különben az indítómotor túlmelegszik. 10 másodperc folyamatos indítózás után várjon mindig 60 másodpercet, mielőtt újra indítózni kezdene.**

5. Amikor egy nagyjavítást követően első ízben indítja be a motort, járassa előre- és hátramenetben a gépet 1–2 percen át. Működtesse az emelőkart és a nyíróegységhajtás-kapcsolót is, hogy ellenőrizze az összes részegység megfelelő működését.

   Forgassa el a kormánykereket végkitérésig balra és jobbra, ellenőrizve a kormányrendszer működését, majd állítsa le a motort, és keressen esetleges olajszivárgást, laza alkatrészeket és más észrevehető hibát.

**⚠ VIGYÁZAT**

**A mozgó alkatrészek érintése személyi sérülést okozhat.**

**Állítsa le a motort, és várja meg, amíg az összes mozgó alkatrész leáll, csak ezután keressen olajszivárgást, laza alkatrészeket és egyéb rendellenességeket.**

# A motor leállítása

1. Állítsa a gázkart ALAPJÁRATI helyzetbe.
2. Állítsa a nyíróegységhajtás-kapcsolót KIKAPCSOLT helyzetbe.
3. Fordítsa az indítókulcsot KI helyzetbe.
4. Vegye ki az indítókulcsot a gyújtáskapcsolóból a véletlen indítás megelőzése érdekében.

# A forgókés-fordulatszám beállítása

A konzisztens, kiváló minőségű nyírás és egyöntetűen nyírt gyepfelület eléréséhez fontos, hogy a forgókés-fordulatszámot megfelelően beállítsa az ülés alatt található beállító gombbal. A forgókés-fordulatszámot az alábbi módon kell beállítani:

1. Válassza ki azt a vágásmagasságot, amelyre a nyíróegységeket beállította.
2. Válassza ki a feltételekhez leginkább illő haladási sebességet.
3. A megfelelő forgókés-fordulatszám meghatározásához lásd a forgókésfordulatszám-táblázatot tartalmazó címkéket (Ábra 31 és Ábra 32).

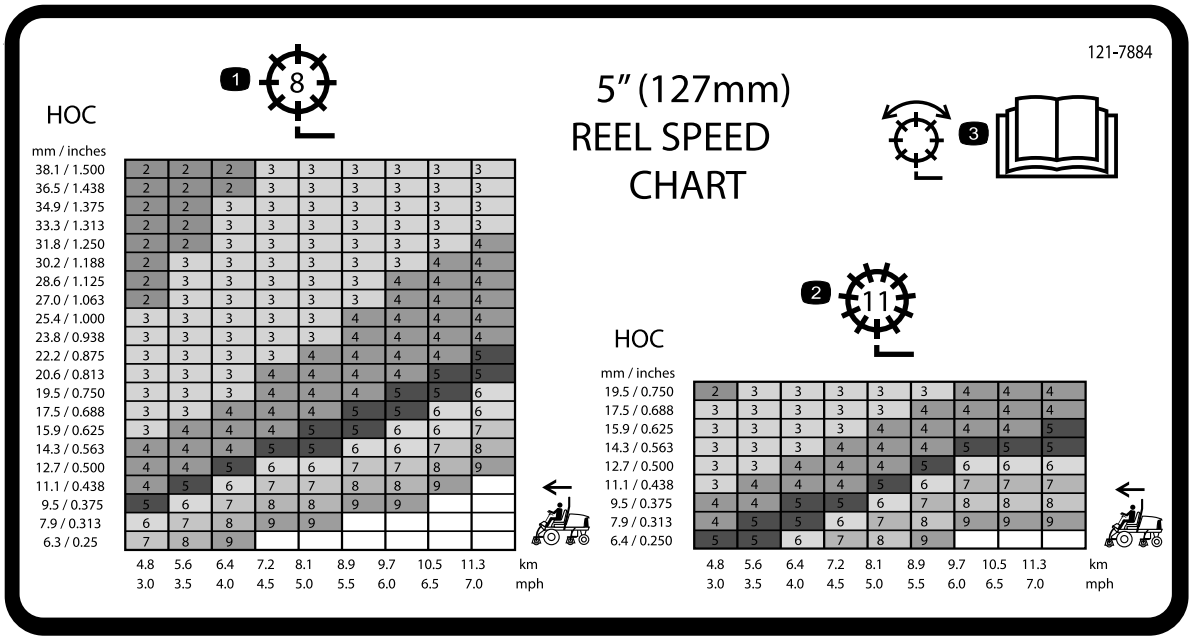


**Ábra 31**

03820 és 03910 típusjelű gép

1. A 8 pengés forgókés beállítása
2. A 11 pengés forgókés beállítása
3. A forgókés beállításával kapcsolatos további információkért olvassa el a *Kezelői kézikönyvet*.

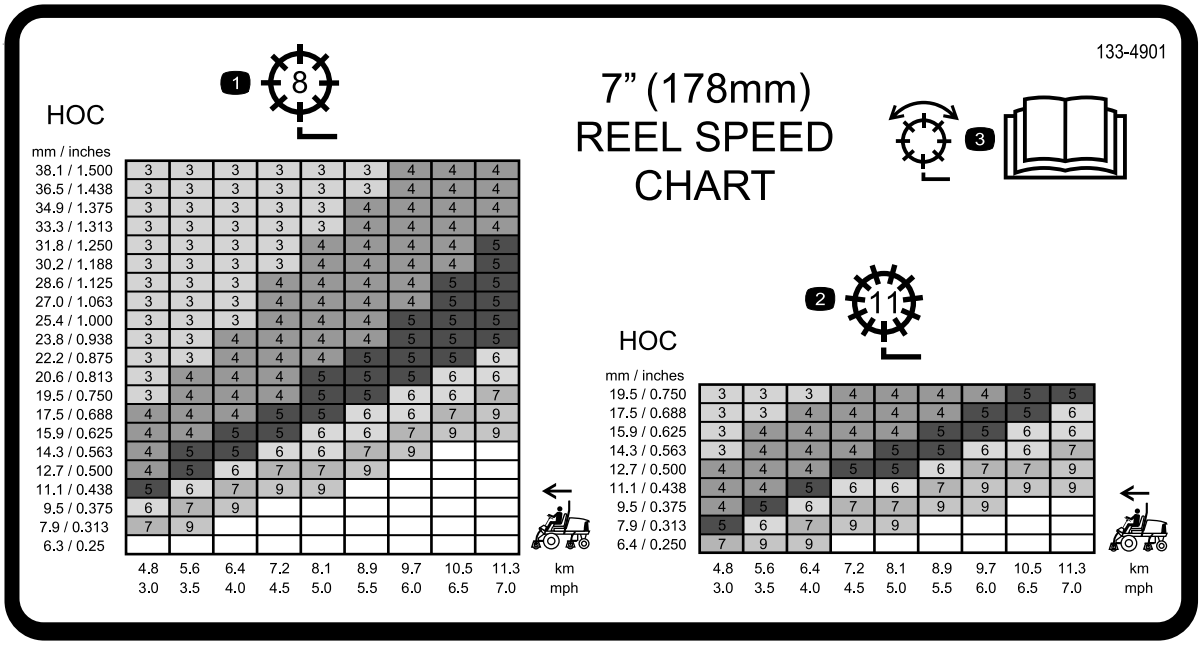


**Ábra 32**

03821-as modell

1. A 8 pengés forgókés beállítása
2. A 11 pengés forgókés beállítása
3. A forgókés beállításával kapcsolatos további információkért olvassa el a *Kezelői kézikönyvet*.

4. A forgókés-fordulatszám beállításához forgassa el úgy a gombot (Ábra 33), hogy a jelzőnyíl a kívánt fordulatszám-beállítást jelző számra mutasson.

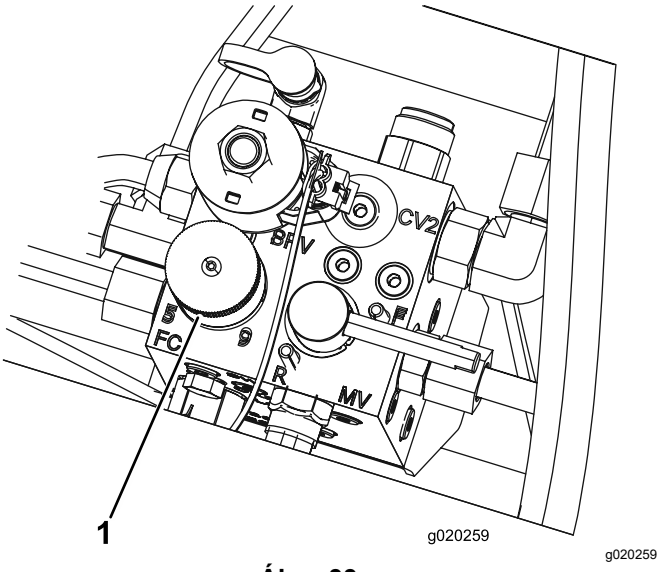


**Ábra 33**

1. Forgókésfordulatszám-szabályozó gomb

**Megjegyzés:** A forgókés-fordulatszám a gyepfeltételeknek megfelelően növelhető és csökkenthető. Gyűjtőkosár használata esetén a gyűjtési teljesítmény javításához növelje a forgókés-fordulatszámot.

# Az emelőkar-ellensúly beállítása

A hátsó nyíróegységek emelőkar-ellensúlyai beállíthatók, hogy kiegyenlítsék az eltérő gyepfeltételeket, és egyenletes vágásmagasságot biztosítsanak egyenetlen talajon, vagy ahol felgyűlik a hulladék.

Az ellensúlyok rugói 4 fokozatba állíthatók. Az egyes fokozatok 2,3 kg-mal csökkentik vagy növelik a nyíróegységen az ellensúly tömegét. A rugók az első rugótámasz mögé is betehetők, így nincs ellensúlyozás (negyedik fokozat).

1. Parkolja le a gépet sík talajon, engedje le a nyíróegységeket, húzza be a rögzítőféket, állítsa le a motort, és vegye ki az indítókulcsot.
2. Csúsztasson egy csövet vagy hasonló tárgyat a rugó hosszú végére, hogy megszüntesse a feszítését a beállítás során (Ábra 34).

**⚠ VIGYÁZAT**

**A rugók üzemi helyzetben feszülnek, így személyi sérülést okozhatnak.**

**Járjon el körültekintően a beállításuk során.**

3. Ha megszüntette rajta a rugóterhelést, távolítsa el a rugótámaszt a konzolhoz rögzítő csavart és önbiztosító anyát (Ábra 34).

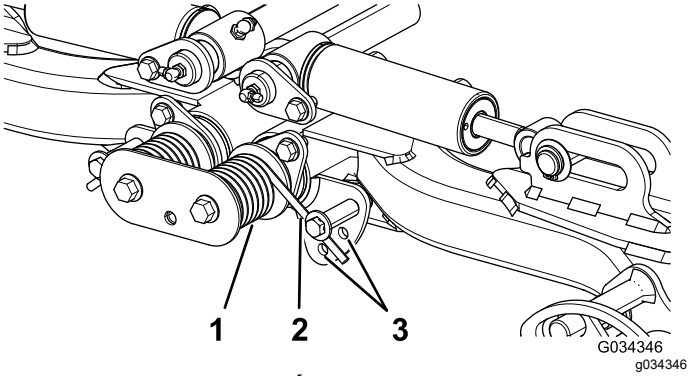


**Ábra 34**

1. Rugó
2. Rugótámasz
3. Többi furat

4. Helyezze át a rugótámaszt a kívánt furatba, majd rögzítse a csavar és az önbiztosító anya segítségével.
5. Ismételje meg az eljárást a másik rugóval.

# Az üzemanyagrendszer légtelenítése

1. Parkolja le a gépet sík talajon, engedje le a nyíróegységeket, húzza be a rögzítőféket, állítsa le a motort, és vegye ki az indítókulcsot.
2. Az üzemanyagtartály legyen legalább félig feltöltve.
3. Oldja ki és hajtsa fel a motorháztetőt.
4. Nyissa meg az üzemanyag-befecskendező szivattyú légtelenítő csavarját (Ábra 35).

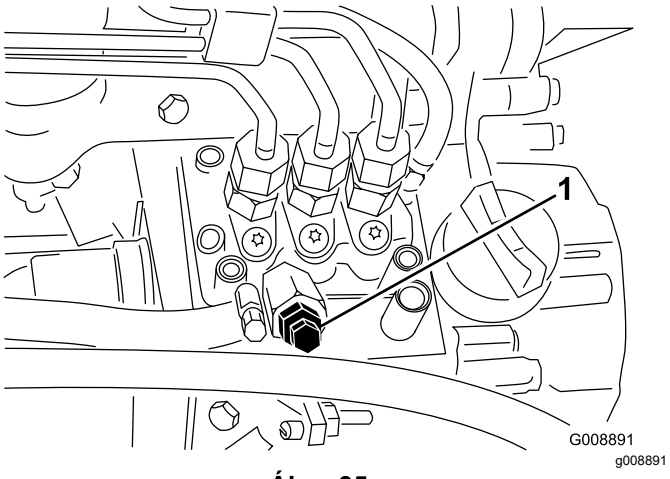


**Ábra 35**

1. Üzemanyag-befecskendező szivattyú légtelenítő csavarja

5. Fordítsa a kulcsot a gyújtáskapcsolóban BE helyzetbe. Az elektromos tápszivattyú működésbe lép, és elkezdi kinyomni a levegőt a légtelenítő csavar körül.

   **Megjegyzés:** Hagyja a kulcsot BE helyzetben mindaddig, amíg a csavar körül buborékmentes üzemanyag nem kezd kiáramlani.
6. Húzza meg a csavart, és fordítsa a kulcsot KI helyzetbe.

**Megjegyzés:** A motor normál esetben a fenti légtelenítési műveletet követően beindítható. Ha azonban a motor nem indul be, levegő szorulhatott a befecskendező szivattyú és a befecskendező szelepek közé; lásd: A befecskendező szelepek légtelenítése (oldal 44).

# A diagnosztikai visszajelző működésének ismertetése

A gépen diagnosztikai visszajelző található, amely akkor jelez, ha az elektronikus vezérlőegység elektronikai hibát észlel. A diagnosztikai visszajelző a kezelőpanelen található (Ábra 36). Ha az elektronikus vezérlőegység megfelelően működik, az indítókulcsot BE helyzetbe állítva a vezérlőegység diagnosztikai visszajelzője 3 másodpercre felgyullad, jelezve, hogy megfelelően működik. Ha a motor leáll, a visszajelző mindaddig világít, amíg az indítókulcsot el nem fordítja. A visszajelző villog, ha a vezérlőegység hibát észlel az elektromos rendszerben. Ha az indítókulcsot a hiba megszüntetését követően KI helyzetbe állítja, a visszajelző magától kialszik.

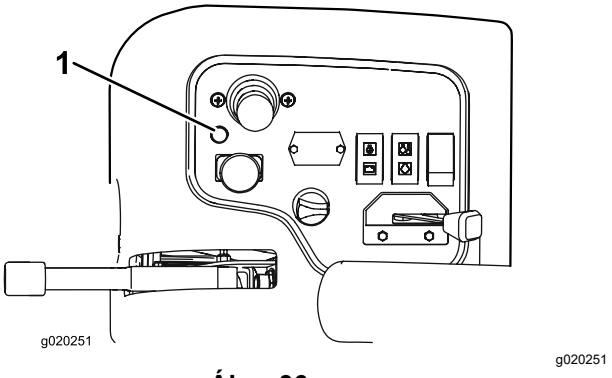


**Ábra 36**

1. Diagnosztikai visszajelző

Ha a diagnosztikai visszajelző villog, a vezérlőegység az alábbi hibák valamelyikét észlelte:

- Egy kimenet rövidzárlatba került.
- Egy kimenet áramköre megszakadt.

Határozza meg a diagnosztikai kijelző segítségével, hogy melyik kimenet hibásodott meg; lásd: A biztonsági reteszelő kapcsolók ellenőrzése (oldal 31).

Ha a diagnosztikai visszajelző a gyújtáskapcsoló BE helyzetében nem kezd világítani, akkor az elektronikus vezérlőegység nem működik. Ennek lehetséges okai a következők:

- A visszahurkolás nem csatlakozik.
- A visszajelző izzója kiégett.
- A biztosíték kiégett.
- A vezérlőegység meghibásodott.

  Ellenőrizze az elektromos csatlakozókat, a bemenetek biztosítékait és a diagnosztikai visszajelző izzóját. Ellenőrizze, hogy a visszahurkolás csatlakozója a vezetékköteg csatlakozójához csatlakozik-e.

# A diagnosztikai ACE-kijelző bemutatása

A gép elektronikus vezérlőegységgel rendelkezik, amely a legtöbb gépi funkciót vezérli. A vezérlőegység határozza meg a különböző bemeneti kapcsolók (pl. üléskapcsoló, gyújtáskapcsoló stb.) helyzete alapján, hogy mely kimeneteket kapcsolja be a mágnestekercsek vagy relék, így az adott gépfunkciók működtetéséhez.

Ahhoz, hogy az elektronikus vezérlőegység a kívánt módon vezérelhesse a gépet, az összes bemeneti kapcsolónak, kimeneti mágnestekercsnek és relének megfelelően kell csatlakoznia és működnie.

Használja a diagnosztikai ACE-kijelzőt a gép megfelelő elektromos működésének ellenőrzésére és kijavítására.

# A biztonsági reteszelő kapcsolók ellenőrzése

**Szolgáltatásszünet:** Minden egyes használat előtt, vagy naponta

A biztonsági reteszelő kapcsolók feladata a motorindítás meggátlása, ha a menetpedál nincs SEMLEGES helyzetben, az aktiváló/kikapcsoló kapcsoló nincs KIKAPCSOLT helyzetben, a fűnyírás, leengedés/felemelés vezérlőkarja pedig SEMLEGES helyzetben. A motornak emellett le kell állnia, ha üres kezelőülés vagy behúzott rögzítőfék mellett nyomják le a menetpedált.

**⚠ VIGYÁZAT**

**A biztonsági reteszelő kapcsolók lekötése vagy károsodása esetén a gép váratlanul működésbe léphet, amivel személyi sérülést okozhat.**

- **Ne bolygassa a reteszelőkapcsolókat.**
- **Ellenőrizze naponta a reteszelőkapcsolók működését, és cserélje ki a károsodott kapcsolókat, mielőtt működtetni kezdené a gépet.**

## A biztonsági reteszelő kapcsolók működésének ellenőrzése

1. Parkolja le a gépet sík talajon, engedje le a nyíróegységeket, húzza be a rögzítőféket, és állítsa le a motort.
2. Távolítsa el a burkolatot a kezelőpanelről.
3. Keresse meg a vezetékköteget és a visszahurkolás csatlakozóját (Ábra 37).

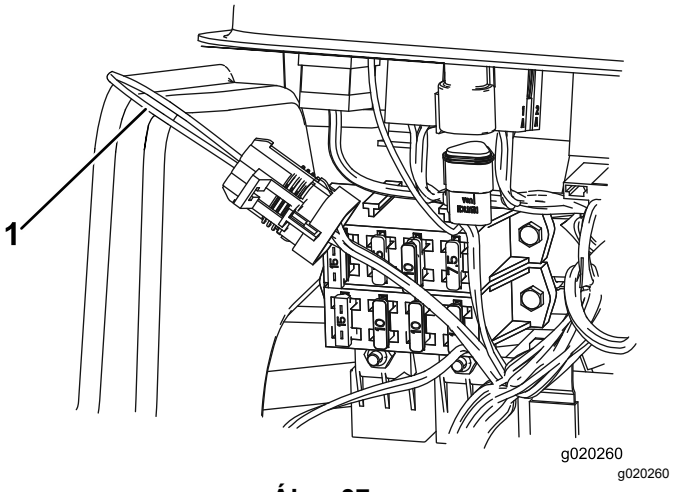


**Ábra 37**

1. Visszahurkolás csatlakozója

4. Húzza ki óvatosan a visszahurkolás csatlakozóját a vezetékköteg csatlakozójából.
5. Kösse rá a diagnosztikai ACE-kijelzőt a vezetékköteg csatlakozójára (Ábra 38).

   **Megjegyzés:** Ellenőrizze, hogy a megfelelő fedőcímkét helyezte-e a diagnosztikai ACE-kijelzőre.

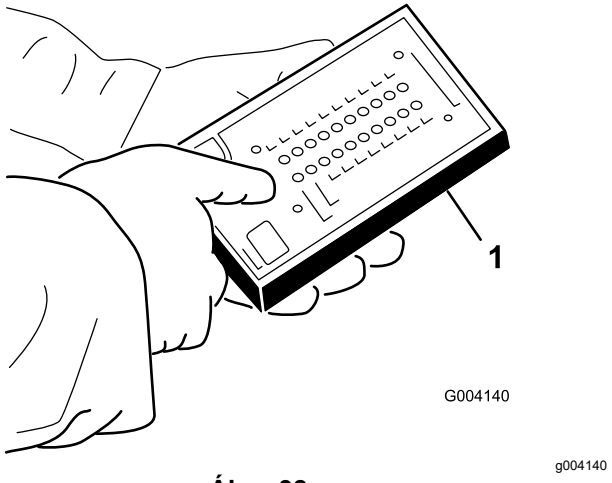


**Ábra 38**

1. Diagnosztikai ACE

6. Fordítsa az indítókulcsot BE helyzetbe, de ne indítózzon.

   **Megjegyzés:** A fedőcímkén a piros szöveg a bemeneti kapcsolókra, a zöld szöveg pedig a kimenetekre vonatkozik.

7. A diagnosztikai ACE jobb alsó oszlopában a „bemenetek megjelenítése” LED-nek világítania kell. Ha a „kimenetek megjelenítése” LED világít, nyomja meg a diagnosztikai ACE váltógombját, hogy a „bemenetek megjelenítése” LED világítson.

   A diagnosztikai ACE annak a bemenetnek a LED-jét gyújtja ki, amelynek a kapcsolója zárt helyzetű.

8. Állítson át egyenként minden kapcsolót nyitottból zárt helyzetűbe (azaz üljön be az ülésbe, nyomja le a menetpedált stb.), és ellenőrizze a diagnosztikai ACE-egységen, hogy a megfelelő LED az adott kapcsoló zárásakor világít-e. Ismételje meg az eljárást az összes kapcsolónál, amelyet kézzel működtetni tud.

9. Ha egy kapcsoló zárt helyzetében a hozzá tartozó LED nem világít, ellenőrizze a kapcsolóhoz tartozó összes vezetéket és csatlakozót, és/vagy ellenőrizze a kapcsolót ohmmérővel vagy multiméterrel. Cserélje ki a hibás kapcsolót, és javítsa meg a hibás vezetékeket.

   **Megjegyzés:** A diagnosztikai ACE segítségével a kimeneti mágnestekercsek és relék aktív állapota is megállapítható. Így gyorsan megállapítható egy adott hibáról, hogy elektromos vagy hidraulikus jellegű-e.

# A kimenetek működésének ellenőrzése

1. Parkolja le a gépet sík talajon, engedje le a nyíróegységeket, húzza be a rögzítőféket, állítsa le a motort, és vegye ki az indítókulcsot.
2. Távolítsa el a szervizfedelet a vezérlőkar oldaláról.
3. Keresse meg a vezetékköteget és a csatlakozókat a vezérlőegység közelében.
4. Húzza ki óvatosan a visszahurkolás csatlakozóját a vezetékköteg csatlakozójából.
5. Kösse rá a diagnosztikai ACE csatlakozóját a vezetékköteg csatlakozójára.

   **Megjegyzés:** Ellenőrizze, hogy a megfelelő fedőcímkét helyezte-e fel a diagnosztikai ACE-kijelzőre.

6. Fordítsa az indítókulcsot BE helyzetbe, de ne indítózzon.

   **Megjegyzés:** A fedőcímkén a piros szöveg a bemeneti kapcsolókra, a zöld szöveg pedig a kimenetekre vonatkozik.

7. A diagnosztikai ACE jobb alsó oszlopában a „bemenetek megjelenítése” LED-nek világítania kell. Ha a „megjelenített bemenetek” LED világít, nyomja meg a diagnosztikai ACE váltógombját, hogy a „megjelenített kimenetek” LED világítson.

   **Megjegyzés:** Előfordulhat, hogy a következő lépés végrehajtásához többször is át kell váltania a „megjelenített bemenetek” és a „megjelenített kimenetek” között. A váltáshoz nyomja meg röviden a váltógombot. Ezt a szükséges alkalommal kell megtennie. Ne nyomja hosszan a gombot.

8. Üljön be az ülésbe, és kísérelje meg működtetni a gép kívánt funkcióját. A megfelelő kimenethez tartozó LED-nek világítania kell annak jelzésére, hogy az ECM aktiválta az adott funkciót.

   **Megjegyzés:** Ha az adott LED nem világít, ellenőrizze, hogy a funkció működését befolyásoló bemeneti kapcsoló a megfelelő helyzetben van-e. Ellenőrizze a kapcsoló megfelelő működését. Ha a kimenethez tartozó LED világít, de a gép nem a várt módon működik, az azt jelzi, hogy a hiba nem elektromos természetű. Végezze el a szükséges javítást.

   **Megjegyzés:** Ha minden bemeneti kapcsoló a megfelelő helyzetben van és megfelelően működik, de az adott kimenethez tartozó LED nem világít, ez ECM-hibát jelez. Ilyen esetben forduljon segítségért hivatalos Toro-forgalmazójához.

***Fontos:*** **A diagnosztikai ACE-kijelző nem hagyható a gépre csatlakoztatva. Nem arra készült, hogy elviselje a gép napi használata során jelentkező behatásokat. Ha befejezte a diagnosztikai ACE használatát, kösse le a gépről, és kösse vissza a visszahurkolást a vezetékköteg csatlakozójára. A gép a visszahurkolás csatlakoztatása nélkül nem működik. Tegye el a diagnosztikai ACE-egységet egy száraz, biztonságos helyre a műhelyben; ne a gépen tárolja.**

# Üzemeltetési tanácsok

## Megismerkedés a géppel

A tényleges fűnyírás megkezdése előtt sajátítsa el a gép működtetését egy nyitott területen. Gyakorolja a motor beindítását és leállítását. Gyakorolja az előremenetet és a hátramenetet. Gyakorolja a nyíróegységek leengedését és felemelését, valamint azok be- és kikapcsolását. Ha megismerkedett a géppel, gyakorolja az emelkedőn és lejtőn történő munkavégzést különböző sebességek mellett.

## A figyelmeztető rendszer ismertetése

Ha egy figyelmeztető lámpa használat közben világítani kezd, álljon meg azonnal a géppel, és szüntesse meg a problémát, mielőtt folytatná a munkát. Súlyos károsodás lehet a következménye, ha hibás állapotában használja a gépet.

## Fűnyírás

Indítsa be a motort, és állítsa a gázkart GYORS helyzetbe. Állítsa az aktiváló/kikapcsoló kapcsolót AKTIVÁLT helyzetbe, a fűnyírás, leengedés/felemelés vezérlőkarjával pedig indítsa el a nyíróegységeket (az első nyíróegységeket úgy állítják be, hogy a hátsó nyíróegységek előtt ereszkedjenek le). Az előremenetben történő fűnyíráshoz nyomja le előre a menetpedált.

## A gép vezetése vonulási üzemmódban

Állítsa az aktiváló/kikapcsoló kapcsolót KIKAPCSOLT helyzetbe, és emelje fel a nyíróegységeket vonulási helyzetbe. Állítsa a fűnyírás/vonulás kart VONULÁSI helyzetbe. Akadályok közelében haladva ügyeljen arra, nehogy véletlenül károsodjon a gép vagy valamelyik nyíróegység. Legyen különösen óvatos, ha lejtőn dolgozik a géppel. Haladjon lassan, és kerülje az éles kanyarodásokat a lejtőn, nehogy felboruljon a géppel.

# *Működtetés után*

# A használatot követően betartandó munkavédelmi előírások

## Általános munkavédelmi előírások

- Állítsa le a motort, vegye ki az indítókulcsot, és várja meg, amíg az összes mozgó alkatrész leáll, csak ezután hagyja el a kezelőülést. Hagyja lehűlni a gépet, mielőtt beállítási, szervizelési, tisztítási vagy tárolási munkába kezd rajta.
- Tisztítsa le a füvet és törmeléket a nyíróegységekről, a hajtásokról, a hűtőrácsokról, valamint a tűzveszély megelőzése érdekében a hangtompítókról és a motortérből. Takarítsa fel a kiömlött olajat vagy üzemanyagot.
- Kapcsolja ki a tartozékok meghajtását szállításkor, vagy amikor nem használja a gépet.
- Szükség szerint végezze el a biztonsági öv karbantartását és tisztítását.
- Se a gépet, se az üzemanyagtartályt ne tárolja olyan helyen, ahol nyílt láng, szikra vagy őrláng fordul elő, például vízmelegítőn vagy más eszközökön.

# A gép tolása vagy vontatása

Vészhelyzetben a gép mozgatható úgy, hogy megnyitja a változó kiszorítású hidraulikaszivattyú megkerülőszelepét, felszerel egy hidraulikatömlőt a visszacsapószelep áthidalásához, majd tolni vagy vontatni kezdi a gépet.

***Fontos:*** **A gép tolása vagy vontatása ne történjen 3–4,8 km/h-nál nagyobb sebességgel és 0,4 km-nél nagyobb távolságra, különben a hajtásrendszer belső károsodást szenvedhet. A gép tolásakor vagy vontatásakor a megkerülőszelep legyen nyitott helyzetben. Emellett fel kell szerelni egy hidraulikatömlőt a visszacsapószelep megkerüléséhez arra az esetre, ha a gép tolása vagy vontatása hátrafelé történik.**

Ha a gépet tolni vagy vontatni kell, nagy a valószínűsége, hogy előre és hátrafelé is el kell mozdítani. Annak érdekében, hogy a hajtásrendszert a tolás vagy vontatás ne károsítsa, legjobb felkészülni az előre- és a hátrafelé történő tolásra vagy vontatásra is.

# A gép előkészítése hátrafelé toláshoz vagy vontatáshoz

***Fontos:*** **Ha a gépet hátrafelé kell tolni vagy vontatni, először át kell hidalni a négykerék-meghajtás csőelosztóján a visszacsapószelepet.**

A visszacsapószelep megkerüléséhez az alábbi Toro-alkatrészek szükségesek:

- Toro-cikksz. 59-7410, diagnosztikai szerelvény
- Toro-cikksz. 354-79, diagnosztikaiszerelvény-sapka
- Toro-cikksz. 95-8843, hidraulikatömlő
- Toro-cikksz. 95-0985, csatlakozó szerelvény (2)
- Toro-cikksz. 340-77, hidraulikus szerelvény (2)

1. Szerelje be a diagnosztikai szerelvényt a hátsó hajtás csőelosztóján az M8 és a P2 csatlakozási pont közti jelöletlen csatlakozási pontba (Ábra 39).

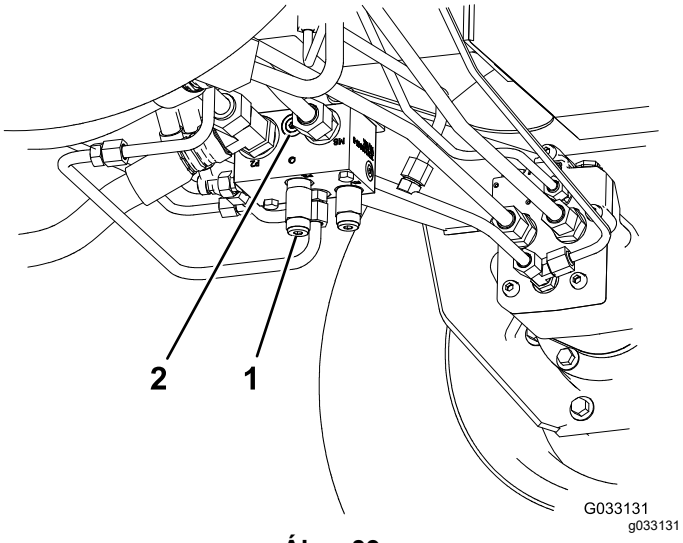


**Ábra 39**

1. Hátsó hajtás csőelosztója (a bal első kerék mögött)
2. Jelöletlen nyílás

2. Kösse be a hidraulikatömlőt a hátsó hajtás csőelosztójába beszerelt diagnosztikai szerelvény és a hátrameneti nyomásellenőrző csatlakozási pont közé (Ábra 40).

   **Megjegyzés:** A tömlő bekötéséhez használja fel a hidraulikus szerelvényeket és a csatlakozó szerelvényeket szükség szerint.

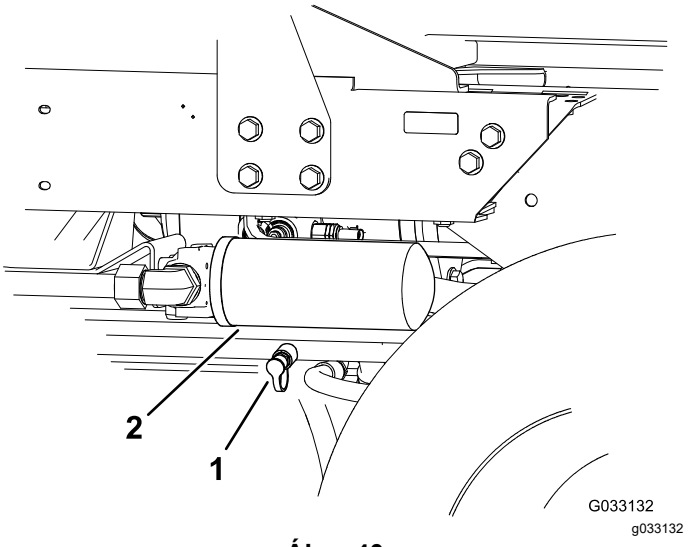


**Ábra 40**

1. Hátrameneti nyomásellenőrző csatlakozási pont
2. Visszatérő hidraulikafolyadék-szűrő

3. A megnyitásához fordítsa el balra vagy jobbra 90°-kal (¼ fordulattal) a megkerülőszelepet, hogy belül szabadon áramoljon a hidraulikafolyadék (Ábra 41).

   **Megjegyzés:** Mivel a folyadék megkerüli a hajtásrendszert, az kenés nélkül marad, ezért az épsége érdekében csak lassan szabad mozgatni a gépet.

   Jegyezze meg a szelep helyzetét a megnyitásakor és az elzárásakor.

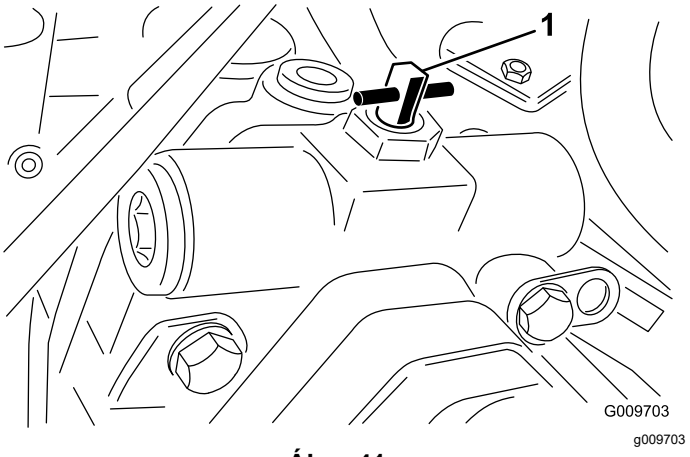


**Ábra 41**

1. Megkerülőszelep

4. Ha befejezte a gép tolását vagy vontatását, szerelje le a felszerelt hidraulikatömlőt.
5. Szerelje vissza a hátrameneti nyomásellenőrző csatlakozási pontra a védősapkát.
6. Szerelje fel a diagnosztikai szerelvény sapkáját a csőelosztóra felszerelt szerelvényre.

7. A motor beindítása előtt fordítsa el visszafelé 90°-kal (¼ fordulattal) a megkerülőszelepet.

   **Megjegyzés:** A szelep elzárásakor ne lépje túl a 7–11 N·m nyomatékot.

## A gép tolása vagy vontatása csak előre

Ha a gépet csak előre kell eltolni vagy vontatni, csak a megkerülőszelepet kell elfordítani.

***Fontos:*** **Ha a gépet hátrafelé kell tolni vagy vontatni, lásd: A gép előkészítése hátrafelé toláshoz vagy vontatáshoz (oldal 34).**

1. Nyissa fel a motorháztetőt, és távolítsa el a középső burkolatot.
2. A megnyitásához fordítsa el balra vagy jobbra 90°-kal (¼ fordulattal) a megkerülőszelepet, hogy belül szabadon áramoljon a hidraulikafolyadék (Ábra 41).

   **Megjegyzés:** Mivel a folyadék megkerüli a hajtásrendszert, az kenés nélkül marad, ezért az épsége érdekében csak lassan szabad előre mozgatni a gépet.

   Jegyezze meg a szelep helyzetét a megnyitásakor és az elzárásakor.
3. A motor beindítása előtt fordítsa el visszafelé 90°-kal (¼ fordulattal) a megkerülőszelepet.

   **Megjegyzés:** A szelep elzárásakor ne lépje túl a 7–11 N·m nyomatékot.

# A gép szállítása

- A gép utánfutóra vagy teherjárműre történő felrakásakor használjon teljes szélességű rámpákat.
- Kösse le a gépet biztonságosan.

# A lekötési pontok azonosítása

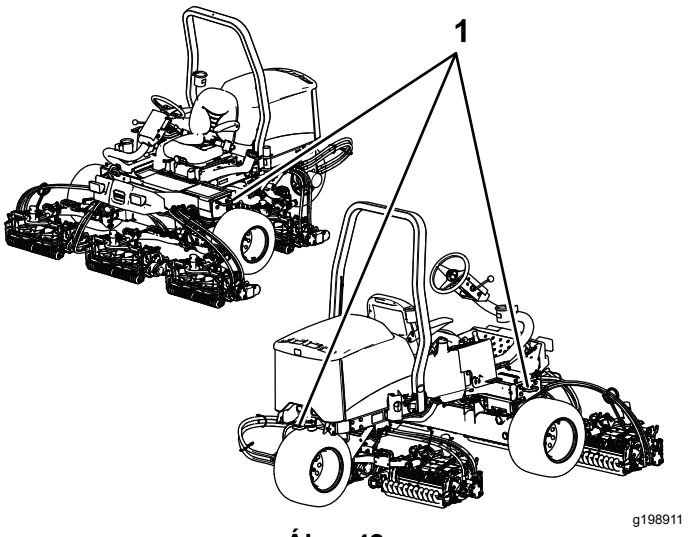


**Ábra 42**

1. Lekötőhurkok

# Karbantartás

**Megjegyzés:** A gép jobb és bal oldala a normál üzemeltetési helyzetből nézve határozható meg.

**Megjegyzés:** Az elektromos vagy hidraulikus bekötési rajz ingyenes példánya letölthető a www.Toro.com weboldalról, miután a honlap Manuals (Kézikönyvek) hivatkozásán keresztül megkereste az adott gépet.

***Fontos:* A további karbantartási eljárásokra vonatkozóan lásd a motor és a nyíróegység *Kezelői kézikönyvét*.**

## Biztonsági tudnivalók karbantartáskor

- A kezelőállás elhagyása előtt végezze el az alábbiakat:
  - Parkolja le a gépet sík talajon.
  - Kapcsolja ki a nyíróegységeket, és engedje le a tartozékokat.
  - Húzza be a rögzítőféket.
  - Állítsa le a motort, és vegye ki az indítókulcsot.
  - Várja meg, amíg minden mozgó alkatrész megáll.
- A karbantartás megkezdése előtt hagyja a gép elemeit lehűlni.
- Ha lehet, járó motorú gépen ne végezzen karbantartást. Maradjon távol a mozgó alkatrészektől.
- Bakolja alá a gépet, ha alatta végez munkát.
- Az energiát tároló alkatrészekből óvatosan engedje ki a nyomást.
- Tartsa a gép összes részegységét megfelelő üzemállapotban, a kötőelemeket pedig kellően meghúzva.
- Cseréljen ki minden kopott vagy sérült címkét.
- A biztonság és az optimális teljesítmény érdekében csak eredeti Toro-pótalkatrészeket használjon. A más által gyártott pótalkatrészek használata veszélyes lehet, és emellett a jótállást is érvényteleníti.

## Ajánlott karbantartási ütemterv(ek)

| Karbantartási időköz | Karbantartási intézkedés |
|---|---|
| Az első óra után | • Húzza meg a kerékanyákat. |
| Az első 10 óra után | • Húzza meg a kerékanyákat.<br>• Ellenőrizze az ékszíjak állapotát és feszességét. |
| Az első 50 óra után | • Cserélje le a motorolajat és az olajszűrőt. |
| Minden egyes használat előtt, vagy naponta | • Vizsgálja át a biztonsági övet. nincs-e rajta kopás, vágás és egyéb károsodás. Cserélje le a biztonsági övet, ha bármely eleme nem működik megfelelően.<br>• Ellenőrizze a rögzítőféket.<br>• Ellenőrizze a biztonsági reteszelőrendszert.<br>• Ellenőrizze a motorolaj szintjét.<br>• Ürítse le a vízleválasztót.<br>• Ellenőrizze a gumiabroncsok nyomását.<br>• Ellenőrizze a hűtőfolyadék szintjét.<br>• Tisztítsa le a hűtőről a hulladékot.<br>• Ellenőrizze a hidraulikavezetékeket és tömlőket.<br>• Ellenőrizze a hidraulikafolyadék szintjét.<br>• Ellenőrizze a forgókés-fenékkés érintkezést. |
| Minden 25 órában | • Ellenőrizze az elektrolitszintet (30 naponként, ha a gép tárolásban van). |
| Minden 50 órában | • Kenje meg az összes csapágyat és perselyt (naponta, ha poros, koszos környezetben dolgozik). |
| Minden 100 órában | • Ellenőrizze az ékszíjak állapotát és feszességét. |
| Minden 150 órában | • Cserélje le a motorolajat és az olajszűrőt. |

| Karbantartási időköz | Karbantartási intézkedés |
|---|---|
| Minden 200 órában | • Végezze el a légszűrő szervizelését (gyakrabban, ha nagyon poros, koszos környezetben dolgozik a géppel).<br>• Húzza meg a kerékanyákat.<br>• Ellenőrizze a rögzítőfék beállítását. |
| Minden 400 órában | • Vizsgálja meg az üzemanyagcsöveket és -csatlakozókat.<br>• Cserélje le az üzemanyagszűrő tartályt.<br>• Végezze el a rögzítőfékrendszer szervizelését. |
| Minden 800 órában | • Ha nem a javasolt hidraulikafolyadékot használja, vagy valaha is alternatív folyadékot töltött a tartályba, cserélje le a hidraulikafolyadékot.<br>• Ha nem a javasolt hidraulikafolyadékot használja, vagy valaha is alternatív folyadékot töltött a tartályba, cserélje ki a hidraulikaszűrőt. |
| Minden 1000 órában | • Ha a javasolt hidraulikafolyadékot használja, cserélje ki a hidraulikaszűrőt. |
| Minden 2000 órában | • Ha a javasolt hidraulikafolyadékot használja, cserélje le a hidraulikafolyadékot. |
| Minden 2 évben | • Ürítse le és tisztítsa ki az üzemanyagtartályt. |

# Napi karbantartási ellenőrzőlista

Rendszeres használatához másolja le az oldalt.

| A karbantartás során ellenőrizendő elem | Hét: | | | | | | |
|---|---|---|---|---|---|---|---|
| | Hét. | K. | Sze. | Cs. | P. | Szo. | Vas. |
| Ellenőrizze a biztonsági reteszeléseket. | | | | | | | |
| Ellenőrizze a fék működését. | | | | | | | |
| Ellenőrizze a motorolaj szintjét. | | | | | | | |
| Ellenőrizze a hűtőfolyadék szintjét. | | | | | | | |
| Ürítse le a vízleválasztót. | | | | | | | |
| Ellenőrizze a légszűrőt, a porsapkát és a szellőzőszelepet. | | | | | | | |
| Ellenőrizze a szokatlan motorzajokat.[1] | | | | | | | |
| Ellenőrizze a hűtőt törmelék szempontjából. | | | | | | | |
| Ellenőrizze a szokatlan üzemi zajokat. | | | | | | | |
| Ellenőrizze a hidraulikafolyadék szintjét. | | | | | | | |
| Ellenőrizze a hidraulikatömlők épségét. | | | | | | | |
| Ellenőrizze a folyadékszivárgást. | | | | | | | |
| Ellenőrizze az üzemanyagszintet. | | | | | | | |
| Ellenőrizze a gumiabroncsok nyomását. | | | | | | | |
| Ellenőrizze a műszerek működését. | | | | | | | |
| Ellenőrizze a vágásmagasság-beállítást. | | | | | | | |
| Kenje meg az összes zsírzószemet.[2] | | | | | | | |
| Javítsa meg a sérült fényezést javítófestékkel. | | | | | | | |
| Mossa le a gépet. | | | | | | | |

[1] Ellenőrizze az izzítógyertyát és a befecskendező fúvókákat, ha a motor nehezen indul, erősen füstöl vagy egyenetlenül jár.

[2] Lemosás után **mindig azonnal**, az előírt időköztől függetlenül.

## Problémás területekkel kapcsolatos megjegyzések

| Az ellenőrzést végezte: | | |
|---|---|---|
| **Tétel** | **Dátum** | **Információk** |
| 1 | | |
| 2 | | |
| 3 | | |
| 4 | | |
| 5 | | |

# *Karbantartás előtti intézkedések*

## A védőburkolat eltávolítása

1. Oldja ki és hajtsa fel a motorháztetőt.
2. Távolítsa el a motorháztető forgócsapjait a tartókonzolokban biztosító sasszeget (Ábra 43).

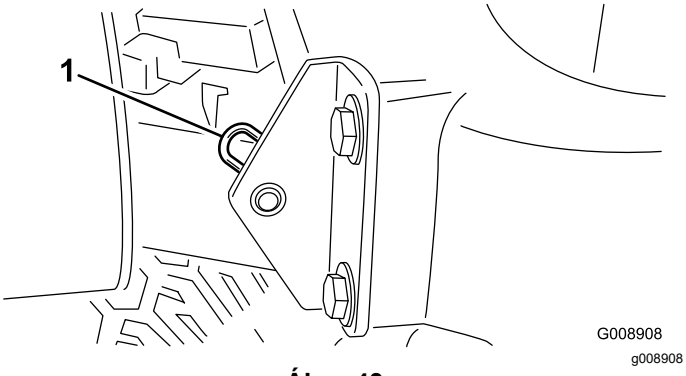


**Ábra 43**

1. Rugós sasszeg

3. Csúsztassa el a motorháztetőt jobbra, emelje fel a másik oldalát, majd húzza ki a tartókonzolokból.

**Megjegyzés:** A motorháztető visszaszereléséhez végezze el az eljárást fordítva.

## Az akkumulátorrekesz-fedél eltávolítása

Lazítsa meg a gombokat, és távolítsa el az akkumulátorrekesz fedelét (Ábra 44).

**Megjegyzés:** További tájékoztatásért lásd: Az akkumulátor szervizelése (oldal 45).

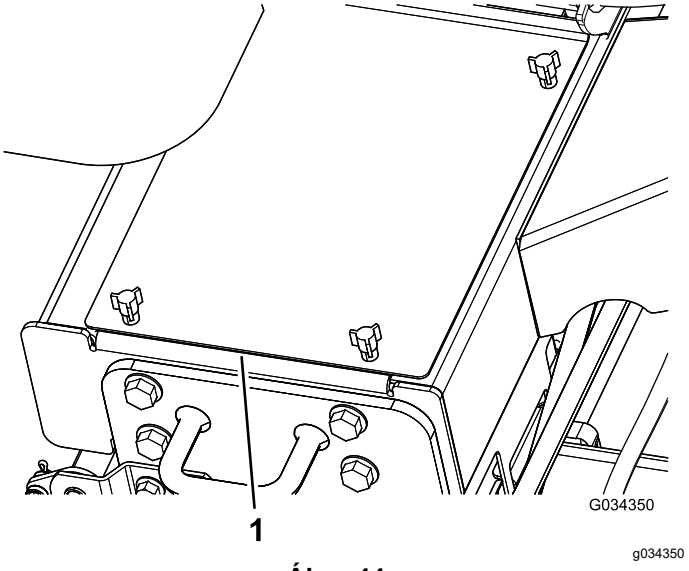


**Ábra 44**

1. Akkumulátorfedél

# Kenés

## A csapágyak és perselyek zsírzása

**Szolgáltatásszünet:** Minden 50 órában (naponta, ha poros, koszos környezetben dolgozik).

Parkolja le a gépet sík talajon, engedje le a nyíróegységeket, húzza be a rögzítőféket, állítsa le a motort, és vegye ki az indítókulcsot.

Kenje meg rendszeresen a zsírzószemeket 2. számú lítiumos zsírral. Kenje meg az összes csapágyat és perselyt naponta, ha poros, koszos környezetben dolgozik. Poros, piszkos működési feltételek mellett szennyeződés juthat be a csapágyakba és perselyekbe, ami gyorsabb kopást eredményez. Végezze el a kenést a zsírzógombokon keresztül minden lemosást követően azonnal, az előírt időköztől függetlenül.

A zsírzógombok elhelyezkedése és a kenéskor felhasználandó zsír mennyisége a következő:

- A kormányrendszer forgócsapja (Ábra 45)

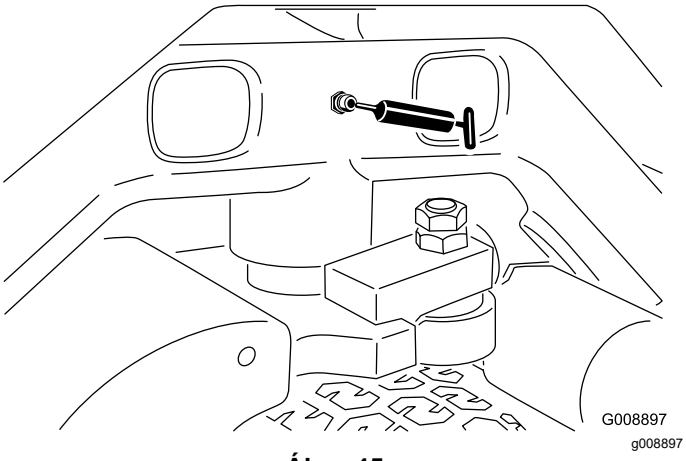


**Ábra 45**

- Első emelőkarcsuklók és emelő munkahengerek (egyenként 3 helyen); lásd Ábra 46.

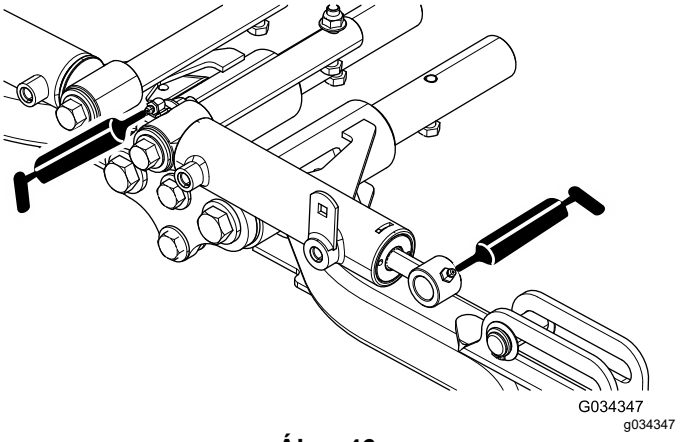


**Ábra 46**

- Hátsó emelőkarcsuklók és emelő munkahengerek (egyenként 3 helyen); lásd Ábra 47.

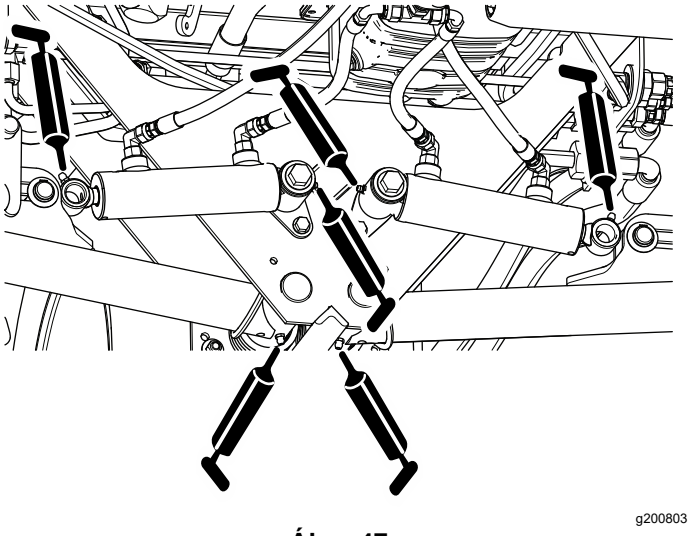


**Ábra 47**

- Nyíróegységek csuklópontjai (egyenként 2); lásd: Ábra 48.

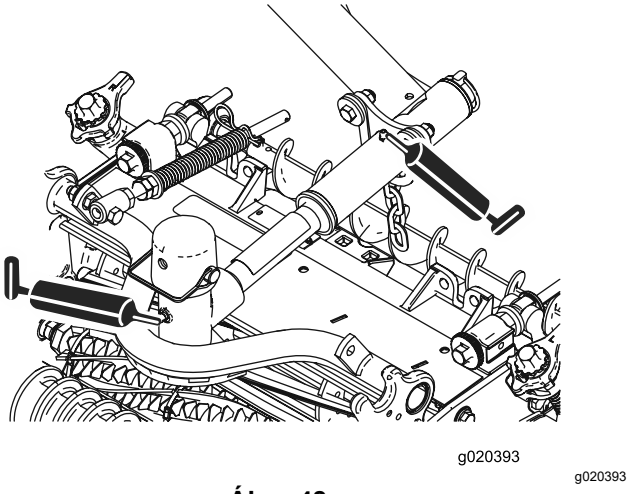


**Ábra 48**

- A semleges helyzet beállító mechanizmusa (Ábra 49)

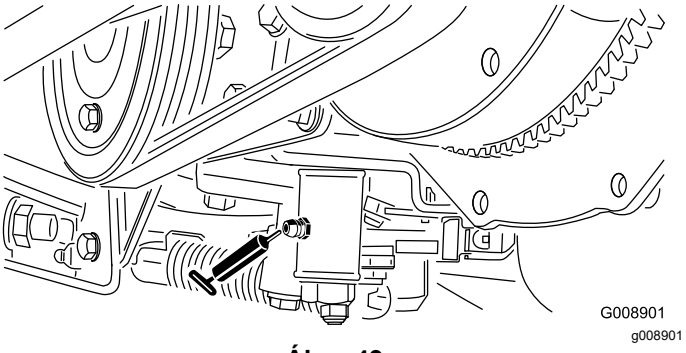


**Ábra 49**

- Fűnyírás/vonulás csúszka (Ábra 50)

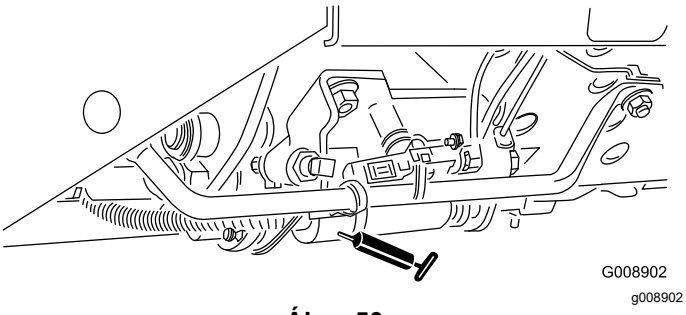


**Ábra 50**

- Szíjfeszítő forgócsap (Ábra 51)

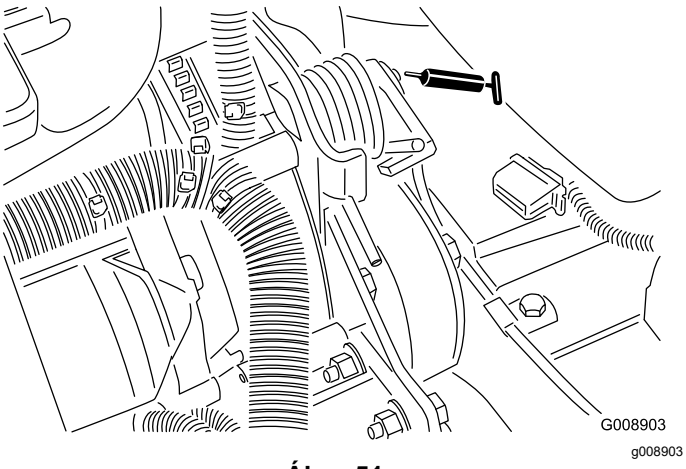


**Ábra 51**

# *Motor karbantartása*

## A motorral kapcsolatos munkavédelmi előírások

- Az olajszint ellenőrzését és az olaj forgattyúházba való betöltését álló motornál végezze.
- Ne változtassa meg a motor fordulatszám-szabályozójának beállításait, és ne járassa túl nagy fordulatszámon a motort.

## A motorolaj szintjének ellenőrzése

**Szolgáltatásszünet:** Minden egyes használat előtt, vagy naponta

A motor olajjal feltöltött forgattyúházzal kerül forgalomba; ugyanakkor az olajszintet a motor első beindítása előtt és után is ellenőrizni kell.

A forgattyúház kapacitása szűrővel együtt körülbelül 3,8 l.

Használjon az alábbi előírásoknak megfelelő kiváló minőségű motorolajat:

- API-besorolás: CH-4, CI-4 vagy magasabb.
- Javasolt olaj: SAE 15W-40 (–17 °C fölött)
- Alternatív olaj: SAE 10W-30 vagy 5W-30 (bármilyen hőmérsékleten)

**Megjegyzés:** A Toro Premium motorolaj 15W-40 és 10W-30 viszkozitású változata egyaránt kapható a forgalmazóknál.

**Megjegyzés:** A motorolaj szintjének ellenőrzésére a legalkalmasabb időpont a munkanap eleje, amikor a motor még hideg a beindítás előtt. Ha járt a motor, hagyja visszacsorogni az olajat az olajteknőbe legalább 10 percig, mielőtt ellenőrzi a szintjét. Ha az olajszint a nívópálcán levő alacsony jelölésen vagy az alatt látható, olajat betöltve emelje a szintet a tele jelölésig. Ne töltse túl a motort. Ha az olajszint a nívópálca felső és alsó jelölése közé esik, nem kell rátöltenie.

1. Parkolja le a gépet sík talajon, engedje le a nyíróegységeket, húzza be a rögzítőféket, állítsa le a motort, és vegye ki az indítókulcsot.
2. Vegye ki a nívópálcát (Ábra 52), és törölje le egy tiszta ronggyal.

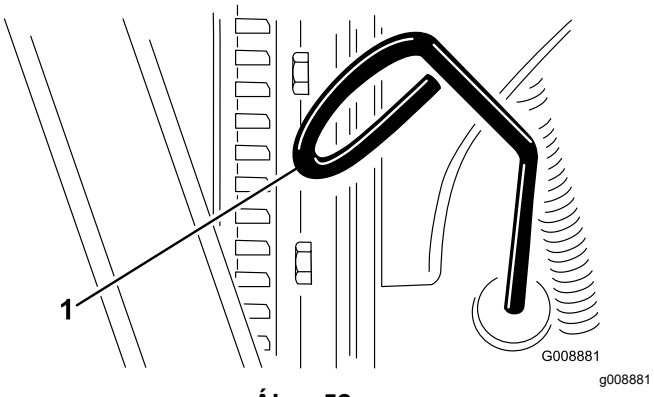


**Ábra 52**

1. Nívópálca

3. Dugja vissza a nívópálcát a csőbe úgy, hogy teljesen felüljön a helyén. Húzza ki a nívópálcát, és ellenőrizze az olajszintet.
4. Ha az olajszint alacsony, vegye le az olajbetöltő sapkát (Ábra 53). Öntsön be a nyíláson fokozatosan, kis mennyiségekben olajat, közben sűrűn ellenőrizve az olajszintet, amíg az el nem éri a nívópálca tele jelzését.

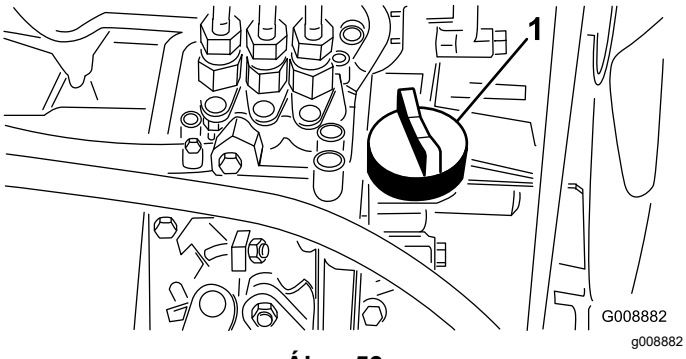


**Ábra 53**

1. Olajbetöltő sapka

5. Tegye vissza az olajbetöltő sapkát, és csukja le a motorháztetőt.

# A légszűrő szervizelése

**Szolgáltatásszünet:** Minden 200 órában (gyakrabban, ha nagyon poros, koszos környezetben dolgozik a géppel).

- Ellenőrizze a légszűrőházat olyan sérüléseket keresve, amelyek levegőszivárgást okozhatnak. Cserélje ki, ha károsodott. Ellenőrizze a teljes szívórendszert szivárgás, károsodás és laza tömlőbilincsek szempontjából.
- Szervizelje a légszűrőt a javasolt időközönként vagy gyakrabban, ha a motor teljesítménye a rendkívül poros koszos környezet miatt csökken. A légszűrőbetét korábbi cseréjével csak növekszik annak kockázata, hogy szennyeződés jut a motorba, amikor a légszűrőbetétet eltávolítja.
- Ellenőrizze, hogy a légszűrőfedél megfelelően felült-e a légszűrőházra, és jól tömít-e.

1. Parkolja le a gépet sík talajon, engedje le a nyíróegységeket, húzza be a rögzítőféket, állítsa le a motort, és vegye ki az indítókulcsot.
2. Oldja a légszűrőfedelet a légszűrőházhoz rögzítő kapcsokat (Ábra 54).
3. Távolítsa el a légszűrőfedelet a légszűrőházról (Ábra 54).
4. A szűrőbetét eltávolítása előtt kis nyomású – 2,76 bar nyomású tiszta és száraz – levegővel fúvassa ki az elsődleges szűrő külseje és a tartály között felgyűlt nagyobb darabokat.

   **Megjegyzés:** Kerülje a nagy nyomású levegő használatát, mert az befújhatja a szennyeződést a szívórendszerbe. Ezzel a tisztítási eljárással meggátolható a szennyeződés bejutása a szívórendszerbe, amikor eltávolítja az elsődleges szűrőt.
5. Cserélje ki a szűrőt (Ábra 54).

   Ne kezdjen a használt légszűrőbetét tisztításába, mert a tisztítás károsítja a szűrőbetét anyagát.

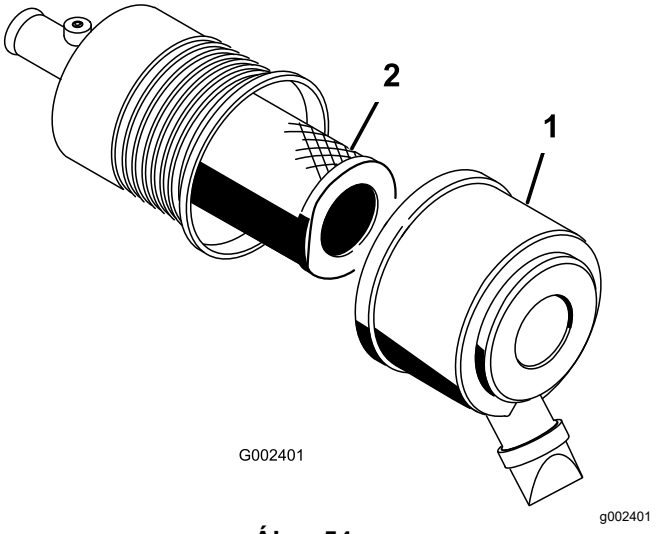


**Ábra 54**

1. Légszűrőfedél
2. Szűrő

6. Vizsgálja meg az új szűrőt, hogy nincs-e rajta szállítási sérülés, és ellenőrizze a szűrő és a ház közötti tömítést.

   ***Fontos:*** **Ne használjon sérült szűrőbetétet.**
7. A betét külső peremére nyomást kifejtve helyezze be az új szűrőt a légszűrőházba.

   ***Fontos:*** **Ne fejtsen ki nyomást a szűrőbetét hajlékony középső részére.**

8. Tisztítsa meg az eltávolítható légszűrőfedélben található poreltávolító nyílást.
9. Távolítsa el a gumi kimeneti szelepet a légszűrőfedélből, tisztítsa meg az üreget, majd helyezze vissza a kimeneti szelepet.
10. Szerelje fel a légszűrőfedelet úgy, hogy a gumi kimeneti szelep lefelé nézzen – hátulról nézve kb. 5 és 7 óra közötti helyzetben.
11. Rögzítse a légszűrőfedelet a kapcsokkal.

# Motorolaj és olajszűrő cseréje

**Szolgáltatásszünet:** Az első 50 óra után

Minden 150 órában

1. Parkolja le a gépet sík talajon, engedje le a nyíróegységeket, húzza be a rögzítőféket, állítsa le a motort, és vegye ki az indítókulcsot.
2. Szerelje ki mindegyik leeresztőcsavart (Ábra 55), és ürítse le az olajat egy megfelelő edénybe. Ha már nem jön több olaj, szerelje vissza a leeresztőcsavarokat.

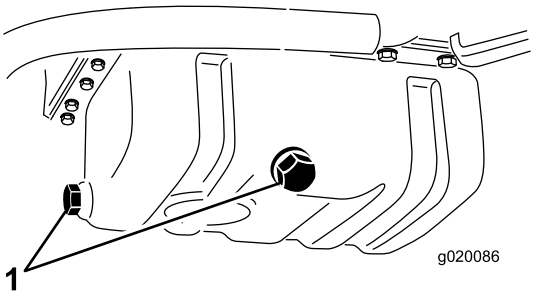


g020086

**Ábra 55**

1. Motorolaj-leeresztőcsavarok

3. Távolítsa el az olajszűrőt (Ábra 56).

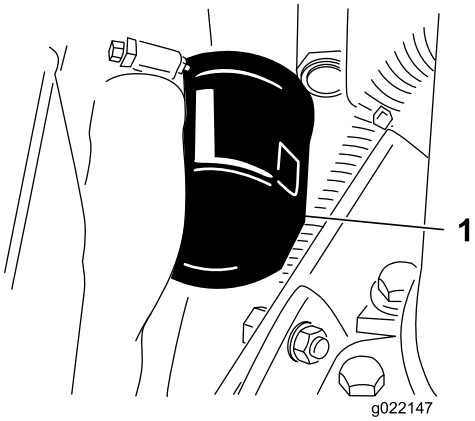


g022147

**Ábra 56**

1. Motorolajszűrő

4. Kenje be vékonyan friss olajjal az új olajszűrő tömítését, majd szerelje fel az olajszűrőt.

   ***Fontos:*** **Ne húzza meg túl erősen az olajszűrőt.**

5. Töltse fel olajjal a forgattyúházat; lásd: A motorolaj szintjének ellenőrzése (oldal 41).

# *Üzemanyagrendszer karbantartása*

## Az üzemanyagtartály szervizelése

**Szolgáltatásszünet:** Minden 2 évben—Ürítse le és tisztítsa ki az üzemanyagtartályt.

Parkolja le a gépet sík talajon, engedje le a nyíróegységeket, húzza be a rögzítőféket, állítsa le a motort, és vegye ki az indítókulcsot.

Ürítse le és tisztítsa ki az üzemanyagtartályt, ha az üzemanyag-ellátó rendszer elszennyeződött, vagy a gépet hosszabb ideig tárolni fogja. Öblítse ki a tartályt tiszta üzemanyaggal.

## Az üzemanyag-vezetékek és csatlakozások vizsgálata

**Szolgáltatásszünet:** Minden 400 órában/Évente (amelyik elõbb van)

Parkolja le a gépet sík talajon, engedje le a nyíróegységeket, húzza be a rögzítőféket, állítsa le a motort, és vegye ki az indítókulcsot.

Vizsgálja meg az üzemanyag-vezetékeket és a csatlakozókat elhasználódás, károsodás és lazulás szempontjából.

## A vízleválasztó leürítése

**Szolgáltatásszünet:** Minden egyes használat előtt, vagy naponta

1. Parkolja le a gépet sík talajon, engedje le a nyíróegységeket, húzza be a rögzítőféket, állítsa le a motort, és vegye ki az indítókulcsot.
2. Helyezzen egy tiszta edényt az üzemanyagszűrő alá.
3. Lazítsa meg a leeresztő szelepet a szűrőtartály alján (Ábra 57).

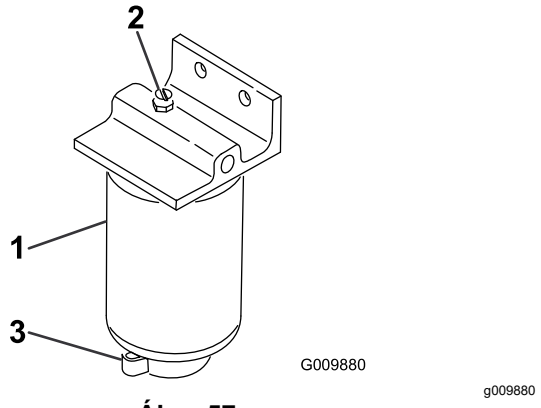


**Ábra 57**

1. Vízleválasztó/szűrőtartály
2. Légtelenítő csavar
3. Leeresztő szelep

4. Húzza meg a leeresztő szelepet a leürítés után.

## Az üzemanyagszűrő tartály cseréje

**Szolgáltatásszünet:** Minden 400 órában

1. Parkolja le a gépet sík talajon, engedje le a nyíróegységeket, húzza be a rögzítőféket, állítsa le a motort, és vegye ki az indítókulcsot.
2. Tisztítsa meg az üzemanyagszűrő tartály rögzítési helyének környékét (Ábra 57).
3. Távolítsa el a szűrőtartályt, és tisztítsa meg a rögzítési felületet.
4. Kenje meg a szűrőház tömítését tiszta olajjal.
5. Szerelje fel és húzza meg kézzel a szűrőtartályt annyira, hogy a tömítése felüljön a rögzítési felületre, majd húzzon még rajta további ½ fordulatot.

## A befecskendező szelepek légtelenítése

**Megjegyzés:** Csak akkor végezze el ezt a műveletet, ha a motor annak ellenére nem indul be, hogy az üzemanyagrendszer átesett a normál légtelenítési eljáráson; lásd: Az üzemanyagrendszer légtelenítése (oldal 30).

1. Parkolja le a gépet sík talajon, engedje le a nyíróegységeket, húzza be a rögzítőféket, és állítsa le a motort.
2. Lazítsa meg az 1. sz. befecskendezőszelep- és foglalategység csatlakozóját.

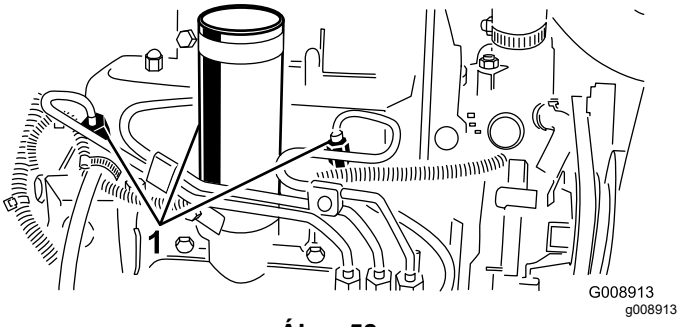


**Ábra 58**

1. Üzemanyag-befecskendező szelepek

3. Állítsa a gázkart a GYORS helyzetbe.
4. Fordítsa az indítókulcsot INDÍTÁS helyzetbe, és figyelje, ahogy az üzemanyag áramlik a csatlakozó körül. Fordítsa az indítókulcsot KI helyzetbe, ha már folyamatos áramlást lát.
5. Húzza meg biztonságosan a csatlakozót.
6. Ismételje meg az eljárást a maradék fúvókákkal.

# *Elektromos berendezés karbantartása*

## A villamos rendszerrel kapcsolatos munkavédelmi előírások

- A gép javítása előtt kösse le az akkumulátort. Először a negatív sarut kösse le, és utána a pozitívot. Először a pozitív sarut kösse vissza, és utána a negatívot.
- Az akkumulátor töltését nyitott, jól szellőző helyen végezze, szikráktól és nyílt lángtól távol. A töltőt az akkumulátorra való csatlakoztatása vagy leválasztása előtt húzza ki a fali aljzatból. Viseljen védőruházatot, és használjon szigetelt szerszámokat.

## Az akkumulátor szervizelése

**Szolgáltatásszünet:** Minden 25 órában—Ellenőrizze az elektrolitszintet (30 naponként, ha a gép tárolásban van).

Parkolja le a gépet sík talajon, engedje le a nyíróegységeket, húzza be a rögzítőféket, állítsa le a motort, és vegye ki az indítókulcsot.

Ügyeljen az elektrolitszint fenntartására, és tartsa tisztán az akkumulátor tetejét. Inkább hűvösebb, semmint melegebb helyen tárolja a gépet, hogy az akkumulátor ne merüljön túl gyorsan.

A cellákban az elektrolitszintet desztillált vagy ionmentes vízzel tartsa fenn. A cellákat ne töltse a bennük található osztott gyűrű alsó pereme fölé. A cellakupakokat úgy helyezze vissza, hogy a szellőzőnyílásaik hátrafelé (az üzemanyagtartály felé) nézzenek.

**⚠ VESZÉLY**

**Az akkumulátor elektrolitja kénsavat tartalmaz, ami lenyelve halálos, bőrre kerülve pedig súlyos égési sérüléseket okoz.**

- **Ne igyon elektrolitot, és ügyeljen arra, hogy az ne érintkezzen a bőrrel, szemmel vagy ruházattal. Viseljen védőszemüveget szemei, valamint gumikesztyűt a keze védelmére.**
- **Olyan helyen végezze az akkumulátor elektrolittal való feltöltését, ahol a közelben rendelkezésre áll tiszta víz, hogy szükség esetén rögtön leöblíthesse a bőrét.**

Mossa le rendszeresen az akkumulátor tetejét ammóniás vagy szódabikarbónás oldattal benedvesített ecsettel. Öblítse le a felső felületet tiszta vízzel a lemosás után. Az akkumulátor tisztítása közben a cellakupakok legyenek a helyükön.

Az akkumulátorkábelek rögzüljenek szorosan az akkumulátor pólusain, hogy jó elektromos érintkezést biztosítsanak.

**⚠ FIGYELMEZTETÉS**

**Az akkumulátor kábeleinek helytelen elvezetése szikrákat okozva károsíthatja a gépet és a kábeleket. A szikrák hatására az akkumulátor gázai berobbanhatnak, ami személyi sérüléshez vezethet.**

- **Először mindig a negatív (fekete) akkumulátorkábelt kösse le, és csak azután a pozitív (piros) kábelt.**
- **Először mindig a pozitív (piros) akkumulátorkábelt kösse vissza, és csak azután a negatív (fekete) kábelt.**

Ha a pólusoknál korrózió jelenne meg, kösse le a kábeleket a negatívval (–) kezdve, majd egyenként kaparja le tisztára a sarukat és a pólusokat. Csatlakoztassa a kábeleket a pozitívval (+) kezdve, majd vonja be a pólusokat vazelinnel.

## A biztosítékok ellenőrzése

Az elektromos rendszer biztosítékai a kezelőpanel alatt találhatók.

# *Hajtóműrendszer karbantartása*

## A gumiabroncsok nyomásának ellenőrzése

**Szolgáltatásszünet:** Minden egyes használat előtt, vagy naponta

A gumiabroncsokat túlfújva szállítják ki. Ezért engedjen ki belőlük némi levegőt, hogy csökkenjen a nyomásuk. A gumiabroncsokban a megfelelő nyomás 0,83 bar (83 kPa).

**Megjegyzés:** Mindig gondoskodjon a javasolt nyomásról az összes gumiabroncsban, hogy biztosítható legyen a megfelelő vágásminőség és gépteljesítmény.

**⚠ VESZÉLY**

**Az alacsony abroncsnyomás csökkenti a gép lejtőstabilitását. Emiatt a gép felborulhat, ami súlyos, akár halálos sérüléssel is járhat.**

**Ne használja a gépet alacsony abroncsnyomás mellett.**

## A kerékanyák meghúzása

**Szolgáltatásszünet:** Az első óra után

Az első 10 óra után

Minden 200 órában

Húzza meg a kerékanyákat 103–127 N·m nyomatékkal.

**⚠ FIGYELMEZTETÉS**

**A kerékanyák nem megfelelő nyomatékkal történő meghúzása személyi sérülést okozhat.**

**Mindig ügyeljen a kerékanyák megfelelően meghúzott állapotára.**

## A hajtás beállítása semleges helyzetbe

Ha a gép a menetpedál SEMLEGES helyzetében elindul, állítson a hajtásbeállító körhagyón.

1. Parkolja le a gépet sík talajon, engedje le a nyíróegységeket, húzza be a rögzítőféket, állítsa le a motort, és vegye ki az indítókulcsot.
2. Emelje el az egyik első kerekek és a hátsó kereket a talajról, és bakolja alá a vázat.

**⚠ FIGYELMEZTETÉS**

**Ha a gép nincs megfelelően alátámasztva, véletlenül leborulhat, és személyi sérülést okozhat.**

**Egy első kereket *és* a hátsó kereket el kell emelni a talajtól; különben a gép a beállítás során elmozdul.**

3. Lazítsa meg az ellenanyát a hajtásbeállító körhagyón (Ábra 59).

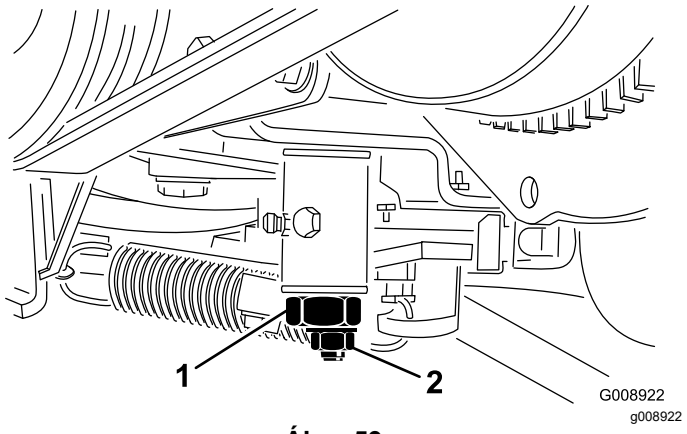


**Ábra 59**

1. Hajtásbeállító körhagyó
2. Önbiztosító anya

**⚠ FIGYELMEZTETÉS**

**A motornak járnia kell, hogy elvégezhesse a végső beállítást a hajtásbeállító körhagyón. A forró vagy mozgó alkatrészek érintése személyi sérülést okozhat.**

**Tartsa távol kezét, lábát, arcát és más testrészeit a hangtompítótól, a motor egyéb forró alkatrészeitől és a forgó alkatrészektől.**

4. Indítsa be a motort, majd a körhagyót a hatlapú részénél fogva, mindkét irányba elfordítva keresse meg a semleges tartomány középső helyzetét.
5. Húzza meg az ellenanyát a beállítás rögzítéséhez.
6. Állítsa le a motort.
7. Távolítsa el a bakokat, és engedje le a gépet a műhely padlózatára. Menjen próbaútra a géppel, és ellenőrizze, hogy a menetpedál semleges helyzetében nem indul-e el.

# *Hűtőrendszer karbantartása*

## A hűtőrendszerrel kapcsolatos óvintézkedések

- A hűtőfolyadék lenyelése mérgezést okozhat. Gyermekektől és háziállatoktól elzárva tartandó.
- A nyomás alatt lévő, forrón kiáramló hűtőfolyadék, valamint a forró hűtő és kapcsolódó alkatrészei súlyos égési sérüléseket okozhatnak.
  - Hagyja hűlni a motort legalább 15 percig, mielőtt levenné a hűtősapkát.
  - A hűtősapka megnyitásakor használjon rongyot, a sapkát pedig lassan nyissa meg, hogy a gőz eltávozhasson.

## A hűtőrendszer ellenőrzése

**Szolgáltatásszünet:** Minden egyes használat előtt, vagy naponta

Tisztítsa le a hűtőről a rárakódott hulladékot naponta (Ábra 60). Rendkívül poros, koszos körülmények esetén tisztítsa meg a hűtőt óránként; lásd: A motor hűtőrendszerének kitisztítása (oldal 48).

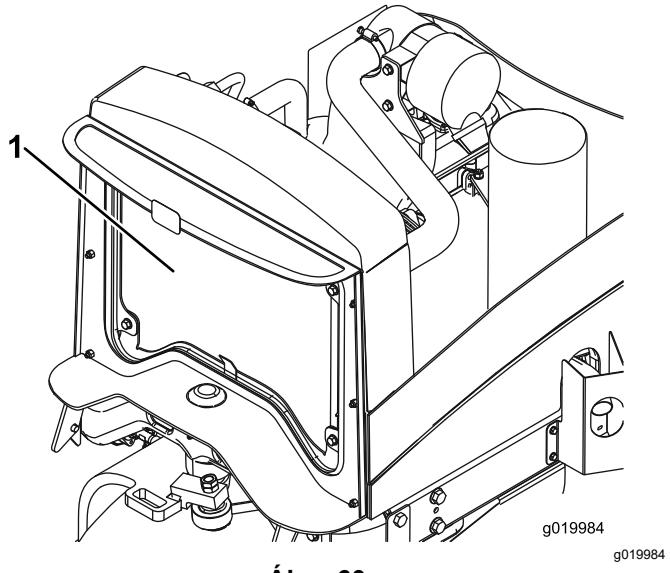


**Ábra 60**

1. Hűtő

A hűtőrendszert víz és etilén-glikol fagyálló 50/50 arányú keverékével töltik fel. Mindennap ellenőrizze a hűtőfolyadék szintjét a motor beindítása előtt.

A hűtőrendszer kapacitása kb. 5,7 liter.

**⚠ VIGYÁZAT**

**Ha a motor járt, a túlnyomás alatt lévő, forró hűtőfolyadék kiszökhet, és égési sérüléseket okozhat.**

- **Ne vegye le a hűtősapkát, ha meleg a motor.**
- **A hűtősapka megnyitásakor használjon rongyot, a sapkát pedig lassan nyissa meg, hogy a gőz eltávozhasson.**

1. Parkolja le a gépet sík talajon, engedje le a nyíróegységeket, húzza be a rögzítőféket, állítsa le a motort, és vegye ki az indítókulcsot.
2. Ellenőrizze a hűtőfolyadék szintjét a tágulási tartályban (Ábra 61). Hideg motornál a hűtőfolyadék szintjének körülbelül a tágulási tartály két jelzése között félúton kell lennie.
3. Ha a hűtőfolyadék szintje alacsony, vegye le a tágulási tartály sapkáját, és töltsön utána. **Ne töltse túl a tartályt.**
4. Tegye vissza a tágulási tartály sapkáját.

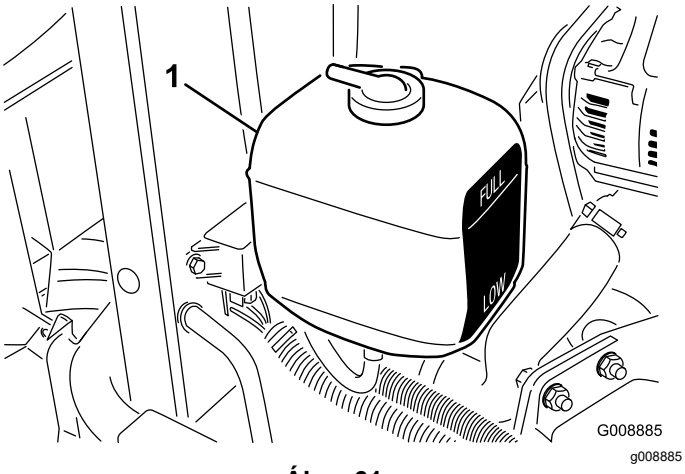


**Ábra 61**

1. Tágulási tartály

# A motor hűtőrendszerének kitisztítása

**Szolgáltatásszünet:** Minden egyes használat előtt, vagy naponta

Tisztítsa le a hűtőről a rárakódott hulladékot naponta. Koszos körülmények között gyakrabban végezzen tisztítást.

1. Parkolja le a gépet sík talajon, engedje le a nyíróegységeket, húzza be a rögzítőféket, állítsa le a motort, és vegye ki az indítókulcsot.
2. Emelje fel a motorháztetőt.
3. Tisztítsa meg alaposan a motorteret minden hulladéktól.
4. Mindkét oldalon alaposan tisztítsa meg a hűtő környékét sűrített levegővel (Ábra 62).

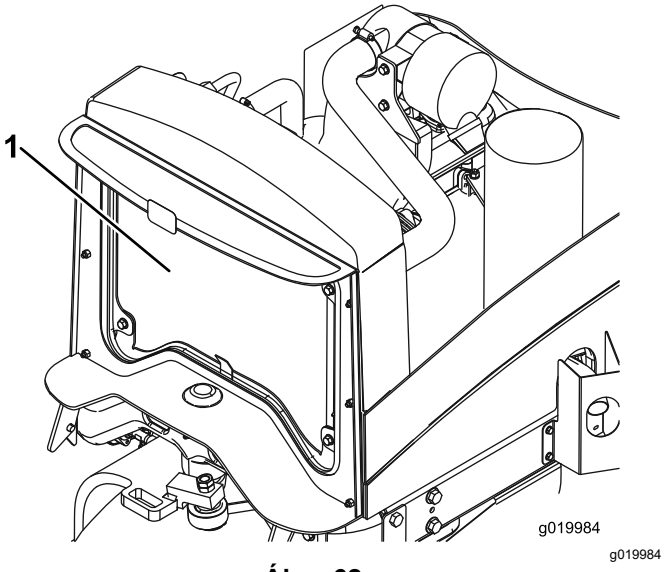


**Ábra 62**

1. Hűtő

5. Csukja le a motorháztetőt.

# Fékek karbantartása

## A rögzítőfék beállítása

**Szolgáltatásszünet:** Minden 200 órában—Ellenőrizze a rögzítőfék beállítását.

1. Parkolja le a gépet sík talajon, engedje le a nyíróegységeket, húzza be a rögzítőféket, állítsa le a motort, és vegye ki az indítókulcsot.
2. Lazítsa meg a gombot a rögzítőfékkarhoz rögzítő csavart (Ábra 63).

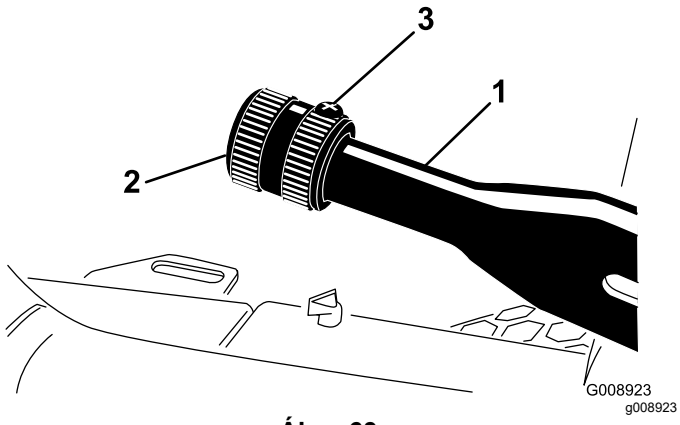


**Ábra 63**

1. Rögzítőfékkar
2. Gomb
3. Rögzítőcsavar

3. Forgassa el a gombot úgy, hogy 133–178 N erőre legyen szükség a kar behúzásához.
4. A beállítás után húzza meg a rögzítőcsavart.

## A rögzítőfékrendszer szervizelése

**Szolgáltatásszünet:** Minden 400 órában

### A gép előkészítése

1. A géppel vízszintes felületre leparkolva húzza be a rögzítőféket, engedje le a nyíróegységeket, állítsa le a motort, vegye ki a kulcsot és várja meg, amíg minden mozgó alkatrész megáll, mielőtt elhagyja a kezelőülést.
2. Emelje fel a gép elejét.
3. Támassza alá a gépet megfelelő teherbírású emelőállványokkal; lásd: Műszaki adatok (oldal 23).
4. Ismételje meg a 2. és a 3. lépést a gép másik oldalán.

### Az első kerekek eltávolítása

1. Szerelje le a 4 kerékanyát, amelyek az első kereket a kerékagyhoz rögzítik, majd távolítsa el a kereket (Ábra 64).

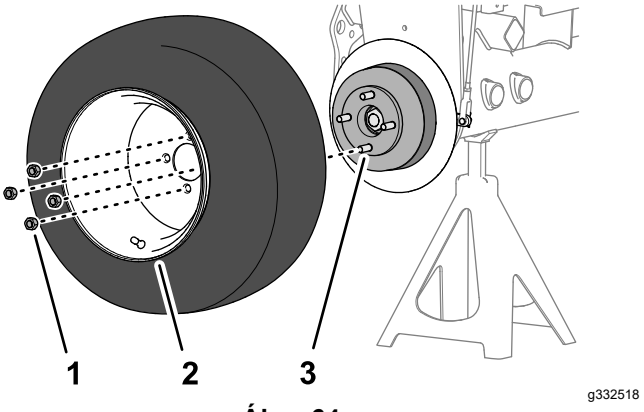


**Ábra 64**

1. Kerékanya
2. Kerék
3. Kerékagy

2. Ismételje meg az 1 lépést a gép másik oldalán.

### A kerékagy és a fékdob eltávolítása

**Célszerszámok:** kerékagylehúzó – Toro-cikksz. TOR4097

1. Távolítsa el a kerékagyat a motor tengelyéhez rögzítő anyát (Ábra 65 vagy Ábra 66).

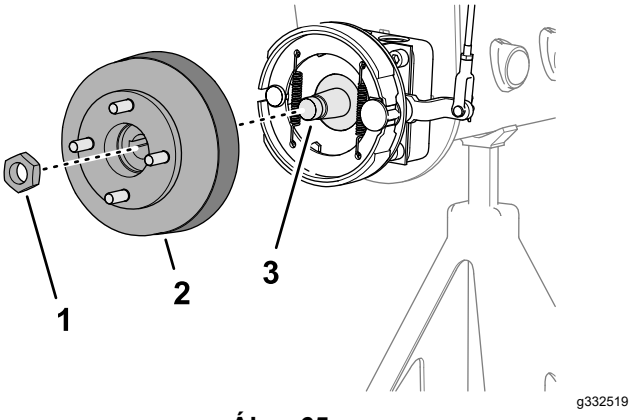


**Ábra 65**

A választható fűterelő lemezzel nem rendelkező gépek

1. Önbiztosító anya
2. Kerékagy és fékdob
3. Kerékmotortengely

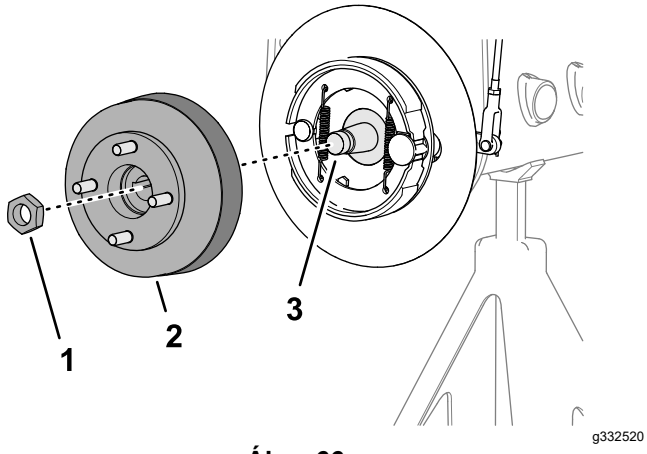


**Ábra 66**

A választható fűterelő lemezzel ellátott gépek

1. Önbiztosító anya
2. Kerékagy és fékdob
3. Kerékmotortengely

2. Ismételje meg az 1 lépést a gép másik oldalán.
3. Engedje ki a rögzítőféket.
4. Az előírt kerékagylehúzó segítségével távolítsa el a kerékagyat és fékdobot a kerékmotortengelyről (Ábra 65 vagy Ábra 66).
5. Távolítsa el az íves reteszt a kerékmotortengelyből (Ábra 67).

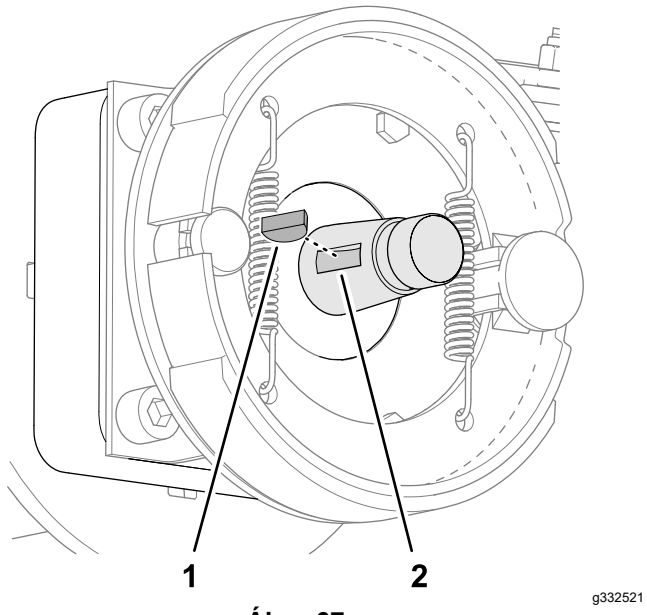


**Ábra 67**

1. Íves retesz
2. Reteszhorony (kerékmotortengely)

6. Ismételje meg a 4. és az 5. lépést a gép másik oldalán.

# A fékdob és a fékpofák megtisztítása

A gép mindkét oldalán tisztítsa meg a fékdobok belsejét, a fékpofákat, a féktartó lemezt (Ábra 68), és ha felszerelte, a választható fűterelő lemezt is tisztítsa meg a fűtől, kosztól és portól.

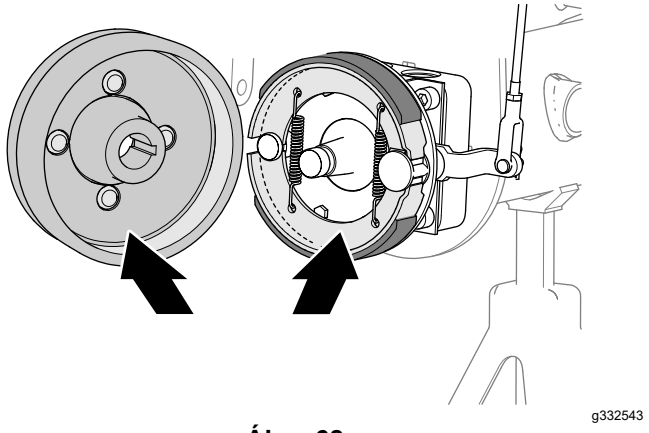


**Ábra 68**

# A fékkulcstengely ellenőrzése és kenése

1. Permetezzen behatoló olajat a fékkulcstengely és a féktartó lemez közé a féktartó lemez (a választható fűterelő lemezzel nem rendelkező gépek) vagy a kerékvédőlemez (a választható fűterelő lemezzel rendelkező gépek) belső oldala felől (Ábra 69 vagy Ábra 70).

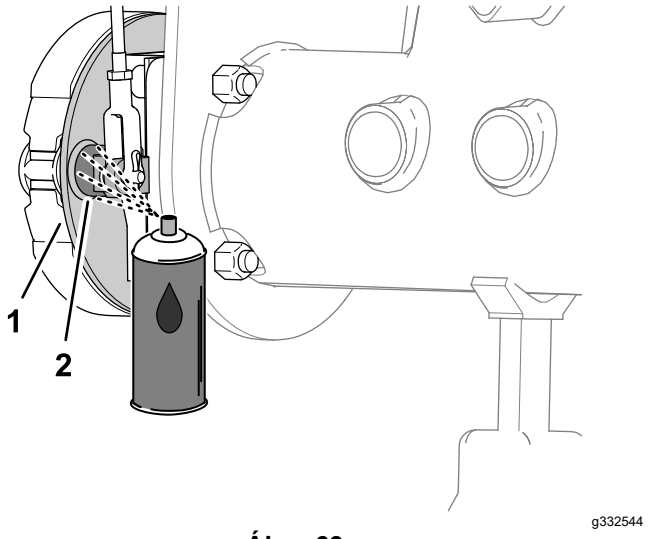


**Ábra 69**

A választható fűterelő lemezzel nem rendelkező gépek

1. Féktartó lemez
2. Fékkulcstengely

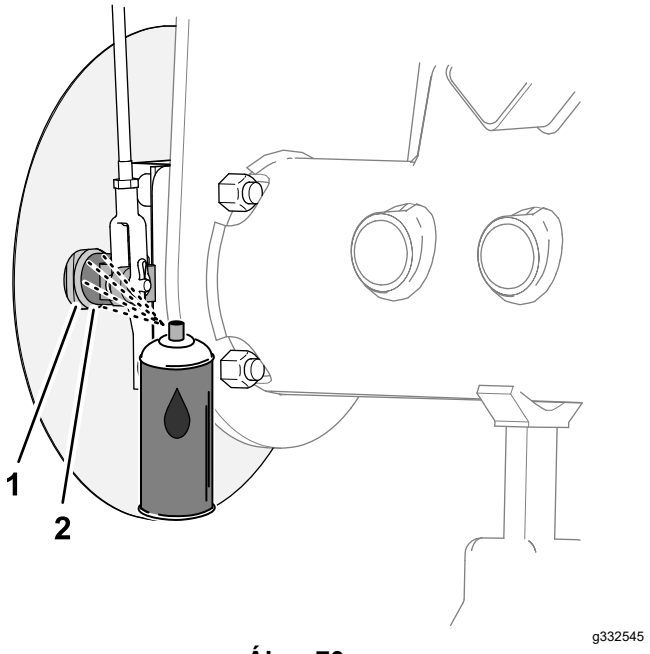


**Ábra 70**

A választható fűterelő lemezzel ellátott gépek

1. Féktartó lemez
2. Fékkulcstengely

2. Mozgassa meg a rögzítőfék karját fel és le, és ellenőrizze, hogy a fékkulcskar akadálymentesen mozog-e (Ábra 71).

   **Megjegyzés:** Ha a fékkulcs szorul, javítsa meg vagy cserélje ki; lásd a gép *Szervizelési kézikönyvét*.

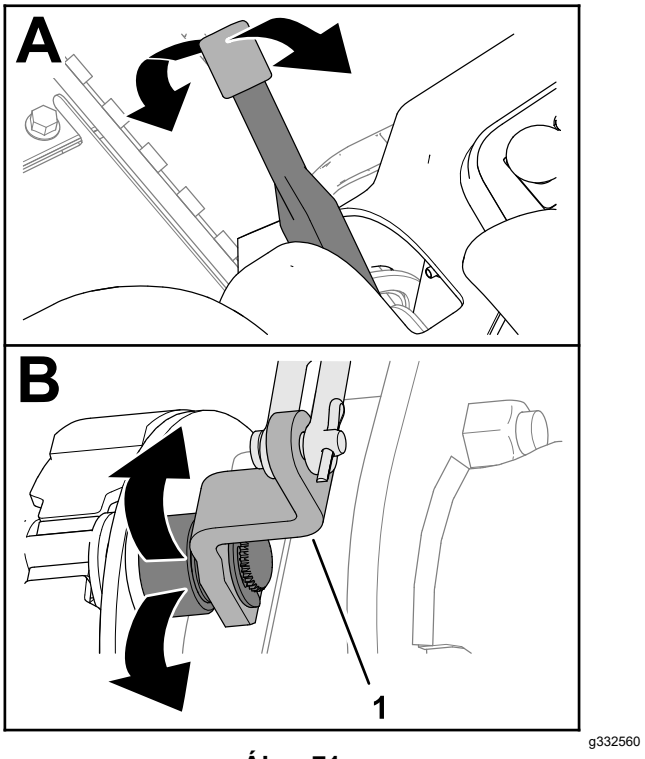


**Ábra 71**

1. Fékkulcskar

3. Ismételje meg az 1. és a 2. lépést a gép másik oldalán.
4. Állítsa lenti helyzetbe a rögzítőfék karját (kioldott helyzet).

## A fékrudazat ellenőrzése

1. Vizsgálja meg a bal és a jobb oldali fékrudazategységet (Ábra 72) károsodás és kopás szempontjából.

   **Megjegyzés:** Ha talál károsodott vagy kopott fékrúdalkatrészt, javítsa meg vagy cserélje ki; lásd a gép *Szervizelési kézikönyvét*.

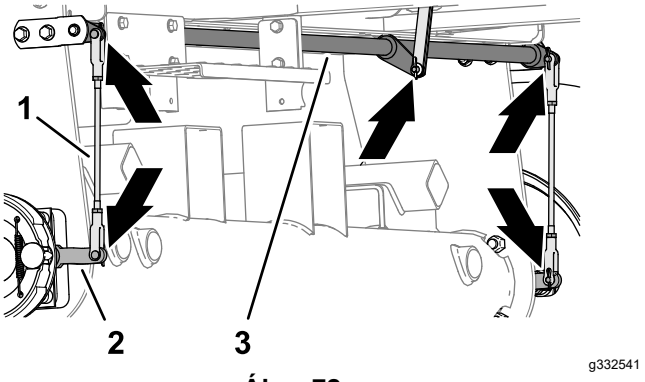


**Ábra 72**

1. Fékrúdegységek
2. Fékkulcskar
3. Fékműködtető tengely

2. Vizsgálja meg a fékműködtető tengelyt (Ábra 72) károsodás és kopás szempontjából.

   Ha a fékműködtető tengely károsodott vagy kopott, javítsa meg vagy cserélje ki; lásd a gép *Szervizelési kézikönyvét*.

## A kerékagy és a fékdob felszerelése

1. Tisztítsa meg alaposan a kerékagyat és a hidraulikus motor tengelyét.
2. Tegye be az íves reteszt a kerékmotortengely reteszhornyába (Ábra 73).

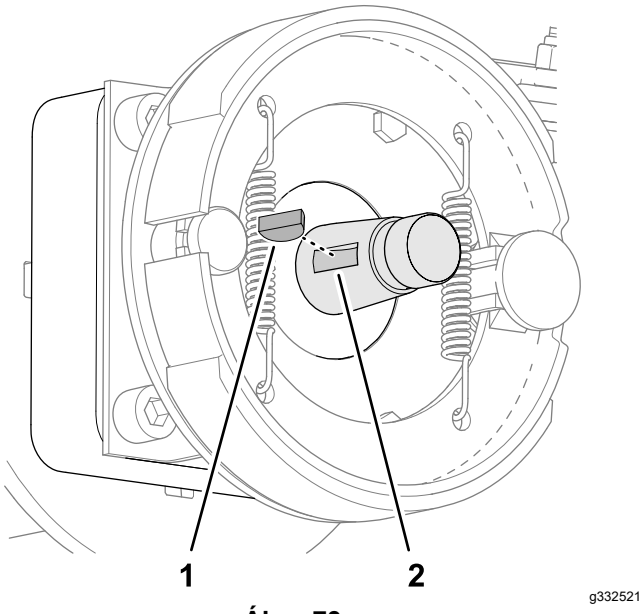


**Ábra 73**

1. Íves retesz
2. Reteszhorony (kerékmotortengely)

3. Szerelje fel a kerékagyat és fékdobot a kerékmotortengelyre (Ábra 74 vagy Ábra 75).

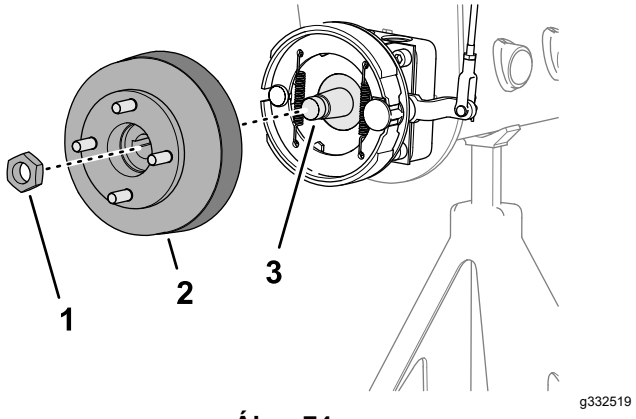


**Ábra 74**

A választható fűterelő lemezzel nem rendelkező gépek

1. Önbiztosító anya
2. Kerékagy és fékdob
3. Kerékmotortengely

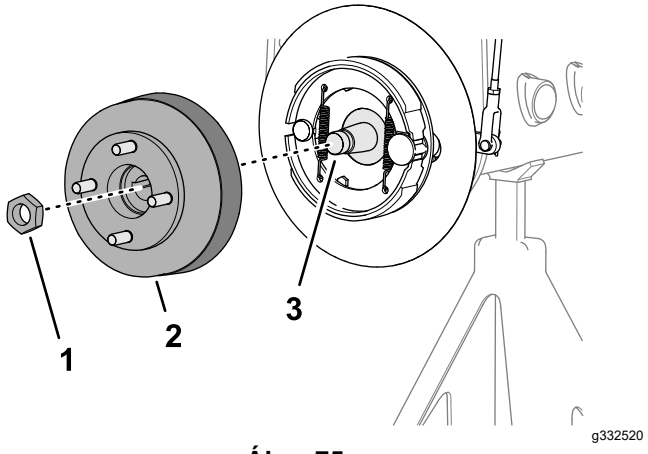


**Ábra 75**

A választható fűterelő lemezzel ellátott gépek

1. Önbiztosító anya
2. Kerékagy és fékdob
3. Kerékmotortengely

4. Rögzítse a kerékagyat a tengelyhez az anyával (Ábra 74 vagy Ábra 75), kézzel meghúzva az anyát.

   **Megjegyzés:** A fékpofáknak és a féktartó lemeznek koncentrikusan kell a fékdobhoz igazodniuk. Ha a fékpofák, a lemez és a dob nem koncentrikus egymással, lásd a gép *Szervizelési kézikönyvét*.

5. Ismételje meg az 1–4. lépést a gép másik oldalán.

## A kerék felszerelése

1. Szerelje fel a kereket a kerékagyra a 4 kerékanyával (Ábra 76), kézzel meghúzva azokat.

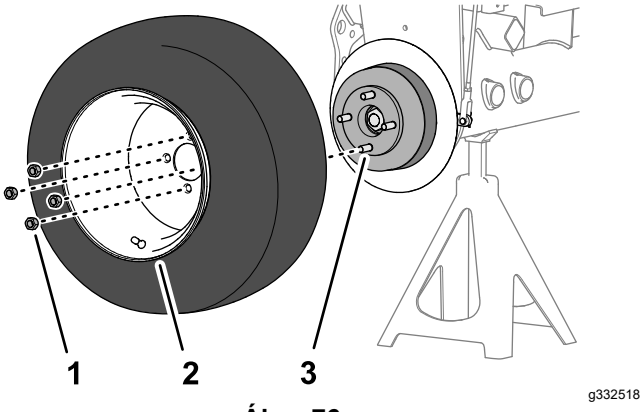


**Ábra 76**

1. Kerékanya
2. Kerék
3. Kerékagy

2. Ismételje meg az 1 lépést a gép másik oldalán.
3. Távolítsa el az emelőállványokat, és engedje a talajra a gépet.
4. Húzza meg a kerékanyákat 95–122 N m nyomatékkal keresztirányban.
5. Húzza meg a rögzítőanyát 339–372 N·m nyomatékkal.
6. Ellenőrizze a rögzítőféket, és szükség esetén állítsa be; lásd: A rögzítőfék ellenőrzése (oldal 24).

# Ékszíjak karbantartása

## A motorékszíjak szervizelése

**Szolgáltatásszünet:** Az első 10 óra után—Ellenőrizze az ékszíjak állapotát és feszességét.

Minden 100 órában—Ellenőrizze az ékszíjak állapotát és feszességét.

## A generátor-/ventilátorékszíj feszességének beállítása

1. Parkolja le a gépet sík talajon, engedje le a nyíróegységeket, húzza be a rögzítőféket, állítsa le a motort, és vegye ki az indítókulcsot.
2. Nyissa fel a motorháztetőt.
3. Ellenőrizze az ékszíj feszességét a generátor- és a forgattyústengely-szíjtárcsa között félúton benyomva.

   **Megjegyzés:** 98 N erő kifejtésekor az ékszíj benyomódása normál esetben 11 mm.

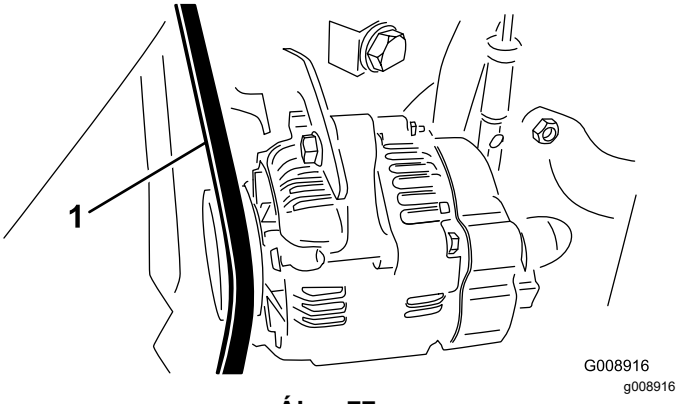


**Ábra 77**

1. Generátor-/ventilátorékszíj

4. Ha a benyomódás nem ennyi, az alábbi eljárást követve állítsa be az ékszíj feszességét:
   A. Lazítsa meg a merevítőt a motorhoz rögzítő, valamint a generátort a merevítőhöz rögzítő csavart.
   B. Illesszen be egy feszítővasat a generátor és a motor közé, és feszítse kifelé a generátort.
   C. A megfelelő feszességet elérve húzza meg a generátor és a merevítő csavarjait, hogy rögzítse a beállítást.

## A hidrosztatika hajtószíjának cseréje

1. Parkolja le a gépet sík talajon, engedje le a nyíróegységeket, húzza be a rögzítőféket, állítsa le a motort, és vegye ki az indítókulcsot.
2. Tegyen fel egy csőkulcsot vagy kis darab csövet a szíjfeszítő rugó végére.

**⚠ FIGYELMEZTETÉS**

**A rugó nagy terhelés alatt áll, így személyi sérülést okozhat.**

**Járjon el körültekintően, amikor megszünteti a rugó feszülését.**

3. Nyomja lefelé és előre a rugó végét (Ábra 78), hogy kiakassza a konzolból, és megszüntesse a rugó feszességét.

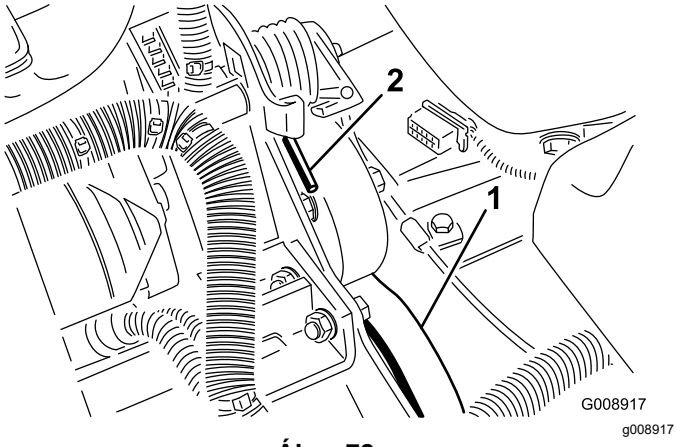


**Ábra 78**

1. Hidrosztatika-hajtószíj 2. Rugóvég

4. Cserélje ki a hajtószíjat.
5. A rugó megfeszítéséhez végezze el az eljárást fordítva.

# *Kezelőberendezés karbantartása*

## A gázadagolás beállítása

1. Parkolja le a gépet sík talajon, engedje le a nyíróegységeket, húzza be a rögzítőféket, állítsa le a motort, és vegye ki az indítókulcsot.
2. Állítsa hátra annyira a gázkart, hogy a vezérlőpanel résének ütközzön.
3. Lazítsa meg a gázbovden csatlakozóját a befecskendező szivattyú karján (Ábra 79).

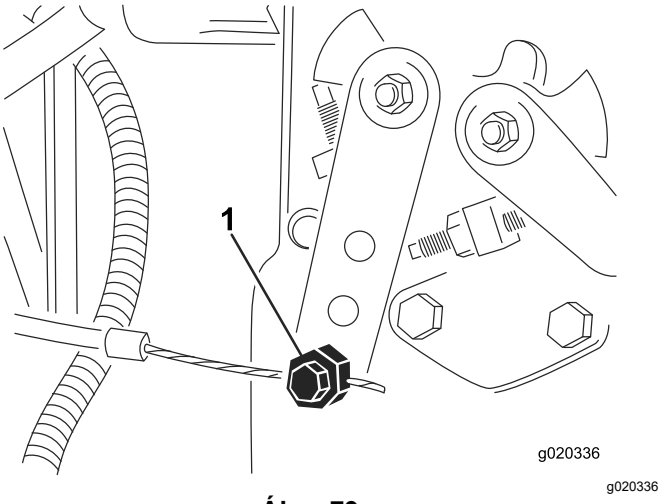


**Ábra 79**

1. Befecskendező szivattyú karja

4. Nyomja neki a befecskendező szivattyú karját az alacsony alapjárat ütközőjének, és húzza meg a gázbovden csatlakozóját.
5. Lazítsa meg a gázkart a vezérlőpanelhez rögzítő csavarokat.
6. Tolja teljesen előre a gázkart.
7. Csúsztassa neki az ütközőlemezt a gázkarnak, és húzza meg a gázkart a vezérlőpanelhez rögzítő csavarokat.
8. Ha a gázkar üzem közben nem marad meg a beállított helyzetben, húzza meg a súrlódást szabályozó önbiztosító anyát 5–6 N·m nyomatékkal.

   **Megjegyzés:** A gázkar működtetéséhez szükséges erő maximum 89 N lehet.

# Hidraulikarendszer karbantartása

## A hidraulika-rendszerrel kapcsolatos óvintézkedések

- Ha hidraulikafolyadék került a bőre alá, azonnal kérjen orvosi segítséget. A bejutott folyadékot pár órán belül orvossal, sebészi úton el kell távolíttatni.
- Mielőtt nyomás alá helyezi a hidraulika-rendszert, győződjön meg arról, hogy minden hidraulikacső és -tömlő megfelelő állapotban van, valamint az összes hidraulikus csatlakozó és szerelvény jól zár.
- Egyetlen testrészével se kerüljön közel olyan szivárgó furatokhoz vagy fúvókákhoz, ahonnan nagynyomású hidraulikafolyadék távozhat.
- A hidraulikafolyadék esetleges szivárgását ellenőrizze kartonlap vagy papírlap segítségével.
- Szüntesse meg biztonságosan a nyomást a hidraulika-rendszerben, mielőtt bármilyen munkába kezd rajta.

## A hidraulikavezetékek és tömlők ellenőrzése

**Szolgáltatásszünet:** Minden egyes használat előtt, vagy naponta

Ellenőrizze a hidraulikavezetékeket és tömlőket szivárgás, megcsavarodott tömlők, laza tartóelemek, kopás, időjárás miatti öregedés és kémiai elhasználódás szempontjából. A használat megkezdése előtt végezze el a szükséges javításokat.

## A hidraulikafolyadék ellenőrzése

**Szolgáltatásszünet:** Minden egyes használat előtt, vagy naponta—Ellenőrizze a hidraulikafolyadék szintjét.

A tartályt gyárilag kiváló minőségű hidraulikafolyadékkal töltik fel. A hidraulikafolyadék ellenőrzése hideg állapotban a legcélszerűbb. A gépnek a szállítási konfigurációjában kell lennie.

1. Parkolja le a gépet sík talajon, engedje le a nyíróegységeket, húzza be a rögzítőféket, állítsa le a motort, és vegye ki az indítókulcsot.
2. Tisztítsa meg a hidraulikatartály nyaka és töltőnyílása körüli területet (Ábra 80).

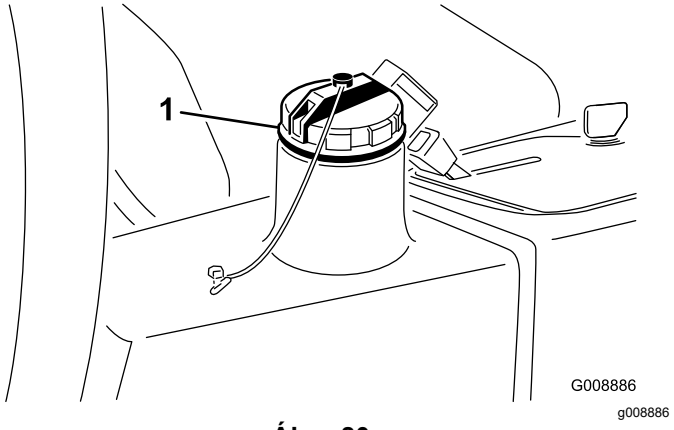


**Ábra 80**

1. Hidraulikatartály-sapka

3. Távolítsa el a tartálysapkát.
4. Vegye ki a nívópálcát betöltőnyakból, és törölje le egy tiszta ronggyal. Tegye vissza a nívópálcát a betöltőnyakba; ezután vegye ki, és ellenőrizze a folyadékszintet. A folyadékszintnek a nívópálca jelölésétől számított 6 mm-en belül kell lennie.
5. Ha a szint alacsony, töltsön be a megfelelő folyadékból annyit, hogy a szint a tele jelzésnél legyen.
6. Tegye vissza a nívópálcát és a sapkát a betöltőnyakra.

## A hidraulikafolyadékra vonatkozó előírások

A tartályt gyárilag kiváló minőségű hidraulikafolyadékkal töltik fel. Ellenőrizze a hidraulikafolyadék szintjét, mielőtt először beindítja a motort, majd utána naponta; lásd: A hidraulikafolyadék ellenőrzése (oldal 55).

**Javasolt hidraulikafolyadék:** Toro PX Extended Life Hydraulic Fluid (megnövelt élettartamú hidraulikafolyadék); kapható 19 literes kannában és 208 literes hordóban.

**Megjegyzés:** A javasolt cserefolyadék használata esetén ritkábban kell cserélni a folyadékot és a szűrőt.

**Más használható hidraulikafolyadékok:** ha a Toro PX Extended Life Hydraulic Fluid nem kapható, használhat más olyan hagyományos, nyersolajbázisú hidraulikafolyadékot, amelynek tulajdonságai megfelelnek az alábbi anyagjellemzőknek, és amely megfelel az iparági szabványoknak. Ne használjon szintetikus folyadékot. A megfelelő termékről érdeklődjön valamilyen kenőanyag-forgalmazónál.

**Megjegyzés:** A Toro nem vállalja a felelősséget a nem megfelelő helyettesítő termék használatából

eredő károkért, ezért használja megbízható, neves gyártók termékét.

### Magas viszkozitási indexű/alacsony dermedéspontú kopásgátló hidraulikafolyadék, ISO VG 46

Anyagjellemzők:

| | |
|---|---|
| Viszkozitás, ASTM D445 | 40 °C-on 44–48 cSt |
| Viszkozitási index, ASTM D2270 | 140 vagy magasabb |
| Dermedéspont, ASTM D97 | –37 °C és –45 °C között |
| Iparági előírások: | Eaton Vickers 694 (I-286-S, M-2950-S/35VQ25 vagy M-2952-S) |

**Megjegyzés:** Sok hidraulikafolyadék majdnem színtelen, ezért nehéz észrevenni a szivárgását. A hidraulikafolyadékhoz piros festékadalék kapható 20 ml-es palackban. A palack tartalma 15–22 l hidraulikafolyadékhoz elegendő. 44-2500 cikkszámon megrendelhető a hivatalos Toro-forgalmazótól.

***Fontos:*** **A Toro által egyedüliként elfogadott, biológiailag lebomló szintetikus hidraulikafolyadék a Toro Premium Synthetic Biodegradable Hydraulic Fluid. Ez a folyadék kompatibilis a Toro hidraulika-rendszereiben használt elasztomerekkel, és széles hőmérséklet-tartományban használható. Ez a folyadék kompatibilis a hagyományos ásványi olajokkal, de maximális a teljesítménye, és biológiailag lebomlik. A hidraulika-rendszerből alaposan ki kell mosni a hagyományos folyadékot. Az olaj 19 literes (5 US gallon) kannában és 208 literes (55 US gallon) hordóban kapható a hivatalos Toro-márkakereskedésekben.**

# A hidraulikafolyadék-tartály kapacitása

22,7 liter; lásd: A hidraulikafolyadékra vonatkozó előírások (oldal 55)

# A hidraulikafolyadék cseréje

**Szolgáltatásszünet:** Minden 2000 órában—**Ha a javasolt hidraulikafolyadékot használja,** cserélje le a hidraulikafolyadékot.

Minden 800 órában—**Ha nem a javasolt hidraulikafolyadékot használja, vagy valaha is alternatív folyadékot töltött a tartályba,** cserélje le a hidraulikafolyadékot.

**⚠ FIGYELMEZTETÉS**

**A forró hidraulikafolyadék súlyos égési sérüléseket okozhat.**

**Hagyja lehűlni a hidraulikafolyadékot, mielőtt bármilyen karbantartásba kezdene a hidraulika-rendszeren.**

Ha a folyadék elszennyeződött, forduljon a helyi Toro-forgalmazóhoz, mert a rendszert át kell öblíteni. A szennyezett folyadék a tiszta folyadékhoz képest tejszerűnek vagy feketének tűnik.

1. Parkolja le a gépet sík talajon, engedje le a nyíróegységeket, húzza be a rögzítőféket, állítsa le a motort, és vegye ki az indítókulcsot.
2. Kösse le a nagy hidraulikatömlőt (Ábra 81) a tartályról, és ürítse le a hidraulikafolyadékot egy megfelelő edénybe.

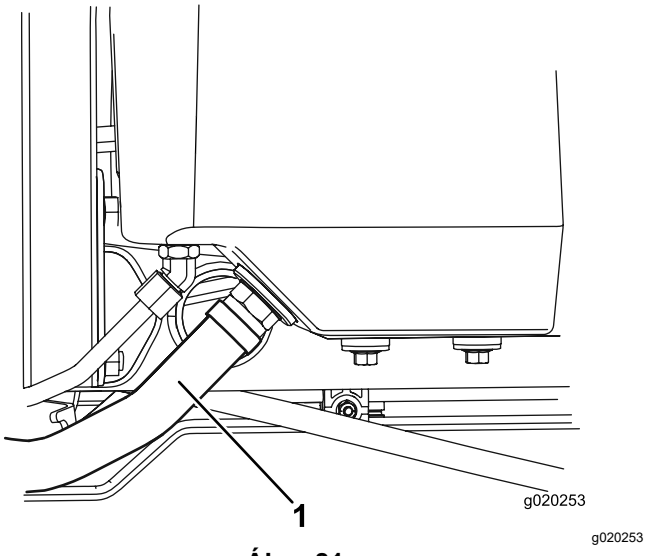


**Ábra 81**

1. Hidraulikatömlő

3. Kösse vissza a hidraulikatömlőt, ha már nem áramlik kifelé a hidraulikafolyadék.
4. Töltse fel a hidraulikatartályt (Ábra 82) kb. 22,7 liter hidraulikafolyadékkal; lásd: A hidraulikafolyadékra vonatkozó előírások (oldal 55).

   ***Fontos:*** **Csak a megadott hidraulikafolyadékot használja. Más folyadékok károsíthatják a rendszert.**

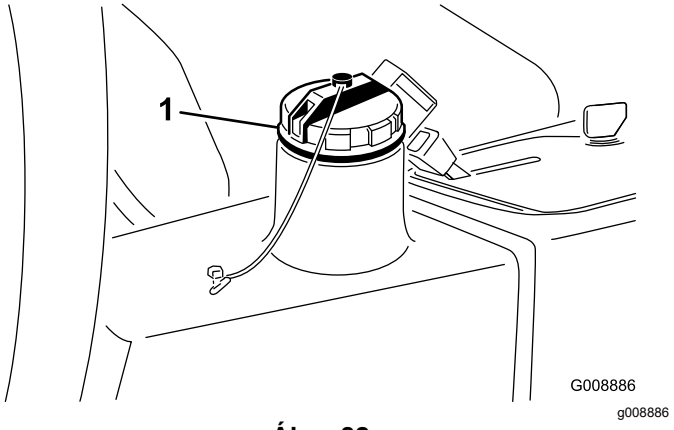


**Ábra 82**

1. Hidraulikatartály-sapka

5. Szerelje vissza a tartálysapkát. Indítsa be a motort, majd az összes hidraulikus kezelőszervet megmozgatva oszlassa el a hidraulikafolyadékot a rendszerben.
6. Keressen esetleges szivárgást; ezután állítsa le a motort.
7. Ellenőrizze a folyadékszintet, és töltsön utána annyit, hogy a nívópálcán a tele jelzésig érjen a szintje.

   ***Fontos:*** **Ne töltse túl a tartályt.**

# A hidraulikaszűrő cseréje

**Szolgáltatásszünet:** Minden 1000 órában—**Ha a javasolt hidraulikafolyadékot használja,** cserélje ki a hidraulikaszűrőt.

Minden 800 órában—**Ha nem a javasolt hidraulikafolyadékot használja, vagy valaha is alternatív folyadékot töltött a tartályba,** cserélje ki a hidraulikaszűrőt.

**⚠ FIGYELMEZTETÉS**

**A forró hidraulikafolyadék súlyos égési sérüléseket okozhat.**

**Hagyja lehűlni a hidraulikafolyadékot, mielőtt bármilyen karbantartásba kezdene a hidraulika-rendszeren.**

Használjon eredeti Toro csereszűrőt, cikksz. 86-3010.

***Fontos:*** **Bármilyen más szűrő használata érvénytelenítheti az egyes részegységekre vállalt garanciát.**

1. Parkolja le a gépet sík talajon, engedje le a nyíróegységeket, húzza be a rögzítőféket, állítsa le a motort, és vegye ki az indítókulcsot.
2. Tisztítsa meg a szűrő rögzítési területének környékét. Tegyen egy edényt a szűrő (Ábra 83) alá, majd távolítsa el a szűrőt.

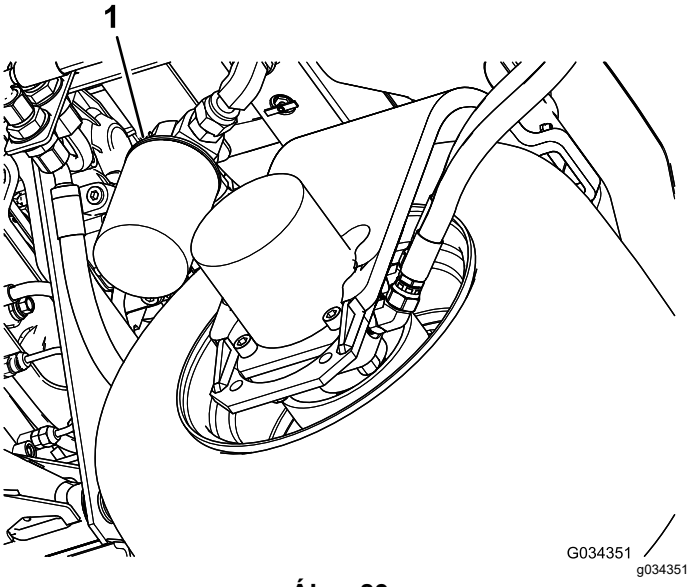


**Ábra 83**

1. Hidraulikaszűrő

3. Kenje meg az új szűrő tömítését, és töltse fel a szűrőt hidraulikafolyadékkal.
4. Ellenőrizze a szűrő felfogatási területének tisztaságát. Szerelje fel és húzza meg kézzel a szűrőt annyira, hogy a tömítése felüljön a rögzítőlemezre, majd húzzon még rajta további ½ fordulatot.
5. Indítsa be a motort, és járassa nagyjából 2 percig a rendszer légtelenítéséhez. Állítsa le a motort, és keressen esetleges szivárgást.

# *A nyíróegységek rendszerének karbantartása*

## Késekkel kapcsolatos óvintézkedések

A kopott vagy sérült kés vagy fenékkés eltörhet, a letört darab pedig kirepülve súlyos, akár halálos személyi sérülést is okozhat úgy a kezelőnek, mint a közelben tartózkodóknak.

- Ellenőrizze rendszeresen a késeket és a fenékkéseket kopás és sérülés szempontjából.
- A kések ellenőrzésekor legyen nagyon körültekintő. Viseljen védőkesztyűt, és legyen nagyon óvatos a szervizelésükkor. A késeket és a fenékkéseket csak cserélni vagy fenni szabad; tilos azokat kiegyenesíteni vagy hegeszteni.
- A több nyíróegységgel rendelkező gépeken végezze körültekintően a nyíróegység forgatását; annak hatására a többi nyíróegység is forogni kezdhet.

## A forgókés-fenékkés érintkezés beállításának ellenőrzése

**Szolgáltatásszünet:** Minden egyes használat előtt, vagy naponta

Ellenőrizze minden nap a munka megkezdése előtt a forgókés-fenékkés érintkezést, függetlenül attól, hogy az előző alkalommal a vágásminőség elfogadható volt. A forgókésnek és a fenékkésnek teljes hosszában finoman érintkeznie kell (lásd a *Kezelői kézikönyvben* a forgókés fenékkéshez állításával foglalkozó szakaszt).

## A választható kalibrálóléc használata

Használja a kalibrálólécet (Ábra 84) a nyíróegység beállításához. Tekintse meg a nyíróegység *Kezelői kézikönyvét* a beállítási eljárással kapcsolatban.

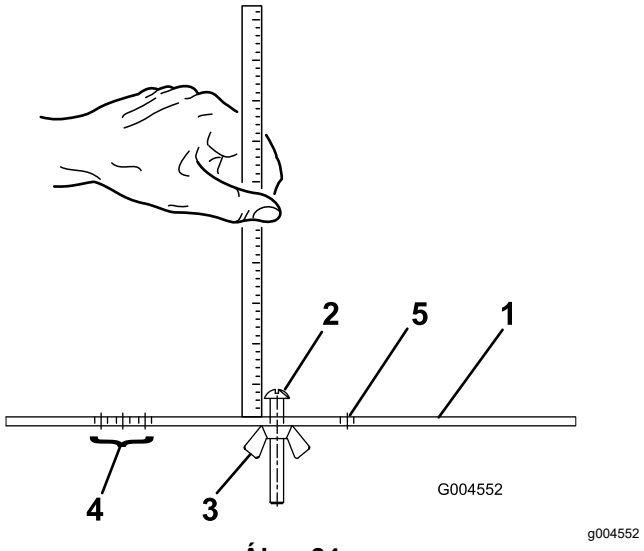


**Ábra 84**

1. Kalibrálóléc
2. Vágásmagasság-állítócsavar
3. Anya
4. Az egyengetési magasság beállítására szolgáló furatok
5. Nem használt furat

## A nyíróegységek fenése visszaforgatással

**⚠ FIGYELMEZTETÉS**

**A nyíróegységek és más mozgó alkatrészek érintése személyi sérülést okozhat.**

- **Tartsa távol ujjait, kezét és ruházatát a nyíróegységektől és más mozgó alkatrészektől.**
- **Ne kísérelje meg a nyíróegységek kézzel vagy lábbal történő megforgatását, ha jár a motor.**

**Megjegyzés:** A kések visszaforgatásos fenésekor az összes nyíróegység egyszerre jár.

1. Parkolja le a gépet sík talajon, engedje le a nyíróegységeket, húzza be a rögzítőféket, állítsa le a motort és állítsa az aktiváló/kikapcsoló kapcsoló KIKAPCSOLT helyzetbe.
2. Hajtsa fel a padlópanelt, hogy hozzáférjen a kezelőszervekhez.

3. Állítsa be a késfenéshez a kezdeti forgókés-fenékkés távolságot az összes nyíróegységen; lásd a nyíróegység *Kezelői kézikönyvét*.
4. Indítsa be a motort, és járassa alacsony alapjárati fordulatszámon.

**⚠ VESZÉLY**

**Késfenés közben a motorfordulatszám módosítása esetén a nyíróegységek megállhatnak.**

- **Ne módosítsa a motorfordulatszámot késfenés közben**
- **Késfenést csak alapjáraton járó motorral végezzen.**

5. Állítsa a forgókés-fordulatszám szabályozó gombot 1. fokozatba (Ábra 85).

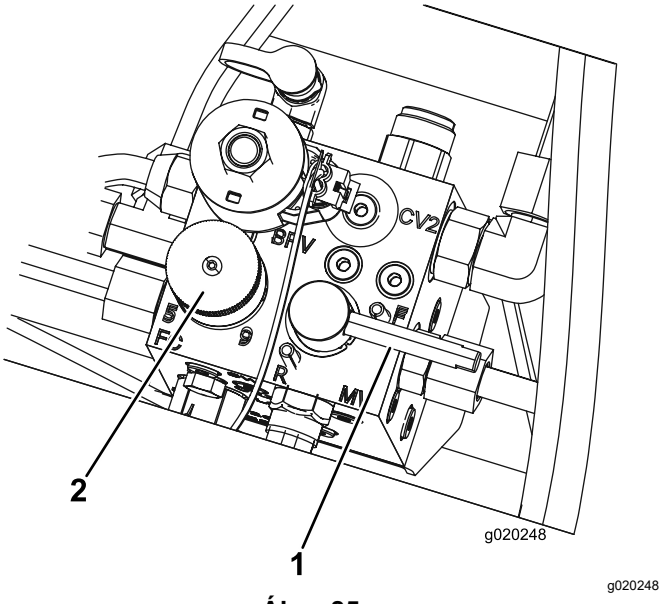


**Ábra 85**

1. Visszaforgatás kar
2. Forgókésfordulatszám-szabályozó gomb

6. Állítsa a visszaforgatás kart R (késfenés) helyzetbe (Ábra 85).

**⚠ VESZÉLY**

**A mozgó nyíróegységek hozzáérve személyi sérülést okozhatnak.**

**A személyi sérülések elkerülése érdekében feltétlenül távolodjon el a nyíróegységektől, mielőtt továbblép az eljárásban.**

7. A fűnyírás/vonulás kar FŰNYÍRÁS helyzetében állítsa az aktiváló/kikapcsoló kapcsoló AKTIVÁLT helyzetbe. Tolja előre a fűnyírás, leengedés/felemelés vezérlőkarját, hogy megkezdje a visszaforgatásos fenést a kijelölt nyíróegységeknél.
8. Hordjon fel késfenő pasztát a késekre hosszú nyelű ecsettel. Semmiképpen ne rövid nyelű ecsetet használjon.
9. Ha a nyíróegység a fenés során megállna vagy akadozni kezdene, növelje addig a forgókés fordulatszámát, amíg nem stabilizálódik, majd állítsa vissza az 1. fokozatba vagy a kívánt fordulatszámra.
10. Ha a nyíróegységeken késfenés közben szeretne beállítást végezni, a fűnyírás, leengedés/felemelés vezérlőkarját hátrahúzva állítsa le a nyíróegységeket, állítsa az aktiváló/kikapcsoló kapcsolót KIKAPCSOLT helyzetbe, és állítsa le a motort. Miután elvégezte a beállításokat, ismételje meg az 5–9. lépést.
11. Ismételje meg az eljárást az összes nyíróegységen, amelyen késfenést szeretne végezni.
12. Ha végzett, állítsa vissza a visszaforgatás kart FŰNYÍRÁS helyzetbe, hajtsa le a padlópanelt, és mosson le minden késfenő pasztát a nyíróegységekről. Állítsa be a forgókés-fenékkés érintkezést szükség szerint. Állítsa be a nyíróegység forgókés-fordulatszám szabályozó gombját a kívánt fűnyírási helyzetbe.

***Fontos:*** **Ha késfenés után a visszaforgatás kapcsolót F (FŰNYÍRÁS) helyzetbe, a nyíróegységek nem fognak felemelkedni vagy megfelelően működni.**

**Megjegyzés:** A vágóél további javítása érdekében a késfenést követően simítsa át reszelővel az alsókés homlokfelületét. Ezzel eltávolítja a vágóélről a rajta esetleg kialakult sorját és durva éleket.

# Tisztítás

## A gép lemosása

Mossa le a gépet szükség szerint csak vízzel vagy enyhe mosószerrel is. A gép lemosásához rongyot is használhat.

***Fontos:*** **A gép tisztítására ne használjon se sós vizet (brakkvíz), se tisztított szennyvizet.**

***Fontos:*** **Ne használjon nagynyomású mosót a gépen. A nagynyomású mosó károsíthatja az elektromos rendszert, lelazíthat fontos címkéket, vagy kimoshatja a fontos zsírt a súrlódó pontokból. Kerülje a bő víz használatát, különösen a vezérlőpanel, a motor és az akkumulátor környékén.**

***Fontos:*** **Ne járó motorral mossa a gépet. A gép lemosása járó motor mellett belső motorkárosodást okozhat.**

# Tárolás

## Biztonságos tárolás

- Állítsa le a motort, vegye ki az indítókulcsot, és várja meg, amíg az összes mozgó alkatrész leáll, csak ezután hagyja el a kezelőülést. Hagyja lehűlni a gépet, mielőtt beállítási, szervizelési, tisztítási vagy tárolási munkába kezd rajta.
- Ne tárolja a gépet vagy az üzemanyagtartályt olyan helyen, ahol nyílt láng, szikra vagy őrláng fordul elő, mint például vízmelegítőkön vagy más eszközökön.

## A vontatóegység előkészítése

1. Parkolja le a gépet sík talajon, engedje le a nyíróegységeket, húzza be a rögzítőféket, állítsa le a motort, és vegye ki az indítókulcsot.
2. Tisztítsa meg alaposan a vontatóegységet, a nyíróegységeket és a motort.
3. Ellenőrizze a gumiabroncsok nyomását; lásd: A gumiabroncsok nyomásának ellenőrzése (oldal 46).
4. Ellenőrizze a kötőelemek meghúzott állapotát; szükség esetén húzza meg azokat.
5. Zsírozza meg az összes zsírzószemet és forgáspontot. Törölje le a felesleges kenőanyagot.
6. Finoman csiszolja meg és fesse le javítófestékkel a festett területet ott, ahol az megkarcolódott, lepattogzott vagy rozsdás lett. Javítson ki minden horpadást a fémvázon.
7. Az akkumulátor és a kábelek szervizelését végezze az alábbiak szerint; lásd: A villamos rendszerrel kapcsolatos munkavédelmi előírások (oldal 45):
   A. Kösse le az akkumulátorsarukat az akkumulátor pólusairól.
   B. Tisztítsa meg az akkumulátort, a sarukat és a pólusokat drótkefe és sütőszódaoldat segítségével.
   C. Vonja be a sarukat és az akkumulátor-pólusokat Grafo 112X védőzsírral (Toro cikksz. 505-47) vagy vazelinnel a korrózió megelőzésére.
   D. 60 naponta tegye 24 órás csepptöltésre az akkumulátort, hogy megelőzze a szulfátosodását.

# A motor előkészítése

1. Ürítse le a motorolajat az olajteknőből, és szerelje be a leeresztőcsavart.
2. Távolítsa el és selejtezze az olajszűrőt. Szereljen fel új olajszűrőt.
3. Töltse fel a motort a megadott motorolajjal.
4. Indítsa be a motort, és járassa alapjáraton kb. 2 percig.
5. Állítsa le a motort, és vegye ki az indítókulcsot.
6. Öblítse át az üzemanyagtartályt friss, tiszta üzemanyaggal.
7. Biztosítsa az üzemanyagrendszer összes szerelvényét.
8. Tisztítsa ki alaposan és szervizelje a légszűrőegységet.
9. Tömítse el a légszűrő bemenetét és a kipufogónyílást vízálló maszkolószalaggal.
10. Ellenőrizze a hűtőfolyadék fagyáspontját, szükség esetén töltse be víz és etilén-glikol fagyálló 50/50 arányú keverékét a régióban várható legalacsonyabb hőmérsékletnek megfelelően.

# EGK/Egyesült Királyság – adatvédelmi nyilatkozat

**A Toro az alábbi módon használja fel az Ön személyes adatait**

A The Toro Company („Toro”) tiszteletben tartja személyes adatainak bizalmasságát. Amikor megvásárolja valamelyik termékünket, birtokunkba kerülhet néhány személyes adata közvetlenül Öntől vagy a helyi Toro vállalaton, illetve -kereskedőn keresztül. A Toro ezeket az információkat a szerződéses kötelezettségek teljesítése érdekében – például jótállás nyilvántartásba vételéhez, jótállási igény feldolgozása vagy termék visszahívása esetén történő kapcsolatfelvételhez és jogszerű üzleti célokra – használja fel, például vevői elégedettség mérésére, termékeink javítására vagy olyan termékinformációk biztosítására, amelyek érdekesek lehetnek az Ön számára. A Toro a fenti tevékenységek bármelyikével kapcsolatban megoszthatja az Ön adatait a Toro leányvállalataival, kapcsolt vállalkozásaival, kereskedőivel vagy más üzleti partnereivel. Személyes adatait akkor is nyilvánosságra hozhatjuk, ha a törvény ezt előírja, vagy ha vállalkozás eladásával, vásárlásával vagy egyesülésével kapcsolatban merül fel erre igény. Marketingcélokból soha nem adjuk ki az Ön személyes adatait más vállalat számára.

**Személyes adatainak megőrzése**

A Toro a személyes adatait addig őrzi meg, amíg az a fenti célokból fontos lehet, valamint a jogszabályi előírásoknak megfelelően. A hatályos megőrzési időszakkal kapcsolatban további tájékoztatásért írjon a következő címre: legal@toro.com.

**A Toro biztonsággal kapcsolatos elkötelezettsége**

Személyes adatait az Amerikai Egyesült Államokban vagy más olyan országban is feldolgozhatják, amely kevésbé szigorú adatvédelmi jogszabályokkal rendelkezik, mint a tartózkodási helye szerinti ország. Amikor adatait a tartózkodási helye szerinti országon kívülre továbbítjuk, jogilag megkövetelt lépéseket teszünk annak biztosítása céljából, hogy megfelelő intézkedések történjenek adatai védelme érdekében, valamint hogy azokat biztonságosan kezeljék.

**Hozzáférés és helyesbítés**

Önnek joga van személyes adatai kijavításához vagy felülvizsgálatához, illetve az adatok feldolgozásának tiltásához vagy korlátozásához. Ezek kapcsán írjon a legal@toro.com címre. Ha aggodalmai vannak azzal kapcsolatban, hogy a Toro miként kezeli az Ön adatait, bátran tegye fel a kérdéseit közvetlenül nekünk. Felhívjuk figyelmét, hogy az európai lakosoknak jogukban áll panaszt tenni az adatvédelmi hatóságnál.

# 65. számú kaliforniai indítvány, figyelmeztetési információk

## Mi ez a figyelmeztetés?

Találkozhat olyan termékkel is, amelyen az alábbi figyelmeztető címke található:

**FIGYELMEZTETÉS:** Rákot okozó és a szaporítószervekre káros hatások – www.p65Warnings.ca.gov.

## Mi az a 65. indítvány?

A 65. indítvány minden olyan vállalatra érvényes, amely Kaliforniában működik, Kaliforniában értékesít termékeket, Kaliforniában gyárt vagy oda visz be termékeket. Az indítvány engedélyezi, hogy a kaliforniai kormányzó kezelje és közzétegye a rákot, a születési rendellenességeket vagy más szaporítószervi károkat okozó vegyi anyagok jegyzékét. Az évente frissülő listán több száz, a mindennapi használatú cikkekben megtalálható vegyi anyag szerepel. A 65. indítvány célja a nyilvánosság tájékoztatása az ilyen vegyi anyagoknak való kitettségről.

A 65. indítvány nem tiltja be az ilyen vegyi anyagokat tartalmazó termékek forgalmazását, csak előírja, hogy jelenjen meg az ezzel kapcsolatos figyelmeztetés a terméken, annak csomagolásán vagy a hozzá mellékelt dokumentációban. A 65. indítvány figyelmeztetése azt sem jelenti, hogy a termék megsért bármilyen termékbiztonsági szabványt vagy előírást. California kormánya egyértelművé tette, hogy a 65. indítvány figyelmeztetése „nem olyan jogszabályi határozat, amely szerint a termék »biztonságosnak« vagy »nem biztonságosnak« tekinthető”. Sok ilyen vegyi anyag évek óta használatos a mindennapi termékekben, dokumentált károsító hatás nélkül. További tájékoztatás:https://oag.ca.gov/prop65/faqs-view-all.

A 65. indítvány figyelmeztetése azt jelenti, hogy a vállalat (1) felmérte a kitettséget, és arra a megállapításra jutott, hogy az meghaladja a „nem jelentős kockázati szintet”; vagy (2) úgy döntött, hogy a figyelmeztetést saját belátása szerint a felsorolt vegyi anyagok jelenléte miatt feltünteti anélkül, hogy felmérné az esetleges kitettség mértékét.

## Ez a törvény mindenütt érvényes?

A 65. indítvány figyelmeztetései kizárólag a kaliforniai törvények alapján kötelezőek. A figyelmeztetések Kaliforniában számos helyen, többek között – a teljesség igénye nélkül – éttermekben, élelmiszerboltokban, szállodákban, iskolákban és kórházakban, valamint termékek széles skáláján láthatók. Emellett egyes internetes és postai úton forgalmazó kiskereskedők is feltüntethetik a 65. indítvány figyelmeztetéseit a webhelyükön vagy a katalógusaikban.

## Hogyan viszonyulnak a kaliforniai figyelmeztetések a szövetségi határértékekhez?

A 65. indítvány előírásai gyakran szigorúbbak a szövetségi és nemzetközi előírásoknál. Számos olyan anyag létezik, amelynél fel kell tüntetni a 65. indítvány figyelmeztetését már olyan szint elérésekor is, amely jóval alacsonyabb a szövetségileg előírt határértéknél. A 65. indítvány előírt figyelmeztetési szintje ólom esetében például 0,5 µg/nap, amely jóval alacsonyabb a szövetségi és a nemzetközi szabványok szerinti határértéknél.

## Miért nem található meg ez a figyelmeztetés minden hasonló terméken?

- A Kaliforniában értékesített termékeken kötelező a 65. indítvány szerinti feliratozás, a máshol értékesítettek esetében viszont nem.
- A 65. indítvány által érintett vállalat köthet olyan megállapodást, amely előírja a 65. indítvány figyelmeztetéseinek használatát termékei számára, míg más hasonló termékeket gyártó vállalatokra esetleg nincs ilyen követelmény.
- A 65. indítvány hatálya következetes.
- Dönthet úgy a vállalat, hogy nem ad figyelmeztetést, mert arra a következtetésre jut, hogy nem kötelesek erre a 65. indítvány szerint; a termékre vonatkozó figyelmeztetések hiánya viszont nem jelenti azt, hogy a termék mentes a felsorolt vegyi anyagoktól hasonló szinteken.

## Miért tünteti fel a Toro ezt a figyelmeztetést?

A Toro úgy döntött, hogy a lehető legtöbb információt megadja vásárlóinak a termékeiről, hogy jól megalapozott döntést hozhassanak a megvásárolandó termékkel és annak használatával kapcsolatban. A Toro egyes esetekben egy vagy több felsorolt vegyi anyag jelenlétének ismeretében a kitettség szintjének értékelése nélkül ad figyelmeztetést, mivel nem minden felsorolt vegyi anyag rendelkezik kitettségi határértékkel. Habár a Toro-termékek esetében a kitettség elhanyagolható, vagy jóval a „nem jelentős kockázat” tartományába esik, a biztonság érdekében a Toro úgy határozott, hogy feltünteti a 65. indítvány figyelmeztetéseit. Ezenkívül ha a Toro nem tünteti fel ezeket a figyelmeztetéseket, California állam vagy magánügyfelek perelhetnek, hogy érvényt szerezzenek a 65. indítvány betartásának, ami jelentős büntetéssel jár.

# A Toro-jótállás

Két év vagy 1500 üzemóra korlátozott jótállás

## Feltételei és a hatálya alá tartozó termékek

A The Toro Company és társult vállalata, a Toro Warranty Company egy megállapodás értelmében közösen szavatolják, hogy az Ön kereskedelmi Toro-terméke („termék") 2 évig vagy 1500 üzemórán* át (amelyik előbb következik be) mentes az anyag- és gyártási hibáktól. Ez a jótállás alkalmazható valamennyi termékre a gyepszellőztetők kivételével (lásd e termékek külön jótállási nyilatkozatait). Ahol jótállási feltétel áll fenn, költségtérítés nélkül megjavítjuk Önnek a terméket, beleértve a diagnosztika, a munkadíj, az alkatrészek és a szállítás költségét. Ez a jótállás azzal a nappal kezdődik, amelyen a terméket az eredeti kiskereskedelmi vásárlóhoz kiszállították.
* Üzemóra-számlálóval felszerelt termék.

## Utasítások a jótállási szolgáltatások eléréséhez

Ön felelős azon kereskedelmi termékforgalmazó vagy a jogosult kereskedelmi termékértékesítő értesítéséért, akitől a terméket megvásárolta, amint úgy gondolja, hogy jótállási feltétel áll fenn. Ha segítségre van szüksége egy kereskedelmi termékforgalmazó vagy jogosult kereskedelmi termékértékesítő telephelyének megállapításához, vagy kérdései vannak jótállási jogai vagy felelősségei tekintetében, a következő címen léphet velünk kapcsolatba:

Toro Commercial Products Service Department
Toro Warranty Company
8111 Lyndale Avenue South
Bloomington, MN 55420-1196

952–888–8801 vagy 800–952–2740
E-mail: commercial.warranty@toro.com

## A tulajdonos felelőssége

A termék tulajdonosaként Ön felelős a *kezelői kézikönyvben* ismertetett szükséges karbantartások és beállítások végrehajtásáért. A jótállás nem terjed ki a termék szükséges karbantartásának és beállításainak elmulasztásából fakadó javításokra.

## A jótállás feltételei és hatálya alá nem tartozó tételek

Nem minden, a jótállási időszak alatt előforduló termékhiba vagy hibás működés számít anyag- vagy gyártási hibának. Jelen jótállás nem vonatkozik a következőkre:

- Olyan termékhibák, amelyek a nem a Toro által gyártott pótalkatrészek használata vagy járulékos alkatrészek, illetve módosított, nem Toro márkájú tartozékok vagy termékek beszerelése vagy használata miatt következnek be.
- Olyan termékhibák, amelyeket a javasolt karbantartások vagy beállítások végrehajtásának elmulasztása eredményez.
- Olyan termékhibák, amelyek oka a termék nem rendeltetésszerű, hanyag vagy felelőtlen használata.
- A használat során elhasznált olyan alkatrészek, amelyek hibátlanok. Példák a termék normál üzemeltetése során elhasználódott vagy felhasznált alkatrészekre, a teljesség igénye nélkül: fékpofák és fékbetétek, tengelykapcsoló-betétek, kések, orsók, görgők és csapágyak (zárt vagy kenhető), alsókések, gyújtógyertyák, önbeálló kerekek és csapágyaik, gumiabroncsok, szűrők, szíjak és a permetező bizonyos alkatrészei, például membránok, fúvókák, áramlásmérők és visszacsapó szelepek.
- Külső hatásnak számít – a teljesség igénye nélkül – az időjárás, a tárolási mód, a szennyeződések, a nem engedélyezett üzemanyagok, hűtőfolyadékok, kenőanyagok, adalékanyagok, műtrágyák, víz és vegyi anyagok használata.
- A vonatkozó iparági szabványoknak nem megfelelő üzemanyagok (pl. benzin, gázolaj vagy biodízel) használata által okozott meghibásodások vagy teljesítményproblémák.
- Normál zaj, rezgés, elhasználódás és tönkremenetel. A normál elhasználódás körébe tartozik (a teljesség igénye nélkül): az ülések kopás és dörzsölés okozta károsodása, a lekopott festett felületek, az összekarcolt címkék és figyelőablakok.

## Alkatrészek

Azokra az alkatrészekre, amelyek cseréjét előírt karbantartás keretében ütemezték, az ütemezett cseréig terjedő időszakra van jótállás. Az e jótállás hatálya alatt kicserélt alkatrészekre az eredeti termékjótállás időtartama érvényes, és a Toro tulajdonává válnak. A Toro hozza meg a végső döntést bármely meglévő alkatrész vagy szerelvény javításáról vagy cseréjéről. A jótállás keretében végzett javításokhoz a Toro használhat utángyártott alkatrészeket.

## Ciklusálló és lítiumionos akkumulátorokra vonatkozó jótállás

A mélyciklusú és a lítiumionos akkumulátorokra egy előírt összes kilowattóraérték vonatkozik, amelyet élettartamuk során szolgáltatni tudnak. Az üzemeltetési, újratöltési és karbantartási technikák a teljes akkumulátor-élettartamot meghosszabbíthatják vagy csökkenthetik. Mivel ebben a termékben az akkumulátorok elhasználódnak, az egyes töltések közötti időközökben a hasznos munka mennyisége lassan csökken, amíg az akkumulátor teljesen el nem használódik. A normál fogyasztás következtében elhasználódott akkumulátorok cseréje a terméktulajdonos felelőssége. Megjegyzés (csak lítiumionos akkumulátor esetén): további tájékoztatásért lásd az akkumulátorra adott jótállást.

## Forgattyús tengelyre adott élettartam-garancia (csak ProStripe 02657 esetén)

Az eredeti berendezésként eredeti Toro dörzstárcsával és a motorindítást biztosító késfékező tengelykapcsolóval (egybeépített késfékező tengelykapcsoló [BBC] + dörzstárcsaegységgel) felszerelt ProStripe esetén az első vásárló számára a motor forgattyús tengelyének meggörbülésére élettartam-garanciát adunk, ha az üzemeltetést az előírt használati és karbantartási eljárások szerint végzi. A súrlódó alátétekkel, késfékező tengelykapcsolóval (BBC) és egyéb hasonló egységekkel szerelt gépekre a forgattyús tengelyre vonatkozó élettartam-garancia nem terjed ki.

## Karbantartás a tulajdonos költségén

Motorbeállítás, kenés, tisztítás és fényezés, a szavatosság hatálya alá nem tartozó tételek cseréje, szűrők, hűtőfolyadék, az ajánlott karbantartás elvégzése és néhány normál, a Toro-termékek által igényelt szervizmunka a tulajdonos költségén végezhető el.

## Általános feltételek

E jótállás időtartama alatt a hivatalos Toro-termékforgalmazó vagy -értékesítő által végzett javítás az egyedüli jogorvoslati lehetőség.

**Sem a The Toro Company, sem pedig a Toro Warranty Company nem felel a közvetett, előre nem látott vagy következményes károkért az e jótállás hatálya alá tartozó Toro-termékek használatával kapcsolatban, beleértve a hibás működés vagy nem használat észszerű időtartamára biztosított helyettesítő berendezés vagy szolgáltatás bármely költségét és kiadását a jelen jótállás hatálya alá tartozó, függőben lévő javítások befejezéséig. Az alább hivatkozott károsanyag-kibocsátási jótállást kivéve (ha az alkalmazható) nincs egyéb kifejezett jótállás. Az eladhatósággal és a használatra való alkalmassággal kapcsolatos minden beleértett szavatosság ezen kifejezett jótállás időtartamára korlátozódik.**

Némely állam nem engedélyezi a véletlenszerű vagy következményes károk kizárását vagy a beleértett jótállás időtartamának korlátozását, ezért előfordulhat, hogy a fenti kizárások és korlátozások Önre nem vonatkoznak. A jelen jótállás egyedi törvény adta jogokkal ruházza fel Önt, és Ön rendelkezhet még egyéb, államonként változó jogokkal is.

## Megjegyzés a károsanyag-kibocsátásra adott jótállásról

A termék károsanyag-kibocsátást szabályozó rendszerére külön jótállási nyilatkozat vonatkozhat, amely kielégíti az USA környezetvédelmi hivatala (EPA) vagy a levegő minőségére vonatkozó California Air Resources Board (CARB) jogszabály rendelkezéseit. A károsanyag-kibocsátást szabályozó rendszer jótállására a fent felsorolt üzemóra-korlátozások nem vonatkoznak. Olvassa el a motor károsanyag-kibocsátást szabályozó rendszerére vonatkozó jótállást, amely a termékhez mellékelve vagy a motor gyártója által biztosított dokumentációban található.

## Az Amerikai Egyesült Államokon és Kanadán kívüli országok

Azok a vevők, akik az Amerikai Egyesült Államokból vagy Kanadából exportáltak Toro-terméket, a helyi Toro-márkakereskedőhöz fordulhatnak az adott országra vagy régióra vonatkozó garanciaszabályokért. Ha Ön bármilyen okból elégedetlen márkakereskedője szolgáltatásával, vagy nem tudja beszerezni a jótállásra vonatkozó információkat, forduljon a hivatalos Toro-szervizközponthoz.