Form No. 3447-415 Rev A

TransPro™ 200 getrokken aanhangwagen

Modelnr.: 04219—Serienr.: 400000000 en hoger

Modelnr.: 04229—Serienr.: 400000000 en hoger

Modelnr.: 04239—Serienr.: 400000000 en hoger

Installatie-instructies

Veiligheid

- De TransPro 200 aanhangwagen is enkel bedoeld voor Greensmaster duwmaaiers. Het transporteren van ongeschikte machines kan de aanhangwagen beschadigen en/of de bestuurder verwonden. Raadpleeg Compatibele machines (bladz. 9) voor een volledige lijst van geschikte machines.
- Gebruik alleen voertuigen met het juiste sleepvermogen. De TransPro 200 aanhangwagen en 2 greensmaaiers wegen ongeveer 522 kg. Controleer de aanwijzingen van de fabrikant van het trekvoertuig om te kijken of het over het nodige rem- en rijvermogen beschikt.
- Controleer of de aanhangwagen goed is bevestigd aan het trekvoertuig voordat u de greensmaaiers laadt of lost om onverwachte bewegingen van de koppelinrichting of kantelen te voorkomen. De koppelinrichting van de aanhangwagen dient evenwijdig met de grond te zijn als u deze aan de koppeling van het trekvoertuig wilt bevestigen.
- De aanhanger voegt extra sleepgewicht toe aan het voertuig. Bestuur het voertuig op een veilige manier.
  - Rij niet op de openbare weg met de machine.
  - Verlaag de snelheid van het trekvoertuig altijd voor en in bochten.
  - Verlaag de snelheid van het trekvoertuig altijd als u over onbekend of heuvelachtig terrein rijdt.
  - Verlaag de snelheid van het trekvoertuig altijd als u van richting verandert of wilt stoppen.
  - Verlaag de snelheid van het trekvoertuig altijd als u een bocht maakt of op een helling rijdt.
  - Neem nooit plotselinge of scherpe bochten. Verander nooit plotseling van richting op een talud, glooiing, helling, schuinte of een vergelijkbaar oppervlak.
  - De maximale sleepsnelheid is 24 km per uur. Pas de snelheid van het trekvoertuig altijd aan de terreinomstandigheden aan, zoals natte, gladde oppervlakken, los zand of grind en/of lage zichtbaarheid in zwak of fel licht, mist, nevel of regen.
  - Wees extra voorzichtig als u een zwaarbeladen voertuig van een helling of glooiing rijdt. Rij het voertuig indien mogelijk altijd recht op en af hellingen en glooiingen. Indien mogelijk niet dwars op een helling rijden. Het gevaar bestaat dat het trekvoertuig kantelt, wat ernstige verwondingen of de dood kan veroorzaken.
- Voordat u achteruitrijdt, moet u achteromkijken om zeker te zijn dat er zich geen personen of voorwerpen achter u bevinden. Rij traag achteruit en hou de bewegingen van de aanhangwagen nauwkeurig in de gaten.
- Wees uiterst voorzichtig en rij traag als u de aanhangwagen en het trekvoertuig achteruitrijdt.
- Let op het verkeer als u in de buurt van een weg werkt of deze oversteekt. Verleen altijd voorrang aan voetgangers en andere voertuigen.
- Als de aanhanger abnormaal begint te trillen, stop het trekvoertuig dan onmiddellijk. Zet de motor van het trekvoertuig af. Repareer alle schade voordat u verdergaat met slepen.
- Voordat u onderhoud of aanpassingen uitvoert aan de aanhanger:
  - Breng het trekvoertuig tot stilstand en stel de parkeerrem in werking.
  - Zet de motor van het trekvoertuig af en haal het sleuteltje uit het contact.
- Als de aanhangwagen is losgekoppeld van het trekvoertuig:
  - Sla de aanhangwagen op op een horizontaal oppervlak.
  - Blokkeer de wielen om te voorkomen dat de aanhangwagen in beweging komt.
- Zorg ervoor dat het bevestigingsmateriaal goed vastgedraaid blijft. Vervang onderdelen die tijdens onderhoud of aanpassingen verwijderd worden.

© 2021— The Toro® Company
8111 Lyndale Avenue South
Bloomington, MN 55420

Registreer uw product op www.Toro.com.

Vertaling van de oorspronkelijke tekst (NL)
Gedrukt in de VS
Alle rechten voorbehouden

3447-415

Veiligheids- en instructiestickers

Veiligheidsstickers en veiligheidsinstructies zijn gemakkelijk zichtbaar voor de bestuurder en bevinden zich bij plaatsen waar gevaar kan ontstaan. Vervang alle beschadigde of ontbrekende stickers.

decal133-8061

133-8061

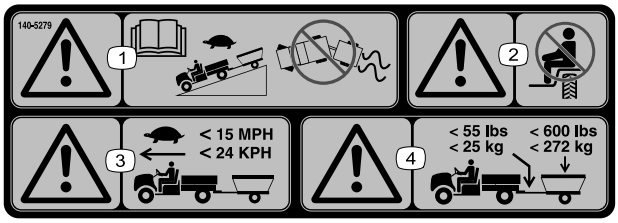

decal140-5279

140-5279

1. Waarschuwing – lees de *Gebruikershandleiding*; rij langzaam als u een aanhangwagen heuvelafwaarts rijdt; zorg dat u de controle over het voertuig en de aanhangwagen niet verliest.
2. Waarschuwing – Het is niet toegestaan passagiers te vervoeren.
3. Waarschuwing – beperk uw snelheid als u met een aanhangwagen rijdt; rij niet sneller dan 24 km/u.
4. Waarschuwing – het maximale gewicht van de aanhanger is 272 kg; het maximale koppelgewicht bedraagt 25 kg.

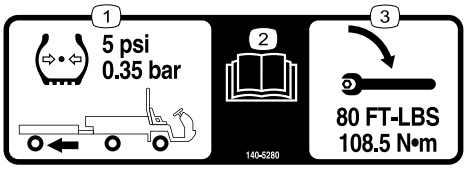

decal140-5280

140-5280

1. Pomp de banden van de aanhangwagen op tot 0,35 bar.
2. Lees de *Gebruikershandleiding*.
3. Draai de wielmoeren van de aanhangwagen aan tot 108,5 N·m.

decal140-5281

140-5281

1. Waarschuwing – Vervoer geen passagiers op de aanhangwagen.

Installatie

De geschikte configuratie-set monteren

Naargelang uw gewenste configuratie kunt u een van de volgende sets monteren:

- Oprijset met rails (model 04229); zie De oprijset met rails monteren (bladz. 2)
- Oprijset met wielen (model 04219); zie De oprijset met wielen monteren (bladz. 5)

De oprijset met rails monteren

Opmerking: Voer de volgende stappen uit om de rails aan de linker- en rechterkant te verwijderen. De volgende afbeeldingen tonen de rechterkant van de oprijset met rails.

1. Monteer slotbouten en flensmoeren (¼") op de oprijplaat (Figuur 1).

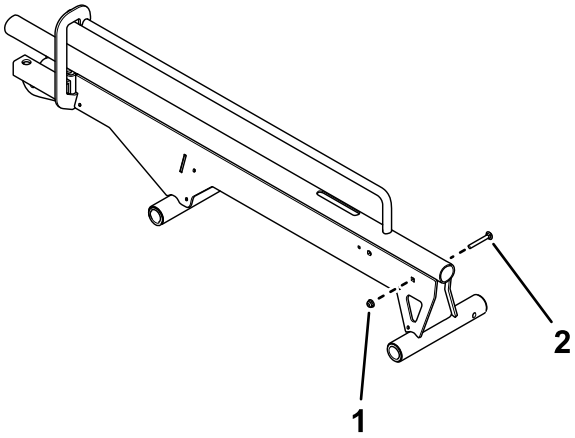

g348132

Figuur 1

Rechterkant getoond.

1. Flensmoer (¼")
2. Slotbout

2. Gebruik een pen en zeskantschroef om de wielaanslag te monteren op de rail (Figuur 2)

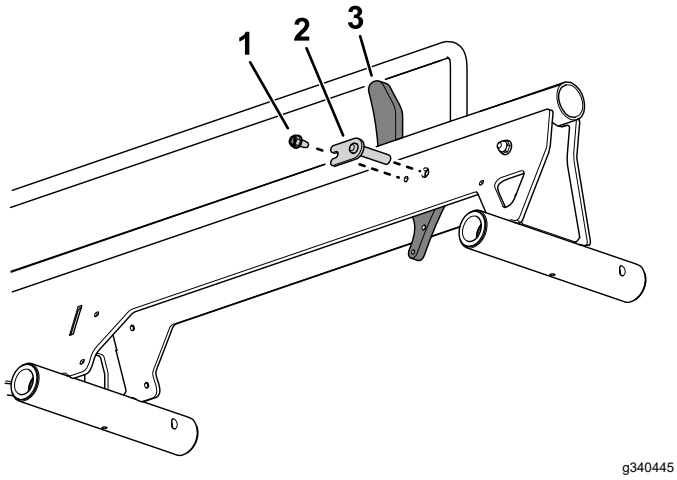

Figuur 2

1. Inbusschroef
2. Pen
3. Wielaanslag

3. Verbind de ketting via een sluitschakel met de kettingspanmoer (Figuur 3).

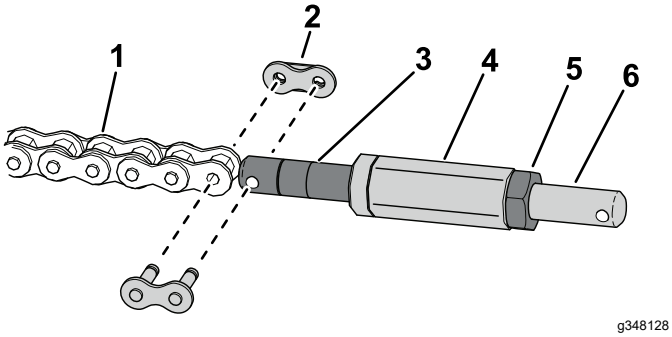

Figuur 3

1. Ketting
2. Sluitschakel
3. Kettingspanmoer
4. Zeshoekige as
5. Contramoer
6. Spanmoer van sluitschakel

4. Monteer de zeshoekige as op de spanmoer van de ketting (Figuur 3).
5. Gebruik een contramoer om de spanmoer van de sluitschakel te monteren op de zeskantige as (Figuur 3).
6. Verbind de spanmoer van de sluitschakel via een sluitschakel met de wielaanslag (Figuur 4).

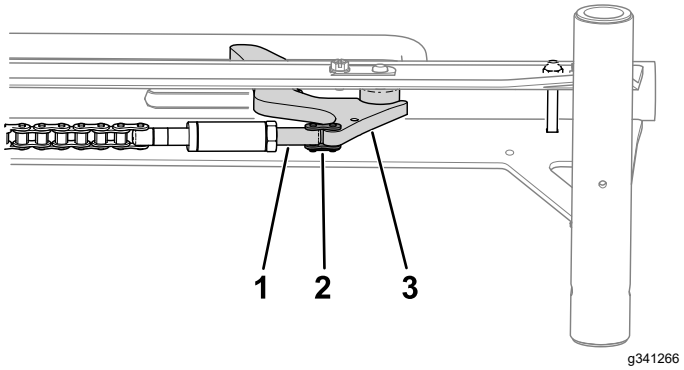

Figuur 4

1. Spanmoer van sluitschakel
2. Sluitschakel
3. Wielaanslag

7. Verbind de veer met de wielaanslag en de bout binnenin de rail (Figuur 5).

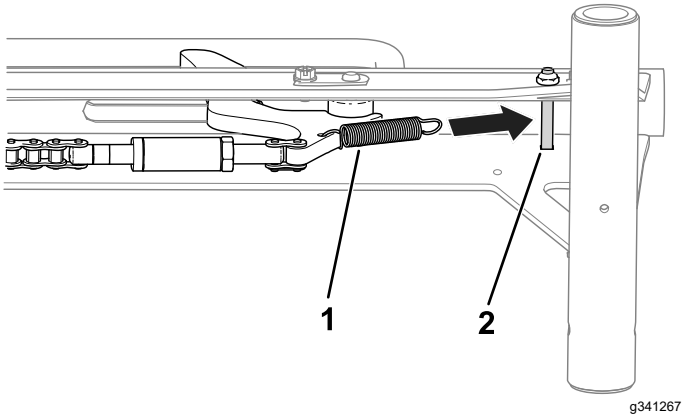

Figuur 5

1. Veer
2. Bout

8. Gebruik een flensmoer (5/16"), 2 ringen en een borstbout om de oprijplaat te bevestigen aan de raileenheid (Figuur 6).

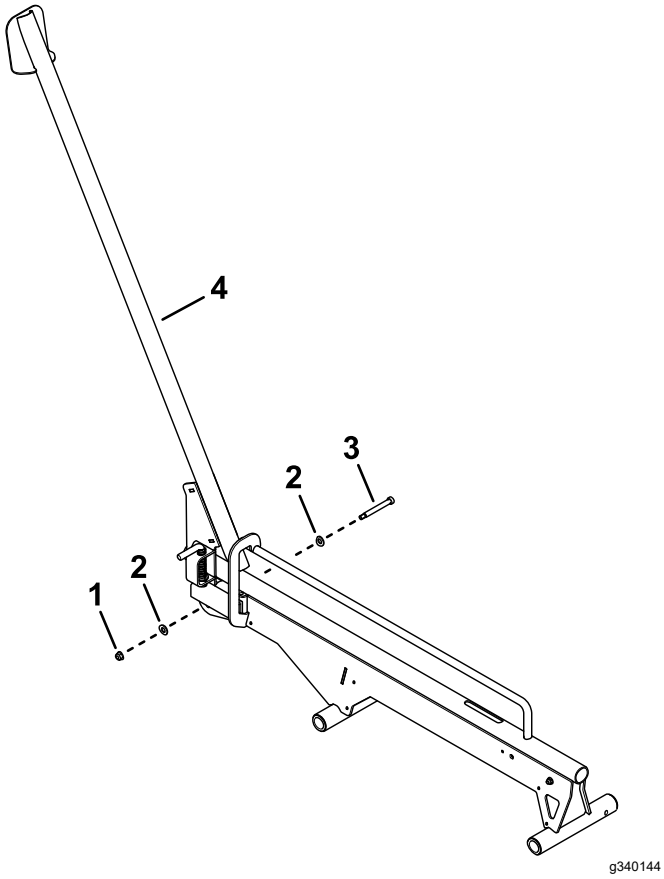

Figuur 6

1. Flensmoer (5/16")
2. Ringen
3. Borstbout
4. Raileenheid

9. Verbind de ketting via een sluitschakel met de oprijplaat (Figuur 7).

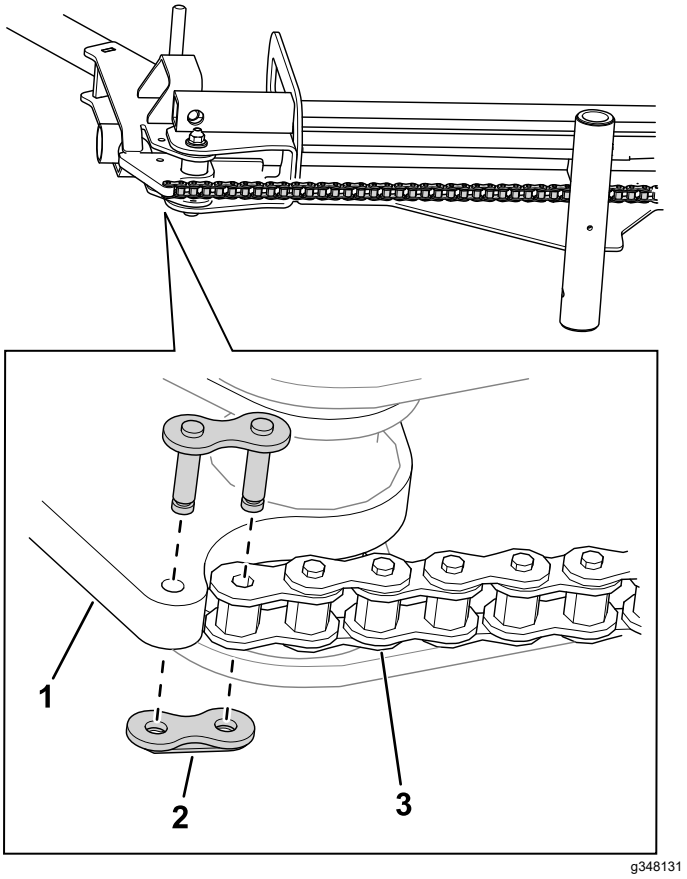

Figuur 7

1. Oprijplaat
2. Sluitschakel
3. Ketting

10. Gebruik 10 zeskantschroeven om de kettingdeksels aan de oprijplaten te bevestigen (Figuur 8).

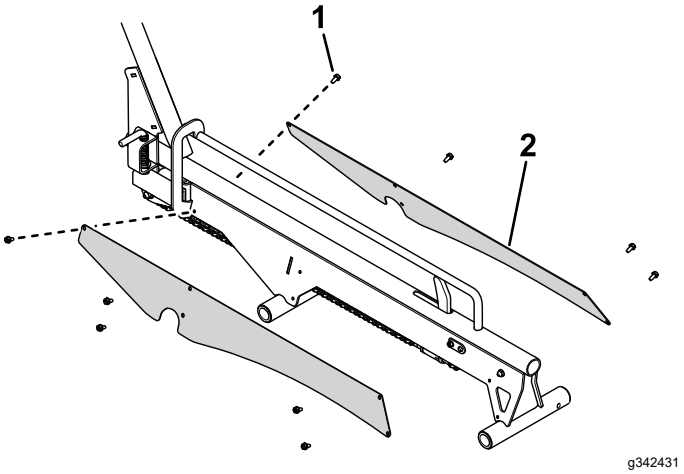

Figuur 8

1. Inbusschroef
2. Kettingdeksel

11. Controleer de speling van de aanslag; zie De speling van de aanslag controleren (bladz. 16).

De oprijset met wielen monteren

Opmerking: Voer de volgende stappen uit om de oprijplaten aan de linker- en rechterkant te monteren. De volgende afbeeldingen tonen de rechterkant van de oprijset met wielen.

1. Gebruik 4 torxschroeven en 4 moeren (5/16") om de beugel van de vergrendelpen te bevestigen aan de geleiderplaat van de oprijplaat (Figuur 9).

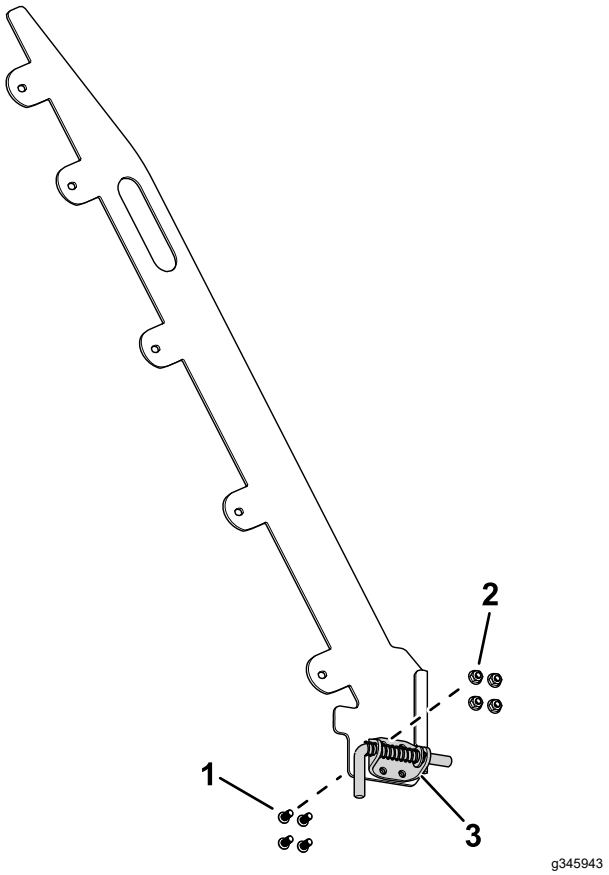

Figuur 9

Rechterkant getoond.

1. Torx-schroef
2. Moer (5/16")
3. Beugel van vergrendelpen

2. Gebruik 10 bouten (5/16" x ¾") en 10 nylock moeren (5/16") om de geleiderplaat aan de oprijplaat te bevestigen (Figuur 10).

   Monteer de geleiderplaten met de vergrendelpennen naar buiten gericht. Raadpleeg Figuur 30 in De aanhangwagen laden (bladz. 12) voor een afbeelding van juist gemonteerde geleiderplaten.

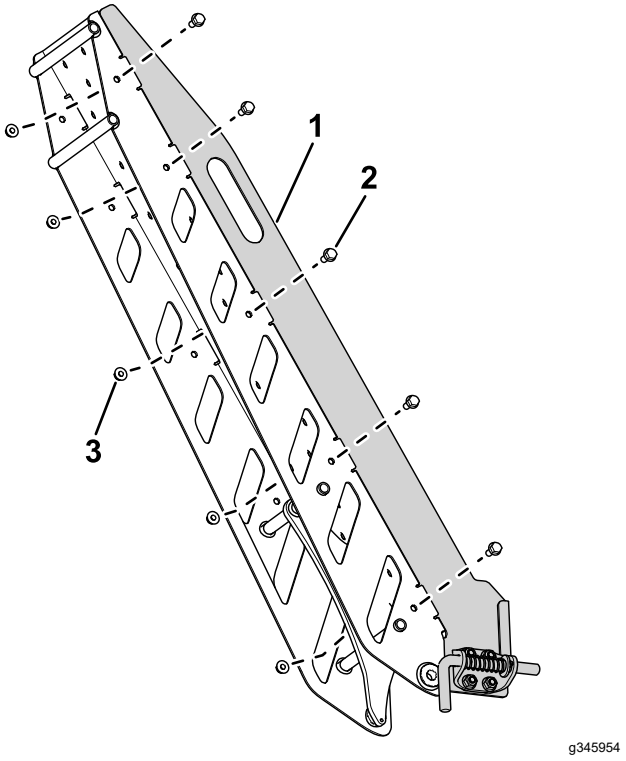

Figuur 10

1. Geleiderplaat
2. Bout (5/16" x ¾")
3. Nylock moer (5/16")

3. Gebruik een moer (¼") om een bumper op de oprijplaat te monteren (Figuur 11).

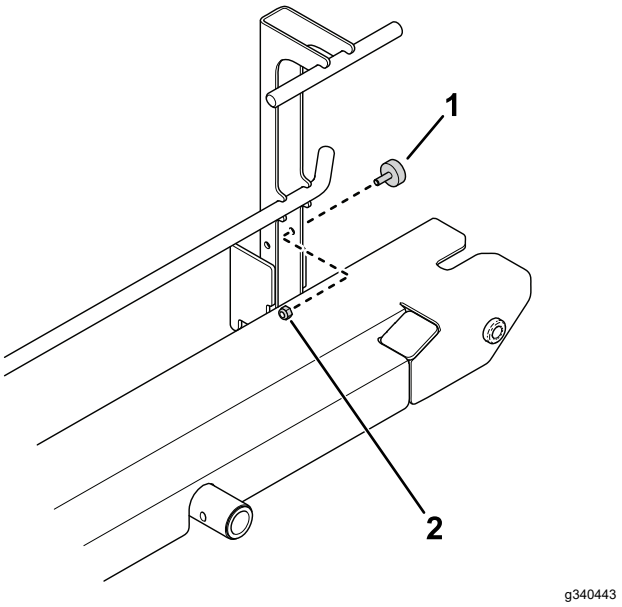

Figuur 11

1. Bumper
2. Moer (¼")

4. Gebruik een flag-pen en zeskantschroef om de wielaanslag te monteren op de oprijplaat (Figuur 12).

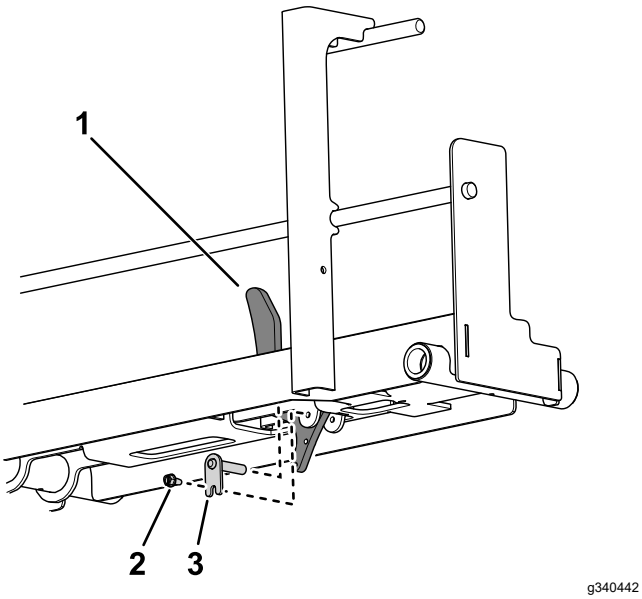

Figuur 12

1. Wielaanslag
2. Inbusschroef
3. Flag-pen

5. Verbind de ketting via een sluitschakel met de kettingspanmoer (Figuur 13).

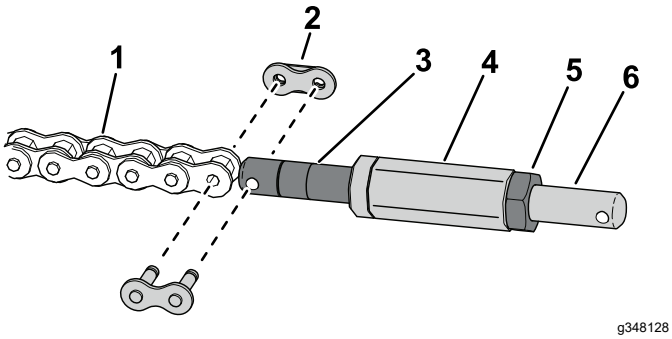

Figuur 13

1. Ketting
2. Sluitschakel
3. Kettingspanmoer
4. Zeshoekige as
5. Contramoer
6. Spanmoer van sluitschakel

6. Monteer de zeshoekige as op de spanmoer van de ketting (Figuur 13).
7. Gebruik een contramoer om de spanmoer van de sluitschakel te monteren op de zeskantige as (Figuur 13).
8. Verbind de spanmoer van de sluitschakel via een sluitschakel met de wielaanslag (Figuur 14).

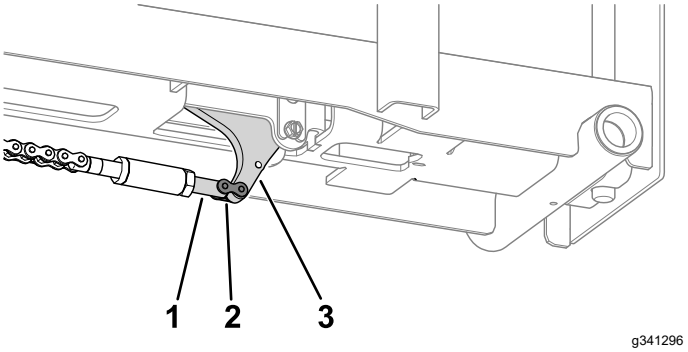

Figuur 14

1. Spanmoer van sluitschakel
2. Sluitschakel
3. Wielaanslag

9. Verbind de veer met de wielaanslag en onderkant van de oprijplaat (Figuur 15).

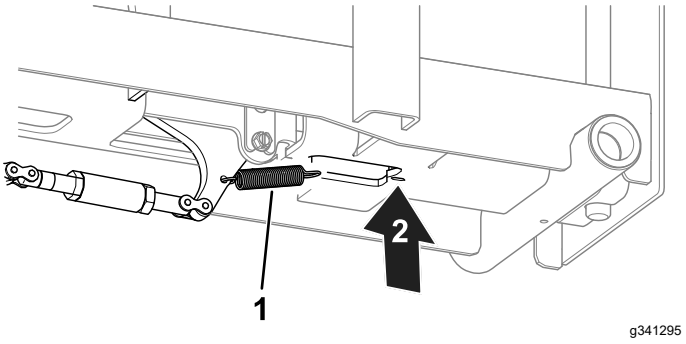

Figuur 15

1. Veer
2. De veer hier vastmaken.

10. Gebruik een draaipen en borgpen om de oprijplaat met de rail te verbinden (Figuur 16).

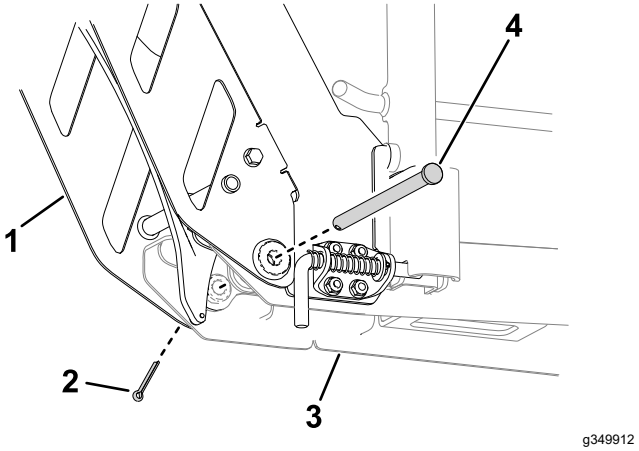

Figuur 16

1. Oprijplaat
2. Borgpen
3. Raileenheid
4. Draaipen

11. Verbind de kettingen via een sluitschakel met de oprijplaten (Figuur 17).

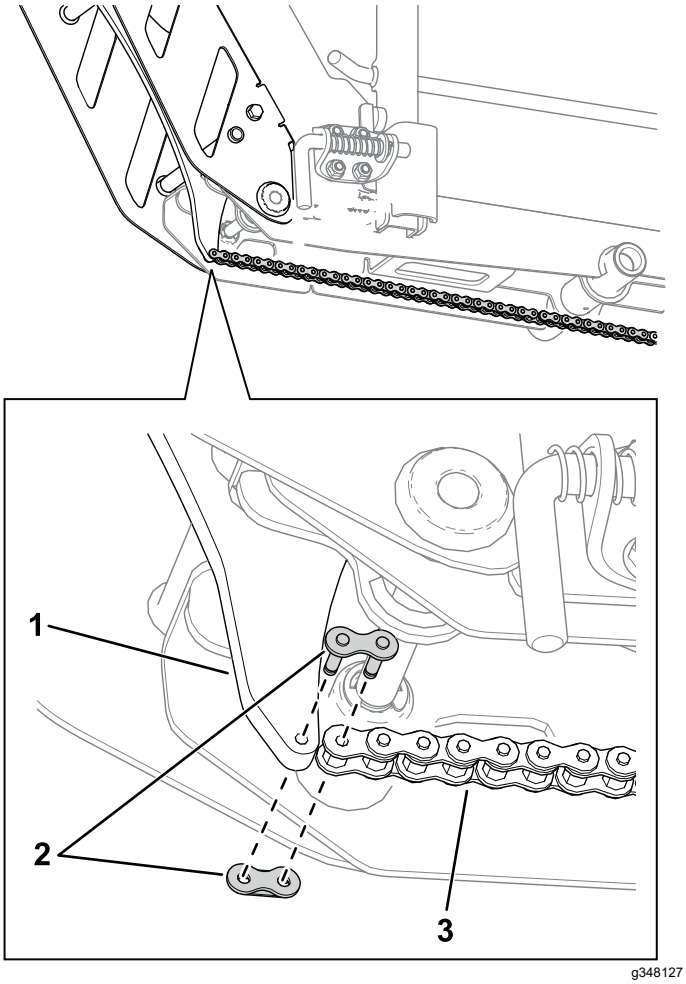

Figuur 17

1. Oprijplaat
2. Sluitschakel
3. Ketting

De aanhangwagen in elkaar zetten

De steunstangen monteren voor het hoofdframe

1. Plaats de middelste steun op het hoofdframe (zie Figuur 18).

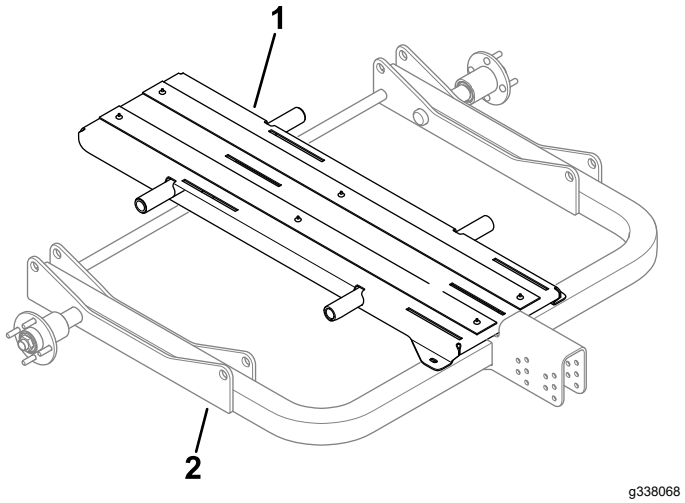

Figuur 18

1. Middelste steun
2. Hoofdframe

2. Laat iemand anders de wiel- of railset en de middelste steun vasthouden terwijl u de steunstangen aanbrengt door de openingen in de set, de middelste steun en het hoofdframe (Figuur 19).

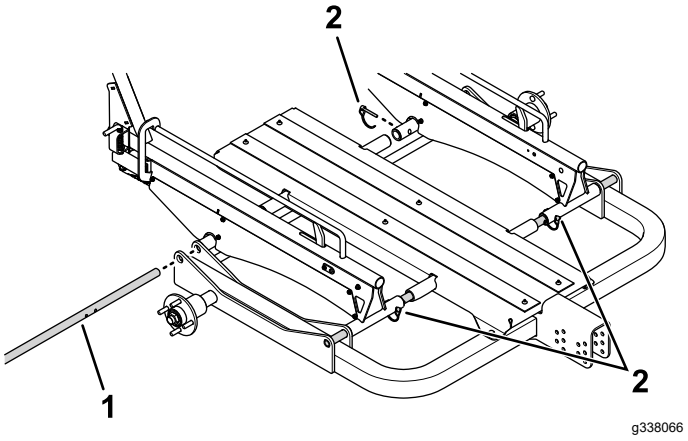

Figuur 19

1. Steunstang
2. Pennen

3. Breng 4 pennen aan door de openingen in de wiel- of railset voor de breedte van uw

machine; zie De breedte van de aanhangwagen configureren (bladz. 10).

De middelste steun bevestigen aan het hoofdframe

Gebruik 2 schroeven (⅜") om de middelste steun aan het hoofdframe te bevestigen (Figuur 20).

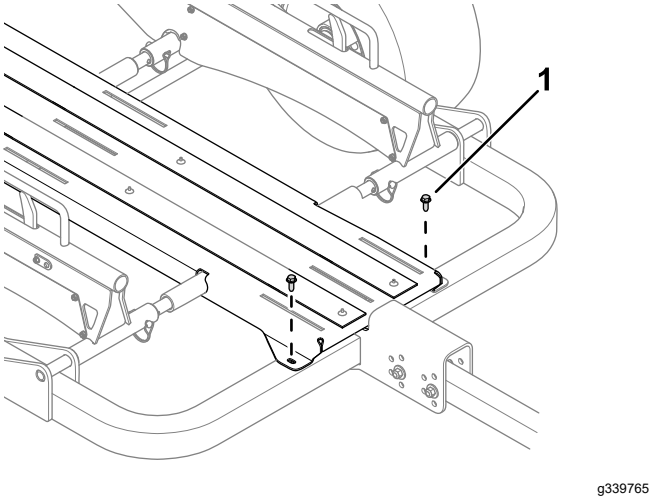

Figuur 20

1. Schroef (⅜")

De wielen monteren

1. Monteer een wiel op elke naaf met 4 wielmoeren (Figuur 21).

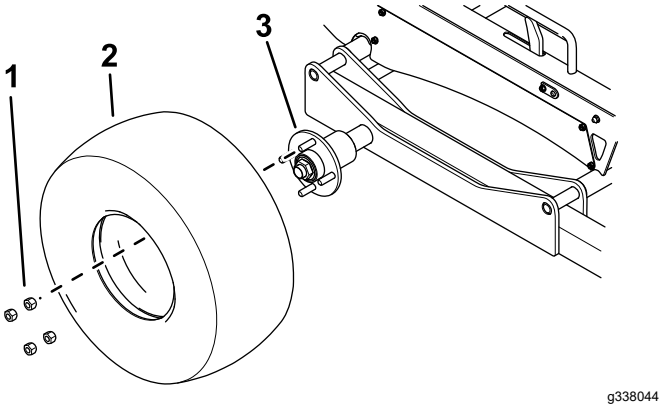

Figuur 21

1. Wielmoer
2. Wiel
3. As

2. Draai de wielmoeren aan volgens de aanbevelingen in De torsie van de wielmoeren controleren (bladz. 16).
3. Laat lucht uit de banden volgens de specificaties in Bandenspanning controleren (bladz. 15).

De rolbeugels monteren op de middelste steun

Gebruik 6 slotbouten en 6 flensmoeren (5/16") om de rolbeugels aan de middelste steun te bevestigen (Figuur 22).

Monteer het bevestigingsmateriaal losjes zodat de rolbeugel voor- en achteruit kan schuiven op de middelste steun. Draai de bevestigingen vast om de rolbeugels te borgen nadat u de aanhangwagen geladen hebt; zie De aanhangwagen laden (bladz. 12).

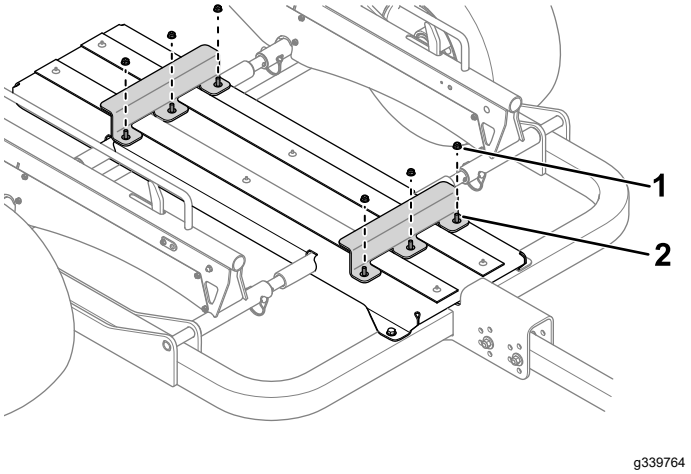

Figuur 22

1. Flensmoer (5/16")
2. Slotbout

De koppelinrichting van de aanhangwagen monteren op het hoofdframe

1. Gebruik 2 bouten (7/16"), 4 ringen en 2 borgmoeren om de koppelinrichting van de aanhangwagen te bevestigen aan het hoofdframe (Figuur 23).

   De koppelinrichting van de aanhangwagen moet evenwijdig met de grond zijn als u deze aan het trekvoertuig bevestigt. Zorg dat de koppelinrichting evenwijdig is met de grond voordat u het bevestigingsmateriaal aandraait.

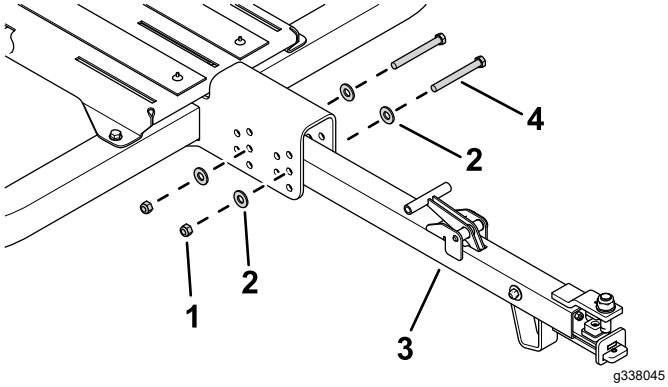

Figuur 23

1. Borgmoer
2. Ring
3. Balk van aanhangwagen
4. Bout (7/16")

2. Draai het bevestigingsmateriaal vast met een torsie van 95 N·m.

Gebruiksaanwijzing

Compatibele machines

Deze aanhangwagen kan standaard, zonder bijkomende sets, geconfigureerd worden voor de volgende Greensmaster duwmaaiers:

Machine	Type
Greensmaster 1018	04820
Greensmaster 1021	04830
Greensmaster Flex 1018	04850
Greensmaster Flex 1021	04860
Greensmaster e1021	04831
Greensmaster eFlex 1021	04861

Met een aanvullende configuratieset (afzonderlijk verkrijgbaar) kan deze aanhangwagen geconfigureerd worden voor de volgende Greensmaster duwmaaiers:

- Greensmaster Flex 18/21 serie
- Greensmaster Flex 1800/2100 serie (inclusief eFlex)
- Greensmaster 800/1000 serie

Neem voor verdere informatie contact op met een erkende Toro verdeler.

De breedte van de aanhangwagen configureren

Opmerking: U kunt geen greensmaaiers breder dan 53 cm (bv. Greensmaster 1026) op de aanhangwagen laden.

- De aanhangwagen configureren voor greensmaaiers van 46 cm: gebruik de pennen om de railscharnieren te bevestigen aan de binnenste openingen (Figuur 24).

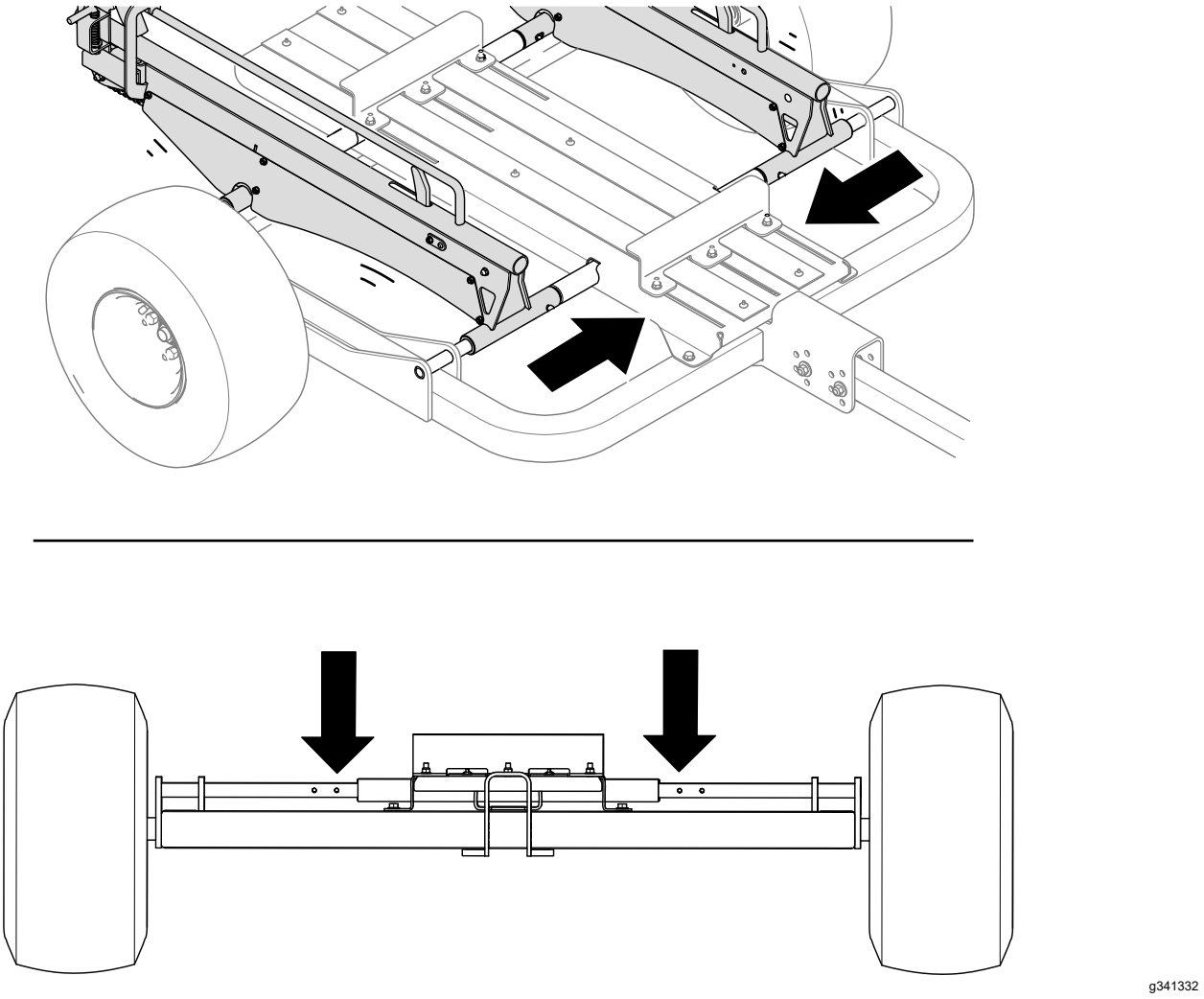

Figuur 24

- De aanhangwagen configureren voor greensmaaiers van 53 cm: gebruik de pennen om de railscharnieren te bevestigen aan de buitenste openingen (Figuur 25).

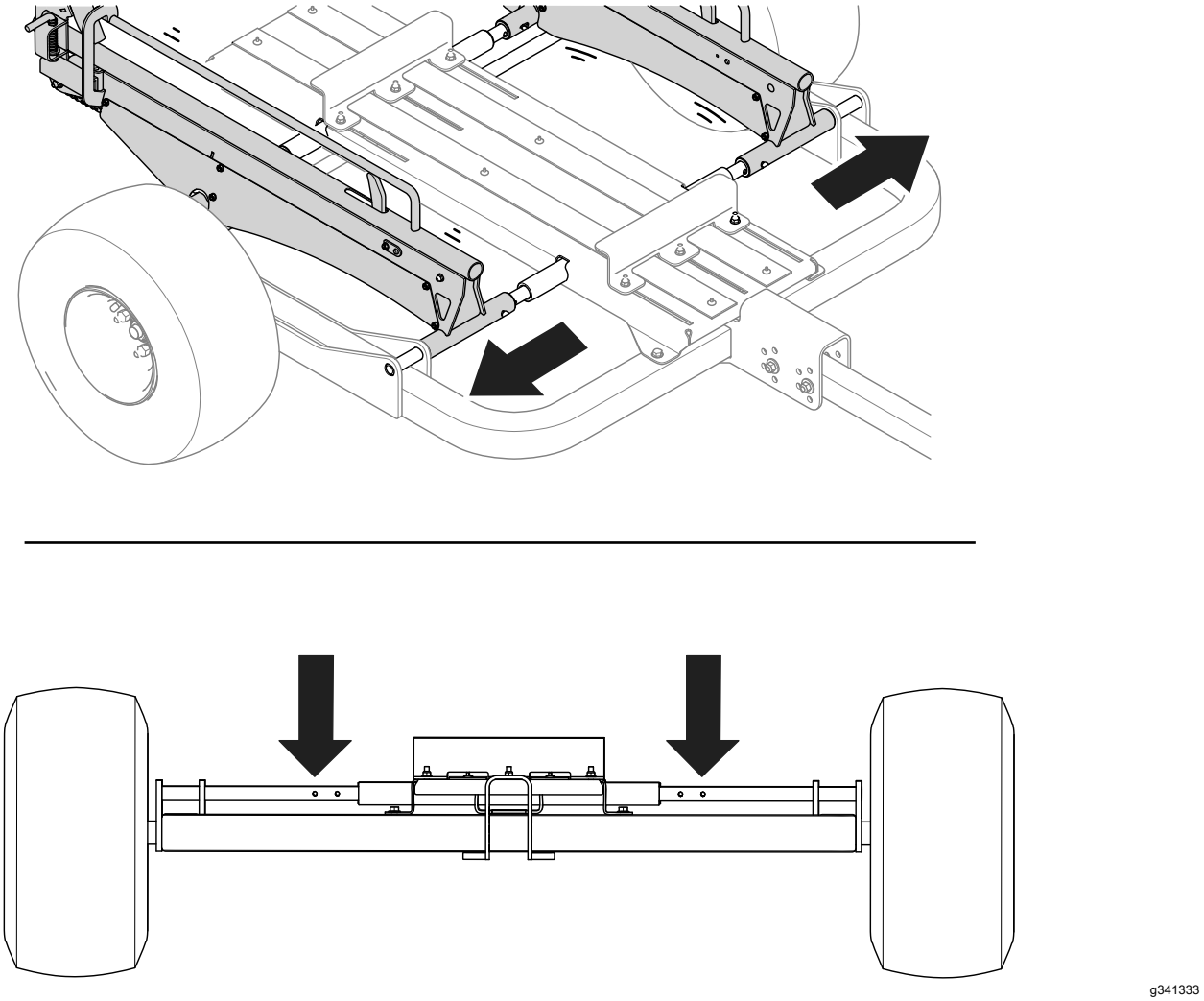

Figuur 25

De aanhangwagen koppelen aan het trekvoertuig

1. Til de handgreep van de koppelinrichting op (Figuur 26).

   Opmerking: Door de handgreep op te tillen, wordt het schuifmechanisme ingetrokken.

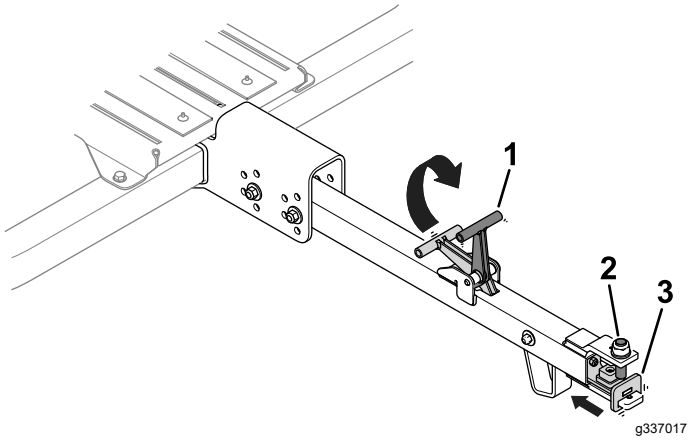

Figuur 26

1. Handgreep van koppelinrichting
2. Pen van koppelinrichting
3. Schuifmechanisme

2. Breng de pen van de koppelinrichting op een lijn met de trekhaak van het trekvoertuig (Figuur 27).

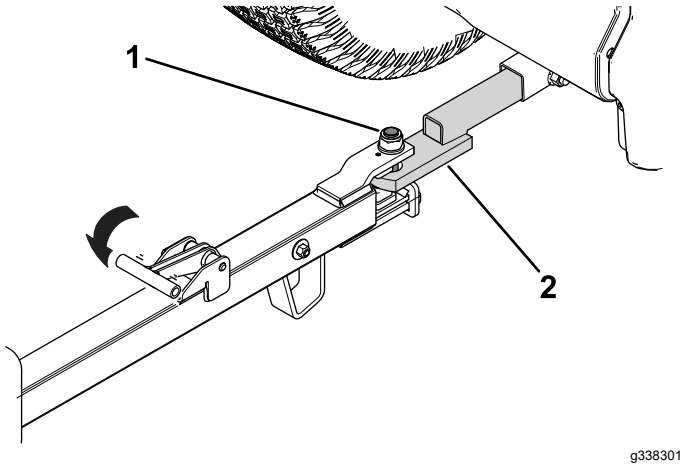

Figuur 27

1. Pen van koppelinrichting
2. Trekhaak van trekvoertuig

3. Laat de handgreep van de koppelinrichting los om de aanhangwagen vast te maken aan de trekhaak van het trekvoertuig (Figuur 27).

   Zorg dat het schuifmechanisme gecentreerd is onder de pen van de koppelinrichting.

De aanhangwagen laden

Voordat u de aanhangwagen laadt

1. Blokkeer de wielen van de aanhangwagen.
2. Trek aan weerszijden van de aanhangwagen aan de vergrendelpennen om de rails of oprijplaten los te maken, en laat ze neer op de grond (Figuur 28).

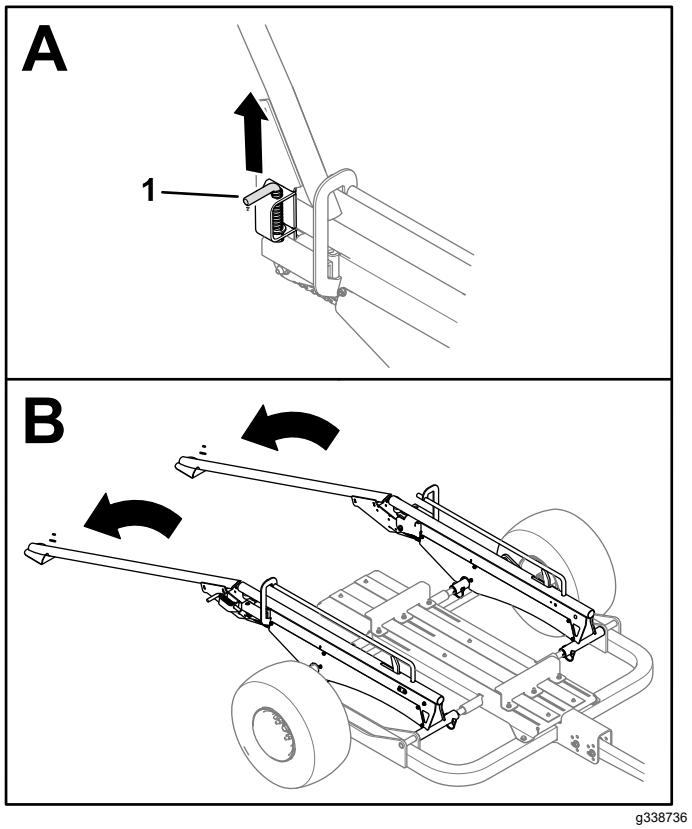

Figuur 28

Bijgeleverde railset

1. Vergrendelpen (rechterzijde afgebeeld)

3. Neem de grasvangers van de greensmaaier.

   Opmerking: U kunt de grasvangers in het trekvoertuig bewaren.

4. Raadpleeg de juiste instructies voor een uitgeruste oprijplaat- of railset:
   - **Railset:** Monteer de railwielen op de zeskantige assen (Figuur 29).

     Opmerking: Bij alle Greensmaster duwmaaiers zijn de wielklemopeningen van de rails naar buiten gericht.

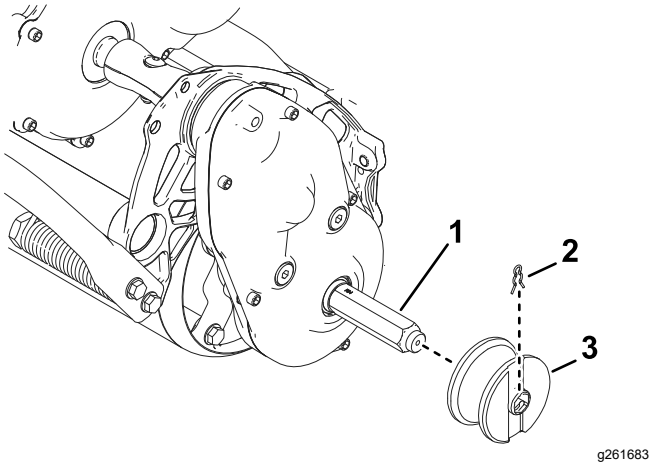

Figuur 29

1. Zeshoekige as
2. Sluiting
3. Railwiel

- **Wielset:** Monteer de transportwielen op de zeskantige assen; raadpleeg de *Gebruikershandleiding* van uw tractie-eenheid.

Een machine op de aanhangwagen laden

1. Gebruik de vlakke oprijplaten of rails om de machine langzaam op de aanhangwagen te rijden tot de voorrol in de rolbeugel komt te zitten (Figuur 30).

   Opmerking: Laadt u de machine voor de eerste keer op de aanhangwagen, dan moeten de bevestigingen van de rolbeugel los zitten en moet deze naar voren kunnen schuiven.

2. Zet de machine uit en stel de parkeerrem in werking.
3. Laadt u 2 machines, herhaal stap 1 en 2 dan voor de tweede machine. Zorg dat de voorrol in de rolbeugel komt te zitten.
4. Haal de oprijplaten op en schakel de vergrendelpennen in (Figuur 30).
   - Wielset inbegrepen: Wanneer u de oprijplaten ophaalt, komen de vergrendelpennen automatisch in de vergrendelbeugel te zitten, en blijven de oprijplaten in de omhooggeklapte stand.
   - Railset inbegrepen: trek de vergrendelpennen omhoog, haal de oprijplaten op, en laat de vergrendelpennen los om de oprijplaten in de omhooggeklapte stand te houden.

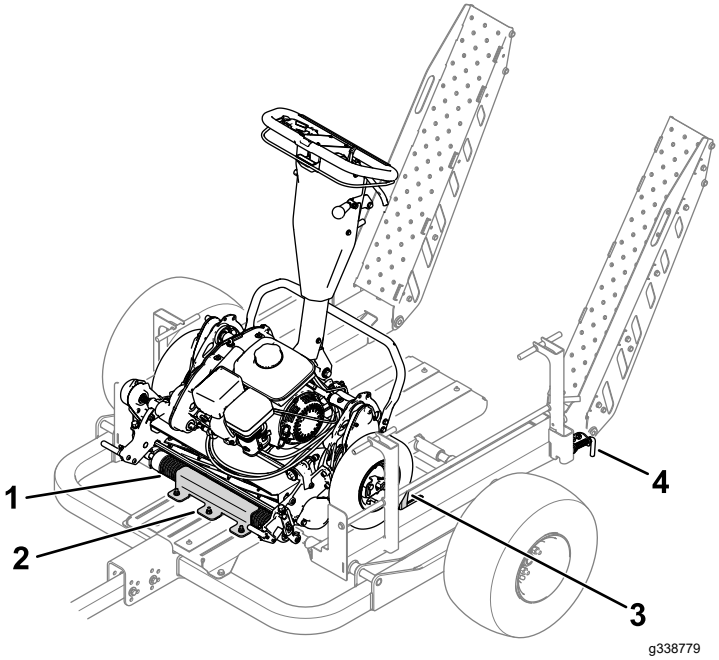

Figuur 30

Wielset bijgeleverd

1. Voorrol
2. Rolbeugel
3. Wielaanslag
4. Vergrendelpen (linkerzijde afgebeeld)

5. Laadt u de aanhangwagen voor het eerst, voer dan de volgende stappen uit om de machines op hun plaats vast te zetten:
   A. Met de oprijplaten in de omhooggeklapte stand zet u de achterste machine naar de achterzijde van de aanhangwagen tot de transportwielen of railwielen de oprijplaat raken.
   B. Schuif de achterste rolbeugel (Figuur 31) naar achteren tot deze de voorrol van de achterste machine raakt.

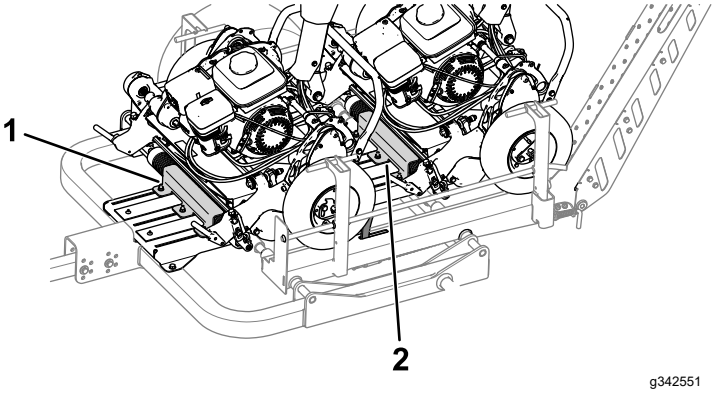

Figuur 31

Linkerwiel verwijderd voor de duidelijkheid.

1. Voorste rolbeugel
2. Achterste rolbeugel

C. Zorg dat de voorrol volledig onder de rolbeugel zit, en draai de flensmoeren aan waarmee de rolbeugel geborgd is; zie Het aandraaimoment van de bevestigingen van de rolbeugel controleren (bladz. 15).

D. Schuif de voorste machine naar achteren tot de transportwielen of railwielen de omhooggebrachte wielaanslagen raken.

E. Schuif de voorste rolbeugel (Figuur 31) naar achteren tot deze de voorrol van de voorste machine raakt.

Laadt u verschillende machines of een machine met een andere configuratie (bv. een machine met een groomeraandrijving), dan moet u deze stappen uitvoeren om te zorgen dat de machine goed vastgemaakt is op de aanhangwagen.

Onderhoud

Aanbevolen onderhoudsschema

Onderhoudsinterval	Onderhoudsprocedure
Na de eerste 10 bedrijfsuren	• De torsie van de wielmoeren controleren.
Bij elk gebruik of dagelijks	• Controleer de bandenspanning.
Jaarlijks	• De speling van de wiellagers controleren. • De kettingen smeren. • Het aandraaimoment van de bevestigingen van de rolbeugel controleren. • De speling van de aanslag controleren (enkel railset).

Bandenspanning controleren

Onderhoudsinterval: Bij elk gebruik of dagelijks

Aanbevolen bandenspanning: 0,34 bar

Controleer de bandenspanning (Figuur 32). Verhoog of verlaag de bandenspanning zoals nodig is om deze af te stemmen op de aanbevolen bandendruk.

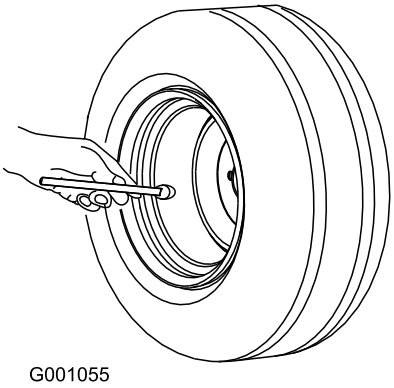

Figuur 32

De speling van de wiellagers controleren

Onderhoudsinterval: Jaarlijks

1. Verwijder eventuele machines die op de aanhangwagen staan.
2. Krik de aanhangwagen op en zet kriksteunen onder de aanhangwagen.
3. Controleer elk van de wielen op overmatige speling (d.w.z. als de band en naaf kunnen bewegen).

   Merkt u overmatige speling, neem dan contact op met uw erkende Toro distributeur.

De kettingen smeren

Onderhoudsinterval: Jaarlijks

Breng smeervet voor algemene doeleinden aan op elk van de kettingen.

Het aandraaimoment van de bevestigingen van de rolbeugel controleren

Onderhoudsinterval: Jaarlijks

Draai het bevestigingsmateriaal van de rolbeugel (Figuur 33) vast met een torsie van 79 N·m.

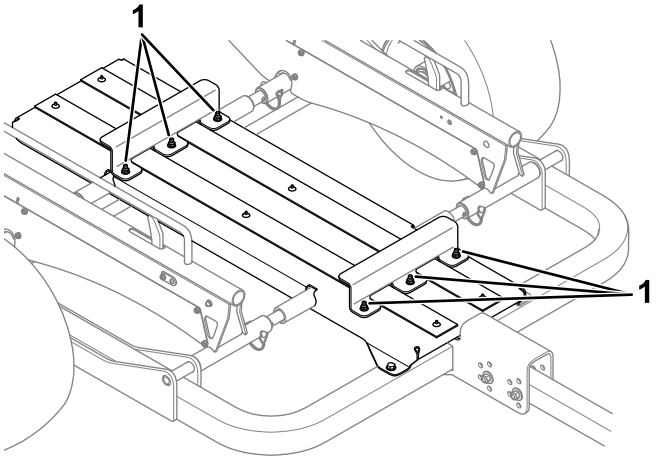

Figuur 33

1. Bevestigingsmateriaal van rolbeugel

De torsie van de wielmoeren controleren

Onderhoudsinterval: Na de eerste 10 bedrijfsuren

Aanbevolen torsie: 108 N·m

Controleer de torsie van de wielmoeren elke keer als u de wielen monteert en na de eerste 10 bedrijfuren.

Haal de wielmoeren aan met de aanbevolen torsie; gebruik hierbij het getoonde patroon (Figuur 34).

⚠ WAARSCHUWING

Indien de correcte torsie niet wordt aangehouden, kan dit leiden tot defecten of verlies van het wiel waardoor lichamelijk letsel kan worden veroorzaakt.

Draai de wielmoeren vast met de gespecificeerde torsie.

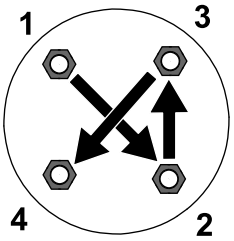

g274650

Figuur 34

De speling van de aanslag controleren

Enkel railset

Onderhoudsinterval: Jaarlijks

Terwijl de oprijplaten geborgd zijn in de omhooggeklapte stand, meet u de speling tussen de aanslag en de onderkant van de rail.

De afstand moet 2,5 mm zijn zoals getoond in Figuur 35. Krijgt u een andere afmeting, stel de spanmoer en contramoer dan zodanig af dat u de gewenste afstand verkrijgt.

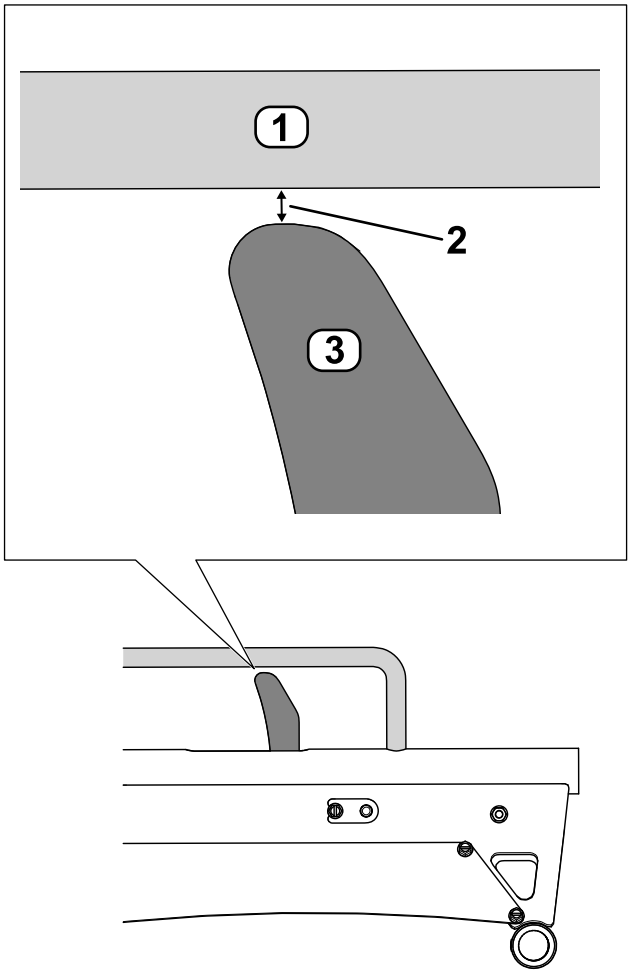

g348160

Figuur 35

1. Rail
2. Speling – 2,5 mm
3. Aanslag

Opmerkingen:

Privacyverklaring EEA/VK

Toro's gebruik van uw persoonlijke gegevens

The Toro Company ("Toro") respecteert uw recht op privacy. Wanneer u onze producten koopt, kunnen we bepaalde persoonlijke informatie over u verzamelen, ofwel rechtstreeks via u ofwel via uw plaatselijk Toro bedrijf of dealer. Toro gebruikt deze informatie om te voldoen aan contractuele verplichtingen – zoals het registreren van uw garantie, het behandelen van uw garantieclaim of om contact met u op te nemen in het geval van terugroepacties – en voor legitieme zakelijke doeleinden – zoals klanttevredenheid meten, onze producten verbeteren of u productinformatie verschaffen die van belang kan zijn. Toro kan uw informatie delen met onze dochterondernemingen, verdelers of andere zakenpartners in verband met deze activiteiten. We kunnen ook persoonlijke informatie vrijgeven van rechtswege of in verband met de verkoop, aankoop of fusie van een bedrijf. We verkopen uw persoonsgegevens nooit aan andere bedrijven voor marketingdoeleinden.

Bewaring van uw persoonsgegevens

Toro bewaart uw persoonlijke informatie zolang deze relevant is voor de bovengenoemde doeleinden en in overeenstemming is met de wettelijke vereisten. Gelieve contact op te nemen via legal@toro.com voor meer informatie over de bewaarperiodes die van toepassing zijn.

Toro's engagement inzake veiligheid

Uw persoonlijke informatie kan behandeld worden in de VS of een ander land dat mogelijk soepelere databeschermingswetten heeft dan het land waar u verblijft. Indien we uw informatie overdragen naar een ander land dan het land waar u verblijft, nemen wij de wettelijk verplichte maatregelen om ervoor te zorgen dat de informatie op gepaste wijze wordt beschermd en veilig wordt behandeld.

Toegang en correctie

U hebt het recht om uw persoonlijke gegevens te corrigeren of te raadplegen, of zich te verzetten tegen de verwerking van uw gegevens of deze te beperken. Om deze rechten uit te oefenen, gelieve een e-mail te sturen naar legal@toro.com. Als u zich zorgen maakt over de manier waarop Toro uw informatie heeft behandeld, vragen wij u om deze direct ten aanzien van ons te uiten. Europese burgers hebben het recht om een klacht in te dienen bij hun gegevensbeschermingsautoriteit.

Toro Garantie

Garantie gedurende 2 jaar of 1500 bedrijfsuren

Voorwaarden en producten waarvoor de garantie geldt

De Toro Company en de hieraan gelieerde onderneming, Toro Warranty Company, bieden krachtens een overeenkomst tussen beide ondernemingen gezamenlijk de garantie dat uw Toro product (hierna: het 'product') gedurende 2 jaar of 1.500 bedrijfsuren* vrij van materiaalgebreken of fabricagefouten is, met dien verstande dat hierbij de kortste periode moet worden aangehouden. Deze garantie geldt voor alle producten met uitzondering van beluchters (raadpleeg voor deze producten de afzonderlijke garantieverklaringen). In een geval waarin de garantie van toepassing is, zullen wij het product kosteloos repareren en ook niet de kosten van diagnose, arbeid, onderdelen en transport in rekening brengen. De garantie gaat in op de datum waarop het product is geleverd aan de oorspronkelijke koper.
* Het product is uitgerust met een urenteller.

Aanwijzingen voor aanvraag van garantieservice

U dient contact op te nemen met de distributeur van commerciële producten of erkende dealer bij wie u het product heeft gekocht, zodra u denkt dat er sprake is van een geval waarop de garantie van toepassing is. Als het u moeite kost een distributeur of erkende dealer te vinden of vragen hebt over rechten of plichten met betrekking tot de garantie, kunt u contact met ons opnemen op:

Toro Commercial Products Service Department
Toro Warranty Company
8111 Lyndale Avenue South
Bloomington, MN 55420-1196 VS

+1–952–888–8801 of +1–800–952–2740
E-mail: commercial.warranty@toro.com

Plichten van de eigenaar

Als eigenaar van het product bent u verantwoordelijk voor de vereiste onderhouds- en afstelwerkzaamheden die worden vermeld in de *Gebruikershandleiding*. Herstellingen voor problemen met het product die worden veroorzaakt door het niet uitvoeren van de vereiste onderhouds- en afstelwerkzaamheden worden niet gedekt door deze garantie.

Zaken en gevallen die niet onder de garantie vallen

Niet alle storingen of defecten van het product die plaatsvinden tijdens de garantieperiode zijn materiaalgebreken of fabricagefouten. Buiten deze garantie vallen:

- Productstoringen die het gevolg zijn van het gebruik van vervangstukken niet afkomstig van Toro, of van het aanbrengen of gebruiken van randapparaten of aangepaste accessoires en producten die niet van het merk Toro zijn.
- Productstoringen veroorzaakt door het feit dat de eigenaar nalaat aanbevolen onderhoud en/of aanpassingen uit te voeren.
- Defecten als gevolg van verkeerd, achteloos of roekeloos gebruik van het product.
- Door gebruik versleten onderdelen die niet defect zijn. Voorbeelden van onderdelen die slijten of worden verbruikt tijdens een normaal gebruik van het product zijn onder meer, maar niet uitsluitend: remblokken en remvoeringen, koppelingsvoeringen, maaimessen, messenkooien, rollen en lagers (verzegeld of smeerbaar), snijplaten, bougies, zwenkwielen en zwenkwiellagers, banden, filters, drijfriemen en sommige onderdelen van spuitmachines zoals membranen, spuitdoppen, vloeistofstroommeters en afsluitkleppen.
- Storingen die worden veroorzaakt door externe invloeden zijn onder meer, maar niet uitsluitend: weersomstandigheden, wijze van opslag, verontreiniging, gebruik van niet-goedgekeurde brandstoffen, koelvloeistoffen, smeermiddelen, additieven, meststoffen, water of chemicaliën.
- Storingen of gebrekkige prestaties die het gevolg zijn van het gebruik van brandstoffen (bv. benzine, diesel of biodiesel) die niet voldoen aan hun respectievelijke industriestandaarden.
- Normale geluiden, trilling, slijtage en achteruitgang. Normale slijtage omvat, maar is niet beperkt tot, schade aan zittingen ten gevolge van slijtage of afslijting, afgesleten geverfde oppervlakken, gekraste stickers of ramen.

Onderdelen

De garantie op vervangingsonderdelen volgens het vereiste onderhoud geldt tot de geplande vervangdatum van het betreffende onderdeel. Een onderdeel dat uit hoofde van de garantie is vervangen, komt voor de duur van de oorspronkelijke productgarantie in aanmerking voor de garantie en wordt eigendom van Toro. Toro neemt de uiteindelijke beslissing of een onderdeel of een groep van onderdelen wordt gerepareerd of vervangen. Toro mag voor garantiereparaties in de fabriek gereviseerde onderdelen gebruiken.

Garantie semitractieaccu en lithiumionaccu

Semitractieaccu's en lithiumionaccu's hebben een specifiek totaal aantal kilowatturen die zij tijdens hun levensduur kunnen leveren. De gebruikte technieken voor het bedienen, opladen en onderhouden van de accu kan leiden tot een langere of kortere levensduur van de accu. Als de accu's in dit product worden gebruikt, zal hun bruikbaarheid tussen de oplaadintervallen langzaam verminderen totdat deze volledig uitgeput zijn. Een accu vervangen die versleten is ten gevolge van normaal gebruik is de verantwoordelijkheid van de eigenaar van het product. Opmerking (alleen voor lithiumionaccu): raadpleeg de garantie van de accu voor meer informatie.

Levenslange garantie van krukas (uitsluitend voor ProStripe 02647 model)

De ProStripe met originele Toro koppelingsplaat en mesremkoppeling (ingebouwde mesremkoppeling (BBC) + koppelingsplaat) als originele uitrusting die door de originele aankoper wordt gebruikt in overeenstemming met de aanbevolen gebruiks- en onderhoudsprocedures, valt onder een levenslange garantie tegen verbuiging van de krukas van de motor. Machines die zijn uitgerust met frictieringen, mesremkoppelingeenheden (BBC) en andere dergelijke toestellen vallen niet onder de levenslange garantie van de krukas.

Onderhoud op kosten van de eigenaar

Opvoeren van de motor, smeren, reinigen en waxen, het vervangen van filters, koelvloeistof en het uitvoeren van aanbevolen onderhoudswerkzaamheden behoren tot de gebruikelijke werkzaamheden die nodig zijn voor Toro producten en die voor rekening van de eigenaar zijn.

Algemene voorwaarden

Op grond van deze garanties mogen reparaties uitsluitend worden uitgevoerd door een erkende Toro dealer.

Toro en de Toro Warranty Company zijn niet aansprakelijk voor indirecte of bijkomende schade dan wel gevolgschade in samenhang met het gebruik van de Toro producten die onder deze garantie vallen, inclusief de kosten of uitgaven voor de levering van vervangend materiaal of diensten gedurende een redelijke periode van onbruikbaarheid of buitengebruikstelling tijdens de uitvoering van reparatiewerkzaamheden op grond van deze garantie. Met uitzondering van de emissiegarantie waarnaar hieronder (indien van toepassing) wordt verwezen, bestaat er geen andere uitdrukkelijke garantie. Alle impliciete garanties van verkoopbaarheid of geschiktheid voor gebruik zijn beperkt tot de duur van deze uitdrukkelijke garantie.

Sommige landen staan uitsluitingen van bijkomende schade of gevolgschade of beperkingen op de duur van de impliciete garantie niet toe, zodat bovengenoemde uitsluitingen en beperkingen in uw geval mogelijk niet van toepassing zijn. Deze garantie geeft u specifieke rechten; daarnaast kunt u beschikken over andere rechten die per land kunnen verschillen.

Opmerking met betrekking tot de emissiegarantie

Het emissiecontrolesysteem op uw product kan vallen onder de dekking van een afzonderlijke garantie die tegemoetkomt aan de eisen van de Amerikaanse Environmental Protection Agency (EPA) en/of de California Air Resources Board (CARB). De beperkingen van de bedrijfsuren die hierboven zijn genoemd, gelden niet voor de garantie op het emissiecontrolesysteem. Zie de garantieverklaring voor het controlesysteem van de emissie van de motor in de Gebruikershandleiding van uw product of in het documentatiemateriaal van de fabrikant van de motor.

Andere landen dan de VS of Canada

Kopers van Toro producten die zijn geëxporteerd uit de Verenigde Staten of Canada, moeten contact opnemen met hun Toro Distributeur (Dealer) voor de garantiebepaling die in hun land, provincie of staat van toepassing zijn. Als u om een of andere reden ontevreden bent over de service van uw verdeler of moeilijk informatie over de garantie kunt krijgen, verzoeken wij u contact op te nemen met uw erkend Toro servicecenter.

Californië Proposition 65 Waarschuwingsinformatie

Wat betekent deze waarschuwing?

Sommige producten die op de markt zijn bevatten een etiket met een waarschuwing als:

WAARSCHUWING: Kanker en schade aan de voortplantingsorganen – www.p65Warnings.ca.gov.

Wat is Prop 65?

Prop 65 geldt voor elk bedrijf dat actief is in Californië, producten verkoopt in Californië, of producten maakt die kunnen worden verkocht of geïmporteerd in Californië. De wet schrijft voor dat de Gouverneur van Californië een lijst van chemische stoffen bijhoudt en publiceert waarvan bekend is dat ze kanker, geboorteafwijkingen en/of andere schade aan de voortplantingsorganen kunnen veroorzaken. De lijst wordt jaarlijks bijgewerkt en omvat honderden chemische stoffen die in veel alledaagse voorwerpen voorkomen. Prop 65 heeft als doel mensen te informeren over blootstelling aan deze chemische stoffen.

Prop 65 verbiedt de verkoop van producten die deze chemicaliën bevatten niet; wel schrijft de wet voor dat het product, de productverpakking en de bijgevoegde documentatie waarschuwingen bevatten. Een Prop 65-waarschuwing betekent ook niet dat een product enige norm of vereiste inzake productveiligheid schendt. De Californische regering stelt duidelijk dat een Prop 65-waarschuwing “niet neerkomt op een wettelijke beslissing dat een product ‘veilig’ of ‘onveilig’ is.” Veel van deze chemische stoffen worden al jaren op grote schaal en zonder gedocumenteerde schade gebruikt in alledaagse voorwerpen. Ga voor meer informatie naarhttps://oag.ca.gov/prop65/faqs-view-all.

Een Prop 65-waarschuwing betekent dat (1) een bedrijf de blootstelling heeft beoordeeld en van mening is dat deze het niveau ‘geen significant risico’ overschrijdt, of dat (2) het bedrijf kiest om een waarschuwing te vermelden omdat het weet dat een betreffende chemische stof aanwezig is, zonder evenwel de blootstelling eraan te beoordelen.

Is deze wet overal van kracht?

Prop 65-waarschuwingen zijn enkel vereist krachtens de Californische wet. Deze waarschuwingen ziet men in heel Californië in uiteenlopende omgevingen, bijvoorbeeld in restaurants, kruidenierswinkels, hotels, scholen, ziekenhuizen en op een groot aantal producten. Daarnaast kiezen sommige webverkopers en postorderbedrijven ervoor om Prop 65-waarschuwingen te geven op hun website of in catalogi.

Hoe verhouden de Californische waarschuwingen zich tot de federale limieten?

De Prop 65-voorschriften zijn vaak strikter dan federale en internationale normen. Voor verschillende stoffen is in Californië al bij veel lagere dosissen een waarschuwing vereist dan elders in de VS. Bijvoorbeeld: de Prop 65-norm voor waarschuwingen voor lood bedraagt 0,5 microgram per dag, wat veel minder is dan de federale en internationale standaarden.

Waarom worden niet alle vergelijkbare producten van de waarschuwing voorzien?

- Producten die verkocht worden in Californië moeten voorzien worden van een Prop 65-aanduiding, maar dit geldt niet voor vergelijkbare producten op andere plaatsen.
- Een bedrijf kan in navolging van een rechtszaak verplicht worden om zijn producten te voorzien van Prop 65-waarschuwingen, terwijl dit voor andere bedrijven die vergelijkbare producten verkopen niet geldt.
- Prop 65 wordt niet eenduidig opgelegd.
- Bedrijven kunnen ervoor kiezen geen waarschuwing te vermelden omdat ze vinden dat ze daar niet toe verplicht zijn in het kader van de Prop 65-voorschriften; ook als er geen waarschuwingen op een product staan, is het best mogelijk dat de betreffende chemische producten toch in vergelijkbare dosissen aanwezig zijn.

Waarom vermeldt Toro deze waarschuwing?

Toro wil consumenten zo goed mogelijk informeren zodat ze geïnformeerde beslissingen kunnen nemen over de producten die ze kopen en gebruiken. Toro vermeldt in sommige gevallen waarschuwingen op basis van zijn kennis over de aanwezigheid van één of meer van de betreffende chemische stoffen, zonder evenwel het niveau van blootstelling te beoordelen, aangezien niet alle betreffende chemische stoffen voorzien zijn van voorschriften voor blootstellingslimieten. Ook al is de blootstelling door producten van Toro verwaarloosbaar of valt deze ruim binnen de categorie 'geen significant risico', heeft Toro er veiligheidshalve voor gekozen om Prop 65-waarschuwingen op te nemen. Als Toro deze waarschuwingen niet vermeldt, zou het bovendien vervolgd kunnen worden door de Staat Californië of door private personen die tenuitvoerlegging van Prop 65 beogen, en het kan op die manier aanzienlijke boetes krijgen.