Form No. 3447-440 Rev A

TORO®

Count on it.

Manual do Operador

Unidade de escarificação

Unidade de tração Greensmaster® Série 3000

Modelo nº 04479—Nº de série 408000000 e superiores

Registe o seu produto em www.Toro.com.
Tradução do original (PT)

CE

3447-440

Este produto cumpre todas as diretivas europeias relevantes. Para mais informações, consulte a Declaração de incorporação (DOI) no verso desta publicação.

Introdução

A unidade de escarificação é montada numa unidade de tração e destina-se a ser utilizada por operadores profissionais contratados em aplicações comerciais. Foi principalmente concebida para escarificar a relva em parques, campos de golfe, campos desportivos e relvados comerciais bem mantidos. Se a máquina for utilizada para um fim diferente da sua utilização prevista, poderá pôr em perigo o utilizador e outras pessoas.

Leia estas informações cuidadosamente para saber como utilizar o produto, como efetuar a sua manutenção de forma adequada, evitar ferimentos pessoais e danos no produto. A utilização correta e segura do produto é da exclusiva responsabilidade do utilizador.

Visite www.Toro.com para obter informações sobre materiais de formação de operação e segurança dos produtos, informações sobre acessórios, para obter o contacto de um representante ou para registar o seu produto.

Sempre que necessitar de assistência, peças genuínas Toro ou informações adicionais, entre em contacto com um representante de assistência autorizado ou com a assistência ao cliente Toro, indicando os números de série e modelo do produto. A Figura 1 mostra onde se encontram os números de série e modelo do produto. Escreva os números no espaço fornecido.

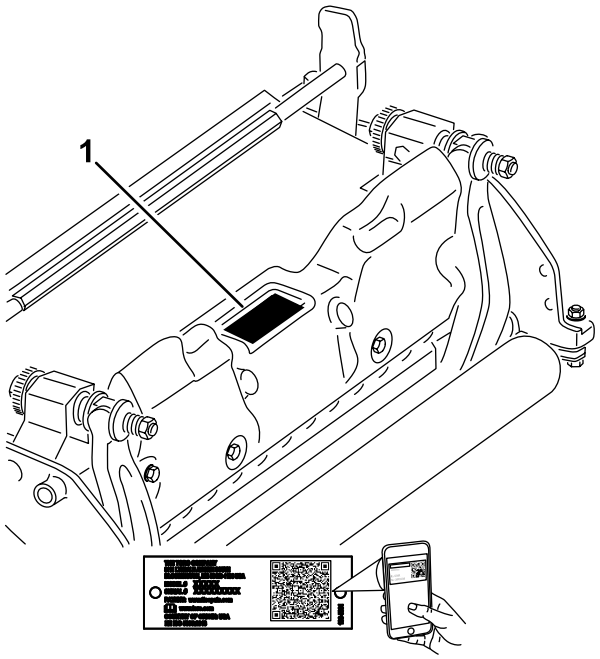

g272197

Figura 1

1. Localização dos números de modelo e de série

Modelo nº _____

Nº de série _____

Este manual identifica potenciais perigos e tem mensagens de segurança identificadas pelo símbolo de alerta de segurança (Figura 2), que sinaliza um perigo que pode provocar ferimentos graves ou mesmo a morte, se não respeitar as precauções recomendadas.



g000502

Figura 2

1. Símbolo de alerta de segurança

Neste manual são utilizados dois termos para identificar informações importantes. **Importante** chama atenção para informações especiais de ordem mecânica e **Nota** sublinha informações gerais que requerem especial atenção.

Índice

Segurança 3
Segurança geral 3
Segurança da unidade de corte 4
Segurança da lâmina 4

© 2021—The Toro® Company

8111 Lyndale Avenue South
Bloomington, MN 55420

Contacte-nos em www.Toro.com.
Impresso nos E.U.A.
Todos os direitos reservados

Autocolantes de segurança e de instruções 4
Instalação 5
1 Instalação do rolo frontal 5
2 Reposição dos contrapesos 5
3 Instalação do elo do aro, elo de desvio e elo da corrente 6
4 Ajuste das lâminas do cilindro para zona a corte positiva (acima do solo) 7
5 Ajuste das lâminas do cilindro para zona a corte negativa (abaixo do solo) 7
6 Instalação da unidade de escarificação 8
Descrição geral do produto 9
Especificações 9
Acessórios 9
Funcionamento 9
Período experimental 9
Sugestões de utilização 9
Manutenção 10
Desmontagem do cilindro 10
Manutenção do rolo 11

Segurança

Esta máquina foi concebida de acordo com a norma EN ISO 5395 e ANSI B71.4:2017.

Segurança geral

Este produto pode provocar a amputação de mãos e pés. Respeite sempre todas as instruções de segurança, de modo a evitar ferimentos pessoais graves.

- Leia e compreenda o conteúdo deste *Manual do utilizador* antes de ligar a máquina.
- Tenha toda a atenção durante a operação da máquina. Não faça qualquer atividade que cause distrações; caso contrário, podem ocorrer ferimentos ou danos materiais.
- Não coloque as mãos ou os pés perto de componentes em movimento da máquina.
- Não opere a máquina sem que todos os resguardos e outros dispositivos protetores de segurança estejam instalados e a funcionar corretamente na máquina.
- Mantenha-se afastado de qualquer abertura de descarga.
- Mantenha as crianças e outras pessoas afastadas da área de funcionamento. Nunca permita que crianças utilizem a máquina.
- Antes de sair da posição de operador, faça o seguinte:
  - Estacione a máquina numa superfície plana.
  - Baixe as unidades de corte
  - Desengate as transmissões.
  - Ajuste o travão de estacionamento (se equipado).
  - Desligue o motor e retire a chave (se equipada).
  - Aguarde que todo o movimento pare.

A utilização ou manutenção inadequada desta máquina pode provocar ferimentos. De modo a reduzir o risco de ferimentos, deverá respeitar estas instruções de segurança e prestar sempre atenção ao símbolo de alerta de segurança ⚠, que indica Cuidado, Aviso ou Perigo – instrução de segurança pessoal. O não cumprimento destas instruções pode resultar em ferimentos pessoais ou mesmo em morte.

Segurança da unidade de corte

- A unidade de corte é apenas uma máquina completa quando instalada numa unidade de tração. Leia o *Manual do utilizador* da unidade de tração cuidadosamente para obter instruções completas sobre a utilização segura da máquina.
- Pare a máquina, retire a chave (se equipada) e aguarde que todas as peças móveis parem antes de inspecionar o acessório depois de atingir um objeto ou se existir uma vibração anormal na máquina. Efetue todas as reparações necessárias antes de retomar o funcionamento.
- Mantenha todas as peças em boas condições de trabalho e as partes corretamente apertadas. Substitua todos os autocolantes gastos ou danificados.
- Utilize apenas acessórios e peças de substituição aprovados pela Toro.

Segurança da lâmina

Uma lâmina desgastada ou danificada pode partir-se, podendo levar à projeção de um fragmento contra o utilizador ou alguém que esteja por perto e provocar lesões graves ou até mesmo a morte.

- Inspecione periodicamente se a lâmina apresenta sinais de desgaste ou outros danos.
- Tome todas as precauções necessárias quando efetuar a verificação das lâminas. Envolva as lâminas ou utilize luvas e tome todas as precauções necessárias quando efetuar a manutenção das lâminas. Substitua ou afie apenas as lâminas, não as endireite ou solde.
- Em máquinas multilâminas, esteja atento ao facto de que a rotação de uma lâmina pode provocar a rotação das restantes.

Autocolantes de segurança e de instruções

Os autocolantes de segurança e instruções estão facilmente visíveis para o operador e situam-se próximo das zonas de potencial perigo. Substitua todos os autocolantes danificados ou perdidos.

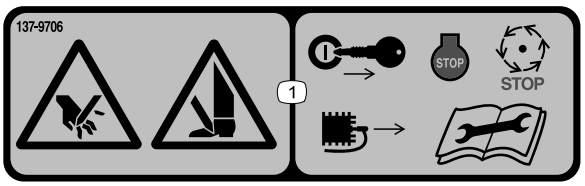

decal137-9706

137-9706

1. Perigo de corte das mãos ou pés – desligue o motor, retire a chave ou desligue a vela, aguarde que todas as peças em movimento parem e leia o *Manual do utilizador* antes de efetuar a manutenção.

Instalação

1

Instalação do rolo frontal

Nenhuma peça necessária

Procedimento

A unidade de escarificação é fornecida sem rolo frontal. Instale o rolo usando as peças soltas fornecidas com a unidade de escarificação e *Instruções de instalação* incluídas com o rolo.

2

Reposição dos contrapesos

Nenhuma peça necessária

Procedimento

As unidades de escarificação são expedidas com o contrapeso instalado na extremidade direita e a montagem do motor montados na extremidade esquerda da unidade de escarificação. Para mover o contrapeso para o outro lado da unidade de escarificação, execute os seguintes passos:

1. Remova os dois parafusos que fixam o contrapeso à extremidade direita da unidade de escarificação.
2. Retire o contrapeso (Figura 3).

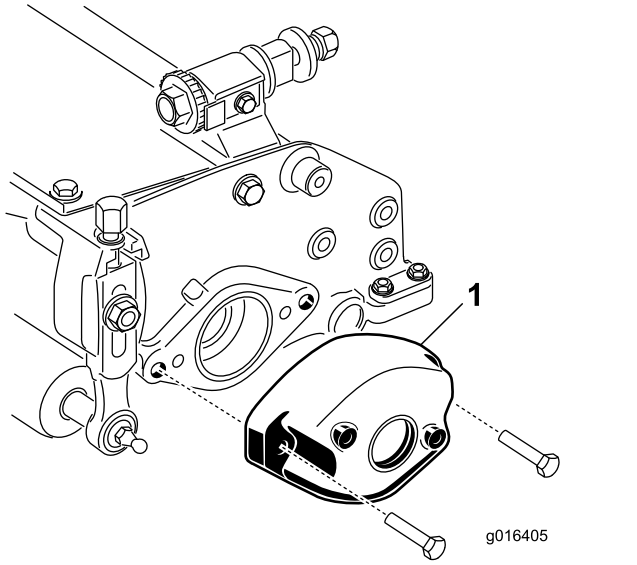

Figura 3

1. Contrapeso

3. Remova os dois parafusos de cabeça Allen que prendem a montagem do motor à extremidade esquerda da unidade de escarificação.
4. Remova a montagem do motor (Figura 4).
5. Aplique massa lubrificante no diâmetro interior do veio de saída da transmissão (Figura 4).

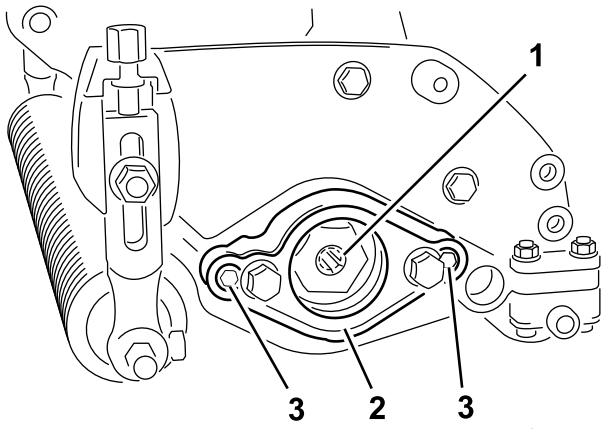

Figura 4

1. Veio de saída da transmissão
2. Montagem do motor
3. Parafuso de cabeça Allen

6. Do lado direito da unidade de escarificação, aplique uma leve camada de óleo no anel de retenção e instale a montagem do motor com os dois parafusos de cabeça Allen previamente removidos.

Nota: Aperte os parafusos com uma força de 16 a 20 N·m.

7. Do lado esquerdo da unidade de escarificação, aplique uma leve camada de óleo no anel de retenção e instale o contrapeso com os parafusos previamente removidos.

   Nota: Aperte os parafusos com uma força de 16 a 20 N·m.

3

Instalação do elo do aro, elo de desvio e elo da corrente

Nenhuma peça necessária

Procedimento

Para unidades de escarificação a serem montadas numa unidade de tração com número de série anterior a 240000001, tem de se obter e instalar o elo de elevação adequado.

Os dois parafusos utilizados para montar o elo do aro, desvio ou corrente são instalados na unidade de escarificação. Remova estes parafusos e utilize-os para instalar o elo requerido.

- É necessário um **elo do aro** (peça n.º 105-5740) como se mostra na Figura 5 para as unidades de tração Greensmaster 3000, 3000-D, 3050, 3100, 3150 e 3150-Q (fornecido com as unidades de tração Greensmaster anteriores).
  1. Instale o elo do aro na parte superior da unidade de escarificação com dois parafusos.
  2. Aperte os parafusos com uma força de 34 a 40 N·m.

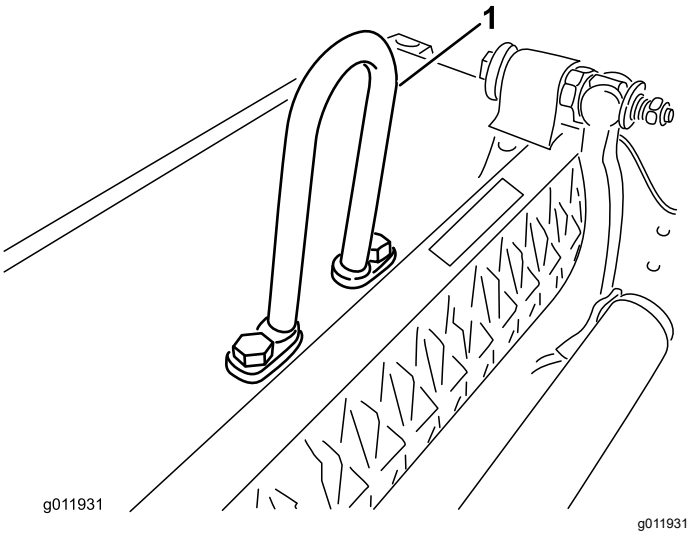

Figura 5

1. Elo do aro

- Um **elo de desvio** (peça n.º 110-2397) é necessário para as unidades de tração Greensmaster 3250-D (fornecido com a unidade de tração Greensmaster 3250-D).
  1. Posicione o desvio de elevação virado para a frente da unidade de escarificação.
  2. Instale o elo de desvio (Figura 6) na parte superior da unidade de escarificação com dois parafusos.
  3. Aperte os parafusos com uma força de 34 a 40 N·m.

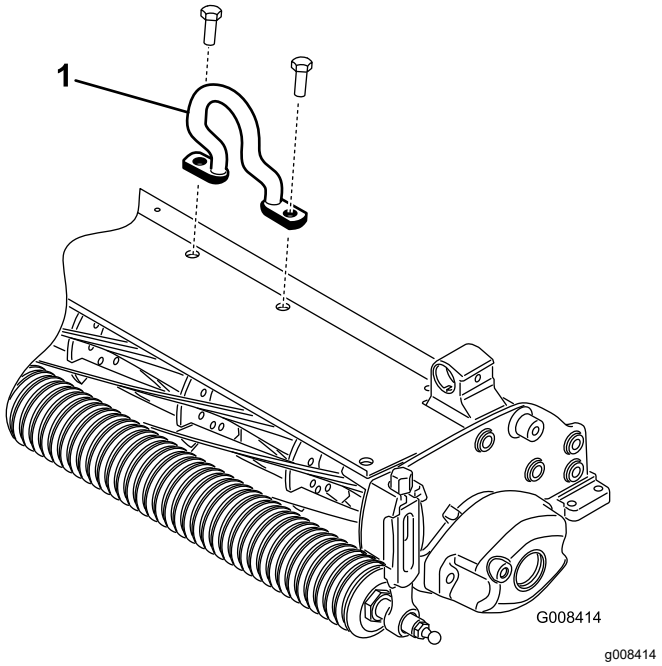

Figura 6

1. Gancho de elevação desviado

- Um **elo da corrente** (peça n.º 106-2601) e um suporte de montagem (peça n.º 105-5738)

também podem ser usados na unidade de tração Greensmaster 3250-D.

1. Instale o elo da corrente na parte superior da unidade de escarificação com suporte de montagem e dois parafusos.
2. Aperte os parafusos com uma força de 34 a 40 N·m (Figura 7).

Nota: Quando montar a unidade de escarificação na unidade de tração, ligue a extremidade mais larga do elo da corrente ao braço de elevação.

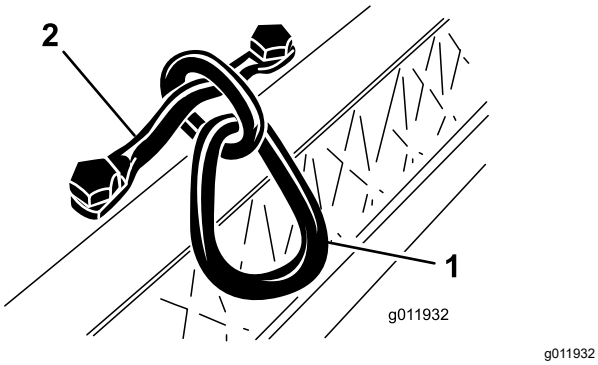

Figura 7

1. Elo da corrente
2. Suporte de montagem

4

Ajuste das lâminas do cilindro para zona a corte positiva (acima do solo)

Nenhuma peça necessária

Procedimento

1. Coloque a unidade de escarificação numa superfície nivelada.
2. Coloque uma barra indicadora, que tem a altura pretendida da lâmina acima do solo, sob cada extremidade da unidade de escarificação (Figura 8).

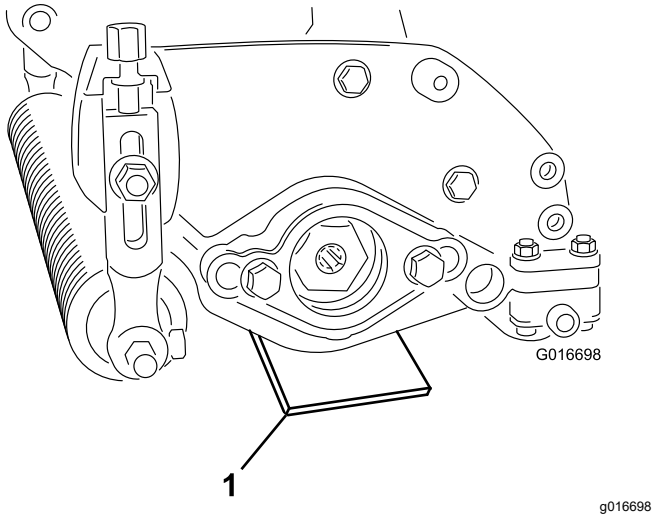

Figura 8

1. Barra indicadora

3. Com ambos os rolos traseiros em contacto com a superfície nivelada, desaperte ambas as porcas da altura de corte.
4. Rode a altura de corte até ambas as extremidades do rolo frontal estarem em contacto com a superfície nivelada.
5. Verifique o contacto utilizando um pedaço de papel para inspecionar cada extremidade do rolo.
6. Aperte ambas as porcas de bloqueio da altura de corte.

5

Ajuste das lâminas do cilindro para zona a corte negativa (abaixo do solo)

Nenhuma peça necessária

Procedimento

Nota: A zona de corte negativa máxima recomendada é de 5 mm de profundidade de penetração da lâmina.

1. Coloque a unidade de escarificação numa superfície nivelada.
2. Coloque quatro barras indicadoras, que têm a profundidade desejada de penetração da lâmina abaixo do solo, debaixo do rolo frontal e traseiro da unidade de escarificação (Figura 9).

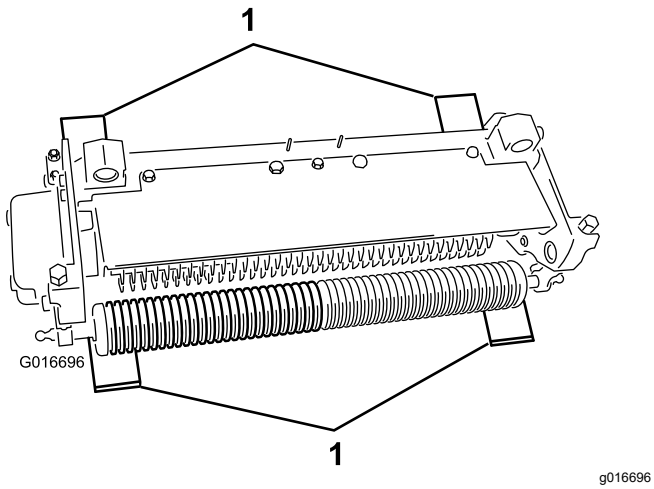

Figura 9

1. Barra indicadora

3. Com ambos os rolos traseiros em contacto com a superfície nivelada, desaperte ambas as porcas da altura de corte.
4. Rode a altura de corte até ambas as extremidades do rolo frontal estarem em contacto com a superfície nivelada.
5. Verifique o contacto utilizando um pedaço de papel para inspecionar cada extremidade do rolo.
6. Aperte ambas as porcas de bloqueio da altura de corte.

6

Instalação da unidade de escarificação

Nenhuma peça necessária

Importante: **Se o cilindro de escarificação estiver definido para zona corte negativa, deve ter-se cuidado para evitar danificar as lâminas do cilindro devido ao contacto com pisos de cimento ou superfícies pavimentadas.**

Nota: A unidade de escarificação está configurada de fábrica para condução à esquerda. Pode ter de ser configurada para condução à direita. Consulte a 2 Reposição dos contrapesos (página 5).

Descrição geral do produto

Especificações

Compatibilidade da unidade de tração	A unidade de escarificação monta-se nas unidades de tração Greensmaster 3000, 3000-D, 3050, 3100, 3150, 3250-D e 3150-Q
Altura de corte	A profundidade de escarificação é ajustada no rolo frontal através de dois parafusos verticais e suportada por dois parafusos de fixação.
Limites da altura de corte	A gama de altura de corte de referência é de 4,78 mm abaixo do nível do solo para 6,35 mm acima do nível do solo.
Rolamentos do cilindro	Dois rolamentos de esferas de sulco profundo, selados, de aço inoxidável, 30 mm de diâmetro interior, encaixam no eixo do cilindro retido por inserto de transmissão internamente ranhurado. Vendantes/retentores interiores adicionais juntamente com uma caixa de rolamentos externa selada para maior proteção. A posição do cilindro é mantida por uma anilha ondulada sem porca de ajuste.
Rolos	O rolo traseiro é um rolo totalmente em aço de 5,1 cm de diâmetro.
Resguardo de relva	Resguardo não-ajustável com barra de corte ajustável para melhorar a descarga de relva do cilindro em condições de humidade.
Contrapeso	Um peso de ferro fundido montado oposto ao motor de transmissão equilibra a unidade de escarificação.
Peso líquido	31 kg

Acessórios

Está disponível uma seleção de engates e acessórios aprovados pela Toro para utilização com a máquina, para melhorar e expandir as suas capacidades. Contacte o seu representante ou distribuidor de assistência autorizado ou vá a www.Toro.com para obter uma lista de todos os engates e acessórios aprovados.

Para se certificar do máximo desempenho e da continuação da certificação de segurança da máquina, utilize apenas acessórios e peças sobressalentes genuínos da Toro. Os acessórios e peças sobressalentes produzidos por outros fabricantes poderão tornar-se perigosos e a sua utilização pode anular a garantia do produto.

Funcionamento

Período experimental

Antes de trabalhar com a unidade de escarificação num relvado, avalie o desempenho do escarificador na zona de corte desejada. Trabalhe numa área limpa e não utilizada para averiguar se obtém os resultados pretendidos. Ajuste a unidade de escarificação ao alterar as definições, como desejado.

Nota: Quando as unidades de escarificação são montadas nas unidades de tração Greensmaster 3200, 3200–D ou 3250–D e funcionam com cargas pesadas, pode ser necessário um ajuste na estrutura de suporte e válvula de descarga do circuito do cilindro.

Sugestões de utilização

- Coloque a trabalhar a unidade de tração na potência máxima controlando a velocidade do veículo para verificar as cargas de escarificação.
- A zona de corte negativa máxima recomendada nas lâminas do escarificador é de 5 mm de profundidade de penetração.
- As necessidades energéticas para fazer funcionar as unidades de escarificação irão depender das condições da relva e do solo.
- Pode ser necessário reduzir a velocidade de andamento sob algumas condições.

Manutenção

Nota: Determine os lados direito e esquerdo da máquina a partir da posição normal de utilização.

Desmontagem do cilindro

Desmonte o cilindro sempre que necessitar de substituir uma lâmina ou substituir os rolamentos do cilindro.

Importante: **Certifique-se de que os dois retentores do eixo e espaçado estão no sítio antes de instalar o rolamento no cilindro (Figura 10). Aperte as porcas do inserto com 136 N·m.**

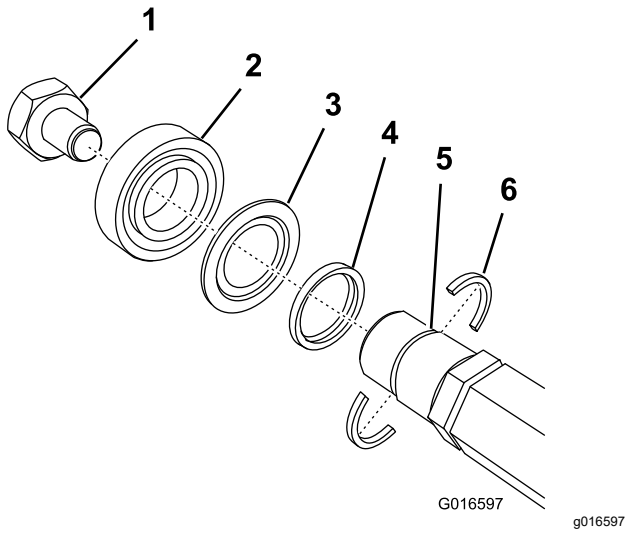

Figura 10

1. Porca do inserto com rosca esquerda
2. Rolamento
3. Vedante
4. Espaçador
5. Ranhura do eixo
6. Retentor do eixo (Instalar estes primeiro)

Se instalar as lâminas de aço com mola do escarificador (peça número 121-6675), substitua o espaçador hexagonal da extremidade (peça número 120-3232 – mostrada em Figura 11) por um espaçador principal (peça número 120-3167).

Contacte o distribuidor autorizado Toro para obter mais informação sobre peças.

Nota: O espaçador hexagonal da extremidade encontra-se entre um par de espaçadores hexagonais e uma porca hexagonal como se mostra na Figura 11.

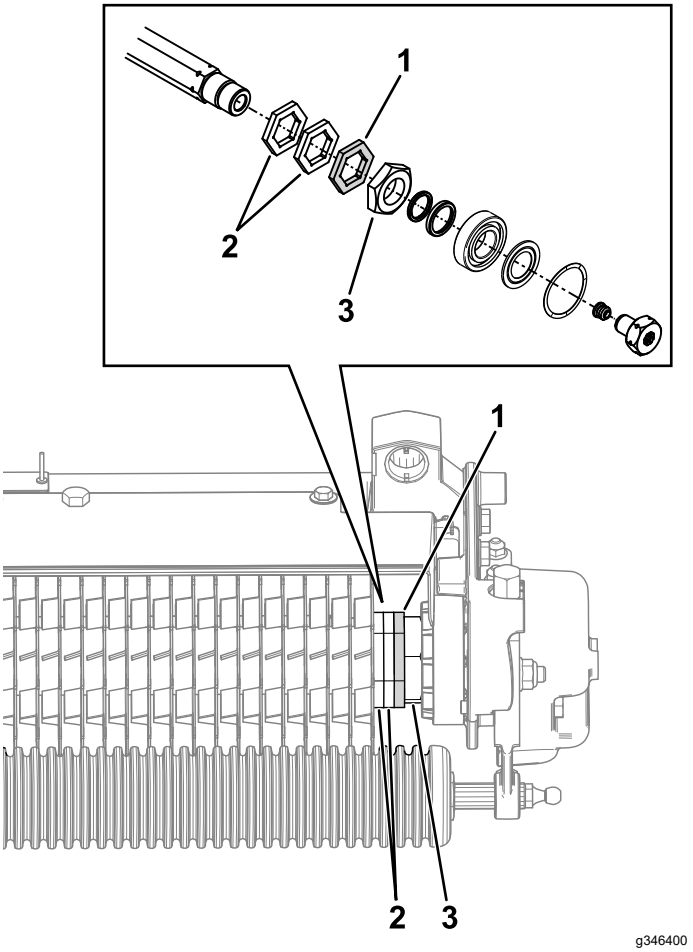

Figura 11

1. Espaçador hexagonal da extremidade
2. Espaçadores hexagonais
3. Porca sextavada

Manutenção do rolo

O kit de remontagem do rolo de greens (peça n.º 140-5552) e o kit de ferramentas de remontagem do rolo de greens (peça n.º 140-5553) (Figura 12) estão disponíveis para fazer a manutenção do rolo. O kit de remontagem do rolo inclui todos os rolamentos, porcas dos rolamentos e vedantes necessários para remontar um rolo.

O kit de ferramentas de remontagem do rolo inclui todas as ferramentas e as instruções de instalação necessárias à remontagem de um rolo com o kit de remontagem do rolo. Consulte o catálogo de peças ou contacte o distribuidor Toro autorizado para obter ajuda.

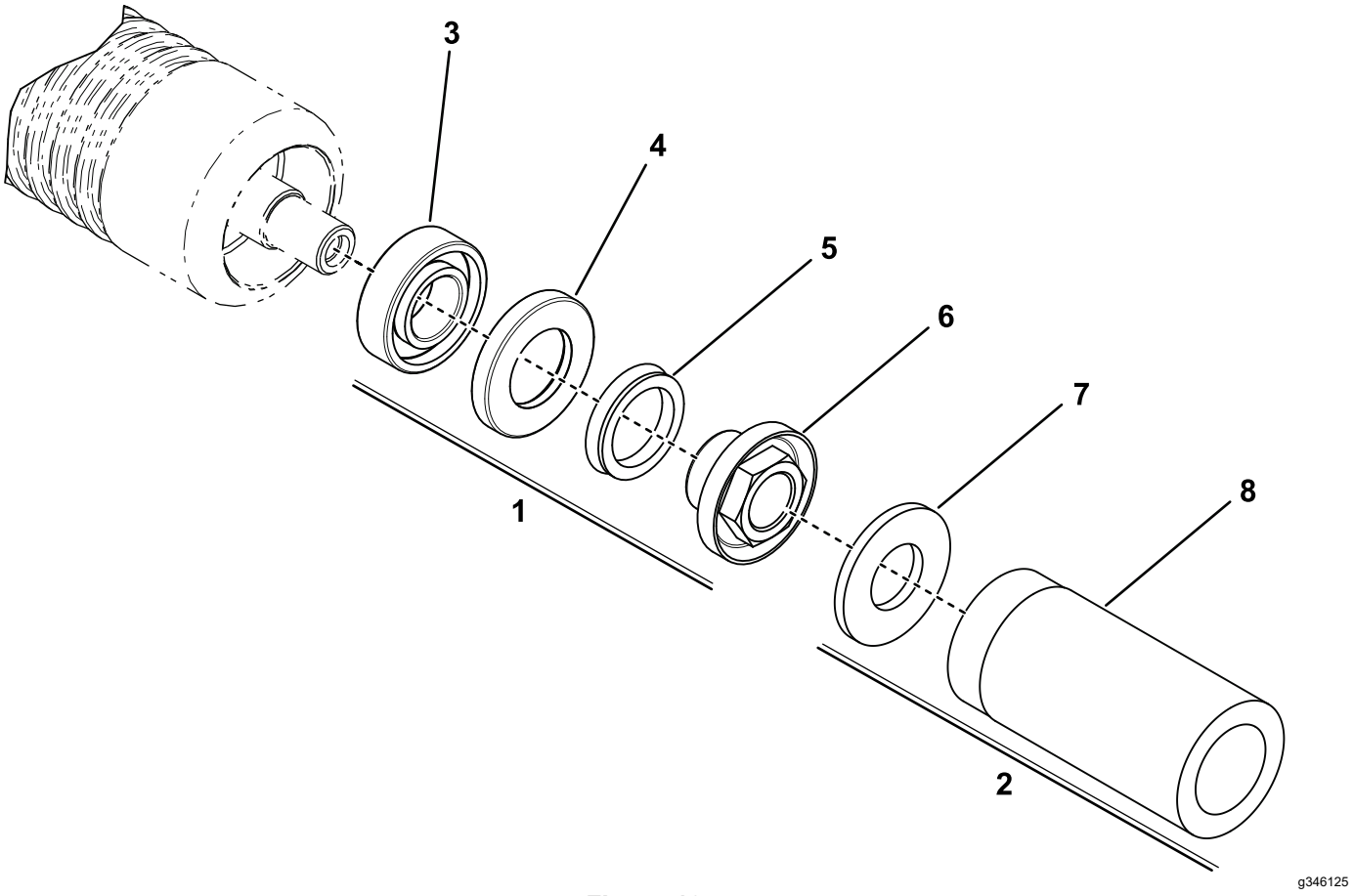

Figura 12

1. Kit de remontagem do rolo de greens (peça n.º 140-5552)
2. Kit de ferramentas de remontagem do rolo de greens (peça n.º 140-5553)
3. Rolamento
4. Vedante
5. Aro em V
6. Porca de bloqueio do rolamento
7. Anilha plana
8. Ferramenta do rolamento/vedante externo

Notas:

Notas:

Declaração de incorporação

A The Toro Company, 8111 Lyndale Ave. South, Bloomington, MN, EUA declara que a(s) unidade(s) seguinte(s) está(ão) em conformidade com as diretivas indicadas quando instalada(s) de acordo com as instruções fornecidas em determinados modelos Toro, como indicado nas Declarações de conformidade relevantes.

Modelo nº	Nº de série	Descrição do produto	Descrição da factura	Descrição geral	Directiva
04479	403450000 e superiores	Unidade de escarificação, unidade de tração Greensmaster Série 3000	THATCHING REEL	Cilindro de escarificação	2006/42/CE

A documentação técnica relevante foi compilada como requerido na Parte B do Anexo VII de 2006/42/CE.

Comprometemo-nos a transmitir, em resposta a pedidos de autoridades nacionais, as informações relevantes sobre esta maquinaria parcialmente montada. O método de transmissão será a transmissão eletrónica.

A maquinaria não será colocada em funcionamento até que seja incorporada em modelos aprovados pela Toro como indicado na Declaração de conformidade associada e de acordo com todas as instruções, quando pode ser declarada em conformidade com todas as diretivas relevantes.

Certificado:



John Heckel
Diretor de engenharia
8111 Lyndale Ave. South
Bloomington, MN 55420, USA
Fevereiro 11, 2019

Representante autorizado:

Marcel Dutrieux
Manager European Product Integrity
Toro Europe NV
Nijverheidsstraat 5
2260 Oevel
Belgium

A Garantia da Toro

Garantia limitada de dois anos ou de 1500 horas

Condições e produtos abrangidos

A The Toro Company garante que o seu Produto Comercial Toro (“Produto”) está isento de defeitos de materiais e de fabrico durante 2 anos ou 1500 horas de funcionamento*, o que surgir primeiro. Esta garantia aplica-se a todos os produtos, com a exceção dos arejadores (consultar declarações de garantia separadas para estes produtos). Nos casos em que exista uma condição para reclamação de garantia, repararemos o Produto gratuitamente incluindo o diagnóstico, mão-de-obra, peças e transporte. A garantia começa na data em que o produto é entregue ao comprador original.
*Produto equipado com um contador de horas.

Instruções para a obtenção de um serviço de garantia

É da responsabilidade do utilizador notificar o Distribuidor de Produtos Comerciais ou o Representante Autorizado de Produtos Comerciais ao qual comprou o Produto logo que considere que existe uma condição para reclamação da garantia. Se precisar de ajuda para encontrar um Distribuidor ou Representante Autorizado de Produtos Comerciais, ou se tiver dúvidas relativamente aos direitos ou responsabilidades da garantia, pode contactar-nos em:

Toro Commercial Products Service Department
8111 Lyndale Avenue South
Bloomington, MN 55420-1196

+1–952–888–8801 ou +1–800–952–2740
E-mail: commercial.warranty@toro.com

Responsabilidades do proprietário

Como proprietário do produto, é responsável pela manutenção e ajustes necessários indicados no seu *Manual do utilizador*. As reparações de problemas do produto causados pelo não cumprimento da manutenção e ajustes requeridos não estão abrangidas pela garantia.

Itens e condições não abrangidos

Nem todas as avarias ou funcionamentos problemáticos que ocorrem durante o período da garantia são defeitos de material ou fabrico. Esta garantia não cobre o seguinte:

- Falhas do produto que resultem da utilização de peças sobressalentes que não sejam da Toro ou da instalação e utilização de acessórios e produtos acrescentados ou modificados que não sejam da marca Toro.
- Falhas do produto que resultem do não cumprimento da manutenção e/ou ajustes recomendados.
- Avarias do produto que resultem da operação do produto de uma forma abusiva, negligente ou descuidada.
- As peças consumidas pela utilização que não estejam defeituosas. Exemplos de peças sujeitas a desgaste durante a operação normal do Produto incluem, mas não se limitam a pastilhas e revestimento dos travões, revestimento da embraiagem, lâminas, cilindros, rolos e rolamentos (selados ou lubrificados), lâminas de corte, velas, rodas giratórias e rolamentos, pneus, filtros, correias, e determinados componentes de pulverização como diafragmas, bicos, fluxímetros e válvulas de retenção.
- As falhas consideradas como influências externas incluem, mas não se limitam a, condições climatéricas, práticas de armazenamento, contaminação, utilização de combustíveis, líquidos de refrigeração, lubrificantes, aditivos, fertilizantes, água ou químicos não aprovados.
- Avaria ou problemas de desempenho devido a utilização de combustíveis (p. ex. gasolina, gasóleo ou biodiesel) que não estejam em conformidade com as respetivas normas da indústria.
- Ruído, vibração, desgaste e deteriorações normais. O desgaste normal inclui, mas não se limita a, danos nos bancos devido a desgaste ou abrasão, superfícies com a pintura gasta, janelas ou autocolantes riscados.

Peças

As peças agendadas para substituição de acordo com a manutenção necessária têm garantia durante o período de tempo até à data da substituição agendada para essa peça. As peças substituídas durante esta garantia estão cobertas pelo período de duração da garantia original do produto e tornam-se propriedade da Toro. Cabe à Toro tomar a decisão final quanto à reparação ou substituição de uma peça ou conjunto. A Toro pode usar peças refabricadas para reparações da garantia.

Garantia das baterias de circuito interno e iões de lítio

As baterias de circuito interno e de iões de lítio estão programadas para um número total especificado de kWh de duração. As técnicas de funcionamento, recarga e manutenção podem aumentar ou reduzir essa duração. Como as baterias deste produto são consumidas, o tempo útil de funcionamento entre os carregamentos vai diminuindo lentamente até as baterias ficarem completamente gastas. A substituição das baterias, devido ao desgaste normal, é da responsabilidade do proprietário do veículo. Nota: (apenas baterias de iões de lítio): consulte a garantia da bateria para mais informações.

Garantia vitalícia da cambota (apenas modelo ProStripe 02657)

O ProStripe que está equipado com um disco de fricção genuíno Toro e um sistema de embraiagem do travão da lâmina de arranque seguro (conjunto de embraiagem do travão da lâmina (BBC) + disco de fricção integrado) como equipamento original e utilizado pelo comprador original de acordo com os procedimentos de operação e manutenção, está coberto por uma garantia vitalícia contra torção da cambota do motor. As máquinas equipadas com anilhas de fricção, unidades de embraiagem do travão da lâmina (BBC) e outros dispositivos semelhantes não estão abrangidos pela garantia vitalícia da cambota.

As despesas de manutenção são da responsabilidade do proprietário

A afinação do motor, lubrificação, limpeza e polimento, substituição de filtros, líquido de arrefecimento e realização da manutenção recomendada são alguns dos serviços normais que os produtos Toro exigem, cujos custos são suportados pelo proprietário.

Condições gerais

A reparação por um Distribuidor ou Representante Toro Autorizado é a sua única solução ao abrigo desta garantia.

A The Toro Company não será responsável por quaisquer danos indiretos, acidentais ou consequenciais relacionados com a utilização de Produtos Toro abrangidos por esta garantia, incluindo quaisquer custos ou despesas decorrentes do fornecimento de equipamento de substituição ou assistência durante períodos razoáveis de avaria ou não utilização, pendentes da conclusão de reparações ao abrigo desta garantia. Exceto a garantia quanto a Emissões referida em baixo, caso se aplique, não há qualquer outra garantia expressa. Todas as garantias implícitas de comercialização e adequabilidade de utilização estão limitadas à duração desta garantia expressa.

Alguns estados não permitem a exclusão de danos incidentais ou consequenciais, nem limitações sobre a duração de uma garantia implícita, por isso as exclusões e limitações acima podem não se aplicar a si. Esta garantia dá-lhe direitos legais específicos e poderá ainda beneficiar de outros direitos que variam de estado para estado.

Nota relativamente à garantia de emissões

O Sistema de Controlo de Emissões do seu Produto pode estar abrangido por uma garantia separada que satisfaz os requisitos estabelecidos pela agência norte-americana para a proteção do ambiente, a Environmental Protection Agency (EPA) e/ou pela entidade California Air Resources Board (CARB). As limitações de horas definidas em cima não se aplicam à Garantia do Sistema de Controlo de Emissões. Consulte a Declaração de garantia para controlo de emissões do motor fornecida com o produto ou contida na documentação do fabricante do motor.

Países além dos Estados Unidos ou Canadá

Os clientes que tenham comprado produtos Toro exportados pelos Estados Unidos ou Canadá devem contactar o seu Distribuidor Toro (Representante) para obter políticas de garantia para o respetivo país, província ou estado. Se, por qualquer razão, estiver insatisfeito com o serviço do seu distribuidor ou se tiver dificuldades em obter informações sobre a garantia, contacte o Centro de assistência Toro autorizado.



Count on it.