Form No. 3447-443 Rev A

TORO®

Count on it.

Bruksanvisning

Traktorenheterna Sand Pro® 3040 och 5040

Modellnr 08743—Serienr 400000000 och högre
Modellnr 08745—Serienr 400000000 och högre

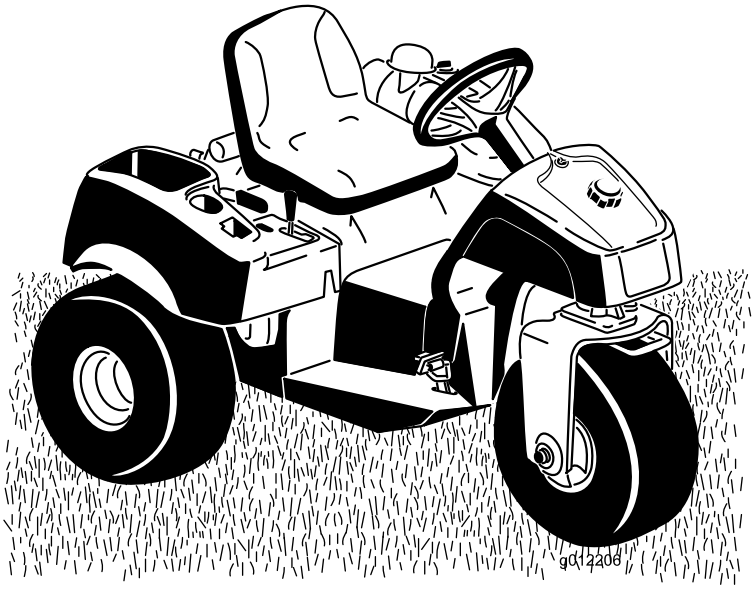

Registrera din produkt på www.Toro.com.
Översättning av originalet (SV)

CE

3447-443

Denna produkt uppfyller kraven i alla relevanta europeiska direktiv. Mer information finns i den separata produktspecifika försäkran om överensstämmelse.

Det är ett brott mot avsnitt 4442 eller 4443 i Kaliforniens Public Resource Code att använda eller köra motorn på skogs-, busk- eller grästäckt mark om motorn inte är utrustad med en gnistsläckare som är i fullgott skick, vilket anges i avsnitt 4442, eller utan att motorn är konstruerad, utrustad och underhållen för att förhindra brand.

Den bifogade bruksanvisningen till motorn tillhandahålls för information om den amerikanska miljömyndigheten EPA:s (US Environmental Protection Agency) och Kaliforniens lagstiftning om utsläppskontroll för utsläppssystem, underhåll och garanti. Extra bruksanvisningar kan beställas från motortillverkaren.

⚠ VARNING

KALIFORNIEN
Proposition 65 Varning

Motoravgaserna från denna produkt innehåller kemikalier som av den amerikanska delstaten Kalifornien anses orsaka cancer, fosterskador eller andra fortplantningsskador.

Batteripoler och kabelanslutningar med tillbehör innehåller bly och blyföreningar, kemikalier som den amerikanska delstaten Kalifornien anser kan orsaka cancer och fortplantningsskador. Tvätta händerna efter hantering.

Användning av produkten kan orsaka kemikalieexponering som av den amerikanska delstaten Kalifornien anses orsaka cancer, fosterskador och andra fortplantningsskador.

Introduktion

Maskinen är en åkarbetsutrustning som är avsedd att användas av yrkesförare som har anlitats för kommersiellt arbete. Den är främst konstruerad för att underhålla sandgropar på väl underhållna golfbanor och kommersiella anläggningar. Det kan medföra fara för dig och kringstående om maskinen används i andra syften än vad som avsetts.

Läs den här informationen noga så att du lär dig att använda och underhålla produkten på rätt sätt, och för att undvika person- och produktskador. Du är ansvarig för att produkten används på ett korrekt och säkert sätt.

Besök www.Toro.com om du behöver utbildningsmaterial för säkerhet och drift, information om tillbehör, hjälp med att hitta en återförsäljare eller om du vill registrera din produkt.

Kontakta en auktoriserad serviceverkstad eller Toros kundservice och ha produktens modell- och serienummer till hands om du behöver service, Toro-originaldelar eller ytterligare information. Figur 1 visar var du finner produktens modell- och serienummer. Skriv in numren i det tomma utrymmet.

Viktigt: **Skanna rutkoden på serienummerdekalen (i förekommande fall) med en mobil enhet för att få tillgång till information om garanti, reservdelar och annat.**

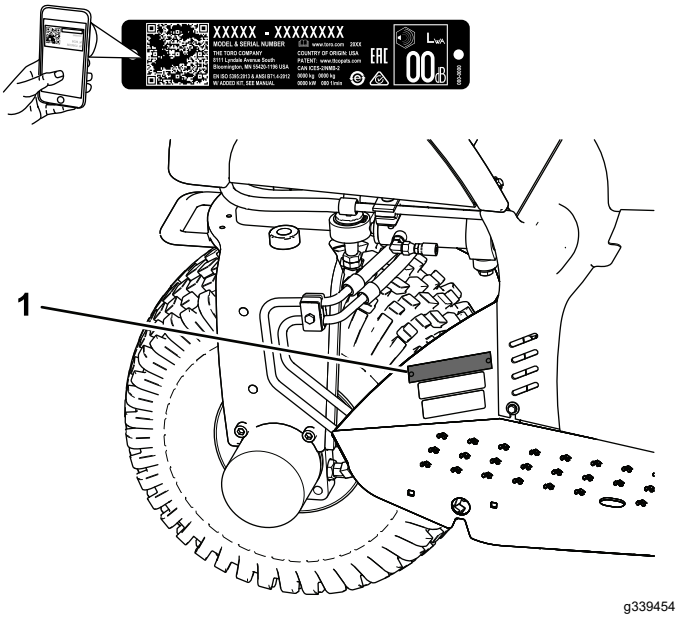

Figur 1

1. Modell- och serienummer

© 2021—The Toro® Company
8111 Lyndale Avenue South
Bloomington, MN 55420

Kontakta oss på www.Toro.com.
Tryckt i USA
Med ensamrätt

Modellnr _____

Serienr _____

I den här bruksanvisningen anges potentiella risker och alla säkerhetsmeddelanden har markerats med en varningssymbol (Figur 2), som anger fara som kan leda till allvarliga personskador eller dödsfall om föreskrifterna inte följs.

g000502

Figur 2
Varningssymbol

Två ord används också i den här bruksanvisningen för att markera information. **Viktigt** anger speciell teknisk information och **Observera** anger allmän information värd att notera.

Innehåll

Säkerhet 4
Allmän säkerhet 4
Säkerhets- och instruktionsdekaler 4
Montering 7
1 Montera ratten 8
2 Montera sätet 8
3 Montera batteriet 8
4 Montera de främre vikterna 9
5 Fästa dekalen med uppgift om tillverkningsår och CE-dekalen 10
Produktöversikt 11
Reglage 11
Specifikationer 13
Redskap/tillbehör 13
Före körning 14
Säkerhet före användning 14
Fylla på bränsletanken 14
Kontroller före användning 15
Kontrollera säkerhetssystemet 15
Under arbetets gång 16
Allmän säkerhet 16
Säkerhet i sluttningar 16
Starta och stänga av motorn 17
Köra in maskinen 17
Bekanta dig med maskinen 17
Efter körning 18
Säkerhet efter användning 18
Bogsera maskinen 18
Transportera maskinen 18
Underhåll 19
Säkerhet vid underhåll 19
Rekommenderat underhåll 19
Kontrollista för dagligt underhåll 20
Förberedelser för underhåll 21
Lyfta maskinen 21
Smörjning 22
Smörja maskinen 22
Motorunderhåll 23
Motorsäkerhet 23
Motoroljespecifikationer 23
Kontrollera oljenivån i motorn 23
Byta motoroljan och oljefiltret 24
Serva luftrenaren 25
Byta tändstiften 26
Underhålla bränslesystemet 26
Byta ut bränslefiltret 26
Byta ut kolkanisterfiltret 27
Underhålla elsystemet 28
Elsystemets säkerhet 28
Starta maskinen med startkablar 28
Byta ut säkringarna 28
Underhåll av batteriet 28
Underhålla drivsystemet 29
Kontrollera däcktrycket 29
Dra åt hjulmuttrarna 29
Justera transporthastigheten 29
Underhålla styrsystemet 30
Justera lyftspaken 30
Underhålla hydraulsystemet 31
Säkerhet för hydraulsystemet 31
Kontrollera hydraulledningarna och -slangarna 31
Specifikationer för hydraulvätskan 31
Kontrollera hydraulvätskenivån 32
Byta hydraulfiltret 33
Byta hydraulvätskan 33
Rengöring 34
Rengöra och kontrollera maskinen 34
Rengöra oljekylaren 34
Förvaring 35
Förbereda maskinen 35
Förbereda motorn 35
Förbereda batteriet 35

Säkerhet

Maskinen har utformats i enlighet med specifikationerna i ANSI B71.4-2017. När redskap har monterats på maskinen krävs det dock ytterligare vikter för att uppfylla standarderna.

Allmän säkerhet

Den här produkten kan orsaka personskador. Följ alltid alla säkerhetsanvisningar för att undvika allvarliga personskador.

- Läs och förstå innehållet i denna *bruksanvisning* innan du startar motorn. Se till att alla som använder den här produkten förstår varningarna och vet hur produkten ska användas.
- Håll koncentrationen helt på maskinen när du använder den. Ägna dig inte åt aktiviteter som kan distrahera dig, eftersom personskador eller skador på egendom då kan uppstå.
- Håll händer och fötter på avstånd från maskinens rörliga komponenter.
- Kör endast maskinen om skydd och andra säkerhetsanordningar sitter på plats och fungerar.
- Håll kringstående på avstånd från maskinen när den är i rörelse.
- Håll barn på säkert avstånd från arbetsområdet. Låt aldrig barn köra maskinen.
- Stanna maskinen och stäng av motorn innan du servar eller fyller på bränsle i maskinen.

Felaktigt bruk eller underhåll av maskinen kan leda till personskador. För att minska risken för skador ska du alltid följa säkerhetsanvisningarna och uppmärksamma varningssymbolen ⚠. Symbolen betyder Var försiktig, Varning eller Fara – anvisning om personsäkerhet. Underlåtenhet att följa anvisningarna kan leda till personskador och innebära livsfara.

Säkerhets- och instruktionsdekaler

Säkerhetsdekalerna och säkerhetsinstruktionerna är fullt synliga för föraren och finns nära alla potentiella farozoner. Ersätt dekaler som har skadats eller saknas.

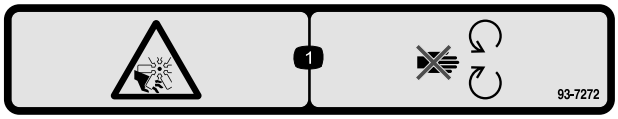

decal93-7272

93-7272

1. Avkapnings-/avslitningsrisk, fläkt – håll avstånd till rörliga delar.

decal93-9051

93-9051

1. Läs *bruksanvisningen.*

decalbatterysymbols

Batterisymboler

Vissa eller samtliga av dessa symboler finns på ditt batteri.

1. Explosionsrisk
2. Ingen eld, öppna lågor eller rökning
3. Brännskaderisk p.g.a. frätande vätskor/kemiska ämnen
4. Använd ögonskydd..
5. Läs *bruksanvisningen*.
6. Håll kringstående på avstånd från batteriet.
7. Använd ögonskydd; explosiva gaser kan orsaka blindhet och andra personskador.
8. Batterisyra kan orsaka blindhet eller allvarliga brännskador.
9. Spola ögonen omedelbart med vatten och sök läkarhjälp snabbt.
10. Innehåller bly; får inte kastas i hushållssoporna

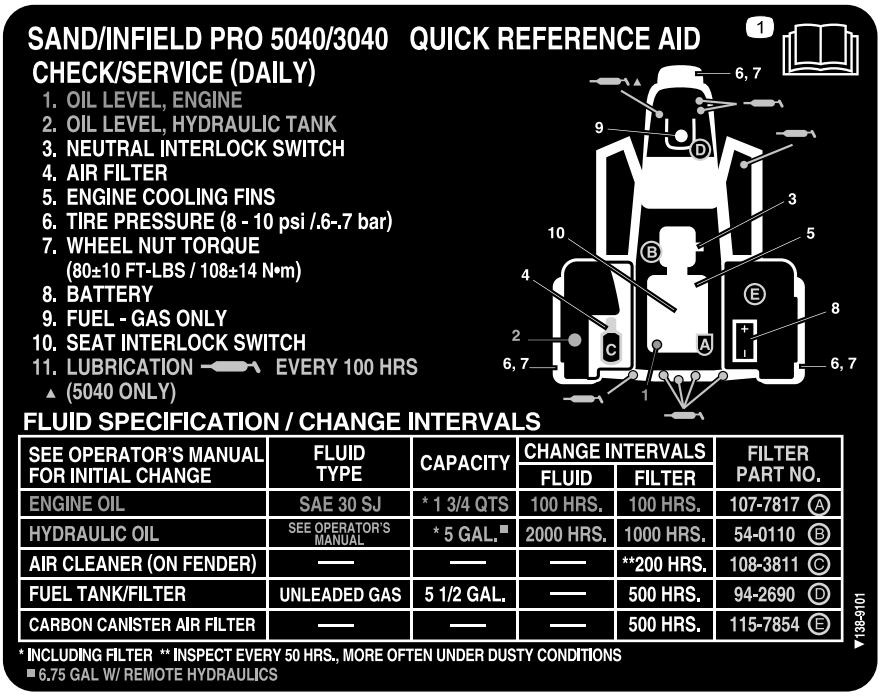

decal138-9101

138-9101

1. Läs *bruksanvisningen* innan du utför underhåll.

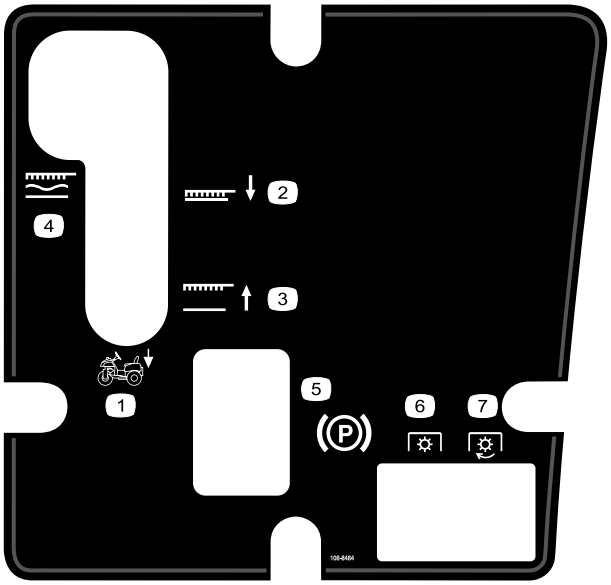

decal108-8484

108-8484

1. Manövrera redskapen
2. Nedre läget för redskapen
3. Upphöjt läge för redskapen
4. Redskap, låst i flytläge
5. Parkeringsbroms
6. Kraftreglage (PTO) – frånkopplat
7. Kraftreglage (PTO) – inkopplat

decal133-8062

133-8062

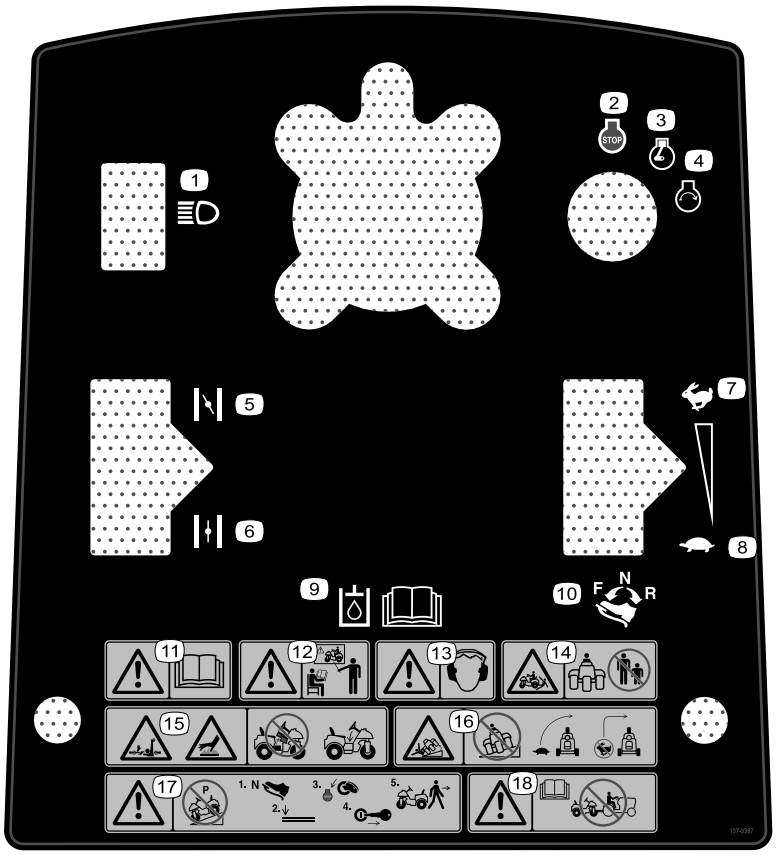

decal137-3387

137-3387

1. Lampor
2. Motor – stäng av
3. Motor – kör
4. Motor – start
5. Choke på
6. Choke av
7. Snabbt
8. Långsamt
9. Information om hydraulvätska finns i *bruksanvisningen*.
10. Drivreglage – framåt, neutral och bakåt
11. Varning – läs *bruksanvisningen*.
12. Varning – använd endast maskinen om du har genomgått förarutbildning.
13. Varning – bär hörselskydd.
14. Risk för krosskador, maskin – håll kringstående på avstånd.
15. Risk för att fastna, drivaxel. Het yta/risk för brännskador – ta inte bort kåpan.
16. Vältrisk – kör inte i sluttningar. Kör sakta när du svänger och sväng inte tvärt när du kör i hög hastighet..
17. Varning – parkera inte maskinen i en sluttning. Parkera maskinen på ett plant underlag, stäng av motorn och ta ut nyckeln innan du lämnar maskinen.
18. Varning – läs *bruksanvisningen*. Bogsera inte maskinen.

Montering

Lösa delar

Använd diagrammet nedan för att kontrollera att alla delar finns med.

Tillvägagångssätt	Beskrivning	Antal	Användning
1	Ratt Skumstoppring Bricka Låsmutter Rattskydd	1 1 1 1 1	Montera ratten.
2	Säte	1	Montera sätet.
3	Skruv (¼ x ⅝ tum) Låsmutter (¼ tum)	2 2	Installera batteriet
4	Monteringssats för främre vikter efter behov	–	Montera de främre vikterna vid behov.
5	Dekal med uppgift om tillverkningsår CE-dekal	1 1	Fäst dekalen med uppgift om tillverkningsår och CE-dekalen.

Media och extradelar

Beskrivning	Antal	Användning
Bruksanvisning Bruksanvisning till motorn	1 1	Läs bruksanvisningarna noggrant innan du använder maskinen.
Certifikat om överensstämmelse	1	Detta dokument anger CE-överensstämmelse.
Nyckel	2	Starta motorn.

Obs: Vänster och höger sida på maskinen är lika med förarens vänstra respektive högra sida vid normal körning.

Obs: Ta bort och släng alla transportfästen och fästanordningar.

1

Montera ratten

Delar som behövs till detta steg:

1	Ratt
1	Skumstoppring
1	Bricka
1	Låsmutter
1	Rattskydd

Tillvägagångssätt

1. Flytta framhjulet så att det pekar rakt framåt.
2. Trä på skumstoppringen med den smala änden först på styraxeln (Figur 3).

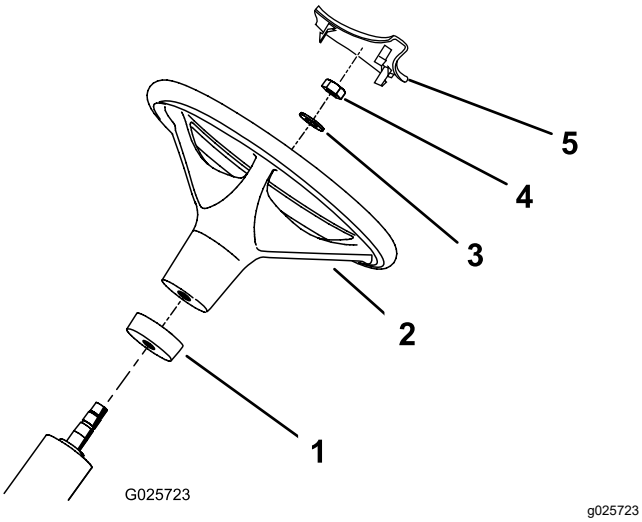

Figur 3

1. Skumstoppring
2. Ratt
3. Bricka
4. Mutter
5. Rattskydd

3. Trä på ratten på styraxeln (Figur 3).
4. Fäst ratten vid styraxeln med en bricka och en låsmutter (Figur 3).
5. Dra åt låsmuttern till 27–35 N·m.
6. Tryck fast rattskyddet på ratten (Figur 3).

2

Montera sätet

Delar som behövs till detta steg:

1	Säte

Tillvägagångssätt

1. Ta bort och kassera de franska skruvarna som fäster sätet i lådan.
2. Ta bort muttrarna från transportfästet och kassera fästet. Spara muttrarna.
3. Fäst sätet på sätessockeln med de fyra muttrarna som du tog bort tidigare. Se Figur 4.

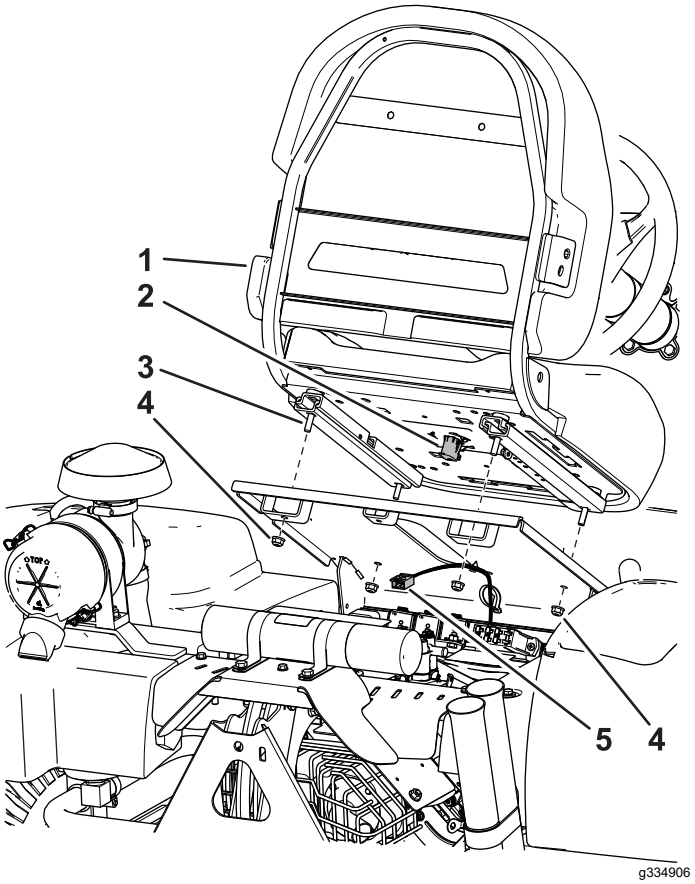

Figur 4

1. Säte
2. Sätesbrytare
3. Sätesskruvar
4. Flänsmutter
5. Maskinkablage

4. Leta reda på maskinkablaget och anslut det till sätesbrytaren (Figur 4).
5. Fäst kablaget vid sätessockeln med ett kabelband.

3

Montera batteriet

Delar som behövs till detta steg:

2	Skruv (¼ x ⅝ tum)
2	Låsmutter (¼ tum)

Tillvägagångssätt

1. Sätt batteriet på plats i lådan bakom det högra hjulet med minuspolen riktad mot maskinens bakre del (Figur 5).

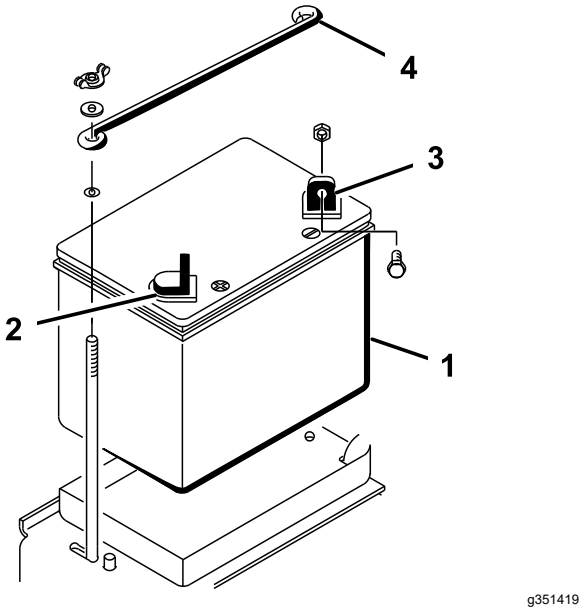

Figur 5

1. Batteri
2. Batteriets pluspol (+)
3. Batteriets minuspol (-)
4. Batteriets övre låsfäste

⚠ VARNING

Felaktig dragning av batterikablarna kan skada maskinen och kablarna samt orsaka gnistor. Gnistorna kan få batterigaserna att explodera, vilket kan leda till personskador.

- **Lossa alltid batteriets minuskabel (svart) innan du lossar pluskabeln (röd).**
- **Anslut alltid pluskabeln (röd) innan du ansluter minuskabeln (svart).**

⚠ VARNING

Batteripolerna eller verktyg av metall kan kortslutas mot maskinkomponenter i metall och orsaka gnistor. Gnistorna kan få batterigaserna att explodera, vilket kan leda till personskador.

- **Låt inte batterianslutningarna komma i kontakt med några av maskinens metalldelar när du monterar eller tar bort batteriet.**
- **Låt inte metalldelar kortsluta mellan batterianslutningarna och maskinens metalldelar.**

2. Fäst pluskabeln (röd) vid pluspolen (+) med en skruv på ¼ x ⅝ tum och en låsmutter (Figur 6).

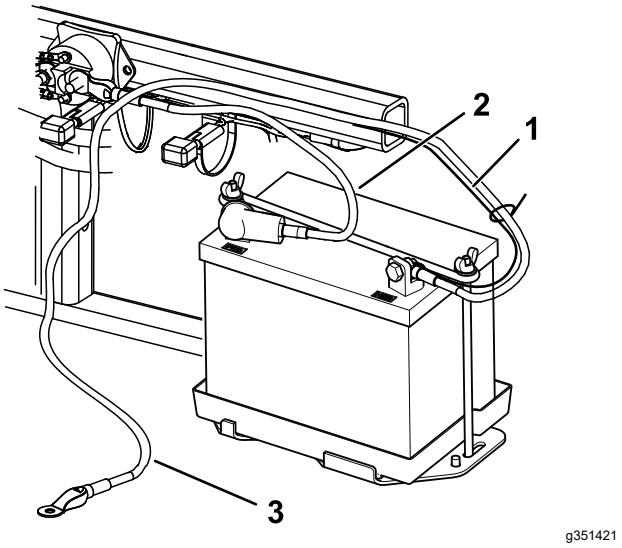

Figur 6

1. Liten svart kabel
2. Pluskabel (+)
3. Minuskabel (-)

3. Fäst den lilla svarta kabeln och minuskabeln (svart) vid batteriets minuspol (–) med en skruv (¼ x ⅝ tum) och en låsmutter (¼ tum) (Figur 6).
4. Fetta in polerna och monteringsfästena med vaselin för att förhindra korrosion.
5. Trä gummiskon över pluspolen (+) för att förhindra eventuell kortslutning.
6. Installera batteriets övre fäste vid batteriets sidolåsfästen och fäst det med brickorna och vingmuttrarna.

4

Montera de främre vikterna

Delar som behövs till detta steg:

–	Monteringssats för främre vikter efter behov

Tillvägagångssätt

Maskinen har utformats i enlighet med specifikationerna i ANSI B71.4-2017. När redskap har monterats på maskinen kan det dock krävas ytterligare vikter för att uppfylla standarderna.

1. Med hjälp av tabellen nedan kan du avgöra hur mycket ytterligare vikt som krävs. Beställ sedan delarna från en auktoriserad Toro-återförsäljare.

Redskap	Nödvändig vikt	Viktsats	Antal satser
Stickluftarsats	23 kg	Artikelnr 100-6442	1
Rahn-trimsats			

Obs: För modell 08745 ska monteringssatsen för främre vikter inte monteras i det fall maskinen är utrustad med en främre lyftramssats.

2. Montera viktsatsen. Se viktsatsens *monteringsanvisningar*.

5

Fästa dekalen med uppgift om tillverkningsår och CE-dekalen

Endast CE

Delar som behövs till detta steg:

1	Dekal med uppgift om tillverkningsår
1	CE-dekal

Tillvägagångssätt

Fäst dekalen med uppgift om tillverkningsår och CE-dekalen på maskinen i det specificerade området (Figur 7).

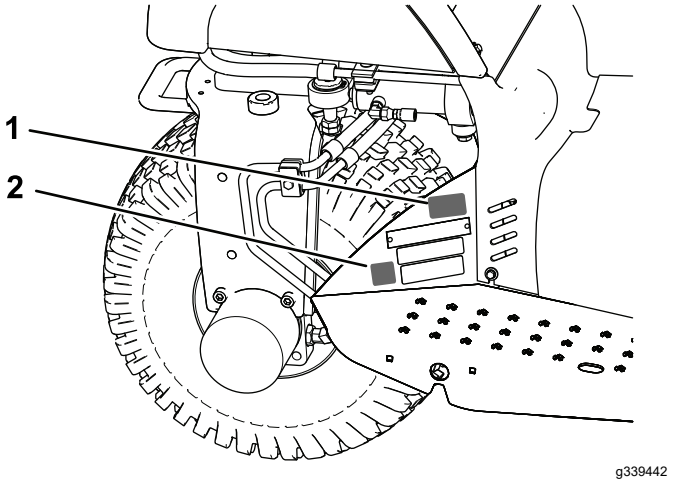

Figur 7

1. Fäst dekalen med uppgift om tillverkningsår här.
2. Fäst CE-dekalen här.

Produktöversikt

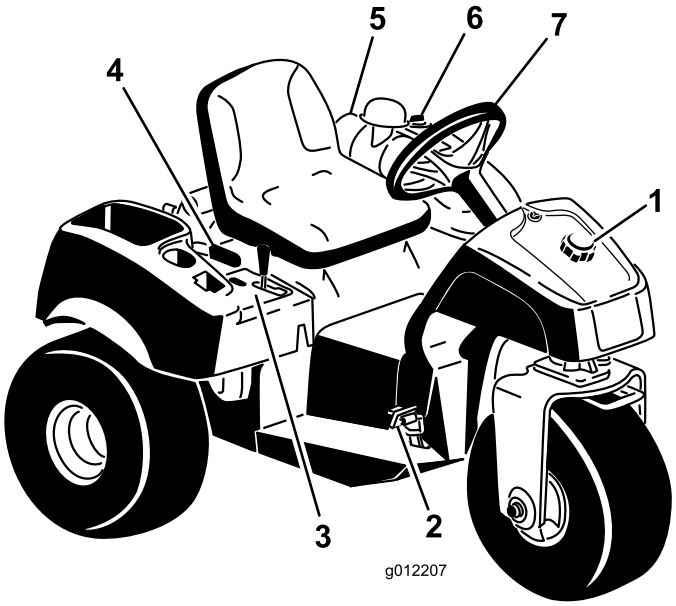

g012207

Figur 8

1. Tanklock
2. Gas- och stoppedal
3. Kontrollpanel
4. Parkeringsspak
5. Luftrenare
6. Hydraultanklock
7. Ratt

Reglage

Gas- och stoppedal

Gaspedalen (Figur 9) har tre funktioner: att röra maskinen framåt, att röra maskinen bakåt och att stanna maskinen. Använd tårna respektive hälen på höger fot och tryck ned den främre delen av pedalen för att köra framåt eller den bakre delen av pedalen för att köra bakåt eller stanna när maskinen åker framåt (Figur 10). Låt även pedalen återgå till NEUTRALläget, eller för den dit själv, när du vill stanna maskinen.

Viktigt: **När du kör maskinen framåt ska du vila hälen på fotstödet och inte på backpedalen.**

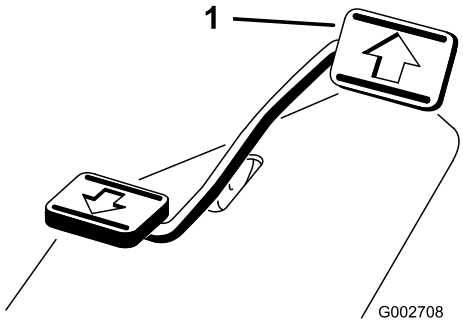

g002708

Figur 9

1. Gas- och stoppedal

g002709

Figur 10

Hastigheten står i proportion till hur mycket gaspedalen trycks ned. Om du vill köra med maxhastigheten ska du trampa ned pedalen helt och ha gasreglaget i det SNABBA LÄGET. För att få maximal effekt eller köra upp för en backe ställer du gasreglaget i det SNABBA LÄGET samtidigt som du trycker ned gaspedalen något för att behålla ett högt varvtal. När varvtalet börjar sjunka släpper du något på gaspedalen för att öka motorns varvtal igen.

Viktigt: **För maximal dragkraft ställer du gasreglaget det SNABBA LÄGET och trampar lätt på gaspedalen.**

Viktigt: **Kör endast i den högsta markhastigheten när du kör mellan olika arbetsplatser.**

Använd inte maxhastigheten tillsammans med monterade eller bogserade redskap.

Viktigt: **Backa inte med redskapet i nedsänkt läge (driftsläge) eftersom det kan skada redskapet allvarligt.**

Tändningslås

Det finns tre lägen i tändningslåset (Figur 11) som används för att starta och stänga av motorn: AVSTÄNGT LÄGE, KÖRLÄGE och STARTLÄGE. Vrid nyckeln medurs till STARTLÄGET tills startmotorn går igång. Släpp nyckeln när motorn startar så förs den automatiskt till det PÅSLAGNA LÄGET. Stäng av motorn genom att vrida nyckeln moturs till det AVSTÄNGDA LÄGET.

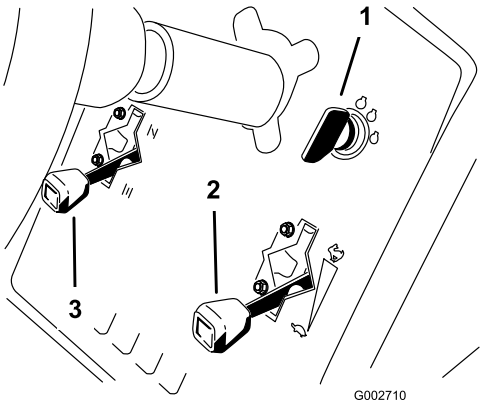

g002710

Figur 11

1. Tändningsnyckel
2. Gasreglage
3. Chokereglage

Choke

När du ska starta en kall motor stänger du förgasarchoken genom att dra chokereglaget (Figur 11) upp till det AVSTÄNGDA LÄGET. Reglera choken så att motorn går jämnt när den har startats. Öppna choken så snart som möjligt genom att flytta ned den till det ÖPPNA LÄGET. En varm motor kräver lite eller ingen choke.

Gasreglage

Gasreglagespaken (Figur 11) ansluter till och reglerar gasreglagelänkningen till förgasaren. Reglaget har två lägen: LÅNGSAM och SNABB. Motorhastigheten kan växlas mellan de två inställningarna.

Obs: Du kan inte stänga av motorn med gasreglaget.

Lyftspak

Lyft redskapet genom att dra lyftspaken (Figur 12) bakåt. Sänk redskapet genom att trycka spaken framåt. När du vill ställa in FLYTANDE LÄGE flyttar du spaken till spärrläget. När du har lagt i det önskade läget släpper du spaken. Den kommer att återgå till neutralläget.

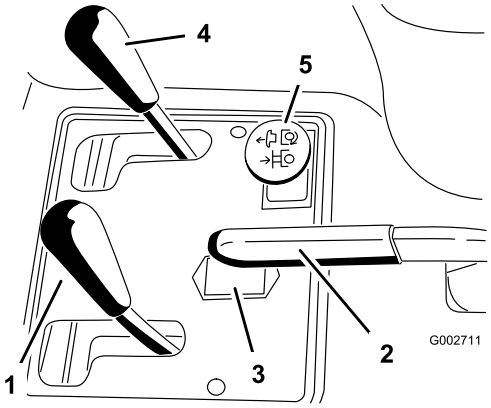

g002711

Figur 12

1. Lyftspak
2. Parkeringsbroms
3. Timmätare
4. Främre lyftreglage (tillval)
5. Bakre fjärrhydraulreglage (tillval)

Obs: Maskinen har en dubbelverkande lyftcylinder. Du kan tillämpa ett nedåtgående tryck på redskapet under vissa driftsförhållanden.

Parkeringsbroms

Lägg i parkeringsbromsen (Figur 12) genom att dra parkeringsbromsspaken bakåt. Lossa den genom att trycka spaken framåt.

Obs: Gaspedalen kanske måste roteras långsamt framåt och bakåt för att parkeringsbromsen ska kopplas ur.

Timmätare

Timmätaren (Figur 12) visar det totala antalet timmar som maskinen har varit i drift. Timmätaren börjar räkna varje gång nyckeln vrids till det PÅSLAGNA läget.

Sätesjusteringsspak

Flytta spaken på vänster sida om sätet (Figur 13) framåt, skjut sätet till det önskade läget och släpp spaken för att låsa sätet i det läget.

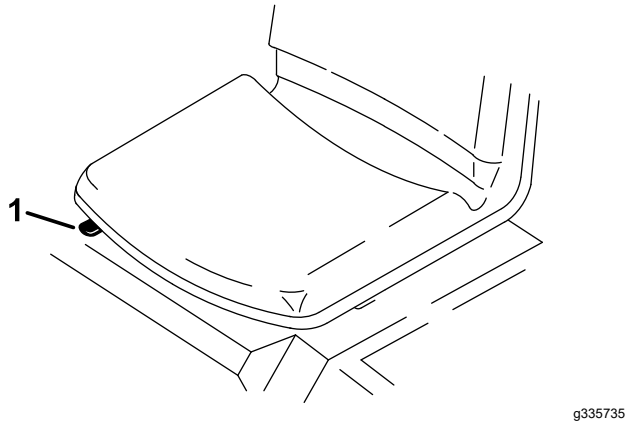

Figur 13

1. Sätesjusteringsspak

Bränslekran

Stäng bränslekranen (Figur 14) på maskinen vid förvaring eller under släpvagnstransport.

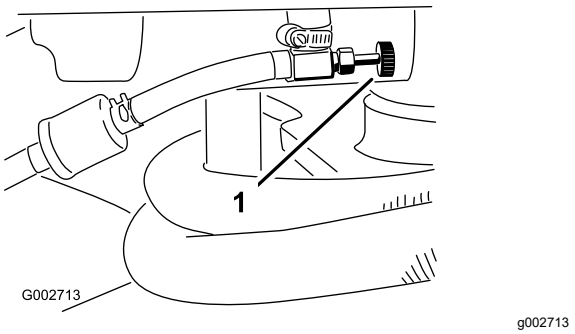

Figur 14

1. Bränslekran

Specifikationer

Obs: Specifikationer och design kan komma att ändras utan föregående meddelande.

Bredd utan redskap	148 cm
Bredd med räfsa, modellnummer 08751	191 cm
Längd utan redskap	164 cm
Höjd	115 cm
Hjulbas	109 cm
Motorvarvtal vid låg tomgång	1 650–1 850 varv/min
Motorvarvtal vid hög tomgång	3 350–3 450 varv/min
Nettovikt	
Modell 08703	452 kg
Modell 08705	461 kg

Redskap/tillbehör

Det finns ett urval av godkända Toro-redskap och -tillbehör som du kan använda för att förbättra och utöka maskinens kapacitet. Kontakta en auktoriserad återförsäljare eller auktoriserad Toro-distributör, eller gå till www.Toro.com för att se en lista över alla godkända redskap och tillbehör.

Använd endast originalreservdelar och tillbehör från Toro för att garantera optimal prestanda och fortlöpande säkerhet för produkten. Det kan vara farligt att använda reservdelar och tillbehör från andra tillverkare och det kan göra produktgarantin ogiltig.

Körning

Före körning

Säkerhet före användning

Allmän säkerhet

- Parkera maskinen på ett jämnt underlag, koppla in parkeringsbromsen, stäng av motorn, ta ut nyckeln och vänta tills alla rörliga delar har stannat innan du kliver ur maskinen.
- Låt aldrig barn eller någon som inte har fått utbildning använda eller utföra underhåll på maskinen. Lokala bestämmelser kan begränsa användarens ålder. Det är ägaren som ansvarar för att utbilda alla förare och mekaniker.
- Lär dig hur man använder utrustningen på ett säkert sätt och bekanta dig med manöverreglage och säkerhetsskyltar.
- Lär dig att stanna maskinen och motorn snabbt.
- Kontrollera att förarnärvaroreglage, säkerhetsbrytare och skydd sitter fast och fungerar som de ska. Kör inte maskinen om dessa inte fungerar som de ska.
- Kontrollera att komponenter och fästen är i gott bruksskick innan du använder maskinen. Byt ut slitna eller skadade komponenter och fästen.
- Inspektera området där maskinen ska användas och ta bort föremål som maskinen kan slunga omkring.

Bränslesäkerhet

- Var ytterst försiktig när du hanterar bränsle. Det är brandfarligt och dess ångor är explosiva.
- Släck alla cigaretter, cigarrer, pipor och övriga antändningskällor.
- Använd endast en godkänd bränslebehållare.
- Ta inte bort tanklocket och fyll inte på bränsle i bränsletanken medan motorn är igång eller fortfarande är varm.
- Fyll inte på eller tappa ut bränsle från maskinen i ett slutet utrymme.
- Förvara inte maskinen eller bränslebehållaren i närheten av en öppen låga, gnista eller tändlåga, t.ex. nära en varmvattenberedare eller någon annan utrustning.
- Om du spiller ut bränsle ska du inte försöka att starta motorn. Undvik att skapa några gnistor tills bränsleångorna har skingrats.

Fylla på bränsletanken

- **Bränsletankskapacitet:** 25 liter
- **Rekommenderad bensin:**
  - Använd endast ren och färsk (ej äldre än 30 dagar) blyfri bensin med oktantal 87 eller högre för bästa resultat (klassificeringsmetod (R+M)/2).
  - Etanol: Bensin som innehåller upp till 10 % etanol (gasohol) eller 15 % MTBE (metyl-tertiär-butyleter) baserat på volym är godkänd. Etanol och MTBE är inte samma sak. Bensin med 15 % etanol (E15) baserat på volym får inte användas. Använd inte bensin som innehåller mer än 10 % etanol baserat på volym, t.ex. E15 (innehåller 15 % etanol), E20 (innehåller 20 % etanol) eller E85 (innehåller upp till 85 % etanol). Användning av ej godkänd bensin kan leda till prestandaproblem och/eller skador på motorn som eventuellt inte omfattas av garantin.
  - Använd inte bensin som innehåller metanol.
  - Förvara inte bränsle i bränsletanken eller i en bränsledunk under vintern om inte en stabiliserare används.
  - Tillför inte olja i bensinen.

Viktigt: **Använd inga andra bränsletillsatser än sådana som är avsedda för stabilisering av bränslet. Använd inte alkoholbaserade stabiliserare med t.ex. etanol, metanol eller isopropanol.**

1. Rengör området runt tanklocket (Figur 15).
2. Ta av tanklocket.
3. Fyll tanken till ungefär 25 mm från tankens överkant (nedanför påfyllningsrörets smalare del). **Fyll inte på för mycket**.

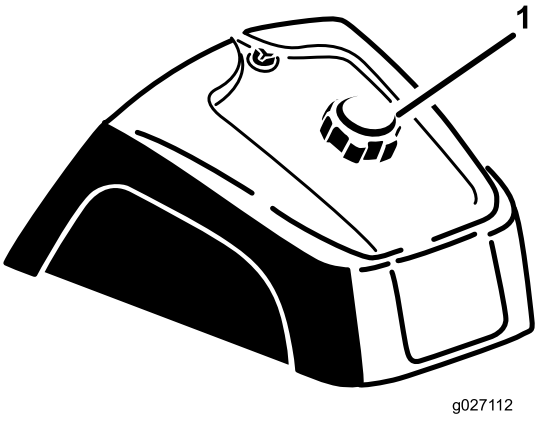

g027112

Figur 15

1. Tanklock

4. Sätt tillbaka locket.

5. Torka upp allt bränsle som kan ha runnit över för att undvika brandrisk.

   Viktigt: **Använd aldrig metanol, bensin som innehåller metanol eller gasol som innehåller mer än 10 % etanol, eftersom det kan skada bränslesystemet. Blanda inte olja i bensinen.**

Kontroller före användning

Utför följande procedurer varje dag innan du använder maskinen:

- Kontrollera säkerhetssystemet (sida 15)
- Kontrollera oljenivån i motorn (sida 23)
- Kontrollera däcktrycket (sida 29)
- Kontrollera hydraulledningarna och -slangarna (sida 31)
- Kontrollera hydraulvätskenivån (sida 32)
- Se till att temperaturen är högre än –6,7 °C innan du använder maskinen för att undvika skador på huvudhjuldrivningspumpen.

Kontrollera säkerhetssystemet

⚠ VAR FÖRSIKTIG

Om säkerhetsbrytarna är frånkopplade eller skadade kan maskinen plötsligt aktiveras, vilket i sin tur kan leda till personskador.

- **Gör inga otillåtna ändringar på säkerhetsbrytarna.**
- **Kontrollera säkerhetsbrytarnas funktion dagligen och byt ut eventuella skadade brytare innan maskinen körs.**

Syftet med säkerhetssystemet är att förhindra att motorn startar om inte gaspedalen är i NEUTRALLÄGET. Motorn ska dessutom stängas av om gaspedalen flyttas framåt eller bakåt utan att någon sitter i förarsätet.

Viktigt: **Om antingen den bakre fjärrhydraulsatsen (modell 08781) eller hydraulomkopplarsatsen (modell 08783) har monterats på traktorenheten finns det ytterligare säkerhetssystem:**

Maskinen startar inte när fjärrhydraulomkopplaren är påslagen.

Om maskinen körs med hydraulomkopplaren påslagen stängs maskinen av när föraren lämnar sätet.

1. Parkera maskinen på en öppen plats som är fri från skräp och kringstående. Stäng av motorn.
2. Sitt på sätet och koppla in parkeringsbromsen.
3. Tryck gaspedalen framåt och bakåt samtidigt som du försöker starta motorn.

   Obs: Om motorn går runt kan det vara fel på säkerhetssystemet. Åtgärda felet omedelbart.

   Om motorn inte går runt fungerar systemet som det ska.
4. Sitt kvar på sätet med gaspedalen i NEUTRALLÄGET och parkeringsbromsen inkopplad och starta motorn.
5. Lätta från sätet och tryck långsamt ned gaspedalen.

   Obs: Motorn bör stängas av inom en till tre sekunder. Åtgärda problemet om systemet inte fungerar korrekt.

Under arbetets gång

Obs: Vänster och höger sida på maskinen är lika med förarens vänstra respektive högra sida vid normal körning.

Allmän säkerhet

- Ägaren/operatören kan förebygga och ansvarar för olyckor som kan ge upphov till personskador eller skador på egendom.
- Använd lämpliga kläder, inklusive ögonskydd, halkfria och ordentliga skor, långbyxor och hörselskydd. Sätt upp långt hår och använd inte hängande smycken.
- Kör inte maskinen om du är sjuk, trött eller påverkad av alkohol eller läkemedel.
- Låt aldrig passagerare åka på maskinen och håll kringstående personer och husdjur på avstånd från maskinen under drift.
- Använd endast maskinen om du har god sikt, så att du kan undvika gropar och dolda faror.
- Kör aldrig maskinen på vått gräs. Försämrat grepp kan göra att maskinen glider.
- Se till att alla drivenheter är i neutralläge, parkeringsbromsen är ilagd och du sitter i förarsätet innan du startar motorn.
- Titta bakåt och nedåt innan du backar för att se till att vägen är fri.
- Var försiktig när du närmar dig hörn med skymd sikt, buskage, träd eller andra objekt som kan försämra sikten.
- Kör inte nära stup, diken eller flodbäddar. Maskinen kan välta plötsligt om ett hjul kör över en kant eller kanten ger med sig.
- Stanna maskinen och undersök redskapet om du kör på ett föremål eller om maskinen vibrerar på ett onormalt sätt. Reparera alla skador innan du börjar köra maskinen igen.
- Sakta ned och var försiktig när du svänger och korsar vägar och trottoarer med maskinen. Lämna alltid företräde.
- Låt aldrig motorn gå i ett utrymme där avgaser inte kan komma ut.
- Lämna aldrig en maskin som är i gång utan uppsikt.
- Gör följande innan du lämnar förarplatsen:
  - Parkera maskinen på ett plant underlag.
  - Sänk redskapen.
  - Lägg i parkeringsbromsen.
  - Stäng av motorn och tag ut nyckeln.
  - Vänta tills alla rörliga delar har stannat.
- Använd inte maskinen när det finns risk för blixtnedslag.
- Använd inte maskinen som bogserfordon.
- Våttorka ytorna före underhåll för att minimera dammsamling (vid behov).
- Använd endast tillbehör, redskap och reservdelar som har godkänts av Toro.

Säkerhet i sluttningar

- Skapa egna rutiner och regler för körning i sluttningar. Rutinerna ska innehålla en kartläggning av arbetsplatsen för att avgöra vilka sluttningar som är säkra för maskindrift. Använd alltid sunt förnuft och ett gott omdöme när du utför kontrollen.
- Sluttningar är en betydande faktor vid olyckor som orsakas av att föraren förlorat kontrollen eller att maskinen välter, vilket kan innebära livsfara eller leda till allvarliga personskador. Det är föraren som är ansvarig för säker manövrering i sluttningar. Om du kör maskinen i en sluttning måste du vara extra försiktig.
- Kör maskinen i en lägre hastighet när du befinner dig i en sluttning.
- Om du känner dig osäker när du kör maskinen i sluttningar ska du inte köra där.
- Se upp för hål, rötter, ojämnheter, stenar och andra dolda risker. Ojämn terräng kan göra att maskinen välter. Det kan finnas dolda hinder i högt gräs.
- Välj en låg hastighet så att du inte behöver stanna eller växla när du kör i en sluttning.
- Maskinen kan välta innan däcken förlorar greppet.
- Kör aldrig maskinen på vått gräs. Däcken kan förlora greppet oavsett om bromsarna är tillgängliga och fungerar.
- Undvik att starta, stänga av eller vända maskinen i en sluttning.
- Rörelse i sluttningar ska ske långsamt och gradvis. Ändra inte maskinens hastighet eller riktning tvärt.
- Kör inte maskinen nära stup, diken, flodbäddar eller vattendrag. Maskinen kan välta plötsligt om ett hjul kör över en kant eller kanten ger med sig. Håll ett säkert avstånd mellan maskinen och riskfyllda områden (två maskinbredder).

Starta och stänga av motorn

1. Ta bort foten från gaspedalen, se till att pedalen är i NEUTRALLÄGET och koppla in parkeringsbromsen.
2. Tryck choken framåt till det PÅSLAGNA läget (när motorn som startas är kall) och gasreglaget till det LÅNGSAMMA läget.

   Viktigt: **När maskinen körs i en temperatur som understiger 0°C låter du maskinen bli varm innan du använder den. Detta förebygger skador på hydrostaten och drivkretsen.**

   Använd inte maskinen i temperaturer under –6,7 °C för att undvika skador på huvudhjuldrivningspumpen.
3. Sätt i nyckeln i tändningslåset och vrid den medurs för att starta motorn. Släpp nyckeln när motorn startar.

   Obs: Reglera choken så att motorn kör jämnt.

   Viktigt: **Ha inte startmotorn inkopplad i mer än 10 sekunder åt gången, eftersom den annars kan överhettas. Om du har försökt starta motorn i 10 sekunder väntar du i 60 sekunder innan du startar den på nytt.**
4. Stäng av motorn genom att flytta gasreglaget till det LÅNGSAMMA LÄGET och vrid tändningsnyckeln till det AVSTÄNGDA LÄGET.

   Obs: Ta ut nyckeln ur tändningen för att undvika oavsiktlig start.
5. Stäng bränsleväljarkranen innan du ställer maskinen i förvar.

⚠ VAR FÖRSIKTIG

Du kan bli skadad om du inspekterar maskinen medan motorn är igång.

Stäng av motorn och vänta tills alla rörliga delar har stannat innan du kontrollerar om det finns oljeläckor, lösa delar eller andra problem.

Köra in maskinen

Det tar tid för nya motorer att komma upp i sin fulla prestanda. Drivsystem har större friktion när de är nya, vilket belastar motorn ytterligare.

Använd de första åtta drifttimmarna för att köra in maskinen.

De första körtimmarna är mycket viktiga för maskinens framtida driftssäkerhet och du bör noga övervaka maskinens funktioner och prestanda så att mindre problem, som kan leda till större problem, identifieras och kan korrigeras. Inspektera maskinen ofta under inkörningen och leta efter tecken på oljeläckage, lösa fästanordningar och andra fel.

Bekanta dig med maskinen

Läs mer specifik information om hur redskapet bör användas i *bruksanvisningen* för redskapet.

Öva att köra maskinen eftersom dess egenskaper skiljer sig från vissa andra arbetsfordon. Två saker man bör tänka på när man kör fordonet är transmissionen och motorvarvtalet.

Håll motorvarvtalet på en jämn nivå genom att trycka ned gaspedalen långsamt. På det viset kan motorn hänga med fordonets hastighet. Om gaspedalen däremot trycks ned snabbt kommer varvtalet att minska och följden blir att det inte finns tillräckligt med dragkraft för att flytta fordonet. Överför därför maximal kraft till hjulen genom att flytta gasreglaget till det SNABBA läget och bara trycka ned gaspedalen helt lätt. Högsta möjliga hastighet utan last uppnås däremot när gasreglaget är i det SNABBA läget och gaspedalen långsamt trycks ned helt. Håll alltid motorvarvtalet tillräckligt högt för att maximal dragkraft ska överföras till hjulen.

⚠ VAR FÖRSIKTIG

Du måste alltid vara uppmärksam när du använder maskinen för att undvika att den välter eller att du förlorar kontrollen.

- **Var försiktig när du kör ner i och upp ur sandgropar.**
- **Var mycket försiktig runt diken, bäckar och andra farliga platser.**
- **Var försiktig när du använder maskinen i branta sluttningar.**
- **Sänk farten när du gör tvära svängar eller när du svänger i sluttningar.**
- **Undvik att stanna och starta plötsligt.**
- **Växla inte från backläget till läget helt framåt utan att först stanna helt.**

Obs: Om redskapshållaren fastnar i hållaren på traktorenheten för du in en bändare/skruvmejsel i bändöppningen för att lossa delarna (Figur 16).

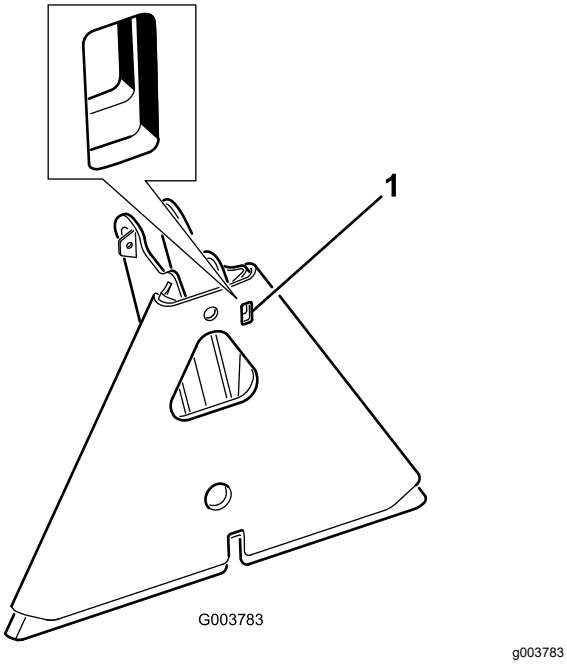

Figur 16

1. Bändöppning

Efter körning

Säkerhet efter användning

- Parkera maskinen på ett jämnt underlag, koppla in parkeringsbromsen, stäng av motorn, ta ut nyckeln och vänta tills alla rörliga delar har stannat innan du kliver ur maskinen.
- Ta bort gräs och skräp från ljuddämparen och motorrummet för att undvika eldsvåda. Torka upp eventuellt olje- eller bränslespill.
- Låt motorn svalna innan maskinen ställs undan i ett slutet utrymme.
- Stäng av bränsletillförseln på maskinen vid förvaring och transport.
- Förvara aldrig maskinen eller bränslebehållaren i närheten av en öppen låga, gnista eller tändlåga, t.ex. på en varmvattenberedare eller någon annan anordning.
- Håll alla maskindelar i gott bruksskick och samtliga beslag åtdragna.
- Byt ut slitna och skadade dekaler, eller ersätt de som saknas.

Bogsera maskinen

I nödfall kan du bogsera maskinen en kortare sträcka. Vi rekommenderar dock inte att denna metod används som standardprocedur.

Viktigt: **Bogsera inte maskinen snabbare än 1,6 km/h eftersom drivsystemet kan skadas. Om maskinen måste flyttas mer än 50 m ska den transporteras på en lastbil eller ett släp. Hjulen kan låsas om maskinen bogseras för snabbt. Om det inträffar ska du avbryta bogseringen och vänta tills trycket i drivkretsen har stabiliserats, innan du fortsätter bogsera maskinen med lägre hastighet.**

Transportera maskinen

- Använd ramper i fullbredd när du lastar maskinen på en släpvagn eller lastbil.
- Bind fast maskinen så att den sitter säkert.

Underhåll

Obs: Om du behöver ett el- eller hydraulschema för din maskin hittar du det på www.Toro.com.

Säkerhet vid underhåll

- Gör följande innan du justerar, rengör eller reparerar maskinen, eller när du lämnar den utan uppsikt:
  - Parkera maskinen på ett plant underlag.
  - Flytta gasreglaget till läget för låg tomgång.
  - Sänk redskapet.
  - Se till att drivningen är i neutralläge.
  - Lägg i parkeringsbromsen.
  - Stäng av motorn och tag ut nyckeln.
  - Vänta tills alla rörliga delar har stannat.
  - Låt maskinens komponenter svalna innan du utför något underhåll.
- Utför om möjligt inget underhåll på maskinen medan motorn är igång. Håll dig på avstånd från rörliga delar.
- Stötta upp maskinen eller dess komponenter med domkrafter när så behövs.
- Lätta försiktigt på trycket i komponenter som lagrar energi.

Rekommenderat underhåll

Underhållsintervall	Underhållsförfarande
Efter de första 8 timmarna	• Dra åt hjulmuttrarna.
Varje användning eller dagligen	• Kontrollera säkerhetssystemet. • Kontrollera oljenivån i motorn. • Kontrollera däcktrycket. • Kontrollera hydraulledningarna och slangarnas tillstånd. • Kontrollera hydraulvätskenivån.
Efter varje användning	• Rengör och kontrollera maskinen.
Var 25:e timme	• Kontrollera batteriets vätskenivå och kabelanslutningar.
Var 100:e timme	• Smörj maskinen. • Byta motorolja och oljefilter (oftare vid väldigt dammiga eller smutsiga arbetsförhållanden). • Byt tändstiften. • Dra åt hjulmuttrarna.
Var 200:e timme	• Utför service på luftrenaren (oftare under mycket dammiga och smutsiga förhållanden). • Byt ut luftfiltret.
Var 500:e timme	• Byt ut bränslefiltret. • Byt ut kolkanisterfiltret. • Rengör oljekylaren. • Kontrollera motorvarvtalet (på tomgång och i fullgasläge). Kontakta en auktoriserad Toro-återförsäljare för service.
Var 800:e timme	• Om du inte använder den rekommenderade hydraulvätskan eller om du någonsin har fyllt tanken med en alternativ vätska ska du byta ut hydraulfiltret. • Om du inte använder den rekommenderade hydraulvätskan eller om du någonsin har fyllt tanken med en alternativ vätska ska du byta ut hydraulvätskan. • Sota förbränningskammaren. Kontakta en auktoriserad Toro-återförsäljare för service. • Justera ventilerna och dra åt huvudskruvarna. Kontakta en auktoriserad Toro-återförsäljare för service. • Töm och rengör bränsletanken.
Var 1000:e timme	• Om du använder den rekommenderade hydraulvätskan ska du byta ut hydraulfiltret.

Underhållsintervall	Underhållsförfarande
Var 1500:e timme	• Byt ut rörliga slangar. • Byt ut säkerhetsbrytarna för neutralläget och sätet.
Var 2000:e timme	• Om du använder den rekommenderade hydraulvätskan ska du byta ut hydraulvätskan.

Viktigt: **Ytterligare information om underhållsrutiner finns i bruksanvisningen till motorn.**

Kontrollista för dagligt underhåll

Kopiera sidan och använd den regelbundet.

Kontrollpunkt	Vecka:						
	Mån.	Tis.	Ons.	Tors.	Fre.	Lör.	Sön.
Kontrollera säkerhetsbrytarnas funktion.							
Kontrollera styrningsfunktionen.							
Kontrollera bränslenivån.							
Kontrollera motoroljenivån.							
Kontrollera skicket på luftfiltren.							
Rengör motorkylflänsarna.							
Kontrollera ovanliga motorljud.							
Kontrollera ovanliga driftljud.							
Kontrollera hydraulvätskenivån.							
Kontrollera att det inte finns skador på hydraulslangarna.							
Kontrollera om det läcker vätska någonstans.							
Kontrollera däcktrycket.							
Kontrollera instrumentfunktionen.							
Bättra på skadad lack.							

Anteckningar om särskilda problem		
Kontrollen utförd av:		
Artikel	Datum	Information

Förberedelser för underhåll

Obs: Vänster och höger sida på maskinen är lika med förarens vänstra respektive högra sida vid normal körning.

⚠ VAR FÖRSIKTIG

Om du lämnar nyckeln i tändningslåset kan någon råka starta motorn av misstag och skada dig eller någon annan person allvarligt.

Ta ut nyckeln ur tändningslåset innan du utför något underhåll.

Viktigt: **Beslagen på maskinens skyddsplåtar är konstruerade så att de ska sitta kvar på plåten efter att de har lossats. Lossa alla fästdon på varje plåt något så att plåten sitter löst, men inte är helt loss. Gå sedan tillbaka och lossa dem helt så att plåten kan tas bort. Då lossar du inte skruvarna från hållarna av misstag.**

Lyfta maskinen

⚠ VARNING

Mekaniska eller hydrauliska domkrafter kan eventuellt inte stötta maskinen, vilket kan leda till allvarliga personskador.

Använd pallbockar för att stötta upp maskinen.

Följande domkraftpunkter finns:

- På vänster eller höger sida under bakhjulsmotorn eller ramen (Figur 17).

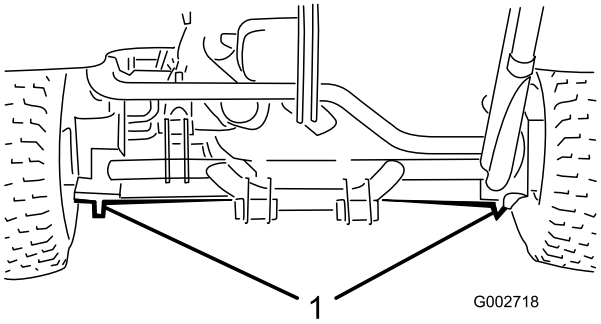

g002718

Figur 17

1. Bakre domkraftspunkter

- Fram: under ramen bakom framhjulet (Figur 18).

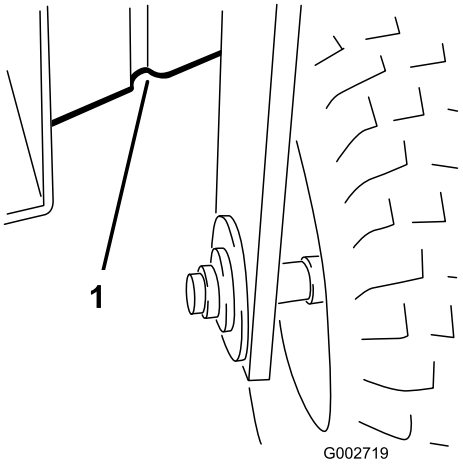

g002719

Figur 18

1. Främre domkraftspunkter

Smörjning

Smörja maskinen

Serviceintervall: Var 100:e timme

Smörj smörjnipplarna med litiumfett nr 2.

1. Torka av smörjnippeln så att okända partiklar inte kan leta sig in i lagren eller bussningarna.
2. Pumpa in fett i lagren eller bussningarna.
3. Torka bort överflödigt fett.
4. Smörj följande lager och bussningar:
   - Ett framhjulslager (Figur 19).

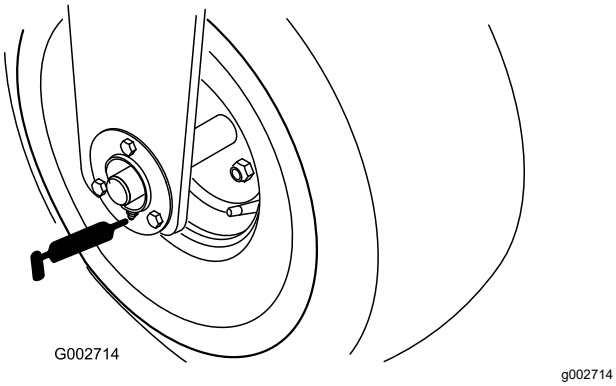

Figur 19

   - Ett svänglager för gaspedalen (Figur 20).

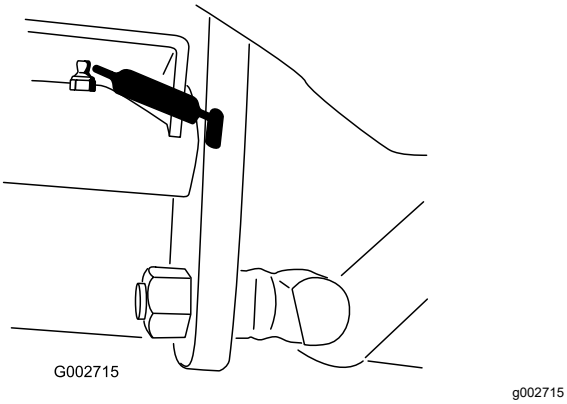

Figur 20

   - Fem lager för den bakre dragkroken (Figur 21).

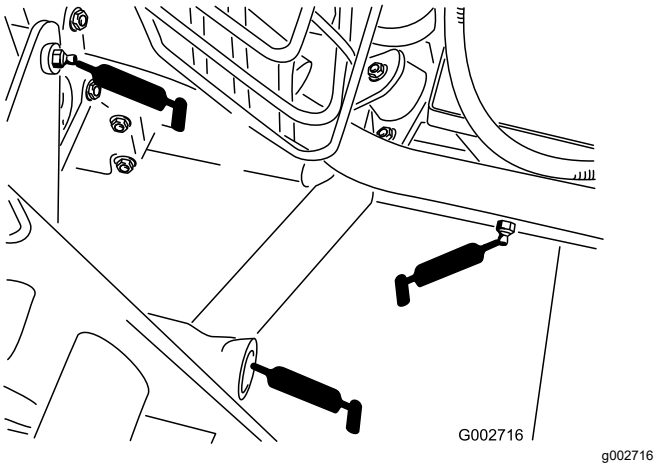

Figur 21

Smörjnipplar på vänster sida och i mitten visas

   - Ett lager för styrtappen (Figur 22).

     Obs: För att smörja nippeln på styrtappen krävs en adapter till fettsprutans munstycke. Beställ Toro-artikelnr 107-1998 från en auktoriserad Toro-återförsäljare.

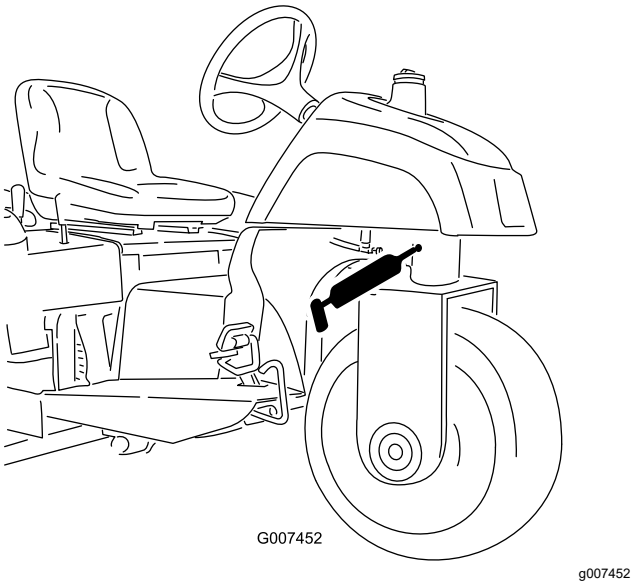

Figur 22

   - Ett lager för styrcylinderns stavände – endast modell 08705 (Figur 23).

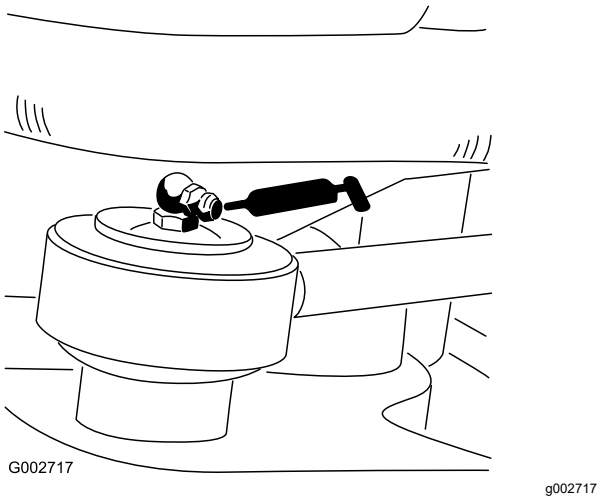

Figur 23

Motorunderhåll

Motorsäkerhet

- Stäng av motorn innan du kontrollerar oljenivån eller fyller på olja i vevhuset.
- Ändra inte varvtalshållarens inställning och övervarva inte motorn.

Motoroljespecifikationer

Använd högkvalitativ motorolja som uppfyller följande specifikationer:

API-klassificering: SJ eller högre

Oljeviskositet: SAE 30 – över 4 ºC

Kontrollera oljenivån i motorn

Serviceintervall: Varje användning eller dagligen

Motorn levereras med olja i vevhuset. Oljenivån måste dock kontrolleras före och efter du startar motorn för första gången.

Obs: Kontrollera oljenivån när motorn är kall.

Viktigt: **Om du fyller på för mycket eller för lite olja i motorns vevhus och sedan startar motorn så kan motorn skadas.**

1. Parkera maskinen på ett jämnt underlag, koppla in parkeringsbromsen, stäng av motorn, ta ut nyckeln och vänta tills alla rörliga delar har stannat innan du kliver ur förarsätet.
2. Sväng sätet framåt.
3. Rengör området runt oljepåfyllningslocket och oljestickan innan du tar bort stickan så att smuts och gräsklipp inte hamnar i motorn (Figur 24).
4. Dra ut oljestickan (Figur 24) och torka av den med en ren trasa.

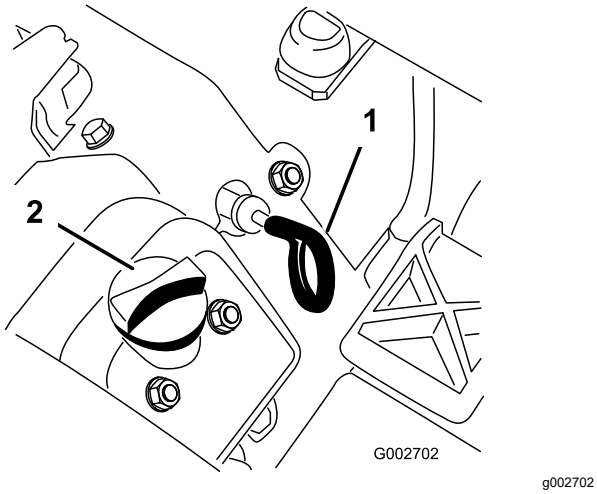

Figur 24

1. Oljesticka
2. Oljepåfyllningslock

5. Sätt i oljestickan i röret och se till att den sitter som den ska. Ta ut oljestickan ur röret och kontrollera oljenivån. Om oljenivån är låg tar du bort påfyllningslocket från ventilkåpan och fyller på med den angivna oljan tills oljenivån når markeringen Full på oljestickan (Figur 25).

   Viktigt: **Se till att oljenivån ligger mellan den övre och den nedre markeringen på oljestickan. Om du fyller på för mycket eller för lite motorolja kan motorn skadas när du kör den.**

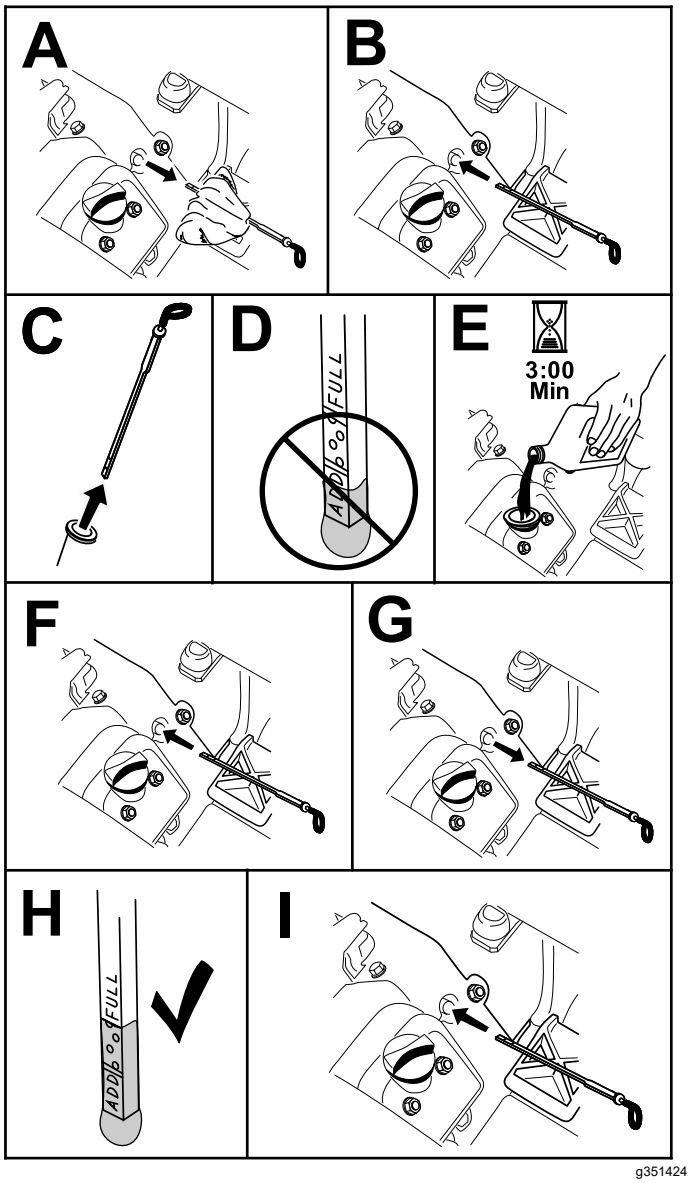

Figur 25

6. Sätt ner oljestickan så den sitter ordentligt.

   Viktigt: **Du måste sätta i oljestickan ordentligt i röret så att den försluter motorns vevhus på rätt sätt. Om vevhuset inte försluts som det ska kan motorn skadas.**

7. Sväng ner sätet igen.

Byta motoroljan och oljefiltret

Serviceintervall: Var 100:e timme (oftare vid väldigt dammiga eller smutsiga arbetsförhållanden).

Vevhusets oljekapacitet: cirka 1,66 liter med filter.

1. Parkera maskinen på ett plant underlag, stäng av motorn, koppla in parkeringsbromsen och ta ut nyckeln.
2. Ta bort avtappningspluggen (Figur 26) och låt oljan rinna ned i ett avtappningskärl. Sätt tillbaka avtappningspluggen när oljan har slutat rinna.

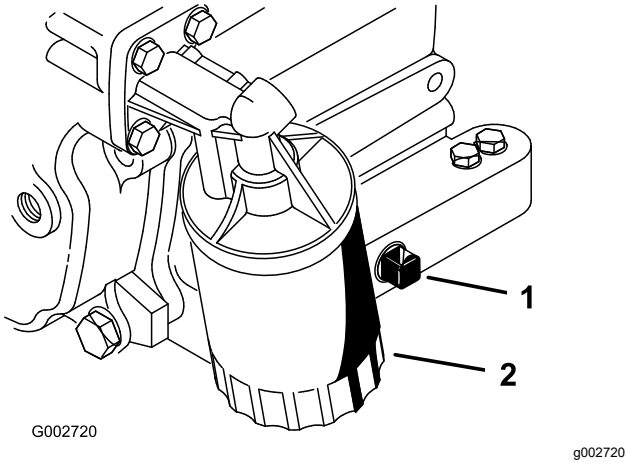

Figur 26

1. Avtappningsplugg
2. Oljefilter

3. Avlägsna oljefiltret (Figur 26).
4. Stryk på ett tunt lager ren olja på den nya filterpackningen.
5. Trä på filtret för hand tills packningen nuddar vid oljefilteradaptern. Dra sedan åt det ytterligare ½–¾ varv.

   Viktigt: **Dra inte åt filtret för hårt.**
6. Fyll på den angivna oljan i vevhuset. Se Motoroljespecifikationer (sida 23).
7. Kassera förbrukad olja på lämpligt sätt.

Serva luftrenaren

Serviceintervall: Var 200:e timme

- Undersök om luftrenaren har några skador som skulle kunna orsaka en luftläcka. Byt ut skadade komponenter. Kontrollera hela intagssystemet och leta efter läckor, skador eller lösa slangklämmor.
- Byt inte ut luftfiltret tidigare än nödvändigt. Det ökar risken för att smuts kommer in i motorn när filtret har avlägsnats.
- Kontrollera att kåpan sitter som den ska och sluter tätt runt luftrenarhuset.

Byta luftfiltret

Serviceintervall: Var 200:e timme

1. Lossa spärrhakarna som fäster luftrenarkåpan på luftrenarhuset (Figur 27).

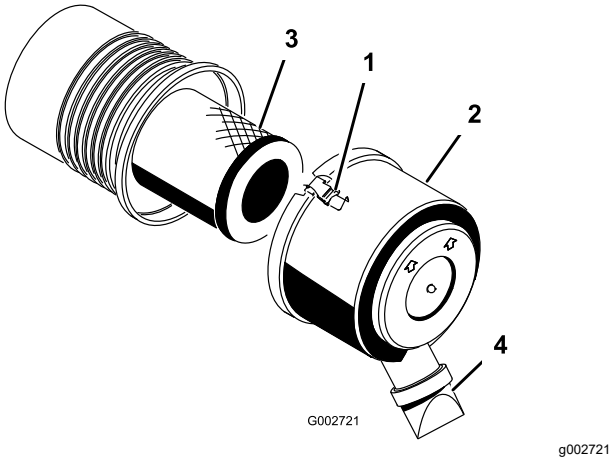

Figur 27

1. Spärr
2. Dammkåpa
3. Luftfilter
4. Smutsutblåsning

2. Ta bort kåpan från luftrenaren.
3. Använd lågtrycksluft (2,76 bar, ren och torr) innan du tar bort filtret, för att ta bort stora ansamlingar av skräp som har packats mellan huvudfiltrets utsida och skålen.

   Viktigt: **Undvik att använda högtrycksluft eftersom den kan tvinga smutsen genom filtret och in i luftintagsröret. Denna rengöringsprocess förhindrar att det kommer in skräp i luftintaget när huvudfiltret tas bort.**
4. Ta bort och byt ut filtret.

   Obs: Undersök om det nya filtret har några transportskador genom att kontrollera filtrets förseglade ände och själva filtret. Använd inte ett skadat filter. Sätt i det nya filtret genom att trycka på dess yttre kant för att fästa det i behållaren. Tryck inte mitt på filtret där det är böjligt.

   Obs: Vi rekommenderar inte att du rengör det använda filtret eftersom det då finns risk för att filtret skadas.
5. Rengör smutsutblåsningens öppning i den avtagbara kåpan.
6. Ta bort gummiutloppsventilen från kåpan, rengör håligheten och byt ut utloppsventilen.
7. Montera kåpan och placera gummiutloppsventilen i nedåtläge – mellan ca klockan 5 till klockan 7 sett från änden.
8. Fäst spärrhakarna.

Byta tändstiften

Serviceintervall: Var 100:e timme

Typ: Champion RC14YC (eller motsvarande)

Luftgap: 0,76 mm

Obs: Tändstiften håller vanligtvis länge, men du bör avlägsna och kontrollera dem om motorn inte fungerar.

1. Rengör området runt tändstiftet så att inte främmande partiklar faller ned i cylindern när du tar bort tändstiftet.
2. Dra av tändkablarna från tändstiften och skruva ur stiften ur cylindertoppen.
3. Kontrollera sidoelektroden, mittelektroden och isolatorn så att de inte är skadade.

   Viktigt: **Tändstift som är spruckna, skadade, smutsiga eller inte fungerar av någon annan anledning måste bytas ut. Du får inte sandblästra, skrapa eller rengöra elektroderna med en stålborste eftersom partiklar kan lossna från tändstiftet och falla ned i cylindern, vilket kan skada motorn.**
4. Ställ in luftgapet mellan mittelektroden och sidoelektroderna till 0,76 mm. Se Figur 28. Montera tändstiftet med korrekt mellanrum med en packningsförslutning och dra åt stiftet till 23 N·m. Se till att skruva åt stiftet ordentligt om du inte använder en skiftnyckel.

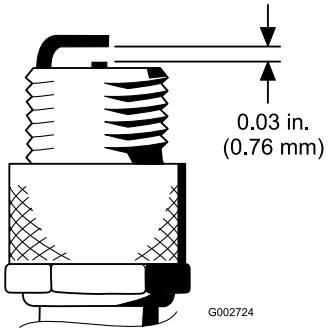

g002724

Figur 28

Underhålla bränslesystemet

Byta ut bränslefiltret

Serviceintervall: Var 500:e timme

Det sitter ett filter i bränsleledningen. Använd följande metod när filtret måste bytas ut:

1. Stäng bränslekranen, lossa slangklämman på filtrets förgasarsida och ta bort bränsleledningen från filtret (Figur 29).

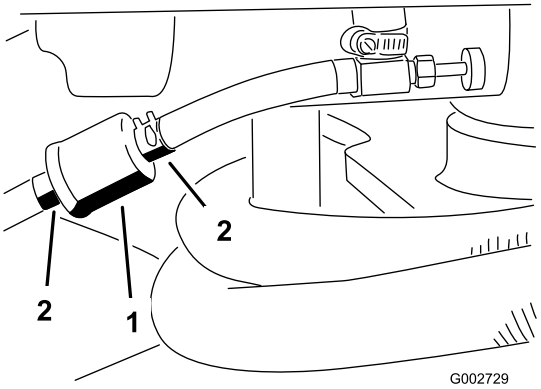

g002729

Figur 29

1. Bränslefilter
2. Slangklämmor

2. Sätt ett uppsamlingskärl under filtret, lossa den sista slangklämman och ta bort filtret.
3. Montera det nya filtret så att pilen på filterhuset pekar bort från bränsletanken (mot förgasaren).
4. Trä på slangklämmorna på bränsleledningarnas ändar.
5. Trä på bränsleledningarna på bränslefiltret och fäst dem med slangklämmorna.

   Obs: Se till att pilen på filtrets sida pekar mot förgasaren.

Byta ut kolkanisterfiltret

Serviceintervall: Var 500:e timme

1. Höj upp höger bakhjul från marken och stötta upp maskinen med pallbockar.
2. Ta bort de fyra hjulmuttrarna som fäster hjulet vid navet och ta bort hjulet och däcket (Figur 30).

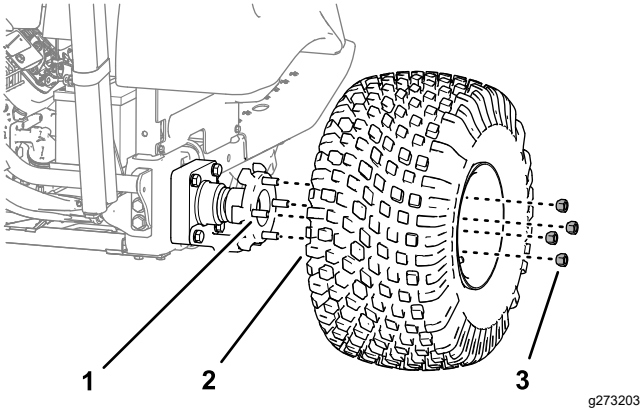

Figur 30

1. Tapp (hjulnav)
2. Däck och hjul
3. Hjulmuttrar

3. Ta bort de fyra flänshuvudskruvarna (¼ x ⅝ tum) som fäster hjulskyddet vid maskinens ram (Figur 31).

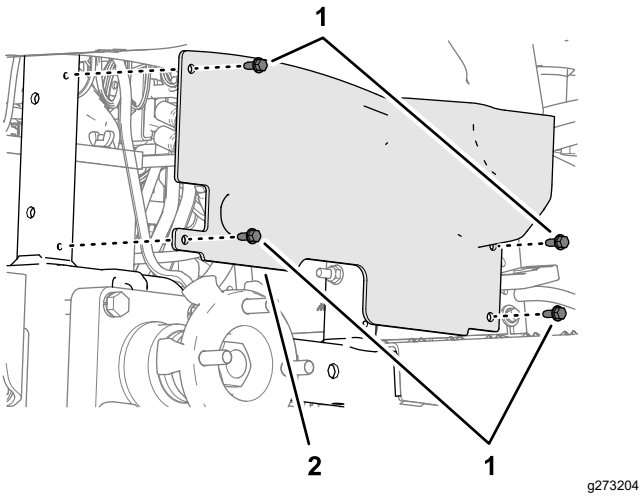

Figur 31

1. Flänshuvudskruvar (¼ x ⅝ tum)
2. Hjulskydd

4. Sträck handen runt konsolens nedre, inre kant och dra kolkanisterfiltret bakåt och ut ur slangen vid kolkanisterns ände (Figur 32).

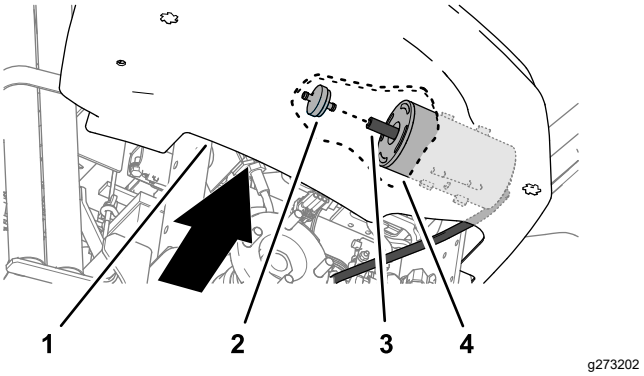

Figur 32

1. Konsol
2. Kolkanisterfilter
3. Slang
4. Kolkanister

5. För in ett nytt kolkanisterfilter i slangen vid kolkanisterns ände (Figur 32).
6. Rikta in hålen i hjulskyddet med maskinens ram (Figur 31) och fäst skyddet på ramen med de fyra flänshuvudskruvar (¼ x ⅝ tum) som du tog bort i steg 3.
7. Montera däcket och hjulet på hjulnavets tappar (Figur 30) med de fyra hjulmuttrar som du tog bort i steg 2 och dra åt muttrarna för hand.
8. Ta bort pallbocken och sänk ned maskinen till marken.
9. Dra åt hjulmuttrarna. Se Dra åt hjulmuttrarna (sida 29).

Underhålla elsystemet

Elsystemets säkerhet

- Koppla bort batteriet innan reparation utförs på maskinen. Lossa minusanslutningen först och plusanslutningen sist. Anslut först plusanslutningen och sedan minusanslutningen.
- Ladda batteriet i ett öppet och välventilerat utrymme, på avstånd från gnistor och öppna lågor. Koppla ur laddaren innan batteriet ansluts eller kopplas bort. Använd skyddskläder och isolerade verktyg.

Starta maskinen med startkablar

Om maskinen måste startas med startkablarna kan den alternativa pluspolen (som sitter på startelektromagneten) användas istället för pluspolen på batteriet (Figur 33).

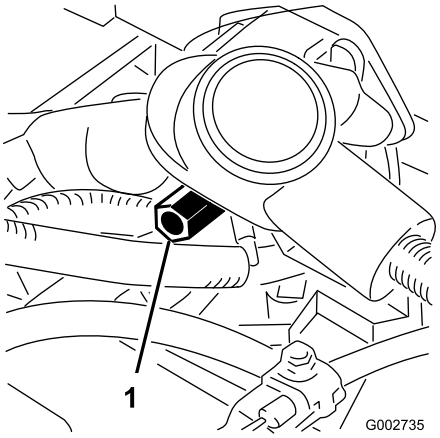

g002735

Figur 33

1. Alternativ pluspol

Byta ut säkringarna

Säkringsblocket (Figur 34) sitter under sätet.

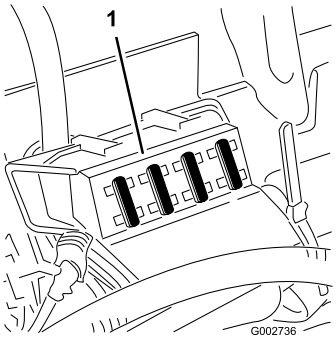

g002736

Figur 34

1. Säkringsblock

Underhåll av batteriet

Serviceintervall: Var 25:e timme

Underhåll batteriets elektrolytnivå och håll batteriets ovansida ren. Om maskinen förvaras på en plats med extremt höga temperaturer laddas batteriet ur snabbare än om maskinen förvaras på en sval plats.

Håll batteriets ovansida ren genom att tvätta den med jämna mellanrum med en borste som doppats i ammoniak eller en bikarbonatlösning. Spola ovansidan med vatten efter rengöringen. Ta inte bort påfyllningslocket under rengöringen.

Batteriets kablar måste sitta tätt över polerna för att tillhandahålla god elektrisk kontakt.

Om kabelanslutningarna har utsatts för korrosion lossar du kablarna. Minuskabeln (–) lossas först. Skrapa sedan klämmorna och kabelanslutningarna separat. Anslut kablarna. Pluskabeln (+) ansluts först. Bestryk sedan kabelanslutningarna med vaselin.

- Kontrollera elektrolytnivån var 25:e körtimme eller, om maskinen står i förvaring, var 30:e dag.
- Håll vätskenivån i cellerna rätt med destillerat eller avsaltat vatten. Fyll inte på cellerna så att vätskan når över påfyllningsmarkeringen.

Underhålla drivsystemet

Kontrollera däcktrycket

Serviceintervall: Varje användning eller dagligen

Kontrollera däcktrycket innan maskinen används (Figur 35). Korrekt lufttryck i fram- och bakdäcken är:

- Däck med slitbanor: 0,70 bar

  Obs: Om knivdriften kräver ytterligare dragning kan du minska trycket till 0,55 bar.

- Däck med slät slitbana: 0,55 till 0,70 bar

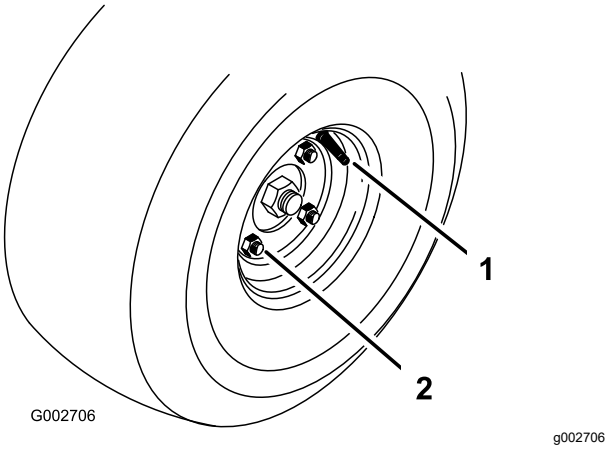

Figur 35

1. Ventilskaft
2. Hjulmutter

Dra åt hjulmuttrarna

Serviceintervall: Efter de första 8 timmarna

Var 100:e timme

Dra åt hjulmuttrarna till 95–122 N·m.

Justera transporthastigheten

Komma upp i maximal transporthastighet

Gaspedalen justeras för maximal transporthastighet och backning på fabriken, men en justering kan behövas om pedalen når fullt utslag innan pumpspaken når fullt kolvslag, eller om en minskning av transporthastigheten önskas.

Uppnå maximal transporthastighet genom att trycka ner gaspedalen. Om pedalen nuddar vid stoppet (Figur 36) innan pumpen når fullt kolvslag är en justering nödvändig:

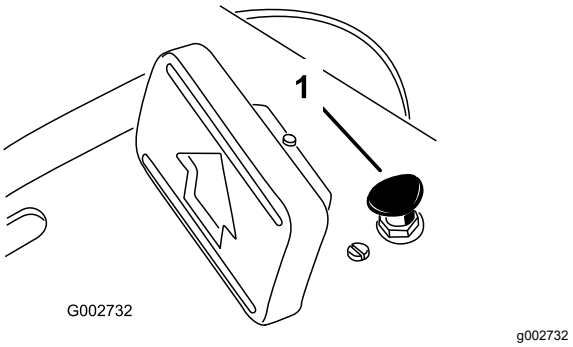

Figur 36

1. Pedalstopp

1. Parkera maskinen på ett plant underlag, stäng av motorn, koppla in parkeringsbromsen och ta ut nyckeln.
2. Lossa muttern som fäster pedalstoppet.
3. Dra åt pedalstoppet tills det inte nuddar vid gaspedalen.
4. Fortsätt att trycka lätt på gaspedalen och justera pedalstoppet så att det bara nuddar vid pedalstången, eller så att ett mellanrum på 2,5 mm finns mellan pedalstången och stoppet.
5. Dra åt muttrarna.

Minska transporthastigheten

1. Parkera maskinen på ett plant underlag, stäng av motorn, koppla in parkeringsbromsen och ta ut nyckeln.
2. Lossa muttern som fäster pedalstoppet.
3. Skruva loss pedalstoppet tills den önskade transporthastigheten uppnås.
4. Dra åt skruven som fäster pedalstoppet.

Underhålla styrsystemet

Justera lyftspaken

Justera lyftspakens spärrplatta (Figur 38) om redskapet inte flyter som det ska (följer markens kontur) när det används.

1. Ställ maskinen på ett plant underlag, stäng av motorn, koppla in parkeringsbromsen och lås fast hjulen.
2. Ta bort de 4 skruvarna som fäster kontrollpanelen vid ramen (Figur 37).

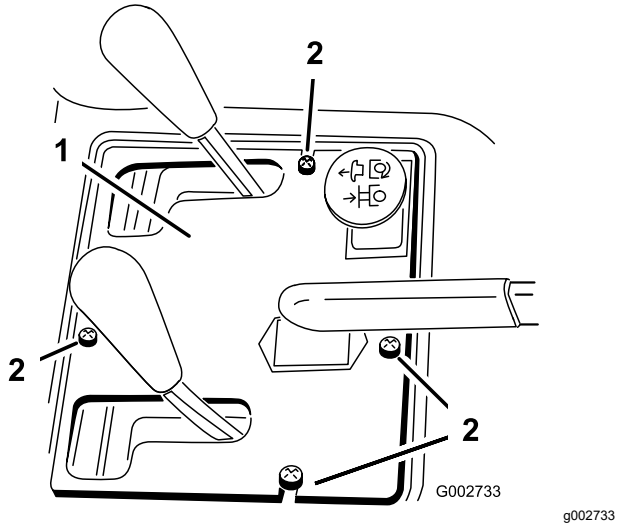

Figur 37

1. Kontrollpanel
2. Skruvar

3. Ta bort de två bultarna som fäster spärrplattan på ramen.

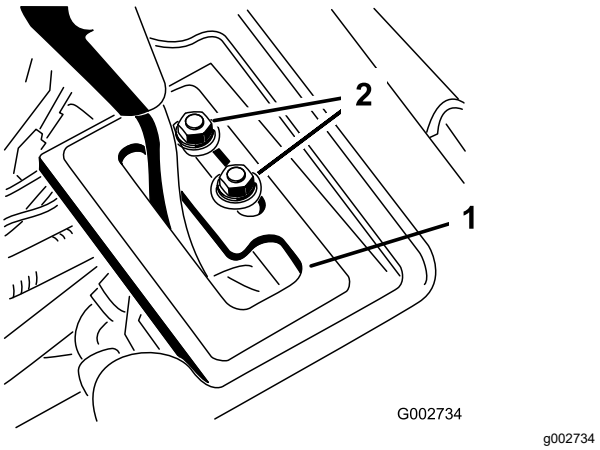

Figur 38

1. Spärrplatta
2. Monteringsbultar

⚠ VARNING

Motorn måste vara igång så att du kan justera spärrplattan. Kontakt med rörliga delar eller heta ytor kan leda till personskador.

Håll händer, fötter, ansikte och andra kroppsdelar borta från roterande delar, ljuddämparen och andra heta ytor.

4. Starta motorn.
5. Ha motorn igång och lyftspaken i FLYTLÄGE och skjut sedan på spärrplattan tills lyftcylindern kan dras ut och skjutas tillbaks för hand.
6. Dra åt båda monteringsskruvarna för att säkra justeringen.

Underhålla hydraulsystemet

Säkerhet för hydraulsystemet

- Uppsök läkare omedelbart om du blir träffad av en hydrauloljestråle och hydrauloljan tränger in i huden. Vätska som trängt in i huden måste opereras bort inom några få timmar av en läkare.
- Se till att alla hydrauloljeslangar och -ledningar är i gott skick och att alla hydraulanslutningar och -kopplingar är ordentligt åtdragna innan hydraulsystemet trycksätts.
- Håll kropp och händer borta från småläckor eller munstycken som sprutar ut hydraulvätska under högt tryck.
- Använd en kartong- eller pappersbit för att hitta hydraulläckor.
- Lätta på allt tryck i hydraulsystemet på ett säkert sätt innan något arbete utförs i hydraulsystemet.

Kontrollera hydraulledningarna och -slangarna

Serviceintervall: Varje användning eller dagligen

Kontrollera hydraulledningarna och -slangarna dagligen för att se om det finns läckor, vridna ledningar, lösa fäststöd, slitage, lösa beslag, väderslitage och kemiskt slitage. Reparera alla eventuella skador innan du kör maskinen igen.

Specifikationer för hydraulvätskan

Tanken fylls med hydraulvätska av hög kvalitet på fabriken. Kontrollera hydraulvätskenivån innan motorn startas för första gången och därefter dagligen. Se Kontrollera hydraulvätskenivån (sida 32).

Rekommenderad hydraulvätska: hydraulvätskan Toro PX Extended Life. Finns i spannar om 19 liter eller fat om 208 liter.

Obs: En maskin som används med den rekommenderade utbytesvätskan kräver inte vätske- och filterbyten lika ofta.

Alternativa hydraulvätskor: Om hydraulvätskan Toro PX Extended Life inte finns att tillgå kan en annan vanlig oljebaserad hydraulvätska användas under förutsättning att specifikationerna för den faller inom ramen för alla nedanstående materialegenskaper samt uppfyller branschstandarder. Använd inte syntetisk vätska. Hör om din smörjmedelsdistributör kan rekommendera en lämplig produkt.

Obs: Toro ansvarar inte för skador som uppstått till följd av att felaktiga vätskor använts. Använd därför endast produkter från ansedda tillverkare som ansvarar för sina rekommendationer.

Högt viskositetsindex/nötningsförhindrande hydraulvätska, med låg flytpunkt, av typen ISO VG 46

Materialegenskaper:

Viskositet, ASTM D445	cSt vid 40 °C: 44 till 48
Viskositetsindex, ASTM D2270	140 eller högre
Flytpunkt, ASTM D97	-37 °C till -45 °C
Branschspecifikationer:	Eaton Vickers 694 (I-286-S, M-2950-S/35VQ25 eller M-2952-S)

Obs: Många hydraulvätskor är nästintill färglösa, vilket gör det svårt att upptäcka läckor. En rödfärgstillsats till hydraulvätskan finns tillgänglig i flaskor om 20 ml. En flaska räcker till 15–22 liter hydraulvätska. Beställ artikelnr 44-2500 från en auktoriserad Toro-återförsäljare.

Viktigt: **Toro Premium Synthetic Biodegradable Hydraulic Fluid är den enda syntetiska, biologiskt nedbrytbara vätskan som har godkänts av Toro. Vätskan kan blandas med de elastomerer som används i Toros hydraulsystem och kan användas i många olika temperaturer. Vätskan kan blandas med traditionella mineraloljor, men för största möjliga biologiska nedbrytbarhet och prestanda bör hydraulsystemet sköljas noga så att inga traditionella oljor finns kvar. Oljan finns tillgänglig i dunkar om 19 liter eller fat om 208 liter hos auktoriserade Toro-återförsäljare.**

Kontrollera hydraulvätske-nivån

Serviceintervall: Varje användning eller dagligen
Kontrollera hydraulvätskenivån innan motorn startas för första gången och därefter dagligen.

Tanken fylls med den rekommenderade hydraulvätskan på fabriken. Det är bäst att kontrollera hydraulvätskan när den är kall.

1. Höj alla hydraulredskap helt till transportläget.
2. Parkera maskinen på ett plant underlag, stäng av motorn, koppla in parkeringsbromsen och ta ut nyckeln.
3. Gör rent omkring locket till hydrauloljetanken för att förhindra att skräp kommer in i tanken (Figur 39).

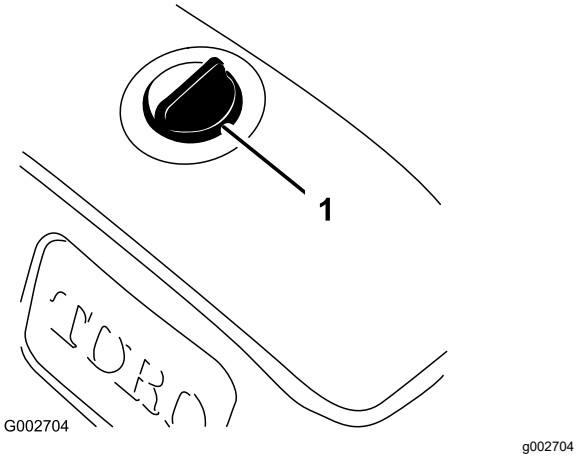

Figur 39

1. Lock till hydrauloljetanken

4. Skruva av oljetanklocket.
5. Ta ut oljestickan ur påfyllningsröret och torka av den med en ren trasa.
6. För in oljestickan i påfyllningsröret, ta sedan ut den igen och kontrollera oljenivån (Figur 40).

   När tanken har fyllts ordentligt med hydraulvätska bör vätskenivån vara halvvägs mellan de övre och nedre markeringarna (det avsmalnade området) på oljestickan.

   Viktigt: **Du behöver inte fylla på vätska om nivån ligger mellan de övre och nedre markeringarna.**

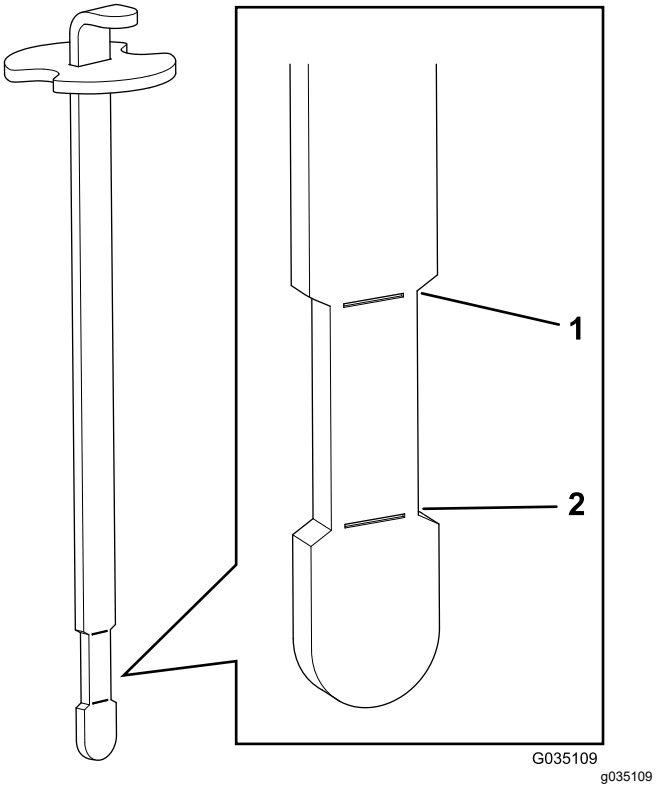

Figur 40

1. Övre markering
2. Nedre markering

7. Om vätskenivån är för låg fyller du långsamt på den angivna hydraulvätskan i tanken tills vätskenivån når upp till det avsmalnade området på oljestickan.

   Viktigt: **Undvik föroreningar i systemet genom att rengöra hydraulvätskebehållarnas yta innan du öppnar dem. Se till att pipen och tratten är rena.**

   Viktigt: **Fyll inte på för mycket hydraulvätska i tanken.**

8. Sätt tillbaka tanklocket.

Byta hydraulfiltret

Serviceintervall: Var 1000:e timme—**Om du använder den rekommenderade hydraulvätskan** ska du byta ut hydraulfiltret.

Var 800:e timme—**Om du inte använder den rekommenderade hydraulvätskan eller om du någonsin har fyllt tanken med en alternativ vätska** ska du byta ut hydraulfiltret.

1. Parkera maskinen på ett plant underlag, stäng av motorn, koppla in parkeringsbromsen och ta ut nyckeln.
2. Lossa de två skruvarna som fäster mittskyddet vid maskinen och ta bort skyddet (Figur 41).

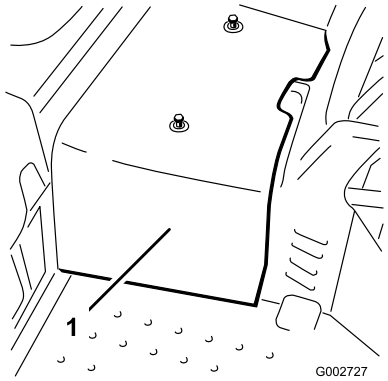

g002727

Figur 41

1. Mittskydd

3. Smörj packningen på det nya filtret med ren hydraulvätska.
4. Ställ ett uppsamlingskärl under hydrauloljefiltret på maskinens vänstra sida (Figur 42).

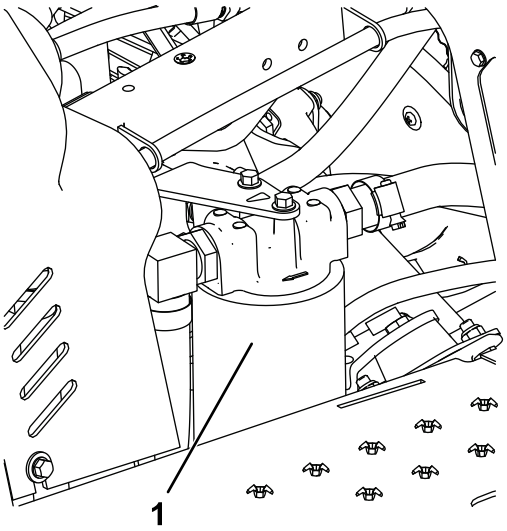

g339957

Figur 42

1. Hydraulfilter

5. Rengör runt området där filtret monteras.

   Obs: Se till att du har ersättningsfiltret inom räckhåll innan du tar bort det gamla filtret.
6. Ta bort hydraulfiltret från filterhuvudet.
7. Montera det nya hydraulfiltret (Figur 42) genom att skruva på det för hand tills packningen nuddar vid filterhuvudet, och dra sedan åt filtret ytterligare ¾ varv.
8. Kontrollera hydraulvätskenivån och fyll vid behov på med den angivna hydraulvätskan. Se Kontrollera hydraulvätskenivån (sida 32).
9. Montera mittskyddet.

Byta hydraulvätskan

Serviceintervall: Var 2000:e timme—**Om du använder den rekommenderade hydraulvätskan** ska du byta ut hydraulvätskan.

Var 800:e timme—**Om du inte använder den rekommenderade hydraulvätskan eller om du någonsin har fyllt tanken med en alternativ vätska** ska du byta ut hydraulvätskan.

Tankens kapacitet: 26,5 l

Byt ut filtret mot ett originalfilter från Toro. Se maskinens *reservdelskatalog*.

1. Skruva av hydraultankens lock (Figur 43).

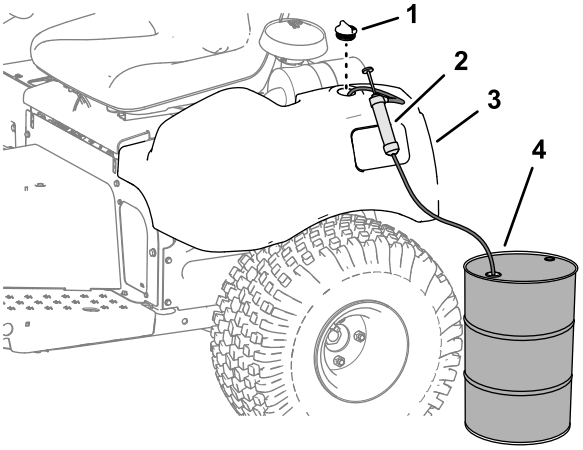

g273325

Figur 43

1. Lock
2. Pump
3. Hydraultank
4. Behållare för förbrukad hydraulvätska – 30 liter eller mer

2. Pumpa ut hydraulvätskan från hydraultanken (Figur 43).
3. Fyll hydraultanken med angiven hydraulvätska tills vätskan når upp till den avsmalnade delen på

oljestickan. Se Kontrollera hydraulvätskenivån (sida 32).

Viktigt: **Fyll inte på för mycket hydraulvätska i tanken.**

4. Starta och kör motorn. Kör lyftcylindern tills den skjuter ut och dras tillbaks och hjulen rör sig framåt och bakåt.
5. Stäng av motorn och kontrollera hydraulvätskenivån i tanken. Fyll på vid behov.
6. Kontrollera om det finns några läckor.

   Reparera eventuella hydrauliska läckor.
7. Montera mittskyddet.

Rengöring

Rengöra och kontrollera maskinen

Serviceintervall: Efter varje användning

1. Skölj av maskinen med en trädgårdsslang utan munstycke så att förslutningarna och lagren inte förorenas eller skadas av ett för högt vattentryck.

   Se till att kylflänsarna och området runt motorns kylluftsintag är rena från skräp.

   Viktigt: **Rengöring av oljekylaren med vatten leder till för tidig uppkomst av rost, skadade komponenter och att skräp packas samman. Läs mer i Rengöra oljekylaren (sida 34).**
2. Kontrollera att det inte finns några hydraulvätskeläckor, skador eller eventuellt slitage på de hydrauliska och mekaniska komponenterna.

Rengöra oljekylaren

Serviceintervall: Var 500:e timme

1. Ta bort den nedre skärmen (Figur 44).

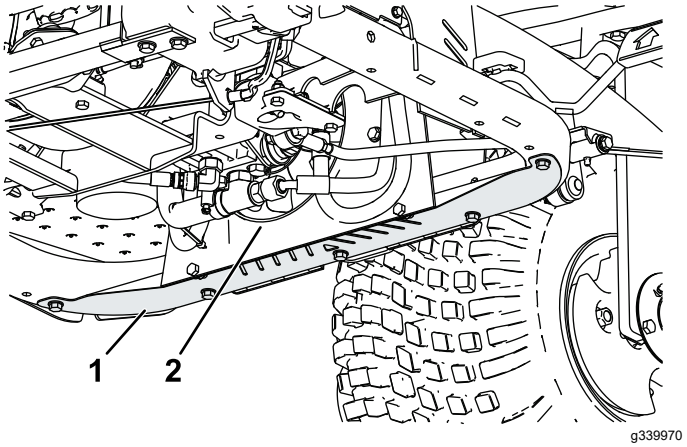

Figur 44

1. Skydd
2. Oljekylare

2. Använd ett rör och blås in tryckluft mellan fläktbladen (Figur 44) så att du får bort skräp.
3. Montera skärmen.

Förvaring

Förbereda maskinen

1. Rengör maskinen, redskapen och motorn ordentligt.
2. Parkera maskinen på ett jämnt underlag, koppla in parkeringsbromsen, stäng av motorn, ta ut nyckeln och vänta tills alla rörliga delar har stannat innan du kliver ur maskinen.
3. Kontrollera lufttrycket i däcken. Se Kontrollera däcktrycket (sida 29).
4. Kontrollera om något av fästdonen är löst och dra åt om det behövs.
5. Smörj eller olja samtliga smörjnipplar och svängpunkter. Se Smörja maskinen (sida 22).
6. Sandpappra lätt och bättra på lacken där färgen har skrapats av, flagnat eller i rostiga områden.

Förbereda motorn

1. Byt motoroljan och oljefiltret. Se Byta motoroljan och oljefiltret (sida 24).
2. Starta motorn och kör den på tomgång i två minuter.
3. Stäng av motorn, ta ut nyckeln och vänta tills alla rörliga delar har stannat innan du lämnar maskinen.
4. Rengör och serva luftrenaren ordentligt. Se Serva luftrenaren (sida 25).
5. Täta luftrenarens inlopp och avgasutloppet med väderbeständig maskeringstejp.
6. Kontrollera att oljepåfyllningslocket och tanklocket sitter säkert på plats.

Förbereda batteriet

1. Ta bort batteriets kabelanslutningar från batteripolerna.
2. Rengör batteriet, kabelanslutningarna och polerna med en stålborste och bakpulverlösning.
3. Fetta in kabelanslutningarna och batteripolerna med smörjfett av typen Grafo 112X skin-over (Toro-artikelnr 505-47) för att förhindra korrosion.
4. Ladda långsamt batteriet i 24 timmar var 60:e dag för att förhindra att det blysulfateras.

   Obs: Ett fulladdat batteri har en specifik vikt på 1,250.

Obs: Förvara batteriet svalt för att undvika att det laddas ur snabbt. Se till att batteriet är fulladdat för att förhindra att det fryser.

Anteckningar:

Integritetsmeddelande för EES/Storbritannien

Hur Toro använder dina personuppgifter

The Toro Company (”Toro”) respekterar din integritet. När du köper våra produkter kan vi komma att samla in vissa personuppgifter om dig, antingen direkt från dig eller via din lokala Toro-återförsäljare. Toro använder dessa uppgifter för att uppfylla avtalsenliga skyldigheter såsom att registrera din garanti, behandla dina garantianspråk eller för att kontakta dig i händelse av att en produkt måste återkallas samt för legitima affärsändamål såsom att mäta kundnöjdhet, förbättra våra produkter eller förse dig med produktinformation som kan vara av intresse. Toro kan vidarebefordra uppgifterna till våra dotterbolag, närstående bolag, återförsäljare eller andra affärspartner i samband med dessa aktiviteter. Vi kan även vidarebefordra personuppgifter när det krävs enligt lag eller i samband med försäljning, köp eller sammanslagning av ett företag. Vi säljer aldrig dina personuppgifter till något annat företag i marknadsföringssyfte.

Kvarhållande av personuppgifter

Toro kvarhåller dina personuppgifter så länge det är relevant för ovan nämnda syften och i enlighet med gällande lagstiftning. Kontakta legal@toro.com för mer information om tillämpliga kvarhållandeperioder.

Toros säkerhetsengagemang

Dina personuppgifter kan komma att behandlas i USA eller i något annat land som kanske har mindre strikta dataskyddslagar än landet där du är bofast. Närhelst vi överför dina uppgifter utanför landet där du är bofast kommer vi att tillämpa de åtgärder som krävs juridiskt för att säkerställa att lämpliga säkerhetsåtgärder tillämpas för att skydda dina uppgifter samt säkerställa att uppgifterna behandlas på ett säkert sätt.

Åtkomst och korrigering

Du kan ha rätt att korrigera eller granska dina personuppgifter samt neka eller begränsa behandling av dina personuppgifter. Om du vill göra detta ska du kontakt oss via e-post på legal@toro.com. Om du har några frågor angående hur Toro har hanterat dina uppgifter uppmanar vi dig att ta upp detta direkt med oss. Observera att personer som är bosatta i Europa har rätt att föra klagan via sina lokala dataskyddsmyndigheter.

Delstaten Kaliforniens Proposition 65-varningsinformation

Vad är det här för varning?

Du kanske ser en produkt till salu som har en varningsetikett enligt följande:

VARNING: Cancer och fortplantningsskador – www.p65Warnings.ca.gov.

Vad är Prop 65?

Prop 65 omfattar alla företag som är verksamma i Kalifornien, som säljer produkter i Kalifornien eller som tillverkar produkter som kanske kommer att säljas i eller föras in i Kalifornien. Prop 65 kräver att Kaliforniens guvernör ska publicera och uppdatera en lista med kemikalier som är kända för att orsaka cancer, fosterskador och/eller andra fortplantningsskador. Listan, som uppdateras årligen, inkluderar hundratals kemikalier som återfinns i många vardagliga bruksföremål. Syftet med Prop 65 är att informera allmänheten om exponering för dessa kemikalier.

Prop 65 förbjuder inte försäljning av produkter som innehåller dessa kemikalier, men varningar krävs på alla produkter och förpackningar samt på all produktdokumentation. En Prop 65-varning betyder dock inte att en produkt strider mot några produktsäkerhetsstandarder eller -krav. Kaliforniens myndigheter har klargjort att en Prop 65-varning ”inte är detsamma som ett myndighetsbeslut om att en produkt är säker eller osäker”. Många av dessa kemikalier har använts i vardagliga produkter i åratal utan dokumenterad fara. Mer information finns på https://oag.ca.gov/prop65/faqs-view-all.

En Prop 65-varning betyder att ett företag antingen har (1) utvärderat exponeringsrisken och kommit fram till att den överskrider nivån för ”försumbar nivå”, eller (2) har valt att ge en varning baserat på vetskapen om förekomst av listade kemikalier utan att försöka utvärdera exponeringsrisken.

Gäller denna lag överallt?

Prop 65-varningar krävs endast enligt kalifornisk lag. Dessa varningar kan ses i ett stort antal olika sammanhang i Kalifornien, inklusive men inte begränsat till restauranger, mataffärer, hotell, skolor och sjukhus, och på ett stort antal olika produkter. Vissa e-butiker och postorderföretag anger dessutom Prop 65-varningar på sina webbplatser eller i sina kataloger.

Hur skiljer sig de kaliforniska varningarna från nationella gränsvärden?

Prop 65-standarder är ofta strängare än nationella och internationella standarder. Det finns diverse substanser som kräver en Prop 65-varning vid nivåer som är mycket lägre än de nationella åtgärdsgränserna. Prop 65-nivån för blyvarningar är t.ex. 0,5 µg/dag, vilket är betydligt lägre än den nationella och internationella nivån.

Varför finns inte varningen på alla liknande produkter?

- Produkter som säljs i Kalifornien kräver Prop 65-märkning medan liknande produkter som säljs någon annanstans inte gör det.
- Om ett företag har varit inblandat i en rättsprocess om Prop 65 och når en förlikning kan förlikningen kräva att Prop 65-varningar anges för dess produkter, medan andra företag som tillverkar liknande produkter kanske inte har några sådana krav.
- Tillämpningen av Prop 65 är inkonsekvent.
- Företag kan välja att inte att ange varningar om de har kommit fram till att de enligt Prop 65 inte behöver göra det. Även om en produkt saknar varning behöver inte det betyda att produkten inte innehåller de listade kemikalierna i ungefär samma omfattning.

Varför inkluderar Toro denna varning?

Toro har valt att förse konsumenter med så mycket information som möjligt så att de kan fatta väl grundade beslut om de produkter de köper och använder. Eftersom exponeringsgränskrav inte angetts för alla listade kemikalier tillhandahåller Toro i vissa fall varningar baserat på vetskapen om förekomst av en eller flera angivna kemikalier utan att försöka utvärdera exponeringsnivån. Trots att Toro-produkternas exponeringsrisk kan anses vara försumbar, eller med god marginal ligga inom gränserna för ”försumbar risk”, har Toro valt att ange Prop 65-varningarna. Om vi inte anger dessa varningar kan Toro åtalas av den kaliforniska staten eller av privatpersoner som vill verkställa Prop 65, vilket kan leda till allvarliga påföljder.

Toros garanti

Två års eller 1 500 körtimmars begränsad garanti

Fel och produkter som omfattas

The Toro Company garanterar att din Toro-produkt (”produkten”) är utan material- och tillverkningsfel i två år eller 1 500 arbetstimmar*, beroende på vilket som inträffar först. Den här garantin gäller för alla produkter förutom luftare (och för dem finns det separata garantiförklaringar). Om ett fel som omfattas av garantin föreligger, kommer vi att reparera produkten utan kostnad. Detta omfattar feldiagnos, utförande av arbetet, reservdelar och transport. Denna garanti börjar gälla det datum då produkten levereras till den ursprungliga köparen i återförsäljarledet.
* Produkten är försedd med en timmätare.

Anvisningar för garantiservice

Du är ansvarig för att meddela produktdistributören eller den auktoriserade återförsäljaren som du köpte produkten av så snart du tror att ett fel som omfattas av garantin föreligger. Om du behöver hjälp med att hitta en produktdistributör eller auktoriserad återförsäljare, eller om du har några frågor som rör dina rättigheter och skyldigheter beträffande garantin, kan du kontakta oss på:

Toro Commercial Products Service Department
8111 Lyndale Avenue South
Bloomington, MN 55420-1196 USA

+1-952-888-8801 eller +1-800-952-2740
E-post: commercial.warranty@toro.com

Ägarens ansvar

Som ägare till produkten är du ansvarig för att utföra det underhåll och de justeringar som krävs i enlighet med anvisningarna i *bruksanvisningen*. Reparationer för produktproblem som orsakas av underlåtelse att utföra nödvändigt underhåll och nödvändiga justeringar omfattas ej av denna garanti.

Produkter och fel som inte omfattas

Det är inte alla produkt- eller funktionsfel som kan inträffa under garantiperioden som beror på material- eller tillverkningsfel. Den här garantin omfattar inte följande:

- Produktfel som orsakats av att andra reservdelar än Toro-originaldelar har använts eller av att extra, modifierade tillbehör och produkter som inte har tillverkats av Toro har monterats och använts.
- Produktfel som orsakas av underlåtenhet att utföra det underhåll och/eller de justeringar som rekommenderas.
- Produktfel som orsakas av felaktig, slarvig eller vårdslös användning av produkten.
- Delar som inte är defekta men som förbrukats av användning. Exempel på delar som förbrukas eller slits ut vid normal användning av produkten omfattar, men är inte begränsat till, bromsklossar, bromsbelägg, lamellbelägg, knivar, cylindrar, valsar och lager (tätade eller smörjbara), understål, tändstift, svänghjul och svänghjulslager, däck, filter, remmar samt vissa sprutkomponenter som membran, munstycken, flödesmätare och backventiler.
- Fel som orsakats av yttre påverkan, inklusive men inte begränsat till, väder, förvaringsomständigheter, föroreningar eller bruk av ej godkända bränslen, kylvätskor, smörjmedel, tillsatser, gödningsmedel, vatten eller kemikalier.
- Fel eller problem med prestandan på grund av att bränslen (t.ex. bensin, diesel eller biodiesel) som inte uppfyller respektive industristandarder har använts.
- Normalt förekommande buller, vibrationer, slitage och försämringar. Normalt slitage omfattar, men är inte begränsat till, skador på säten till följd av slitage eller nötning, slitage på målade ytor, repor på dekaler eller fönster.

Reservdelar

Reservdelar som planeras att bytas ut i förbindelse med nödvändigt underhåll omfattas endast av garantin under perioden fram till den planerade tidpunkten för utbytet av delen. Delar som byts ut i enlighet med den här garantin omfattas av garantin under hela den återstående produktgarantin och tillfaller Toro. Toro fattar det slutliga beslutet om huruvida en befintlig del eller enhet ska repareras eller bytas ut. Toro har rätt att använda omarbetade reservdelar vid garantireparationer.

Garanti för djupurladdnings- och litiumjonbatterier

Djupurladdnings- och litiumjonbatterier har en total livslängd på ett visst antal kilowattimmar. Användnings-, laddnings- och underhållstekniker kan förlänga eller minska den totala batterilivslängden. I och med att batterierna i produkten används minskar gradvis mängden användbart arbete mellan laddningsintervallerna tills dess att batteriet är helt urladdat. Ansvaret för att ersätta urladdade batterier, på grund av normal användning, faller på produktens ägare. Obs! (Endast litiumjonbatteri): Se batterigarantin för ytterligare information.

Livstidsgaranti för vevaxeln (endast ProStripe 02657-modeller)

Prostripe-modellen som är utrustad med en Toro-friktionsskiva och en vevsäker knivbromsomkoppling (montering med integrerad knivbromsomkoppling + friktionskoppling) som originalutrustning, och som används av den ursprungliga köparen i enlighet med rekommenderade drifts- och underhållsprocedurer, omfattas av en livstidsgaranti mot böjning av motorns vevaxel. Maskiner med friktionsbrickor, knivbromsomkopplingsenheter och andra sådana enheter omfattas inte av livstidsgarantin för vevaxeln.

Ägaren bekostar underhållet

Den vanliga service som krävs för Toro-produkter omfattar bland annat att finjustera motorn, smörja, rengöra och polera maskinen, byta filter och kylvätska samt att utföra det underhåll som rekommenderas. Sådan service får ägaren själv bekosta.

Allmänna villkor

Reparation av en auktoriserad Toro-distributör eller Toro-återförsäljare är den enda kompensation som du har rätt till under denna garanti.

The Toro Company är inte ansvarigt för indirekta eller oförutsedda skador eller följdskador i samband med användningen av de Toro-produkter som omfattas av denna garanti. Detta inkluderar alla kostnader eller utgifter för att tillhandahålla ersättningsutrustning eller service under rimliga perioder med funktionsfel eller avsaknad av möjlighet av använda produkten medan reparationer som omfattas av garantin utförs. Med undantag för den emissionsgaranti som nämns nedan, och endast om denna är tillämplig, finns ingen annan uttrycklig garanti. Alla indirekta garantier i fråga om säljbarhet och användningslämplighet är begränsade till denna uttryckliga garantis varaktighet.

I vissa stater är det inte tillåtet att undanta oförutsedda skador eller följdskador, eller tidsbegränsa en indirekt garantis varaktighet, och i dessa fall är det möjligt att ovanstående undantag och begränsningar inte gäller. Denna garanti ger dig specifika juridiska rättigheter, och du kan även ha andra rättigheter som varierar från stat till stat.

Anmärkning om utsläppsgarantin

Produktens emissionskontrollsystem kan omfattas av en separat garanti som uppfyller de krav som fastställts av den amerikanska miljömyndigheten (Environmental Protection Agency, EPA) och/eller Kaliforniens luftskyddsmyndighet (California Air Resources Board, CARB). Tidsbegränsningarna som anges ovan är inte tillämpliga i fråga om garantin för emissionskontrollsystem. Se motorns garantiförklaring om utsläppsbegränsning som medföljer produkten eller finns i motortillverkarens dokumentation.

Andra länder än USA och Kanada

Kunder som har köpt Toro-produkter som exporterats från USA eller Kanada ska kontakta sin Toro-distributör (återförsäljare) för att få garantipolicyn för sitt eget land eller sin provins eller stat. Om du av någon anledning är missnöjd med din distributörs service eller har svårt att få garantiupplysningar kontaktar du ditt närmaste auktoriserade Toro-servicecenter.

TORO®

Count on it.