Form No. 3439-123 Rev C

TORO®

Count on it.

Návod k obsluze

Užitkové vozidlo Workman® GTX s přímým vstřikováním benzínu (EFI)

Číslo modelu 07040—Výrobní číslo 401400001 a vyšší
Číslo modelu 07042—Výrobní číslo 403446001 a vyšší
Číslo modelu 07059—Výrobní číslo 403446001 a vyšší
Číslo modelu 07059TC—Výrobní číslo 403446001 a vyšší
Číslo modelu 07060—Výrobní číslo 403446001 a vyšší
Číslo modelu 07130TC—Výrobní číslo 403448001 a vyšší
Číslo modelu 07152—Výrobní číslo 402581123 a vyšší

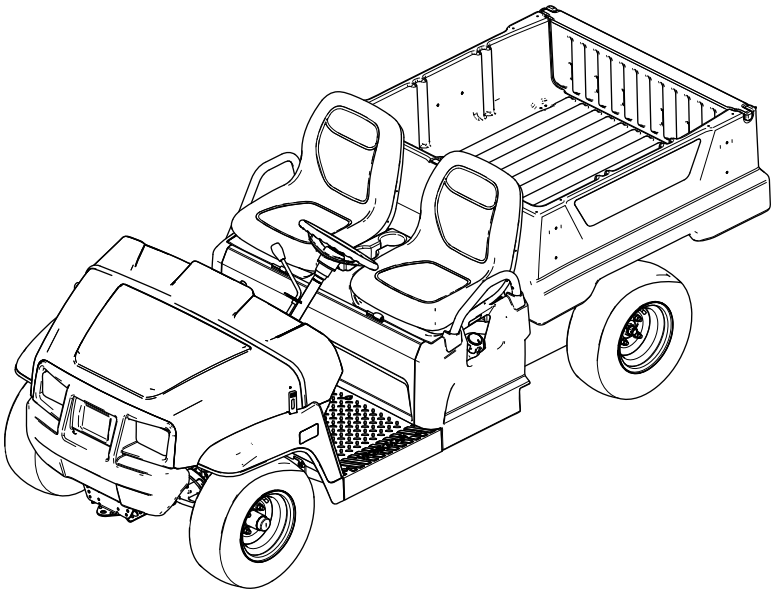

Zaregistrujte svůj výrobek na adrese www.Toro.com.
Překlad originálu (CS)

CE UK CA

3439-123

Tento výrobek splňuje všechny relevantní směrnice Evropské unie. Podrobné informace naleznete v Prohlášení o shodě k tomuto výrobku.

Použití nebo provoz motoru v zalesněných, křovinatých nebo travnatých místech bez řádně funkčního a udržovaného lapače jisker (jak je uvedeno v oddílu 4442) nebo motoru, který není vhodným způsobem zkonstruován, vybaven a udržován k zajištění prevence vzniku požáru, je porušením oddílu 4442 a 4443 zákona o veřejných zdrojích státu Kalifornie.

Přiložená provozní příručka k motoru obsahuje informace o předpisech pro ochranu životního prostředí vydaných organizacemi EPA (US Environmental Protection Agency) a Řízení kontroly emisí státu Kalifornie (California Emission Control Regulation) a týkajících se emisních systémů, údržby a záruky. Náhradní provozní příručku k motoru je možné objednat u výrobce motoru.

⚠ DŮLEŽITÉ UPOZORNĚNÍ

CALIFORNIA
Důležité upozornění, poučka 65

Výfukové plyny tohoto výrobku obsahují chemikálie, které podle znalostí státu Kalifornie mohou způsobit rakovinu, vrozené vady a jiná poškození spojená s reprodukčním systémem.

Vývody baterie, svorky a související příslušenství obsahují olovo a slouceniny olova, tj. chemikálie, které jsou ve státe Kalifornie známy jako látky škodlivé pro reprodukcní orgány a vyvolávající rakovinu. Po manipulaci s baterií si rádne omyjte ruce.

Úvod

Toto užitkové vozidlo je určeno převážně pro přepravu osob a materiálů v terénu. Používání tohoto výrobku pro jiné účely, než ke kterým je určen, může být nebezpečné uživateli i okolostojícím osobám.

Přečtěte si pečlivě následující informace. Dozvíte se, jak správně výrobek používat a jak jej udržovat. Dále získáte informace, jak zabránit poškození výrobku a úrazu při práci s ním. Za správný a bezpečný provoz výrobku nese odpovědnost majitel.

Na stránkách www.Toro.com najdete informace o bezpečnosti výrobku, podklady pro zaškolení obsluhy a informace o příslušenství. Můžete zde také vyhledat prodejce výrobků Toro nebo zaregistrovat svůj výrobek.

Kdykoli budete potřebovat servis, originální náhradní díly Toro nebo další informace, kontaktujte autorizovaného servisního prodejce nebo centrum zákaznických služeb společnosti Toro. Připravte si číslo modelu a sériové číslo výrobku. Obrázek 1 znázorňuje umístění čísla modelu a sériového čísla na produktu. Tyto údaje zapište do následujícího pole.

Důležité: **Potřebujete-li informace o záruce, náhradních dílech a jiných údajích o výrobku, pomocí mobilního zařízení můžete naskenovat QR kód na štítku se sériovým číslem (je-li k dispozici).**

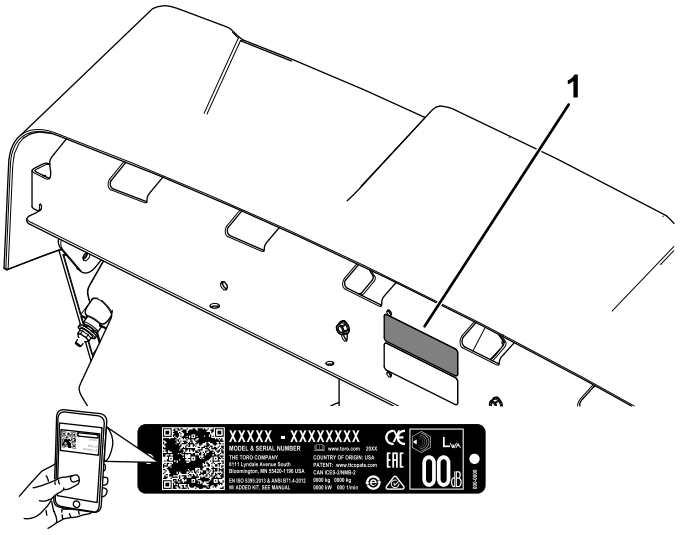

g282597

Obrázek 1

1. Umístění čísla modelu a sériového čísla

Číslo modelu _____

Výrobní číslo _____

© 2021—The Toro® Company

Ke zdůraznění informací se v této příručce používají dva výrazy. **Důležité** upozorňuje na speciální technické informace a **Poznámka** zdůrazňuje obecné informace, kterým je třeba věnovat zvláštní pozornost.

Varovný bezpečnostní symbol (Obrázek 2) je použit jak v této příručce, tak na stroji, a slouží k označení důležitých bezpečnostních zpráv, které v zájmu předcházení nehodám musíte dodržovat. Tento symbol se zobrazí se slovem **nebezpečí**, **výstraha** nebo **upozornění**.

- **Nebezpečí** označuje bezprostředně nebezpečnou situaci, která **povede** k vážnému zranění nebo smrti, pokud jí nebude zabráněno.
- **Výstraha** označuje potenciálně nebezpečnou situaci, která **může** vést k vážnému zranění nebo smrti, pokud jí nebude zabráněno.
- **Upozornění** označuje potenciálně nebezpečnou situaci, která **může** vést k lehkému nebo středně těžkému zranění, pokud jí nebude zabráněno.



g000502

Obrázek 2

Varovný bezpečnostní symbol

Obsah

Bezpečnost 4
Obecné bezpečnostní informace 4
Bezpečnostní a instrukční štítky 5
Nastavení 9
1 Montáž volantu (jen mezinárodní modely) 9
2 Kontrola hladiny kapalin stroje a tlaku v pneumatikách 9
3 Zajetí brzd 10
4 Seznámení s příručkou a dokumentací pro nastavování 10
Součásti stroje 11
Ovládací prvky 12
Technické údaje 15
Přídavná zařízení / příslušenství 15
Před provozem 16
Bezpečnostní kroky před použitím 16
Provádění úkonů denní údržby 16
Kontrola tlaku v pneumatikách 16
Doplňování paliva 17
Zajíždění nového vozidla 17
Během provozu 18
Bezpečnostní kroky během použití 18
Práce s korbou 19
Použití zadního držáku příslušenství korby 21
Plnění korby 22
Startování motoru 22
Zastavení stroje 23
Parkování vozidla 23
Po provozu 23
Bezpečnostní kroky po použití 23
Přeprava stroje 23
Tažení stroje 24
Tažení přívěsu 24
Údržba 25
Bezpečnost při provádění úkonů údržby 25
Doporučený harmonogram údržby 26
Seznam denní údržby 28
Údržba stroje za zvláštních provozních podmínek 28
Postupy před údržbou stroje 29
Příprava stroje na provedení údržby 29
Zvednutí stroje 29
Otevření/zavření kapoty 29
Zvednutí a spuštění sestavy sedadla 30
Demontáž sestavy sedadla 31
Montáž sestavy sedadla 31
Mazání 31
Mazání vozidla 31
Mazání ložisek předních kol 32
Údržba motoru 34
Bezpečnost při údržbě motoru 34
Údržba čističe vzduchu 34
Výměna motorového oleje 36
Údržba zapalovací svíčky 38
Nastavení vysokých/nízkých volnoběžných otáček 38
Údržba palivového systému 39
Kontrola palivového potrubí a spojek 39
Výměna palivového filtru 39
Údržba nádrže s aktivním uhlím 40
Údržba elektrického systému 40
Bezpečnost při práci s elektrickým systémem 40
Údržba akumulátoru 40
Výměna pojistek 43
Údržba světlometů 44
Údržba hnací soustavy 45
Údržba pneumatik 45
Kontrola součástí řízení a zavěšení 45
Seřízení geometrie předních kol 45
Kontrola hladiny kapaliny převodovky s rozvodovkou 46
Výměna kapaliny v převodovce s rozvodovkou 47
Kontrola řazení neutrální polohy 47
Nastavení řazení neutrální polohy 47
Údržba spojky primárního pohonu 48
Snížení maximální rychlosti 48
Údržba chladícího systému 49
Bezpečnost při práci s chladicím systémem 49

Čištění ploch pro chlazení motoru 49
Údržba brzd 50
Kontrola parkovací brzdy 50
Seřízení parkovací brzdy 50
Kontrola hladiny brzdové kapaliny 50
Kontrola brzd 51
Výměna destiček provozní a parkovací brzdy 51
Výměna brzdové kapaliny 51
Údržba řemenů 52
Údržba hnacího řemene 52
Seřízení řemene generátoru spouštěče 52
Údržba podvozku 53
Seřízení západek korby 53
Čištění 53
Mytí vozidla 53
Uskladnění 54
Bezpečnost při skladování 54
Odstavení stroje 54

Bezpečnost

Tento stroj byl vyroben v souladu s požadavky normy SAE J2258 (Listopad 2016).

Obecné bezpečnostní informace

Tento výrobek může způsobit zranění. Vždy dodržujte všechny bezpečnostní pokyny, abyste zamezili vážnému úrazu.

- Před spuštěním stroje si pozorně přečtěte tuto *provozní příručku*, abyste porozuměli pokynům v ní uvedeným. Každá osoba, jež používá tento výrobek, musí znát správný způsob jeho používání a rozumět všem výstrahám.
- Při práci se strojem vynakládejte maximální pozornost. Neprovádějte žádné činnosti, jež by mohly vaši pozornost odvádět. V takovém případě vám hrozí zranění nebo poškození majetku.
- Nepřibližujte ruce ani nohy do blízkosti rotujících částí stroje.
- Nikdy neprovozujte stroj, pokud nejsou všechny jeho kryty a jiná bezpečnostní ochranná zařízení funkční a ve správné poloze.
- Přihlížející osoby, především děti, se musí zdržovat mimo pracovní prostor. Nikdy nedovolte dětem stroj řídit.
- Před prováděním údržby nebo doplňováním paliva zastavte stroj, vypněte motor a vyjměte klíč.

Nesprávné používání nebo údržba této sekačky mohou vést ke zranění. Z důvodu snížení rizika zranění dodržujte tyto bezpečnostní pokyny a vždy věnujte pozornost výstražnému symbolu ⚠, který znamená upozornění, výstrahu nebo nebezpečí – pokyny k zajištění osobní bezpečnosti. Nedodržení těchto pokynů může mít za následek zranění osob nebo jejich usmrcení.

Bezpečnostní a instrukční štítky

Bezpečnostní štítky a pokyny jsou umístěny na viditelném místě v blízkosti každého prostoru představujícího potenciální nebezpečí. V případě ztráty nebo poškození původní nálepky nahraďte nálepku novou.

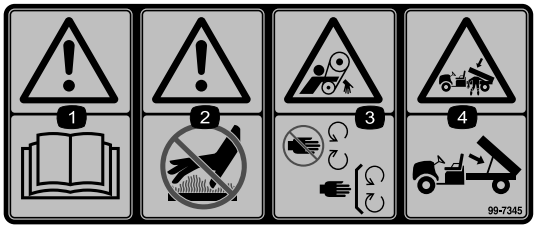

decal99-7345

99-7345

1. Výstraha: Přečtěte si *Provozní příručku*.
2. Výstraha – nedotýkejte se horkého povrchu.
3. Nebezpečí zachycení řemenem: Nepřibližujte se k pohybujícím se součástem. Všechny ochranné kryty musí být vždy namontované.
4. Nebezpečí rozdrcení korbou: K podepření korby používejte příslušnou vzpěru..

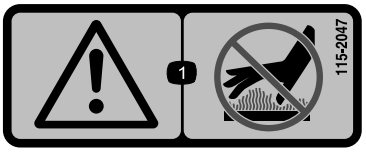

decal115-2047

115-2047

1. Výstraha – nedotýkejte se horkého povrchu.

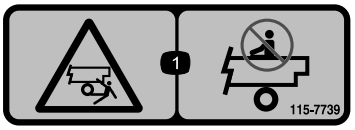

decal115-7739

115-7739

1. Pád, nebezpečí rozdrcení – nepřevážejte další osoby.



decal120-9570

120-9570

1. Výstraha – nepřibližujte se k pohybujícím se součástem; mějte vždy namontované všechny ochranné kryty a štíty.

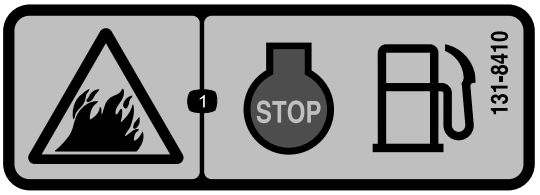

decal131-8410

131-8410

1. Nebezpečí požáru – před doplňováním paliva vypněte motor.



decal131-8413

131-8413

Pouze modely s karburátorem

1. Klakson
2. Vypnuto
3. polohy,
4. Motor – spuštění
5. Chcete-li nastartovat motor: 1) Posaďte se do polohy pro obsluhu. 2) Uvolněte parkovací brzdu. 3) Otočte klíč do polohy STARTOVÁNÍ motoru. 4) Zapněte sytič. 5) Sešlápněte pedál.
6. Chcete-li motor vypnout: 1) Uvolněte pedál. 2) Zatáhněte parkovací brzdu. 3) Otočte klíč do VYPNUTÉ polohy. 4) Vyjměte klíč.



decal131-8414

131-8414

1. Výstraha – přečtěte si *Provozní příručku*.
2. Výstraha – před použitím stroje absolvujte vhodné školení.
3. Nebezpečí převrácení – při jízdě po svahu nebo napříč svahem jezděte pomalu, pomalu zatáčejte, nepřekračujte rychlost25 km/h. Při převážení nákladu nebo při jízdě po nerovném terénu jezděte pomalu.
4. Nebezpečí pádu; nebezpečí amputace končetin – na korbě nepřevážejte žádné osoby. Nepřevážejte další osoby mezi sedadly, během jízdy nevystrkujte ruce ani nohy ze stroje.

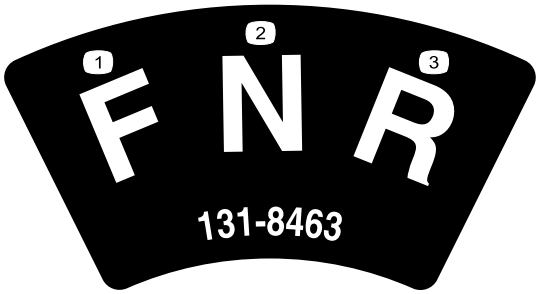

decal131-8463

131-8463

1. Dopředu
2. Neutrál
3. Zpětný chod

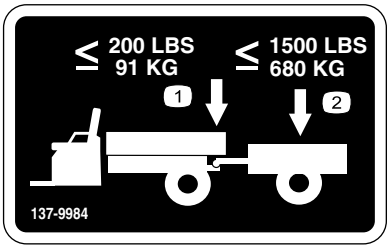

decal137-9984

137-9984

1. Nepřekračujte svislé zatížení tažného závěsu 91 kg.
2. Nepřekračujte hmotnost přepravovaného nákladu 680 kg.

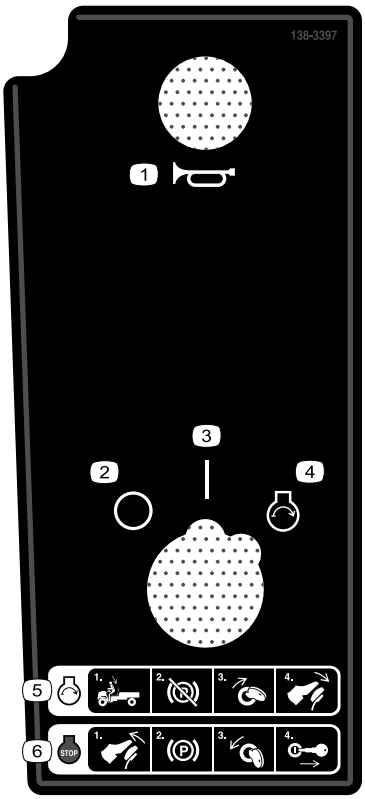

decal138-3397

138-3397

Jen modely EFI

1. Klakson
2. Vypnuto
3. polohy,
4. Motor – spuštění
5. Chcete-li nastartovat motor: 1) Posaďte se do polohy pro obsluhu. 2) Uvolněte parkovací brzdu. 3) Otočte klíč do polohy STARTOVÁNÍ motoru. 4) Sešlápněte brzdový pedál.
6. Chcete-li motor vypnout: 1) Uvolněte brzdový pedál. 2) Zatáhněte parkovací brzdu. 3) Otočte klíč do VYPNUTÉ polohy. 4) Vyjměte klíč.

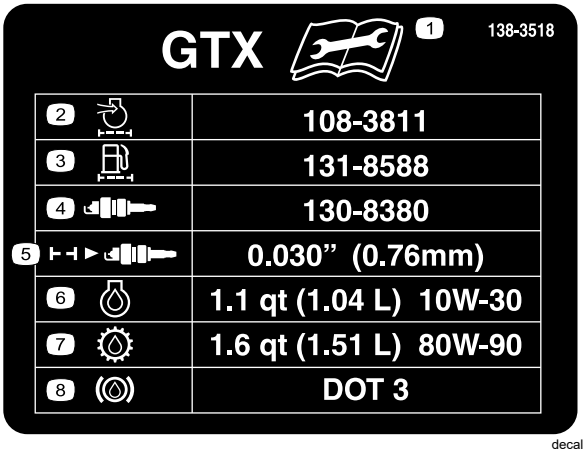

decal138-3518

138-3518

Pouze modely s karburátorem

1. Před prováděním údržby si přečtěte *provozní příručku*.
2. Sací/vzduchový filtr motoru
3. Palivový filtr
4. Zapalovací svíčka
5. Vzdálenost mezi elektrodami zapalovací svíčky
6. Motorový olej
7. Kapalina převodovky
8. Brzdová kapalina

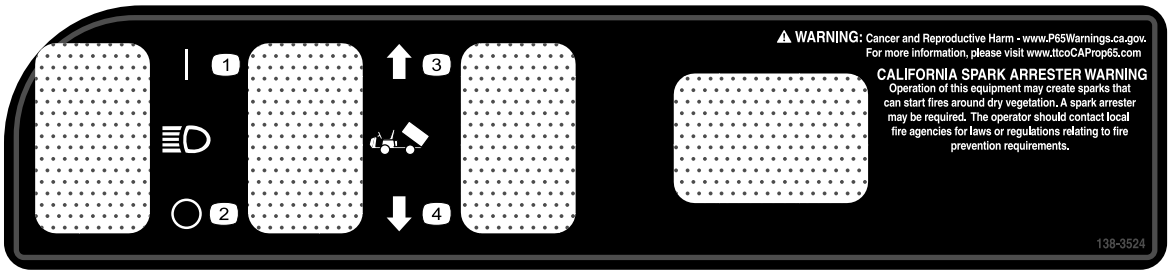

decal138-3524

138-3524

1. Kontrolka svítí
2. Kontrolka nesvítí
3. Zvednutí korby
4. Snížení korby

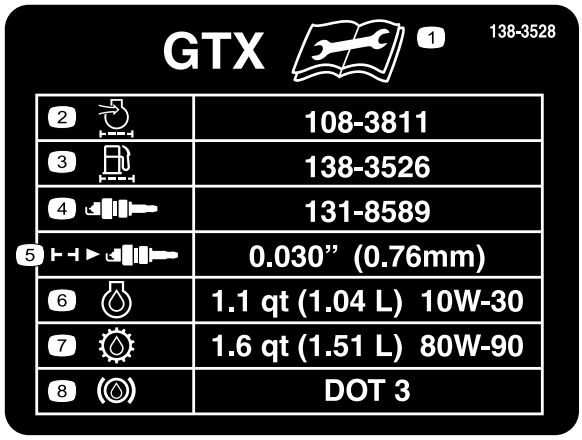

decal138-3528

138-3528

Jen modely EFI

1. Před prováděním údržby si přečtěte *provozní příručku*.
2. Sací/vzduchový filtr motoru
3. Palivový filtr
4. Zapalovací svíčka
5. Vzdálenost mezi elektrodami zapalovací svíčky
6. Motorový olej
7. Kapalina převodovky
8. Brzdová kapalina

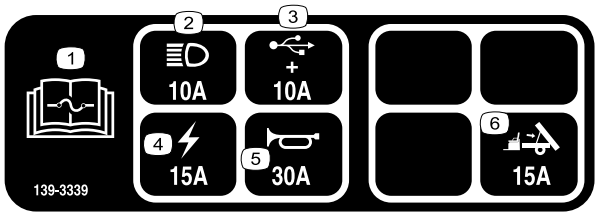

decal139-3339

139-3339

Pouze modely s karburátorem

1. Informace o pojistkách naleznete v *provozní příručce*.
2. Světlomety (10 A)
3. USB (10 A)
4. Elektrický systém (15 A)
5. Klakson (30 A)
6. Zvedání korby (15 A)

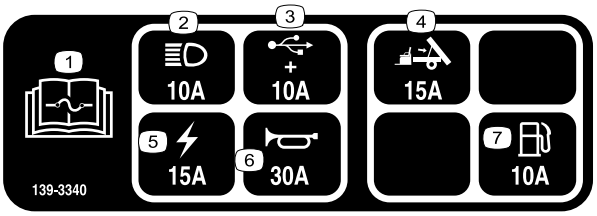

decal139-3340

139-3340

Jen modely EFI

1. Informace o pojistkách naleznete v *provozní příručce*.
2. Světlomety (10 A)
3. USB (10 A)
4. Zvedání korby (15 A)
5. Elektrický systém (15 A)
6. Klakson (30 A)
7. Palivo (10 A)

Nastavení

Vyjímatelné díly

Pro ověření, že byly dodány všechny součásti, použijte tabulku níže.

Postup	Popis	Množ-ství	Použití
1	Volant Kryt volantu Podložka (1/2 in) Protiprachový kryt	1 1 1 1	Montáž volantu (jen mezinárodní modely).
2	Nejsou potřeba žádné díly	–	Zkontrolujte hladinu kapalin ve stroji a tlak v pneumatikách.
3	Nejsou potřeba žádné díly	–	Zajeďte (zaběhněte) brzdy.
4	Provozní příručka Uživatelská příručka k motoru Registrační karta Formulář kontroly před dodáním Certifikát jakosti Klíč	1 1 1 1 1 2	Před použitím stroje si přečtěte provozní příručku a seznamte se s dokumentací pro nastavování.

Poznámka: Levou a pravou stranu stroje určete vzhledem k běžné provozní poloze.

1

Montáž volantu (jen mezinárodní modely)

Díly potřebné k provedení tohoto kroku:

1	Volant
1	Kryt volantu
1	Podložka (1/2 in)
1	Protiprachový kryt

Postup

1. Je-li nasazen kryt, sejměte jej z hlavy volantu (Obrázek 3).
2. Demontujte pojistnou matici (1/2 in) z hřídele řízení (Obrázek 3).
3. Nasaďte volant, protiprachový kryt a podložku (1/2 in) na hřídel řízení (Obrázek 3).

   Poznámka: Nastavte kola do přímého směru jízdy a natočte volant tak, aby byl menší paprsek na volantu ve svislém směru.
4. Připevněte volant k hřídeli pomocí pojistné matice (1/2 in) a utáhněte ji na utahovací moment 18–30 Nm.
5. Nasaďte kryt na volant (Obrázek 3).

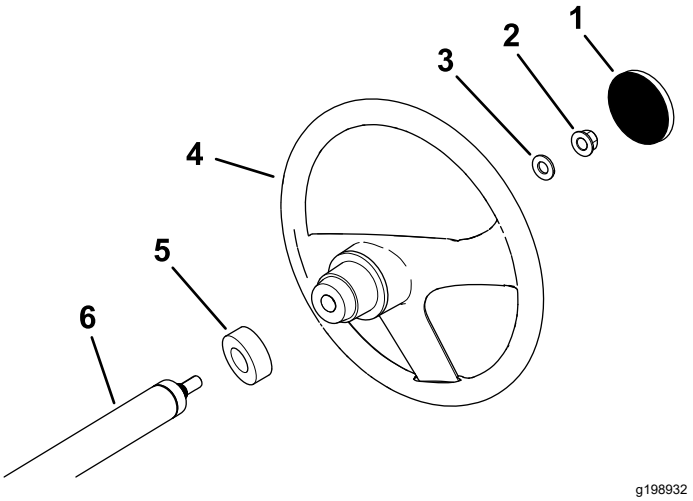

Obrázek 3

1. Kryt volantu
2. Pojistná matice (1/2 in)
3. Podložka (1/2 in)
4. Volant
5. Protiprachový kryt
6. Hřídel řízení

2

Kontrola hladiny kapalin stroje a tlaku v pneumatikách

Nejsou potřeba žádné díly

Postup

1. Zkontrolujte hladinu motorového oleje před prvním startováním motoru a po něm, postupujte podle pokynů v části Kontrola hladiny motorového oleje (strana 36).
2. Hladinu brzdové kapaliny zkontrolujte před prvním startováním motoru; postupujte podle pokynů v části Kontrola hladiny brzdové kapaliny (strana 50).
3. Hladinu převodové kapaliny zkontrolujte před prvním startováním motoru; postupujte podle pokynů v části Kontrola hladiny kapaliny převodovky s rozvodovkou (strana 46).
4. Zkontrolujte tlak vzduchu v pneumatikách, viz Kontrola tlaku v pneumatikách (strana 16).

3

Zajetí brzd

Nejsou potřeba žádné díly

Postup

K zajištění optimální funkčnosti brzd je nutné je před použitím zajet (zaběhnout).

1. Rozjeďte stroj plnou rychlostí a zastavte ho sešlápnutím brzdového pedálu, aniž by došlo k zablokování kol.
2. Tento postup opakujte 10krát, přičemž po každém zastavení minutu počkejte, aby se brzdy nepřehřály.

   Důležité: **Tento postup je nejúčinnější, je-li stroj zatížen nákladem o hmotnosti 227 kg.**

4

Seznámení s příručkou a dokumentací pro nastavování

Díly potřebné k provedení tohoto kroku:

1	*Provozní příručka*
1	Uživatelská příručka k motoru
1	Registrační karta
1	*Formulář kontroly před dodáním*
1	Certifikát jakosti
2	Klíč

Postup

- Přečtěte si *provozní příručku* a uživatelskou příručku k motoru.
- Vyplňte registrační kartu.
- Vyplňte *formulář kontroly před dodáním*.
- Přezkoumejte *certifikát jakosti*.

Součásti stroje

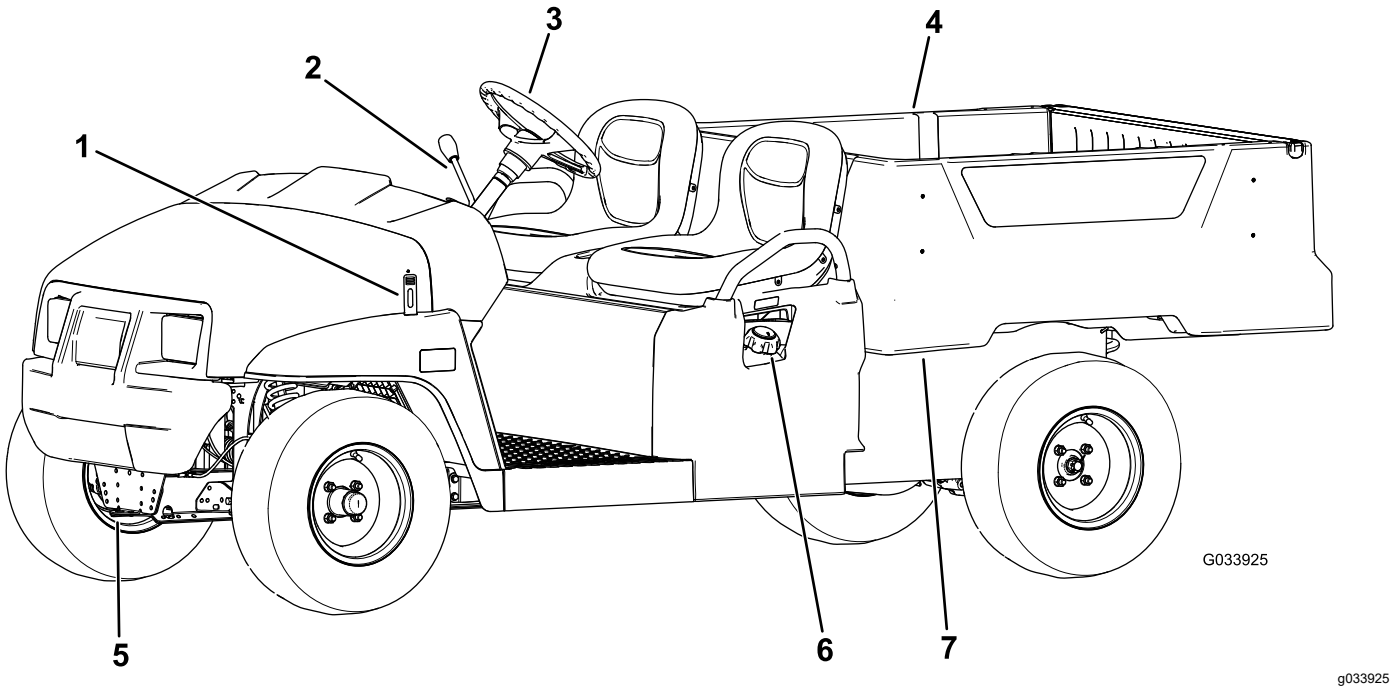

g033925

Obrázek 4

1. Západka kapoty
2. Řadicí páka
3. Volant
4. Korba
5. Tažný spojovací prvek
6. Uzávěr palivové nádrže
7. Páka korby

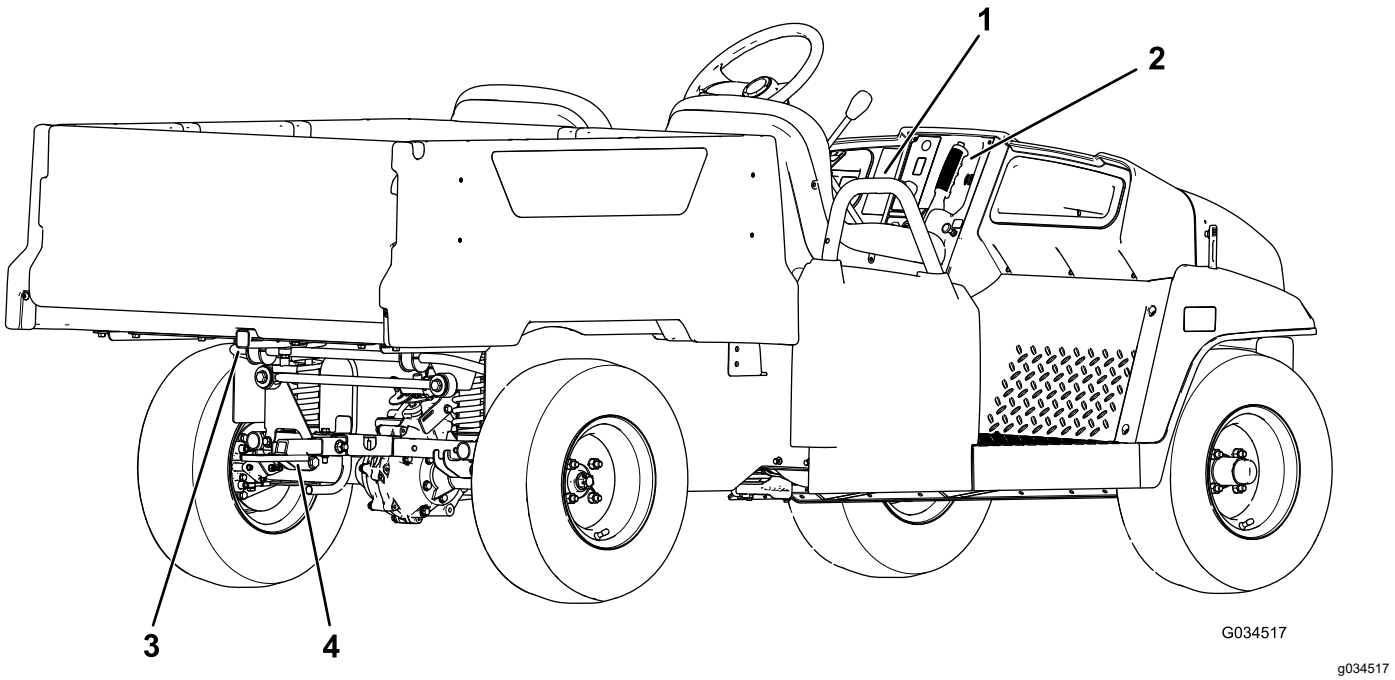

g034517

Obrázek 5

1. Držadlo spolujezdce
2. Páka parkovací brzdy
3. Zadní držák příslušenství korby
4. Tažný závěs

Ovládací prvky

Než spustíte motor a začnete se strojem pracovat, seznamte se se všemi ovládacími prvky.

Ovládací panel

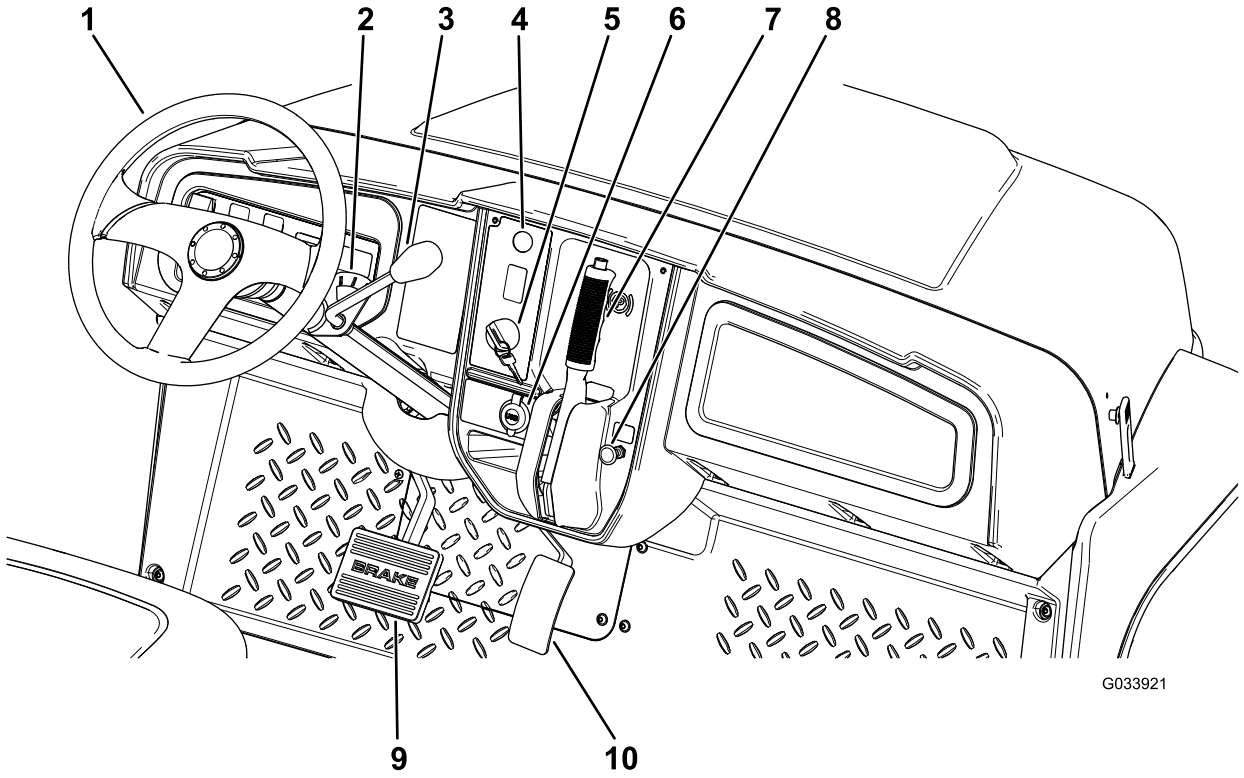

Obrázek 6

1. Volant
2. Indikátor řazení převodových stupňů
3. Řadicí páka
4. Tlačítko klaksonu
5. Klíčový spínač
6. Napájecí USB zásuvka
7. Páka parkovací brzdy
8. Ovládání sytiče
9. Brzdový pedál
10. Plynový pedál

Plynový pedál

Plynový pedál (Obrázek 6) slouží ke změně pojezdové rychlosti stroje. Sešlápnutím plynového pedálu spustíte motor. Dalším sešlápnutím pedálu zvýšíte pojezdovou rychlost. Uvolněním pedálu vozidlo zpomalíte a vypnete motor.

Poznámka: Maximální rychlost jízdy vpřed je 26 km/h.

Brzdový pedál

Brzdový pedál používejte ke zpomalení nebo zastavení vozidla (Obrázek 6).

⚠ VÝSTRAHA

V případě používání vozidla s opotřebenými nebo nesprávně nastavenými brzdami hrozí nebezpečí zranění.

Je-li nutné sešlápnout brzdový pedál na vzdálenost 25 mm od podlahy stroje a kratší, seřiďte nebo opravte brzdy.

Klíčový přepínač

Klíčový spínač se nachází v pravém spodním rohu ovládacího panelu (Obrázek 6).

Klíčový spínač má 3 polohy: VYPNUTO, ZAPNUTO a STARTOVÁNÍ.

Pro startování stroje jsou k dispozici 2 režimy, viz Startování motoru (strana 22).

Páka parkovací brzdy

Páka parkovací brzdy se nachází na ovládacím panelu (Obrázek 6).

Při každém vypnutí motoru zatáhněte parkovací brzdu, aby nedošlo k nežádoucímu rozjetí stroje. Parkovací brzda musí být zatažena, je-li vozidlo zaparkováno na strmém svahu.

Chcete-li zatáhnout parkovací brzdu, přitáhněte páku parkovací brzdy směrem k sobě (Obrázek 7).

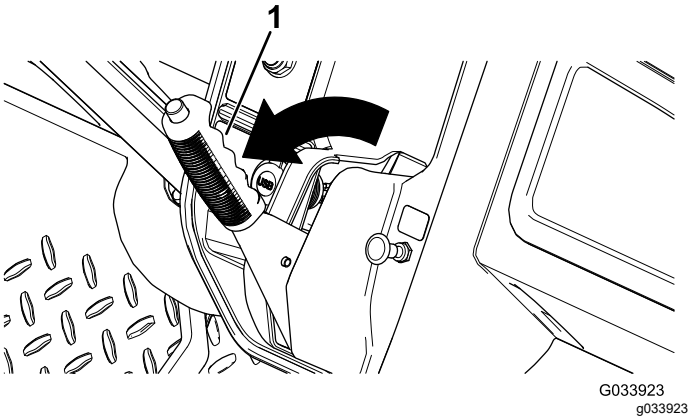

Obrázek 7

1. Páka parkovací brzdy

Chcete-li parkovací brzdu uvolnit, stiskněte tlačítko na horní straně páky parkovací brzdy, přitažením páky směrem k sobě uvolněte tlak a následně páku přesuňte dopředu (Obrázek 8).

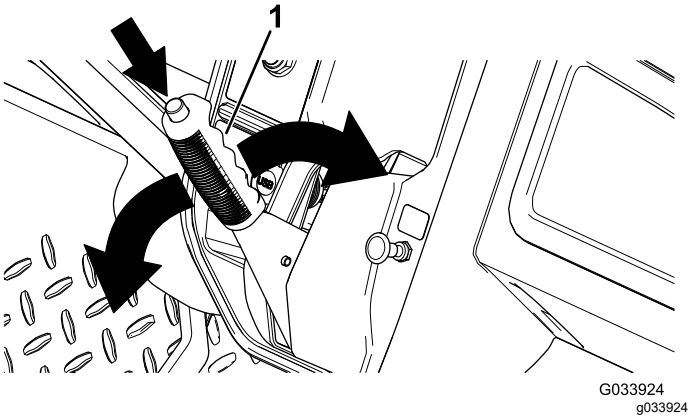

Obrázek 8

1. Páka parkovací brzdy

Ovladač sytiče

Ovladač sytiče se nachází na ovládacím panelu Pomocí sytiče usnadníte startování studeného motoru tak, že vytáhnete ovladač sytiče směrem ven (Obrázek 6). Po spuštění motoru nastavte sytič tak, aby motor běžel plynule. Jakmile se motor zahřeje, zatlačte ovladač sytiče do VYPNUTÉ polohy.

Řadicí páka a indikátor řazení převodových stupňů

Řadicí páku lze nastavit do 3 poloh na indikátoru řazení převodových stupňů: DOPŘEDU, DOZADU a NEUTRÁL (Obrázek 9).

Poznámka: Motor lze spustit a provozovat v každé z těchto 3 poloh.

Z polohy NEUTRÁL můžete přesunout řadicí páku doleva do polohy DOPŘEDU nebo doprava do polohy DOZADU (Obrázek 9).

Důležité: **Před změnou polohy řadicí páky vždy vozidlo zastavte.**

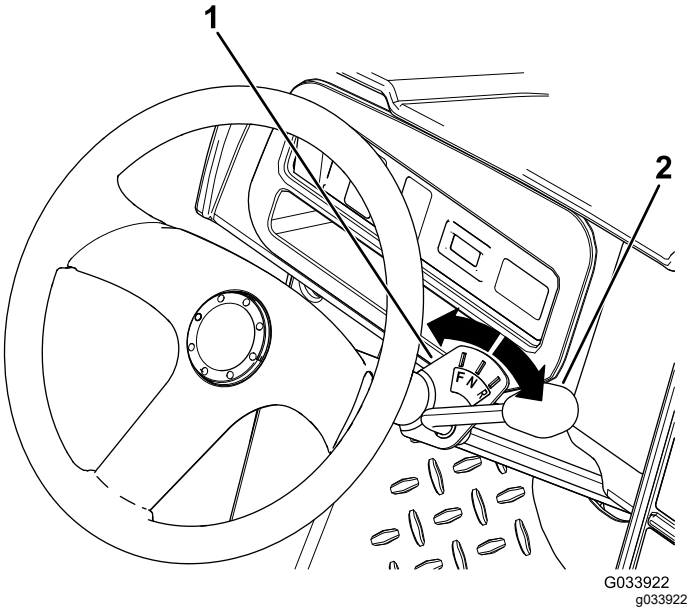

Obrázek 9

1. Indikátor řazení převodových stupňů
2. Řadicí páka

Tlačítko klaksonu

Pouze mezinárodní modely

Tlačítko klaksonu se nachází na ovládacím panelu (Obrázek 6). Stisknutím tlačítka aktivujete klakson.

Spínač světlometů

Spínač světlometů se nachází na levé straně od sloupku řízení (Obrázek 10). Stisknutím spínače osvětlení zapnete světlomety. Světlomety zapnete přepnutím spínače světel nahoru. Světlomety vypnete přepnutím spínače světel dolů.

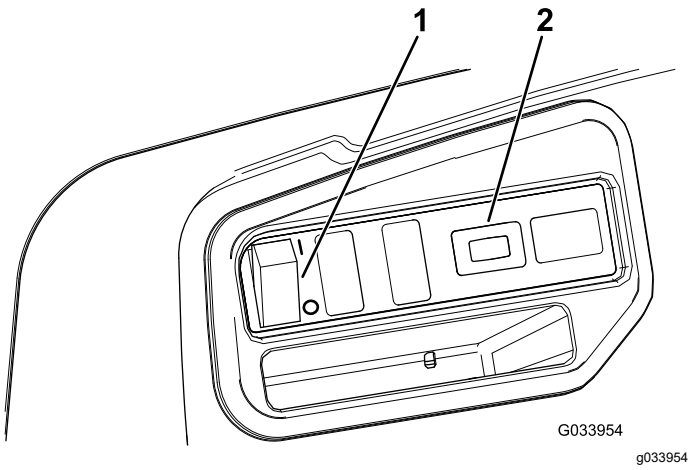

Obrázek 10

1. Spínač světlometů
2. Měřič provozních hodin

Měřič provozních hodin

Měřič provozních hodin se nachází na pravé straně od spínače světlometů (Obrázek 10). Měřič provozních hodin použijte pro zjištění celkového počtu provozních hodin motoru. Měřič provozních hodin začíná pracovat po každém otočení klíčového spínače do ZAPNUTÉ polohy, do polohy STARTOVÁNÍ nebo po spuštění motoru.

Poznámka: Při spuštěném stroji měřič provozních hodin neustále bliká a zaznamenává dobu provozu.

Napájecí USB zásuvka

Napájecí USB zásuvka je umístěna vlevo od páky parkovací brzdy (Obrázek 6). Napájecí USB zásuvku používejte k napájení mobilních zařízení.

Důležité: **Pokud napájecí USB zásuvku nepoužíváte, zasunutím pryžové krytky ji ochraňte před poškozením.**

Palivoměr

Palivoměr (Obrázek 11) se nachází na palivové nádrži v uzávěru plnicího otvoru na levé straně stroje. Palivoměr ukazuje množství paliva v nádrži.

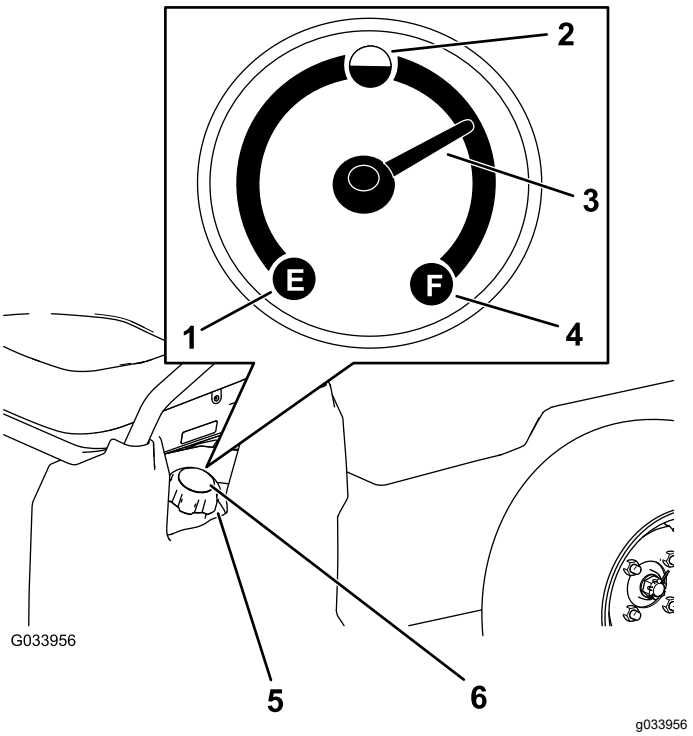

Obrázek 11

1. Prázdná nádrž
2. Z poloviny plná
3. Ručička ukazatele
4. Plný objem
5. Uzávěr palivové nádrže
6. Palivoměr

Držadla spolujezdce

Držadla spolujezdce jsou umístěna na vnější straně každého sedadla (Obrázek 12).

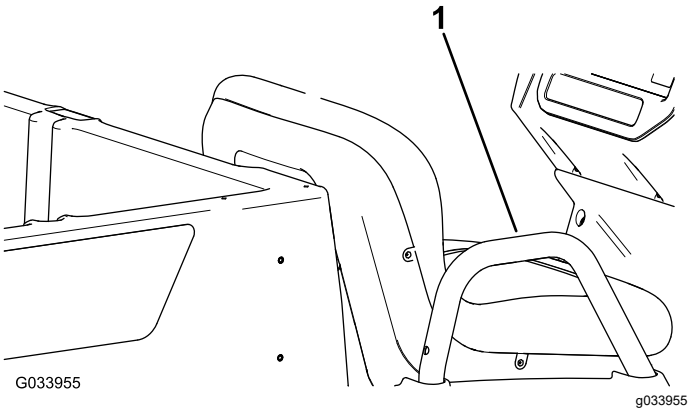

Obrázek 12

Zobrazena strana spolujezdce

1. Držadlo spolujezdce

Technické údaje

Poznámka: Specifikace a design se mohou bez upozornění změnit.

Základní hmotnost	397 kg
Jmenovitá nosnost (na rovině)	Celková 544 kg, včetně hmotnosti řidiče 91 kg a hmotnosti spolujezdce 91 kg, nákladu, příslušenství a přídavných zařízení.
Celková hmotnost vozidla – na rovině	Celkem 941 kg, včetně výše uvedených hmotností
Maximální hmotnost nákladu (na rovině)	Celkem 363 kg, včetně příslušenství montovaného vzadu
Maximální nosnost zadního držáku příslušenství korby	Celkem 45 kg
Přípustná celková hmotnost přívěsu	Svislé zatížení tažného zařízení: 91 kg Celková hmotnost přívěsu (GTW): 680 kg
Celková šířka	119 cm
Celková délka	302 cm
Celková výška	127,5 cm
Světlá výška	21,6 cm vpředu bez břemena nebo bez obsluhy 14 cm vzadu bez zatížení nebo bez obsluhy
Rozvor kol	220 cm
Sbíhavost kol (od osy k ose)	Vpředu: 119 cm Vzadu: 119 cm
Délka korby	Z vnitřní strany: 102 cm Z vnější strany: 114,3 cm
Šířka korby	Z vnitřní strany: 98 cm Z vnější strany lisovaných blatníků: 107,3 cm
Výška korby	Z vnitřní strany: 28 cm
Otáčky motoru	Nízké volnoběžné otáčky: 1 250 až 1 350 ot/min Vysoké volnoběžné otáčky: 3 650 až 3 750 ot/min

Přídavná zařízení / příslušenství

Pro stroj je k dispozici řada přídavných zařízení a příslušenství schválených společností Toro, která vylepšují a rozšiřují možnosti stroje. Seznam schválených přídavných zařízení a příslušenství můžete získat od svého autorizovaného servisního prodejce nebo distributora Toro nebo na stránkách www.Toro.com.

K zajištění optimální výkonnosti a dodržení požadavků na bezpečnost stroje je nutné používat pouze originální náhradní díly a příslušenství společnosti Toro. Náhradní díly a příslušenství jiných výrobců mohou být nebezpečné a jejich použití může mít za následek zneplatnění záruky.

Obsluha

Poznámka: Levou a pravou stranu stroje určete z pohledu běžné pozice obsluhy.

Před provozem

Bezpečnostní kroky před použitím

Obecné bezpečnostní informace

- Nedovolte, aby stroj obsluhovaly nebo opravovaly děti nebo osoby, které nejsou proškolené nebo fyzicky schopné tyto úkony provádět bezpečně. Věkovou hranici obsluhy mohou určovat místní předpisy. Majitel je zodpovědný za proškolení všech operátorů a mechaniků.
- Dobře se seznamte se zásadami bezpečného používání zařízení, ovládacími prvky a významem bezpečnostních značek.
- Před opuštěním místa obsluhy vypněte stroj, vytáhněte klíč a počkejte, dokud se nezastaví všechny pohybující se části. Před seřizováním, údržbou, čištěním nebo skladováním nechejte stroj vychladnout.
- Naučte se, jak stroj rychle zastavit a vypnout.
- Nepřevážejte více osob (vy a spolujezdci), než jaký je počet madel, kterými je stroj vybaven.
- Veškerá bezpečnostní zařízení a štítky musí být na příslušných místech. Opravte nebo vyměňte všechna bezpečnostní zařízení a vyměňte všechny nečitelné nebo chybějící štítky. Stroj nepoužívejte, pokud zařízení nepracují správně nebo pokud štítky chybí.

Bezpečnost týkající se paliva

- Při manipulaci s palivem buďte velmi opatrní. Palivo je vysoce hořlavé a jeho výpary jsou výbušné.
- Vždy uhaste cigarety, doutníky, dýmky a ostatní zdroje vznícení.
- Používejte jen schválený kanystr.
- Neodstraňujte uzávěr palivové nádrže ani nedoplňujte nádrž palivem při spuštěném nebo horkém motoru.
- Nedoplňujte ani nevypouštějte palivo v uzavřeném prostoru.
- Neskladujte stroj nebo nádobu s palivem v blízkosti otevřeného ohně, zdroje jisker nebo tepla, například u ohřívače vody nebo jiného zařízení.
- V případě rozlití paliva se nepokoušejte nastartovat motor a vyhýbejte se použití jakéhokoli zdroje vznícení, dokud se palivové výpary nerozptýlí.

Provádění úkonů denní údržby

Servisní interval: Při každém použití nebo denně

Každý den před spuštěním stroje proveďte postupy, jež je třeba provádět před každým použitím/každý den a které jsou uvedeny v části Údržba (strana 25).

Kontrola tlaku v pneumatikách

Servisní interval: Při každém použití nebo denně

Tlak vzduchu v předních a zadních pneumatikách: 165 až 207 kPa (24 až 30 psi)

Důležité: **Nepřekračujte maximální tlak vzduchu, který je uveden na bočnici pneumatiky.**

Poznámka: Potřebný tlak vzduchu v pneumatikách se určuje podle předpokládaného zatížení nákladem.

1. Zkontrolujte tlak vzduchu v pneumatikách.
   - U nižšího zatížení nákladem použijte nižší tlak vzduchu. Díky tomu nebude půda tolik stlačována, jízda bude plynulejší a otisky pneumatik v půdě minimální.
   - U většího zatížení nákladem při vyšších rychlostech nahustěte pneumatiky na vyšší tlak vzduchu.
2. V případě potřeby upravte tlak vzduchu v pneumatikách přidáním vzduchu do pneumatik nebo jeho odpuštěním.

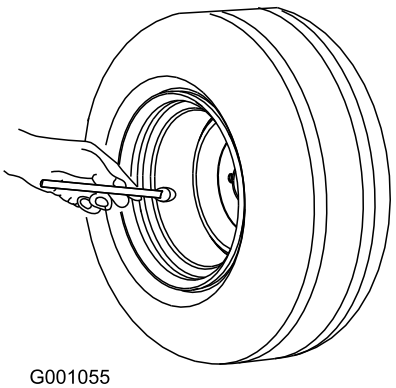

G001055

g001055

Obrázek 13

Doplňování paliva

Doporučené palivo

Typ	Bezolovnatý benzín
Minimální oktanové číslo	87 (USA) nebo 91 (výzkumné oktanové číslo; mimo USA)
Etanol	Ne více než 10 % objemu
Metanol	Žádný
MTBE (methylterciální butylether)	Méně než 15 % objemu
Olej	Nepřidávejte do benzínu

Používejte pouze čisté čerstvé (ne starší než 30 dní) palivo od důvěryhodného dodavatele..

Důležité: **Abyste předešli problémům při startování, do čerstvého paliva přidejte určité množství stabilizačního aditiva paliva podle pokynů výrobce stabilizačního aditiva paliva.**

Dodatečné informace naleznete v návodu k obsluze k motoru.

Doplňování paliva do nádrže

Palivová nádrž má objem přibližně 18,9 l.

1. Zaparkujte vozidlo na rovné ploše.
2. Přeřaďte převodovku do NEUTRÁLNÍ polohy.
3. Zatáhněte parkovací brzdu.
4. Vypněte stroj a vyjměte klíč.
5. Očistěte oblast kolem uzávěru palivové nádrže (Obrázek 14).

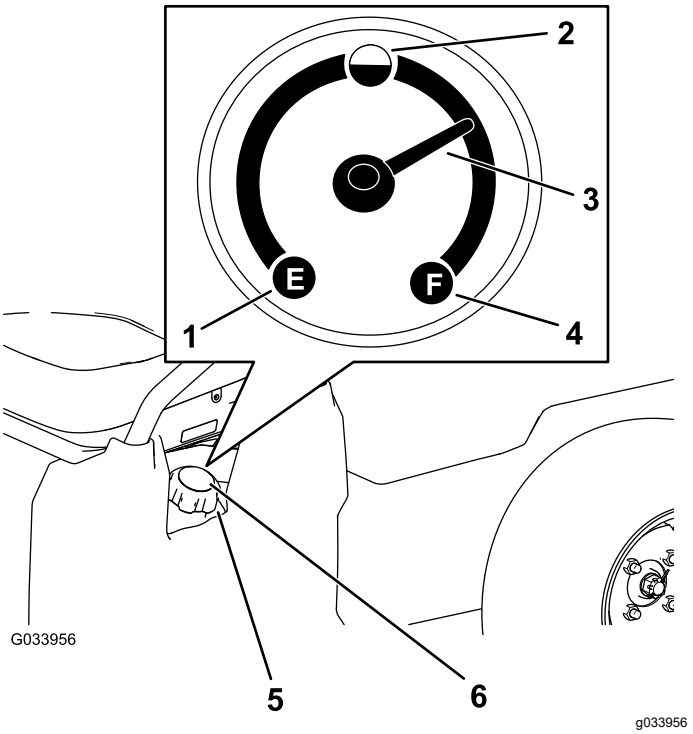

Obrázek 14

1. Prázdná nádrž
2. Z poloviny plná
3. Ručička ukazatele
4. Plný objem
5. Uzávěr palivové nádrže
6. Palivoměr

6. Sejměte uzávěr palivové nádrže.
7. Nádrž plňte do úrovně asi 25 mm pod horní okraj nádrže (spodní okraj plnicího hrdla).

   Poznámka: Tento prostor v nádrži umožňuje expanzi paliva. **Palivovou nádrž nepřeplňujte.**
8. Zašroubujte a bezpečně utáhněte uzávěr palivové nádrže.
9. Veškeré rozlité palivo utřete.

Zajíždění nového vozidla

Servisní interval: Po prvních 100 hodinách—Nové vozidlo zajeďte podle pokynů.

V zájmu maximálního výkonu stroje postupujte podle následujících pokynů.

- Přesvědčte se, že jsou zaběhnuté brzdy, viz 3 Zajetí brzd (strana 10).
- Pravidelně kontrolujte hladinu brzdové kapaliny a motorového oleje. Pozorně sledujte, zda nespatříte známky toho, že se vozidlo nebo jeho součásti přehřívají.
- Po spuštění studeného motoru jej nechte zahřívat po dobu asi 15 sekund a teprve poté začněte vozidlo používat.

  Poznámka: Je-li stroj provozován v nízkých teplotách, nechejte motor po delší dobu zahřát.

- Při provozu měňte rychlost vozidla. Vyvarujte se rychlých startů a náhlých zastavení.
- Zajíždění motorového oleje není nutné. Originální motorový olej je stejného typu jako olej určený pro pravidelnou výměnu.
- Přehled specifických kontrol při nízkém počtu provozních hodin naleznete v části Údržba (strana 25).
- Zkontrolujte polohu předního zavěšení a podle potřeby ji seřiďte; postupujte podle pokynů v části Seřízení geometrie předních kol (strana 45).

Během provozu

Bezpečnostní kroky během použití

Obecné bezpečnostní informace

- Majitel nebo obsluha odpovídá za nehody, jež mohou vést ke zranění osob nebo poškození majetku, a má jim předcházet.
- Spolujezdci mohou sedět pouze na místech určených k sezení. Nepřeválejte spolujezdce na korbě. Přihlížející osoby, především děti, se musí zdržovat mimo pracovní prostor.
- Používejte vhodné oblečení a pomůcky, včetně ochranných brýlí, dlouhých kalhot, pevné protiskluzové obuvi a chráničů sluchu. Svažte si dlouhé vlasy a nenoste volné oděvy či volně se pohybující šperky.
- Při práci se strojem vynakládejte maximální pozornost. Neprovádějte žádné činnosti, jež by mohly vaši pozornost odvádět. V takovém případě vám hrozí zranění nebo poškození majetku.
- Stroj neobsluhujte, jste-li nemocní, unaveni nebo pod vlivem alkoholu nebo drog.
- Se strojem pracujte výhradně venku nebo v dobře větraném prostoru.
- Nepřekračujte maximální celkovou hmotnost stroje.
- Je-li na korbě stroje těžký náklad, při práci se strojem, při brzdění nebo otáčení si počínejte velmi opatrně.
- Přeprava příliš velkých nákladů na korbě snižuje stabilitu stroje. Nepřekračujte nosnost nákladové korby.
- Přeprava materiálu, který nelze ke stroji přivázat, nepříznivě ovlivňuje řízení, brzdění a stabilitu stroje. Pokud převážíte materiál, který nelze ke stroji upevnit, při řízení nebo brzdění si počínejte opatrně.
- Při provozu v náročném, nerovném terénu, blízko obrubníků, děr a jiných náhlých změn terénu snižte hmotnost převáženého nákladu a rychlost stroje. Náklad se může posunout a způsobit nestabilitu vozidla.
- Před spuštěním stroje se přesvědčte, zda je převodovka v neutrální poloze, zda je zatažena parkovací brzda a zda zaujímáte správnou pracovní pozici.
- Při každém sekání se strojem musíte vy i spolujezdci zůstat sedět. Ruce mějte položené na volantu. Vaši spolujezdci musí používat držadla, jimiž je vozidlo vybaveno. Vždy mějte ruce a nohy uvnitř rámu stroje.
- Se strojem pracujte jen za dobré viditelnosti. Věnujte pozornost dírám, vyjetým kolejím, hrbolům, kamenům a jiným skrytým předmětům. Stroj se může na nerovném terénu převrhnout. Vysoká tráva může překážky skrýt. Buďte opatrní, pokud se blížíte k nepřehledným zatáčkám, křovinám, stromům nebo jiným objektům, jež vám mohou bránit ve výhledu.
- Se strojem nejezděte blízko srázů, příkopů či náspů. V případě přejetí kola přes okraj nebo propadnutí okraje se stroj může náhle převrhnout.
- Vždy dávejte pozor na nízko přečnívající překážky, například větve stromů, ostění dveří a nadzemní lávky apod., a vyhýbejte se jim.
- Před couváním se strojem se podívejte dozadu a dolů a ověřte si, že máte volnou cestu.
- Při provozu stroje na veřejných komunikacích je nutné dodržovat všechna pravidla silničního provozu a používat veškeré doplňující příslušenství vyžadované zákonem, například světla, směrová světla, označení pomalu jedoucího vozidla (SMV) a jiné.
- Jestliže stroj neobvyklým způsobem vibruje, neprodleně jej zastavte, vypněte motor, počkejte, až se zastaví všechny pohybující se součásti, a přesvědčte se, zda nedošlo k poškození. Před obnovením provozu opravte veškeré poškozené části stroje.
- Brzdná dráha na mokrém povrchu je delší než na povrchu suchém. Mokré brzdy vysušíte pomalou jízdou na rovném povrchu s lehce sešlápnutým brzdovým pedálem.
- Pokud při jízdě vysokou rychlostí prudce zastavíte, může dojít k zablokování zadních kol a tím k následné ztrátě kontroly nad strojem.
- Nedotýkejte se motoru, převodovky, tlumiče ani výfukového potrubí, je-li motor v chodu nebo krátce po jeho vypnutí, protože tyto části jsou natolik horké, že mohou způsobit popáleniny.
- Nenechávejte stroj se spuštěným motorem bez dozoru.

- Před opuštěním pracovní pozice proveďte následující:
  - Zaparkujte vozidlo na rovné ploše.
  - Přeřaďte převodovku do NEUTRÁLNÍ polohy.
  - Zatáhněte parkovací brzdu.
  - Vypněte stroj a vyjměte klíč.
  - Počkejte, dokud se nezastaví všechny pohybující se části..
- Nepracujte se strojem, pokud hrozí nebezpečí zásahu bleskem.
- Používejte pouze příslušenství a přídavná zařízení schválená společností Toro® Company.

Bezpečnost při jízdě s více spolujezdci

- Nepřekračujte celkovou hmotnost stroje. Pamatujte, že do celkové hmotnosti stroje se započítává hmotnost řidiče a spolujezdců a nákladu na korbě.
- Spolujezdci mohou sedět pouze na místech určených k sezení. Nedovolte, aby spolujezdci seděli na korbě.
- Vy i spolujezdci musíte zůstat sedět, kdykoliv je vozidlo v pohybu.
- Je-li délka stroje větší, zvětšuje se jeho poloměr zatáčení. Při manévrování se strojem tedy počítejte s tím, že budete potřebovat více prostoru.

Bezpečnost při práci ve svahu

Poznámka: Pro tento stroj je k dispozici ochranná konstrukce pro případ převržení ROPS (Rollover-Protection System) se 2 sloupky. Konstrukci ROPS používejte, pokud pracujete poblíž srázů, vodních toků, v náročném terénu nebo na svazích, kde může dojít k převržení. Další informace získáte od autorizovaného prodejce Toro.

Svahy jsou významným faktorem při nehodách způsobených ztrátou kontroly nebo převrácením, které mohou vést k vážnému poranění nebo smrti.

- Zkontrolujte pracovní místo, přesvědčte se, zda bude provoz stroje na svahu bezpečný, a stanovte vlastní postupy a pravidla pro práci na těchto svazích. Při provádění průzkumu se vždy řiďte zdravým rozumem a dobrým úsudkem.
- Pokud se při práci ve svahu necítíte bezpečně, práci přerušte.
- Na svahu se pohybujte pomalu a plynule. Neměňte náhle rychlost ani směr jízdy se strojem.
- Vyvarujte se práce se strojem v mokrém terénu. Pneumatiky mohou ztratit trakci. K převrácení může dojít ještě dříve, než kola ztratí trakci.
- Po svahu jezděte přímo nahoru nebo dolů.
- Jestliže při jízdě do svahu začne stroj ztrácet trakci, pozvolna zabrzděte a pomalu couvejte svahem přímo dolů.
- Zatáčení při jízdě nahoru nebo dolů svahem může být nebezpečné. Jestliže musíte na svahu zatočit, tento úkon prováděje pomalu a opatrně.
- Těžký náklad ovlivňuje stabilitu na svahu. Snižte hmotnost nákladu a pojezdovou rychlost, jedete-li na svahu nebo vezete-li náklad s vysoko položeným těžištěm. Náklad na korbě zajistěte, aby se nemohl přesouvat. Pokud převážíte náklad, který se může snadno posunout (kapaliny, kámen, písek apod.), buďte obzvlášť opatrní.
- Na svahu stroj nerozjíždějte, nezastavujte ani jej neotáčejte, zejména tehdy, převážíte-li náklad. Zastavení vozidla při jízdě dolů po svahu trvá déle než na rovině. Jestliže je nutné stroj zastavit, vyhněte se náhlým změnám rychlosti, protože ty mohou způsobit naklonění nebo převrácení stroje. Jestliže se vozidlo pohybuje vzad, nesešlapujte prudce brzdu, neboť stroj by se mohl převrátit.

Bezpečné nakládání a vykládání

- Při práci s naloženou korbou a/nebo při tažení přívěsu nepřekračujte celkovou nosnost vozidla; postupujte podle pokynů v části Technické údaje (strana 15).
- V zájmu zlepšení stability stroje a spolehlivosti jeho ovládání náklad na korbě rovnoměrně rozložte.
- Před vyklápěním se přesvědčte, zda za strojem nikdo nestojí.
- Náklad z korby nevyklápějte, pokud vozidlo stojí bokem ke svahu. Změna v rozložení hmotnosti nákladu může zapříčinit převrácení vozidla.

Práce s korbou

Zvednutí korbydo polohy vyklápění

⚠ DŮLEŽITÉ UPOZORNĚNÍ

Zvednutá korba může spadnout a zranit osoby pracující pod ní.

- **Před zahájením práce pod korbou ji vždy zajistěte vzpěrou ve zvednuté poloze.**
- **Před zvednutím korby z ní vyložte veškerý materiál.**

⚠ DŮLEŽITÉ UPOZORNĚNÍ

Stroj je při jízdě se zvednutou korbou náchylný k naklonění nebo převrácení. Pokud pracujete se strojem se zdviženou korbou, hrozí poškození konstrukce korby.

- **Se strojem pracujte jen tehdy, je-li korba ve sklopené poloze.**
- **Po vyprázdnění korbu spusťte dolů.**

⚠ VÝSTRAHA

Je-li při uvolňování zarážek náklad soustředěn blízko zadní části korby, může se korba neočekávaně vyklopit a zranit vás nebo přihlížející osoby.

- **Je-li to možné, umístěte náklad na střed korby.**
- **Ponechte korbu sklopenou a zajistěte, aby se při uvolňování západek nad korbu nikdo nenahýbal ani nestál za ní.**
- **Před zvednutím korby z důvodu údržby vozidla z ní odstraňte veškerý náklad.**

1. Korbu zvednete přesunutím páky na levé vnitřní straně korby směrem k sobě (Obrázek 15).

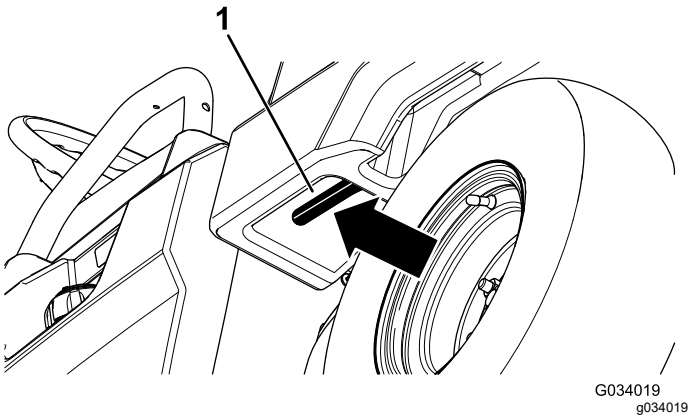

Obrázek 15

1. Páka korby

2. Přesunutím vzpěry do aretačního výřezu polohy vyklápění zajistěte korbu v poloze vyklápění (Obrázek 16).

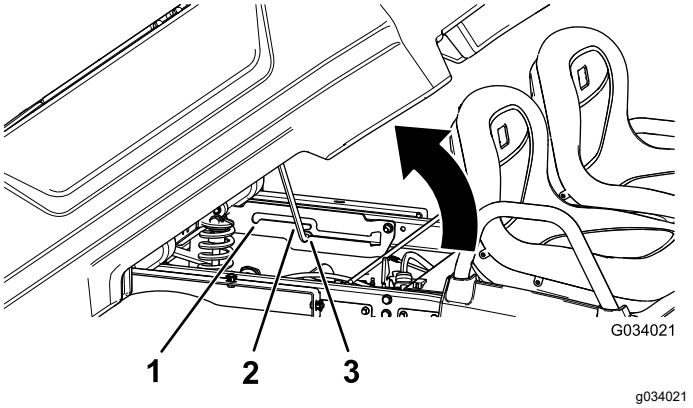

Obrázek 16

1. Aretační výřez servisní polohy
2. Vzpěra
3. Aretační výřez polohy vyklápění

Zvednutí korby do servisní polohy

1. Korbu zvednete přesunutím páky na levé vnitřní straně korby směrem k sobě (Obrázek 15).
2. Přesunutím vzpěry do aretačního výřezu servisní polohy zajistěte korbu pro údržbu (Obrázek 16).

Spuštění korby

⚠ DŮLEŽITÉ UPOZORNĚNÍ

Korba může být těžká. Může rozdrtit ruce nebo jiné části těla.

Při spouštění korby mějte ruce a další části těla v bezpečné vzdálenosti od stroje.

1. Zvednutím páky zarážky mírně nadzvedněte korbu (Obrázek 15).
2. Vytáhněte vzpěru ze zarážky v drážce (Obrázek 16).
3. Spouštějte korbu, dokud bezpečně nezapadne do polohy.

Otevření zadní stěny

1. Zkontrolujte, zda je korba ve spuštěné poloze a zajištěná západkami.
2. Oběma rukama zvedněte zadní bočnici za výřez v horní části bočnice (Obrázek 17).
3. Snižte zadní bočnici dolů tak, aby byla v rovině se spodní částí korby (Obrázek 17).

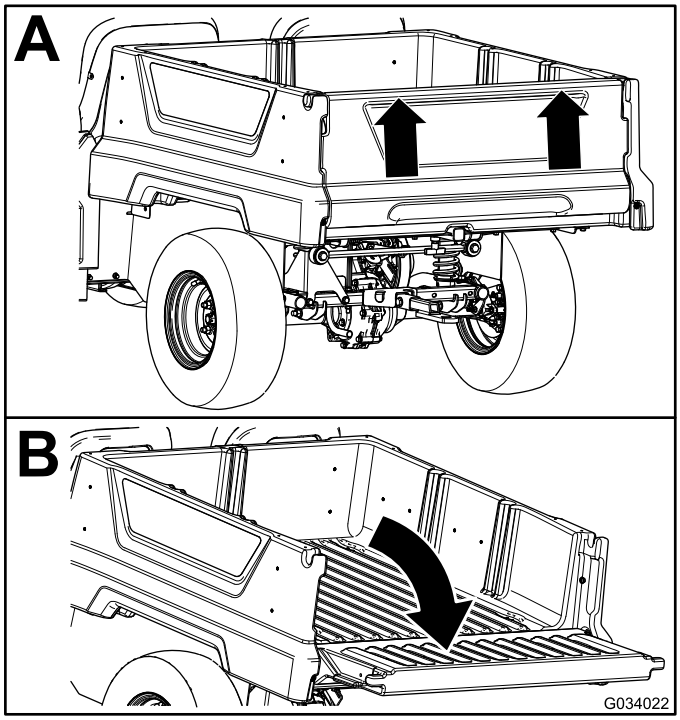

Obrázek 17

Zavření zadní bočnice

Po vyložení sypkých materiálů, jako je písek, jemný zahradní štěrk nebo dřevěné třísky, může část materiálu z korby vozidla zůstat v okolí pantů zadní bočnice. Před zavřením zadní bočnice proveďte následující kroky.

1. Rukama odstraňte z okolí pantů co nejvíce zbytkového materiálu.
2. Otočte zadní bočnici do polohy přibližně 45° (Obrázek 18).

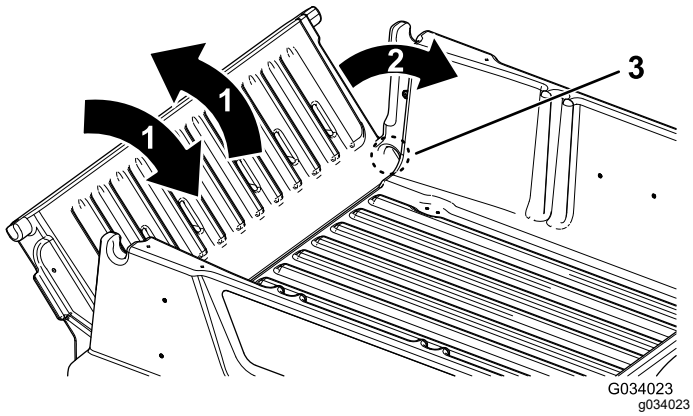

Obrázek 18

1. Opakovaně otáčejte zadní bočnicí tam a zpět.
2. Otočte zadní bočnici do polohy přibližně 45°.
3. Okolí pantů

3. Krátkými pohyby potřeste zadní bočnicí a otočte jí několikrát tam a zpět (Obrázek 18).

   Poznámka: Tím se snadněji odstraní materiál z okolí pantů.
4. Spusťte zadní bočnici a zkontrolujte, zda v okolí pantů nezůstal zbytkový materiál.
5. Opakujte kroky 1 až 4, dokud není z okolí pantů odstraněn veškerý materiál.
6. Vyklopte zadní bočnici nahoru a zvedněte ji do výřezů v korbě.

Použití zadního držáku příslušenství korby

Zadní držák příslušenství korby používejte k připevnění příslušenství k zadní části stroje.

Nosnost: 45 kg

1. Povolte rukojeť ve tvaru „T“ jejím otočením doprava (Obrázek 19).

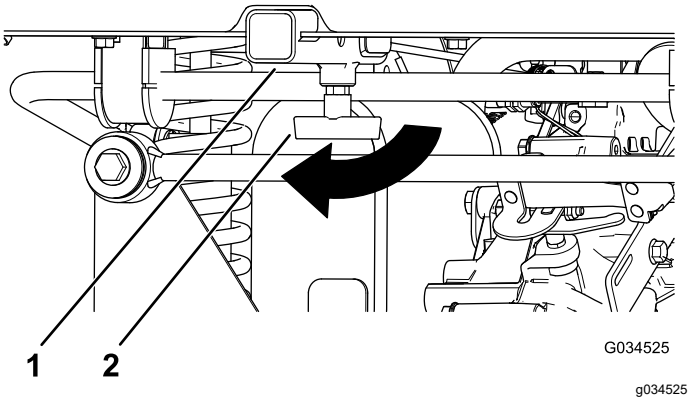

Obrázek 19

1. Úchyt
2. Rukojeť ve tvaru „T“

2. Vložte příslušenství do úchytu tak, aby byly vyrovnány otvory (Obrázek 19).
3. Sestavené příslušenství zajistěte v úchytu pomocí třmenového čepu a závlačky dodané s příslušenstvím.
4. Rukojeť ve tvaru „T“ utáhněte jejím otočením doleva (Obrázek 20).

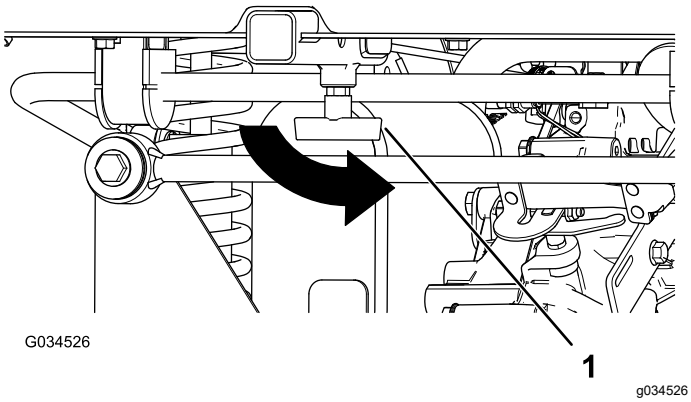

Obrázek 20

1. Rukojeť ve tvaru „T“

Plnění korby

Při plnění korby a provozu vozidla dodržujte následující pokyny:

- Dodržujte nosnost vozidla a omezení hmotnosti nákladu převáženého na korbě, které je popsáno v části Technické údaje (strana 15) a uvedeno na štítku celkové hmotnosti vozidla na vozidle.

  Poznámka: Jmenovitá nosnost je stanovena pouze pro provoz vozidla na rovném povrchu.
- Při provozu vozidla na svahu nebo v náročném terénu omezte hmotnost nákladu převáženého na korbě.
- Pokud je převážený materiál vysoký (a jeho těžiště je vysoko), jako například vyrovnané cihly, trámy pro terénní úpravy nebo pytle s hnojivem, omezte hmotnost nákladu převáženého na nákladní korbě. Náklad rozložte tak, aby byl co nejnižší a při provozu vozidla nepřekážel ve výhledu dozadu.
- Korbu plňte tak, aby byl náklad vystředěný, a to následujícím způsobem:
  – Náklad na korbě rovnoměrně rozmístěte od bočnice k bočnici.

    Důležité: **Pokud se náklad nachází jen na jedné straně korby, je větší pravděpodobnost, že by se vozidlo mohlo převrátit.**
  – Náklad na korbě rovnoměrně rozmístěte od přední k zadní části korby.

    Důležité: **Pokud umístíte náklad za zadní nápravu, zvýší se pravděpodobnost ztráty ovladatelnosti a převrácení vozidla a sníží se trakce předních kol.**
- Buďte obzvláště opatrní při přepravě nadměrných nákladů na korbě, zejména v případě, kdy hmotnost takového nákladu nelze na korbě vycentrovat.
- Kdykoli je to možné, náklad na korbě zajistěte tak, aby se nemohl posunovat.
- Převážíte-li kapaliny, při jízdě do kopce a z kopce, při náhlé změně rychlosti, zastavení a při jízdě v náročném terénu buďte velmi opatrní.

Objem korby je 0,28 m³. Množství (objem) materiálu, které lze na korbu naložit, aniž by byly překročeny jmenovité hodnoty zatížení vozidla, se v závislosti na objemové hmotnosti materiálu značně liší.

Následující tabulka uvádí mezní objem nákladu pro různé materiály:

Materiál	**Měrná hmotnost**	**Max. nosnost nákladní korby** (na rovině)
Štěrk, suchý	1 522 kg/m³	Plný objem
Štěrk, mokrý	1 922 kg/m³	3/4 plného objemu
Písek, suchý	1 442 kg/m³	Plný objem
Písek, mokrý	1 922 kg/m³	3/4 plného objemu
Dřevo	721 kg/m³	Plný objem
Kůra	<721 kg/m³	Plný objem
Zemina, balená	1 602 kg/m³	¾ plného objemu (přibližně)

Startování motoru

1. Posaďte se na sedadlo řidiče, zasuňte klíč do klíčového spínače a otočte jím ve směru hodinových ručiček do ZAPNUTÉ polohy nebo polohy STARTOVÁNÍ.

   Pro startování stroje jsou k dispozici 2 režimy:

   - **Startování pedálem** – otočte klíčový spínač do ZAPNUTÉ polohy a sešlápněte plynový pedál.

     Poznámka: Jakmile sejmete chodidlo z plynového pedálu, motor se vypne.
   - **Startování klíčem** – otočte klíčový spínač do polohy STARTOVÁNÍ a motor bude pracovat do té doby, dokud klíčem neotočíte do VYPNUTÉ polohy.

   Poznámka: Pokud používáte režim startování klíčem, můžete zatáhnout parkovací brzdu a opustit stroj, zatímco motor nadále pracuje a akumulátor udržuje náboj.

   Poznámka: Pokud otočíte klíč do polohy STARTOVÁNÍ, motor se protáčí, dokud se nespustí. Pokud se motor protáčí déle než 10 sekund, vraťte klíč do VYPNUTÉ polohy a zjistěte příčinu (např. je nutné použít ovládání sytiče, zkontrolovat možné zablokování vzduchového filtru, zkontrolovat hladinu paliva,

jiskru svíčky apod.) ještě před tím, než se znovu pokusíte o nastartování stroje.

Poznámka: Je-li vozidlo vybaveno volitelnou výstražnou signalizací při couvání a vy přesunete řadicí páku do polohy pro ZPĚTNÝ chod s klíčovým spínačem v ZAPNUTÉ poloze nebo poloze STARTOVÁNÍ, bzučák vás informuje o tom, že je zařazen zpětný chod.

2. Přesuňte řadicí páku do požadované polohy pro jízdu vozidla.
3. Uvolněte parkovací brzdu.
4. Pomalu sešlapujte plynový pedál.

Poznámka: Je-li motor studený, sešlápněte a podržte plynový pedál asi v polovině zdvihu a vytáhněte knoflík sytiče do ZAPNUTÉ polohy. Po zahřátí motoru vraťte knoflík sytiče do VYPNUTÉ polohy.

Zastavení stroje

Důležité: **Pokud zastavujete vozidlo ve svahu, pomocí provozních brzd zastavte vozidlo a zatažením parkovací brzdy jej zabrzděte na místě. Pokud použijete akcelerátor k brzdění vozidla ve svahu, můžete jej poškodit.**

1. Sejměte chodidlo z pedálu akcelerátoru.
2. Pomalým sešlápnutím brzdového pedálu aktivujte provozní brzdy, dokud se vozidlo úplně nezastaví.

Poznámka: Brzdná vzdálenost se může lišit v závislosti na zatížení a rychlosti vozidla.

Parkování vozidla

1. Zastavte vozidlo provozními brzdami tak, že sešlápnete a podržíte brzdový pedál.
2. Zatáhněte parkovací brzdu přitažením páky parkovací brzdy směrem k sobě.
3. Otočte klíč doleva do polohy VYPNUTO.
4. Vytáhněte klíč.

Po provozu

Bezpečnostní kroky po použití

Obecné bezpečnostní informace

- Před opuštěním pracovní pozice proveďte následující:
  - Zaparkujte vozidlo na rovné ploše.
  - Přeřaďte převodovku do NEUTRÁLNÍ polohy.
  - Zatáhněte parkovací brzdu.
  - Vypněte stroj a vyjměte klíč.
  - Počkejte, dokud se nezastaví všechny pohybující se části..
- Před seřizováním, údržbou, čištěním nebo skladováním nechejte stroj vychladnout.
- Neskladujte stroj v blízkosti otevřeného ohně, zdroje jisker nebo tepla, například u ohřívače vody nebo jiného zařízení.
- Udržujte všechny díly stroje v dobrém provozním stavu a dbejte na to, aby byly utaženy všechny upevňovací prvky.
- Čištění a údržbu bezpečnostních pásů provádějte podle potřeby.
- Veškeré opotřebené, poškozené nebo chybějící štítky nahraďte novými.

Přeprava stroje

- Při nakládání či vykládání stroje z přívěsu nebo nákladního vozidla buďte opatrní.
- Při nakládání stroje na přívěs nebo nákladní vozidlo používejte nájezdové plošiny v plné šířce stroje.
- Stroj bezpečně upevněte.

Umístění upevňovacích bodů stroje viz Obrázek 21 a Obrázek 22.

Poznámka: Stroj naložte na přívěs tak, aby jeho přední část směřovala dopředu. Není-li to možné, připevněte kapotu stroje popruhem k rámu nebo kapotu demontujte a přepravujte ji zajištěnou odděleně, protože by mohla během přepravy spadnout.

⚠ VÝSTRAHA

Uvolněná sedadla mohou z vozidla a přívěsu během přepravy vypadnout a dopadnout na jiné vozidlo nebo vytvořit překážku na silnici.

Sedadla demontujte nebo je zajistěte pomocí otočných čepů.

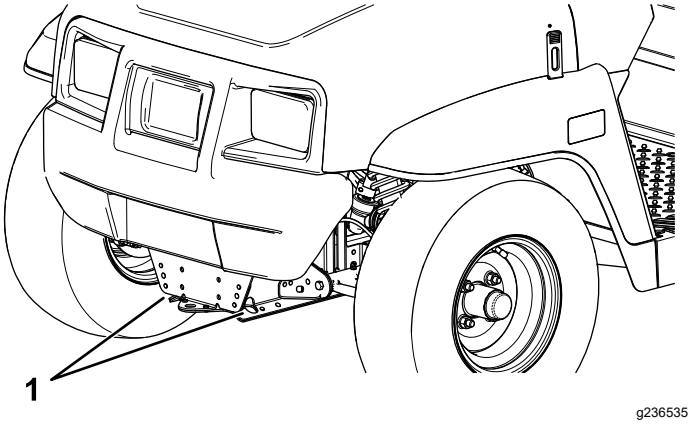

Obrázek 21

1. Tažný spojovací prvek a upevňovací bod (přední část vozidla)

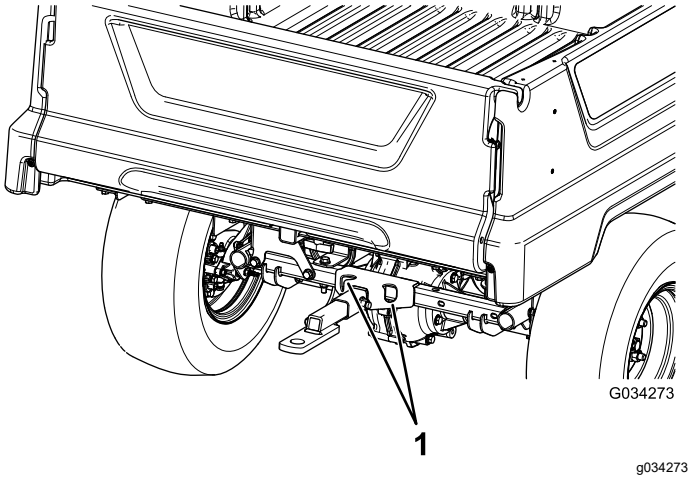

Obrázek 22

1. Upevňovací místa vzadu

Tažení stroje

V případě nouze lze stroj táhnout na krátkou vzdálenost, nelze to však považovat za standardní pracovní postup.

⚠ DŮLEŽITÉ UPOZORNĚNÍ

Tažení nadměrnou rychlostí může způsobit ztrátu ovladatelnosti a následné zranění.

Při tažení vozidla nikdy nepřekračujte rychlost 8 km/h.

Tažení vozidla je práce pro dvě osoby. Pokud potřebujete stroj přepravit na větší vzdálenost, naložte jej na nákladní automobil nebo přívěs, viz Tažení přívěsu (strana 24).

1. Demontujte z vozidla hnací řemen; postupujte podle pokynů v části Výměna hnacího řemene (strana 52).
2. Připojte tažné lano ke spojovacímu prvku na přední straně rámu vozidla (Obrázek 21).
3. Uveďte převodovku do NEUTRÁLNÍ polohy a uvolněte parkovací brzdu.

Tažení přívěsu

Vozidlo může táhnout přívěsy. Pro stroj je k dispozici tažný závěs. Podrobnosti vám poskytne autorizovaný prodejce Toro.

Při přepravě nákladu nebo tažení přívěsu vozidlo ani přívěs nepřetěžujte. Přetížení vozidla nebo přívěsu může být příčinou slabého výkonu nebo poškození brzd, nápravy, motoru, převodovky s rozvodovkou, řízení, zavěšení, konstrukce karoserie nebo pneumatik.

Hmotnost nákladu v přední části přívěsu musí vždy představovat 60 % hmotnosti celého nákladu. Tím se přenese přibližně 10 % celkové hmotnosti přívěsu na tažný závěs stroje.

Aby bylo zajištěno vyhovující brzdění a trakce, při tažení přívěsu vždy naložte korbu. Nepřekračujte celkovou hmotnost přívěsu ani celkovou hmotnost vozidla.

S vozidlem a přívěsem neparkujte na svahu. Jestliže na svahu musíte parkovat, zatáhněte parkovací brzdu a založte kola přívěsu klíny.

Údržba

Bezpečnost při provádění úkonů údržby

- Nedovolte, aby servisní práce na stroji prováděla nezaškolená osoba.
- Před opuštěním pracovní pozice proveďte následující:
  - Zaparkujte vozidlo na rovné ploše.
  - Přeřaďte převodovku do NEUTRÁLNÍ polohy.
  - Zatáhněte parkovací brzdu.
  - Spusťte korbu dolů.
  - Vypněte stroj a vyjměte klíč.
  - Počkejte, dokud se nezastaví všechny pohybující se části..
- Před seřizováním, údržbou, čištěním nebo skladováním nechejte stroj vychladnout.
- Pokaždé, když pracujete pod strojem, podepřete jej montážními stolicemi.
- Nepracujte pod zdviženou nákladní korbou, pokud není správně podepřena bezpečnostní vzpěrou.
- Při provádění údržby stroje nenabíjejte akumulátory.
- Řádně průběžně dotahujte všechny upevňovací prvky. Tím zajistíte dobrý stav celého stroje.
- Abyste snížili možné riziko požáru, průběžně odstraňujte z prostoru stroje přebytečné mazivo, trávu, listí a nahromaděné nečistoty.
- Je-li to možné, neprovádějte údržbu se spuštěným strojem. Nepřibližujte se k pohybujícím se částem.
- Pokud při seřizování nebo údržbě musí být stroj spuštěný, nepřibližujte ruce, nohy, žádné jiné části těla ani oděv k motoru či jakýmkoli pohybujícím se součástem. Nedovolte, aby se kdokoli ke stroji přiblížil.
- Místa potřísněná uniklým olejem nebo palivem vždy očistěte.
- Zkontrolujte činnost parkovací brzdy podle doporučení v plánu údržby a podle potřeby ji seřiďte.
- Udržujte všechny součásti stroje v dobrém provozním stavu a dbejte na to, aby byly správně utaženy všechny upevňovací prvky. Nahraďte všechny opotřebené nebo poškozené nálepky.
- Nikdy neblokujte určenou funkci bezpečnostního zařízení ani nesnižujte úroveň ochrany, kterou bezpečnostní zařízení poskytuje.
- Nepřekračujte maximální otáčky motoru změnou nastavení regulátoru. V zájmu zajištění bezpečnosti a přesnosti si u autorizovaného prodejce Toro nechejte pomocí otáčkoměru zkontrolovat maximální otáčky motoru.
- Pokud potřebujete rozsáhlejší opravu nebo pomoc, obraťte se na autorizovaného prodejce Toro.
- Jakékoli úpravy stroje mohou nepříznivě ovlivnit jeho provozuschopnost, výkonnost a trvanlivost nebo mohou při jeho použití vést ke zranění nebo usmrcení osob. Takové použití může vést ke ztrátě záruky na výrobek společnosti Toro®.

Doporučený harmonogram údržby

Servisní interval	Postup při údržbě
Po prvních 5 hodinách	• Vyměňte motorový olej.
Po prvních 8 hodinách	• Zkontrolujte stav hnacího řemene. • Zkontrolujte napnutí řemene generátoru spouštěče.
Po prvních 50 hodinách	• Zkontrolujte vzduchový filtr nádrže s aktivním uhlím.
Po prvních 100 hodinách	• Nové vozidlo zajeďte podle pokynů.
Při každém použití nebo denně	• Přesvědčte se, zda bezpečnostní pásy nejsou opotřebené, pořezané ani jinak poškozené. Pokud některá ze součástí nepracuje správně, bezpečnostní pás(y) vyměňte za nový (nové). • Zkontrolujte tlak vzduchu v pneumatikách. • Zkontrolujte hladinu motorového oleje. • Zkontrolujte funkci řazení. • Zkontrolujte hladinu brzdové kapaliny. • Mytí stroje
Po každých 50 hodinách provozu	• Sejměte kryt čističe vzduchu a odstraňte veškeré nečistoty. Nevyjímejte vložku čističe vzduchu. • Odstraňte nečistoty z protiprachového krytu. • Za zvláštních provozních podmínek (viz část „Údržba stroje za zvláštních provozních podmínek“) – vyměňte vložku čističe vzduchu. Pokud je vložka čističe vzduchu znečištěna nebo poškozena, vyměňte ji dříve. • Za zvláštních provozních podmínek (viz část „Údržba stroje za zvláštních provozních podmínek“) – vyměňte motorový olej.
Po každých 100 hodinách provozu	• Promažte ložiska a pouzdra. • Za normálních provozních podmínek – vyměňte vložku čističe vzduchu. Pokud je vložka čističe vzduchu znečištěna nebo poškozena, vyměňte ji dříve. • Za normálních provozních podmínek – vyměňte motorový olej. • Zkontrolujte zapalovací svíčku. • Zkontrolujte stav pneumatik a ráfků. • Utáhněte matice šroubů pro upevnění kol. • Zkontrolujte řízení a zavěšení a ujistěte se, že nejsou uvolněny nebo poškozeny součásti. • Zkontrolujte odklon a sbíhavost předních kol. • Zkontrolujte hladinu kapaliny převodovky s rozvodovkou. • Zkontrolujte funkci řazení neutrální polohy. • Vyčistěte chladicí plochy motoru. • Zkontrolujte brzdy.
Po každých 200 hodinách provozu	• Zkontrolujte vzduchový filtr nádrže s aktivním uhlím. • Zkontrolujte stav a napnutí hnacího řemene. • Zkontrolujte napnutí řemene generátoru spouštěče.
Po každých 300 hodinách provozu	• Namažte ložiska předních kol.
Po každých 400 hodinách provozu	• Zkontrolujte palivové potrubí a spojky. • Palivový filtr vyměňte. • Očistěte spojku primárního pohonu. • Vyměňte destičky provozní a parkovací brzdy.
Po každých 800 hodinách provozu	• Vyměňte kapalinu v převodovce s rozvodovkou.
Po každých 1000 hodinách provozu	• Vyměňte brzdovou kapalinu.
Každý rok	• Proveďte všechny úkony roční údržby uvedené v provozní příručce k motoru.

Poznámka: Volnou kopii elektrického schématu si můžete stáhnout na stránkách www.Toro.com, kde na domovské stránce v odkazech na návody vyhledáte svůj stroj.

Důležité: **Další pokyny k postupům údržby naleznete v návodu k obsluze motoru.**

⚠ DŮLEŽITÉ UPOZORNĚNÍ

V případě nesprávné údržby stroje může dojít k předčasnému selhání systémů stroje, což by mohlo vám nebo jiným osobám způsobit vážné zranění.

O stroj důkladně pečujte a udržujte jej v dobrém provozním stavu podle pokynů v této příručce.

⚠ VÝSTRAHA

Údržbu, opravy, seřizování a kontrolu vozidla smí provádět pouze kvalifikovaní a oprávnění pracovníci.

- **Předcházejte nebezpečí vzniku požáru a pracoviště vybavte hasicím zařízením. Při kontrole hladiny kapalin nebo úniku paliva, hladiny elektrolytu v akumulátoru nebo chladicí kapaliny nepoužívejte otevřený plamen.**
- **Při čištění součástí nepoužívejte otevřené vany s palivem ani hořlavé čisticí kapaliny.**

⚠ VÝSTRAHA

Jestliže ponecháte klíč ve spínači, může motor kdokoli spustit a způsobit vám nebo přihlížejícím osobám vážné zranění.

Před prováděním jakékoli údržby vypněte motor a vytáhněte klíč ze spínače.

Seznam denní údržby

Tuto stránku si zkopírujte pro každodenní použití.

Kontrolní úkon údržby	Pro týden:						
	Pondělí	Úterý	Středa	Čtvrtek	Pátek	Sobota	Neděle
Zkontrolujte činnost provozních brzd a parkovací brzdy.							
Zkontrolujte řazení/neutrální polohu.							
Zkontrolujte hladinu paliva.							
Zkontrolujte hladinu motorového oleje.							
Zkontrolujte hladinu brzdové kapaliny.							
Zkontrolujte hladinu kapaliny převodovky s rozvodovkou.							
Zkontrolujte vzduchový filtr.							
Zkontrolujte chladicí žebra motoru.							
Zkontrolujte nezvyklý hluk motoru.							
Zkontrolujte, zda nedochází k nezvyklému hluku při provozu.							
Zkontrolujte tlak vzduchu v pneumatikách.							
Zkontrolujte, zda nedochází k úniku kapalin.							
Zkontrolujte správnou funkci nástrojů.							
Zkontrolujte funkci akcelerátoru.							
Mytí stroje							
Opravte poškozený lak.							

Údržba stroje za zvláštních provozních podmínek

Důležité: **Jestliže stroj pracuje za některé z níže uvedených provozních podmínek, je třeba provádět údržbu dvakrát častěji:**

- Provoz na poušti
- Provoz v chladném prostředí (s teplotou nižší než 10 °C)
- Tažení přívěsu
- Častý provoz v prašném prostředí
- Stavební práce
- Po dlouhodobém provozu v blátě, písku, vodě nebo obdobných znečištěných podmínkách proveďte následující:

– Co nejdříve nechejte zkontrolovat a vyčistit brzdy. Tím zabráníte tomu, aby abrazivní materiál způsobil jejich nadměrné opotřebení.
– Umyjte stroj použitím samotné vody nebo mírného čisticího prostředku.

Důležité: **Stroj nikdy nemyjte brakickou nebo recyklovanou vodou.**

Postupy před údržbou stroje

Příprava stroje na provedení údržby

1. Zaparkujte vozidlo na rovné ploše.
2. Přeřaďte převodovku do NEUTRÁLNÍ polohy.
3. Zatáhněte parkovací brzdu.
4. Vypněte motor a vyjměte klíč.
5. Vyprázdněte a zvedněte korbu.

Zvednutí stroje

⚠ NEBEZPEČÍ

Stroj na podstavci může být nestabilní. Mohl by z podstavce sklouznout a osobu pod vozidlem zranit.

- **Motor stroje umístěného na podstavci neuvádějte do provozu.**
- **Před opuštěním stroje vždy vytáhněte klíč z klíčového spínače.**
- **Je-li stroj podepřen zdvižným zařízením, zablokujte kola.**
- **Jakmile stroj zvednete, podepřete jej pomocí montážních podstavců.**

Důležité: **Kdykoliv provádíte běžnou údržbu a/nebo diagnostiku při spuštěném motoru, musí být zadní kola stroje zvednuta 25 mm nad zem a zadní náprava musí být podepřena montážními podstavci.**

- Podpěrný bod v přední části vozidla se nachází v přední části rámu za tažným spojovacím prvkem (Obrázek 23).

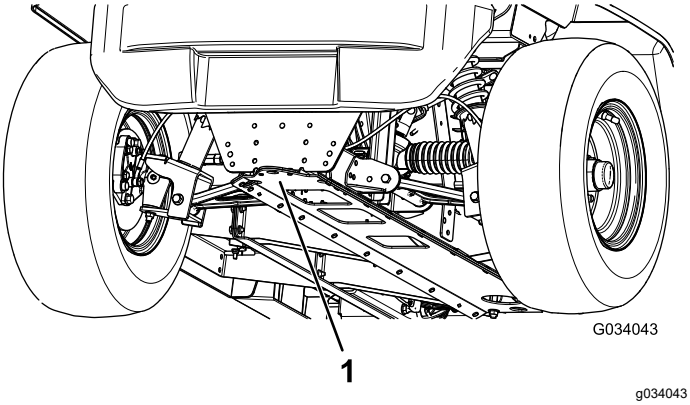

Obrázek 23

1. Přední podpěrný bod

- Podpěrný bod v zadní části vozidla se nachází pod trubkami nápravy (Obrázek 24).

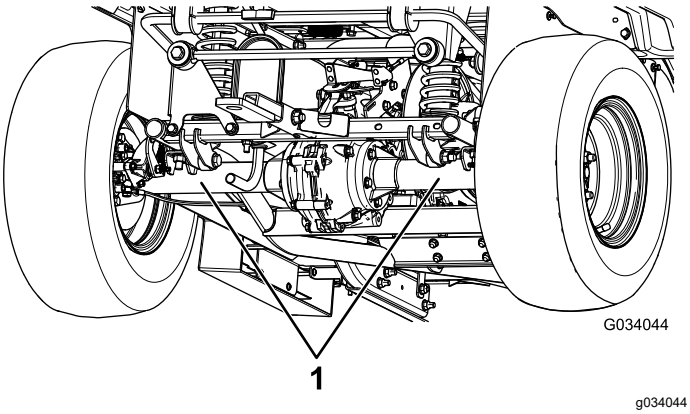

Obrázek 24

1. Zadní podpěrné body

Otevření/zavření kapoty

Zvednutí kapoty

1. Zvedněte rukojeť pryžových západek na každé straně kapoty (Obrázek 25).

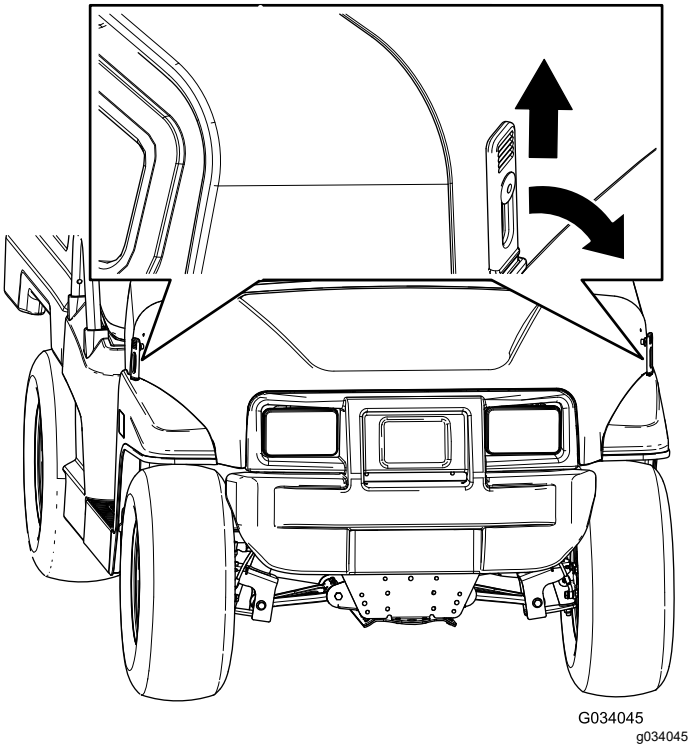

Obrázek 25

2. Zvedněte kapotu.

Zavření kapoty

1. Opatrně spusťte kapotu dolů.
2. Zajistěte kapotu tak, že vyrovnáte pryžové západky na zajišťovacích konzolách na každé straně kapoty (Obrázek 25).

Zvednutí a spuštění sestavy sedadla

Chcete-li sestavu sedadla zvednout, zatlačte sestavu dopředu, dokud se neopře o volant (Obrázek 26).

Chcete-li sestavu sedadla spustit, zatlačte sestavu dozadu tak, aby se usadila zpět do původní polohy (Obrázek 26).

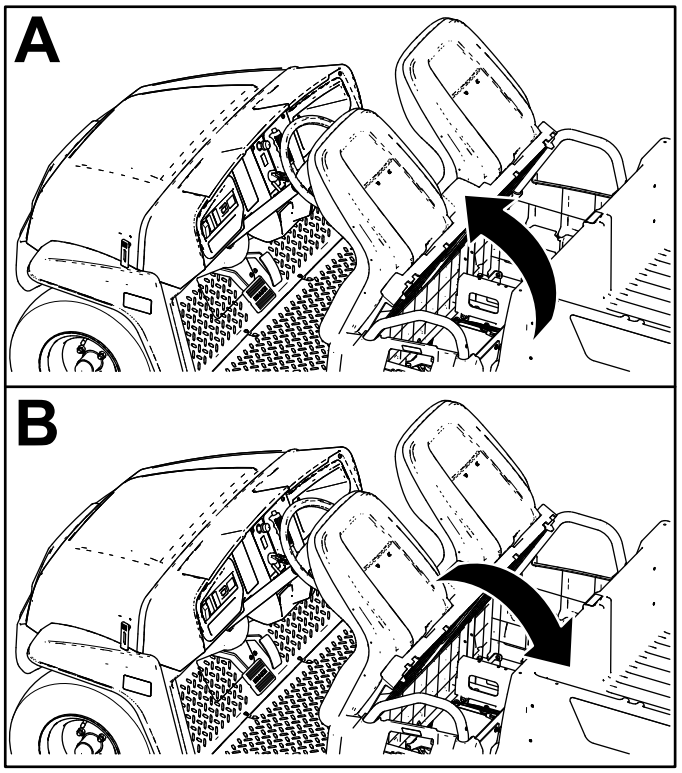

Obrázek 26

Demontáž sestavy sedadla

1. Zatlačte sestavu sedadla dopředu do zvednuté polohy (Obrázek 26).
2. Vysuňte sestavu sedadla do strany z kolíků a zvedněte sestavu nahoru (Obrázek 27).

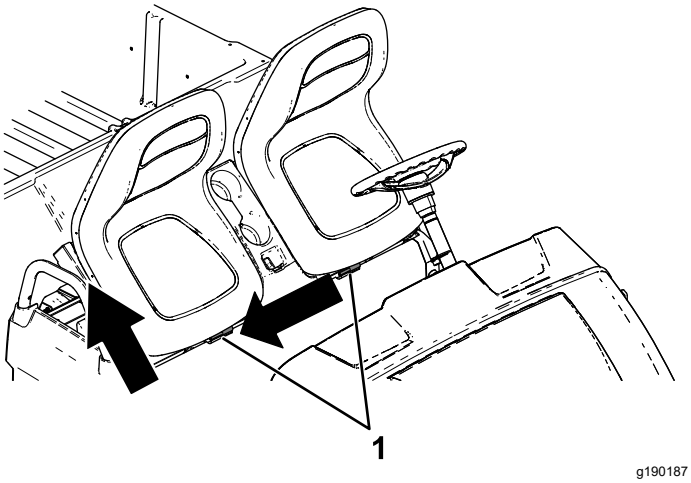

Obrázek 27

1. Čepy

Montáž sestavy sedadla

Nasuňte sestavu sedadla na čepy a sestavu snižte dolů (Obrázek 28).

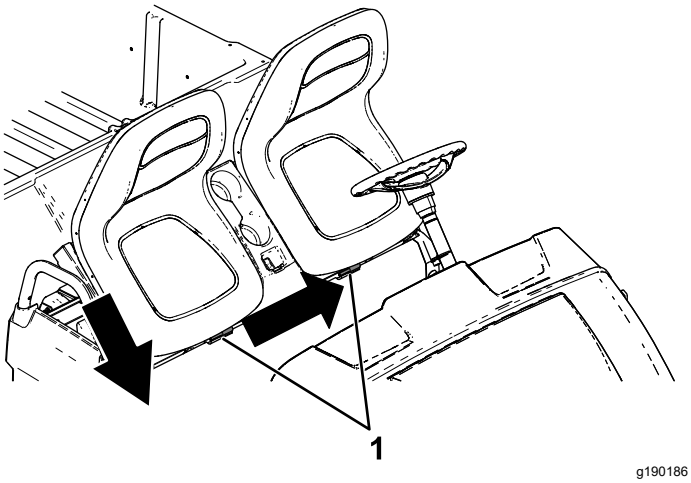

Obrázek 28

1. Čepy

Mazání

Mazání vozidla

Servisní interval: Po každých 100 hodinách provozu/Každý rok (podle toho, co nastane dříve)—Promažte ložiska a pouzdra. Mazání vozidla provádějte častěji, pokud ho využíváte v náročných podmínkách.

Typ maziva: mazivo č. 2 na bázi lithia

1. Očistěte maznice hadrem tak, aby do ložiska ani pouzdra nemohly proniknout cizí částice.
2. Pomocí mazací pistole aplikujte 1 nebo 2 dávky maziva do maznic na vozidle.
3. Otřete z vozidla přebytečné mazivo.

Tyto maznice se nacházejí na vnitřním konci ovládacích ramen, na kulovém kloubu spojovací tyče a na vnějším konci ovládacích ramen (Obrázek 29 a Obrázek 30).

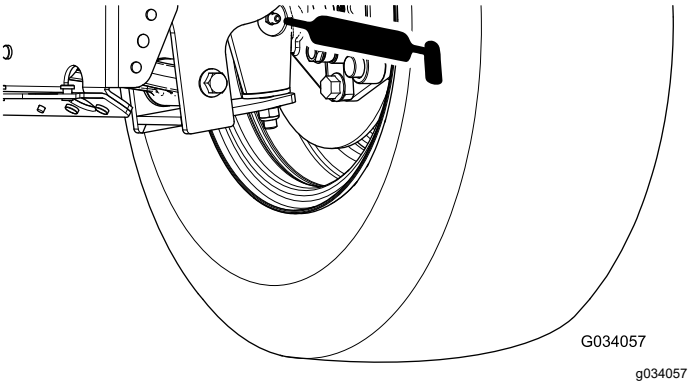

Obrázek 29

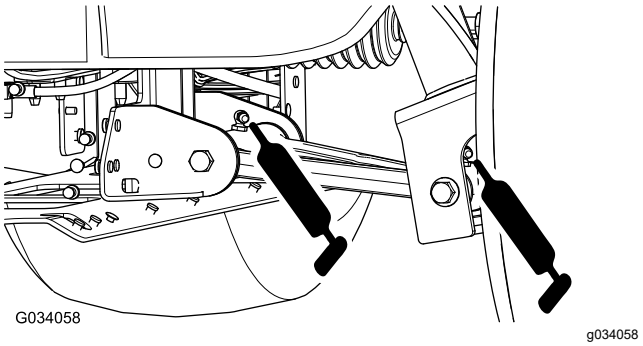

Obrázek 30

Mazání ložisek předních kol

Servisní interval: Po každých 300 hodinách provozu

Specifikace maziva: Mobilgrease XHP™-222

Demontáž hlavy a rotoru

1. Zvedněte přední část stroje a podepřete ji montážními stolicemi.
2. Demontujte 4 upevňovacích matic, jež připevňují kolo k hlavě (Obrázek 31).

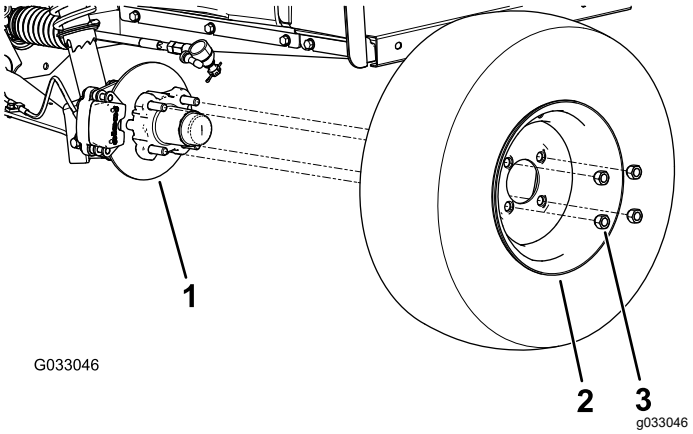

Obrázek 31

1. Hlava
2. Kolo
3. Upevňovací matice

3. Demontujte šrouby s přírubovou hlavou (3/8 x 3/4 in), jež připevňují konzolu montážního celku brzdy ke vřetenu, a oddělte brzdu od vřetena (Obrázek 32).

   Poznámka: Než přejdete k následujícímu kroku, montážní celek brzdy podepřete.

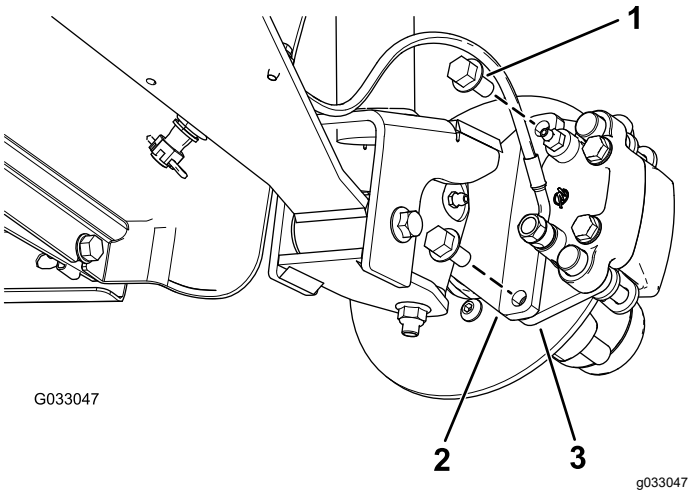

Obrázek 32

1. Šrouby s přírubovou hlavou (3/8 x 3/4 in)
2. Vřeteno
3. Konzola brzdového třmenu (montážní celek brzdy)

4. Sejměte protiprachový kryt z hlavy (Obrázek 33).

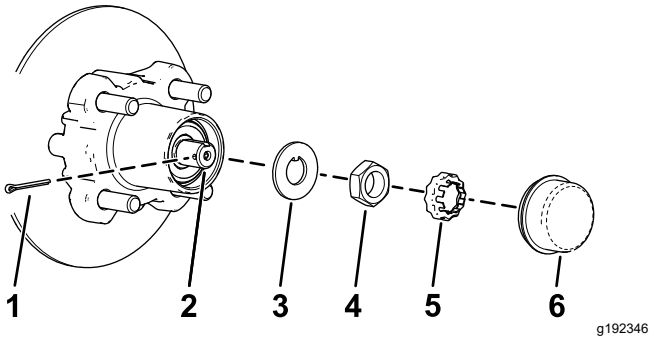

Obrázek 33

1. Závlačka
2. Vřeteno
3. Pojistná podložka s jazýčkem
4. Vřetenová matice
5. Pojistný kroužek matice
6. Protiprachový kryt

5. Demontujte závlačku a pojistný kroužek matice z vřetena a vřetenové matice (Obrázek 33).
6. Demontujte vřetenovou matici z vřetena a oddělte od něj i montážní celek hlavy a rotoru (Obrázek 33 a Obrázek 34).

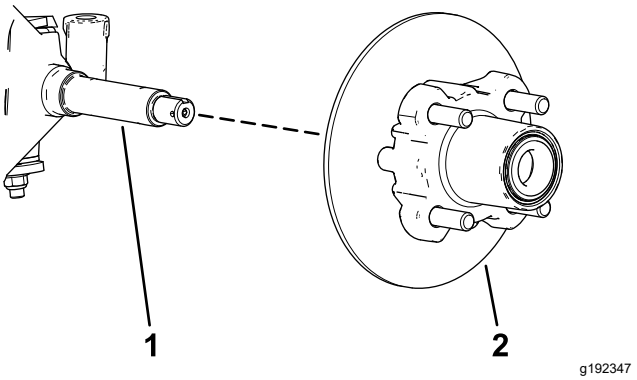

Obrázek 34

1. Vřeteno
2. Montážní celek hlavy a rotoru

7. Hadrem vřeteno očistěte.
8. Zopakujte kroky 1 až 7 na hlavě a rotoru na druhé straně stroje.

Mazání ložisek kol

1. Demontujte vnější ložisko a kroužek ložiska z hlavy (Obrázek 35).

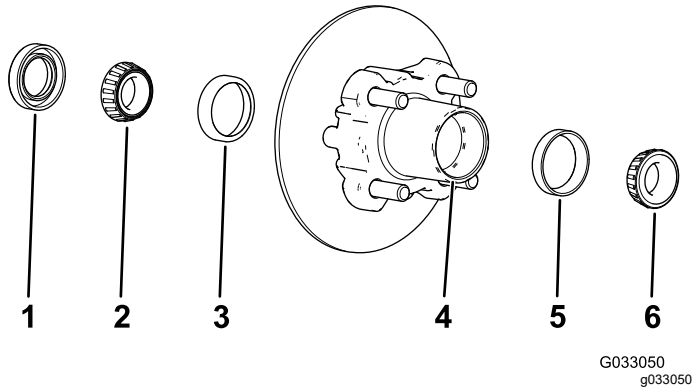

Obrázek 35

1. Těsnění
2. Vnitřní ložisko
3. Kroužek vnitřního ložiska
4. Zahloubení ložiska (hlava)
5. Kroužek vnějšího ložiska
6. Vnější ložisko

2. Demontujte těsnění a vnitřní ložisko z hlavy (Obrázek 35).
3. Otřete do čista těsnění a zkontrolujte, zda není opotřebeno nebo poškozeno.

   Poznámka: K čištění těsnění nepoužívejte čisticí prostředek. Je-li těsnění poškozeno nebo opotřebeno, vyměňte jej.
4. Vyčistěte ložiska a kroužky a zkontrolujte, zda nejsou tyto součásti opotřebeny nebo poškozeny.

   Poznámka: Vyměňte všechny opotřebené nebo poškozené součásti. Přesvědčte se, zda jsou ložiska a kroužky čisté a suché.
5. Vyčistěte zahloubení hlavy a odstraňte veškeré mazivo a nečistoty (Obrázek 35).
6. Do ložisek aplikujte specifikované mazivo.
7. 50 až 80 % zahloubení hlavy vyplňte specifikovaným mazivem (Obrázek 35).
8. Namontujte vnitřní ložisko na kroužek z vnitřní strany hlavy a nainstalujte těsnění (Obrázek 35).
9. Opakujte kroky 1 až 8 pro ložiska na druhé hlavě.

Montáž hlavy a rotoru

1. Potřete vřeteno tenkou vrstvou specifikovaného maziva (Obrázek 36).

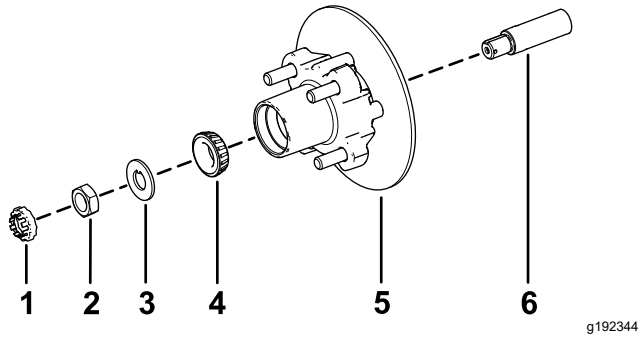

Obrázek 36

1. Pojistný kroužek matice
2. Vřetenová matice
3. Pojistná podložka s jazýčkem
4. Vnější ložisko
5. Hlava, rotor, vnitřní ložisko, kroužek a těsnění.
6. Vřeteno

2. Namontujte hlavu a rotor na vřeteno s rotorem směrem dovnitř (Obrázek 36).
3. Namontujte vnější ložisko na vřeteno a nasaďte ložisko na vnější kroužek (Obrázek 36).
4. Na vřeteno nasaďte pojistnou podložku s jazýčkem (Obrázek 36).
5. Našroubujte vřetenovou matici na vřeteno a dotáhněte ji na moment 15 Nm při současném otáčení hlavou, aby došlo k usazení ložiska (Obrázek 36).
6. Povolte vřetenovou matici tak, aby se hlava volně otáčela.
7. Utáhněte vřetenovou matici na utahovací moment 1,70 až 2,26 N·m.
8. Nasaďte pojistný kroužek na matici a zkontrolujte, zda je drážka v pojistném kroužku vyrovnaná s otvorem pro závlačku ve vřetenu (Obrázek 37).

   Poznámka: Jestliže drážka v pojistném kroužku a otvor ve vřetenu nejsou vyrovnány, dotažením matice na maximální utahovací moment 2,26 N·m vyrovnejte drážku a otvor.

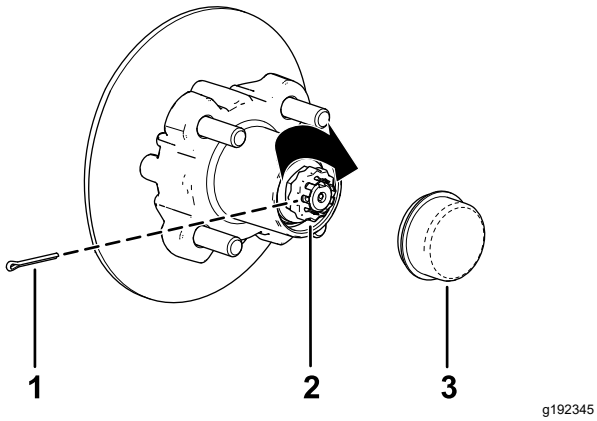

Obrázek 37

1. Závlačka
2. Pojistný kroužek matice
3. Protiprachový kryt

9. Zasuňte závlačku a oba konce zahněte kolem pojistného kroužku (Obrázek 37).
10. Nasaďte na hlavu protiprachový kryt (Obrázek 37).
11. Zopakujte kroky 1 až 10 na hlavě a rotoru na druhé straně stroje.

Montáž brzd a kol

1. Vyčistěte 2 šrouby s přírubovou hlavou (⅜ x ¾ in) a na závity šroubů aplikujte přípravek na zajištění závitů střední pevnosti.
2. Vyrovnejte brzdové destičky na obou stranách rotoru (Obrázek 32) a otvory v konzole třmenu s otvory v držáku brzdy rámu vřetena (Obrázek 36).
3. Namontujte konzolu třmenu na rám vřetena (Obrázek 32) použitím 2 šroubů s přírubovou hlavou (⅜ x ¾ in).

   Dva šrouby s přírubovou hlavou utáhněte na utahovací moment 47 až 54 Nm.
4. Vyrovnejte otvory v kole se šrouby hlavy a namontujte kolo na hlavu tak, aby ventilek kola směřoval ven (Obrázek 31).

   Poznámka: Přesvědčte se, že montážní plocha kola je v jedné rovině s hlavou.
5. Upevněte kolo na náboj pomocí upevňovacích matic (Obrázek 31).

   Utáhněte upevňovací matice utahovacím momentem 108 až 122 Nm.
6. Zopakujte kroky 1 až 5 pro brzdu a kolo na druhé straně stroje.

Údržba motoru

Bezpečnost při údržbě motoru

- Před kontrolou hladiny oleje nebo jeho doplňováním do klikové skříně vypněte motor, vyjměte klíč a počkejte, až se všechny pohybující se části zastaví.
- Nepřibližujte ruce, nohy, obličej, jiné části těla ani oděv k tlumiči ani jiným horkým povrchům.

Údržba čističe vzduchu

Údržba krytu čističe vzduchu

Servisní interval: Po každých 50 hodinách provozu—Sejměte kryt čističe vzduchu a odstraňte veškeré nečistoty. Nevyjímejte vložku čističe vzduchu.

Po každých 50 hodinách provozu—Odstraňte nečistoty z protiprachového krytu.

Přesvědčte se, zda není kryt čističe vzduchu poškozen, což by mohlo způsobit únik vzduchu. Poškozené těleso čističe vzduchu vyměňte.

Očistěte kryt čističe vzduchu a odstraňte nečistoty z protiprachového krytu, viz Obrázek 38.

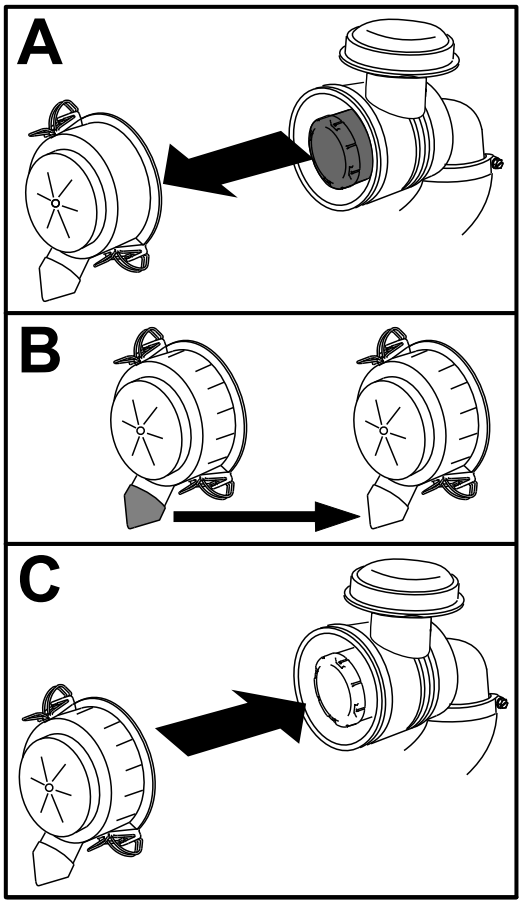

g236567

Obrázek 38

Výměna vložky čističe vzduchu

Servisní interval: Po každých 50 hodinách provozu—Za zvláštních provozních podmínek (viz část „Údržba stroje za zvláštních provozních podmínek“) – vyměňte vložku čističe vzduchu. Pokud je vložka čističe vzduchu znečištěna nebo poškozena, vyměňte ji dříve.

Po každých 100 hodinách provozu—Za normálních provozních podmínek – vyměňte vložku čističe vzduchu. Pokud je vložka čističe vzduchu znečištěna nebo poškozena, vyměňte ji dříve.

Poznámka: Údržbu vložky čističe vzduchu provádějte častěji (po několika hodinách), pokud stroj používáte v extrémně prašném nebo písčitém prostředí.

1. Opatrně vysuňte vložku čističe vzduchu z tělesa čističe vzduchu (Obrázek 39).

   Poznámka: Dejte pozor, abyste čističem vzduchu nenarazili do boční strany tělesa.

   Důležité: **Vložku čističe vzduchu se nepokoušejte čistit.**

2. Přesvědčte se, zda není nová vložka poškozena – zkontrolujte ji pohledem proti jasnému světlu, které vložku zvenčí osvítí.

   Poznámka: Díry ve vložce se budou jevit jako jasné body. Zkontrolujte, zda na vložce nejsou trhliny, tenká vrstva oleje nebo zda není poškozeno pryžové těsnění. Je-li vložka poškozena, nepoužívejte ji.

3. Opatrně zasuňte vložku do tělesa čističe vzduchu.

   Důležité: **Netlačte na měkkou vnitřní část vložky.**

4. Nainstalujte kryt vzduchového filtru stranou s nápisem UP (nahoru) směrem nahoru a zajistěte západky (Obrázek 39).

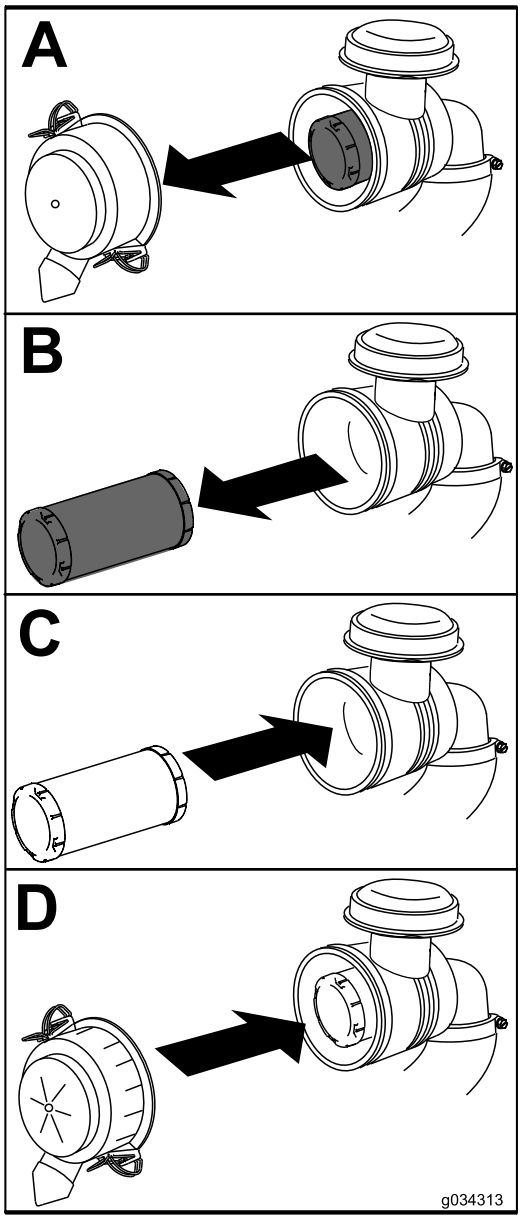

g034313

Obrázek 39

Výměna motorového oleje

Specifikace motorového oleje

Objem klikové skříně: 1,0 l

Typ oleje: detergentní olej s API klasifikací SJ nebo vyšší

Viskozita: viz následující tabulka.

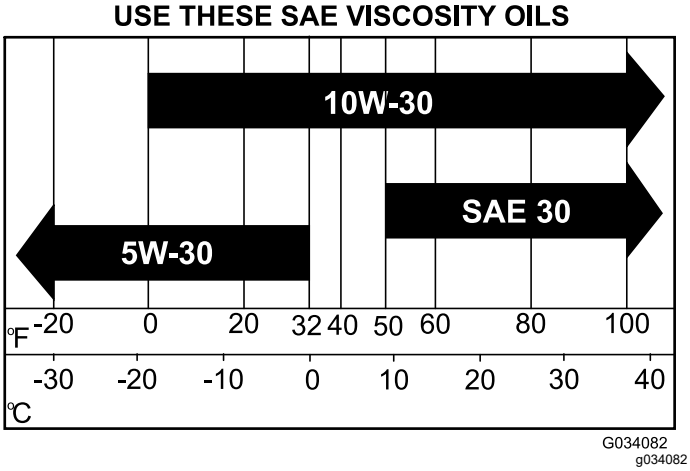

Obrázek 40

Kontrola hladiny motorového oleje

Servisní interval: Při každém použití nebo denně

Poznámka: Motor je dodáván s olejovou náplní v klikové skříni, avšak před a po prvním spuštění motoru zkontrolujte olej.

Poznámka: Pro kontrolu motorového oleje je nejvhodnější doba před zahájením práce na začátku dne, kdy je motor studený. Pokud již motor běžel, před kontrolou nechejte olej alespoň 10 minut stékat zpět do olejové vany. Pokud je hladina oleje nízko, doplňte jej tak, aby jeho hladina sahala ke značce horní hladiny. Nádrž nepřeplňujte.

Zkontrolujte hladinu motorového oleje, viz Obrázek 41.

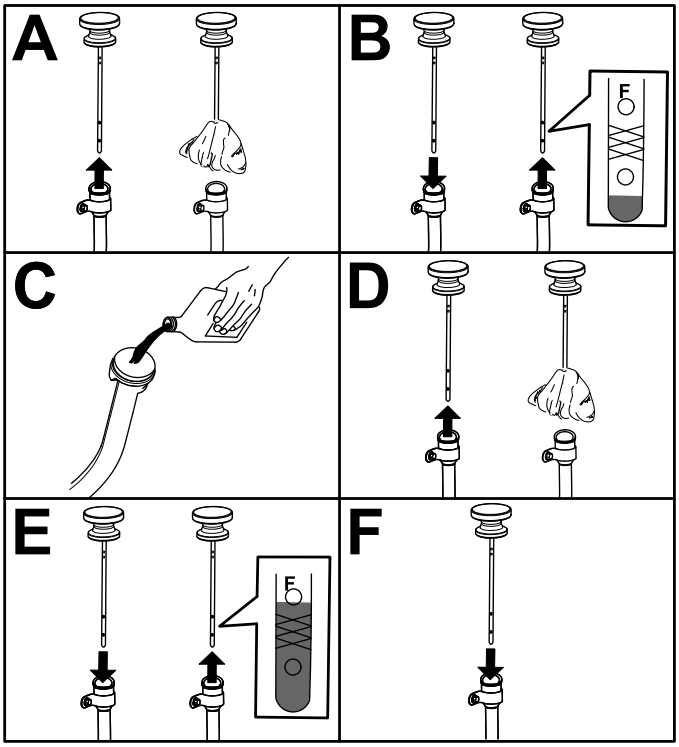

g192771

Obrázek 41

Výměna motorového oleje

Servisní interval: Po prvních 5 hodinách—Vyměňte motorový olej.

Po každých 50 hodinách provozu—Za zvláštních provozních podmínek (viz část „Údržba stroje za zvláštních provozních podmínek“) – vyměňte motorový olej.

Po každých 100 hodinách provozu—Za normálních provozních podmínek – vyměňte motorový olej.

Poznámka: Pokud stroj používáte v extrémně prašném nebo písčitém prostředí, měňte olej častěji.

Poznámka: Použitý motorový olej a olejový filtr odevzdejte do certifikovaného recyklačního střediska.

1. Nastartujte stroj a nechte motor několik minut pracovat.
2. Zaparkujte stroj na rovném povrchu.
3. Zatáhněte parkovací brzdu.
4. Vypněte motor a vyjměte klíč.
5. Zvedněte korbu a zajistěte ji vzpěrou. Postupujte podle pokynů v části Zvednutí korby do servisní polohy (strana 20).
6. Vyměňte motorový olej, viz Obrázek 42.

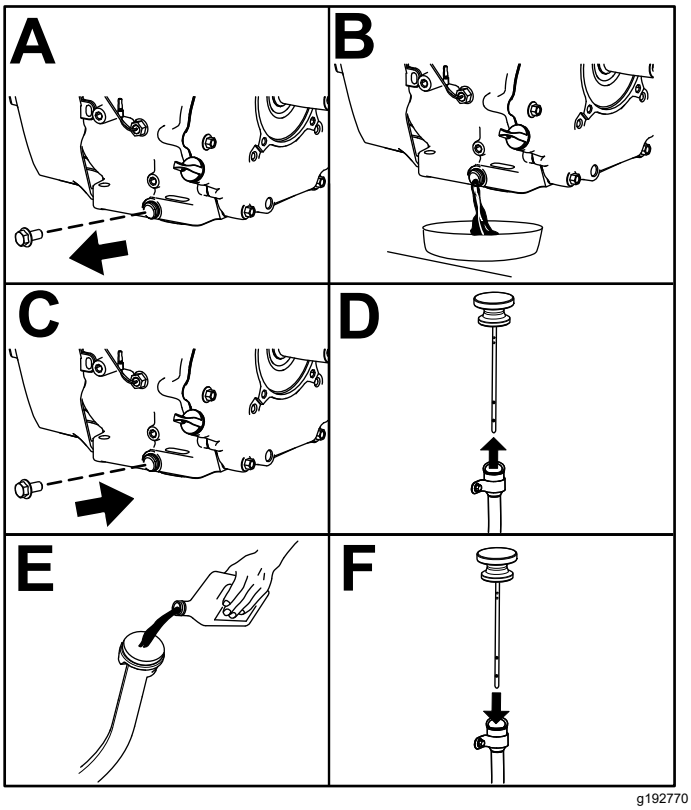

g192770

Obrázek 42

Údržba zapalovací svíčky

Kontrola a výměna zapalovacích svíček

Servisní interval: Po každých 100 hodinách provozu/Každý rok (podle toho, co nastane dříve) Podle potřeby zapalovací svíčku vyměňte.

Typ zapalovací svíčky u stroje s karburátorem: Champion XC12YC

Typ zapalovací svíčky u stroje s přímým vstřikováním paliva (EFI): Champion RC12LC4

Vzdálenost elektrod: 0,76 mm

Důležité: **Prasklou, zanesenou, znečištěnou nebo jinak poškozenou svíčku je třeba vyměnit. Při čištění svíček nepoužívejte tryskání pískem, škrabku ani drátěný kartáč, protože do válce by mohla napadat drť uvolněná ze svíčky. Důsledkem je zpravidla poškození motoru.**

Poznámka: Provozuschopnost zapalovacích svíček je zpravidla dlouhá. Je však nutné je demontovat a zkontrolovat při každé poruše motoru.

1. Očistěte okolí zapalovací svíčky, aby po její demontáži nepronikly do válce žádné nečistoty.
2. Vytáhněte kabel ze svorky zapalovací svíčky.
3. Vytáhněte svíčku z hlavy válce.
4. Zkontrolujte stav vnější elektrody, střední elektrody a izolátoru elektrody, abyste si byli jisti, že nedošlo k jejich poškození (Obrázek 43).

   Poznámka: Nepoužívejte poškozené nebo opotřebené zapalovací svíčky. Vyjmutou svíčku nahraďte novou zapalovací svíčkou předepsaného typu.

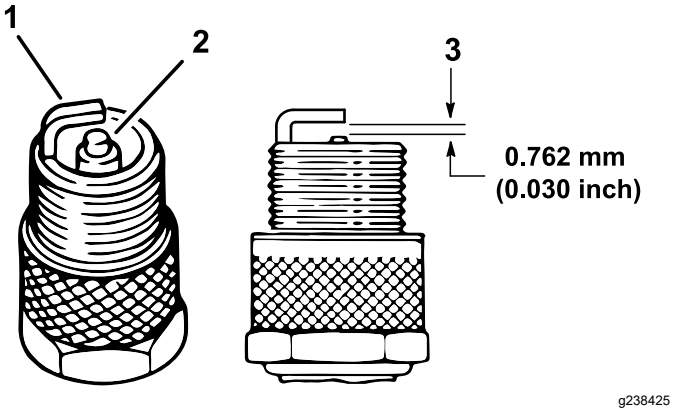

Obrázek 43

1. Izolátor střední elektrody
2. Vnější elektroda
3. Vzdálenost elektrod (není v měřítku)

5. Nastavte vzdálenost mezi střední a vnější elektrodou na 0,76 mm, viz Obrázek 43.
6. Namontujte zapalovací svíčku do hlavy válce a utáhněte ji momentem 27 Nm.
7. Namontujte kabel zapalovací svíčky.
8. Opakujte kroky 1 až 7 pro další zapalovací svíčku.

Nastavení vysokých/nízkých volnoběžných otáček

1. Zvedněte korbu a zajistěte ji vzpěrou.
2. Na pouzdru lanka škrticí klapky povolte přední pojistnou matici a utažením zadní pojistné matice zvyšte nízké volnoběžné otáčky (Obrázek 44).

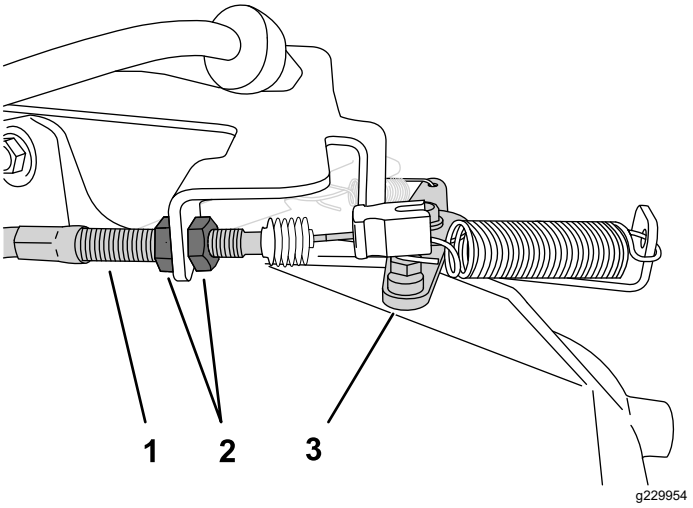

Obrázek 44

1. Pouzdro lanka škrticí klapky
2. Pojistné matice
3. Páka škrticí klapky

3. Pomocí otáčkoměru změřte vysoké volnoběžné otáčky:
   A. Uveďte řadicí páku do NEUTRÁLNÍ polohy.
   B. Nastartujte motor.
   C. Zcela sešlápněte plynový pedál a pomocí otáčkoměru změřte otáčky motoru; ty by se měly pohybovat v rozmezí 3 650 až 3 750 ot/min. Pokud tomu tak není, vypněte motor a seřiďte pojistné matice lanka.

   Důležité: **Vysoké volnoběžné otáčky nesnižujte. Pomocí otáčkoměru se přesvědčte, zda jsou vysoké volnoběžné otáčky v rozmezí 3 650 až 3 750 ot/min.**
4. Snižte a zajistěte nákladní korbu.

Údržba palivového systému

Kontrola palivového potrubí a spojek

Servisní interval: Po každých 400 hodinách provozu/Každý rok (podle toho, co nastane dříve)

Zkontrolujte, zda palivové potrubí, spoje a svorky nejsou narušené nebo poškozené a spojky nejsou uvolněné.

Poznámka: Před použitím vozidla opravte veškeré poškozené nebo netěsnící součásti palivového systému.

Výměna palivového filtru

Servisní interval: Po každých 400 hodinách provozu/Každý rok (podle toho, co nastane dříve)

1. Zaparkujte stroj na rovném povrchu.
2. Zatáhněte parkovací brzdu.
3. Vypněte motor a vyjměte klíč.
4. Zvedněte nákladní korbu a podepřete ji vzpěrou.
5. Odpojte akumulátor. Postupujte podle pokynů v části Odpojení akumulátoru (strana 41).
6. Pod palivový filtr umístěte čistou nádobu a palivový filtr vyměňte, viz Obrázek 45.

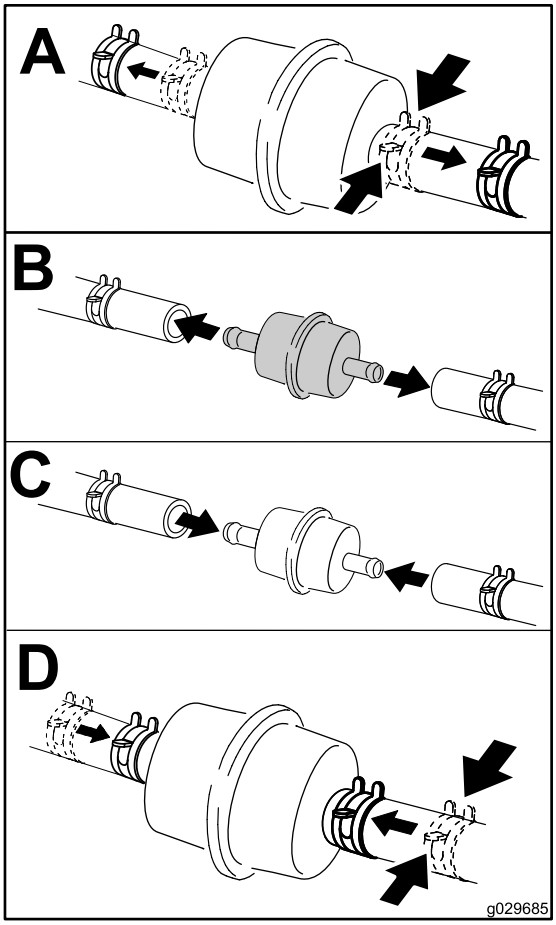

g029685

Obrázek 45

7. Připojte akumulátor a spusťte korbu dolů. Postupujte podle pokynů v části Zapojení akumulátoru (strana 42).

Údržba nádrže s aktivním uhlím

Kontrola vzduchového filtru nádrže s aktivním uhlím

Servisní interval: Po prvních 50 hodinách

Po každých 200 hodinách provozu

Zkontrolujte otvor ve spodní části vzduchového filtru nádrže s aktivním uhlím. Musí být čistý a neblokovaný nečistotami nebo překážkami (Obrázek 46).

Vyčistěte vzduchový filtr nádrže s aktivním uhlím čistým stlačeným vzduchem.

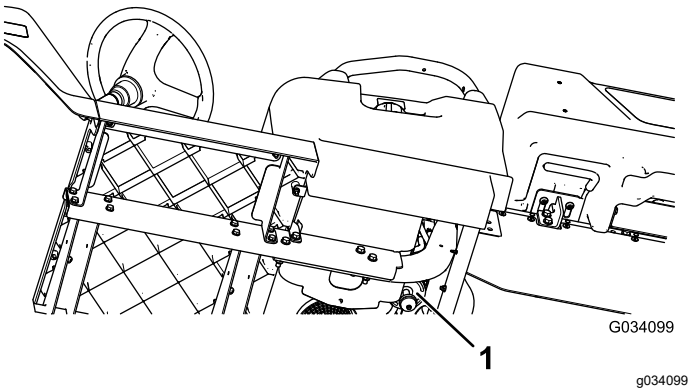

Obrázek 46

Nachází se pod sedadlem řidiče

1. Otvor vzduchového filtru

Údržba elektrického systému

Bezpečnost při práci s elektrickým systémem

- Před opravou odpojte akumulátor. Nejprve odpojte záporný konektor a potom kladný. Jako první připojte kladnou svorku a jako poslední zápornou svorku.
- Akumulátor dobíjejte v dobře větraném otevřeném prostoru a v dostatečné vzdálenosti od zdroje jiskření nebo ohně. Před připojením nebo odpojením akumulátoru nejprve odpojte nabíječku. Noste ochranný oděv a používejte izolované nástroje.

Údržba akumulátoru

Napětí akumulátoru: 12 V, 300 A (při studeném startu) při teplotě –18 °C.

- Akumulátor vždy udržujte v čistotě a v plně nabitém stavu.
- Jestliže na vývodech akumulátoru zjistíte korozi, očistěte je roztokem připraveným ze čtyř dílů vody a jednoho dílu jedlé sody.
- Po očištění natřete póly akumulátoru tenkou vrstvou mazacího tuku, abyste zabránili jejich korozi.

Odpojení akumulátoru

⚠ DŮLEŽITÉ UPOZORNĚNÍ

Nesprávné vedení kabelů akumulátoru by mohlo způsobit poškození vozidla a kabely by mohly zapříčinit jiskření. Jiskry by mohly zapříčinit explozi plynů z akumulátoru a následné zranění osob.

- **Vždy odpojujte nejprve záporný (černý) kabel akumulátoru a teprve potom kladný (červený) kabel akumulátoru.**
- **Vždy připojujte nejdříve kladný (červený) kabel akumulátoru a potom záporný (černý) kabel.**
- **Upevňovací třmen musí být vždy na místě, aby akumulátor chránil a zajišťoval.**

⚠ DŮLEŽITÉ UPOZORNĚNÍ

Vývody akumulátoru nebo kovové nástroje by mohly způsobit zkrat proti kovovým součástem stroje a způsobit jiskření. Jiskry by mohly zapříčinit explozi plynů z akumulátoru a následné zranění osob.

- **Při vyjímání nebo montáži akumulátoru dbejte na to, aby se vývody akumulátoru nedotýkaly žádných kovových částí stroje.**
- **Dejte pozor, abyste kovovým nástrojem nezkratovali vývody akumulátoru proti kovovým částem stroje.**

Odpojte akumulátor, viz Obrázek 47.

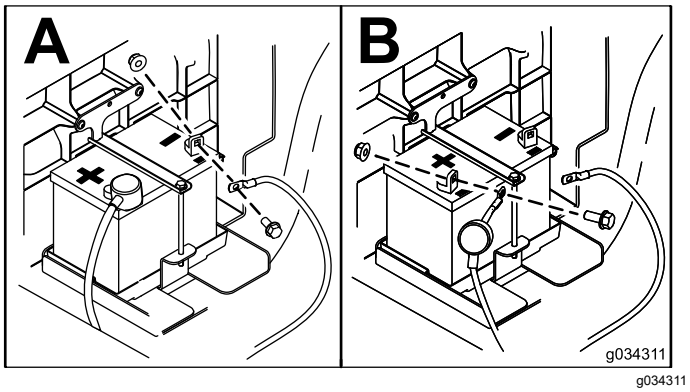

g034311

Obrázek 47

Vyjmutí akumulátoru

1. Odpojte kabely akumulátoru; postupujte podle pokynů v části Odpojení akumulátoru (strana 41).
2. Demontujte akumulátor, viz Obrázek 48.

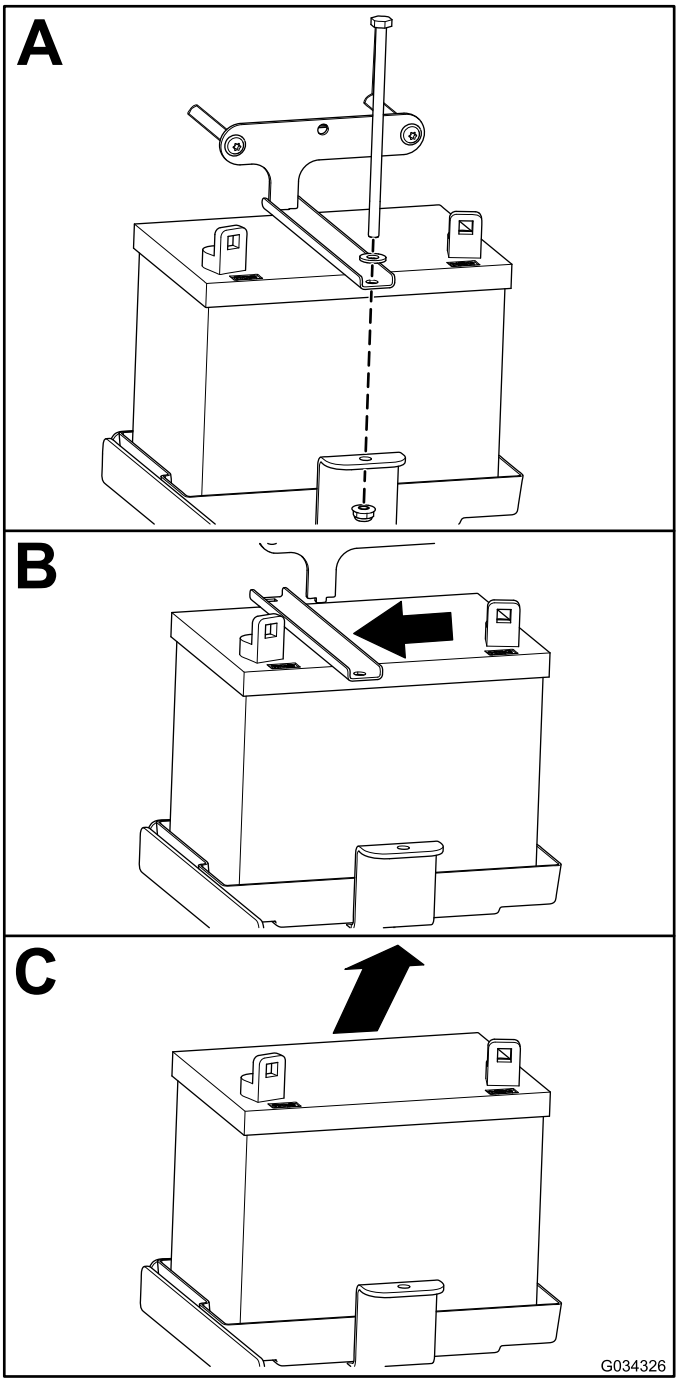

g034326

Obrázek 48

Montáž akumulátoru

1. Namontujte akumulátor, viz Obrázek 49.

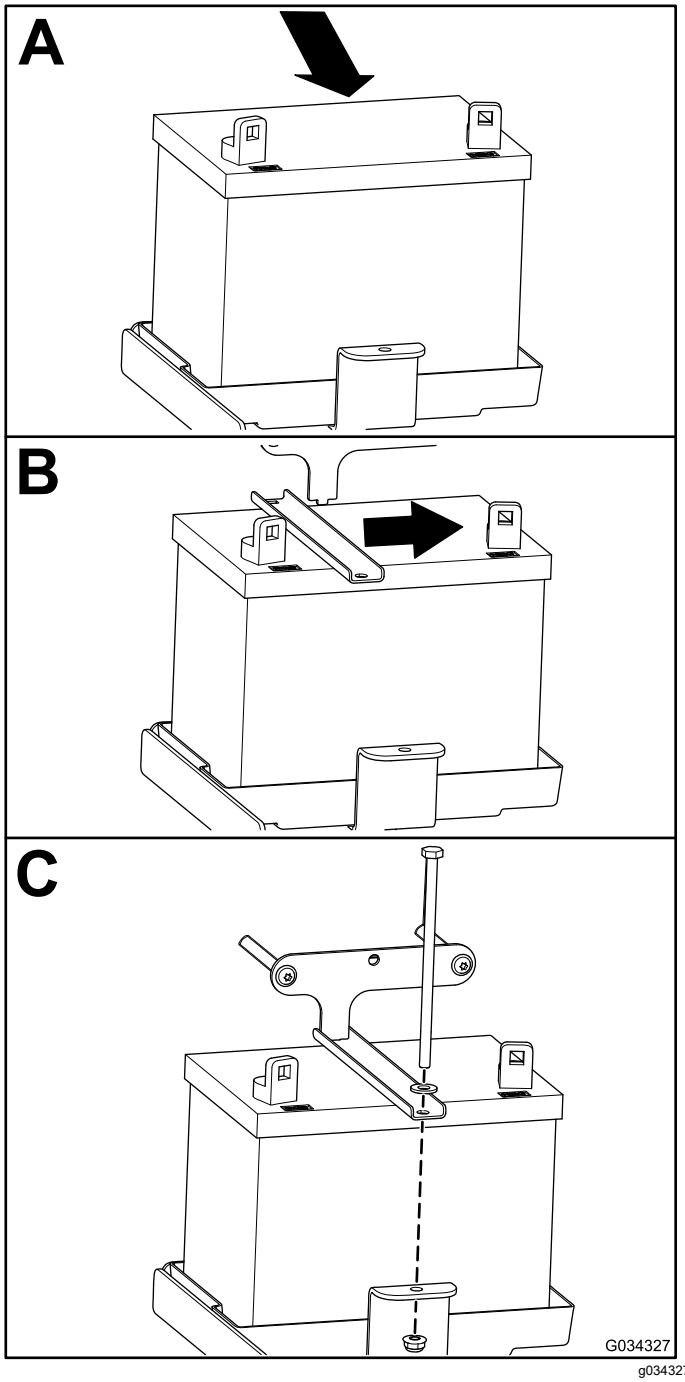

Obrázek 49

2. Připojte kabely akumulátoru. Postupujte podle pokynů v části Zapojení akumulátoru (strana 42).

Zapojení akumulátoru

Připojte akumulátor, viz Obrázek 50.

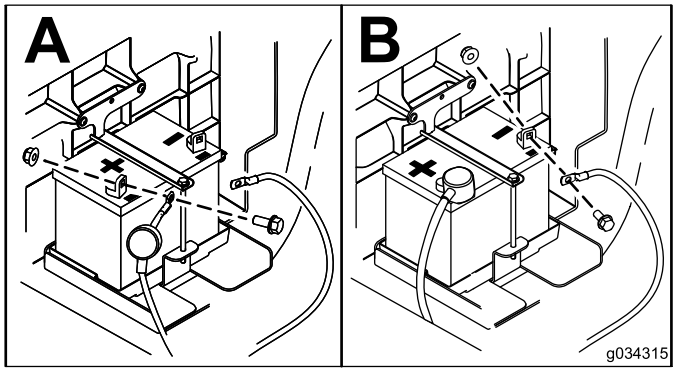

Obrázek 50

Dobíjení akumulátoru

⚠ DŮLEŽITÉ UPOZORNĚNÍ

Při nabíjení akumulátoru vznikají plyny, které mohou explodovat.

V blízkosti akumulátoru nikdy nekuřte a neuchovávejte akumulátor v blízkosti jisker a otevřeného ohně.

Důležité: **Akumulátor neustále udržujte v plně nabitém stavu. Toto je obzvláště důležité proto, aby nedošlo k poškození akumulátoru při teplotě nižší než 0 °C.**

1. Vyjměte z vozidla akumulátor. Postupujte podle pokynů v části Vyjmutí akumulátoru (strana 41).
2. Připojte k pólům akumulátoru nabíječku dodávající proud 3–4 A. Akumulátor nabíjejte proudem 3–4 A po dobu 4 až 8 hodin (12 V).

   Poznámka: Akumulátor nepřebíjejte.
3. Namontujte akumulátor, viz Montáž akumulátoru (strana 42).

Skladování akumulátoru

Pokud hodláte stroj skladovat déle než 30 dnů, vyjměte akumulátor a plně jej nabijte. Uložte jej na polici nebo ve vozidle. Ponechte kabely odpojené, pokud je akumulátor uložen na vozidle. Uložte akumulátor v chladném prostředí, aby nedocházelo k jeho rychlému vybití. Aby nedošlo ke zmrznutí akumulátoru, zcela jej nabijte.

Výměna pojistek

Pro modely s karburátorem

V elektrickém systému jsou 4 pojistky; ostatní otvory jsou volné pro volitelnou výbavu. Ty jsou umístěny pod sestavou sedadla (Obrázek 51).

Klakson	30 A
Hlavní napájení	15 A
Světlomety	10 A
Napájecí USB zásuvka/volitelná výbava	10 A
Volitelná souprava zvedání – volné	15 A

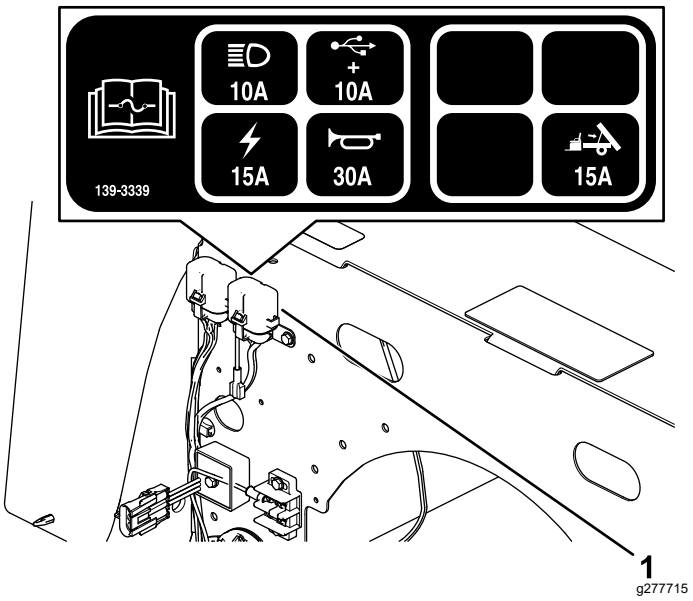

Obrázek 51

1. Blok pojistek

Po modely s přímým vstřikováním EFI

V elektrickém systému je 5 pojistek; ostatní otvory jsou volné pro volitelnou výbavu. Ty jsou umístěny pod sestavou sedadla (Obrázek 52).

Klakson	30 A
Hlavní napájení	15 A
Světlomety	10 A
Napájecí USB zásuvka/volitelná výbava	10 A
Palivo	10 A
Volitelná souprava zvedání – volné	15 A

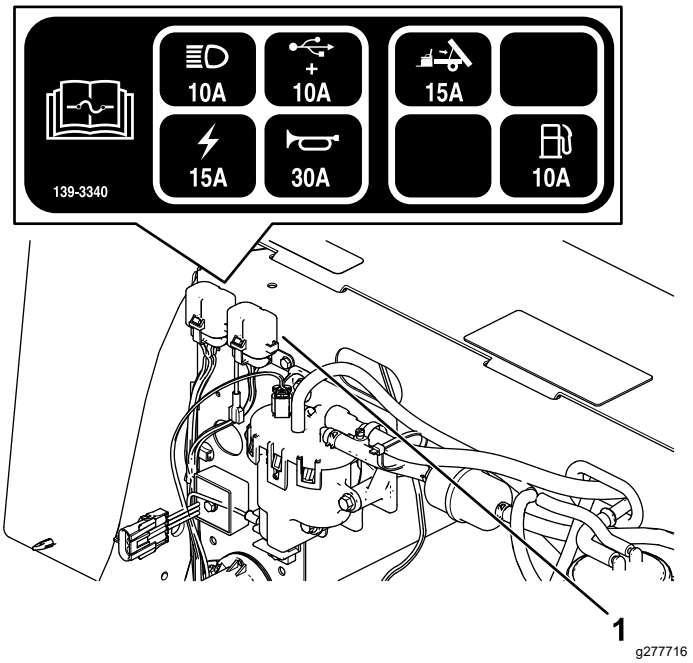

Obrázek 52

1. Blok pojistek

Údržba světlometů

Výměna světlometu

Specifikace: Viz *katalog dílů*.

1. Odpojte akumulátor. Postupujte podle pokynů v části Odpojení akumulátoru (strana 41).
2. Otevřete kapotu.
3. Odpojte elektrický konektor svazku vodičů od konektoru nové sestavy světlometu (Obrázek 53).

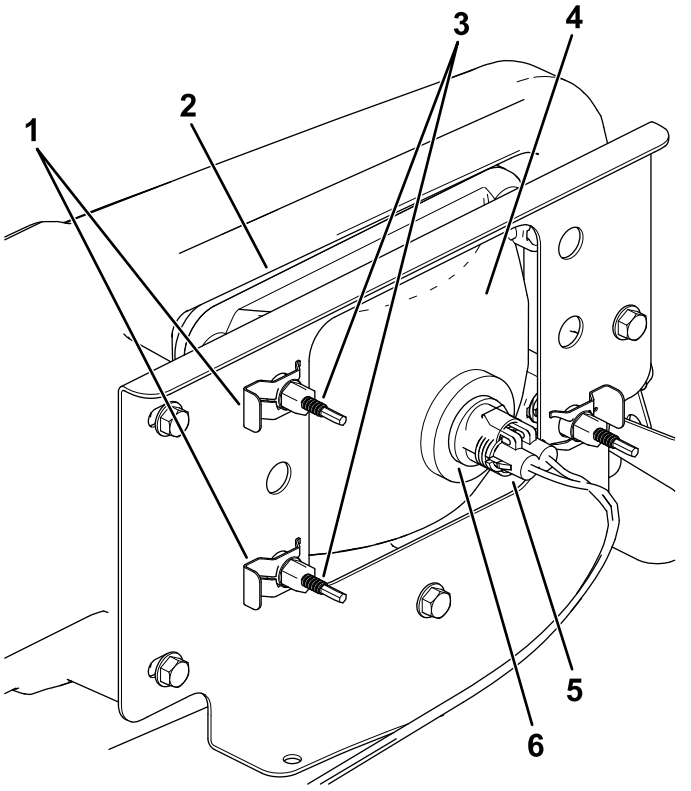

Obrázek 53

1. Rychloupínací příchytka
2. Otvor v nárazníku
3. Stavěcí šroub
4. Světlomet
5. Elektrický konektor svazku vodičů
6. Sestava světlometu

4. Demontujte rychloupínací příchytky upevňující světlomet k držáku světlometu (Obrázek 53).

   Poznámka: Všechny součásti uschovejte pro montáž nového světlometu.
5. Vyjměte sestavu světlometu posunutím dopředu otvorem v předním nárazníku (Obrázek 53).
6. Namontujte nový světlomet otvorem v nárazníku (Obrázek 53).

   Poznámka: Polohovací kolíky musí být zarovnané s otvory v montážním držáku za nárazníkem.
7. Montážní celek světlometu zajistěte pomocí rychloupínacích příchytek, jež jste demontovali v kroku 4.
8. Připojte elektrický konektor svazku vodičů ke konektoru sestavy světlometu (Obrázek 53).
9. Seřiďte světlomety tak, aby světelné paprsky směřovaly do určeného místa; postupujte podle pokynů v části Seřízení světlometů (strana 44).

Seřízení světlometů

Po každé demontáži a montáži světlometu je nutné provést jeho seřízení níže uvedeným postupem.

1. Zaparkujte stroj na rovném povrchu tak, aby byly světlomety vzdáleny přibližně 7,6 m od stěny (Obrázek 54).
2. Změřte vzdálenost od země ke středu světlometu a ve stejné výšce vytvořte značku na stěně.
3. Otočte klíčovým spínačem do ZAPNUTÉ polohy a zapněte světlomety.
4. Všimněte si, kam směřují paprsky světlometů na stěně.

   Nejjasnější část světelného paprsku musí být 20 cm pod značkou na stěně (Obrázek 54).

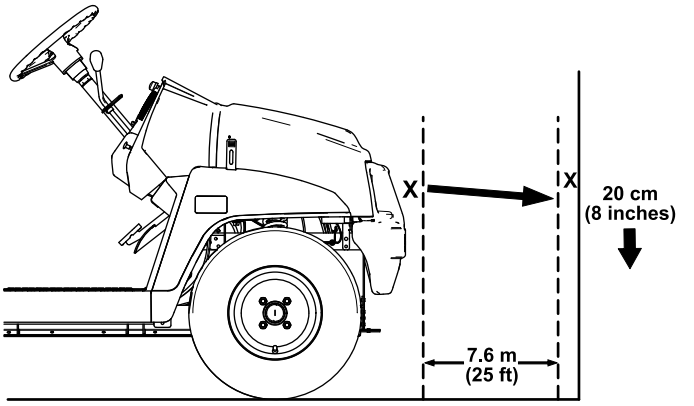

Obrázek 54

5. V zadní části montážního celku světla otáčením stavěcích šroubů (Obrázek 53) natočte montážní celek světla a vyrovnejte polohu světelného paprsku.
6. Připojte akumulátor a spusťte nákladní korbu; postupujte podle pokynů v části Zapojení akumulátoru (strana 42).

Údržba hnací soustavy

Údržba pneumatik

Servisní interval: Po každých 100 hodinách provozu—Zkontrolujte stav pneumatik a ráfků.

Po každých 100 hodinách provozu—Utáhněte matice šroubů pro upevnění kol.

1. Zkontrolujte, zda nejsou pneumatiky a ráfky opotřebené nebo poškozené.

   Poznámka: Při provozních nehodách, například najetí na obrubník, může dojít k poškození pneumatiky nebo ráfku a také k narušení geometrie kol. Proto po nehodě zkontrolujte stav pneumatik.

2. Matice kol utáhněte na utahovací moment 108 až 122 Nm.

Kontrola součástí řízení a zavěšení

Servisní interval: Po každých 100 hodinách provozu—Zkontrolujte řízení a zavěšení a ujistěte se, že nejsou uvolněny nebo poškozeny součásti.

Nastavte volant do středové polohy (Obrázek 55) a otočte jím doleva nebo doprava. Pokud otočíte volant doleva nebo doprava o více než 13 mm a pneumatiky se nepohnou, zkontrolujte následující součásti řízení a zavěšení a ujistěte, že nejsou uvolněny nebo poškozeny.

- Hřídel řízení ke kloubu sestavy hřebenové tyče

  Důležité: **Zkontrolujte stav a zajištění těsnění hřídele pastorku (Obrázek 56).**

- Táhla sestavy hřebenové tyče

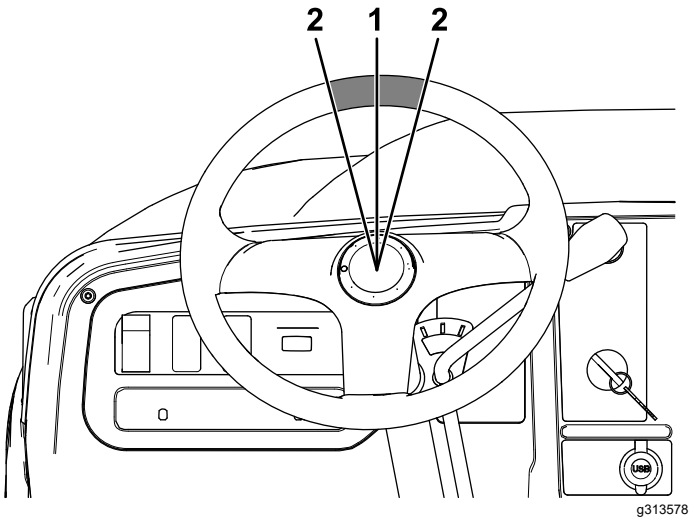

Obrázek 55

1. Volant ve středové poloze 2. 13 mm od středu volantu

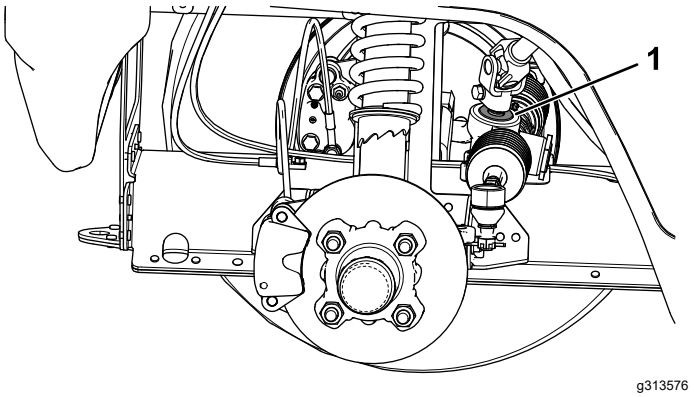

Obrázek 56

1. Těsnění hřídele pastorku

Seřízení geometrie předních kol

Servisní interval: Po každých 100 hodinách provozu/Každý rok (podle toho, co nastane dříve)—Zkontrolujte odklon a sbíhavost předních kol.

Příprava na seřízení odklonu a sbíhavosti kol

1. Zkontrolujte, zda je v předních pneumatikách tlak 82 kPa (12 psi).
2. Buď umístěte na sedadlo řidiče závaží o hmotnosti průměrného řidiče vozidla, nebo požádejte řidiče, aby se na sedadlo posadil. Závaží nebo obsluha musí zůstat na sedadle po celou dobu postupu seřizování.
3. Na rovině přemístěte vozidlo přímo vzad o 2 až 3 m a potom přímo vpřed do původní výchozí

polohy. Tím usadíte zavěšení do provozní polohy.

Seřízení odklonu

Nářadí, které musí zajistit majitel: maticový klíč, díl Toro 132-5069; obraťte se na autorizovaného prodejce Toro.

Důležité: **Seřízení odklonu kol proveďte jen, když používáte čelní přídavné zařízení, nebo jsou-li pneumatiky nerovnoměrně opotřebené.**

1. Odklon zkontrolujte na každém kole; jeho hodnota by měla být co nejblíže k hodnotě „0“.

   Poznámka: Pneumatiky by měly být vyrovnány tak, aby byl běhoun na zemi rovnoměrně položen a nedocházelo k nestejnoměrnému sjíždění.

2. Je-li odklon kol nesprávný, pomocí maticového klíče otáčejte kroužkem na tlumiči tak, aby se kola vyrovnala (Obrázek 57).

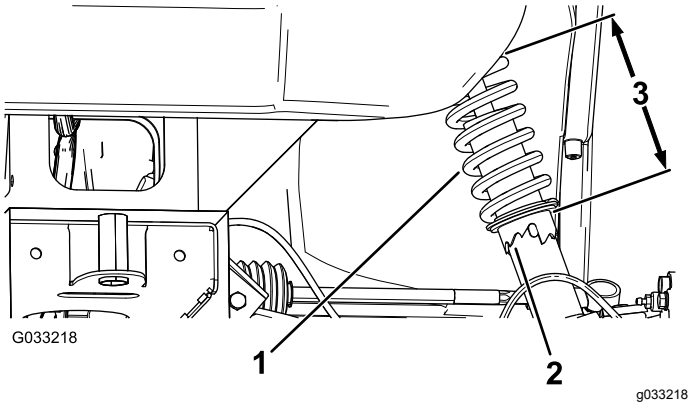

Obrázek 57

1. Pružina tlumiče kmitů
2. Nákružek
3. Délka pružiny

Seřízení sbíhavosti a předních kol

Důležité: **Před seřizováním sbíhavosti se přesvědčte, zda je odklon kol nastaven co nejblíže k hodnotě „0“; viz Seřízení odklonu (strana 46).**

1. Přední kola musí směřovat v přímém směru jízdy.
2. Změřte vzdálenost mezi předními koly ve výšce nápravy jak vpředu, tak vzadu (Obrázek 58).

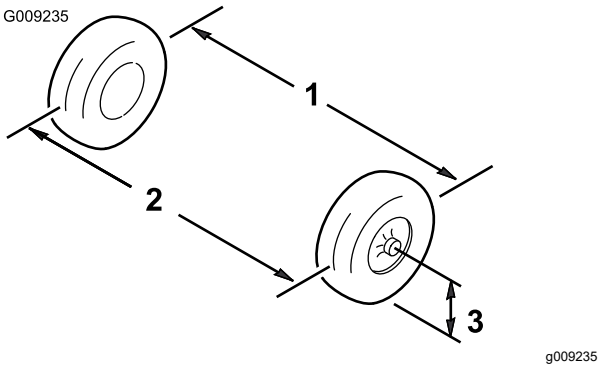

Obrázek 58

1. Vzdálenost os kol vzadu
2. Vzdálenost os kol vpředu
3. Osa nápravy

3. Není-li naměřená hodnota v rozmezí 0 až 6 mm, povolte pojistné matice na obou vnějších koncích spojovacích tyčí (Obrázek 59).

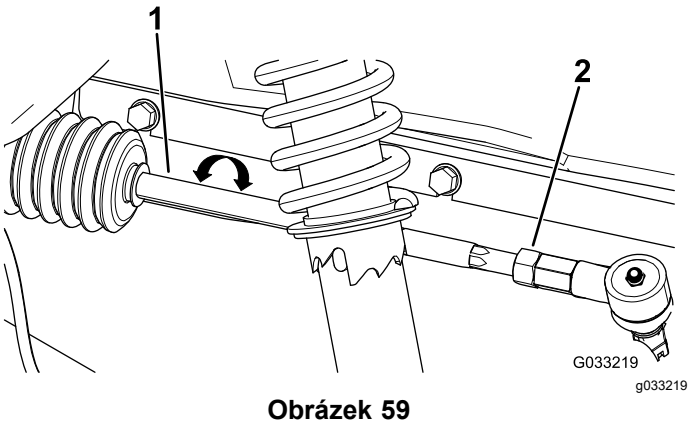

Obrázek 59

1. Spojovací tyč
2. Pojistná matice

4. Otáčením oběma spojovacími tyčemi pohybujte přední stranou kola dovnitř nebo ven.
5. Po správném seřízení utáhněte pojistné matice spojovacích tyčí.
6. Dráha volantu musí být v obou směrech stejná.

Kontrola hladiny kapaliny převodovky s rozvodovkou

Servisní interval: Po každých 100 hodinách provozu

Typ kapaliny: SAE 80W-90 (API MT-1) nebo SAE 80W-90 (API GL-5)

1. Zaparkujte stroj na rovném povrchu.
2. Zatáhněte parkovací brzdu.
3. Vypněte motor a vyjměte klíč.
4. Demontujte zátku plnicího otvoru na převodovce s rozvodovkou (Obrázek 60).

Poznámka: Hladina kapaliny by měla dosahovat ke spodnímu okraji zátky plnicího otvoru.

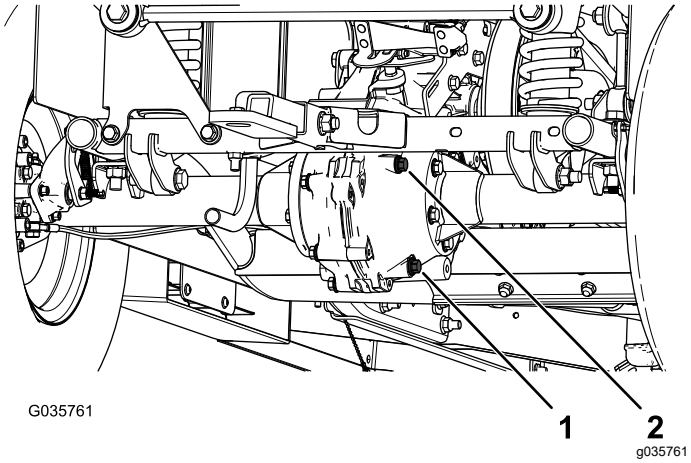

Obrázek 60

1. Zátka vypouštěcího otvoru 2. Zátka plnicího otvoru

5. Pokud je hladina kapaliny nízká, demontujte zátku plnicího otvoru a doplňujte předepsanou kapalinu, dokud nezačne vytékat z otvoru (Obrázek 60).
6. Namontujte zpět zátku plnicího otvoru a utáhněte ji na utahovací moment 20–27 Nm.

Výměna kapaliny v převodovce s rozvodovkou

Servisní interval: Po každých 800 hodinách provozu/Každý rok (podle toho, co nastane dříve)

Typ kapaliny: SAE 80W-90 (API MT-1) nebo SAE 80W-90 (API GL-5)

Množství kapaliny: 1,6 l

1. Pod zátku vypouštěcího otvoru (Obrázek 60) umístěte sběrnou nádobu.
2. Demontujte zátku plnicího otvoru a těsnění (Obrázek 60).

   Poznámka: Zátku plnicího otvoru a těsnění uschovejte pro montáž v kroku 6.
3. Demontujte zátku vypouštěcího otvoru a těsnění a vypusťte veškerý obsah kapaliny (Obrázek 60).

   Poznámka: Zátku vypouštěcího otvoru a těsnění uschovejte pro montáž v kroku 4.
4. Namontujte zátku vypouštěcího otvoru a těsnění a utáhněte ji na utahovací moment 20 až 27 Nm.
5. Naplňte převodovku s rozvodovkou specifikovanou kapalinou tak, aby začala vytékat z plnicího otvoru.
6. Namontujte zpět zátku plnicího otvoru a těsnění a utáhněte ji na utahovací moment 20 až 27 Nm.

Kontrola řazení neutrální polohy

Servisní interval: Po každých 100 hodinách provozu

Během provádění běžné údržby a/nebo diagnostiky motoru musí být zařazen NEUTRÁLNÍ STUPEŇ převodovky. Stroj je vybaven NEUTRÁLNÍ polohou řadicí páky, která ovládá volnoběh převodovky s rozvodovkou. Chcete-li se přesvědčit, že řadicí páka v neutrální poloze správně ovládá volnoběh převodovky, postupujte následovně:

1. Přesuňte řadicí páku do polohy NEUTRÁLU.
2. Otáčením sekundární spojkou (Obrázek 67) zkontrolujte, zda se v NEUTRÁLNÍ poloze volně otáčí.
3. Přesuňte řadicí páku do polohy jízdy DOPŘEDU.
4. Otáčením sekundární spojkou (Obrázek 67) zkontrolujte, zda se otáčejí zadní kola.
5. Přesuňte řadicí páku do polohy jízdy DOZADU.
6. Otáčením sekundární spojkou (Obrázek 67) zkontrolujte, zda se otáčejí zadní kola.
7. Pokud některá z těchto kontrol selže, přejděte na Nastavení řazení neutrální polohy (strana 47).

Nastavení řazení neutrální polohy

1. Povolte pojistné matice na lanku řazení převodových stupňů a podle potřeby je nastavte (Obrázek 61).

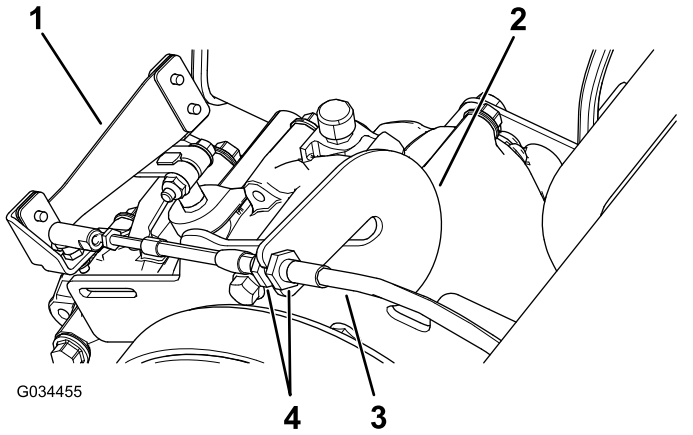

Obrázek 61

1. Řadicí páka
2. Páka stavěcího šroubu
3. Lanko řazení převodových stupňů
4. Pojistné matice

2. Proveďte zkoušku polohy řazení převodových stupňů otočením řadicí páky do 3 různých poloh a zkontrolujte, zda se řadicí páka (Obrázek 61) při řazení převodových stupňů správně posouvá; viz Řadicí páka a indikátor řazení převodových stupňů (strana 13).
3. Opakováním kroků v části Kontrola řazení neutrální polohy (strana 47) ověřte, zda správně pracují všechny polohy.

Údržba spojky primárního pohonu

Servisní interval: Po každých 400 hodinách provozu/Každý rok (podle toho, co nastane dříve)

⚠ VÝSTRAHA

Prach ve spojce se dostane do vzduchu a může poškodit zrak nebo jej můžete vdechnout, což může vést k dýchacím potížím.

Při této činnosti noste ochranné brýle a protiprachovou masku nebo jinou ochranu zraku a dýchacích cest.

1. Zvedněte a zajistěte nákladní korbu.
2. Demontujte 3 šrouby, kterými je kryt připevněn ke spojce, a kryt sejměte (Obrázek 62).

   Poznámka: Kryt a šrouby uschovejte pro další montáž.

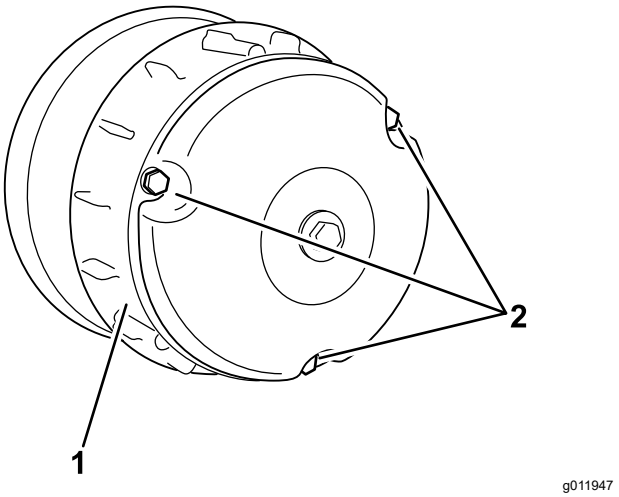

Obrázek 62

1. Kryt
2. Šrouby

3. Stlačeným vzduchem důkladně očistěte vnitřek krytu a vnitřní součásti spojky.
4. Osaďte kryt spojky a zajistěte ho 3 šrouby (Obrázek 62), které jste demontovali v kroku 2.
5. Spusťte korbu dolů.

Snížení maximální rychlosti

⚠ VÝSTRAHA

Prach ve spojce se dostane do vzduchu a může poškodit zrak nebo jej můžete vdechnout, což může vést k dýchacím potížím.

Při této činnosti noste ochranné brýle a protiprachovou masku nebo jinou ochranu zraku a dýchacích cest.

1. Zvedněte a zajistěte korbu; postupujte podle pokynů v části Zvednutí korby do servisní polohy (strana 20).
2. Demontujte šrouby, jež upevňují kryt primární spojky, viz Obrázek 63.

   Důležité: **Při demontáži krytu spojky si počínejte opatrně, neboť pružina je pod tlakem.**

   Důležité: **Zaznamenejte si orientaci značky X na krytech spojky a montážních celcích spojky pro pozdější montáž.**

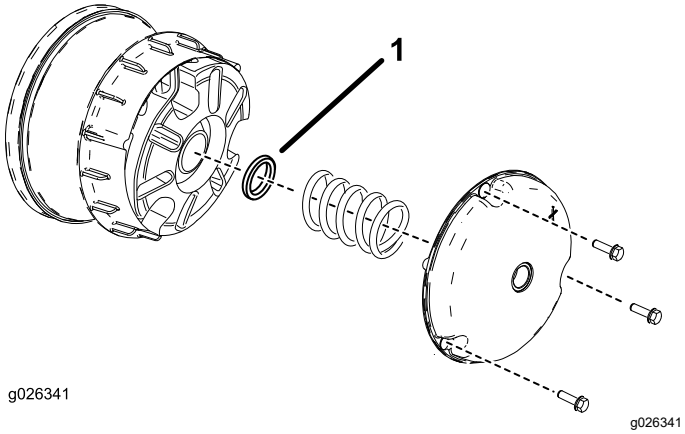

Obrázek 63

1. Rozpěrný kroužek spojky

3. Vyjměte pružinu.
4. K nastavení maximální rychlosti přidejte nebo odeberte rozpěrné kroužky. Počet potřebných rozpěrných kroužků určíte podle následující tabulky.

Rozpěrné kroužky	Maximální rychlost
2 (standardně)	25,7 km/h (standardně)
3	19,3 km/h
4	14,5 km/h
5	9,7 km/h
6	6,44 km/h

Důležité: **Pokud nejsou vloženy alespoň 2 rozpěrné kroužky spojky, stroj nepoužívejte.**

5. Nainstalujte pružinu a kryt spojky.

Důležité: **Přesvědčte se, zda je značka X umístěna v původní poloze.**

6. Šrouby utáhněte na utahovací moment 179 až 228 Nm.

Údržba chladícího systému

Bezpečnost při práci s chladicím systémem

- Po požití chladicí kapaliny motoru hrozí otrava; udržujte ji tedy mimo dosah dětí a zvířat.
- Vypuštění horké chladicí kapaliny pod tlakem nebo kontakt s horkým chladičem a okolními částmi mohou způsobit vážná popálení.
  - Před otevřením uzávěru chladiče nechejte motor vychladnout po dobu alespoň 15 minut.
  - Při otevírání uzávěru chladiče použijte hadr a uzávěr otevírejte pomalu, aby mohla uniknout pára.
- Pokud nejsou kryty na svém místě, stroj nepoužívejte.
- Udržujte prsty, ruce a oděv v bezpečné vzdálenosti od rotujícího ventilátoru a hnacího řemene.
- Před prováděním údržby vypněte motor a vyjměte klíč.

Čištění ploch pro chlazení motoru

Servisní interval: Po každých 100 hodinách provozu
Chladicí systém čistěte dvakrát častěji při použití stroje za zvláštních provozních podmínek; postupujte podle pokynů v části „Údržba stroje za zvláštních provozních podmínek“.

Důležité: **Provozování motoru se zablokovanou otočnou clonou, špinavými nebo zanesenými chladicími žebry nebo s demontovanými chladicími krycími plechy může zapříčiní poškození motoru v důsledku přehřátí.**

Důležité: **Motor nikdy nečistěte vysokotlakou myčkou, protože voda by mohla znečistit palivový systém.**

Vyčistěte vstupní chladicí žebra a vnější plochy motoru.

Poznámka: Ve zvláště prašných podmínkách a při velkém znečištění provádějte čištění chladicích součástí motoru častěji.

Údržba brzd

Kontrola parkovací brzdy

1. Zatáhněte parkovací brzdu přitažením páky parkovací brzdy směrem k sobě tak, abyste cítili odpor.
2. Pokud při zatažení parkovací brzdy směrem k sobě nepocítíte odpor v rozmezí 11,4 až 16,5 cm od symbolu „P“ na panelu, pak je parkovací brzdu nutné seřídit; viz Seřízení parkovací brzdy (strana 50).

Seřízení parkovací brzdy

1. Parkovací brzda musí být uvolněná.
2. Pomocí montážních stolic zvedněte zadní část stroje; viz Zvednutí stroje (strana 29).
3. Budou potřebné dva klíče: jedním klíčem přidržujte seřizovací kolík na třmenu v poloze a druhým klíčem povolte pojistnou matici o 1/4 otáčky (Obrázek 64).

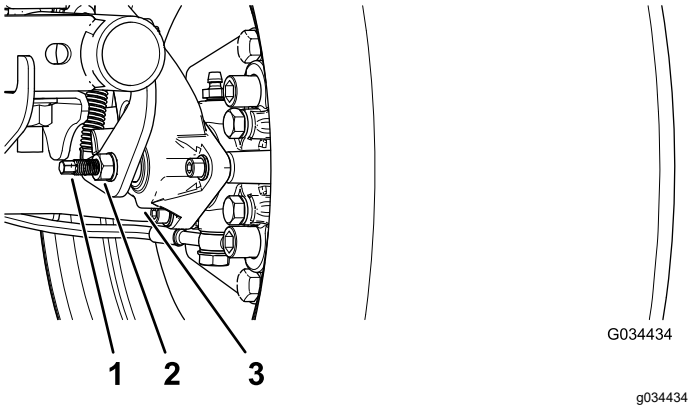

Obrázek 64

1. Seřizovací kolík
2. Pojistná matice
3. Třmen

4. Přidržujte seřizovací kolík a pojistnou matici v poloze a zašroubováním seřizovacího kolíku dotáhněte brzdu (Obrázek 64).

   Poznámka: Tento úkon provádějte, dokud při otáčení neucítíte odpor kola.
5. Přidržujte seřizovací kolík a pojistnou matici v poloze a povolte o 1/4 otáčky (Obrázek 64).
6. Přidržujte seřizovací kolík a pojistnou matici v poloze a utáhněte pojistnou matici (Obrázek 64).
7. Krok 1 až 6 proveďte rovněž na druhé straně.
8. Zkontrolujte, zda je parkovací brzda správně napnutá; viz Kontrola parkovací brzdy (strana 50).

Poznámka: Pokud nelze nastavit požadované napnutí parkovací brzdy, mohou být opotřebené brzdové destičky a je třeba je vyměnit. Pomoc vám poskytne autorizovaný prodejce Toro.

Kontrola hladiny brzdové kapaliny

Servisní interval: Při každém použití nebo denně
Hladinu brzdové kapaliny kontrolujte vždy před prvním spuštěním motoru.

Typ brzdové kapaliny: DOT 3

1. Zaparkujte stroj na rovném povrchu.
2. Zatáhněte parkovací brzdu.
3. Vypněte motor a vyjměte klíč.
4. Zvednutím kapoty získáte přístup k hlavnímu brzdovému válci a nádrži (Obrázek 65).

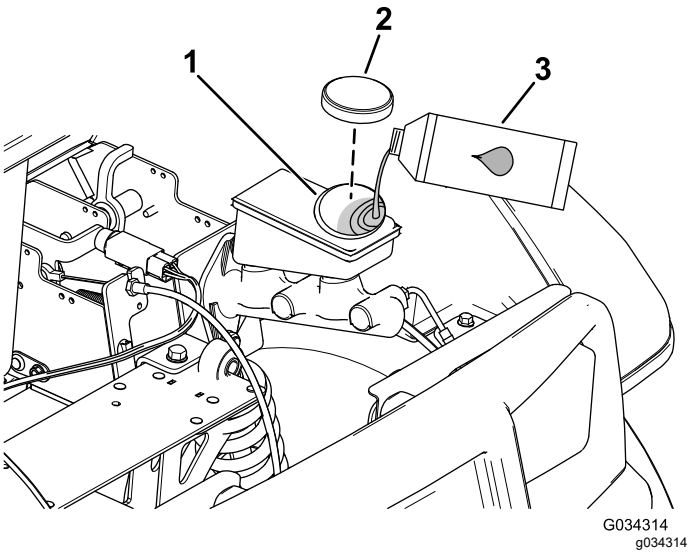

Obrázek 65

1. Plnicí hrdlo (nádrže)
2. Uzávěr nádrže
3. Brzdová kapalina DOT 3

5. Zkontrolujte výšku hladiny kapaliny na boční stěně nádrže (Obrázek 66).

   Poznámka: Hladina musí být nad ryskou označující minimální výšku hladiny.

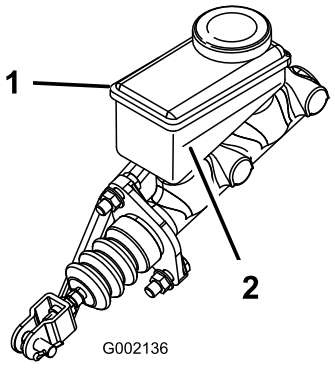

g002136

Obrázek 66

1. Nádrž brzdové kapaliny
2. Ryska minimální výšky hladiny

6. Pokud je hladina kapaliny nízká, proveďte následující kroky:
   A. Vyčistěte okolí uzávěru nádrže a uzávěr sejměte (Obrázek 65).
   B. Dolévejte brzdovou kapalinu DOT 3 do nádrže, dokud hladina nebude nad ryskou označující minimální výšku hladiny (Obrázek 66).

      Poznámka: Nádrž brzdovou kapalinou nepřeplňujte.
   C. Nasaďte uzávěr nádrže (Obrázek 65).
7. Zavřete kapotu stroje.

Kontrola brzd

Servisní interval: Po každých 100 hodinách provozu

Důležité: **Brzdy představují zásadní součást zajišťující bezpečnost vozidla. V zájmu zajištění optimálního výkonu a bezpečnosti je v doporučených servisních intervalech pečlivě kontrolujte.**

- Zkontrolujte, zda brzdové obložení není opotřebené či poškozené. Pokud tloušťka brzdového obložení (brzdové destičky) klesne pod 1,6 mm, obložení vyměňte.
- Opěrnou desku a další díly kontrolujte se zaměřením na známky nadměrného opotřebení nebo deformace. Vyměňte všechny deformované součásti.
- Zkontrolujte hladinu brzdové kapaliny; postupujte podle pokynů v části Kontrola hladiny brzdové kapaliny (strana 50).

Výměna destiček provozní a parkovací brzdy

Servisní interval: Po každých 400 hodinách provozu

Obraťte se na autorizovaného prodejce Toro a požádejte jej o kontrolu a případnou výměnu destiček provozní a parkovací brzdy.

Výměna brzdové kapaliny

Servisní interval: Po každých 1000 hodinách provozu

Obraťte se na autorizovaného prodejce Toro.

Údržba řemenů

Údržba hnacího řemene

Kontrola hnacího řemene

Servisní interval: Po prvních 8 hodinách

Po každých 200 hodinách provozu

1. Zaparkujte stroj na rovném povrchu.
2. Zatáhněte parkovací brzdu.
3. Vypněte motor a vyjměte klíč.
4. Zvedněte korbu a zajistěte ji vzpěrou. Postupujte podle pokynů v části Zvednutí korbydo polohy vyklápění (strana 19).
5. Přeřaďte převodovku na NEUTRÁL.
6. Otáčejte řemenem a zkontrolujte (Obrázek 67), zda nevykazuje známky nadměrného opotřebení nebo poškození.

   Poznámka: Je-li řemen poškozený nebo nadměrně opotřebený, vyměňte jej; postupujte podle pokynů v části Výměna hnacího řemene (strana 52).

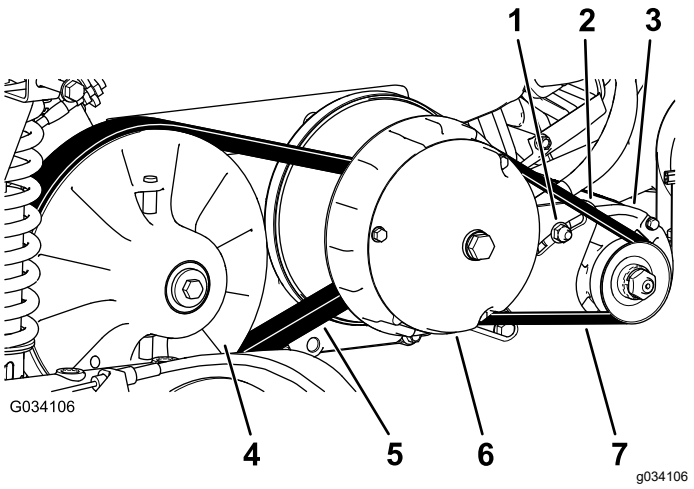

Obrázek 67

1. Matice otočného čepu generátoru
2. Otočná konzola generátoru
3. Generátor spouštěče
4. Sekundární spojka
5. Hnací řemen
6. Primární spojka
7. Řemen generátoru spouštěče

7. Spusťte korbu dolů.

Výměna hnacího řemene

1. Zvedněte korbu; postupujte podle pokynů v části Zvednutí korbydo polohy vyklápění (strana 19).
2. Přeřaďte převodovku do NEUTRÁLU, zatáhněte parkovací brzdu, otočte klíčový spínač do VYPNUTÉ polohy a vyjměte klíč.
3. Otáčejte řemenem přes sekundární spojku (Obrázek 67).
4. Demontujte řemen z primární spojky (Obrázek 67).

   Poznámka: Zlikvidujte starý řemen.
5. Nový řemen zarovnejte s primární spojkou (Obrázek 67).
6. Otáčejte řemenem přes sekundární spojku (Obrázek 67).
7. Spusťte korbu dolů.

Seřízení řemene generátoru spouštěče

Servisní interval: Po prvních 8 hodinách

Po každých 200 hodinách provozu

1. Zvedněte korbu; postupujte podle pokynů v části Zvednutí korbydo polohy vyklápění (strana 19).
2. Uvolněte otočnou matici generátoru spouštěče (Obrázek 67).
3. Vložte páčidlo mezi uložení motoru a spouštěč.
4. Zatlačte páčidla směrem dolů a natáčejte spouštěč do výřezu směrem dolů, až bude při působení síly 44 Nm (10 ft-lb) průhyb řemene maximálně 6 mm (Obrázek 67).
5. Utáhněte otočnou matici rukou a vytáhněte páčidlo (Obrázek 67).
6. Utáhněte otočnou matici na utahovací moment 88 až 115 Nm.
7. Spusťte korbu dolů.

Údržba podvozku

Seřízení západek korby

Pokud západka korby nepřiléhá těsně, při jízdě se strojem korba vibruje nahoru a dolů. Seřiďte čepy západek tak, aby západky přidržovaly korbu na podvozku těsněji.

1. Zkontrolujte, zda je korba zajištěna na západky.

   Poznámka: Pokud korba není zajištěna na západky, pravděpodobně je příliš nízko zámek západky korby. Pokud je korba zajištěna na západky, avšak během jízdy vibruje nahoru a dolů, zámek západky korby je pravděpodobně příliš vysoko.

2. Zvedněte korbu, Zvednutí korbydo polohy vyklápění (strana 19).
3. Povolte 2 šrouby zámku západky a posuňte zámek nahoru nebo dolů podle toho, zda je příliš vysoko nebo příliš nízko (Obrázek 68).

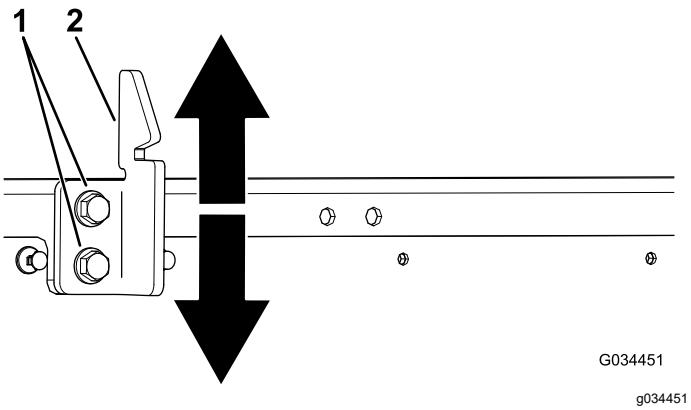

Obrázek 68

1. Šrouby
2. Zámek západky

4. Utáhněte 2 šrouby zámku západky (Obrázek 68).
5. Ověřte správnost nastavení opakovaným zajištěním korby na západku.

Čištění

Mytí vozidla

Servisní interval: Při každém použití nebo denně—Mytí stroje

Stroj myjte podle potřeby použitím samotné vody nebo mírného čisticího prostředku. Při mytí stroje můžete používat hadr.

Důležité: **Stroj nikdy nemyjte brakickou nebo recyklovanou vodou.**

Důležité: **Stroj nikdy nemyjte pomocí vysokotlakého čisticího zařízení. Vysokotlaké čisticí zařízení může vážně poškodit elektroinstalaci stroje, uvolnit důležité štítky, případně spláchnout potřebnou vrstvu mazacího tuku z míst se zvýšeným třením. Vyvarujte se také nadměrného používání vody v okolí přístrojové desky, motoru a akumulátoru.**

Důležité: **Stroj nemyjte při spuštěném motoru. Pokud budete stroj mýt se spuštěným motorem, může dojít k poškození vnitřních součástí motoru.**

Uskladnění

Bezpečnost při skladování

- Před opuštěním místa obsluhy vypněte stroj, vytáhněte klíč a počkejte, dokud se nezastaví všechny pohybující se části. Před seřizováním, údržbou, čištěním nebo skladováním nechejte stroj vychladnout.
- Neskladujte stroj nebo nádobu s palivem v blízkosti otevřeného ohně, zdroje jisker nebo tepla, například u ohřívače vody nebo jiného zařízení.

Odstavení stroje

1. Zaparkujte stroj na rovném povrchu.
2. Zatáhněte parkovací brzdu.
3. Vypněte motor a vyjměte klíč.
4. Očistěte nečistoty z celého vozidla, včetně vnější plochy žeber hlavy válců motoru a krytu ventilátoru motoru.

   Důležité: **Vozidlo můžete umýt vodním roztokem neagresivního čisticího prostředku. Stroj nikdy nemyjte pomocí vysokotlakého čisticího zařízení. Vysokotlaké mytí může vážně poškodit elektroinstalaci vozidla, případně spláchnout potřebnou vrstvu mazacího tuku z míst se zvýšeným třením. Vyvarujte se také nadměrného používání vody v okolí přístrojové desky, světel, motoru a akumulátoru.**
5. Zkontrolujte brzdy; postupujte podle pokynů v části Kontrola brzd (strana 51).
6. Proveďte údržbu vzduchového filtru; postupujte podle pokynů v části Údržba čističe vzduchu (strana 34).
7. Vyměňte motorový olej; viz Výměna motorového oleje (strana 36).
8. Zkontrolujte tlak vzduchu v pneumatikách; postupujte podle pokynů v části Kontrola tlaku v pneumatikách (strana 16).
9. V případě uskladnění delšího než 30 dnů připravte palivový systém následovně:

   A. Do čerstvého paliva v nádrži přidejte stabilizační aditivum paliva. Nepoužívejte aditiva na bázi alkoholu (etanolu nebo metanolu).

      Důležité: **Neskladujte palivo se stabilizačním aditivem déle, než doporučuje výrobce stabilizátoru paliva.**

   B. Nechejte motor 5 minut pracovat, aby se upravené palivo rozptýlilo po celém palivovém systému.

   C. Vypněte motor, nechte ho vychladnout a vyprázdněte palivovou nádrž.

      Poznámka: Palivo zlikvidujte podle platných předpisů. Recyklujte podle místních předpisů.

   D. Spusťte znovu motor a nechte jej běžet, dokud se sám nezastaví.

   E. Přiškrťte motor.

   F. Spusťte motor a nechejte jej pracovat až do chvíle, kdy jej nelze znovu spustit.
10. Demontujte zapalovací svíčku a zkontrolujte její stav; postupujte podle pokynů v části Údržba zapalovací svíčky (strana 38).
11. Po vyjmutí zapalovací svíčky z motoru nalijte do otvoru zapalovací svíčky 15 ml (dvě polévkové lžíce) motorového oleje.
12. Pomocí elektrického spouštěče následně motor protočte, aby se olej rovnoměrně rozptýlil po celém vnitřním prostoru válců.
13. Namontujte zapalovací svíčku (svíčky) a utáhněte ji doporučeným momentem; postupujte podle pokynů v části Údržba zapalovací svíčky (strana 38).

    Poznámka: Ke svíčkám nepřipojujte kabely.
14. Vyjměte akumulátor z podvozku a plně jej nabijte. Postupujte podle pokynů v části Vyjmutí akumulátoru (strana 41).

    Poznámka: Během uskladnění nepřipojujte kabely k pólům akumulátoru.

    Důležité: **Akumulátor musí být plně nabit, aby při teplotách nižších než 0 °C nedošlo k jeho zamrznutí a poškození. Plně nabitý akumulátor zůstane nabitý asi 50 dnů při teplotě nižší než 4 °C.**
15. Zkontrolujte a dotáhněte všechny upevňovací prvky. Všechny poškozené součásti opravte nebo vyměňte.
16. Poškrábané nebo odřené kovové povrchy opatřete barvou, kterou dodává autorizovaný prodejce Toro.
17. Vozidlo odstavte ve skladu anebo garáži v čistém a suchém prostředí.
18. Vytáhněte klíč z klíčového spínače a uložte jej na bezpečné místo mimo dosah dětí.
19. Vozidlo přikryjte, aby bylo chráněno před znečištěním.

Poznámky:

Poznámky:

Poznámky:

Návrh zákona č. 65 ve státě Kalifornie (California Proposition 65) – výstraha

Co tato výstraha znamená?

V prodeji můžete spatřit výrobek, který je opatřen následujícím výstražným štítkem:

VÝSTRAHA: Rakovina a poškození reprodukčního systému – www.P65Warnings.ca.gov.

O co se v návrhu zákona č. 65 jedná?

Návrh zákona č. 65 se vztahuje na všechny společnosti působící v Kalifornii, které tam prodávají výrobky nebo vyrábějí výrobky, jež mohou být v Kalifornii prodávány nebo do ní dováženy. Návrh nařizuje, aby guvernér státu Kalifornie vedl a zveřejňoval soupis chemických látek, o nichž je známo, že mohou způsobit rakovinu, vrozené vady a/nebo jiné poškození reprodukčního systému. Soupis, který je každoročně aktualizován, zahrnuje stovky chemikálií, které se nacházejí v mnoha předmětech každodenní potřeby. Účelem návrhu zákona č. 65 je informovat veřejnost o vystavení působení těchto chemických látek.

Návrh zákona č. 65 nezakazuje prodej výrobků obsahujících tyto chemikálie, místo toho však žádá, aby byly všechny výrobky, obaly výrobků nebo literatura doprovázející tyto výrobky opatřeny výstrahou. Výstraha uvedená v návrhu č. 65 neznamená, že výrobek je v rozporu s jakýmikoli normami nebo požadavky týkajícími se bezpečnosti výrobku. Vláda státu Kalifornie ve skutečnosti objasnila, že zmíněná výstraha není totéž jako regulační rozhodnutí, jež stanovuje, zda je produkt „bezpečný“ nebo „nebezpečný“. Řada z těchto chemických látek se mnoho let používá ve výrobcích každodenní potřeby, aniž by byla doložena jakákoli újma na zdraví. Další informace naleznete na stránkách https://oag.ca.gov/prop65/faqs-view-all.

Výstraha uvedená v návrhu zákona č. 65 znamená, že společnost buď (1) vyhodnotila míru rizika a dospěla k závěru, že nebyla překročena „žádná významná míra rizika“, nebo (2) se rozhodla uvést výstrahu na základě toho, že si je vědoma přítomnosti uvedené chemické látky, míru rizika se ale nepokusila vyhodnotit.

Platí tento zákon všude?

Uvedení výstrahy dle návrhu zákona č. 65 se vyžaduje pouze v rámci kalifornských zákonů. Výstrahu lze spatřit v celé Kalifornii na různých místech, včetně restaurací, obchodů s potravinami, hotelů, škol a nemocnic, a na široké škále produktů. Někteří online a maloobchodní prodejci navíc uvádí výstrahu dle návrhu zákona č. 65 na svých webových stránkách nebo v katalozích.

Jak se výstraha dle kalifornského návrhu zákona liší od federálních limitů?

Normy návrhu zákona č. 65 jsou často přísnější než federální a mezinárodní normy. U řady látek je nutné uvádět výstrahu dle návrhu zákona č. 65 při množství, které je mnohem nižší než u federálních akčních limitů. Například norma návrhu zákona č. 65 upozorňující na množství olova činí 0,5 µg/den, což je výrazně pod limity federálních a mezinárodních norem.

Proč nejsou touto výstrahou opatřeny všechny obdobné produkty?

- Výrobky prodávané v Kalifornii musí být označeny podle návrhu zákona č. 65, zatímco podobné produkty prodávané jinde toto označení mít nemusí.
- Společnost, která v rámci soudního sporu týkajícího se návrhu zákona č. 65 dosáhla mimosoudního vyrovnání, může být požádána, aby na svých produktech výstrahu dle návrhu zákona č. 65 uváděla. Na jiné společnosti, které vyrábějí podobné výrobky, se takový požadavek vztahovat nemusí.
- Prosazování návrhu zákona č. 65 není konzistentní.
- Společnosti se mohou rozhodnout, že výstrahu nebudou uvádět, protože dospěly k závěru, že podle návrhu zákona č. 65 tak nejsou povinny učinit. Pokud výrobek není výstrahou opatřen, neznamená to, že neobsahuje uvedené chemické látky na podobné úrovni.

Proč společnost Toro tuto výstrahu uvádí?

Společnost Toro se rozhodla, že bude spotřebitelům poskytovat co nejvíce informací, aby mohli činit informovaná rozhodnutí o produktech, které kupují a používají. Společnost Toro v určitých případech poskytuje varování, jestliže si je vědoma přítomnosti jedné nebo více uvedených chemických látek, aniž by bylo provedeno posouzení úrovně expozice, neboť požadavky na omezení expozice nejsou poskytnuty pro všechny uvedené chemické látky. Společnost Toro se z důvodů obezřetnosti rozhodla výstrahu dle návrhu zákona č. 65 uvést, i když nebezpečí vystavení působení chemických látek obsažených ve výrobcích značky Toro je zanedbatelné nebo spadá do rozmezí „žádné významné riziko“. Pokud společnost Toro takovou výstrahu neuvede, může být mimoto žalována státem Kalifornie nebo soukromými stranami, jež o prosazování návrhu zákona č. 65 usilují, a může z toho pro ni vyplývat citelný postih.

Oznámení o ochraně osobních údajů (EHP/Velká Británie)

Jak společnost Toro nakládá s vašimi osobními údaji

Společnost Toro Company („Toro“) respektuje vaše soukromí. Když si zakoupíte náš výrobek, je možné, že si zaznamenáme určité vaše osobní informace, které jste nám poskytli buď přímo vy, místní pobočka společnosti Toro nebo její prodejce. Společnost Toro využívá tyto informace k plnění smluvních povinností, jako je například registrace vaší záruky, zpracování reklamace nebo kontakt s vámi v případě stažení výrobku, a pro legitimní obchodní účely, například zjišťování spokojenosti zákazníků, zlepšování našich výrobků nebo poskytování informací o výrobcích, jež by vás mohly zajímat. V souvislosti s kteroukoli z těchto činností může společnost Toro sdílet vaše údaje se svými dceřinými a přidruženými společnostmi, prodejci a dalšími obchodními partnery. Vaše osobní údaje můžeme rovněž poskytnout, pokud to vyžaduje zákon, nebo v souvislosti s prodejem, koupí nebo sloučením podniku, za žádných okolností je však neprodáme jiné společnosti pro marketingové účely.

Uchovávání vašich osobních údajů

Společnost Toro bude uchovávat vaše osobní údaje tak dlouho, pokud budou relevantní pro výše uvedené účely, a v souladu se zákonnými požadavky. Chcete-li získat další informace o příslušné lhůtě uchovávání, kontaktujte nás prosím na adrese legal@toro.com.

Úsilí společnosti Toro o zajištění bezpečnosti osobních údajů

Vaše osobní údaje mohou být zpracovávány v USA nebo jiné zemi, ve které mohou platit méně přísné zákony na ochranu údajů než v zemi vašeho bydliště. Kdykoli převádíme vaše osobní údaje mimo zemi vašeho bydliště, podnikáme zákonem požadované kroky, abychom realizovali příslušná opatření na ochranu vašich osobních údajů a zajistili jejich bezpečnost.

Přístup k osobním údajům a jejich oprava

Máte právo na kontrolu nebo opravu svých osobních údajů; proti jejich zpracování můžete vznést námitky nebo požádat o omezení zpracování. Chcete-li tak učinit, kontaktujte nás e-mailem na adrese legal@toro.com. Máte-li ve vztahu ke způsobu, jakým společnost Toro zpracovala vaše osobní údaje, pochybnosti, doporučujeme, abyste se s tímto problémem obrátili přímo na nás. Vezměte prosím na vědomí, že občané států Evropské unie mají právo podat stížnost na národním úřadu pro ochranu osobních údajů.

Záruka Toro

Omezená záruka na dobu dvou let nebo 1 500 provozních hodin

Podmínky a produkty pokryté zárukou

Společnost Toro Company poskytuje záruku na případné materiálové či výrobní vady komerčního výrobku společnosti Toro („výrobek“) po dobu 2 let nebo 1 500 provozních hodin*, podle toho, která z možností nastane dříve. Tato záruka se vztahuje na všechny výrobky s výjimkou provzdušňovačů (viz jednotlivé části záruky vztahující se na tyto výrobky). V případě, že jsou naplněny záruční podmínky, opravíme výrobek na vlastní náklady, včetně diagnostiky, práce, náhradních dílů a dopravy. Tato záruka začíná běžet v den dodání výrobku původnímu maloobchodnímu odběrateli.
* Výrobek vybavený měřičem provozních hodin.

Pokyny pro požádání o záruční opravu

Jste-li přesvědčeni, že došlo k naplnění záručních podmínek, musíte sdělit distributorovi komerčních výrobků nebo autorizovanému prodejci komerčních výrobků, kde jste výrobek zakoupili. Potřebujete-li pomoc s vyhledáním distributora nebo autorizovaného prodejce komerčních výrobků nebo máte-li dotazy týkající se vašich práv či povinností spojených se zárukou, můžete nás kontaktovat na adrese:

Toro Commercial Products Service Department
8111 Lyndale Avenue South
Bloomington, MN 55420-1196

952–888–8801 nebo 800–952–2740
E-mail: commercial.warranty@toro.com

Povinnosti vlastníka

Jako vlastníci výrobku jste odpovědní za provádění nutné údržby a seřizování, jak je uvedeno v příslušné *provozní příručce*. Na opravy týkající se závad výrobku způsobených nevyhovující údržbou a úpravami se tato záruka nevztahuje.

Součásti a úkony, na které se nevztahuje záruka

Ne všechny závady nebo poruchy, které se v záruční době na výrobku vyskytnou, jsou vady materiálu nebo výrobní vady. Záruka se nevztahuje na následující případy:

- Závady na výrobku, které jsou důsledkem použití náhradních dílů jiné značky než Toro nebo instalace a používání přídavných nebo upravených zařízení a produktů jiné značky než Toro.
- Závady na výrobku, které jsou důsledkem neprovádění doporučené údržby anebo seřizování.
- Závady na výrobku, které jsou důsledkem jeho nesprávného, nedbalého nebo nezodpovědného používání.
- Součásti, u nichž dochází k opotřebení a které nejsou poškozené. Mezi součásti, u nichž dochází k opotřebení nebo ke spotřebě v rámci běžného provozu výrobku, patří mimo jiné brzdové destičky a obložení, spojkové obložení, žací nože, vřetena, válce a ložiska (utěsněná nebo mazatelná), ploché nože, zapalovací svíčky, otočná kola a jejich ložiska, pneumatiky, filtry, řemeny a některé součásti rozprašovačů, například membrány, trysky, průtokoměry a zpětné ventily.
- Závady způsobené vnějšími vlivy, mimo jiné počasím, skladovacími postupy, kontaminací, používáním neschválených paliv, chladicích kapalin, maziv, přísad, hnojiv, vody, chemikálií atd.
- Závady nebo snížení výkonu způsobené používáním paliv (např. benzínu, motorové nafty nebo bionafty), která nevyhovují příslušným průmyslovým normám.
- Běžný hluk, vibrace, opotřebení a znehodnocení. Běžné opotřebení zahrnuje kromě jiného poškození sedaček opotřebením nebo oděrem, odřený lak, poškrábané štítky nebo okna.

Díly

Díly, u nichž je v rámci údržby plánována výměna, jsou kryté zárukou do doby jejich plánované výměny. Díly vyměněné podle této záruky jsou kryté po dobu platnosti záruky na originální výrobek a stávají se majetkem společnosti Toro. Společnost Toro učiní konečné rozhodnutí o tom, zda příslušný díl nebo sestava budou opraveny nebo vyměněny. Společnost Toro může k záručním opravám použít repasované díly.

Záruka poskytovaná na akumulátory s hlubokým cyklem vybití a lithium-iontového akumulátoru

Akumulátor s hlubokým cyklem vybití a lithium-iontové akumulátory mají specifikovaný celkový počet kilowatthodin, které jsou během své životnosti schopny dodat. Způsob provozu, dobíjení a údržby může prodloužit nebo zkrátit životnost akumulátorů. Postupem času se snižuje množství užitečné práce v intervalech mezi dobíjením akumulátorů, až jsou akumulátory zcela vypotřebované. Výměna akumulátorů vypotřebovaných v důsledku běžného provozu je odpovědností majitele výrobku. Poznámka: (pouze lithium-iontový akumulátor): další informace naleznete v záruce na akumulátor.

Doživotní záruka na klikový hřídel (pouze model ProStripe 02657)

Na modely Prostripe, jež jsou vybaveny originálním třecím kotoučem Toro a brzdovou spojkou žacího nože Crank-Safe (montážní celek integrované brzdové spojky žacího nože (BBC) + třecí kotouč) a používány původním kupujícím v souladu s doporučenými postupy pro obsluhu a údržbu, se vztahuje doživotní záruka na ohnutí klikového hřídele motoru. Doživotní záruka na klikový hřídel se nevztahuje na stroje vybavené třecími podložkami, brzdovou spojkou žacího nože (BBC) a dalšími takovými zařízeními.

Údržbu hradí majitel

Mezi běžné servisní úkony vyžadované u výrobků značky Toro a prováděné na náklady majitele patří seřizování, mazání, čištění a leštění motoru, výměna filtrů, chladicí kapaliny a provádění doporučené údržby.

Obecné podmínky

Oprava autorizovaným distributorem nebo prodejcem Toro je jediný nápravný prostředek, na který máte podle této záruky nárok.

Společnost The Toro Company nenese odpovědnost za nepřímé, náhodné nebo následné škody související s používáním výrobků Toro, které jsou kryté touto zárukou, včetně veškerých nákladů a výdajů na zajištění náhradního zařízení nebo servisu na přiměřenou dobu nefunkčnosti nebo nepoužitelnosti zařízení před dokončením oprav na základě těchto záruk. S výjimkou níže uvedené emisní záruky, která platí v odpovídajících případech, neexistuje žádná jiná výslovná záruka. Veškeré implicitní záruky obchodovatelnosti a vhodnosti použití jsou omezeny na dobu trvání této výslovné záruky.

Některé státy nepovolují vyloučení náhodných nebo následných škod ze záruky ani omezení doby trvání implicitní záruky, proto se na vás výše uvedené výjimky a omezení nemusejí vztahovat. Tato záruka uděluje specifická zákonná práva, kromě nichž můžete mít i další práva, která se mezi jednotlivými státy liší.

Poznámka k záručnímu krytí systému řízení emisí

Systém pro kontrolu emisí v produktu může být pokryt samostatnou zárukou, která splňuje požadavky stanovené americkými organizacemi EPA (U.S. Environmental Protection Agency) a/nebo CARB (California Air Resources Board). Na záruku na systém pro kontrolu emisí se nevztahují výše uvedená omezení týkající se provozních hodin. Viz prohlášení o záruce na systém řízení emisí, které bylo dodáno s výrobkem nebo je součástí dokumentace výrobce motoru.

Jiné země než USA a Kanada

Zákazníci, kteří zakoupili produkty Toro exportované z USA či Kanady, musí kontaktovat distributora (prodejce) produktů Toro, který jim poskytne zásady poskytování záruky pro danou zemi či oblast. Pokud z jakéhokoli důvodu nejste se službami distributora spokojeni nebo je pro vás obtížné získat informace o záruce, obraťte se na autorizované servisní středisko společnosti Toro.