Form No. 3446-381 Rev B

TORO®

Count on it.

Kezelői kézikönyv

Workman® GTX karburátoros vagy EFI haszonjármű

Modellsz. 07040—Sorszám 401400001 és ettől felfelé
Modellsz. 07042—Sorszám 403446001 és ettől felfelé
Modellsz. 07059—Sorszám 403446001 és ettől felfelé
Modellsz. 07059TC—Sorszám 403446001 és ettől felfelé
Modellsz. 07060—Sorszám 403446001 és ettől felfelé
Modellsz. 07130TC—Sorszám 403448001 és ettől felfelé
Modellsz. 07152—Sorszám 402581123 és ettől felfelé

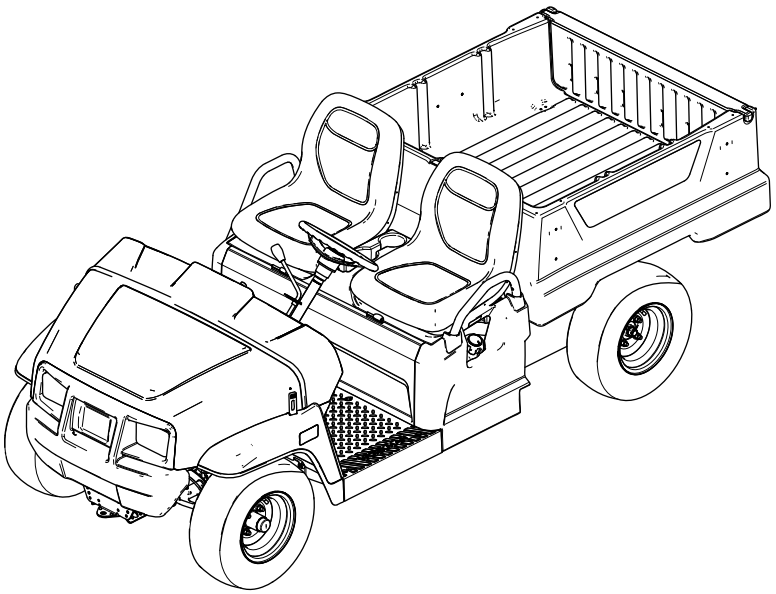

Regisztráljon a következő címen: www.Toro.com.
Az eredeti dokumentum fordítása (HU)

3446-381

A termék megfelel minden vonatkozó európai irányelvnek; a részletekért kérjük, olvassa el a különálló termékspecifikus megfelelőségi nyilatkozatot (DOC).

A kaliforniai közös természeti erőforrásokról szóló törvény (California Public Resource Code) 4442. és 4443. szakasza értelmében tilos a motor működtetése erdős, bokrokkal vagy fűvel takart talajon, kivéve akkor, ha a motor a 4442. szakaszban meghatározott szikragátló berendezéssel rendelkezik, rendszeres karbantartáson esik át, vagy a motor felépítése, felszerelése és karbantartása a tűzesetek megakadályozásának szem előtt tartásával történt.

A motor mellékelt kezelési útmutatója tartalmazza az USA környezetvédelmi hivatalával (EPA) és a kipufogórendszerek, karbantartás és garancia szabályozásáról szóló California Emission Control Regulation jogszabállyal kapcsolatos információkat. Pótalkatrészek a motorgyártótól rendelhetők.

⚠ FIGYELMEZTETÉS

KALIFORNIA
65-ös számú figyelmeztetés

A motor kipufogógáza olyan kémiai anyagokat tartalmaz, melyek Kalifornia államban rákkeltő hatásúnak, születési rendellenességeket és egyéb reproduktív károsodást okozónak minősülnek.

Az akkumulátor sarkai, telepkapcsai és alkatrészei ólmot és ólomvegyületeket tartalmaznak, melyek Kalifornia állam hatóságainak ismeretei szerint olyan vegyi anyagok, amelyek rákot és reproduktív károsodást okoznak. Az anyagokkal való érintkezést követően mosson kezet.

Bevezetés

Ezen haszonjárművet elsődlegesen emberek és anyagok autópályán kívüli szállítására tervezték. A termék nem rendeltetésszerű használata veszélyezteti az Ön és a közelben tartózkodók biztonságát.

Gondosan olvassa el ezt a tájékoztatót, hogy a termék megfelelő üzemeltetését és karbantartását elsajátítva elkerülje a sérüléseket, valamint a termék károsodását. Ön felelős a termék megfelelő és biztonságos üzemeltetéséért.

A www.Toro.com webhelyen további információk is találhatók, például munkavédelmi tanácsok, oktatóanyagok, tartozékokról szóló információk, segítség márkakereskedés kereséséhez, valamint a termékregisztráció is itt végezhető el.

Ha szervizre, eredeti Toro-alkatrészekre vagy további információra van szüksége, forduljon hivatalos márkaszervizhez vagy a Toro ügyfélszolgálatához, és tartsa kéznél terméke típus- és sorozatszámát. Az Ábra 1 jelzi a típus- és sorozatszám helyét a terméken. Írja fel a számokat az erre előkészített helyre.

Fontos: **Mobileszköze segítségével a sorozatszámot tartalmazó címkén található QR-kódot (ha van) beolvasva elérheti a garanciális, az alkatrészekre vonatkozó és más termékinformációkat.**

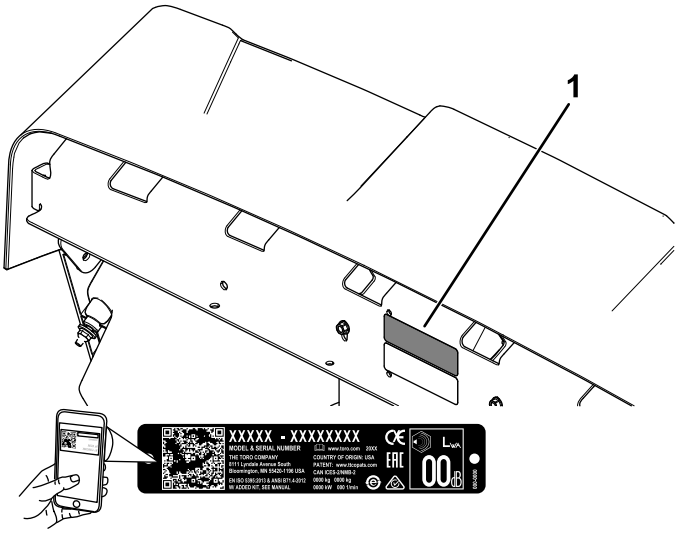

g282597

Ábra 1

1. Típus- és sorozatszámcímke helye

Modellsz. _____

Sorszám _____

© 2021—The Toro® Company
8111 Lyndale Avenue South
Bloomington, MN 55420

Lépjen velünk kapcsolatba az alábbi címen: www.Toro.com.
Nyomtatva az Amerikai Egyesült Államokban
Minden jog fenntartva

Ez a kézikönyv 2 szót használ az információ kiemelésére. A **Fontos** speciális műszaki információra hívja fel a figyelmet, a **Megjegyzés** külön figyelemre érdemes általános információt hangsúlyoz.

Ez a kézikönyvben és a gépen is megtalálható biztonsági figyelmeztető jelzés (Ábra 2) fontos biztonsági üzenetet jelöl, amelyet a balesetek elkerülése érdekében követni kell. Ezt a jelzést a **Veszély**, a **Figyelmeztetés** vagy a **Figyelem** kifejezés követi.

- **Veszély**: olyan közvetlenül veszélyes helyzetet jelöl, amely halált vagy súlyos személyi sérülést **eredményez**, ha nem sikerül elkerülni.
- **Figyelmeztetés**: olyan potenciálisan veszélyes helyzetet jelöl, amely halált vagy súlyos személyi sérülést **eredményezhet**, ha nem sikerül elkerülni.
- **Figyelem**: olyan potenciálisan veszélyes helyzetet jelöl, amely enyhébb vagy mérsékelt személyi sérülést **okozhat**, ha nem sikerül elkerülni.



g000502

Ábra 2

Biztonsági figyelmeztető jelzések

Tartalom

Biztonság 4
Általános óvintézkedések 4
Biztonsági és tájékoztató címkék 5
Felszerelés 9
1 A kormánykerék felszerelése (csak nemzetközi típusok) 9
2 A folyadékszintek és a gumiabroncsnyomás ellenőrzése 9
3 A fékek bejáratása 10
4 A kézikönyv elolvasása és a beállítási anyagok megtekintése 10
Termékáttekintés 11
Kezelőelemek 12
Műszaki adatok 15
Tartozékok/adapterek 15
Működtetés előtt 16
Biztonsági tudnivalók a működtetés előtt 16
Napi karbantartás elvégzése 16
A gumiabroncsok nyomásának ellenőrzése 16
Tankolás 17
Új gép bejáratása 17
Működtetés közben 18
Üzem közben betartandó óvintézkedések 18
A plató működtetése 19
A teherszállító rakfelület hátsó tartozékrögzítőjének használata 21
A plató megrakása 22
A motor beindítása 22
Megállás a géppel 23
Parkolás a géppel 23
Működtetés után 23
A használatot követően betartandó óvintézkedések 23
A gép szállítása 23
A gép vontatása 24
Pótkocsi vontatása 24
Karbantartás 25
Biztonsági tudnivalók karbantartáskor 25
Ajánlott karbantartási ütemterv(ek) 26
Napi karbantartási ellenőrzőlista 28
A gép karbantartása speciális üzemi körülmények között 28
Karbantartás előtti intézkedések 29
A gép felkészítése karbantartásra 29
A gép emelése 29
Hozzáférés a motortérhez 29
Az ülésegység felemelése és leengedése 30
Az ülésegység kiszerelése 30
Az ülésegység beszerelése 31
Kenés 31
A gép kenése 31
Az első kerékcsapágyak kenése 32
Motor karbantartása 35
A motorral kapcsolatos óvintézkedések 35
A légszűrő szervizelése 35
A motorolaj szervizelése 37
A gyújtógyertya szervizelése 38
A magas/alacsony alapjárat beállítása 38
Üzemanyagrendszer karbantartása 39
Az üzemanyag-vezetékek és csatlakozások vizsgálata 39
Az üzemanyagszűrő cseréje 39
Az aktívszéntartály szervizelése 40
Elektromos berendezés karbantartása 41
Az elektromos rendszerrel kapcsolatos óvintézkedések 41
Az akkumulátor szervizelése 41
A biztosítékok cseréje 43
A fényszórók karbantartása 44
Hajtóműrendszer karbantartása 45
A gumiabroncsok karbantartása 45
A kormány és a felfüggesztés alkatrészeinek ellenőrzése 45
Az első kerék beállítása 46
A közlőműfolyadék szintjének ellenőrzése 47
A közlőműfolyadék cseréje 47
A semleges helyzet ellenőrzése 48
A semleges helyzet beállítása 48

A meghajtás elsődleges tengelykapcsolójának karbantartása 48
A maximális sebesség csökkentése 49
Hűtőrendszer karbantartása 50
A hűtőrendszerrel kapcsolatos óvintézkedések 50
A motor hűtőrendszerének kitisztítása 50
Fékek karbantartása 50
A rögzítőfék ellenőrzése 50
A rögzítőfék beállítása 50
A fékfolyadék szintjének ellenőrzése 51
A fékek ellenőrzése 51
Az üzemifék-betétek és a rögzítőfékbetétek cseréje 52
A fékfolyadék cseréje 52
Ékszíjak karbantartása 52
A hajtásékszíj szervizelése 52
Az indítómotor-generátor ékszíj beállítása 53
Az alváz karbantartása 53
A plató reteszeinek beállítása 53
Tisztítás 54
A gép lemosása 54
Tárolás 54
Biztonságos tárolás 54
A gép tárolása 54

Biztonság

A gép tervezése az SAE J2258 (2016. nov.) szabvány alapján történt.

Általános óvintézkedések

A termék személyi sérülést okozhat. A súlyos személyi sérülések elkerülése érdekében mindig kövesse a biztonsági utasításokat.

- Olvassa el, és minden részletében értse meg a *kezelői kézikönyvet*, mielőtt elindítja a gépet. Gondoskodjon arról, hogy minden felhasználója ismerje a termék használatát és a figyelmeztetések jelentését.
- A gép működtetését teljes odafigyeléssel végezze. Ne bonyolódjon olyan tevékenységbe, amely elvonhatja a figyelmét, különben személyi sérülés vagy anyagi kár lehet a következmény.
- Tartsa távol kezeit és lábait a gép mozgó alkatrészeitől.
- Ne működtesse a gépet felszerelt és üzemképes védőburkolatok és biztonsági berendezések nélkül.
- Tartsa távol a nézelődőket és a gyerekeket a működtetési területtől. Soha ne engedje, hogy a gépet gyerekek üzemeltessék.
- Álljon meg a géppel, kapcsolja ki a gépet, és vegye ki az indítókulcsot, mielőtt elkezdené a gép szervizelését vagy tankolását.

A gép nem megfelelő használata vagy karbantartása személyi sérüléshez vezethet. A lehetséges sérülések elkerülése érdekében kövesse a biztonsági útmutatóban leírtakat, és mindig ügyeljen a biztonsági figyelmeztető szimbólumra (⚠), amelynek jelentése lehet Figyelem, Vigyázat vagy Veszély – személyes biztonsági utasítások. Az utasítások be nem tartása súlyos személyi sérüléshez vagy halálhoz vezethet.

Biztonsági és tájékoztató címkék

A biztonsági címkék és utasítások a kezelő számára feltűnő helyen, a potenciálisan veszélyes területek közelében találhatók. A sérült vagy hiányzó matricát cserélje le, illetve pótolja.

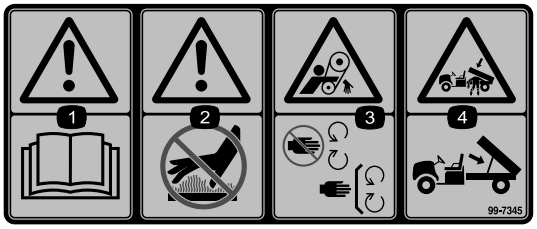

decal99-7345

99-7345

1. Figyelmeztetés – olvassa el a *Kezelői kézikönyvet*.
2. Figyelmeztetés – ne érjen a forró felülethez.
3. Beakadásveszély, ékszíj – maradjon távol a mozgó alkatrészektől, tartsa a védőelemeket a helyükön.
4. Zúzódásveszély, zárt plató – használja a kitámasztórudat a teherszállító rakfelület megtámasztásához.

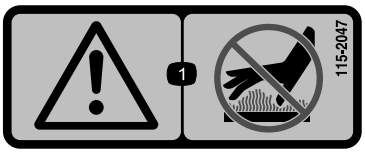

decal115-2047

115-2047

1. Figyelmeztetés – ne érjen a forró felülethez.

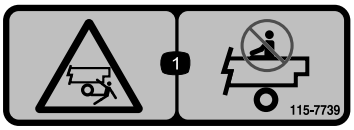

decal115-7739

115-7739

1. Leesés- és zúzódásveszély – ne szállítson utasokat.



decal120-9570

120-9570

1. Figyelmeztetés – ne érjen a mozgó alkatrészekhez; tartsa a védőelemeket a helyükön.

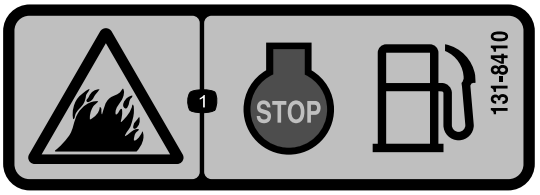

decal131-8410

131-8410

1. Tűzveszély – a tankolás megkezdése előtt állítsa le a motort.



decal131-8413

131-8413

Csak karburátoros modelleknél

1. Kürt
2. Ki
3. Be
4. Motor – beindítás
5. A motor beindítása: 1) Üljön be a vezetőülésbe; 2) Engedje ki a rögzítőféket; 3) Fordítsa el az indítókulcsot INDÍTÓZÁS helyzetbe; 4) Aktiválja a hidegindítót; 5) Nyomja le a pedált.
6. A motor leállítása: 1) Engedje fel a pedált; 2) Húzza be a rögzítőféket; 3) Fordítsa el az indítókulcsot KI helyzetbe; 4) Vegye ki az indítókulcsot.



decal131-8414

131-8414

1. Figyelmeztetés – olvassa el a *Kezelői kézikönyvet*.
2. Figyelmeztetés – vegyen részt megfelelő képzésen, mielőtt használni kezdené a gépet.
3. Felborulásveszély – lassan hajtson fel az emelkedőkre; lassan kanyarodjon; ne menjen 25 km/h-nál gyorsabban; lassan haladjon teher szállításakor; lassan vezessen egyenetlen területen.
4. Leesésveszély; végtagok sérülésének veszélye – ne szállítson utasokat a rakfelületen; ne szállítson plusz utasokat a két ülés között; ne nyúljon ki karjával vagy lábával a gép működtetése közben.

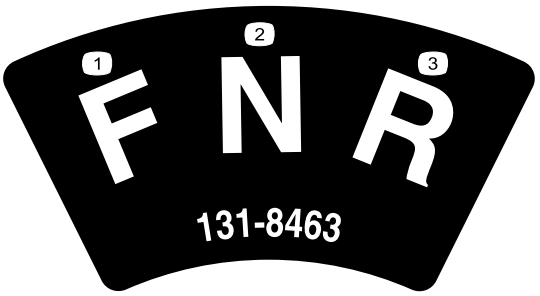

decal131-8463

131-8463

1. Előremenet
2. Semleges helyzet
3. Hátramenet

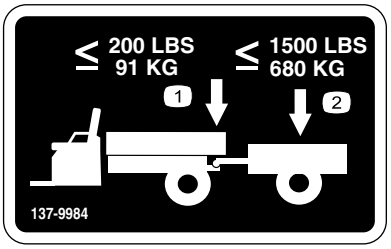

decal137-9984

137-9984

1. Ne lépje túl a 91 kg-os vonóhorgot terhelő tömeget.
2. Ne lépje túl a 680 kg-os szállítási tömeget.

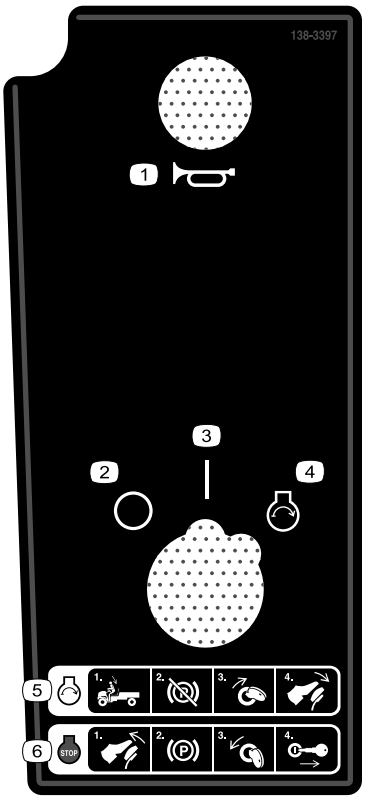

decal138-3397

138-3397

Csak EFI (elektronikus üzemanyag-befecskendezésű) modelleknél

1. Kürt
2. Ki
3. Be
4. Motor – beindítás
5. A motor beindítása: 1) Üljön be a vezetőülésbe; 2) Engedje ki a rögzítőféket; 3) Fordítsa el az indítókulcsot INDÍTÓZÁS helyzetbe; 4) Nyomja le a fékpedált.
6. A motor leállítása: 1) Engedje fel a fékpedált; 2) Húzza be a rögzítőféket; 3) Fordítsa el az indítókulcsot KI helyzetbe; 4) Vegye ki az indítókulcsot.

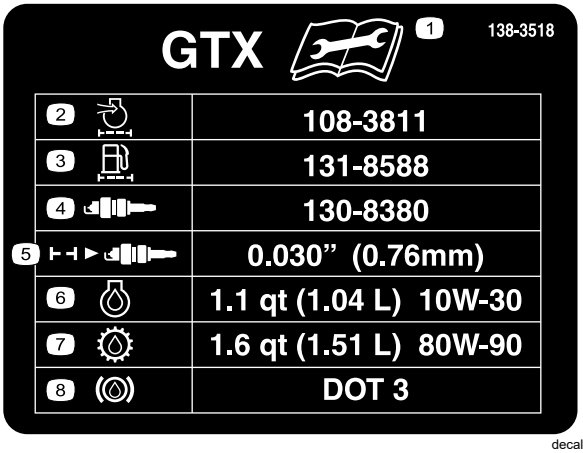

decal138-3518

138-3518

Csak karburátoros modelleknél

1. Olvassa el a *Kezelői kézikönyvet* a karbantartás megkezdése előtt.
2. Légszűrőbetét
3. Üzemanyagszűrő
4. Gyújtógyertya
5. Gyújtógyertya elektródahézaga
6. Motorolaj
7. Hajtóműfolyadék
8. Fékfolyadék

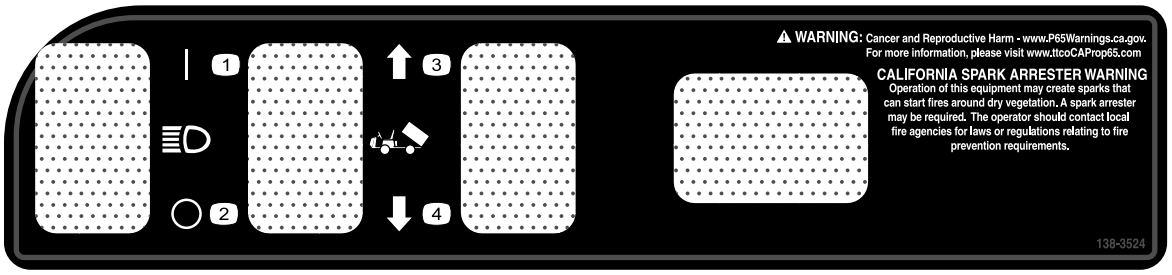

decal138-3524

138-3524

1. Világítás – be
2. Világítás – ki
3. Emelje fel a platót.
4. Plató leengedése.

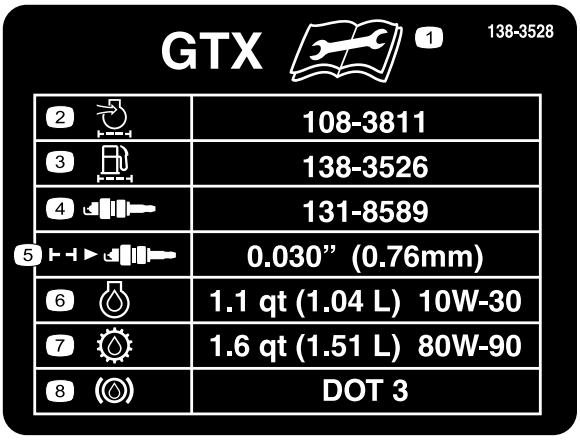

decal138-3528

138-3528

Csak EFI (elektronikus üzemanyag-befecskendezésű) modelleknél

1. Olvassa el a *Kezelői kézikönyvet* a karbantartás megkezdése előtt.
2. Légszűrőbetét
3. Üzemanyagszűrő
4. Gyújtógyertya
5. Gyújtógyertya elektródahézaga
6. Motorolaj
7. Hajtóműfolyadék
8. Fékfolyadék

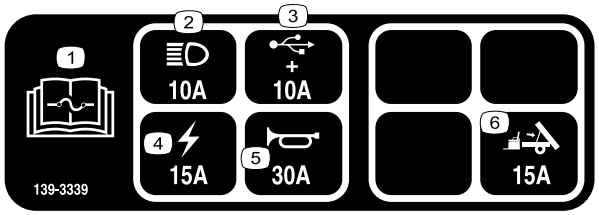

decal139-3339

139-3339

Csak karburátoros modelleknél

1. Olvassa el a *Kezelői kézikönyvet* a biztosítékokkal kapcsolatos információkért.
2. Fényszórók (10 A)
3. USB (10 A)
4. Elektronika (15 A)
5. Kürt (30 A)
6. Rakfelületemelés (15 A)

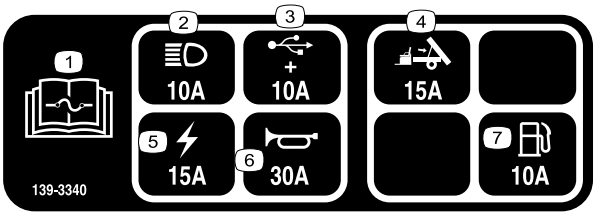

decal139-3340

139-3340

Csak EFI (elektronikus üzemanyag-befecskendezésű) modelleknél

1. Olvassa el a *Kezelői kézikönyvet* a biztosítékokkal kapcsolatos információkért.
2. Fényszórók (10 A)
3. USB (10 A)
4. Rakfelületemelés (15 A)
5. Elektronika (15 A)
6. Kürt (30 A)
7. Üzemanyag (10 A)

Felszerelés

Mellékelt alkatrészek

Használja az alábbi táblázatot, hogy megállapítsa, valamennyi alkatrész leszállításra került-e.

Eljárás	Megnevezés	Mennyi-ség	Alkalmazás
1	Kormánykerék Kormánykerék burkolata Alátét (½″) Porvédő	1 1 1 1	Szerelje fel a kormánykereket (csak nemzetközi típusok).
2	Nincs szükség alkatrészre	–	Ellenőrizze a folyadékszinteket és a gumiabroncsnyomást.
3	Nincs szükség alkatrészre	–	Járassa be (koptassa be) a fékeket.
4	Kezelői kézikönyv A motor kezelői kézikönyve Regisztrációs kártya Kiszállítás előtti átvizsgálási űrlap Minőségbiztosítási tanúsítvány Indítókulcs	1 1 1 1 1 2	A gép használata előtt olvassa el a kezelői kézikönyvet és tekintse meg a beállítási anyagokat.

Megjegyzés: A gép jobb és bal oldalát normál üzemeltetési helyzetben határozza meg.

1

A kormánykerék felszerelése (csak nemzetközi típusok)

Ehhez az eljáráshoz szükséges alkatrészek:

1	Kormánykerék
1	Kormánykerék burkolata
1	Alátét (½″)
1	Porvédő

Eljárás

1. Ha a burkolat fel van szerelve, távolítsa el a kormánykerék agyáról (Ábra 3).
2. Távolítsa el az ellenanyát (½″) a kormánytengelyről (Ábra 3).
3. Csúsztassa rá a kormánykereket, a porvédőt és az alátétet (½″) a kormánytengelyre (Ábra 3).

   Megjegyzés: Amikor az első kerekek egyenesen állnak, úgy állítsa be a kormánykereket, hogy a kormánykeréken lévő kis küllő függőlegesen álljon.
4. Rögzítse a kormánykereket a tengelyre az ellenanyával (½″), és húzza meg 18–30 N m nyomatékkal.
5. Szerelje fel a burkolatot a kormánykerékre (Ábra 3).

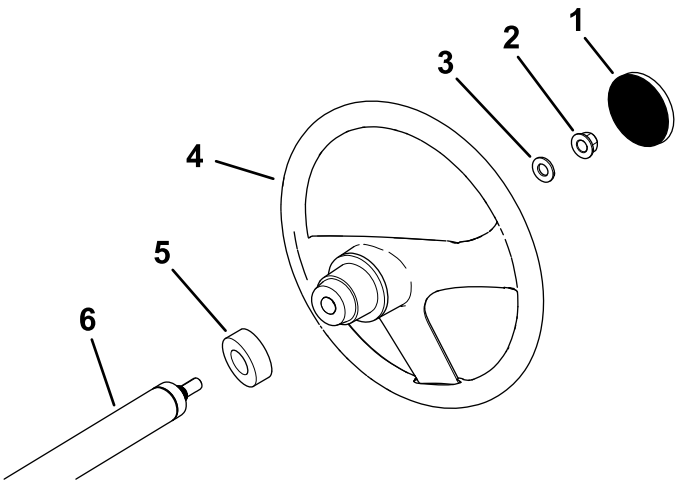

Ábra 3

1. Kormánykerék burkolata
2. Rögzítőanya (½″)
3. Alátét (½″)
4. Kormánykerék
5. Porvédő
6. Kormánytengely

2

A folyadékszintek és a gumiabroncsnyomás ellenőrzése

Nincs szükség alkatrészre

Eljárás

1. Ellenőrizze a motorolaj szintjét, mielőtt először beindítja a motort, és miután leállította; lásd: A motor olajszintjének ellenőrzése (oldal 37).
2. Ellenőrizze a fékfolyadék szintjét, mielőtt először beindítja a motort; lásd: A fékfolyadék szintjének ellenőrzése (oldal 51).
3. Ellenőrizze a közlőműfolyadék szintjét, mielőtt először beindítja a motort; lásd: A közlőműfolyadék szintjének ellenőrzése (oldal 47).
4. Ellenőrizze a levegőnyomást a gumiabroncsokban; lásd A gumiabroncsok nyomásának ellenőrzése (oldal 16).

3

A fékek bejáratása

Nincs szükség alkatrészre

Eljárás

A fékrendszer optimális teljesítménye érdekében a használat előtt járassa be (koptassa be) a fékeket.

1. Haladjon a géppel teljes sebességgel, majd a fékekkel gyorsan, a gumiabroncsok blokkolása nélkül állítsa le a gépet.
2. Ismételje meg ezt az eljárást 10-szer, a megállítások között várjon 1 percet a fékek túlmelegedésének elkerülése érdekében.

   Fontos: **Ez az eljárás 227 kg-os terheléssel végezhető a leghatékonyabban.**

4

A kézikönyv elolvasása és a beállítási anyagok megtekintése

Ehhez az eljáráshoz szükséges alkatrészek:

1	*Kezelői kézikönyv*
1	A motor kezelői kézikönyve
1	Regisztrációs kártya
1	*Kiszállítás előtti átvizsgálási űrlap*
1	Minőségbiztosítási tanúsítvány
2	Indítókulcs

Eljárás

- Olvassa el a *Kezelői kézikönyvet*, valamint a motor kezelői kézikönyvét.
- Töltse ki a regisztrációs kártyát.
- Töltse ki a *Kiszállítás előtti átvizsgálási űrlapot*.
- Tekintse át a *Minőségbiztosítási tanúsítványt*.

Termékáttekintés

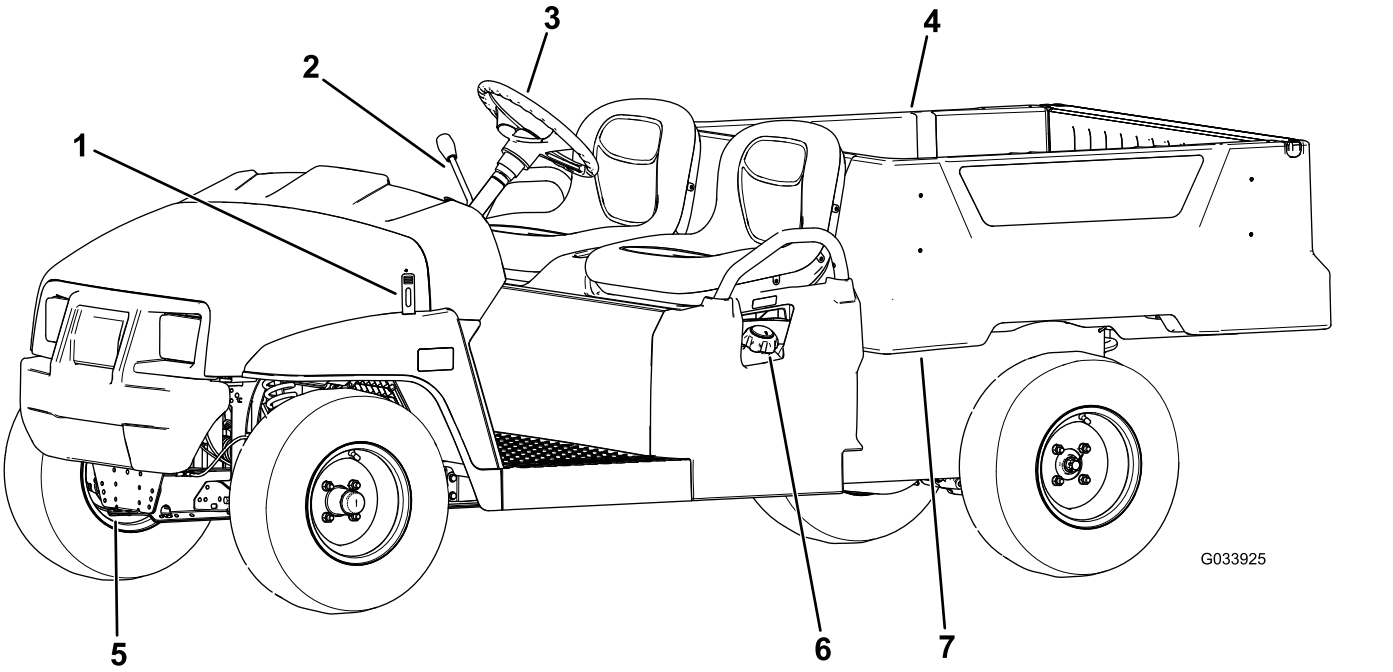

g033925

Ábra 4

1. Motorháztető gyorszár
2. Fokozatválasztó kar
3. Kormánykerék
4. Plató
5. Vonóhorog
6. Tanksapka
7. Plató karja

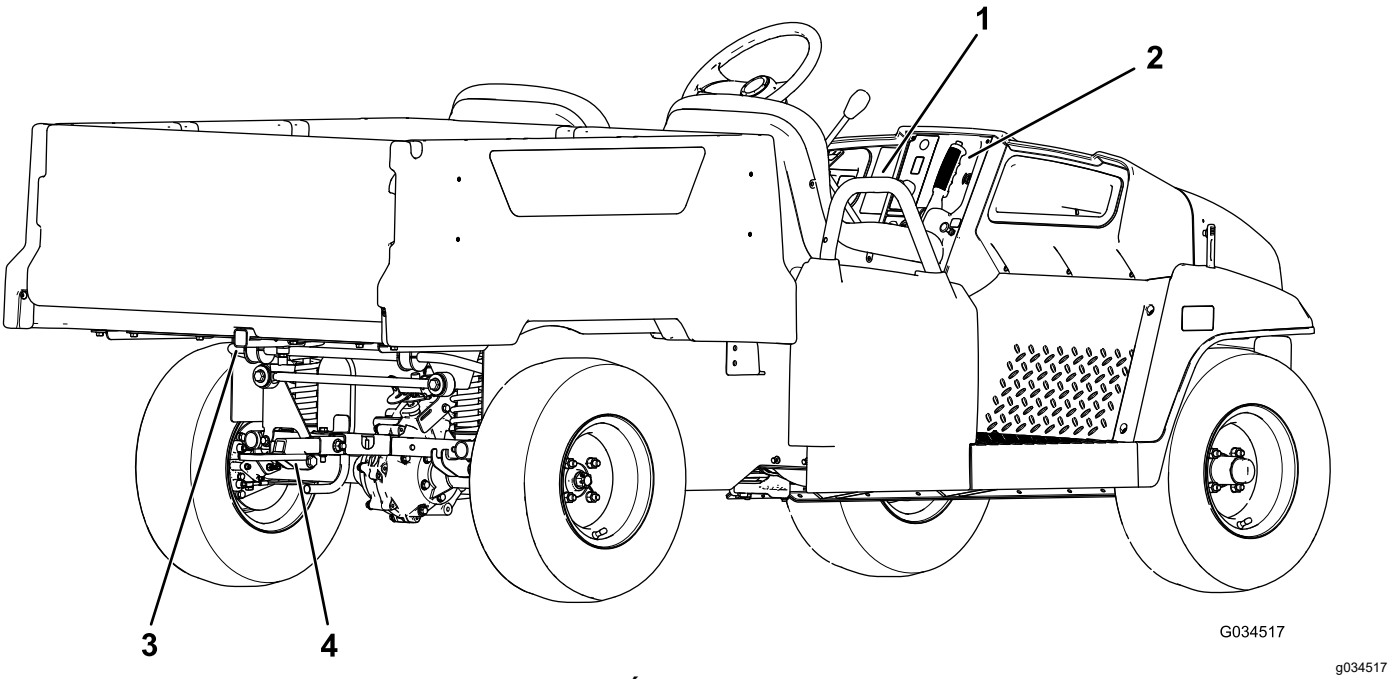

g034517

Ábra 5

1. Utaskapaszkodó
2. Rögzítőfékkar
3. Teherszállító rakfelület hátsó tartozékrögzítője
4. Pótkocsi-vonóberendezés

Kezelőelemek

A motor beindítása és a gép működtetése előtt ismerkedjen meg az összes kezelőszervvel.

Kezelőpanel

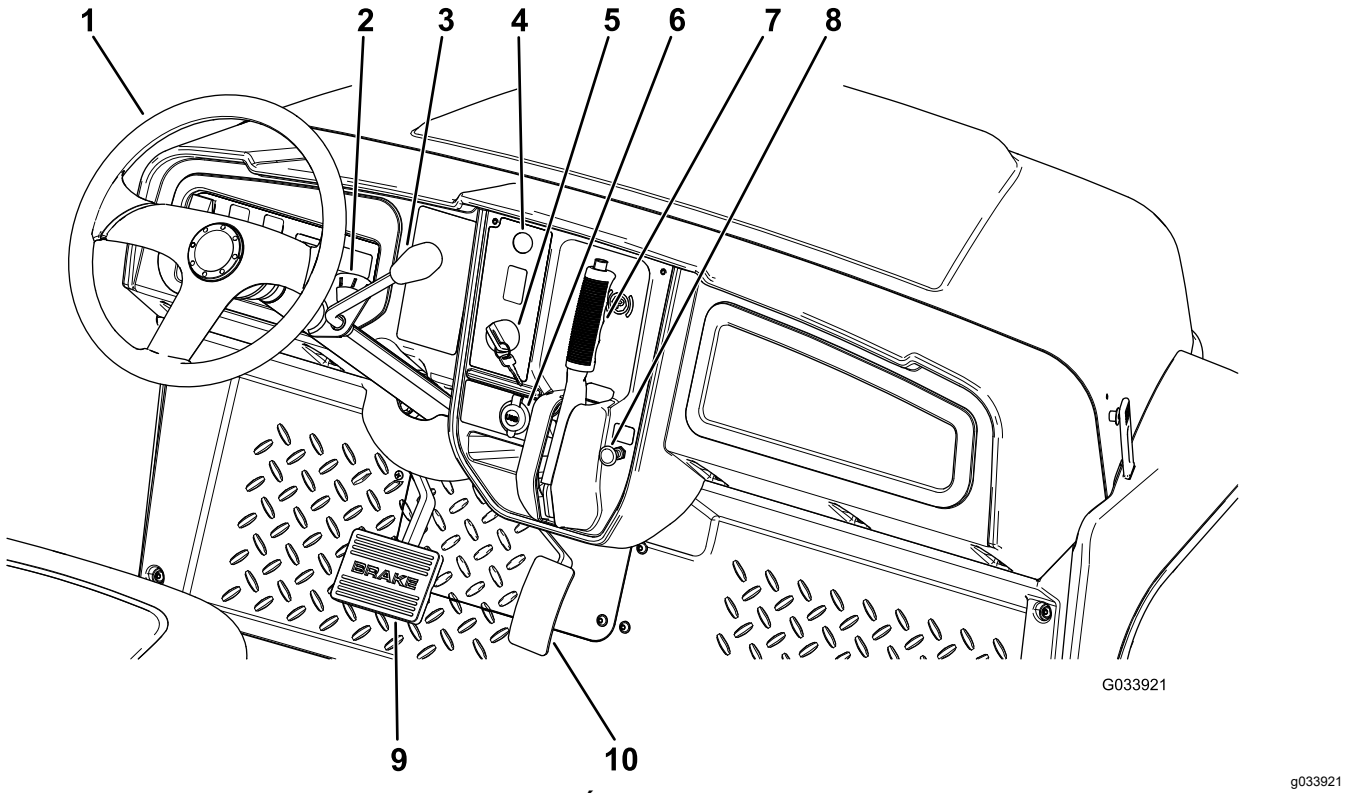

g033921

Ábra 6

1. Kormánykerék
2. Fokozat visszajelző
3. Fokozatválasztó kar
4. Kürt gomb
5. Gyújtáskapcsoló
6. USB-tápcsatlakozó
7. Rögzítőfékkar
8. Hidegindító gomb
9. Fékpedál
10. Gázpedál

Gázpedál

A gázpedállal (Ábra 6) változtathatja a gép haladási sebességét. A gázpedál lenyomásakor a motor beindul. A gázpedált még jobban lenyomva a gép felgyorsul. A gázpedált felengedve csökken a gép sebessége, majd a motorja leáll.

Megjegyzés: A maximális előremeneti sebesség 26 km/h.

Fékpedál

A fékpedál segítségével állhat meg vagy lassíthat (Ábra 6).

⚠ VIGYÁZAT

Személyi sérülést okozhat, ha a gépet kopott vagy helytelenül beállított fékekkel működteti.

Ha a fékpedál a gép padlólemezétől számítva 25 mm-re lenyomható, állítsa be vagy javítsa meg a fékeket.

Gyújtáskapcsoló

A gyújtáskapcsoló a műszerfal jobb alsó sarkában található (Ábra 6).

A gyújtáskapcsoló 3 helyzetbe állítható: KI, BE és INDÍTÓZÁS.

A gép 2 módon indítható el; lásd: A motor beindítása (oldal 22).

Rögzítőfékkar

A rögzítőfék karja a kezelőpanelen található (Ábra 6).

Amikor leállítja a motort, mindig húzza be a rögzítőféket, hogy a gép ne mozdulhasson el. Ha a gépet meredek lejtőn parkolja le, gondoskodjon arról, hogy a rögzítőfék be legyen húzva.

A rögzítőfék behúzásához húzza maga felé a rögzítőfék karját (Ábra 7).

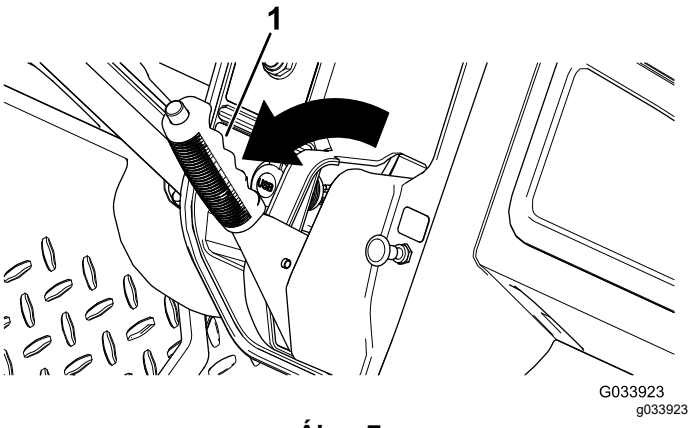

Ábra 7

1. Rögzítőfékkar

A rögzítőfék kiengedéséhez nyomja le a rögzítőfék karjának tetején lévő gombot, húzza maga felé a rögzítőféket a nyomás kiengedéséhez, majd nyomja előrefelé a rögzítőfék karját (Ábra 8).

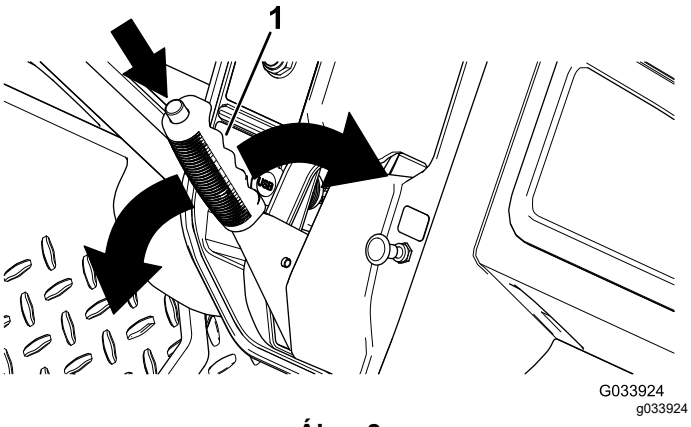

Ábra 8

1. Rögzítőfékkar

Hidegindító gomb

A hidegindító gomb a kezelőpanelen található. Hideg motor beindításához célszerű kihúzni a hidegindító gombot (Ábra 6). A motor beindulását követően úgy állítsa be a hidegindító gomb helyzetét, hogy a motor egyenletesen járjon. Ahogy a motor melegszik, tolja be a hidegindító gombot INAKTÍV helyzetbe.

Fokozatválasztó kar és fokozat visszajelző

A fokozatválasztó kar a fokozat-visszajelző szerinti 3 helyzetbe állítható: ELŐREMENET, HÁTRAMENET és SEMLEGES HELYZET (Ábra 9).

Megjegyzés: A motor mind a 3 helyzetben beindítható és járatható.

SEMLEGES fokozatból a fokozatválasztó kar balra, ELŐREMENETBE és jobbra, HÁTRAMENETBE is elmozdítható (Ábra 9).

Fontos: **Irányváltás előtt mindig álljon meg a géppel.**

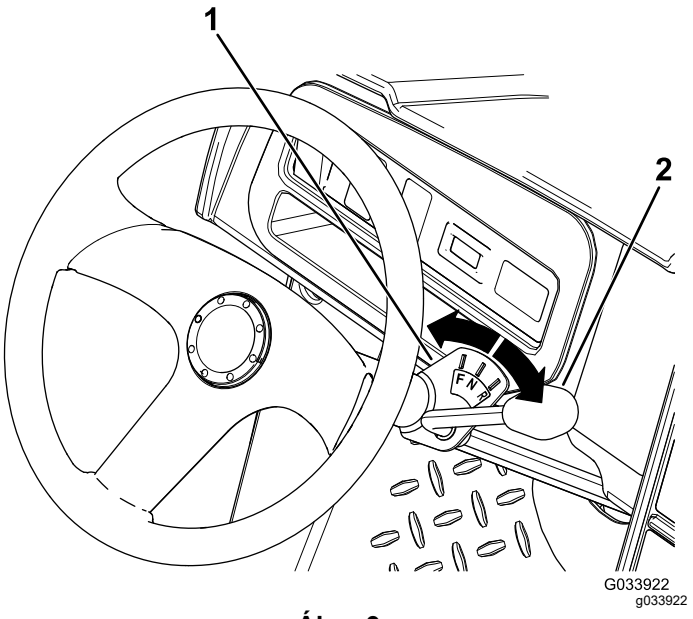

Ábra 9

1. Fokozat visszajelző
2. Fokozatválasztó kar

Kürt gomb

Csak nemzetközi típusok

A kürt gombja a kezelőpanelen található (Ábra 6). Kürtjelzéshez nyomja meg kürt gombját.

Világításkapcsoló

A világításkapcsoló a kormányoszloptól balra található (Ábra 10). A világításkapcsolóval kapcsolhatja be a fényszórókat. Nyomja fel a világításkapcsolót a fényszórók bekapcsolásához. Nyomja le a világításkapcsolót a fényszórók kikapcsolásához.

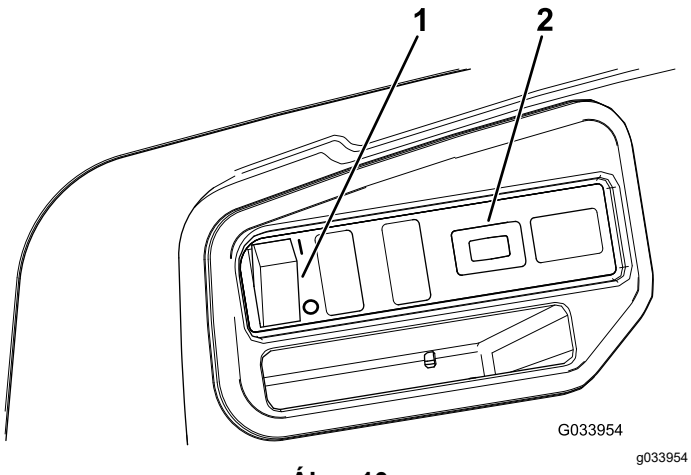

Ábra 10

1. Világításkapcsoló
2. Üzemóra-számláló

Üzemóra-számláló

Az üzemóra-számláló a világításkapcsolótól jobbra található (Ábra 10). Az üzemóra-számláló a motor teljes üzemóraszámát mutatja. Az üzemóra-számláló a gyújtáskapcsoló BE helyzetbe, INDÍTÓZÁS helyzetbe kapcsolásától kezdve vagy járó motornál számlál.

Megjegyzés: A gép működése közben az üzemóra-számláló folyamatosan villog, ezzel jelezve, hogy rögzíti a használatot.

USB-tápcsatlakozó

Az USB-tápcsatlakozó a rögzítőfékkartól balra található (Ábra 6). A tápcsatlakozó a mobileszközök tápellátására szolgál.

Fontos: **Ha nem használja az USB-tápcsatlakozót, helyezze bele a gumi dugaszt a tápcsatlakozó sérülésének megakadályozása érdekében.**

Üzemanyag-szintjelző

Az üzemanyag-szintjelző (Ábra 11) a gép bal oldalán az üzemanyagtartályon található, a tanksapkába beépítve. Az üzemanyag-szintjelző az üzemanyagtartályban levő üzemanyag mennyiségét jelzi.

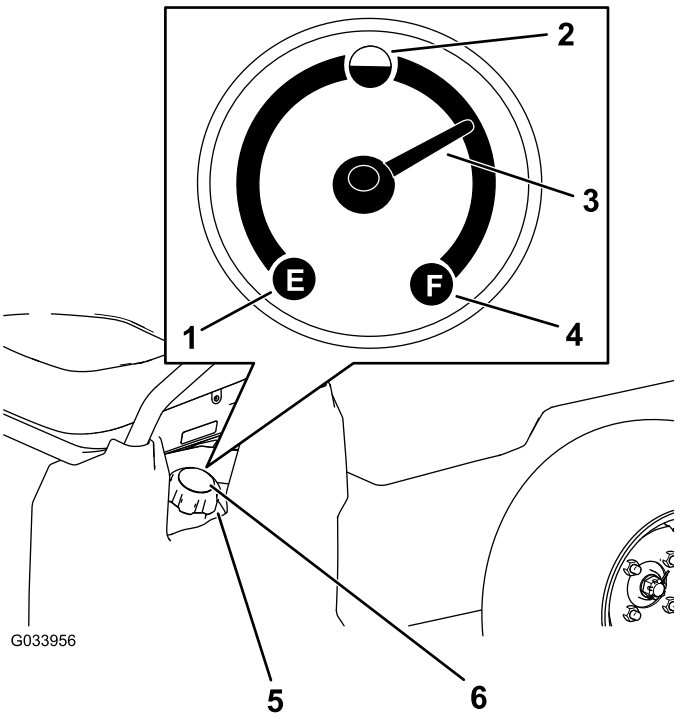

Ábra 11

1. Üres
2. Fél tank
3. Mutató
4. Tele
5. Tanksapka
6. Üzemanyag-szintjelző

Utaskapaszkodók

Az utaskapaszkodók az ülések külső oldalán találhatók (Ábra 12).

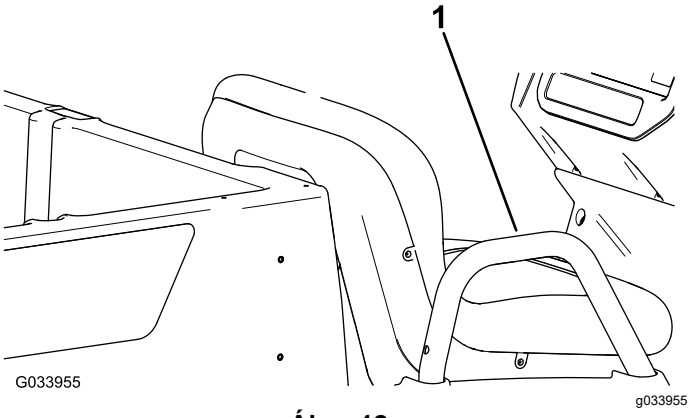

Ábra 12

Az ábrán az utasoldal látható

1. Utaskapaszkodó

Műszaki adatok

Megjegyzés: A műszaki adatok és a kialakítás külön értesítés nélkül változhatnak.

Alaptömeg	397 kg
Névleges kapacitás (vízszintes talajon)	544 kg összesen, beleértve egy 90,7 kg-os kezelőt, egy 91 kg-os utast, illetve a terhet, tartozékokat és munkaeszközöket
A jármű legnagyobb megengedett össztömege (GVW) – vízszintes talajon	941 kg összesen, beleértve a fent felsorolt összes tömegértéket
Maximális teherbírás (vízszintes talajon)	363 kg összesen, beleértve a hátra szerelt tartozékokat is
A hátsó plató maximális tartozékrögzítési kapacitása	45 kg összesen
Vontatási kapacitás	Horog tömege: 91 kg Pótkocsi megengedett össztömege (GTW): 680 kg
Teljes szélesség	119 cm
Teljes hossz	302 cm
Teljes magasság	127,5 cm
Hasmagasság	21,6 cm elöl, teher vagy kezelő nélkül 14 cm hátul, teher vagy kezelő nélkül
Tengelytáv	220 cm
Nyomtáv (középvonaltól középvonalig)	Elöl: 119 cm Hátul: 119 cm
Teherszállító rakfelület hossza	Belül: 102 cm Kívül: 114,3 cm
Teherszállító rakfelület szélessége	Belül: 98 cm A fröccsöntött sárvédők külsejénél mérve: 107,3 cm
Teherszállító rakfelület magassága	28 cm belül
Motorfordulatszám	Alacsony alapjárat: 1250–1350 f/p Magas alapjárat: 3650–3750 f/p

Tartozékok/adapterek

A Toro által jóváhagyott tartozékok és adapterek széles választéka kapható a géphez, amelyek javítják és bővítik annak képességeit. A jóváhagyott tartozékok és adapterek listájáért forduljon hivatalos márkaszervizhez, hivatalos Toro-forgalmazóhoz, vagy látogasson el a www.Toro.com webhelyre.

Az optimális teljesítmény és a gép folyamatos tanúsított biztonsága érdekében csak eredeti Toro-pótalkatrészeket és -tartozékokat használjon. A más által gyártott pótalkatrészek és tartozékok használata veszélyes lehet, emellett ez a garanciát is érvényteleníti.

Üzemeltetés

Megjegyzés: A gép jobb és bal oldalát normál üzemeltetési helyzetben határozza meg.

Működtetés előtt

Biztonsági tudnivalók a működtetés előtt

Általános óvintézkedések

- Ne engedje, hogy gyermekek, illetve olyan személyek működtessék vagy szervizeljék a gépet, akik nem képzettek, vagy fizikailag nem képesek erre. A helyi szabályozás korlátozhatja a kezelő életkorát. Az összes kezelő és szerelő képzéséért a tulajdonos tartozik felelősséggel.
- Ismerkedjen meg a berendezés biztonságos üzemeltetésével, a kezelőszervekkel és a biztonsági jelzésekkel.
- Állítsa le a gépet, vegye ki az indítókulcsot, és várja meg, amíg az összes mozgó alkatrész leáll, csak ezután hagyja el a kezelőülést. Hagyja lehűlni a gépet, mielőtt beállítási, szervizelési, tisztítási vagy tárolási munkába kezd rajta.
- Ismerje meg, hogyan kell gyorsan megállítani és leállítani a gépet.
- Ügyeljen arra, hogy ne tartózkodjon több utas (Ön és utasai) a gépen annál, ahány utaskapaszkodó található a gépen.
- Győződjön meg arról, hogy az összes biztonsági berendezést és matrica a helyén van. Javítsa meg vagy cserélje ki az összes biztonsági berendezést, illetve cserélje ki az olvashatatlan vagy hiányzó matricákat. Ne üzemeltesse a gépet, csak ha ezek jelen vannak és megfelelően működnek.

Üzemanyaggal kapcsolatos óvintézkedések

- Az üzemanyag kezelése során járjon el különös körültekintéssel. Az üzemanyag rendkívül gyúlékony, és a gőzei robbanásveszélyesek.
- Oltson el minden cigarettát, szivart, pipát és egyéb tűzforrást.
- Csak jóváhagyott üzemanyagtartályt használjon.
- Járó vagy meleg motornál ne vegye le a tanksapkát, és ne tankoljon.
- Ne zárt helyen tankoljon vagy ürítse le az üzemanyagot.
- Ne tárolja a gépet vagy az üzemanyagtartályt olyan helyen, ahol nyílt láng, szikra vagy őrláng fordul elő, mint például vízmelegítőkön vagy más eszközökön.
- Ha kifolyt az üzemanyag, ne kísérelje meg a motor beindítását; kerülje bármely gyújtóforrás kialakulását, amíg az üzemanyag gőze el nem oszlott.

Napi karbantartás elvégzése

Szolgáltatásszünet: Minden egyes használat előtt, vagy naponta

Mielőtt elkezdené a napi munkát a géppel, végezze el a minden használat előtti/napi ellenőrzéseket, amelyek felsorolásáért lásd: Karbantartás (oldal 25).

A gumiabroncsok nyomásának ellenőrzése

Szolgáltatásszünet: Minden egyes használat előtt, vagy naponta

Az első és hátsó gumiabroncsok előírt légnyomása: 165–207 kPa

Fontos: **Ne lépje túl a gumiabroncsok oldalfalán feltüntetett maximális levegőnyomást.**

Megjegyzés: A gumiabroncsokban szükséges levegőnyomást a szállítani kívánt rakománysúly határozza meg.

1. Ellenőrizze a légnyomást a gumiabroncsokban.
   - Használjon alacsonyabb levegőnyomást a gumiabroncsokban könnyebb rakománysúly esetében annak érdekében, hogy a talajt kevésbé tömörítse össze, a haladás simább legyen és a gumiabroncsok minimális nyomot hagyjanak a talajon.
   - Alkalmazzon magasabb légnyomást a gumiabroncsokban, ha nagyobb sebességgel kíván nagyobb rakománysúlyt szállítani.
2. Ha szükséges, levegő hozzáadásával vagy eltávolításával korrigálja a gumiabroncsokban a levegőnyomást.

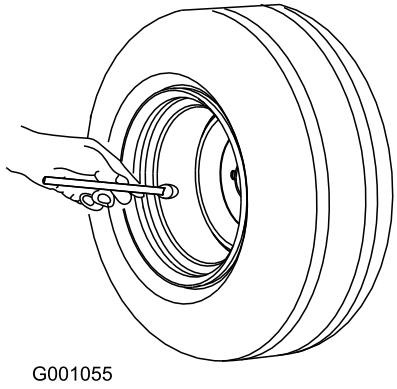

Ábra 13

Tankolás

Javasolt üzemanyag

Típus	Ólommentes benzin
Minimális oktánszám	87 (US) vagy 91 (kísérleti oktánszám; nem US)
Etanol	Legfeljebb 10 térfogatszázalék
Metanol	Nincs
MTBE (metil-tercier-butil-éter)	Kevesebb mint 15 térfogatszázalék
Olaj	Ne keverjen az üzemanyaghoz

Csak tiszta, friss (30 napnál nem régebbi), megbízható forrásból származó üzemanyagot használjon.

Fontos: **Az indítási problémák csökkentése érdekében töltsön a friss üzemanyaghoz stabilizátort/kondicionálót az üzemanyag-stabilizátor/-kondicionáló gyártójának utasításai szerint.**

További tudnivalókért lásd a motor kezelői kézikönyvét.

Tankolás

Az üzemanyagtartály befogadóképessége kb. 18,9 liter.

1. Parkolja le a gépet sík talajon.
2. Kapcsolja a váltóművet SEMLEGES helyzetbe.
3. Húzza be a rögzítőféket.
4. Kapcsolja ki a gépet, és vegye ki a kulcsát.
5. Tisztítsa meg a tanksapka körüli területet (Ábra 14).

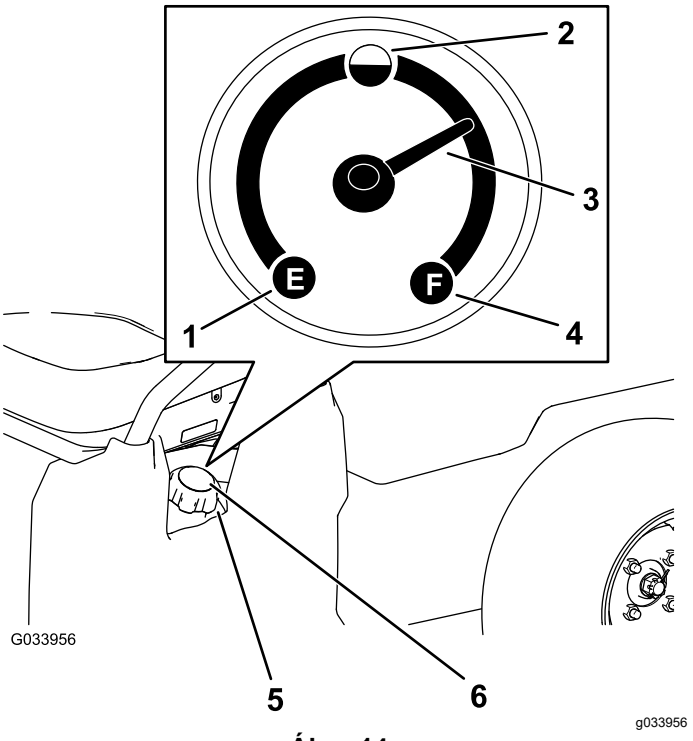

Ábra 14

1. Üres
2. Fél tank
3. Mutató
4. Tele
5. Tanksapka
6. Üzemanyag-szintjelző

6. Távolítsa el a tanksapkát.
7. Tankoljon meg annyira, hogy a benzinszint kb. 25 mm-rel az üzemanyagtartály teteje (a betöltőnyak alja) alatt legyen.

   Megjegyzés: Ez az üres rész teszi lehetővé az üzemanyag tágulását a tartályban. **Ne töltse túl az üzemanyagtartályt.**
8. Szerelje fel a tanksapkát megfelelően.
9. Törölje le az esetleg melléfolyt üzemanyagot.

Új gép bejáratása

Szolgáltatásszünet: Az első 100 óra után—Az új gépre vonatkozó előírások szerint végezze el a bejáratást.

Tartsa be az alábbi útmutatást, hogy biztosítható legyen a gép megfelelő teljesítménye.

- Gondoskodjon arról, hogy a fékek be legyenek koptatva; lásd: 3 A fékek bejáratása (oldal 10).
- Ellenőrizze rendszeresen a folyadékszinteket és a motorolaj szintjét. Figyeljen arra, nehogy a gép vagy alkatrészei túlmelegedjenek.
- A hideg motort a beindítása után melegítse kb. 15 másodpercig, mielőtt a géppel dolgozni kezdene.

Megjegyzés: Hideg időben tartson tovább a motor bemelegítése.

- Üzemeltetés közben változtasson néha a motor fordulatszámán. Kerülje a hirtelen elindulásokat és megállásokat.
- Nincs szükség bejáró motorolaj használatára. Az eredeti motorolaj megegyezik azzal, amelyet olajcsere esetén használni kell.
- A speciális, rövid futásidő utáni ellenőrzésekért lásd: Karbantartás (oldal 25).
- Ellenőrizze az első felfüggesztés helyzetét, és szükség esetén állítsa be; lásd: Az első kerék beállítása (oldal 46).

Működtetés közben

Üzem közben betartandó óvintézkedések

Általános óvintézkedések

- A tulajdonos/üzemeltető felelős a balesetekért, amelyek személyi sérülést is okozhatnak, és megakadályozhatja azokat.
- Az utasoknak csak a kijelölt ülésekben szabad ülniük. Ne szállítson utasokat a platón. Tartsa távol a nézelődőket és a gyerekeket a működtetési területtől.
- Viseljen megfelelő öltözéket, beleértve a védőszemüveget, a hosszú szárú nadrágot, a megfelelő, csúszásgátló lábbelit és a hallásvédelmi eszközt. Hosszú haját kösse hátra, és ne viseljen laza ruházatot vagy ékszert.
- A gép működtetését teljes odafigyeléssel végezze. Ne bonyolódjon olyan tevékenységbe, amely elvonhatja a figyelmét, különben személyi sérülés vagy anyagi kár lehet a következmény.
- Ne üzemeltesse a gépet, ha fáradt, vagy amíg alkohol vagy gyógyszer befolyása alatt áll.
- A gépet csak kültéren jól szellőző helyen üzemeltesse.
- Ne lépje túl a gép legnagyobb megengedett össztömegét (GVW).
- Rendkívül óvatosan járjon el a gép használata közben, illetve fékezéskor és kanyarodáskor, amikor nehéz terhet szállít a platón.
- A túlméretes rakományok platón való szállítása csökkenti a gép stabilitását. Ne lépje túl a plató teherbírását.
- A gép kormányzását, fékezését és stabilitását hátrányosan befolyásolja az olyan anyagok szállítása, amelyek nem rögzíthetők a géphez. Óvatosan járjon el kormányzás vagy fékezés közben, amikor olyan anyagokat szállít, amelyek nem rögzíthetők a géphez.
- Kisebb terhet szállítson, és csökkentse a munkasebességet, ha durva, egyenetlen terepen, járdák, kátyúk és más hirtelen terepváltozások közelében végez munkát. A rakomány elmozdulhat, amitől a gép instabillá válhat.
- Mielőtt beindítaná a gépet, gondoskodjon arról, hogy a váltómű semleges helyzetben legyen, a rögzítőfék be legyen húzva, Ön pedig a kezelői helyen tartózkodjon.
- A gép mozgás a közben Önnek és az utasoknak is az ülésen kell maradniuk. Tartsa a kezét a kormánykeréken; az utasok pedig használják a kapaszkodókat. Mindig tartsa karját és a lábát a gép karosszériáján belül.
- Csak megfelelő fényviszonyok mellett használja a gépet. Ügyeljen a lyukakra, keréknyomokra, zökkenőkre, kövekre vagy egyéb rejtett tárgyakra. Egyenetlen terepen a gép fel is borulhat. A magas fű akadályokat rejthet. Ügyeljen, amikor be nem látható kanyarokhoz, cserjékhez, fákhoz vagy más olyan tárgyakhoz közelít, amelyek akadályozhatják a látást.
- Ne vezesse a gépet átvágások, levezető árkok vagy feltöltések közelében. A gép hirtelen felborulhat, ha egy kereke túllóg azok peremén, vagy a perem beszakad.
- Mindig figyelje és kerülje el az alacsonyan lévő túlnyúlásokat (pl. faágak, kőalapzatok, felüljárók stb.).
- A géppel való tolatás előtt nézzen hátra és lefelé, hogy szabad-e az út.
- Ha a gépet közúton használja, tartsa be az összes közlekedési előírást, és használja a törvény által előírt kiegészítő tartozékokat (például lámpák, irányjelzők, lassú jármű [SMV] táblákat stb.).
- Ha rendellenes rezgést tapasztal a gépen, azonnal álljon meg, és állítsa le a gépet, majd várja meg, amíg minden mozgó alkatrész megáll, és keressen sérüléseket. Javítsa ki a gép összes sérülését, mielőtt folytatná a használatát.
- A gép fékútja hosszabb lehet nedves felületen, mint száraz felületen. A nedves fékek kiszárításához haladjon lassan sík talajon, miközben finom nyomást gyakorol a fékpedálra.
- Ha nagy sebességről hirtelen fékez, a hátsó kerekek blokkolhatnak, ami rontja a gép irányíthatóságát.
- Ne érjen a motorhoz, a váltóműhöz, a kipufogódobhoz vagy a kipufogócsonkhoz, amíg a motor jár, illetve nem sokkal a motor leállítása után, mert ezek a területek ilyenkor olyan forrók lehetnek, hogy égési sérülést okozhatnak.
- Ne hagyjon járó gépet felügyelet nélkül.

- A kezelőállás elhagyása előtt végezze el az alábbiakat:
  - Parkolja le a gépet sík talajon.
  - Kapcsolja a váltóművet SEMLEGES helyzetbe.
  - Húzza be a rögzítőféket.
  - Kapcsolja ki a gépet, és vegye ki a kulcsát.
  - Várja meg, amíg minden mozgó alkatrész megáll.
- Ne használja a gépet, ha villámcsapás lehetősége áll fenn.
- Csak a The Toro® Company által jóváhagyott tartozékokat és munkaeszközöket használja.

Biztonság több utas esetén

- Ne lépje túl a gép megengedett össztömegét (GVW). A gép megengedett legnagyobb össztömegébe Ön, az utasok, illetve a platón szállított rakomány is beleszámít.
- Az utasoknak csak a kijelölt ülésekben szabad ülniük. Ne engedje az utasoknak, hogy a platóra üljenek.
- A gép mozgása közben Önnek és az utasoknak is ülésen kell maradniuk.
- A nagyobb géphossz nagyobb fordulási sugarat eredményez, ezért hagyjon több helyet a gép manőverezéséhez.

Lejtőkkel kapcsolatos óvintézkedések

Megjegyzés: Tartozékként 2 oszlopos borulásvédelmi rendszer (ROPS, bukócső) is elérhető a géphez. Használjon bukócsövet, ha olyan átvágások mellett, víz közelében, egyenetlen terepen vagy lejtőn végez munkát, ahol fennáll a felborulás veszélye. Vegye fel a kapcsolatot a hivatalos Toro-forgalmazóval további információkért.

A lejtők a megcsúszásos és borulásos balesetek fő tényezői, amelyek súlyos sérülésekhez vezethetnek.

- Vizsgálja át a helyszínt, és határozza meg, hogy mely lejtők biztonságosak a gép működtetésére, majd állítson fel saját eljárásokat és szabályokat az ezeken a lejtőkön történő üzemeltetéshez. Használja mindig józan eszét és ítélőképességét a felmérés során.
- Ha kényelmetlennek érzi a lejtőn való munkát, ne végezze azt.
- A lejtőn minden mozgást lassan és fokozatosan végezzen. Ne változtasson hirtelen a sebességén vagy a haladási irányán.
- Ne üzemeltesse a gépet nedves terepen. A gumiabroncsok elveszíthetik tapadásukat. Ha a kerekek elvesztik a tapadást, a gép felborulhat.
- A lejtőkön egyenesen haladjon felfelé és lefelé.
- Ha elkezd veszíteni a lendületéből a lejtőn felfelé, fokozatosan fékezzen, és lassan, egyenesen tolasson vissza a géppel a lejtőn.
- A lejtőn felfelé vagy lefelé haladáskor a kanyarodás veszélyes lehet. Ha mindenképpen kanyarodnia kell egy lejtőn, akkor azt lassan és körültekintéssel végezze.
- A nehéz rakományok rontják a stabilitást a lejtőkön. Könnyebb rakománnyal és kisebb munkasebességgel haladjon a lejtőkön vagy ha a rakomány súlypontja magasan van. Rögzítse a rakományt a gép platójához, hogy megakadályozza a rakomány elmozdulását. Különösen óvatosan járjon el könnyen elmozduló rakományok (pl. folyadékok, kövek, homok stb.) szállításakor.
- Kerülje a lejtőn való elindulást, megállást vagy kanyarodást, különösen rakomány szállításakor. A lejtőn történő megállás hosszabb ideig tart, mint a sík talajon történő megállás. Ha meg kell állnia a géppel, kerülje a hirtelen sebességváltozásokat, amelyek a gép megbillenését vagy felborulását okozhatják. Ne fékezzen hirtelen hátrafelé guruláskor, mivel ez a gép felborulását okozhatja.

A felrakodásra és leürítésre vonatkozó biztonsági előírások

- Ne lépje túl a gép megengedett össztömegét (GVW), ha a platón rakomány van és/vagy pótkocsit vontat; lásd: Műszaki adatok (oldal 15).
- A gép stabilitásának és irányításának javítása érdekében egyenletesen ossza el a rakományt a platón.
- Az ürítés megkezdése előtt győződjön meg arról, hogy senki nem tartózkodik a gép mögött.
- Ne ürítse le a rakományt a platóról, ha a gép oldalt áll egy lejtőn. A súlyeloszlás változása a gép felborulásához vezethet.

A plató működtetése

A plató ürítési helyzetbe emelése

⚠ FIGYELMEZTETÉS

A felemelt plató leeshet, és az alatta dolgozó személyek megsérülhetnek.

- **A plató alatt történő munkavégzés előtt mindig támassza alá a platót a kitámasztórúddal.**
- **A felemelése előtt távolítson el minden rakományanyagot a platóról.**

⚠ FIGYELMEZTETÉS

A gép könnyebben felbillenhet vagy felborulhat, ha a gépet felemelt platóval vezeti. A plató szerkezetének sérülését okozhatja, ha a gépet felemelt platóval működteti.

- **Leengedett platóval működtesse a gépet.**
- **A leürítése után engedje le a platót.**

⚠ VIGYÁZAT

Ha a rakomány a reteszek kioldásakor a plató hátsó részére koncentrálódik, akkor a plató váratlanul felbillenhet, ami az Ön vagy a közelben tartózkodók sérülését okozhatja.

- **Ha lehet, középre helyezze a rakományt a platón.**
- **Tartsa lent a platót, és ügyeljen arra, hogy senki ne hajoljon a plató fölé vagy ne álljon mögötte a reteszek kioldásakor.**
- **Távolítsa el az összes rakományt a platóról, mielőtt a platót a gép szervizelése miatt felemelné.**

1. A bal oldali, a platón belüli kart maga felé húzva emelje fel a platót (Ábra 15).

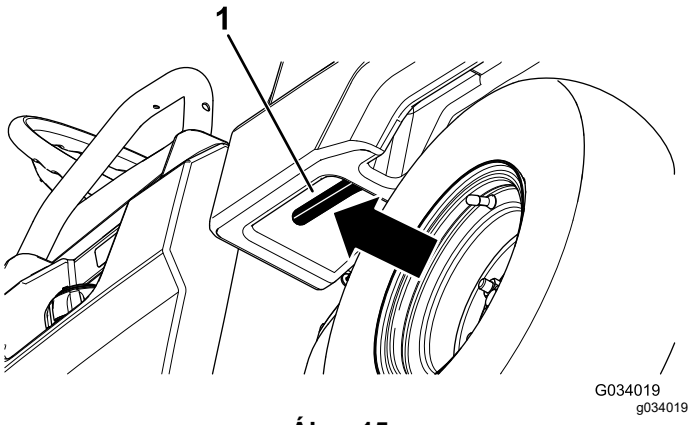

Ábra 15

1. Plató karja

2. Húzza a kitámasztórudat az ürítési helyzet rögzítőnyílásába a plató ürítési helyzetben való rögzítéséhez (Ábra 16).

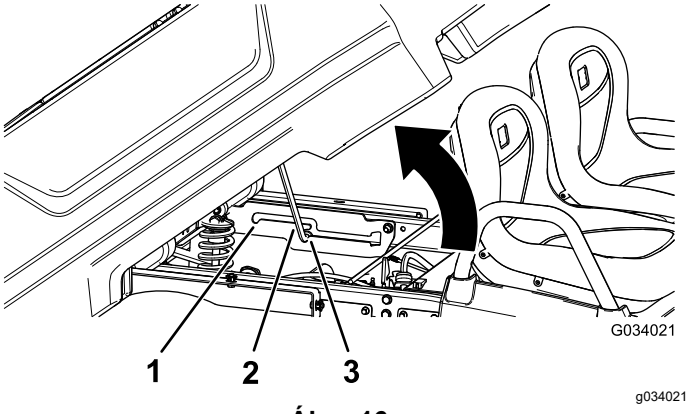

Ábra 16

1. Szervizelési helyzet rögzítőnyílása
2. Kitámasztórúd
3. Leürítési helyzet rögzítőnyílása

A plató szervizelési helyzetbe emelése

1. A bal oldali, a platón belüli kart maga felé húzva emelje fel a platót (Ábra 15).
2. Húzza a kitámasztórudat a szervizelési helyzet rögzítőnyílásába a plató karbantartáshoz való rögzítéséhez (Ábra 16).

A plató leengedése

⚠ FIGYELMEZTETÉS

A plató nehéz lehet. Fennáll a kéz és egyéb testrészek zúzódásának veszélye.

A plató leengedésekor tartsa távol a kezét és más testrészeit.

1. Kissé emelje fel a platót a reteszkaron való felemeléssel (Ábra 15).
2. Húzza ki a kitámasztórudat a rögzítőnyílásból (Ábra 16).
3. Engedje le a platót, amíg biztonságosan nem reteszelődik.

A lenyitható hátsó fal kinyitása

1. Győződjön meg arról, hogy a plató leengedett és reteszelt helyzetben van.
2. Mindkét kezével emelje fel a lenyitható hátsó falat a lenyitható hátsó fal teteje közelében lévő gerinc segítségével (Ábra 17).
3. Engedje le a lenyitható hátsó falat, amíg az szintbe nem áll a plató aljával (Ábra 17).

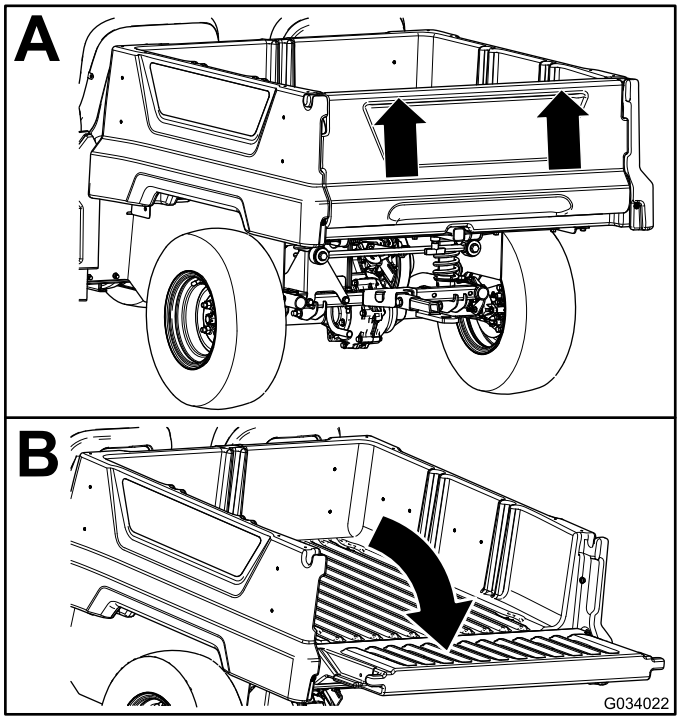

Ábra 17

A lenyitható hátsó fal bezárása

Ha laza anyagot (például homok, tereprendezési kőzet vagy faforgács) ürített le a platóról, előfordulhat, hogy a leürített anyag egy része a lenyitható hátsó fal csuklópántjában ragad. A lenyitható hátsó fal bezárása előtt végezze el a következő lépéseket.

1. Kezével távolítsa el a lehető legtöbb anyagot a csuklópánt felületéről.
2. Hajtsa fel a lenyitható hátsó falat kb. 45°-os helyzetbe (Ábra 18).

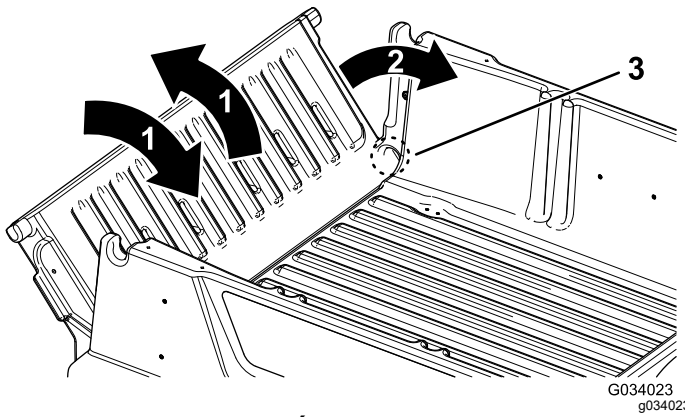

Ábra 18

1. Hajtsa fel és hajtsa le többször a lenyitható hátsó falat.
2. Hajtsa a lenyitható hátsó falat kb. 45°-os helyzetbe.
3. A csuklópánt területe

3. Rövid, rezgő mozdulattal hajtsa fel és hajtsa le többször a lenyitható hátsó falat (Ábra 18).

   Megjegyzés: Ez a művelet segít eltávolítani az anyagot a csuklópánt területétől.
4. Engedje le a lenyitható hátsó falat, és ellenőrizze, hogy maradt-e anyag a csuklópánt területén.
5. Ismételje az 1–4. lépéseket mindaddig, amíg az anyag ki nem ürül a csuklópánt területéről.
6. Hajtsa fel a lenyitható hátsó falat, és emelje fel a lenyitható hátsó falat a teherszállító rakfelületen lévő hornyokba.

A teherszállító rakfelület hátsó tartozékrögzítőjének használata

Használja a teherszállító rakfelület hátsó tartozékrögzítőjét a tartozékok gép hátuljára való rögzítéséhez.

Kapacitás: 45 kg

1. Az óramutató járásával megegyező irányba forgatva lazítsa meg a T-fogantyút (Ábra 19).

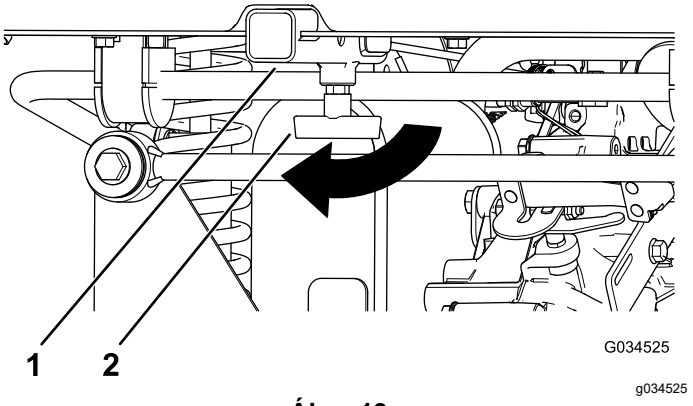

Ábra 19

1. Vevőkészülék
2. T-fogantyú

2. Helyezze be a tartozékot a foglalatba, amíg a furatok össze nem igazodnak (Ábra 19).
3. Rögzítse az összeszerelt tartozékot a foglalathoz a tartozékhoz mellékelt kengyelcsapszeggel és rugós sasszeggel.
4. Az óramutató járásával ellentétes irányba forgatva húzza meg a T-fogantyút (Ábra 20).

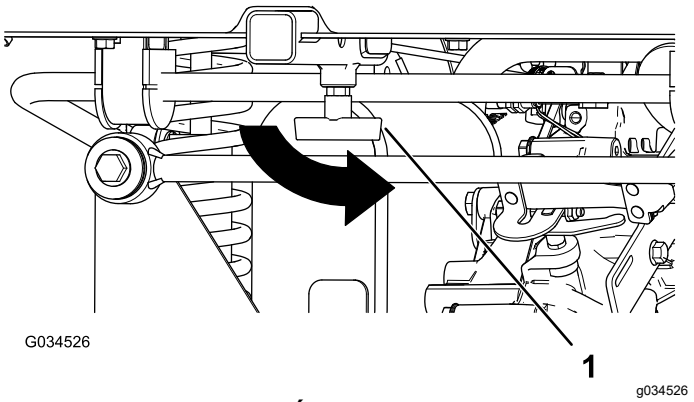

Ábra 20

1. T-fogantyú

A platό megrakása

A platό megrakásakor és a gép üzemeltetésekor az alábbi irányelveket kövesse:

- Vegye figyelembe a gép teherbírását, és korlátozza a platón szállítandó rakomány tömegét a Műszaki adatok (oldal 15) című részben, illetve gép megengedett össztömegét jelölő címkén leírtak szerint.

  Megjegyzés: A rakománybesorolás csak a gép sík felületen való működtetésére vonatkozik.
- Csökkentse a platón szállított rakomány tömegét, ha a gépet emelkedőn vagy egyenetlen terepen üzemelteti.
- Csökkentse a szállított rakomány tömegét, ha az anyagok magasak (és magas súlyponttal rendelkeznek), mint például téglák, kertépítészeti faanyag vagy műtrágyazsákok. A lehető legalacsonyabban ossza el a rakományt, annak érdekében, hogy a rakomány ne gátolja a kilátást hátrafelé a gép működtetésekor.
- A platón a következők szerint tartsa a rakományokat középen:
  - Egyenletesen helyezze el a súlyt a platón oldalirányban.

    Fontos: **A gép nagyobb eséllyel borul fel, ha a rakományt csak a platό egyik oldalára rakodja.**
  - Egyenletesen helyezze el a súlyt a platό hosszirányban.

    Fontos: **Elveszthetі az irányítást vagy a gép felborulását okozhatja, ha a rakományt a hátsó tengely mögé helyezi, és az első gumiabroncsok tapadása is csökken.**
- Nagyon óvatosan járjon el, ha túlméretes rakományokat szállít a platón, különösen akkor, ha nem tudja központosítani a túlméretes rakomány tömegét a platón.
- Ahol lehetséges, hevederrel rögzítse a rakományt a platóhoz, hogy ne mozduljon el.
- Ha folyadékot szállít, óvatosan járjon el emelkedőn vagy lejtőn való haladáskor, hirtelen sebességváltozáskor vagy megálláskor, vagy ha egyenetlen felületen halad.

A platό kapacitása 0,28 m^3. A platón – a gép terhelési besorolásának túllépése nélkül – elhelyezhető anyag mennyisége (térfogata) az anyag sűrűségétől függően nagymértékben változhat.

Tekintse át az alábbi táblázatot a különböző anyagokkal kapcsolatos terhelési határértékekért:

Anyag	**Sűrűség**	**Platό maximális teherbírása** (vízszintes talajon)
Kavics, száraz	1522 kg/m^3	Tele
Kavics, nedves	1922 kg/m^3	¾-ig
Homok, száraz	1442 kg/m^3	Tele
Homok, nedves	1922 kg/m^3	¾-ig
Fa	721 kg/m^3	Tele
Fakéreg	<721 kg/m^3	Tele
Föld, tömörítve	1602 kg/m^3	¾-ig (körülbelül)

A motor beindítása

1. Üljön be a kezelőülésbe, helyezze be az indítókulcsot a gyújtáskapcsolóba, és fordítsa el BE vagy INDÍTÓZÁS helyzetbe.

   A gép motorja 2 módon indítható be:

   - **Pedálos indítás** – fordítsa a gyújtáskapcsolót BE helyzetbe, majd nyomja le a gázpedált.

     Megjegyzés: Amikor lelép a gázpedálról, a motor leáll.
   - **Kulcsos indítás** – fordítsa el a gyújtáskapcsolót INDÍTÓZÁS helyzetbe. A motor beindul és mindaddig jár, amíg a gyújtáskapcsolót KI helyzetbe nem fordítja.

   Megjegyzés: Kulcsos indítási módban a rögzítőféket behúzva a géptől eltávolodva is dolgozhat, miközben a motor jár és az akkumulátor le nem merül.

   Megjegyzés: A kulcsot INDÍTÓZÁS helyzetbe elfordítva indítózzon addig, amíg a motor be nem indul. Ha a motor 10 másodperc indítózásra sem indul be, fordítsa a kulcsot KI helyzetbe, és keresse meg az okot (pl. használni kell a hidegindító rendszert, a légszűrő eltömődött, kifogyott az üzemanyag, meghibásodott a gyújtógyertya stb.), mielőtt újabb indítási kísérletbe kezd.

Megjegyzés: Ha a gép a választható hátramenetre figyelmeztető rendszerrel is rendelkezik, a fokozatválasztó kart a gyújtáskapcsoló BE vagy INDÍTÓZÁS helyzetében HÁTRAMENET helyzetbe kapcsolva hangjelzés szólal meg, figyelmeztetve a kezelőt, hogy a gép hátramenetbe van kapcsolva.

2. Állítsa a fokozatválasztó kart a kívánt menetirányba.
3. Engedje ki a rögzítőféket.
4. Nyomja le lassan a gázpedált.

   Megjegyzés: Ha a motor hideg, nyomja le nagyjából félig a gázpedált, a hidegindító gombot pedig húzza ki AKTÍV helyzetbe. Ha a motor bemelegedett, tolja vissza a gombot INAKTÍV helyzetbe.

Megállás a géppel

Fontos: **Ha egy lejtőn állítja le a gépet, az üzemi fékekkel állítsa meg a gépet, és húzza be a rögzítőféket, hogy a gépet a helyén tartsa. A gép károsodását okozhatja, ha a gázpedállal lefullasztja a gépet az emelkedőn.**

1. Vegye le a lábát a gázpedálról.
2. Lassan nyomja meg a fékpedált az üzemi fékek használatához, amíg a gép teljesen meg nem áll.

   Megjegyzés: A féktávolság a gép terhelésétől és sebességétől függően változhat.

Parkolás a géppel

1. Állítsa meg a gépet az üzemi fékkel úgy, hogy lenyomja és lenyomott helyzetben tartja a fékpedált.
2. Húzza be a rögzítőféket, maga felé húzva a rögzítőfék karját.
3. Fordítsa el balra az indítókulcsot KI helyzetbe.
4. Vegye ki az indítókulcsot.

Működtetés után

A használatot követően betartandó óvintézkedések

Általános óvintézkedések

- A kezelőállás elhagyása előtt végezze el az alábbiakat:
  - Parkolja le a gépet sík talajon.
  - Kapcsolja a váltóművet SEMLEGES helyzetbe.
  - Húzza be a rögzítőféket.
  - Kapcsolja ki a gépet, és vegye ki a kulcsát.
  - Várja meg, amíg minden mozgó alkatrész megáll.
- Hagyja lehűlni a gépet, mielőtt beállítási, szervizelési, tisztítási vagy tárolási munkába kezd rajta.
- Ne tárolja a gépet olyan helyen, ahol nyílt láng, szikra vagy őrláng fordul elő, mint például vízmelegítőkön vagy más eszközökön.
- Tartsa a gép összes részegységét megfelelő üzemállapotban, a kötőelemeket pedig kellően meghúzva.
- Végezze el a biztonsági öv karbantartását és tisztítását szükség szerint.
- Cserélje ki az összes kopott, sérült vagy hiányzó matricát.

A gép szállítása

- Óvatosan járjon el a gép utánfutóra vagy teherjárműre történő felrakásakor vagy levételekor.
- A gép utánfutóra vagy teherjárműre történő felrakásakor használjon teljes szélességű rámpákat.
- Kösse le a gépet biztonságosan.

A gép rögzítési helyeiért lásd: Ábra 21 és Ábra 22.

Megjegyzés: Úgy helyezze el a gépet pótkocsin, hogy gép eleje előre nézzen. Ha ez nem lehetséges, rögzítse a gép motorháztetőjét egy hevederrel a vázhoz, vagy szerelje le a motorháztetőt, és külön elhelyezve és rögzítve szállítsa, ellenkező esetben a motorháztetőt lefújhatja a menetszél szállítás közben.

⚠ VIGYÁZAT

A laza ülések leeshetnek a gépről és a pótkocsiról a gép szállításakor, és az ülések egy másik gépre eshetnek vagy akadályozhatják a forgalmat.

Távolítsa el az üléseket, vagy győződjön meg arról, hogy az üléseket megfelelően rögzítik a forgócsapok.

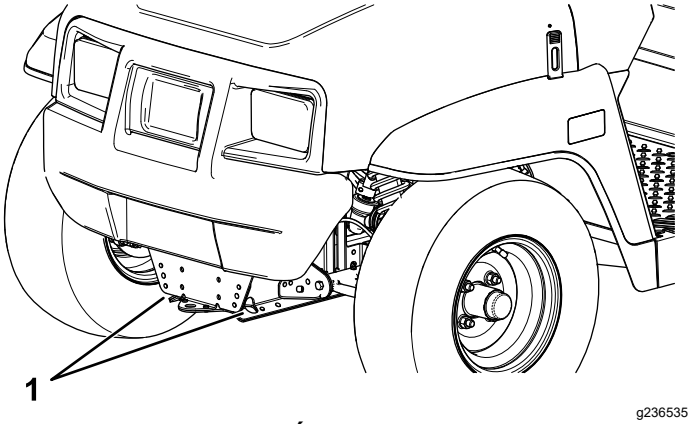

Ábra 21

1. Vonóhorog és rögzítési pont (a gép eleje)

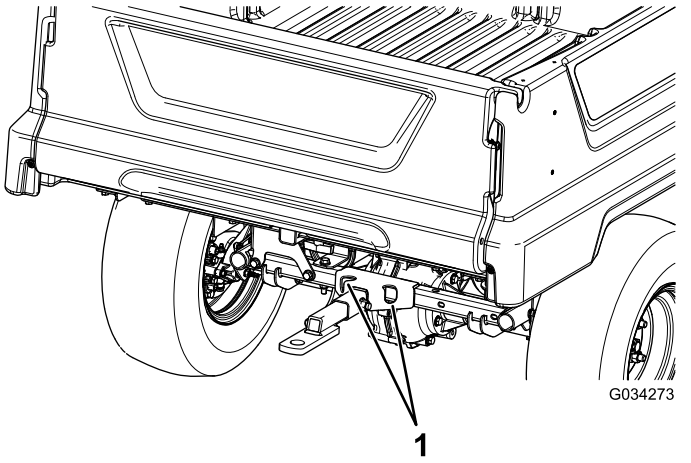

Ábra 22

1. Hátsó rögzítési pontok

A gép vontatása

Vészhelyzet esetén rövid távolságon vontathatja a gépet; ekkor azonban ne a normál használat szerint járjon el.

⚠ FIGYELMEZTETÉS

A túl nagy sebességgel való vontatás az irányíthatóság elvesztését okozhatja, ami személyi sérüléshez vezethet.

Soha ne vontassa a gépet 8 km/h-nál nagyobb sebességgel.

A gép vontatása kétszemélyes feladat. Ha a gépet jelentős távolságra kell mozgatni, teherautón vagy utánfutón kell szállítani; lásd: Pótkocsi vontatása (oldal 24)

1. Szerelje ki a hajtásékszíjat a gépből; lásd A hajtásékszíj cseréje (oldal 53).
2. Rögzítse a vontatókötelet a gép vázának elején lévő horoghoz (Ábra 21).
3. Kapcsolja a váltóművet SEMLEGES helyzetbe, és engedje ki a rögzítőféket.

Pótkocsi vontatása

A gép pótkocsik vontatására is alkalmas. A géphez vonóhorog is kapható. A részletekért forduljon hivatalos Toro-forgalmazójához.

Rakomány szállításakor vagy pótkocsi vontatásakor ne terhelje túl a gépet vagy a pótkocsit. A gép vagy a pótkocsi túlterhelése gyenge teljesítményt vagy a fékek, a tengely, a motor, a váltómű, a kormányzás, a felfüggesztés, a karosszériaszerkezet vagy a gumiabroncsok károsodását okozhatja.

A pótkocsit mindig úgy rakodja meg, hogy a rakomány tömegének 60%-a a pótkocsi elejére kerüljön. Ez a pótkocsi megengedett össztömegének (GTW) körülbelül 10%-ával terheli meg a gép vonóhorgát.

A megfelelő fékezés és tapadás érdekében pótkocsi használatakor mindig rakodja meg a platót. Ne lépje túl a GTW vagy a GVW határértékeit.

Ne parkoljon pótkocsit vontató géppel lejtőn vagy emelkedőn. Ha mégis lejtőn vagy emelkedőn kell parkolnia, akkor húzza be a rögzítőféket és ékelje ki a pótkocsi kerekeit.

Karbantartás

Biztonsági tudnivalók karbantartáskor

- Ne engedje, hogy a gépet oktatásban nem részesült személyzet üzemeltesse.
- A kezelőállás elhagyása előtt végezze el az alábbiakat:
  - Parkolja le a gépet sík talajon.
  - Kapcsolja a váltóművet SEMLEGES helyzetbe.
  - Húzza be a rögzítőféket.
  - Engedje le a platót.
  - Kapcsolja ki a gépet, és vegye ki a kulcsát.
  - Várja meg, amíg minden mozgó alkatrész megáll.
- Hagyja lehűlni a gépet, mielőtt beállítási, szervizelési, tisztítási vagy tárolási munkába kezd rajta.
- Bakolja alá a gépet, ha alatta végez munkát.
- Ne végezzen munkát felemelt plató alatt, ha nincs a helyén megfelelő plató-alátámasztás.
- A gép javítása közben ne töltse az akkumulátorokat.
- Annak érdekében, hogy a teljes gép jó állapotban maradjon, tartsa az összes kötőelemet jól meghúzva.
- A lehetséges tűzveszély csökkentése érdekében tartsa a gép területét többletzsírtól, fűtől, levelektől és szennyeződésektől mentesen.
- Ha lehetséges, járó gépen ne végezzen karbantartást. Tartózkodjon a mozgó alkatrészektől.
- Ha a karbantartási beállítás elvégzéséhez járatni kell a gépet, tartsa távol kezét, lábát, ruházatát és a teste minden részét a mozgó alkatrészektől. Tartsa távol a járókelőket a géptől.
- Takarítsa fel a kiömlött olajat és üzemanyagot.
- Ellenőrizze a rögzítőfék működését a karbantartási ütemtervnek megfelelően, és végezze el a beállítását és szervizelését szükség szerint.
- Tartsa a gép összes részegységét megfelelő üzemállapotban, a kötőelemeket pedig megfelelően meghúzva. Cseréljen ki minden kopott vagy sérült matricát.
- Soha ne akadályozza a biztonsági berendezés rendeltetésszerű működését, és ne gyengítse a biztonsági berendezés által biztosított védelmet.
- Ne pörgesse túl a motort a szabályozó beállításainak módosításával. A biztonság és pontosság biztosítása érdekében ellenőriztesse hivatalos Toro-forgalmazónál a maximális motorfordulatszámot fordulatszámmérővel.
- Ha nagyobb javítás szükséges, vagy segítségre van szüksége, vegye fel a kapcsolatot egy hivatalos Toro-forgalmazóval.
- A gép mindennemű módosítása befolyásolhatja a gép működését, teljesítményét, tartósságát, ilyen módon történő használata pedig sérülést vagy halált okozhat. Az ilyen jellegű használat érvénytelenítheti a The Toro® Company által biztosított termékgaranciát.

Ajánlott karbantartási ütemterv(ek)

Karbantartási időköz	Karbantartási intézkedés
Az első 5 óra után	• Cserélje ki a motorolajat.
Az első 8 óra után	• Ellenőrizze a hajtásékszíj állapotát. • Ellenőrizze az indítómotor-generátor ékszíjának feszességét.
Az első 50 óra után	• Ellenőrizze az aktívszéntartály légszűrőjét.
Az első 100 óra után	• Az új gépre vonatkozó előírások szerint végezze el a bejáratást.
Minden egyes használat előtt, vagy naponta	• Vizsgálja át a biztonsági övet kopás, vágás és egyéb károsodás szempontjából. Cserélje le a biztonsági övet, ha bármely eleme nem működik megfelelően. • Ellenőrizze a gumiabroncsok nyomását. • Ellenőrizze a motorolaj szintjét. • Ellenőrizze a fokozatváltást. • Ellenőrizze a fékfolyadék szintjét. • Mossa le a gépet.
Minden 50 órában	• Távolítsa el a légszűrőfedelet, és tisztítsa meg a szennyeződésektől. Ne távolítsa el a légszűrőbetétet. • Távolítsa el a hulladékot a porvédő sapkából. • Különleges üzemi körülmények között (lásd: A gép karbantartása speciális üzemi körülmények között) – cserélje ki a légszűrőbetétet. Cserélje ki hamarabb a légszűrőbetétet, ha elszennyeződött vagy károsodott. • Különleges üzemi körülmények között (lásd: A gép karbantartása speciális üzemi körülmények között) – cserélje le a motorolajat.
Minden 100 órában	• Zsírozza meg a csapágyakat és perselyeket. • Normál üzemi körülmények között – cserélje ki a légszűrőbetétet. Cserélje ki hamarabb a légszűrőbetétet, ha elszennyeződött vagy károsodott. • Normál üzemi körülmények között – cserélje le a motorolajat. • Ellenőrizze a gyújtógyertyát. • Ellenőrizze a gumiabroncsok és a keréktárcsák állapotát. • Húzza meg a kerékanyákat. • Vizsgálja meg a kormányt és a felfüggesztést laza vagy sérült alkatrészeket keresve. • Ellenőrizze az első kerékdőlést és kerékösszetartást. • Ellenőrizze a közlőműfolyadék szintjét. • Ellenőrizze a váltómű semleges helyzetének működését. • Tisztítsa ki a motor hűtőrendszerét. • Ellenőrizze a fékeket.
Minden 200 órában	• Ellenőrizze az aktívszéntartály légszűrőjét. • Ellenőrizze a hajtásékszíj állapotát és feszességét. • Ellenőrizze az indítómotor-generátor ékszíjának feszességét.
Minden 300 órában	• Kenje meg az első kerékcsapágyakat.
Minden 400 órában	• Vizsgálja meg az üzemanyag-vezetékeket és a csatlakozásokat. • Az üzemanyagszűrő cseréje. • Tisztítsa meg a meghajtás elsődleges tengelykapcsolóját. • Cserélje ki az üzemifék-betéteket és a rögzítőfékbetéteket.
Minden 800 órában	• Cserélje le a közlőműfolyadékot.
Minden 1000 órában	• Cserélje le a fékfolyadékot.
Évente	• Végezze el az összes éves karbantartási eljárást, amelyet a motor használati útmutatója meghatároz.

Megjegyzés: Az elektromos bekötési rajz ingyenes példánya letölthető a www.Toro.com weboldalról, miután megkereste a honlap Manuals (Kézikönyvek) hivatkozásán keresztül az adott gépet.

Fontos: **A további karbantartási eljárásokra vonatkozóan lásd a motor kezelői kézikönyvét.**

⚠ FIGYELMEZTETÉS

A gép nem megfelelő karbantartása a gép rendszereinek idő előtti meghibásodásához vezethet, amely az Ön vagy a közelben tartózkodók sérülését okozhatja.

Tartsa a gépet jól karbantartva és jó üzemállapotban ezen utasítások szerint.

⚠ VIGYÁZAT

A gép karbantartását, javítását, beállítását és ellenőrzését csak és erre jogosult szakember végezheti.

- **Kerülje el a tűzveszélyt, gondoskodjon tűzvédelmi berendezésről a munkaterületen. Az üzemanyag, az akkumulátor-elektrolit és a hűtőfolyadék szintjének vagy szivárgásának ellenőrzéséhez ne használjon nyílt lángot.**
- **Az alkatrészeket ne üzemanyaggal vagy gyúlékony tisztítószerrel feltöltött nyitott edényben tisztítsa.**

⚠ VIGYÁZAT

Ha a kulcsot a gyújtáskapcsolóban hagyja, mások véletlenül beindíthatják a motort, és a közelben állók súlyos sérülését okozhatják.

Karbantartási munkák előtt állítsa le a motort, és vegye ki az indítókulcsot a gyújtáskapcsolóból.

Napi karbantartási ellenőrzőlista

Rendszeres használathoz másolja le az oldalt.

A karbantartás során ellenőrizendő elem	Hét:						
	Hétfő	Kedd	Szerda	Csütörtök	Péntek	Szombat	Vasárnap
Ellenőrizze az üzemi fék és a rögzítőfék működését.							
Ellenőrizze a sebességváltó/semleges helyzet működését.							
Ellenőrizze az üzemanyagszintet.							
Ellenőrizze a motorolaj szintjét.							
Ellenőrizze a fékfolyadék szintjét.							
Ellenőrizze a közlőműfolyadék szintjét.							
Vizsgálja meg a légszűrőt.							
Ellenőrizze a motor hűtőbordáit.							
Ellenőrizze, nincsenek-e szokatlan motorzajok.							
Ellenőrizze, nincsenek-e szokatlan üzemi zajok.							
Ellenőrizze a gumiabroncsok nyomását.							
Ellenőrizze, nincs-e folyadékszivárgás.							
Ellenőrizze a műszerek működését.							
Ellenőrizze a gázpedál működését.							
Mossa le a gépet.							
Javítsa a sérült fényezést javítófestékkel.							

A gép karbantartása speciális üzemi körülmények között

Fontos: **Ha a gép az alább felsorolt feltételek bármelyikének ki van téve, kétszer olyan gyakran végezzen karbantartást:**

- Üzemeltetés sivatagban
- Használat hideg éghajlaton – 10 °C alatt
- Pótkocsi vontatása
- Gyakori használat poros körülmények között
- Építkezések
- A sárban, homokban, vízben vagy hasonló, szennyezett körülmények között történő huzamosabb használat után tegye a következőket:

– Ellenőriztesse és tisztíttassa meg a fékeket a lehető leghamarabb. Ez megakadályozza, hogy az esetleges karcoló anyagok túlzott kopást okozzanak.
– Csak vízzel vagy enyhe mosószeres vízzel mossa a gépet.

Fontos: **A gép tisztítására ne használjon sós vizet (brakkvíz), se tisztított szennyvizet.**

Karbantartás előtti intézkedések

A gép felkészítése karbantartásra

1. Parkolja le a gépet sík talajon.
2. Kapcsolja a váltóművet SEMLEGES helyzetbe.
3. Húzza be a rögzítőféket.
4. Állítsa le a motort, és vegye ki az indítókulcsot.
5. Ürítse ki és emelje fel a platót.

A gép emelése

⚠ VESZÉLY

Emelő használatakor a gép instabillá válhat. A gép lecsúszhat az emelőről, és alatta lévő személyek megsérülhetnek.

- **Ne indítsa be a motort, amíg a gép emelőn van.**
- **Mindig vegye ki az indítókulcsot a gyújtáskapcsolóból, mielőtt elhagyja a gépet.**
- **Ékelje ki a gumiabroncsokat, ha a gépet emelőberendezések tartják.**
- **A felemelése után emelőállvánnyal támassza alá a gépet.**

Fontos: **Amikor a gépet rutinszerű karbantartás és/vagy diagnosztika céljából járatja, ügyeljen arra, hogy a gép hátsó kerekei 25 mm-re elemelkedjenek a talajtól, és a hátsó tengely az emelőállványokra támaszkodjon.**

- A gép elején lévő emelési pont a váz elején, a vonóhorog mögött található (Ábra 23).

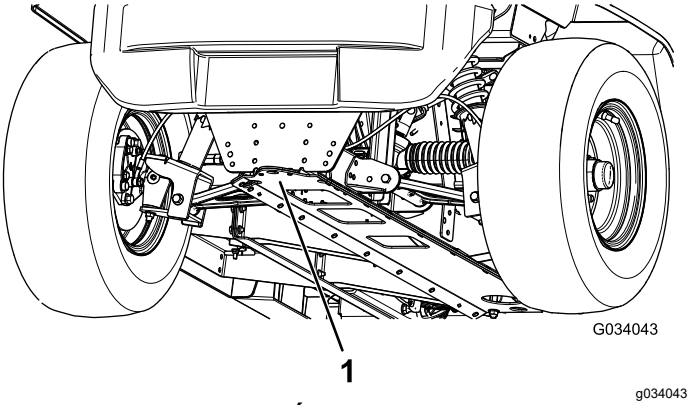

Ábra 23

1. Első emelési pont

- A gép hátulján lévő emelési pont a tengelycsövek alatt található (Ábra 24).

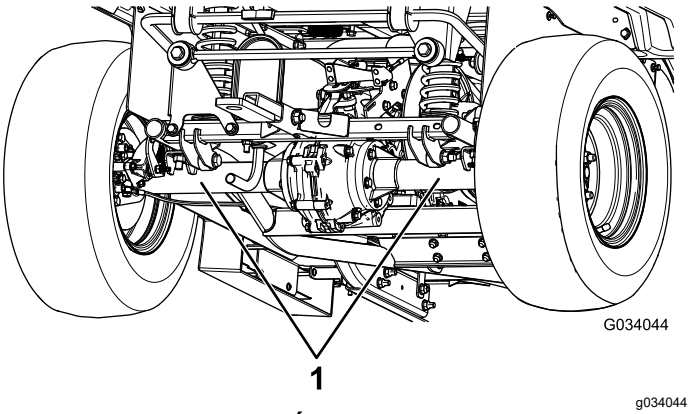

Ábra 24

1. Hátsó emelési pontok

Hozzáférés a motortérhez

A motorháztető felnyitása

1. Emelje fel a gumireteszek fogantyúját a motorháztető mindkét oldalán (Ábra 25).

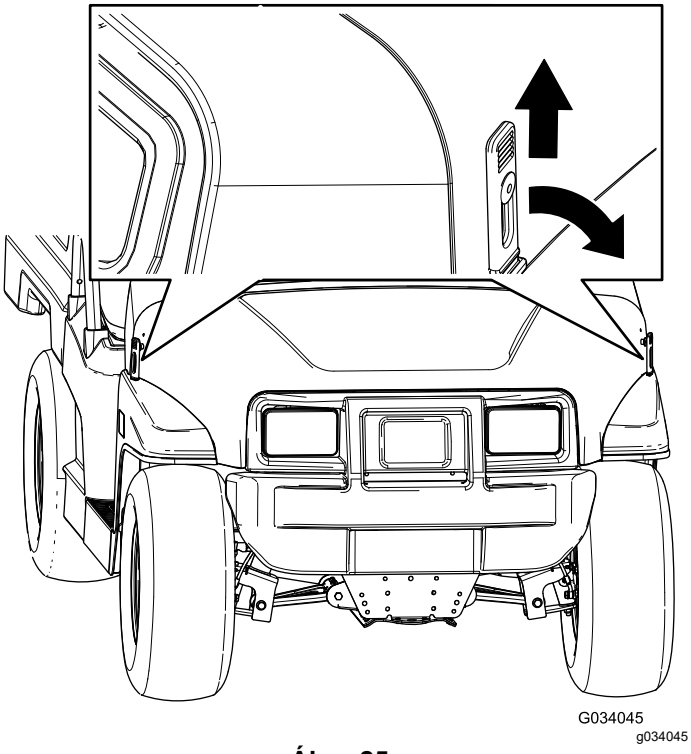

Ábra 25

2. Emelje fel a motorháztetőt.

A motorháztető lecsukása

1. Finoman engedje le a motorháztetőt.
2. Rögzítse a motorháztetőt úgy, hogy a gumireteszeket a motorháztető mindkét oldalán megtalálható reteszrögzítőkhöz igazítja (Ábra 25).

Az ülésegység felemelése és leengedése

Az ülésegység felemeléséhez tolja előre az ülésegységet, amíg az fel nem fekszik a kormánykerékre (Ábra 26).

Az ülésegység leengedéséhez tolja hátra az ülésegységet, amíg az vissza nem áll eredeti helyzetébe (Ábra 26).

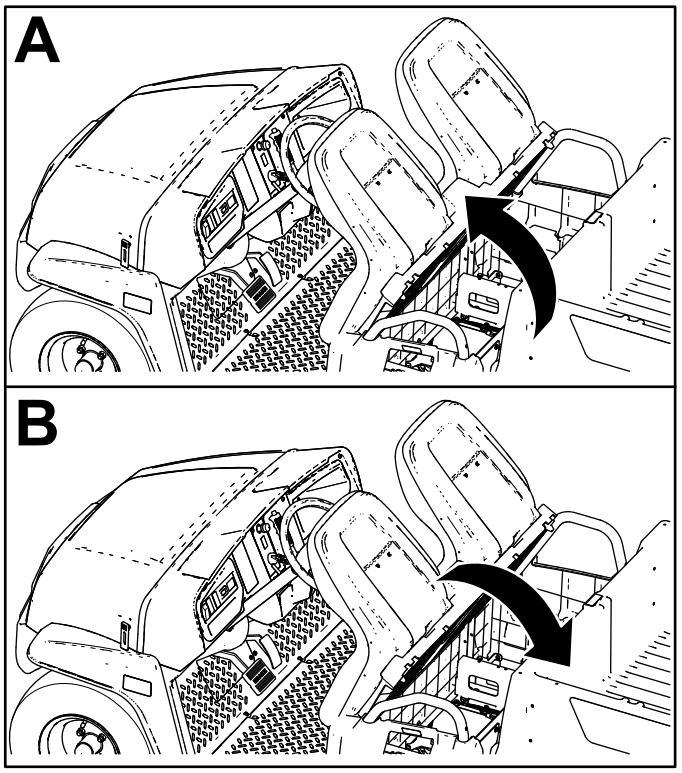

Ábra 26

Az ülésegység kiszerelése

1. Tolja előre az ülésegységet a felhajtott helyzetbe (Ábra 26).
2. Csúsztassa az ülésegységet oldalra, ki a csapokból, és emelje fel az ülésegységet (Ábra 27).

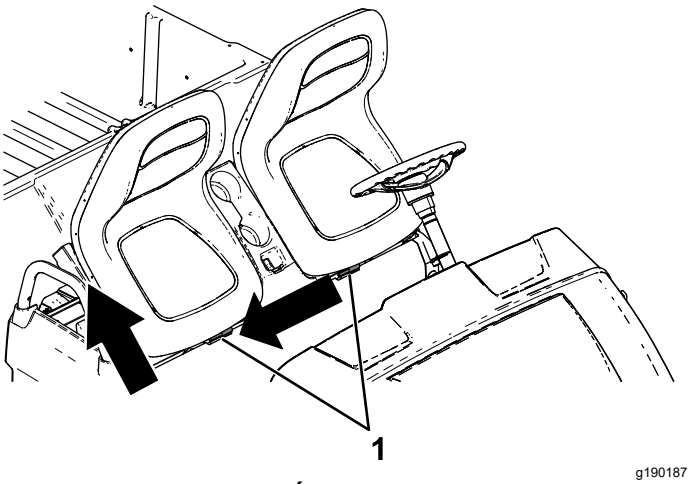

Ábra 27

1. Csapok

Az ülésegység beszerelése

Csúsztassa rá az ülésegységet a csapokra, és engedje le az ülésegységet (Ábra 28).

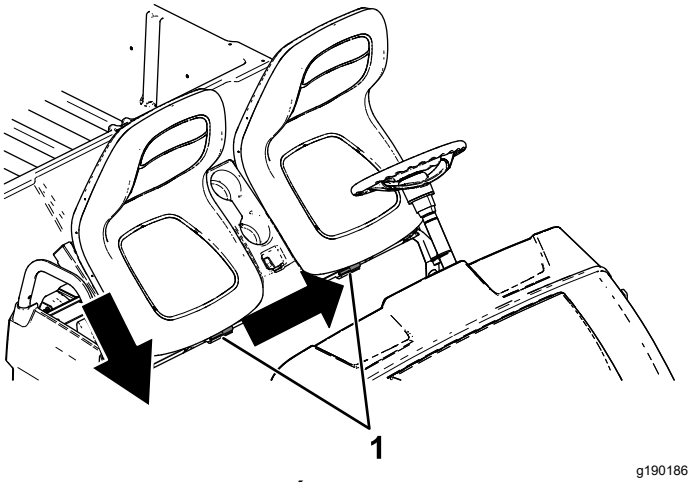

Ábra 28

1. Csapok

Kenés

A gép kenése

Szolgáltatásszünet: Minden 100 órában/Évente (amelyik elõbb van)—Zsírozza meg a csapágyakat és perselyeket. Kenje a gépet gyakrabban, ha nehéz munkákhoz használja.

A kenőzsír típusa: 2-es sz. lítiumos kenőzsír

1. Egy ronggyal törölje tisztára a zsírzószemet, hogy ne kerülhessen idegen anyag a csapágyba vagy perselybe.
2. Zsírpisztollyal nyomjon 1 vagy 2 adat zsírt a gép zsírzószemeibe.
3. Törölje le a felesleges zsírt a gépről.

A zsírzószemek a vezérlőkarok belső végén, az összekötőrúd gömbcsuklóján és a vezérlőkarok külső végén találhatók (Ábra 29 és Ábra 30).

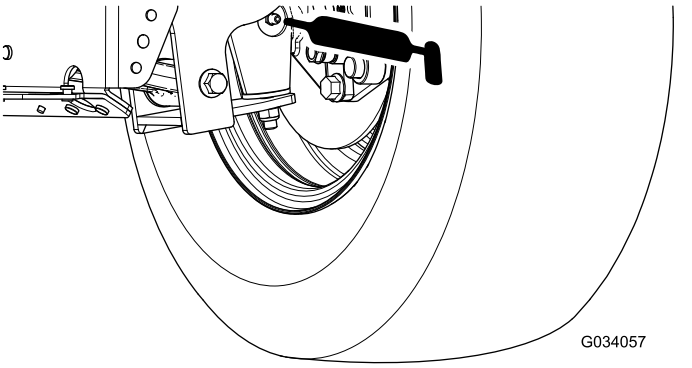

Ábra 29

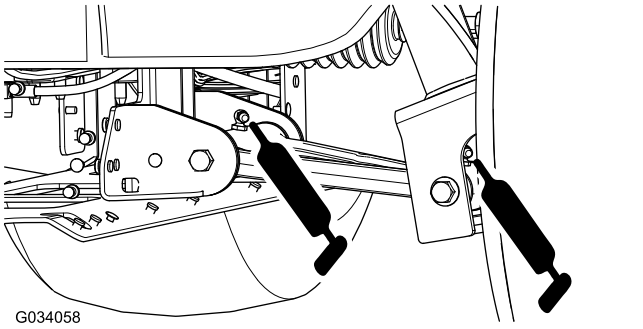

Ábra 30

Az első kerékcsapágyak kenése

Szolgáltatásszünet: Minden 300 órában

Zsírra vonatkozó specifikáció: Mobilgrease XHP™-222

A kerékagy és a forgórész eltávolítása

1. Emelje meg a gép elejét, és támassza alá emelőállványokkal.
2. Távolítsa el a kereket a kerékagyhoz rögzítő 4 kerékanyát (Ábra 31).

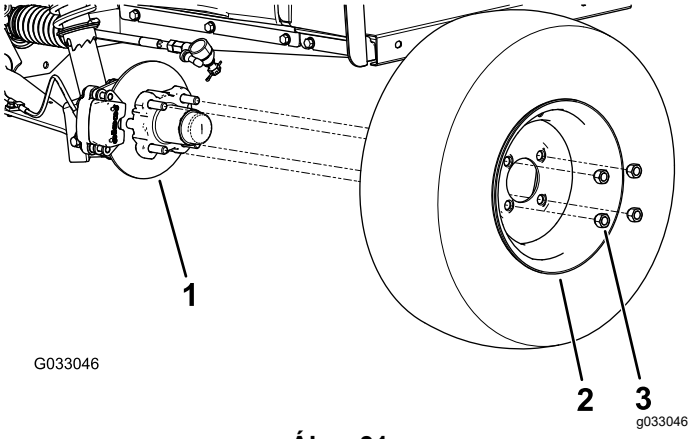

Ábra 31

1. Kerékagy
2. Kerék
3. Kerékanya

3. Távolítsa el a peremes csavarokat (⅜ × ¾″), amelyek a fékszerelvény tartóját a tengelyhez rögzítik, és válassza le a féket a tengelyről (Ábra 32).

   Megjegyzés: A következő lépés előtt támassza alá a fékszerelvényt.

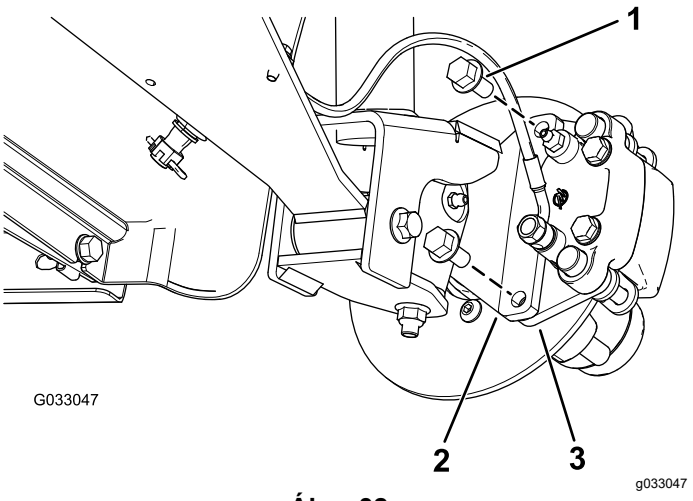

Ábra 32

1. Peremes csavar (⅜ × ¾″)
2. Tengely
3. Féknyeregtartó (fékszerelvény)

4. Vegye le a porvédő sapkát a kerékagyról (Ábra 33).

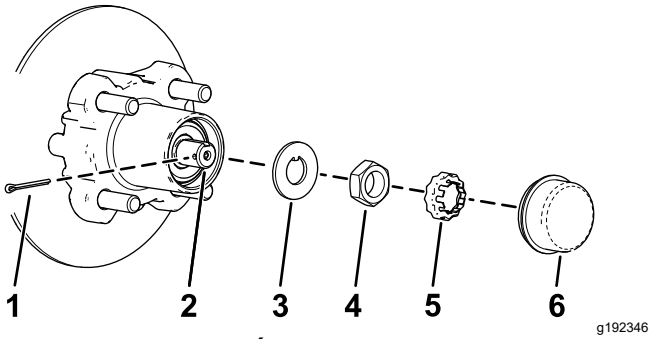

Ábra 33

1. Sasszeg
2. Tengely
3. Peckes alátét
4. Tengelyanya
5. Anyarögzítő
6. Porvédő sapka

5. Távolítsa el a sasszeget és az anyarögzítőt a tengelyről és a tengelyanyáról (Ábra 33).
6. Távolítsa el a tengelyanyát a tengelyről, és válassza le a kerékagy és forgórész egységet a tengelyről (Ábra 33 és Ábra 34).

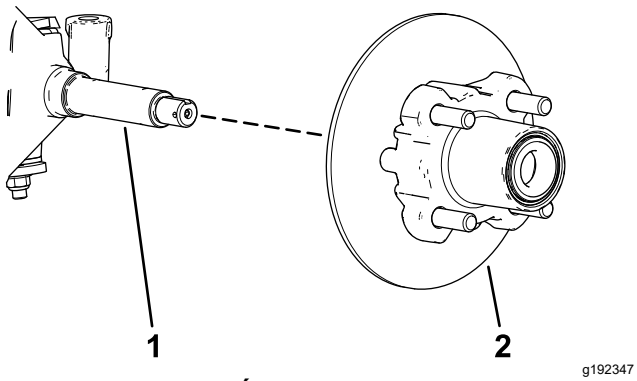

Ábra 34

1. Tengely
2. Kerékagy és forgórész egység

7. Tisztítsa meg a tengelyt egy ronggyal.
8. Ismételje meg a kerékagyra és forgórészre vonatkozó 1–7. lépést a gép másik oldalán.

A kerékcsapágyak kenése

1. Távolítsa el a külső csapágyat és a csapágygyűrűt a kerékagyról (Ábra 35).

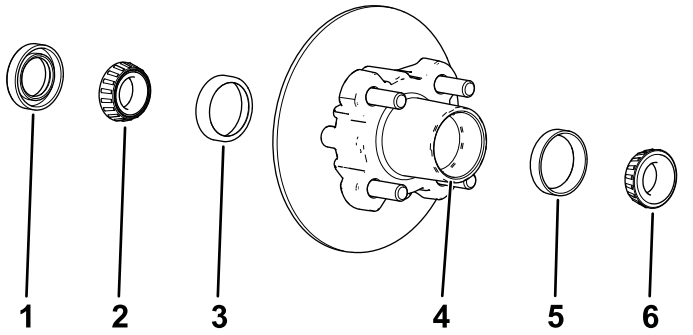

Ábra 35

1. Tömítés
2. Belső csapágy
3. Belső csapágygyűrű
4. Csapágyüreg (kerékagy)
5. Külső csapágygyűrű
6. Külső csapágy

2. Távolítsa el a tömítést és a belső csapágyat a kerékagyról (Ábra 35).
3. Törölje tisztára a tömítést, és keressen kopást vagy sérülést.

   Megjegyzés: A tömítés tisztításához ne használjon tisztító oldószert. A kopott vagy sérült tömítést cserélje ki.
4. Tisztítsa meg a csapágyakat és a gyűrűket, majd keressen ezeken az alkatrészeken kopást és sérülést.

   Megjegyzés: Cseréljen ki minden kopott vagy sérült alkatrészt. Győződjön meg arról, hogy a csapágyak és a gyűrűk tiszták és szárazak.
5. Távolítson el a kerékagy üregéből minden zsírt, szennyeződést és törmeléket (Ábra 35).
6. Töltse fel a csapágyakat az előírt zsírral.
7. Töltse fel a kerékagy üregét 50–80%-ig az előírt zsírral (Ábra 35).
8. Szerelje fel a belső csapágyat a kerékagy belső felén lévő gyűrűre, majd szerelje fel a tömítést (Ábra 35).
9. Végezze el az 1–8. lépést a többi kerékagy csapágyán is.

A kerékagy és a forgórész felszerelése

1. Kenje meg a tengelyt vékonyan az előírt zsírral (Ábra 36).

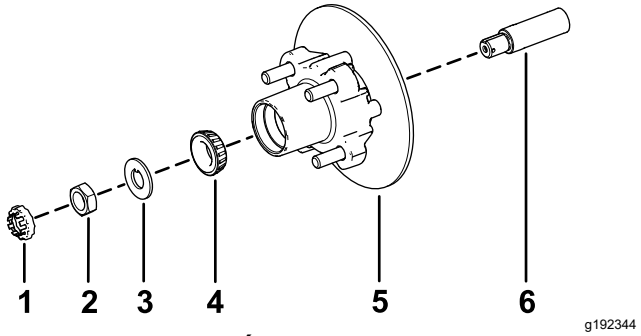

Ábra 36

1. Anyarögzítő
2. Tengelyanya
3. Peckes alátét
4. Külső csapágy
5. Kerékagy, forgórész, belső csapágy, gyűrű és tömítés
6. Tengely

2. Szerelje fel a kerékagyat és a forgórészt a tengelyre a belső forgórésszel együtt (Ábra 36).
3. Szerelje fel a külső csapágyat a tengelyre, és illessze be a csapágyat a külső gyűrűbe (Ábra 36).
4. Szerelje fel a peckes alátétet a tengelyre (Ábra 36).
5. Csavarja fel a tengelyanyát a tengelyre, és húzza meg az anyát 15 N m nyomatékkal, miközben a kerékagyat úgy fordítja, hogy a csapágy beüljön a helyére (Ábra 36).
6. Lazítsa meg a tengelyanyát, amíg a kerékagy szabadon nem forog.
7. Húzza meg a tengelyanyát 170–225 N cm nyomatékkal.
8. Szerelje fel a rögzítőt az anyára, és ellenőrizze a rögzítőben lévő nyílás, valamint tengely furatának illeszkedését a sasszeg beillesztéséhez (Ábra 37).

Megjegyzés: Ha a rögzítőben lévő nyílás és a tengely furata nem igazodik egymáshoz, legfeljebb 226 N cm nyomatékkal húzza meg a tengelyanyát a nyílás és a furat összeigazításához.

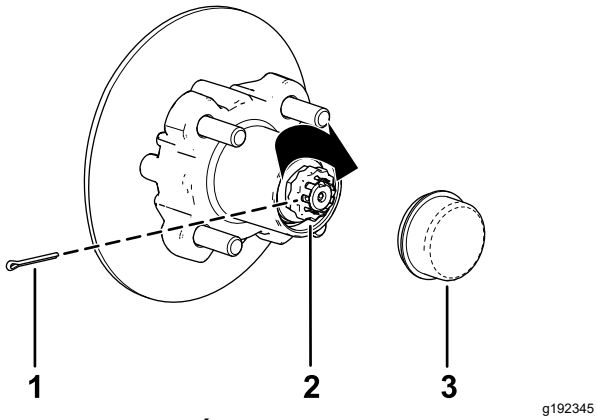

Ábra 37

1. Sasszeg
2. Anyarögzítő
3. Porvédő sapka

9. Szerelje be a sasszeget, majd hajtsa rá mindkét végét a rögzítőre (Ábra 37).
10. Szerelje vissza a porvédő sapkát a kerékagyra (Ábra 37).
11. Ismételje meg a kerékagyra és forgórészre vonatkozó 1–10. lépést a gép másik oldalán.

A fékek és kerekek felszerelése

1. Tisztítsa meg a 2 peremes fejű csavart (⅜ × ¾"), a csavarok meneteit pedig kenje meg közepes erősségű menetrögzítő pasztával.
2. Igazítsa a fékbetéteket a féktárcsa (Ábra 32) két oldalához, valamint a féknyeregtartó furatait a tengelyváz féktartójában lévő furatokhoz (Ábra 36).
3. Rögzítse a féknyereg tartókonzolját a tengelyvázhoz a 2 peremes fejű csavarral (⅜ × ¾") (Ábra 32).

   Húzza meg a 2 peremes fejű csavart 47–54 N·m nyomatékkal.
4. Igazítsa a kerék furatait a kerékagy csapjaihoz, majd szerelje fel a kereket a kerékagyra úgy, hogy a szelepszár kifelé nézzen (Ábra 31).

   Megjegyzés: Győződjön meg arról, hogy a kerék rögzítőfelülete szintben van a kerékaggyal.
5. Rögzítse a kereket a kerékagyhoz a kerékanyákkal (Ábra 31).

   Húzza meg a kerékanyákat 108–122 N·m nyomatékkal.
6. Ismételje meg a fékre és kerékre vonatkozó 1–5. lépést a gép másik oldalán.

Motor karbantartása

A motorral kapcsolatos óvintézkedések

- Állítsa le a motort, vegye ki az indítókulcsot, és várja meg, amíg az összes mozgó alkatrész leáll, csak ezután ellenőrizze az olajszintet vagy töltsön utána.
- Tartsa távol kezét, lábát, arcát, ruházatát és más testrészeit a kipufogótól és egyéb forró felületektől.

A légszűrő szervizelése

A légszűrőfedél szervizelése

Szolgáltatásszünet: Minden 50 órában—Távolítsa el a légszűrőfedelet, és tisztítsa meg a szennyeződésektől. Ne távolítsa el a légszűrőbetétet.

Minden 50 órában—Távolítsa el a hulladékot a porvédő sapkából.

Ellenőrizze a légszűrőházat olyan sérülések szempontjából, amelyek levegőszivárgást okozhatnak. A sérült légszűrőházat cserélje le.

Tisztítsa meg a légszűrőfedelet, és távolítsa el a hulladékot a porvédő sapkából a Ábra 38 szerint.

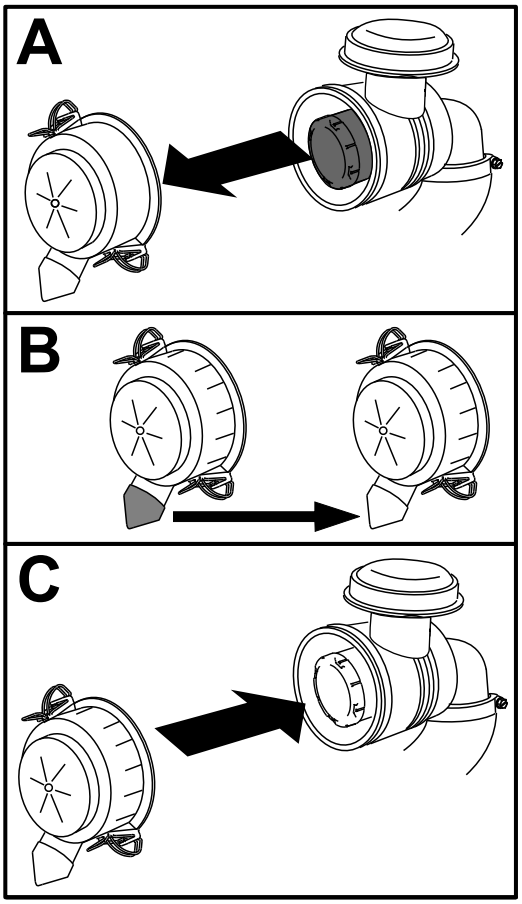

g236567

Ábra 38

A légszűrőbetét cseréje

Szolgáltatásszünet: Minden 50 órában—Különleges üzemi körülmények között (lásd: A gép karbantartása speciális üzemi körülmények között) – cserélje ki a légszűrőbetétet. Cserélje ki hamarabb a légszűrőbetétet, ha elszennyeződött vagy károsodott.

Minden 100 órában—Normál üzemi körülmények között – cserélje ki a légszűrőbetétet. Cserélje ki hamarabb a légszűrőbetétet, ha elszennyeződött vagy károsodott.

Megjegyzés: Szervizelje gyakrabban (akár pár üzemóránként) a légszűrőt, ha az üzemeltetési környezet rendkívül poros vagy homokos.

1. Csúsztassa ki óvatosan a légszűrőbetétet a légszűrőházból (Ábra 39).

   Megjegyzés: Ügyeljen arra, hogy ne ütődjön a szűrőbetét a szűrőháznak.

   Fontos: **Ne kísérelje meg a légszűrőbetét tisztítását.**

2. Vizsgálja meg az új légszűrőbetétet sérülés szempontjából úgy, hogy a szűrőbetét külső részét a fény felé tartva belenéz a szűrőbetétbe.

   Megjegyzés: Az esetleges lyukak a szűrőbetét anyagán világos foltként jelennek meg. Vizsgálja meg a szűrőbetétet szakadás, olajos réteg és a gumitömítés károsodása szempontjából. Ha a szűrőbetét károsodott, ne használja.

3. Csúsztassa be óvatosan a szűrőt a légszűrőházba.

   Fontos: **Ne a szűrőbetét puha belső részét nyomja.**

4. A légszűrőfedelet szerelje úgy vissza, hogy az UP (Fel) jelzésű oldala nézzen felfelé, majd rögzítse a kapcsokkal (Ábra 39).

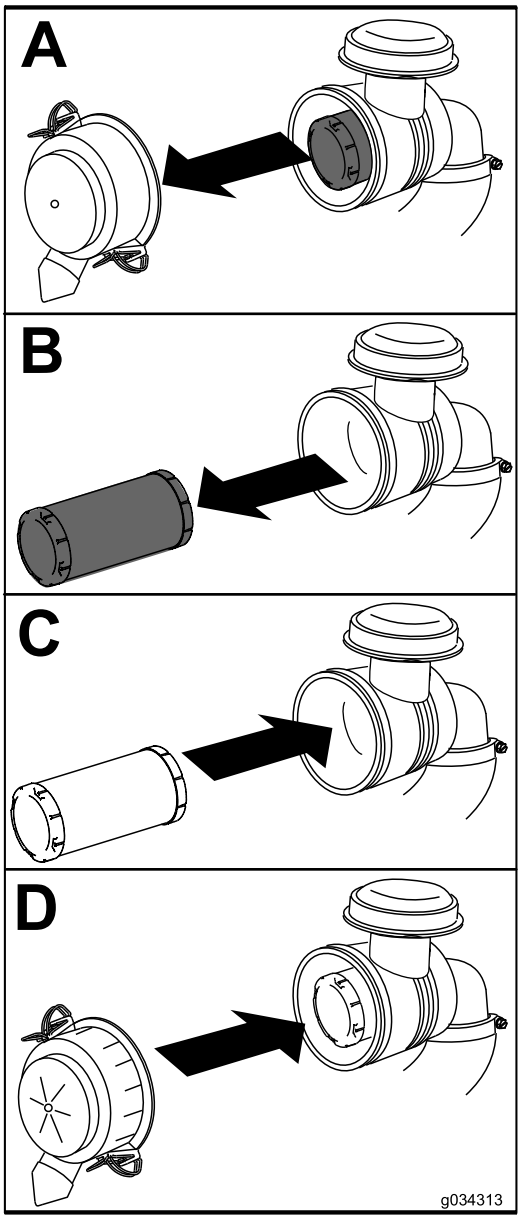

g034313

Ábra 39

A motorolaj szervizelése

Motorolaj-előírások

A forgattyúház űrtartalma: 1,0 l

Az olaj típusa: API SJ vagy magasabb specifikációjú, detergenstartalmú olaj

Viszkozitás: lásd az alábbi táblázatot.

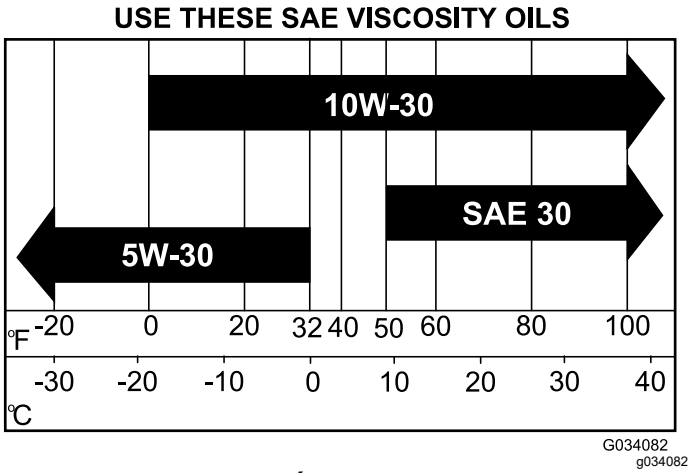

Ábra 40

A motor olajszintjének ellenőrzése

Szolgáltatásszünet: Minden egyes használat előtt, vagy naponta

Megjegyzés: A forgattyúház gyárilag fel van töltve olajjal; ennek ellenére a motor első beindítása előtt és a leállítása után is ellenőrizze az olajszintet.

Megjegyzés: A legjobb időpont a motorolaj szintjének ellenőrzésére hideg motornál, mielőtt a munkanap elején beindítja a motort. Ha már járt a motor, hagyja visszacsorogni az olajat az olajteknőbe legalább 10 percig, mielőtt ellenőrzi a szintjét. Ha az olajszint alacsony, olajat betöltve emelje a szintet a tele jelölésig. Ne töltse túl.

Ellenőrizze a motorolaj szintjét a Ábra 41 szerint.

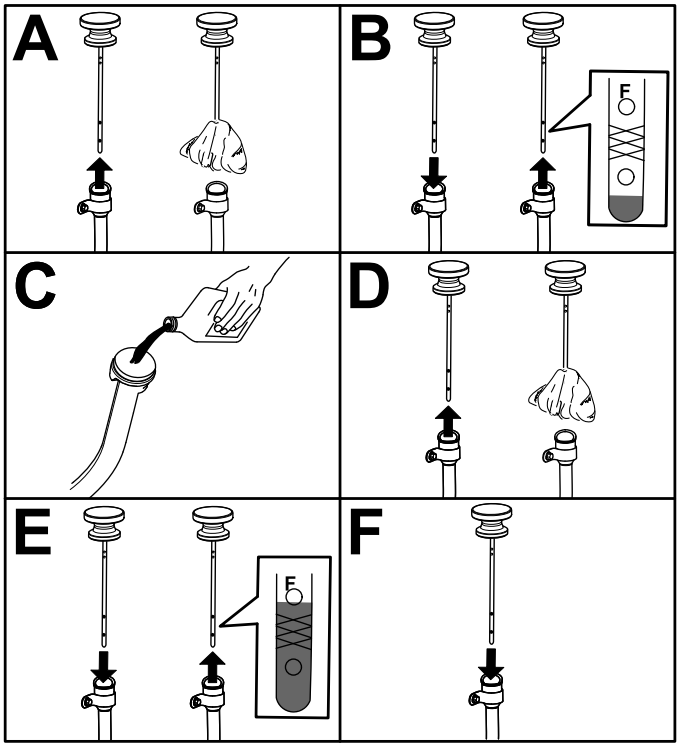

Ábra 41

A motorolaj cseréje

Szolgáltatásszünet: Az első 5 óra után—Cserélje ki a motorolajat.

Minden 50 órában—Különleges üzemi körülmények között (lásd: A gép karbantartása speciális üzemi körülmények között) – cserélje le a motorolajat.

Minden 100 órában—Normál üzemi körülmények között – cserélje le a motorolajat.

Megjegyzés: Cseréljen gyakrabban motorolajat, ha különösen poros vagy homokos környezetben dolgozik a géppel.

Megjegyzés: A fáradt motorolaj és olajszűrő ártalmatlanítását végezze tanúsítással rendelkező újrahasznosító központban.

1. Indítsa be a motort, és járassa pár percig.
2. Parkolja le a gépet sík talajon.
3. Húzza be a rögzítőféket.
4. Állítsa le a motort, és vegye ki az indítókulcsot.
5. Emelje fel a platót, és biztosítsa a kitámasztórúddal; lásd: A platót szervizelési helyzetbe emelése (oldal 20).
6. Cserélje le a motorolajat a Ábra 42 szerint.

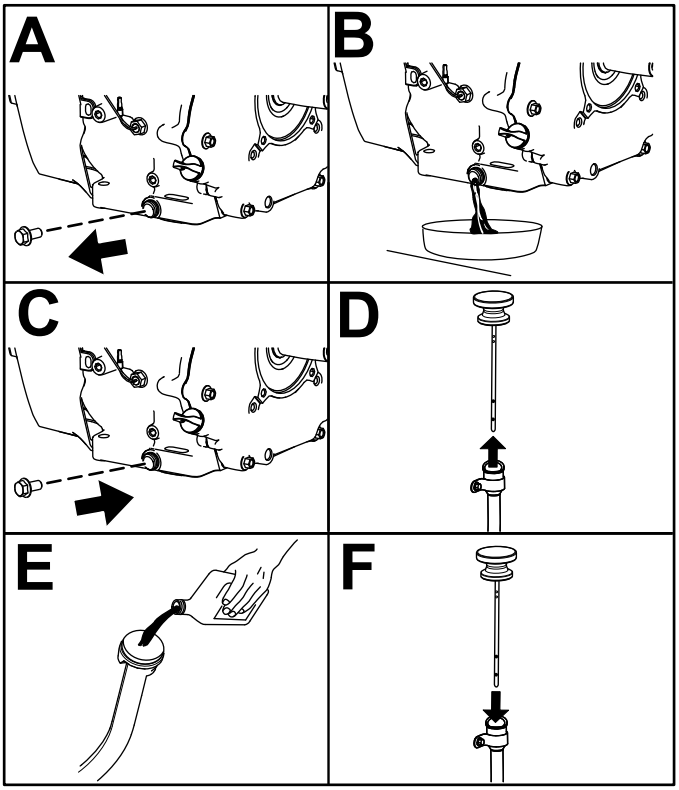

g192770

Ábra 42

A gyújtógyertya szervizelése

A gyújtógyertya ellenőrzése és cseréje

Szolgáltatásszünet: Minden 100 órában/Évente (amelyik elõbb van) Szükség szerint cserélje ki a gyújtógyertyát.

Karburátoros típushoz való gyújtógyertya: Champion XC12YC

EFI típushoz való gyújtógyertya: Champion RC12LC4

Elektródahézag: 0,76 mm

Fontos: **Cserélje ki a repedt, elszennyeződött vagy hibás gyújtógyertyát. Az elektródákat ne tisztítsa meg homokfúvással, kaparással vagy drótkefével, mert a törmelék a gyertyából később a hengerbe kerülhet. Ennek eredménye rendszerint a motor károsodása.**

Megjegyzés: A gyújtógyertya élettartama rendszerint hosszú; ki kell azonban szerelni, és ellenőrizni kell, ha a motor hibásan kezd működni.

1. Tisztítsa meg a gyújtógyertya környékét, hogy ne hullhasson semmi a hengerbe, amikor kiszereli a gyújtógyertyát.
2. Húzza le a gyertyapipát a gyújtógyertyáról.
3. Szerelje ki a gyújtógyertyát a hengerfejből.
4. Ellenőrizz az oldalsó elektróda, a középső elektróda, és a középső elektróda körüli szigetelőtest állapotát és épségét (Ábra 43).

   Megjegyzés: Ne használjon károsodott vagy elhasználódott gyújtógyertyát. Cserélje le megadott típusú új gyújtógyertyára.

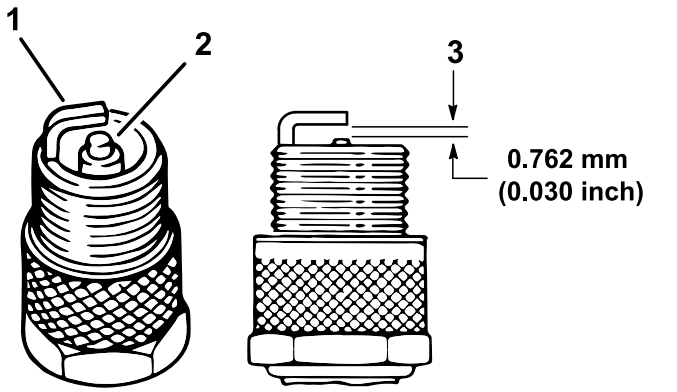

g238425

Ábra 43

1. Középső elektróda a szigetelőtesttel
2. Testelektróda
3. Elektródahézag (nem méretarányos)

5. Állítsa be a középső és az oldalsó elektróda közti hézagot 0,76 mm-re a Ábra 43 szerint.
6. Szerelje be a gyújtógyertyát a hengerfejbe, és húzza meg 27 N m nyomatékkal.
7. Tegye vissza a gyertyapipát a gyújtógyertyára.
8. Ismételje meg az 1–7. lépést a másik gyújtógyertyánál.

A magas/alacsony alapjárat beállítása

1. Emelje fel a platót, és biztosítsa a kitámasztórúddal.
2. Az alacsony alapjárat emeléséhez lazítson a gázbovdenházon lévő első ellenanyán, és húzzon a hátsó ellenanyán (Ábra 44).

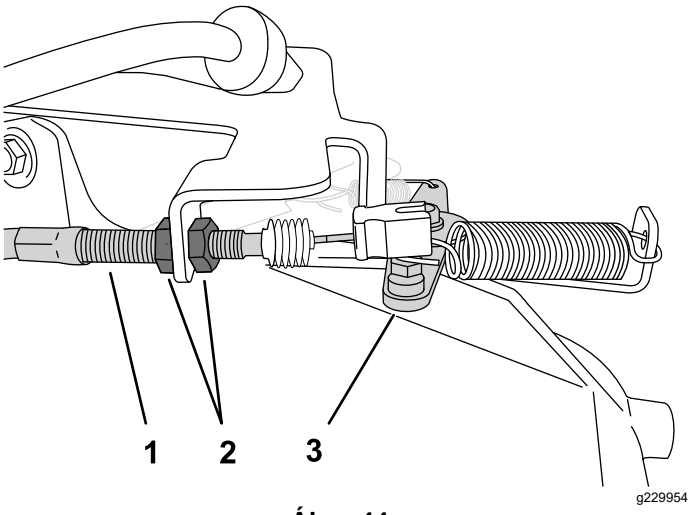

Ábra 44

1. Gázbovdenház
2. Ellenanyák
3. Gázkar

3. Ellenőrizze fordulatszámmérővel a magas alapjáratot:
   A. Győződjön meg arról, hogy a fokozatválasztó kar SEMLEGES helyzetben van.
   B. Indítsa be a motort.
   C. Nyomja le ütközésig a gázpedált, és mérje meg fordulatszámmérővel a motorfordulatszámot; 3650–3750 f/p értékűnek kell lennie. Ha nem ennyi, állítsa le a motort, és állítson a bovdenház ellenanyáin.

      Fontos: **Ne állítsa alacsonyabbra a magas alapjáratot. Ellenőrizze fordulatszámmérővel, hogy a magas alapjárat 3 650 és 3 750 f/p között van.**
4. Engedje le, és rögzítse a platót.

Üzemanyagrendszer karbantartása

Az üzemanyag-vezetékek és csatlakozások vizsgálata

Szolgáltatásszünet: Minden 400 órában/Évente (amelyik elõbb van)

Vizsgálja meg az üzemanyag-vezetékeket, a szerelvényeket és a csatlakozókat szivárgás, elhasználódás, károsodás és lazulás szempontjából.

Megjegyzés: A gép használata előtt javítsa meg az üzemanyagrendszer sérült vagy szivárgó elemeit.

Az üzemanyagszűrő cseréje

Szolgáltatásszünet: Minden 400 órában/Évente (amelyik elõbb van)

1. Parkolja le a gépet sík talajon.
2. Húzza be a rögzítőféket.
3. Állítsa le a motort, és vegye ki az indítókulcsot.
4. Emelje fel a platót, és biztosítsa a kitámasztórúddal.
5. Kösse le az akkumulátort; lásd: Az akkumulátor lekötése (oldal 41).
6. Helyezzen egy tiszta edényt az üzemanyagszűrő alá, és cserélje ki az üzemanyagszűrőt a Ábra 45 szerint.

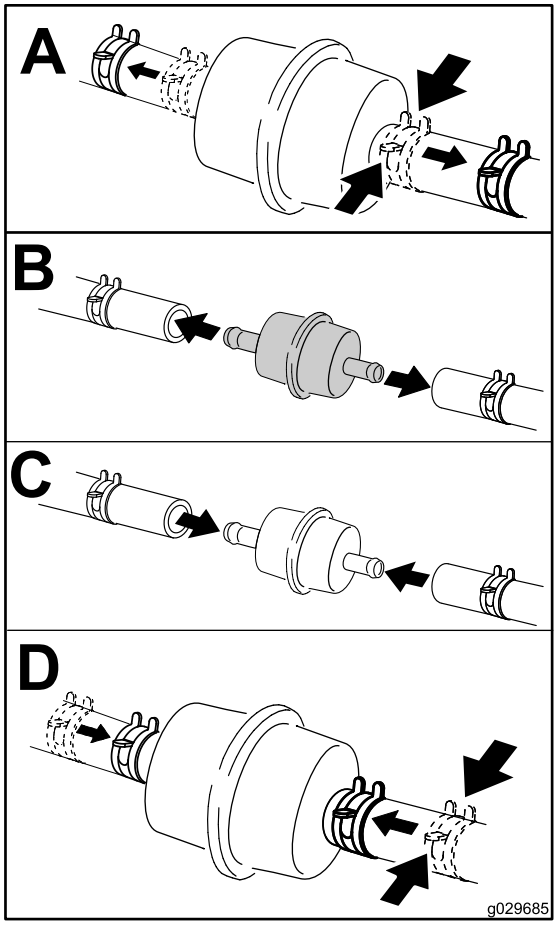

g029685

Ábra 45

7. Kösse be az akkumulátort, és engedje le a platót; lásd: Az akkumulátor bekötése (oldal 43).

Az aktívszéntartály szervizelése

Az aktívszéntartály légszűrőjének ellenőrzése

Szolgáltatásszünet: Az első 50 óra után

Minden 200 órában

Ellenőrizze az aktívszéntartály légszűrőjének alján kialakított nyílás tisztágát, hogy nem zárja-e el hulladék vagy más szennyeződés (Ábra 46).

Tisztítsa ki az aktívszéntartály légszűrőjét tiszta sűrített levegővel.

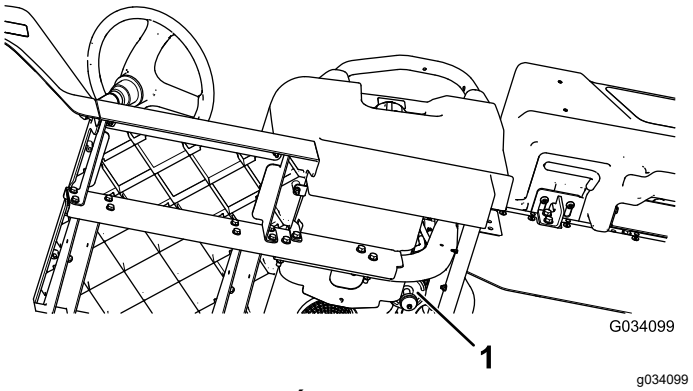

g034099

Ábra 46

A kezelőülés alatt található

1. Légszűrő nyílása

Elektromos berendezés karbantartása

Az elektromos rendszerrel kapcsolatos óvintézkedések

- Kösse le az akkumulátort a gép javítása előtt. Kösse le először a negatív, majd csak ezután a pozitív pólust. Kösse vissza először a pozitív, majd csak ezután a negatív pólust.
- Az akkumulátor töltését végezze nyitott, jól szellőző helyen, szikráktól és nyílt lángtól távol. A töltőt az akkumulátorra való csatlakoztatása vagy leválasztása előtt húzza ki a konnektorból. Viseljen védőöltözéket, és használjon szigetelt szerszámokat.

Az akkumulátor szervizelése

Akkumulátor feszültsége:: 12 V 300 A mellett (–18 °C-on történő hidegindítás).

- Az akkumulátort mindig tartsa tisztán és teljesen feltöltött állapotban.
- Ha az akkumulátorcsatlakozók korrodáltak, tisztítsa meg őket 4 rész vízből és 1 rész szódabikarbónából készült oldattal.
- A korrózió csökkentése érdekében enyhén zsírozza meg az akkumulátorcsatlakozókat.

Az akkumulátor lekötése

⚠ FIGYELMEZTETÉS

Az akkumulátor kábeleinek helytelen elvezetése szikrákat okozva károsíthatja a gépet és a kábeleket. A szikrák hatására az akkumulátor gázai berobbanhatnak, ami személyi sérülést okozhat.

- **Először mindig a negatív (fekete) akkumulátorkábelt kösse le, csak ezután a pozitív (piros) kábelt.**
- **Először mindig a pozitív (piros) akkumulátorkábelt kösse vissza, csak ezután a negatív (fekete) kábelt.**
- **Az akkumulátorrögzítő pántot mindig tartsa a helyén az akkumulátor védelme és rögzítése érdekében.**

⚠ FIGYELMEZTETÉS

Az akkumulátor pólusai vagy a fém szerszámok a gép fém alkatrészeihez érve szikrázást keltő rövidzárlatot okozhatnak. A szikrák hatására az akkumulátor gázai berobbanhatnak, ami személyi sérülést okozhat.

- **Az akkumulátor ki- vagy beszerelése során ügyeljen arra, hogy a pólusai ne érjenek a gép fém alkatrészeihez.**
- **Ügyeljen arra, hogy a fém szerszámok ne okozzanak rövidzárlatot az akkumulátor pólusai és a gép fém alkatrészei között.**

Kösse le az akkumulátort a Ábra 47 alapján.

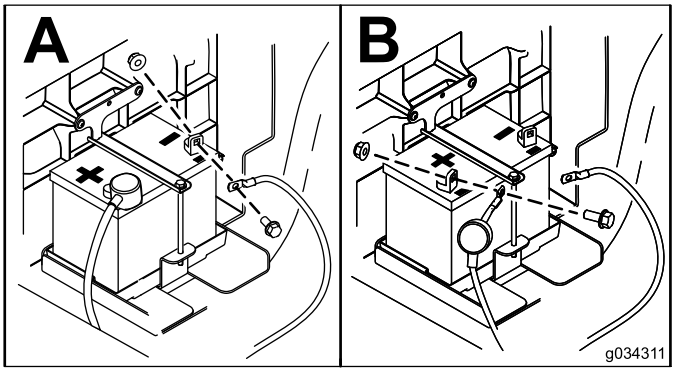

g034311

Ábra 47

Az akkumulátor eltávolítása

1. Kösse le az akkumulátorkábeleket; lásd: Az akkumulátor lekötése (oldal 41).
2. Szerelje ki az akkumulátort az Ábra 48 alapján.

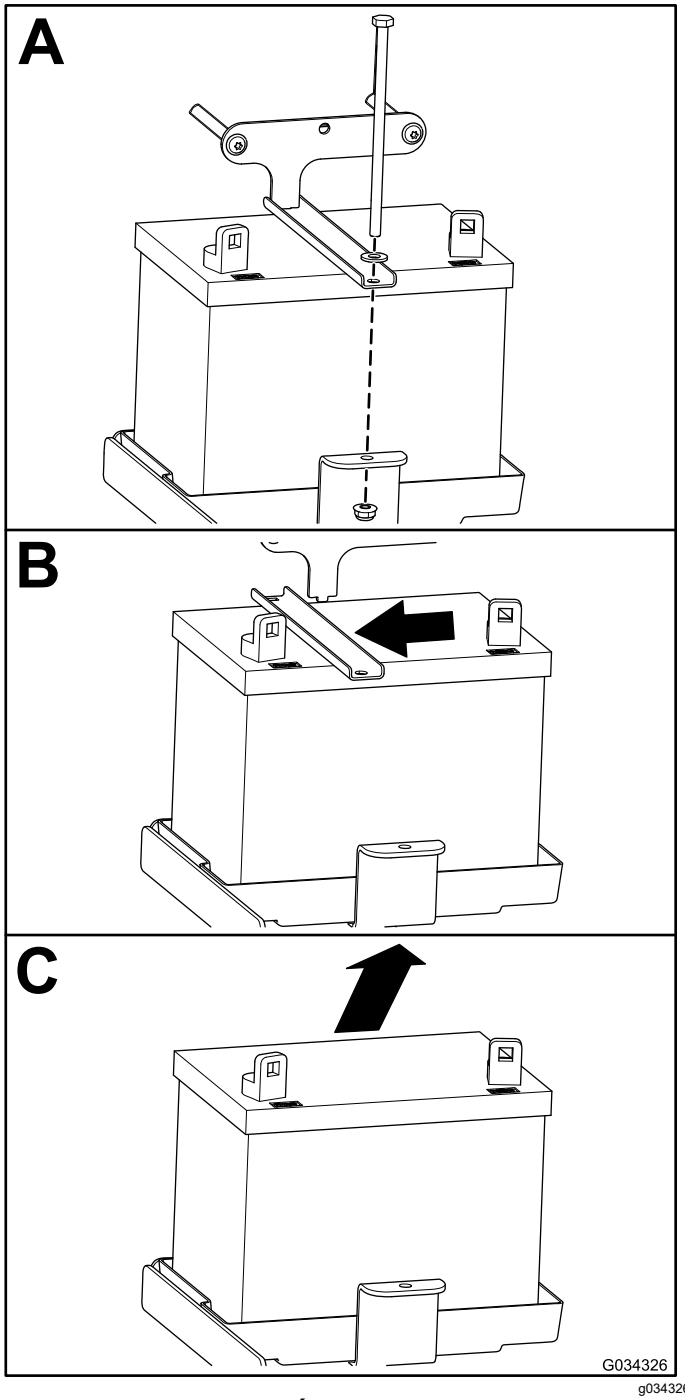

Ábra 48

Az akkumulátor beszerelése

1. Szerelje be az akkumulátort a Ábra 49 alapján.

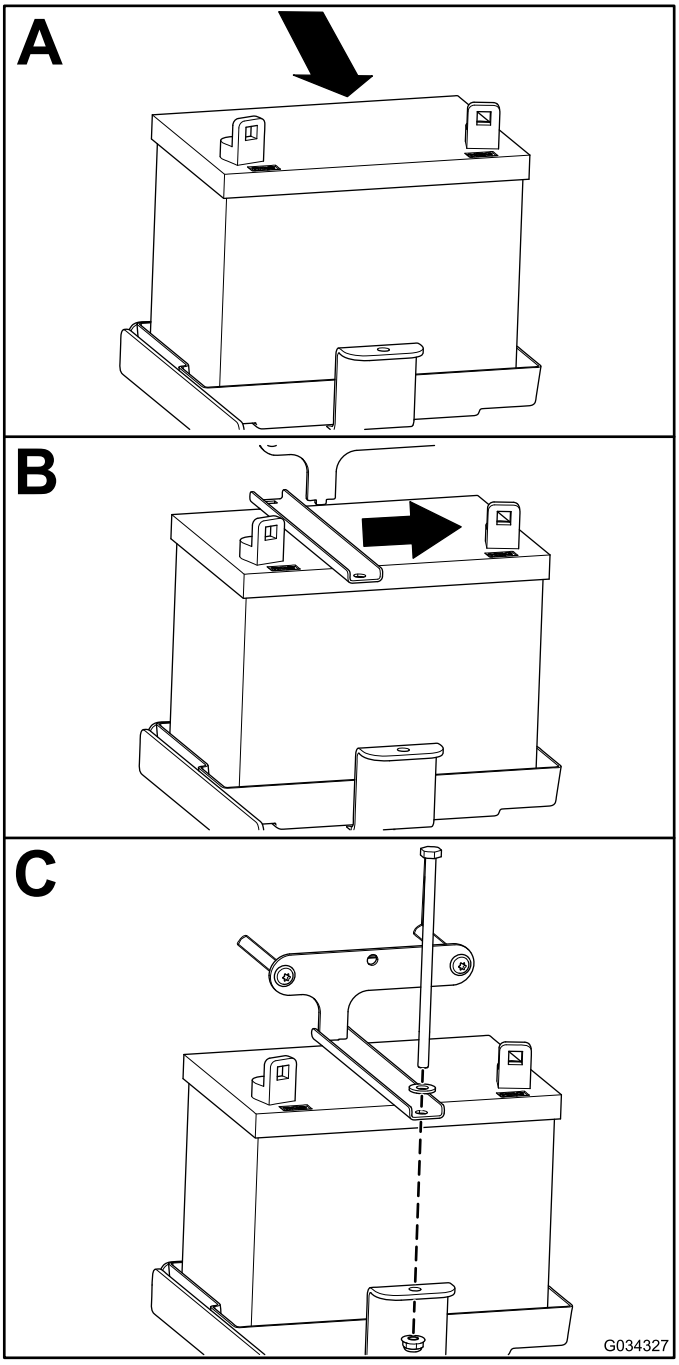

Ábra 49

2. Kösse be az akkumulátorkábeleket; lásd Az akkumulátor bekötése (oldal 43).

Az akkumulátor bekötése

Kösse be az akkumulátort a Ábra 50 alapján.

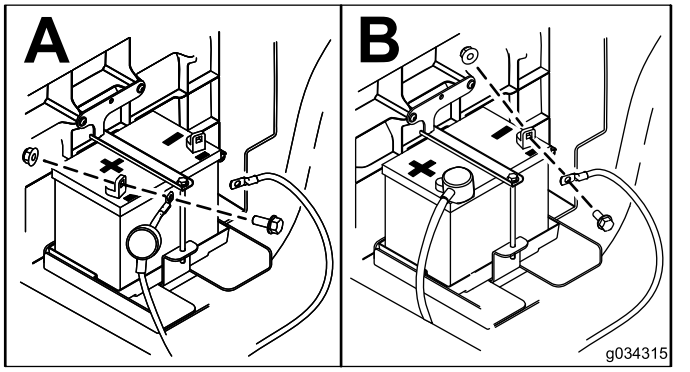

g034315

Ábra 50

Az akkumulátor töltése

⚠ FIGYELMEZTETÉS

Az akkumulátor töltése során robbanásveszélyes gázok keletkeznek.

Ne dohányozzon az akkumulátor közelében, és tartson távol minden szikrát, nyílt lángot az akkumulátortól.

Fontos: **Az akkumulátort mindig tartsa teljesen feltöltött állapotban. Különösen fontos az akkumulátort megvédeni a károsodástól 0 °C alatti hőmérsékleten.**

1. Szerelje ki az akkumulátort a gépből; lásd Az akkumulátor eltávolítása (oldal 42).
2. Csatlakoztasson egy 3–4 A-es akkumulátortöltőt az akkumulátor pólusaira. Töltse az akkumulátort 3–4 A árammal 4–8 órán át (12 V).

   Megjegyzés: Ne töltse túl az akkumulátort.
3. Szerelje be az akkumulátort; lásd: Az akkumulátor beszerelése (oldal 42).

Az akkumulátor tárolása

Ha a gépet több mint 30 napig tervezi tárolni, szerelje ki az akkumulátort, és töltse fel teljesen. Tárolhatja polcon, de a gépben hagyva is. Hagyja lekötve a kábeleket, ha az akkumulátor a gépben tárolja. Tárolja az akkumulátort hűvös helyen, hogy ne merüljön le gyorsan. Az akkumulátor legyen teljesen feltöltve, hogy megelőzhető legyen a fagyása.

A biztosítékok cseréje

Karburátoros típus esetén

Az elektromos rendszerben 4 biztosíték található; a többi foglalat egyéb opciók számára van fenntartva. Ezek az ülésegység alatt találhatók (Ábra 51).

Kürt	30 A
Hálózati tápellátás	15 A
Fényszórók	10 A
USB-tápcsatlakozó/választható kiegészítők	10 A
Opcionális emelőkészlet – nyitott	15 A

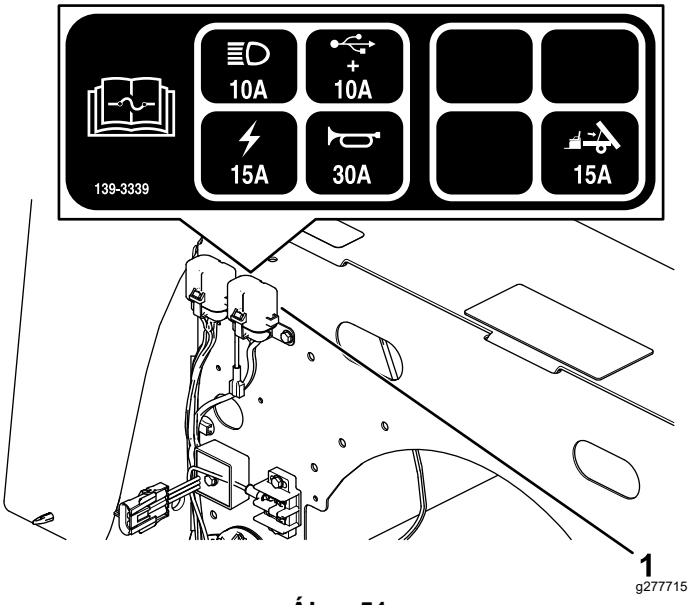

Ábra 51

1. Biztosítékdoboz

EFI típus

Az elektromos rendszerben 5 biztosíték található; a többi nyílás egyéb opciók számára van fenntartva. Ezek az ülésegység alatt találhatók (Ábra 52).

Kürt	30 A
Hálózati tápellátás	15 A
Fényszórók	10 A
USB-tápcsatlakozó/választható kiegészítők	10 A
Üzemanyag	10 A
Opcionális emelőkészlet – nyitott	15 A

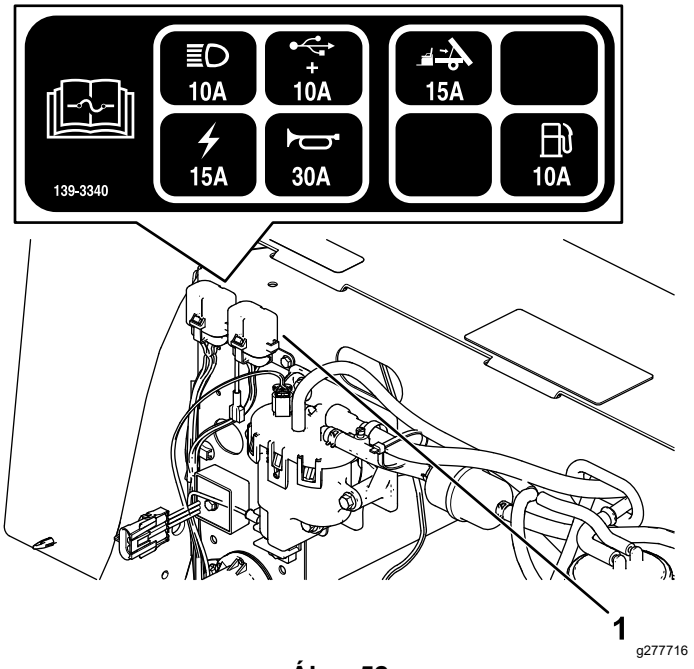

Ábra 52

1. Biztosítékdoboz

A fényszórók karbantartása

A fényszórók cseréje

Műszaki adatok: lásd az *Alkatrészkatalógust*.

1. Kösse le az akkumulátort; lásd: Az akkumulátor lekötése (oldal 41).
2. Nyissa fel a motorháztetőt.
3. Válassza le a kábelköteg elektromos csatlakozóját a lámpaegység csatlakozójáról (Ábra 53).

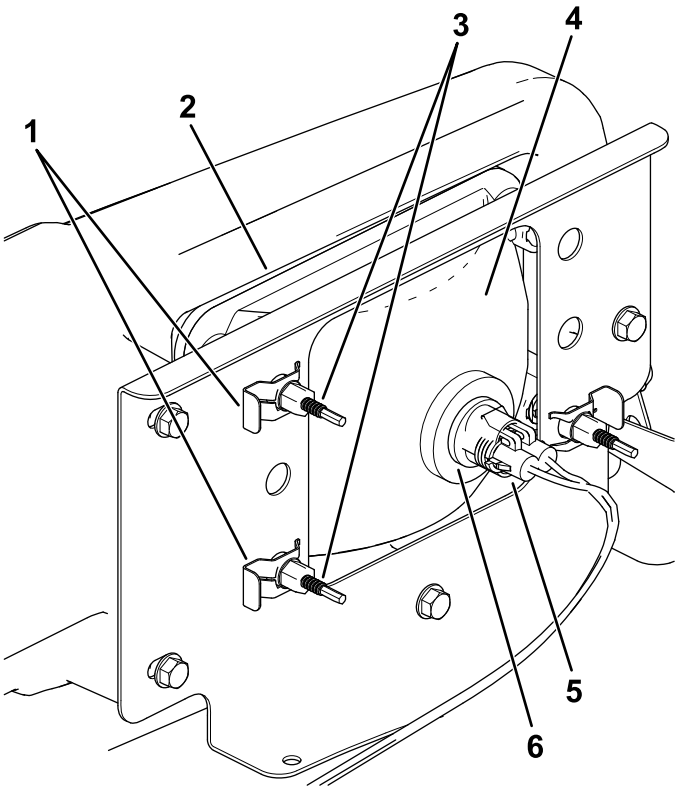

Ábra 53

1. Gyorskapocs
2. A lökhárító kinyitása
3. Beállítócsavar
4. Fényszóró
5. Kábelköteg elektromos csatlakozója
6. Lámpaegység

4. Távolítsa el a fényszórót a fényszórótartóhoz rögzítő gyorskapcsokat (Ábra 53).

   Megjegyzés: Tartsa meg az összes alkatrészt az új fényszóró felszereléséhez.
5. Az első lökhárító nyílásán keresztül előre mozgatva távolítsa el a fényszóróegységet (Ábra 53).
6. Szerelje be az új fényszórót a lökhárító nyílásán keresztül (Ábra 53).

Megjegyzés: Győződjön meg arról, hogy a beállítópeckek vonalban vannak a lökhárító mögötti rögzítőtartón lévő furatokkal.

7. Rögzítse a fényszóróegységet a 4. lépésében eltávolított gyorskapcsokkal.
8. Csatlakoztassa a kábelköteg elektromos csatlakozóját a lámpaegység csatlakozójához (Ábra 53).
9. Állítsa be a fényszórókat; irányítsa a fénysugarat a kívánt helyzetbe, lásd: A fényszórók beállítása (oldal 45).

A fényszórók beállítása

A fényszóróegység cseréjét vagy kiszerelését követően kövesse az alábbi eljárást a fényszórósugár beállításához.

1. Parkolja le a gépet sík talajon úgy, hogy a fényszórók kb. 7,6 m-re legyenek a faltól (Ábra 54).
2. Mérje meg a talaj és a fényszóró közepe közötti távolságot, és jelöljön fel azonos magasságot a falon.
3. Fordítsa a gyújtáskapcsolót BE helyzetbe, és kapcsolja be a fényszórókat.
4. Jegyezze fel, hogy a fényszóró sugara hová irányul a falon.

   A fényszórósugár legfényesebb részének 20 cm-rel kell a falon lévő jelölés alatt lennie (Ábra 54).

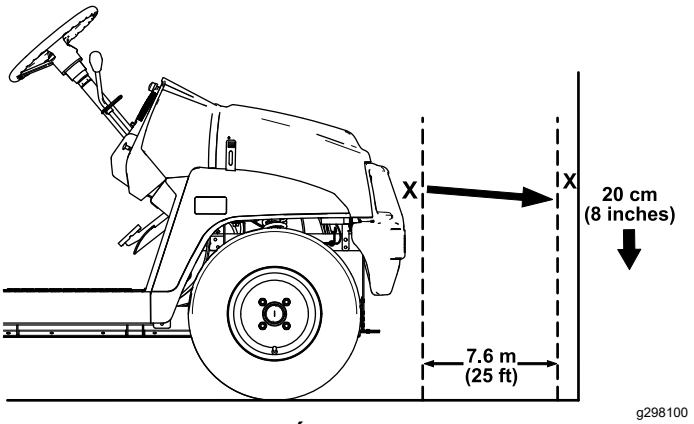

Ábra 54

5. A fényszóróegység hátulján forgassa el a beállítócsavarokat (Ábra 53) a fényszóróegység elforgatásához és a fénysugár helyzetének korrigálásához.
6. Kösse be az akkumulátort, és csukja be a motorháztetőt; lásd: Az akkumulátor bekötése (oldal 43).

Hajtóműrendszer karbantartása

A gumiabroncsok karbantartása

Szolgáltatásszünet: Minden 100 órában—Ellenőrizze a gumiabroncsok és a keréktárcsák állapotát.

Minden 100 órában—Húzza meg a kerékanyákat.

1. Keresse kopás vagy sérülés jeleit a gumiabroncsokon és a keréktárcsákon.

   Megjegyzés: A használat közbeni balesetek (például padkának ütközés) károsíthatják a gumiabroncsot vagy a keréktárcsát, illetve elállíthatják a kerékbeállítást, ezért minden baleset után ellenőrizze a gumiabroncsok állapotát.
2. Húzza meg a kerékanyákat 108–122 N m nyomatékkal.

A kormány és a felfüggesztés alkatrészeinek ellenőrzése

Szolgáltatásszünet: Minden 100 órában—Vizsgálja meg a kormányt és a felfüggesztést laza vagy sérült alkatrészeket keresve.

A kormánykerék középső helyzetéből (Ábra 55) fordítsa el a kormánykereket balra vagy jobbra. Ha a kormánykereket 13 mm-nél nagyobb mértékben elfordítja balra vagy jobbra, és a gumiabroncsok nem fordulnak el, ellenőrizze, hogy nem lazultak-e meg és nem sérültek-e meg a kormányzás és felfüggesztés következő alkatrészei:

- A kormánytengely és a kormányművű-fogasléc egység csatlakozása

  Fontos: **Ellenőrizze a hajtótengely-tömítés állapotát és biztonságosságát (Ábra 56).**
- Kormányművű-fogasléc egység összekötőrúdjai

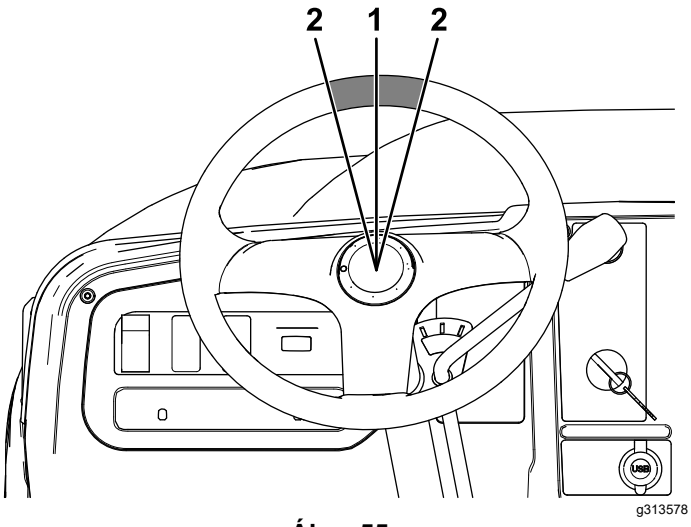

Ábra 55

1. Kormánykerék középállásban
2. 13 mm-re a kormánykerék közepétől

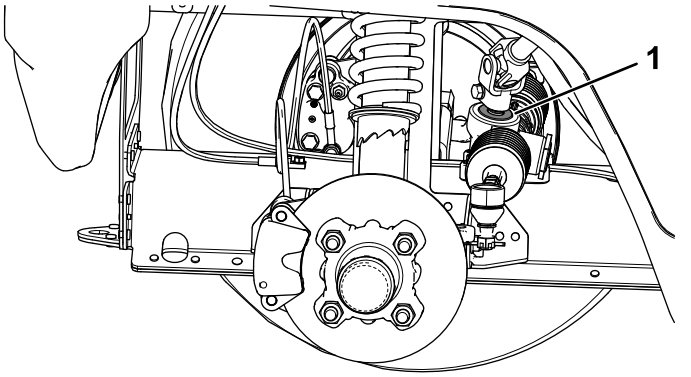

Ábra 56

1. Hajtótengely-tömítés

Az első kerék beállítása

Szolgáltatásszünet: Minden 100 órában/Évente (amelyik előbb van)—Ellenőrizze az első kerékdőlést és kerékösszetartást.

Felkészülés a kerékdőlés és a kerékösszetartás beállítására

1. Ellenőrizze a gumiabroncs nyomását, és győződjön meg arról, hogy az első gumiabroncsok nyomása 82 kPa.
2. Helyezzen egy, a gépet működtető, átlagos kezelő tömegével azonos súlyt a vezetőülésre, vagy kérjen meg egy kezelőt, hogy üljön be az ülésre. A súlynak vagy a kezelőnek az ülésen kell maradnia a beállítási eljárás ideje alatt.
3. Sík felületen guruljon hátra a géppel egyenesen 2–3 métert, majd guruljon egyenesen előre az eredeti kiindulási helyzetbe. Ezáltal a felfüggesztés működési helyzetbe áll.

A kerékdőlés beállítása

A tulajdonos által biztosított szerszámok: csavarkulcs (Toro-cikkszám: 132-5069), forduljon a hivatalos Toro-forgalmazóhoz.

***Fontos:* Csak akkor állítsa be a kerékdőlést, ha első munkaeszközt használ vagy egyenetlen gumiabroncskopást tapasztal.**

1. Ellenőrizze a kerékdőlés beállítását minden keréknél; a beállításnak a lehető legközelebb kell állnia a semlegeshez (nulla).

   Megjegyzés: Az egyenetlen kopás elkerülése érdekében a gumiabroncsokat úgy kell beállítani, hogy a teljes futófelületük felfeküdjön a talajra.
2. Ha a kerékdőlés beállítása nem megfelelő, a csavarkulccsal a lengéscsillapítón lévő gyűrűt elforgatva állítsa be a kereket (Ábra 57).

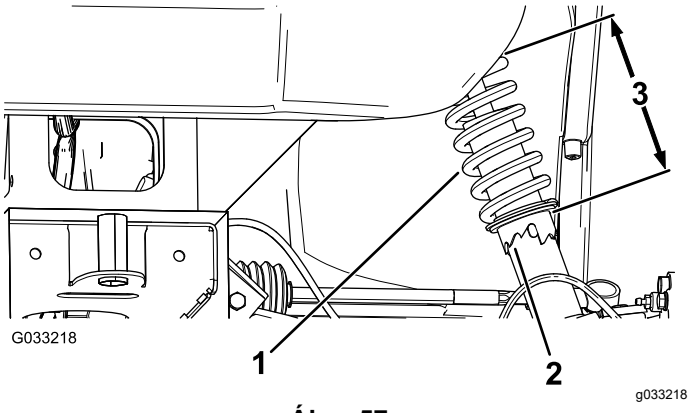

Ábra 57

1. Lengéscsillapító rugója
2. Gyűrű
3. Rugóhossz

Az első kerékösszetartás beállítása

***Fontos:* A kerékösszetartás beállítása előtt győződjön meg arról, hogy a kerékdőlés a lehető legközelebb áll a semleges helyzethez; lásd: A kerékdőlés beállítása (oldal 46).**

1. Az első kerekek nézzenek egyenesen előre.
2. Mérje meg a két első gumiabroncs közötti távolságot tengelymagasságban az első gumiabroncsok első és hátsó részénél is (Ábra 58).

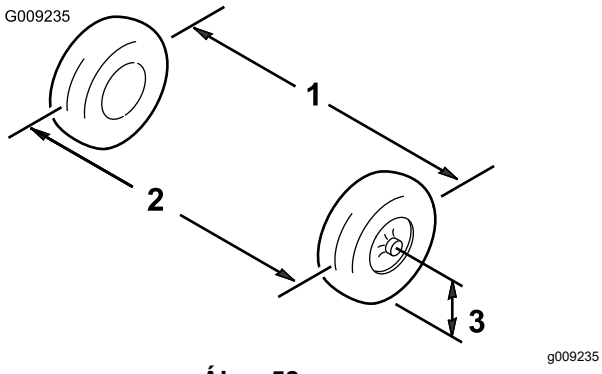

Ábra 58

1. Gumiabroncs középvonala – hátul
2. Gumiabroncs középvonala – elöl
3. Tengely középvonala

3. Ha a mérés nem 0 és 6 mm közé esik, lazítsa meg az összekötőrudak külső végén lévő ellenanyákat (Ábra 59).

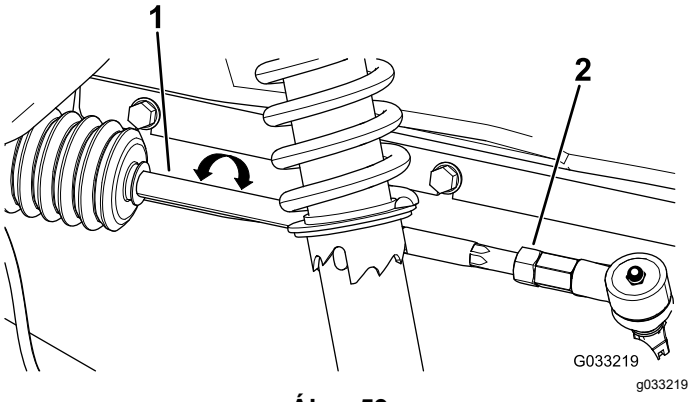

Ábra 59

1. Összekötőrudak
2. Ellenanya

4. Forgassa el mindkét összekötőrudat a gumiabroncs elejének befelé vagy kifelé mozgatásához.
5. Amikor a beállítás megfelelő, húzza meg az összekötőrúd ellenanyáit.
6. Ügyeljen arra, hogy a kormánykerék mindkét irányba a teljes utat meg tudja tenni.

A közlőműfolyadék szintjének ellenőrzése

Szolgáltatásszünet: Minden 100 órában

Folyadék típusa: SAE 80W-90 (API MT-1) vagy SAE 80W-90 (API GL-5)

1. Parkolja le a gépet sík talajon.
2. Húzza be a rögzítőféket.
3. Állítsa le a motort, és vegye ki az indítókulcsot.
4. Távolítsa el a közlőmű töltőnyílássapkáját (Ábra 60).

   Megjegyzés: A folyadékszintnek szintben kell lennie a töltőnyílássapka aljával.

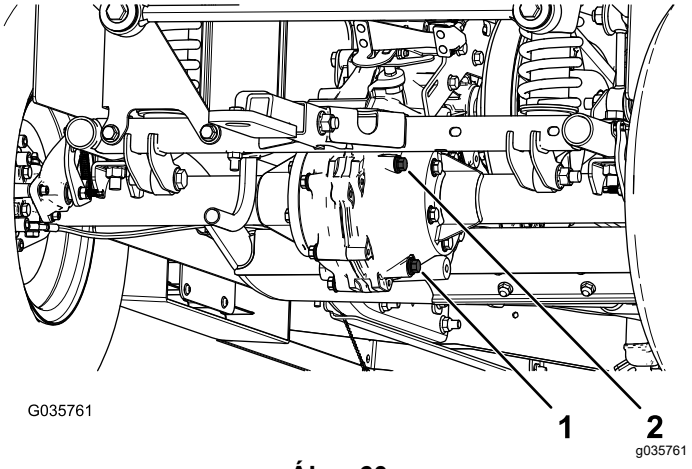

Ábra 60

1. Leeresztőcsavar
2. Betöltőnyílás csavarja

5. Ha a folyadékszint alacsony, távolítsa el a töltőnyílássapkát, és töltsön be a meghatározott folyadékból, amíg az túl nem csordul a nyíláson (Ábra 60).
6. Szerelje be a betöltőnyílás csavarját, és húzza meg 20–27 N m nyomatékkal.

A közlőműfolyadék cseréje

Szolgáltatásszünet: Minden 800 órában/Évente (amelyik elõbb van)

Folyadék típusa: SAE 80W-90 (API MT-1) vagy SAE 80W-90 (API GL-5)

Folyadék mennyisége: 1,6 l

1. Helyezzen egy felfogóedényt a leeresztőcsavar alá (Ábra 60).
2. Távolítsa el a leeresztőcsavart és a tömítést (Ábra 60).

   Megjegyzés: Őrizze meg a leeresztőcsavart és a tömítést a 6. lépésben történő visszaszereléshez.
3. Távolítsa el a leeresztőcsavart és a tömítést, és ürítse le teljesen a folyadékot (Ábra 60).

   Megjegyzés: Őrizze meg a leeresztőcsavart és a tömítést a 4. lépésben történő visszaszereléshez.
4. Szerelje be a leeresztőcsavart a tömítéssel együtt, és húzza meg 20–27 N m nyomatékkal.
5. Töltse fel a közlőművet a megadott folyadékkal, amíg az túl nem csordul a betöltőnyíláson.

6. Szerelje be a betöltőnyílás csavarját a tömítéssel együtt, és húzza meg 20–27 N m nyomatékkal.

A semleges helyzet ellenőrzése

Szolgáltatásszünet: Minden 100 órában

A kötelező karbantartás és/vagy a motordiagnosztika során a váltómű legyen SEMLEGES helyzetben. A gépen a fokozatválasztó kar SEMLEGES helyzettel is rendelkezik, amely a váltóművet üres fokozatba kapcsolja. Ellenőrizze az alábbi lépéseket végrehajtva, hogy a fokozatválasztó kar semleges helyzetében a váltómű megfelelő módon üres fokozatba kapcsol:

1. Állítsa a fokozatválasztó kart SEMLEGES helyzetbe.
2. A másodlagos tengelykapcsolót (Ábra 67) megforgatva ellenőrizze, hogy az akadálytalanul forog a SEMLEGES helyzetben.
3. Állítsa a fokozatválasztó kart ELŐREMENETI helyzetbe.
4. A másodlagos tengelykapcsolót (Ábra 67) megforgatva ellenőrizze, hogy az forgatja a hátsó kerekeket.
5. Állítsa a fokozatválasztó kart HÁTRAMENETI helyzetbe.
6. A másodlagos tengelykapcsolót (Ábra 67) megforgatva ellenőrizze, hogy az forgatja a hátsó kerekeket.
7. Ha az ellenőrzése bármelyike is sikertelen eredményt hoz, lásd: A semleges helyzet beállítása (oldal 48).

A semleges helyzet beállítása

1. Lazítsa meg a fokozatválasztó bovden házán az ellenanyákat, és állítson rajtuk szükség szerint (Ábra 61).

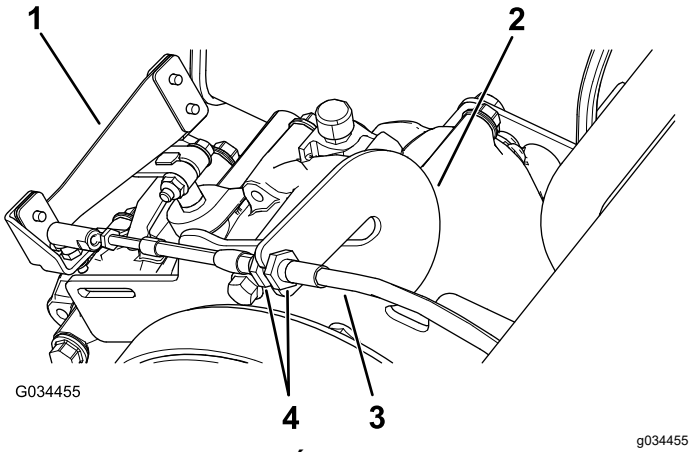

Ábra 61

1. Fokozatválasztó kar
2. Feszítőrúd
3. Fokozatválasztó bovden
4. Ellenanyák

2. Ellenőrizze a fokozatválasztási helyzetet úgy, hogy a fokozatválasztó rendszert a 3 eltérő helyzetbe állítva megnézi, hogy a fokozatválasztó kar (Ábra 61) megfelelően kapcsolja a fokozatokat; lásd: Fokozatválasztó kar és fokozat visszajelző (oldal 13).
3. Ellenőrizze a fokozatok megfelelő működését, megismételve a felsorolt lépéseket, lásd: A semleges helyzet ellenőrzése (oldal 48).

A meghajtás elsődleges tengelykapcsolójának karbantartása

Szolgáltatásszünet: Minden 400 órában/Évente (amelyik elõbb van)

⚠ VIGYÁZAT

A meghajtás elsődleges tengelykapcsolójának pora a levegőben terjedve a szemébe juthat vagy belélegezheti azt, légzési nehézségeket okozva.

Az eljárás során viseljen védőszemüveget és porvédő maszkot vagy más szem- és légzésvédő eszközt.

1. Emelje fel, és rögzítse a platót.
2. Távolítsa el a tengelykapcsoló fedelét rögzítő 3 csavart, és vegye le a fedelet (Ábra 62).

   Megjegyzés: Tartsa meg a fedelet és a csavarokat a későbbi visszaszerelés céljából.

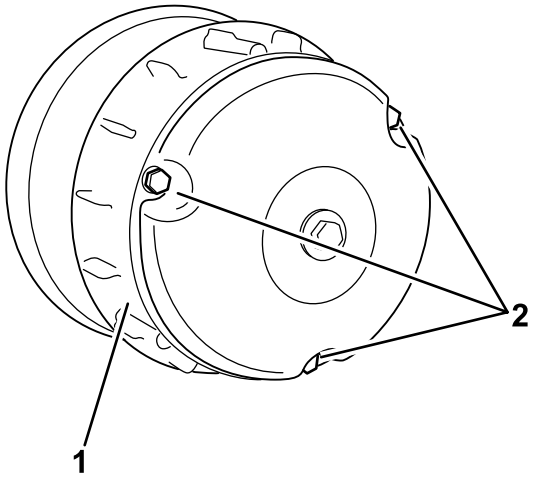

Ábra 62

1. Fedél
2. Csavarok

3. Tisztítsa meg a tengelykapcsoló fedelének belsejét és a belső alkatrészeket sűrített levegővel.
4. Szerelje fel a tengelykapcsoló fedelét, és rögzítse a 3 csavarral (Ábra 62), amelyeket a 2. lépésben eltávolított.
5. Engedje le a platót.

A maximális sebesség csökkentése

⚠ VIGYÁZAT

A meghajtás elsődleges tengelykapcsolójának pora a levegőben terjedve a szemébe juthat vagy belélegezheti azt, légzési nehézségeket okozva.

Az eljárás során viseljen védőszemüveget és porvédő maszkot vagy más szem- és légzésvédő eszközt.

1. Emelje fel, és rögzítse a platót; lásd: A plató szervizelési helyzetbe emelése (oldal 20).
2. Távolítsa el az elsődleges tengelykapcsoló fedelét rögzítő csavarokat a Ábra 63 szerint.

   Fontos: **A tengelykapcsoló fedelét óvatosan távolítsa el; a rugója össze van nyomva.**

   Fontos: **Ügyeljen a tengelykapcsoló fedelén és a tengelykapcsoló-egységen levő X jel helyzetére a visszaszerelésnél.**

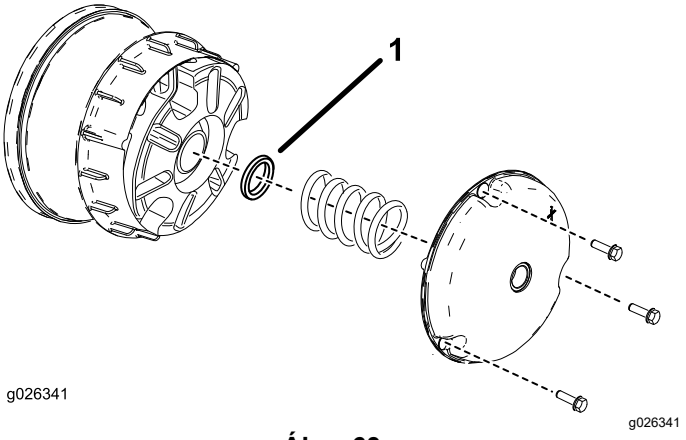

Ábra 63

1. Tengelykapcsoló távtartó

3. Távolítsa el a rugót.
4. A maximális sebesség beállításához távolítson el vagy tegyen még be távtartót. Határozza meg az alábbi táblázat segítségével a távtartók szükséges mennyiségét.

Távtartó	Maximális sebesség
2 (alapállapot)	26 km/h (alapállapot)
3	19 km/h
4	14,5 km/h
5	9,7 km/h
6	6,4 km/h

   Fontos: **Ne használja úgy a gépet, hogy nincs legalább 2 tengelykapcsoló távtartó a helyén.**

5. Szerelje vissza a rugót és a tengelykapcsoló fedelét.

   Fontos: **Ügyeljen rá, hogy az X jel a visszakerüljön az eredeti helyzetébe.**

6. Húzza meg a csavarokat 179–228 N m nyomatékkal.

Hűtőrendszer karbantartása

A hűtőrendszerrel kapcsolatos óvintézkedések

- A hűtőfolyadék lenyelése mérgezést okozhat; gyermekektől és háziállatoktól elzárva tartandó.
- A nyomás alatt lévő forró kiáramló hűtőfolyadék, valamint a forró hűtő és kapcsolódó alkatrészei súlyos égési sérüléseket okozhatnak.
  - Hagyja hűlni a motort legalább 15 percig, mielőtt levenné a hűtősapkát.
  - A hűtősapka levételéhez használjon rongyot, a sapkát pedig lassan nyissa meg, hogy a gőz eltávozhasson.
- Ne működtesse a gépet, ha nincsenek a helyükön a védőburkolatok.
- Tartsa távol ujjait, a kezét és a ruházatát a forgó ventilátortól és a hajtásékszíjtól.
- Állítsa le a motort és vegye ki az indítókulcsot, mielőtt karbantartásba kezd.

A motor hűtőrendszerének kitisztítása

Szolgáltatásszünet: Minden 100 órában Végezze el speciális üzemi körülmények esetén a hűtőrendszer tisztítását kétszer gyakrabban; lásd: A gép karbantartása speciális üzemi körülmények között.

Fontos: **Eltömődött forgó rács, szennyezett vagy eltömődött hűtőbordák és/vagy hűtőburkolatok esetén a motor károsodhat a túlhevüléstől.**

Fontos: **Ne tisztítsa a motort nagynyomású mosóval, mert a víz elszennyezheti az üzemanyagrendszert.**

Tisztítsa meg a levegő-bemenetet, a hűtőbordákat és a motor külső felületeit.

Megjegyzés: Tisztítsa meg a motor hűtőrendszerének elemeit koszos vagy poros környezetben gyakrabban.

Fékek karbantartása

A rögzítőfék ellenőrzése

1. A rögzítőfékkart maga felé húzva húzza be a rögzítőféket, amíg feszülést nem érez.
2. Ha nem érez feszülést a rögzítőféket maga felé húzva a műszerfalon lévő „P” szimbólumtól számított 11,4–16,5 cm-en belül, akkor be kell állítania a rögzítőféket; lásd: A rögzítőfék beállítása (oldal 50).

A rögzítőfék beállítása

1. A rögzítőfék legyen kiengedve.
2. Emelőállványok segítségével emelje fel a gép hátulját; lásd: A gép emelése (oldal 29).
3. 2 villáskulcsot használjon: az egyikkel tartsa a helyén a féknyereg beállítópeckét, a másikkal pedig lazítsa meg az ellenanyát ¼ fordulattal (Ábra 64).

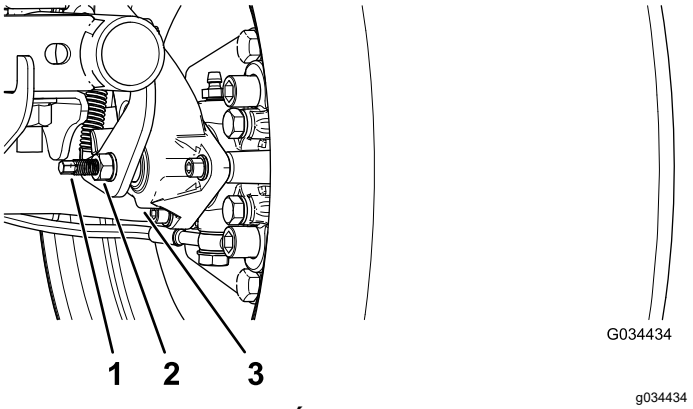

Ábra 64

1. Beállítópecek
2. Ellenanya
3. Féknyereg

4. Miközben a beállítópecket és az ellenanyát a helyén tartja, fordítsa be a beállítópecket a meghúzáshoz (Ábra 64).

   Megjegyzés: Addig végezze ezt a lépést, amíg húzást nem érez a keréken.
5. Miközben a beállítópecket és az ellenanyát a helyén tartja, fordítsa vissza ¼ fordulatot (Ábra 64).
6. Miközben a beállítópecket és az ellenanyát a helyén tartja, húzza meg az ellenanyát (Ábra 64).
7. Végezze el a 1–6. lépést a másik oldalon is.
8. Győződjön meg arról, hogy a rögzítőfék feszessége megfelelő; lásd: A rögzítőfék ellenőrzése (oldal 50).

Megjegyzés: Ha nem tudja beállítani a rögzítőféket a kívánt feszességre, akkor előfordulhat, hogy a fékbetétek elhasználódtak, és ki kell őket cserélni. Forduljon segítségért hivatalos Toro-forgalmazójához.

A fékfolyadék szintjének ellenőrzése

Szolgáltatásszünet: Minden egyes használat előtt, vagy naponta A motor első használata előtt ellenőrizze a fékfolyadék szintjét.

Fékfolyadék típusa: DOT 3

1. Parkolja le a gépet sík talajon.
2. Húzza be a rögzítőféket.
3. Állítsa le a motort, és vegye ki az indítókulcsot.
4. Emelje fel a motorháztetőt, hogy hozzáférjen a főfékhengerhez és a tartályhoz (Ábra 65).

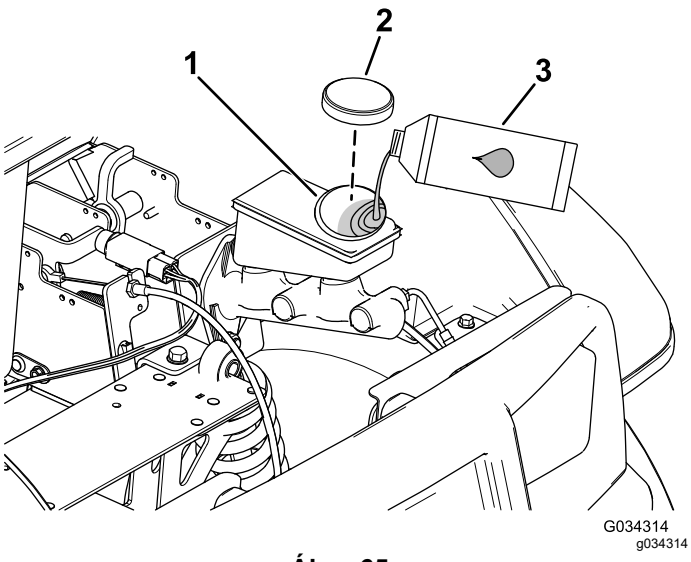

Ábra 65

1. Betöltőcsonk (tartály)
2. Tartálysapka
3. DOT 3 fékfolyadék

5. Nézze meg a folyadékszint vonalát a tartály oldalán (Ábra 66).

   Megjegyzés: A szintnek a minimális szintet jelölő vonal felett kell lennie.

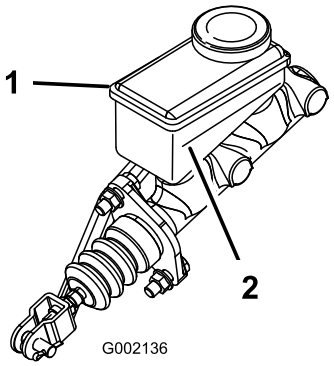

Ábra 66

1. Fékfolyadék-tartály
2. Minimális szintet jelölő vonal

6. Ha a folyadék szintje alacsony, végezze el a következőket:
   A. Tisztítsa meg a tartálysapka körüli területet, és vegye le a sapkát (Ábra 65).
   B. Töltsön a tartályba DOT 3 fékfolyadékot, amíg a folyadékszint meg nem haladja a minimális szintet jelölő vonalat (Ábra 66).

      Megjegyzés: Ne töltse túl a tartályt fékfolyadékkal.

   C. Szerelje vissza a tartálysapkát (Ábra 65).
7. Csukja le a gép motorháztetőjét.

A fékek ellenőrzése

Szolgáltatásszünet: Minden 100 órában

Fontos: **A fékek a gép kritikus biztonsági elemei. Az optimális teljesítmény és biztonság biztosítása érdekében alaposan ellenőrizze őket az ajánlott szervizintervallumok szerint.**

- Ellenőrizze rendszeresen a fékbetéteket kopás és sérülés szempontjából. Ha a fékbetét vastagsága kisebb, mint 1,6 mm, cserélje ki a fékbetétet.
- Vizsgálja meg a hátsó lemezt és az egyéb alkatrészeket túlzott kopást vagy deformálódást keresve. Cserélje ki a deformálódott alkatrészeket.
- Ellenőrizze a fékfolyadék szintjét; lásd: A fékfolyadék szintjének ellenőrzése (oldal 51).

Az üzemifék-betétek és a rögzítőfékbetétek cseréje

Szolgáltatásszünet: Minden 400 órában

Vegye fel a kapcsolatot a hivatalos Toro-forgalmazóval, hogy megvizsgáltassa és esetlegesen kicseréltesse az üzemifék-betéteket és a rögzítőfék-betéteket.

A fékfolyadék cseréje

Szolgáltatásszünet: Minden 1000 órában

Forduljon a hivatalos Toro-forgalmazóhoz.

Ékszíjak karbantartása

A hajtásékszíj szervizelése

A hajtásékszíj ellenőrzése

Szolgáltatásszünet: Az első 8 óra után

Minden 200 órában

1. Parkolja le a gépet sík talajon.
2. Húzza be a rögzítőféket.
3. Állítsa le a motort, és vegye ki az indítókulcsot.
4. Emelje fel a platót, és biztosítsa a kitámasztórúddal; lásd: A plató ürítési helyzetbe emelése (oldal 19).
5. Állítsa a váltóművet SEMLEGES fokozatba.
6. Vizsgálja meg a hajtásékszíjat (Ábra 67) túlzott elhasználódás és károsodás szempontjából.

   Megjegyzés: Cserélje ki az ékszíjat, ha túlságosan elhasználódott vagy megsérült; lásd A hajtásékszíj cseréje (oldal 53).

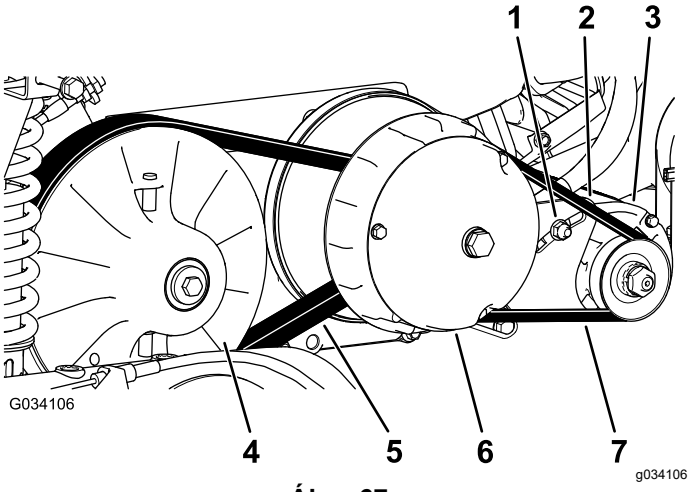

Ábra 67

1. Generátor-állítóanya
2. Generátor-állítókonzol
3. Indítómotor-generátor
4. Másodlagos tengelykapcsoló
5. Hajtásékszíj
6. Elsődleges tengelykapcsoló
7. Indítómotor-generátor ékszíj

7. Engedje le a platót.

A hajtásékszíj cseréje

1. Emelje fel a platót; lásd: A plató ürítési helyzetbe emelése (oldal 19).
2. Kapcsolja ki a váltóművet SEMLEGES helyzetbe, húzza be a rögzítőféket, kapcsolja KI a gyújtást és vegye ki az indítókulcsot.
3. Forgassa meg a másodlagos tengelykapcsolót, és vezesse át rajta az ékszíjat (Ábra 67).
4. Távolítsa el az ékszíjat az elsődleges tengelykapcsolóról (Ábra 67).

   Megjegyzés: A régi ékszíjat selejtezze.
5. Igazítsa rá az új ékszíjat az elsődleges tengelykapcsolóra (Ábra 67).
6. Forgassa meg a másodlagos tengelykapcsolót, és vezesse át rajta az ékszíjat (Ábra 67).
7. Engedje le a platót.

Az indítómotor-generátor ékszíj beállítása

Szolgáltatásszünet: Az első 8 óra után

Minden 200 órában

1. Emelje fel a platót; lásd: A plató ürítési helyzetbe emelése (oldal 19).
2. Lazítsa meg az indítómotor-generátor állítóanyáját (Ábra 67).
3. Tegyen be egy feszítővasat a motortartó bak és az indítómotor-generátor közé.
4. A feszítővasat lefele nyomva fordítsa el lefelé az indítómotor-generátort a nyílás mentén annyira, hogy az ékszíj 6 mm-t nyomódjon be 44 N m erő hatására (Ábra 67).
5. Húzza meg kézzel az állítóanyát, és távolítsa el a feszítővasat (Ábra 67).
6. Húzza meg az állítóanyát 88–115 N m nyomatékkal.
7. Engedje le a platót.

Az alváz karbantartása

A plató reteszeinek beállítása

Ha a plató reteszének beállítása nem megfelelő, a plató fel-le rezeg a gép vezetése közben. A reteszpeckek beállítása révén a reteszek szorosan az alvázhoz rögzítve tartják a platót.

1. Győződjön meg arról, hogy a plató reteszelése megfelelő.

   Megjegyzés: Ha a plató nem reteszelődik, akkor valószínűleg a platóretesz akasztója túl alacsonyan van. Ha a plató reteszel, de vezetés közben fel-le rezeg, a platóretesz akasztója valószínűleg túl magasan van.
2. Emelje fel a platót; lásd: A plató ürítési helyzetbe emelése (oldal 19).
3. Lazítsa meg a platóretesz akasztójának 2 csavarját, és mozgassa felfelé vagy lefelé az akasztót attól függően, hogy túl magasan vagy túl alacsonyan van (Ábra 68).

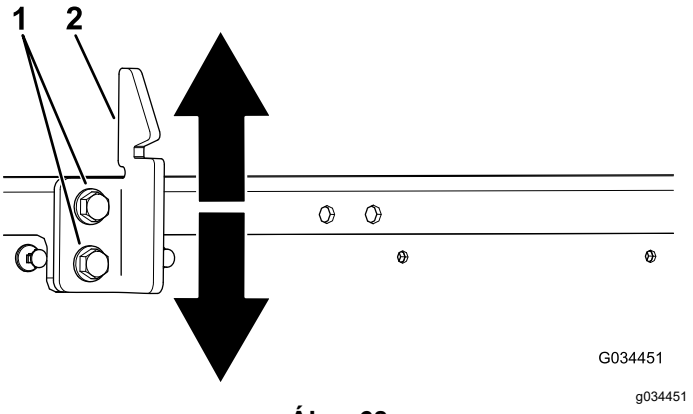

Ábra 68

1. Csavarok
2. Platóretesz akasztója

4. Húzza meg a platóretesz akasztójának 2 csavarját (Ábra 68).
5. A plató többszöri reteszelésével ellenőrizze, hogy a beállítás megfelelő-e.

Tisztítás

A gép lemosása

Szolgáltatásszünet: Minden egyes használat előtt, vagy naponta—Mossa le a gépet.

Mossa le a gépet szükség szerint csak vízzel vagy enyhe mosószerrel is. A gép lemosásához rongyot is használhat.

Fontos: **A gép tisztítására ne használjon sós vizet (brakkvíz), se tisztított szennyvizet.**

Fontos: **Ne használjon nagynyomású mosót a gépen. A nagynyomású mosó károsíthatja az elektromos rendszert, lelazíthat fontos címkéket, vagy kimoshatja a fontos zsírt a súrlódó pontokból. Kerülje a bő víz használatát, különösen a vezérlőpanel, a motor és az akkumulátor környékén.**

Fontos: **Ne járó motorral mossa a gépet. A gép lemosása járó motor mellett belső motorkárosodást okozhat.**

Tárolás

Biztonságos tárolás

- Állítsa le a gépet, vegye ki az indítókulcsot, és várja meg, amíg az összes mozgó alkatrész leáll, csak ezután hagyja el a kezelőülést. Hagyja lehűlni a gépet, mielőtt beállítási, szervizelési, tisztítási vagy tárolási munkába kezd rajta.
- Ne tárolja a gépet vagy az üzemanyagtartályt olyan helyen, ahol nyílt láng, szikra vagy őrláng fordul elő, mint például vízmelegítőkön vagy más eszközökön.

A gép tárolása

1. Parkolja le a gépet sík talajon.
2. Húzza be a rögzítőféket.
3. Állítsa le a motort, és vegye ki az indítókulcsot.
4. Tisztítsa le a szennyeződéseket és lerakódásokat az egész gépből, beleértve a hengerfej hűtőbordáit és a ventilátorház külső részét is.

   Fontos: **A gépet kímélő mosószerrel és vízzel is lemoshatja. Ne használjon nagynyomású mosót a gépen. A magasnyomású víz károsíthatja az elektromos rendszert vagy kimoshatja a fontos zsírt a súrlódó pontokból. Kerülje a bő víz használatát, különösen a vezérlőpanel, a lámpák, a motor és az akkumulátor környékén.**
5. Ellenőrizze a fékeket; lásd: A fékek ellenőrzése (oldal 51).
6. Végezze el a légszűrő szervizelését; lásd: A légszűrő szervizelése (oldal 35).
7. Cserélje le a motorolajat; lásd: A motorolaj szervizelése (oldal 37).
8. Ellenőrizze a gumiabroncsok nyomását; lásd: A gumiabroncsok nyomásának ellenőrzése (oldal 16).
9. 30 napon túli tárolásra a következő módon kell az üzemanyagrendszert előkészíteni:

   A. Töltsön üzemanyag-stabilizáló/-kondicionáló adalékot a tartályban lévő friss üzemanyaghoz. Ne használjon alkoholalapú üzemanyag-stabilizálót (etanolt vagy metanolt).

      Fontos: **Ne tárolja az üzemanyag-stabilizálót/-kondicionálót hosszabban, mint ahogy a gyártója javasolja.**

B. Járassa a motort 5 percen át, hogy eloszlassa a kondicionált üzemanyagot az üzemanyagrendszerben.

C. Állítsa le a motort, hagyja lehűlni, majd ürítse le az üzemanyagtartályt.

Megjegyzés: Gondoskodjon az üzemanyag hulladékelhelyezéséről megfelelő módon. Végezze el az újrahasznosítását a helyi rendelkezések alapján.

D. Indítsa be, és hagyja a motort járni, míg le nem áll.

E. Húzza ki a hidegindító gombot.

F. Indítsa be és járassa a motort, amíg már nem indul be újra.

10. Szerelje ki a gyújtógyertyát, és ellenőrizze az állapotát, lásd: A gyújtógyertya szervizelése (oldal 38).
11. A kiszerelt gyújtógyertya nyílásán át töltsön 15 ml (2 evőkanál) motorolajat a hengerbe.
12. Az indítómotorral forgassa meg a motort, hogy eloszlassa az olajat a hengerben.
13. Szerelje be a gyújtógyertyá(ka)t, és húzza meg a javasolt nyomatékkal; lásd: A gyújtógyertya szervizelése (oldal 38).

    Megjegyzés: Ne tegye rájuk a gyújtógyertyát.
14. Szerelje ki az akkumulátort az alvázból, és töltse fel teljesen; lásd Az akkumulátor eltávolítása (oldal 42).

    Megjegyzés: Ne kösse vissza az akkumulátor kábeleit az akkumulátorpólusokra a tárolás során.

    Fontos: **Az akkumulátornak teljesen feltöltött állapotban kell lennie, hogy ne fagyjon meg és menjen tönkre 0 °C alatt. A teljesen feltöltött akkumulátor kb. 50 napig megtartja a töltöttségét 4 °C alatti hőmérsékleteken.**
15. Ellenőrizze és húzza meg az összes kötőelemet. Javítsa meg vagy cserélje le a károsodott alkatrészeket.
16. Fesse be az összes karcos vagy csupasz fémfelületet a hivatalos Toro-márkakereskedéstől beszerzett javítófestékkel.
17. Tárolja a gépet tiszta, száraz garázsban vagy tárolóhelyiségben.
18. Vegye ki az indítókulcsot és tegye el biztonságos helyre, ahol gyermekek nem férhetnek hozzá.
19. A védelme érdekében takarja le és tartsa tisztán a gépet.

Megjegyzések:

Megjegyzések:

65. számú kaliforniai indítvány, figyelmeztetési információk

Mi ez a figyelmeztetés?

Találkozhat olyan termékkel, amelyen az alábbi figyelmeztető címke látható:

FIGYELMEZTETÉS: Rákot okozó és a szaporítószervekre káros hatások – www.p65Warnings.ca.gov.

Mi az a 65. indítvány?

A 65. indítvány hatálya minden olyan vállalatra érvényes, amely Kaliforniában működik, Kaliforniában értékesít termékeket, Kaliforniában gyárt vagy oda hoz be termékeket. Az indítvány engedélyezi, hogy a kaliforniai kormányzó kezelje és közzétegye a rákot, a születési rendellenességeket és/vagy más reproduktív károkat okozó vegyi anyagok jegyzékét. Az évente frissülő listán több száz, a mindennapi használatú cikkekben megtalálható vegyi anyag szerepel. A 65. indítvány célja a nyilvánosság tájékoztatása az ilyen vegyi anyagoknak való kitettségről.

A 65. indítvány nem tiltja be az ilyen vegyi anyagokat tartalmazó termékek értékesítését, csak előírja, hogy jelenjen meg az ezzel kapcsolatos figyelmeztetés a terméken, annak csomagolásán vagy a hozzá mellékelt dokumentációban. A 65. indítvány figyelmeztetése azt sem jelenti, hogy a termék megsért bármilyen termékbiztonsági szabványt vagy előírást. Kalifornia kormánya egyértelművé tette, hogy a 65. indítvány figyelmeztetése „nem szabályozási határozat, amely szerint a termék »biztonságosnak« vagy »nem biztonságosnak« tekinthető”. Sok ilyen vegyi anyag évek óta használatos a mindennapi termékekben, dokumentált károsító hatás nélkül. További tájékoztatás:https://oag.ca.gov/prop65/faqs-view-all.

A 65. indítvány figyelmeztetése azt jelenti, hogy a vállalat (1) értékelte a kitettséget, és arra a megállapításra jutott, hogy az meghaladja a „nem jelentős kockázati szintet”; vagy (2) úgy döntött, hogy a figyelmeztetést saját belátása szerint a felsorolt vegyi anyagok jelenléte miatt kihelyezi anélkül, hogy felmérné az esetleges kitettség mértékét.

Ez a törvény mindenütt érvényes?

A 65. indítvány figyelmeztetései kizárólag a kaliforniai törvények hatálya alatt kötelező érvényűek. A figyelmeztetések Kaliforniában számos helyen, beleértve, de nem kizárólagosan éttermekben, élelmiszerboltokban, szállodákban, iskolákban és kórházakban, valamint termékek széles skáláján láthatók. Emellett egyes online és postai úton forgalmazó kiskereskedők is kihelyezik a 65. indítvány figyelmeztetéseit a weboldalukon vagy a katalógusaikban.

Hogyan viszonyulnak a kaliforniai figyelmeztetések a szövetségi határokhoz?

A 65. indítvány előírásai gyakran szigorúbbak a szövetségi és nemzetközi előírásoknál. Számos olyan anyag létezik, amelynél ki kell helyezni a 65. indítvány figyelmeztetését már olyan szint elérésekor is, amely jóval alacsonyabb a szövetségileg előírt határértéknél. A 65. indítvány előírt figyelmeztetési szintje ólom esetében például 0,5 µg/nap, amely jóval alacsonyabb a szövetségi és a nemzetközi szabványok szerinti értéknél.

Miért nem látható minden hasonló terméken ez a figyelmeztetés?

- A Kaliforniában értékesített termékeken kötelező a 65. indítvány szerinti feliratozás, a máshol értékesítettek esetében viszont nem.
- A 65. indítvány által érintett vállalat köthet olyan megállapodást, amely előírja a 65. indítvány figyelmeztetéseinek kihelyezését a termékeire, míg más hasonló termékeket gyártó vállalatokra esetleg nem érvényes ilyen követelmény.
- A 65. indítvány hatálya nem konzisztens.
- Dönthet úgy a vállalat, hogy nem ad figyelmeztetést, mert arra a következtetésre jut, hogy a 65. indítvány szerint nem kötelesek erre; de a termékre vonatkozó figyelmeztetések hiánya nem jelenti azt, hogy a termék mentes a felsorolt vegyi anyagoktól hasonló szinteken.

Miért teszi ki a Toro ezt a figyelmeztetést?

A Toro úgy döntött, hogy a lehető legtöbb információt megadja vásárlóinak a termékeiről, hogy jól megalapozott döntést hozhassanak a megvásárolni kívánt termékkel és annak használatával kapcsolatban. A Toro egyes esetekben egy vagy több felsorolt vegyi anyag jelenlétének ismeretében a kitettség szintjének értékelése nélkül ad figyelmeztetést, mivel nem minden felsorolt vegyi anyag rendelkezik kitettségi határértékkel. Habár a Toro-termékek esetében a kitettség elhanyagolható, vagy az jóval a „nem jelentős kockázat” tartományába esik, a biztonság érdekében a Toro úgy határozott, hogy kihelyezi a 65. indítvány figyelmeztetéseit. Továbbá ha a Toro nem biztosítja ezeket a figyelmeztetéseket, California állam vagy egyes magánügyfelek pert indíthatnak, hogy érvényt szerezzenek a 65. indítvány betartásának, ami jelentős büntetéssel jár.

EEA/UK adatvédelmi nyilatkozat

A Toro az alábbi módon használja fel az Ön személyes adatait

A The Toro Company („Toro”) tiszteletben tartja személyes adatainak bizalmasságát. Amikor megvásárolja valamelyik termékünket, birtokunkba kerülhet néhány személyes adata közvetlenül Öntől vagy a helyi Toro vállalaton, illetve -kereskedőn keresztül. A Toro ezeket az információkat a szerződéses kötelezettségek teljesítése céljából – például jótállás nyilvántartásba vételére, jótállási igény feldolgozása vagy termék visszahívása esetén történő kapcsolatfelvételre és jogszerű üzleti célokra – használja fel, például a vevői elégedettség mérése, termékeink javítása vagy olyan termékinformációk biztosítása érdekében, amelyek érdekesek lehetnek az Ön számára. A Toro a fenti tevékenységek bármelyikével kapcsolatban megoszthatja az Ön adatait a Toro kapcsolt vállalkozásaival, kereskedőivel vagy más üzleti partnereivel. Személyes adatait akkor is nyilvánosságra hozhatjuk, ha a törvény ezt előírja, vagy ha vállalkozás eladásával, vásárlásával vagy egyesülésével kapcsolatban merül fel erre igény. Marketingcélokból soha nem adjuk ki az Ön személyes adatait más vállalat számára.

Személyes adatai megőrzése

A Toro a személyes adatait addig őrzi meg, amíg az a fenti célokból fontos lehet, valamint a jogszabályi előírásoknak megfelelően. A hatályos megőrzési időszakkal kapcsolatos további tájékoztatásért vegye fel a kapcsolatot a következő címmel: legal@toro.com.

A Toro biztonsággal kapcsolatos elkötelezettsége

Személyes adatait az Egyesült Államokban vagy más olyan országban is feldolgozhatják, amely kevésbé szigorú adatvédelmi jogszabályokkal rendelkezik, mint a lakóhely szerinti országa. Amikor adatait a lakóhelye szerinti országon kívül továbbítjuk, megtesszük a jogilag megkövetelt lépéseket adatai védelmének biztosítása érdekében, valamint annak biztosítására, hogy azokat biztonságosan kezeljék.

Hozzáférés és helyesbítés

Önnek joga van személyes adatai kijavításához vagy felülvizsgálatához, illetve az adatok feldolgozásának tiltásához vagy korlátozásához. Ezek kapcsán írjon a legal@toro.com címre. Ha aggodalmai vannak azzal kapcsolatban, hogy a Toro miként kezeli az Ön adatait, bátran tegye fel kérdéseit közvetlenül nekünk. Felhívjuk figyelmét, hogy az európai lakosoknak jogukban áll panaszt tenni az adatvédelmi hatóságnál.

A Toro jótállása

Két év vagy 1500 üzemóra korlátozott jótállás

Feltételek és a hatálya alá tartozó termékek

A The Toro Company szavatolja, hogy az Ön kereskedelmi Toro-terméke („termék") 2 évig vagy 1500 üzemórán* át (amelyik előbb következik be) mentes lesz az anyag- és gyártási hibáktól. Ez a szavatosság alkalmazható valamennyi termékre a gyepszellőztetők kivételével (lásd e termékek külön szavatossági nyilatkozatait). Ahol jótállási feltétel áll fenn, költségtérítés nélkül megjavítjuk a terméket, beleértve a diagnosztika, a munkadíj, az alkatrészek és a szállítás költségét. Ez a szavatosság azzal a nappal kezdődik, amelyen a terméket az eredeti kiskereskedelmi vásárlóhoz kiszállították.
* Üzemóra-számlálóval felszerelt termék.

Utasítások a szavatossági szolgáltatások igénybevételéhez

Ön felelős a kereskedelmi termékforgalmazó vagy a jogosult kereskedelmi termékértékesítő értesítéséért, akitől Ön a terméket vásárolta, amint úgy gondolja, hogy jótállási feltétel áll fenn. Ha segítségre van szüksége egy kereskedelmi termékforgalmazó vagy jogosult kereskedelmi termékértékesítő telephelyének megállapításához, vagy kérdései vannak szavatossági jogai vagy felelősségei tekintetében, a következő címen léphet velünk kapcsolatba:

Toro Commercial Products Service Department
8111 Lyndale Avenue South
Bloomington, MN 55420-1196

952–888–8801 vagy 800–952–2740
E-mail: commercial.warranty@toro.com

A tulajdonos felelősségei

A termék tulajdonosaként Ön felelős a *kezelői kézikönyvben* ismertetett szükséges karbantartások és beállítások végrehajtásáért. A jótállás nem terjed ki a termék szükséges karbantartásának és beállításainak elmulasztásából adódó javításokra.

Tételek és körülmények, amelyek nem tartoznak a szavatosság hatálya alá

A szavatossági időszak alatt előforduló termékhibák vagy meghibásodások nem mindegyike számít anyag- vagy gyártási hibának. Jelen szavatosság nem vonatkozik a következőkre:

- Olyan termékhibák, amelyek a nem a Toro által gyártott cserealkatrészek használata vagy járulékos alkatrészek, illetve módosított, nem Toro márkájú tartozékok és termékek beszerelése és használata miatt következnek be.
- Olyan termékhibák, amelyeket a javasolt karbantartás vagy beállítások végrehajtásának elmulasztása eredményez.
- Olyan termékhibák, amelyek oka a termék helytelen, hanyag vagy felelőtlen használata.
- A használat során elhasznált olyan alkatrészek, amelyek hibátlanok. Példák a termék normál üzemeltetése során elhasználódott vagy felhasznált alkatrészekre, a teljesség igénye nélkül: fékpofák és fékbetétek, tengelykapcsoló-betétek, kések, orsók, görgők és csapágyak (zárt vagy kenhető), alsókések, gyújtógyertyák, önbeálló kerekek és csapágyaik, gumiabroncsok, szűrők, szíjak és a permetező bizonyos alkatrészei, például membránok, fúvókák, áramlásmérők és visszacsapó szelepek.
- Külső hatásnak számít – a teljesség igénye nélkül – az időjárás, a tárolási mód, a szennyeződések, a nem engedélyezett üzemanyagok, hűtőfolyadékok, kenőanyagok, adalékanyagok, műtrágyák, víz és vegyi anyagok használata.
- A vonatkozó iparági szabványoknak nem megfelelő üzemanyagok (pl. benzin, gázolaj vagy biodízel) használata által okozott meghibásodások vagy teljesítményproblémák.
- Normál zaj, rezgés, elhasználódás és tönkremenetel. A normál elhasználódás körébe tartozik (a teljesség igénye nélkül): az ülések kopás és dörzsölés okozta károsodása, a lekopott festett felületek, az összekarcolt címkék és figyelőablakok.

Alkatrészek

Azok az alkatrészek, amelyek cseréjét szükséges karbantartás keretében ütemezték, az ütemezett cseréig terjedő időszakra szavatoltak. Az e szavatosság hatálya alatt kicserélt alkatrészekre az eredeti termékszavatosság időtartama érvényes, és a Toro tulajdonává válnak. A Toro hozza meg bármely meglévő alkatrész vagy szerelvény javításának vagy cseréjének végső döntését. A szavatosság keretében végzett javításokra a Toro használhat felújított alkatrészeket.

Ciklusálló és lítiumionos akkumulátorokra vonatkozó jótállás

A ciklusálló és a lítiumionos akkumulátorokat az előírt összes kilowattóra-érték jellemzi, amelyet élettartamuk során szolgáltatni tudnak. Az üzemeltetési, újratöltési és karbantartási technikák a teljes akkumulátor-élettartamot meghosszabbíthatják vagy csökkenthetik. Mivel ebben a termékben az akkumulátorok elhasználódnak, az egyes töltések közötti időközökben a hasznos munka mennyisége lassan csökken, amíg az akkumulátor teljesen el nem használódik. A normál fogyasztás következtében elhasználódott akkumulátorok cseréje a terméktulajdonos felelőssége. Megjegyzés (csak lítiumionos akkumulátor esetén): további tájékoztatásért lásd az akkumulátorra adott jótállást.

Forgattyús tengelyre adott élettartam-garancia (csak ProStripe 02657 esetén)

Az eredeti berendezésként eredeti Toro dörzstárcsával és a motorindítást biztosító késfékező tengelykapcsolóval (egybeépített késfékező tengelykapcsoló [BBC] + dörzstárcsaegységgel) felszerelt ProStripe esetén az első vásárló számára a motor forgattyús tengelyének meggörbülésére élettartam-garanciát adunk, ha az üzemeltetést az előírt használati és karbantartási eljárások szerint végzi. A súrlódó alátétekkel, késfékező tengelykapcsolóval (BBC) és egyéb hasonló egységekkel szerelt gépekre a forgattyús tengelyre vonatkozó élettartam-garancia nem terjed ki.

Karbantartás a tulajdonos költségén

Motorbeállítás, kenés, tisztítás és fényezés, a szavatosság hatálya alá nem tartozó tételek cseréje, szűrők, hűtőfolyadék, az ajánlott karbantartás elvégzése és néhány normál, a Toro-termékek által igényelt szervizmunka a tulajdonos költségén végezhető.

Általános feltételek

A hivatalos Toro-termékforgalmazó vagy -értékesítő által végzett javítás az egyedüli jogorvoslati lehetőség e szavatosság időtartama alatt.

A The Toro Company nem vállal felelősséget a közvetett, előre nem látott vagy következményes károkért a jelen szavatosság hatálya alá tartozó Toro-termékek használatával kapcsolatban, beleértve a hibás működés vagy nem használat észszerű időtartamára biztosított helyettesítő berendezés vagy szolgáltatás bármely költségét és kiadását a jelen szavatosság hatálya alá tartozó, függőben lévő javítások befejezéséig. Az alább hivatkozott károsanyag-kibocsátási szavatosságot kivéve (ha az alkalmazható) nincs egyéb kifejezett szavatosság. Az eladhatósággal és a használatra való alkalmassággal kapcsolatos minden beleértett szavatosság ezen kifejezett szavatosság időtartamára korlátozódik.

Némely állam nem engedélyezi a véletlenszerű vagy következményes károk kizárását vagy a beleértett szavatosság időtartamának korlátozását, ezért előfordulhat, hogy a fenti kizárások és korlátozások Önre nem vonatkoznak. Jelen szavatosság Önt speciális törvény adta jogokkal ruházza fel, azonban Ön rendelkezhet egyéb jogokkal is, amelyek államonként eltérőek.

Megjegyzés a károsanyag-kibocsátásra adott jótállásról

A termék károsanyag-kibocsátást szabályozó rendszerére külön szavatossági nyilatkozat vonatkozhat, amely kielégíti az USA környezetvédelmi hivatala (EPA) és/vagy a levegő minőségére vonatkozó California Air Resources Board (CARB) jogszabály rendelkezéseit. A károsanyag-kibocsátást szabályozó rendszer szavatosságára a fent felsorolt üzemóra-korlátozások nem vonatkoznak. Olvassa el a motor károsanyag-kibocsátást szabályozó rendszerére vonatkozó jótállást, amely a termékhez mellékelve vagy a motor gyártója által biztosított dokumentációban található.

Az Egyesült Államokon és Kanadán kívüli országok

Azoknak a vevőknek, akik az Amerikai Egyesült Államokból vagy Kanadából exportáltak Toro-terméket, kapcsolatba kell lépniük a helyi Toro-márkakereskedővel az adott országra vagy régióra vonatkozó garanciaszabályokért. Ha Ön bármilyen okból elégedetlen márkakereskedője szolgáltatásával, vagy nem tudja beszerezni a jótállásra vonatkozó információkat, lépjen kapcsolatba a hivatalos Toro-szervizközponttal.