Form No. 3447-546 Rev A

CE-sæt

122 cm eller 132 cm E-Z Vac™ opsamler til Titan® HD-plæneklipper

Modelnr. 126-9360

Modelnr. 126-9361

Monteringsvejledning

En CE-opsamler opbygges ved at montere dette sæt på blæser- og drevsættet (Toro-model 78483, 78486, 78433 eller 78436 til plæneklipperskjolde på 122 cm eller Toro-model 78484, 78487, 78434 eller 78437 til plæneklipperskjolde på 132 cm) og med E-Z Vac™ Twin-opsamlersættet (Toro-model 78481 eller 78431).

Montering

Løsdele

Brug skemaet herunder til at kontrollere, at alle dele er blevet leveret.

Fremgangsmåde	Beskrivelse	Antal	Anvendelse
1	Kræver ingen dele	–	Klargøring af maskinen.
2	Kræver ingen dele	–	Afmontering af udblæsningsslisken.
3	Kræver ingen dele	–	Afmontering af remskærmen og beslaget
4	Venstre bageste støttestang Højre bageste støttebeslag Møtrik (whiz) (⅜")	1 1 4	Montering af de bageste støttestænger (kun opsamlermodel 78481).
5	Kræver ingen dele	–	Afmontering af blæsersættets dele (hvis monteret).
6	CE-remskiveskærm CE-remskærmbeslag Sekskantbolt (¼" x 1") Bræddebolt (¼" x ¾") Flangemøtrik (¼") Sekskantbolt (⅜" x 1") Flangemøtrik (⅜") Klemmemøtrik Bageste afskærmning (kun til plæneklipperskjold på 122 cm)	1 1 1 1 2 2 2 1 1	Montering af CE-ophængsbeslaget.
7	CE-akslens afskærmning Fremadrettet CE-afskærmning CE-strammerens afskærmning	1 1 1	Montering af de øverste CE-afskærmninger.
8	Nederste CE-afskærmning Sekskantbolt (¼" x ¾") Spændeskive (¼" x ⅝") Låsemøtrik (¼")	1 2 2 2	Montering af den nederste CE-afskærmning.

© 2021—The Toro® Company
8111 Lyndale Avenue South
Bloomington, MN 55420

Registrer dit produkt på www.Toro.com.

Oversættelse af original (DA)
Trykt i USA
Alle rettigheder forbeholdes

3447-546

Fremgangsmåde	Beskrivelse	Antal	Anvendelse
9	Sekskantbolt (¼" x ¾") Skive (5/16" x ¾") Skive (¼" x ½") Holder	1 1 1 1	Montering af CE-remskærmen.
10	Bræddebolt (nr. 10 x ⅝") Låsemøtrik (nr. 10) Gasplade	2 2 1	Montering af gaspladen og justering af motorhastigheden.

1

Klargøring af maskinen

Kræver ingen dele

Fremgangsmåde

1. Parker maskinen på en plan overflade.
2. Aktiver parkeringsbremsen.
3. Sluk motoren, og tag nøglen ud.
4. Rengør plæneklipperskjoldet grundigt.

   Bemærk: Fjern alt snavs for at sikre, at sættet kan sidde korrekt.
5. Reparer alle bøjede eller beskadigede områder, og udskift evt. manglende dele.
6. Sænk plæneklipperskjoldet til den laveste klippehøjdeposition, se plæneklipperens *betjeningsvejledning*.

2

Afmontering af udblæsningsslisken

Kræver ingen dele

Fremgangsmåde

1. Fjern låsemøtrikken, bolten, afstandsbøsningen og fjederen, som fastgør sideudblæsningsslisken til plæneklipperskjoldet (Figur 1).

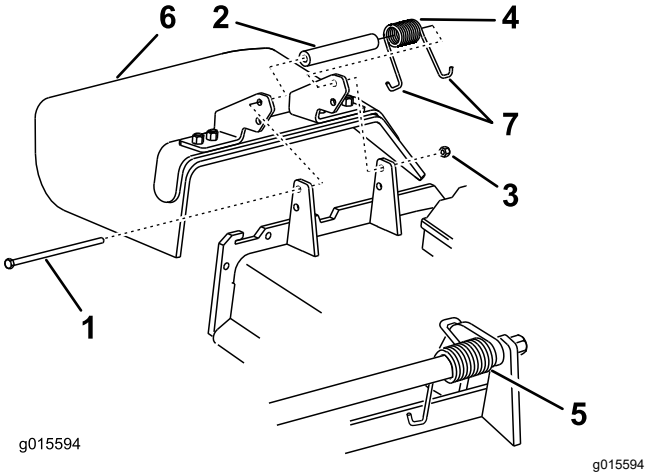

Figur 1

1. Bolt
2. Afstandsbøsning
3. Låsemøtrik
4. Fjeder
5. Fjeder monteret
6. Sideudblæsningsliske
7. Fjederens **J**-formede ende

2. Fjern sideudblæsningsrøret fra plæneklipper-skjoldet (Figur 1).

   Bemærk: Læg slisken og metaldelene til side, når plæneklipperen betjenes uden blæserens ekstraudstyr.

3

Afmontering af remskærmen og beslaget

Kræver ingen dele

Afmontering af remskærmen

Hvis remskærmen er monteret, afmonteres den som følger:

1. Drej bolten, der fastgør remskærmen til skjoldet, mod uret for at løsne den (Figur 2).

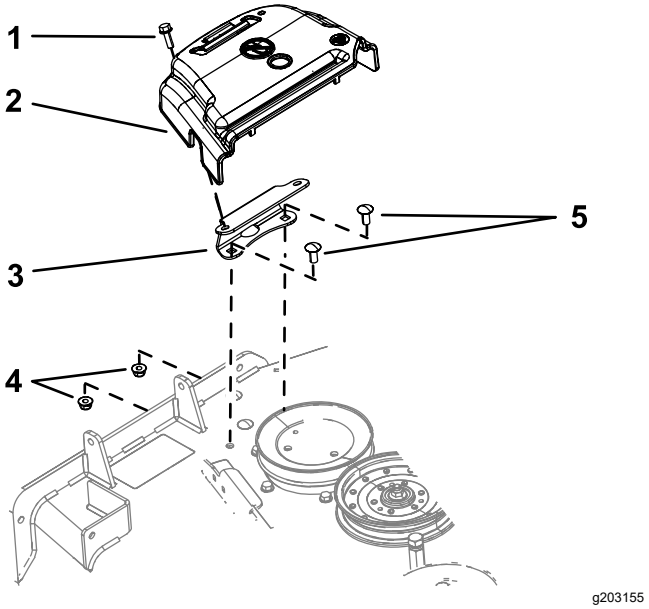

Figur 2

1. Bolt (siddende på remskærmen)
2. Remskærm
3. Skærmmonteringsbeslag
4. Flangemøtrik (⅜")
5. Bræddebolt (⅜" x ⅞")

2. Fjern remskærmen og bolten fra monteringsbeslaget (Figur 2).

Bemærk: Behold remskærmen og bolten til montering, når du bruger plæneklipperen med blæsersættet afmonteret.

Afmontering af skærmmonterings-beslaget

1. Afmonter de 2 bolte og 2 flangemøtrikker, der fastgør skærmmonteringsbeslaget til skjoldet (Figur 2).
2. Fjern beslaget.

Bemærk: Gem skærmmonteringsbeslag, bolte og flangemøtrik til montering, når du bruger plæneklipperen med blæsersættet afmonteret.

Afmontering af den eksisterende nedre støttestang

Fjern bræddebolten og møtrikken fra den eksisterende nedre støttestang, og afmonter den (Figur 3).

Bemærk: Gem bræddebolten og møtrikken.

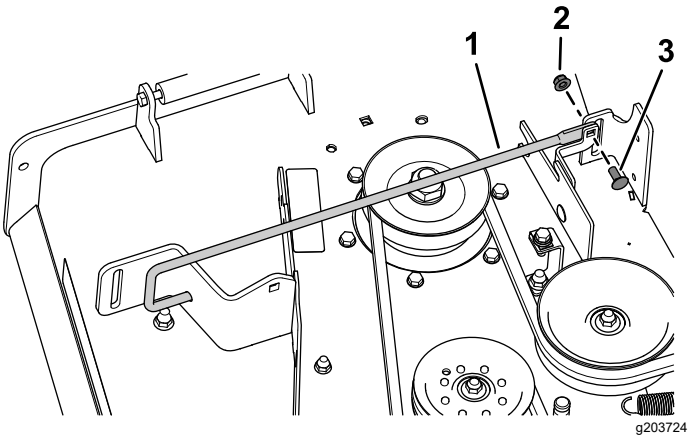

Figur 3

1. Eksisterende nedre støttestang
2. Møtrik
3. Bræddebolt

Montering af den nye nedre støttestang

Monter den nye nedre støttestang med den bræddebolt og møtrik, der blev fjernet tidligere (Figur 4).

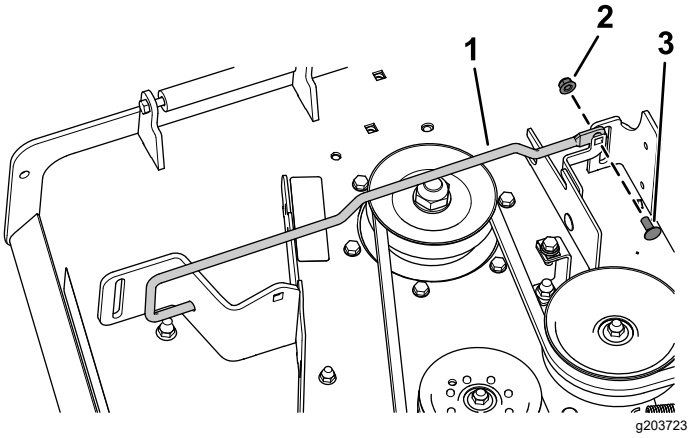

Figur 4

1. Eksisterende nedre støttestang
2. Møtrik
3. Bræddebolt

4

Montering af de bageste støttestænger

Kun opsamlermodel 78481

Dele, der skal bruges til dette trin:

1	Venstre bageste støttestang
1	Højre bageste støttebeslag
4	Møtrik (whiz) (⅜")

Fremgangsmåde

1. Fjern de eksisterende bageste støttestænger fra hydrostaten (Figur 5).

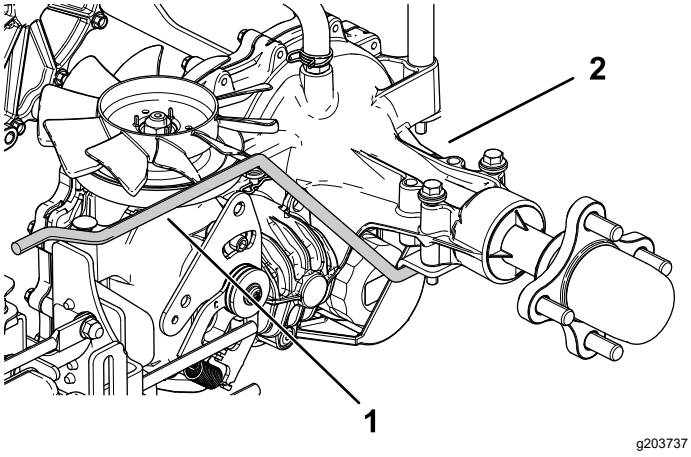

Figur 5
Set fra venstre side

1. Eksisterende bageste støttestang
2. Hydrostat

2. Monter de nye bageste støttestænger i venstre og højre side med 2 møtrikker (whiz) (⅜") på hver side (Figur 6).

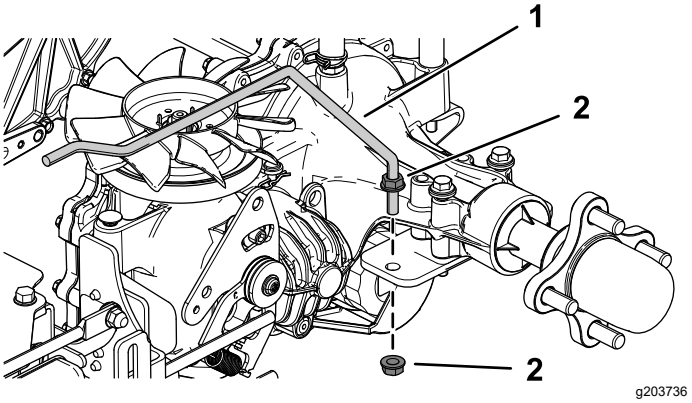

Figur 6
Set fra venstre side

1. Ny bageste støttestang
2. Møtrik (whiz) (⅜")

5

Afmontering af blæsersættets dele

Hvis monteret

Kræver ingen dele

Afmontering af remskærmen til blæseren

Hvis blæsersættet er monteret på maskinen, skal den monterede remskærm fra blæser- og drevsættet afmonteres som følger:

1. Afmonter fingerskruen, der fastgør remskærmen (Figur 7).

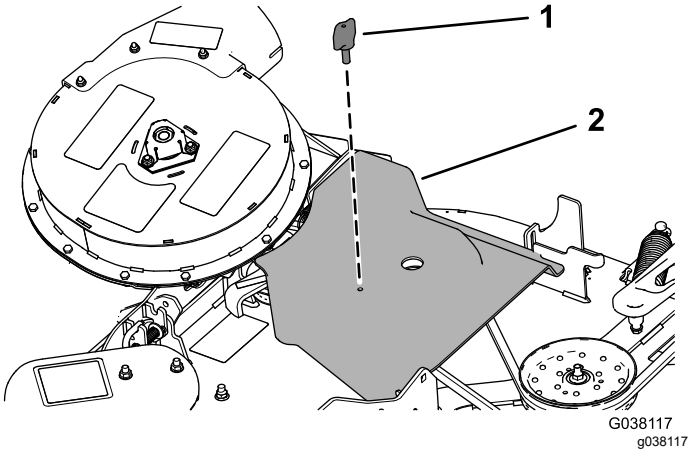

Figur 7

1. Fingerskrue
2. Remskærm

2. Flyt skærmen udad, indtil kanten af skærmen er fri af krogene i skjoldflangerne (Figur 7).
3. Fjern skærmen fra skjoldet.

   Bemærk: Kasser fingerskruerne.

Afmontering af remskærmsbeslag

Hvis blæsersættet er monteret på maskinen, skal det installerede remskærmbeslag fra blæser- og drevsættet afmonteres som følger:

1. Fjern de 2 bræddebolte (¼" x ¾") og 2 låsemøtrikker (¼"), der fastgør remskærmbeslaget til plæneklipperskjoldets fremadrettede flange (Figur 8).

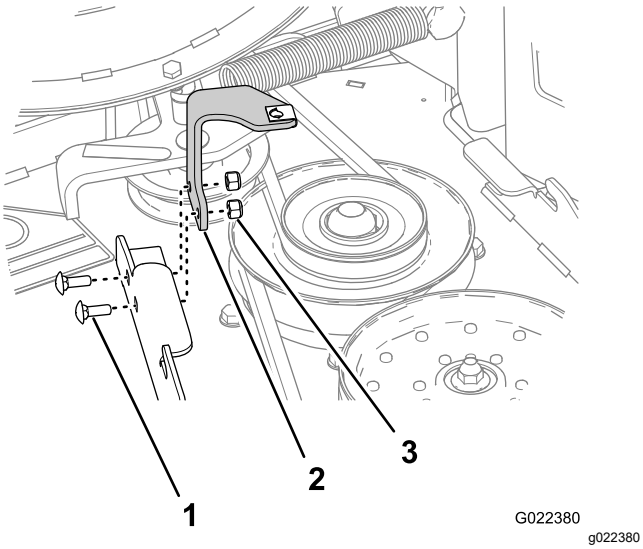

Figur 8

1. Bræddebolt (¼" x ¾")
2. Remskærmsbeslag
3. Låsemøtrik (¼")

2. Fjern remskærmbeslaget fra plæneklipperskjoldet (Figur 8).

   Bemærk: Kasser remskærmbeslaget.

Afmontering af akseldæksel og metaldele

Til standardblæsere

1. Fjern de 3 takkede møtrikker, der holder akseldækslet fast på blæserenheden (Figur 9).

   Bemærk: Løsn ikke boltene og møtrikkerne, der holder det øvre lejehus fast, som sidder under akseldækslet.

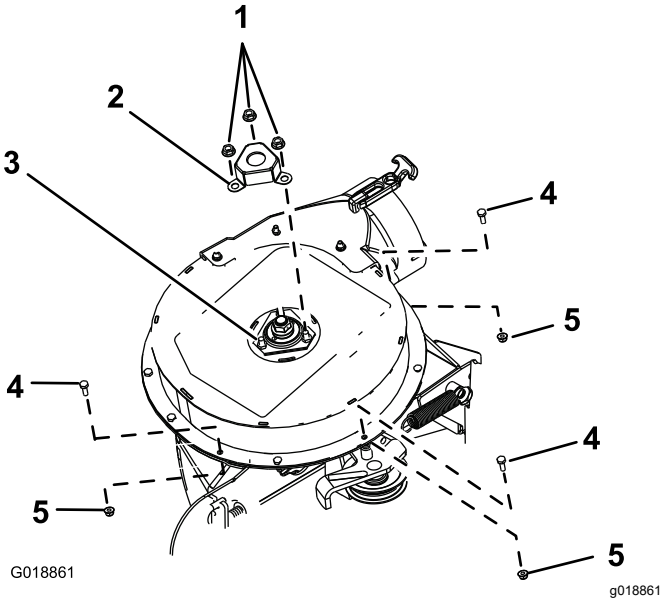

Figur 9

Afmontering af kapsel til blæseraklen og metaldele

1. Stjernemøtrik (5/16")
2. Akseldæksel
3. Bolt og møtrik (øverste lejehus)
4. Sekskantbolt (¼" x ¾")
5. Låsemøtrik (¼")

2. Fjern og kasser akseldækslet (Figur 9).
3. Fjern de 3 sekskantbolte (¼" x ¾") og 3 låsemøtrikker (¼") fra blæserhuset som vist i Figur 9.

Afmontering af akseldæksel og metaldele

Til HD-blæsere

1. Afmonter de 2 møtrikker og 2 spændeskiver, der fastgør akseldækslet til blæserenheden (Figur 10).

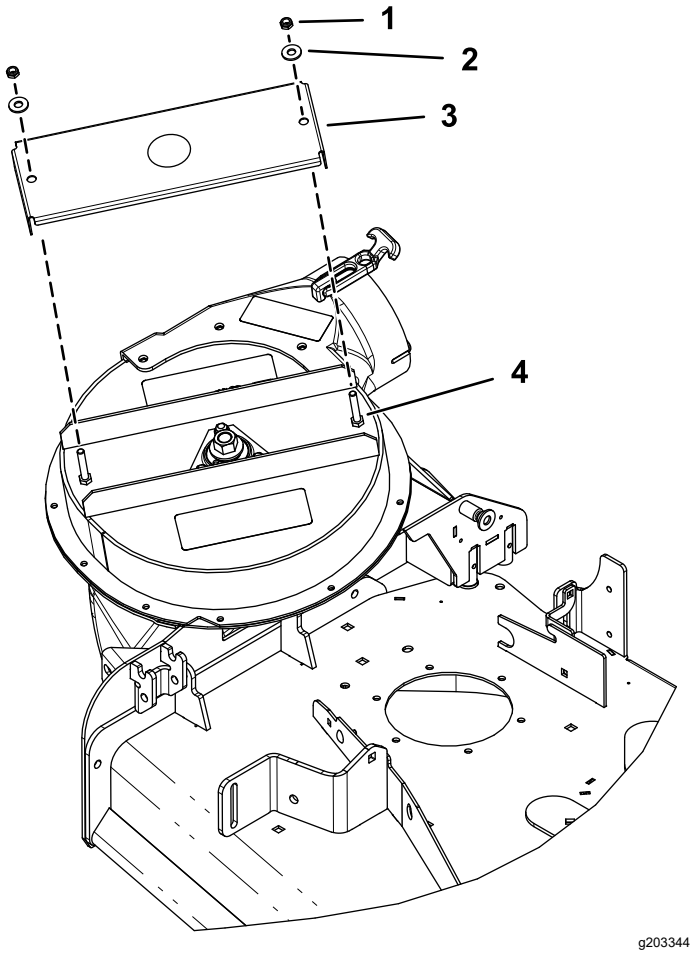

Figur 10

Plæneklipperskjold på 122 cm er vist

1. Møtrik
2. Spændeskive
3. Akseldæksel
4. Bolt

2. Fjern og kasser akseldækslet (Figur 10).

6

Montering af CE-remskiveskærmen og remskærmbeslaget

Dele, der skal bruges til dette trin:

1	CE-remskiveskærm
1	CE-remskærmbeslag
1	Sekskantbolt (¼" x 1")
1	Bræddebolt (¼" x ¾")
2	Flangemøtrik (¼")
2	Sekskantbolt (⅜" x 1")
2	Flangemøtrik (⅜")
1	Klemmemøtrik
1	Bageste afskærmning (kun til plæneklipperskjold på 122 cm)

Montering af CE-remskiveskærmen og remskærmbeslaget

Til plæneklipperskjolde på 122 cm

1. Ret hullerne i CE-remskiveskærmen ind efter hullet i det fremadrettede deflektorbeslag og det udvendige hul i den fremadrettede skjoldflange (Figur 11).

   Bemærk: CE-remskivebeslaget svøber sig om deflektorbeslagets udvendige kant.

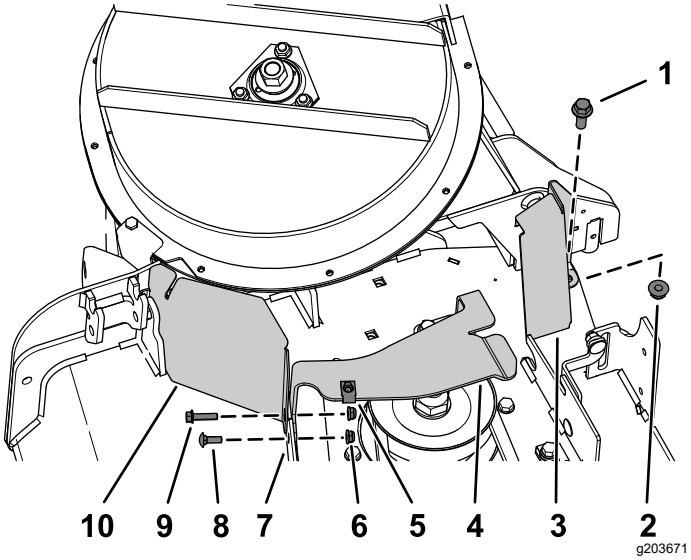

Figur 11

1.	Sekskantbolt (⅜" x 1")	6.	Flangemøtrik (¼")
2.	Flangemøtrik (⅜")	7.	Skjoldflange (fremadrettet)
3.	Bageste afskærmning (kun til plæneklipperskjold på 122 cm)	8.	Bræddebolt (¼" x ¾")
4.	Remskærmsbeslag	9.	Flangehovedbolt (¼" x 1")
5.	Klemmemøtrik	10.	CE-remskiveskærm

2. Ret CE-remskærmbeslaget ind efter hullerne i bagsiden af den fremadrettede skjoldflange (Figur 11).
3. Fastgør CE-remskiveskærmen og remskærmbeslaget til den fremadrettede skjoldflange ved det udvendige hul med sekskantsbolten (¼" x 1") og en flangemøtrik (¼") som vist i Figur 11.
4. Fastgør remskærmbeslaget til den fremadrettede skjoldflange ved det indvendige hul med en bræddebolt (¼" x ¾") og en flangemøtrik (¼") som vist i Figur 11.
5. Ret hullet i den bageste flange i CE-remskærmbeslaget ind efter hullet i skjoldet, hvor du afmonterede remskærmbeslaget i trin 1 i Afmontering af skærmmonteringsbeslaget (side 3). Se Figur 11.
6. Fastgør den bageste flange på CE-remskærm-beslaget til skjoldet med en sekskantbolt (⅜" x 1 tomme) og en flangemøtrik (⅜") som vist i Figur 11.
7. Ret klemmemøtrikken ind efter hullet i toppen af CE-remskærmbeslaget, og pres klemmemøtrikken på beslaget (Figur 11).
8. Monter bageste afskærmning løst på plæneklipperskjoldet med en sekskantsbolt (⅜" x 1 tomme) og en flangemøtrik (⅜") som vist i Figur 11.

Stram fastgørelsesanordningerne, når du har monteret blæseren. Se Montering af blæseren (side 10).

Vigtigt: **Dette trin gælder kun for plæneklipperskjolde på 122 cm.**

Montering af CE-remskiveskærmen og remskærmbeslaget

Til plæneklipperskjolde på 132 cm

1. Ret hullerne i CE-remskiveskærmen ind efter hullet i det fremadrettede deflektorbeslag og det udvendige hul i den fremadrettede skjoldflange (Figur 12).

   Bemærk: CE-remskivebeslaget svøber sig om deflektorbeslagets udvendige kant.

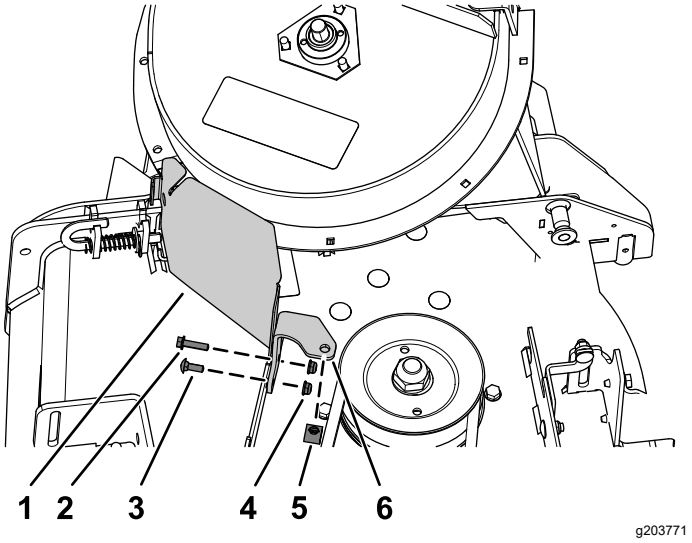

Figur 12

1.	CE-remskiveskærm	4.	Flangemøtrik (¼")
2.	Flangehovedbolt (¼" x 1")	5.	Klemmemøtrik
3.	Bræddebolt (¼" x ¾")	6.	Remskærmbeslag

2. Ret CE-remskærmbeslaget ind efter hullerne i bagsiden af den fremadrettede skjoldflange (Figur 12).
3. Fastgør CE-remskiveskærmen og remskærmbeslaget til den fremadrettede skjoldflange ved det udvendige hul med sekskantsbolten (¼" x 1") og en flangemøtrik (¼") som vist i Figur 12.
4. Fastgør remskærmbeslaget til den fremadrettede skjoldflange ved det indvendige hul med en bræddebolt (¼" x ¾") og en flangemøtrik (¼") som vist i Figur 12.
5. Ret klemmemøtrikken ind med hullet i toppen af CE-remskærmbeslaget, og pres klemmemøtrikken på beslaget (Figur 12).

7

Montering af de øverste CE-afskærmninger

Dele, der skal bruges til dette trin:

1	CE-akslens afskærmning
1	Fremadrettet CE-afskærmning
1	CE-strammerens afskærmning

Montering af CE-akslens afskærmning

Til standardblæsere

1. Ret CE-akslens afskærmning ind efter de 3 bolte og 3 møtrikker, der fastgør det øverste lejehus (Figur 13).

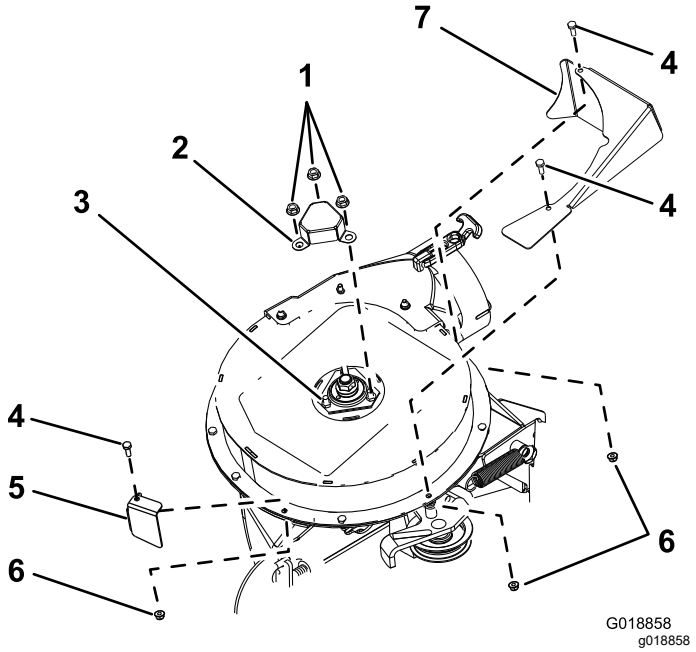

Figur 13

1. Takket møtrik (5/16")
2. CE-akslens afskærmning
3. Bolt og møtrik (øverste lejehus)
4. Sekskantbolt (¼" x ¾")
5. Fremadrettet CE-afskærmning
6. Låsemøtrik (¼")
7. CE-strammerens afskærmning

2. Monter CE-akslens afskærmning på blæseren med de 3 takkede møtrikker (Figur 13).

Montering af CE-akslens afskærmning

Til HD-blæsere

Monter CE-akslens afskærmning på blæserenheden med 2 møtrikker og 2 spændeskiver (Figur 14).

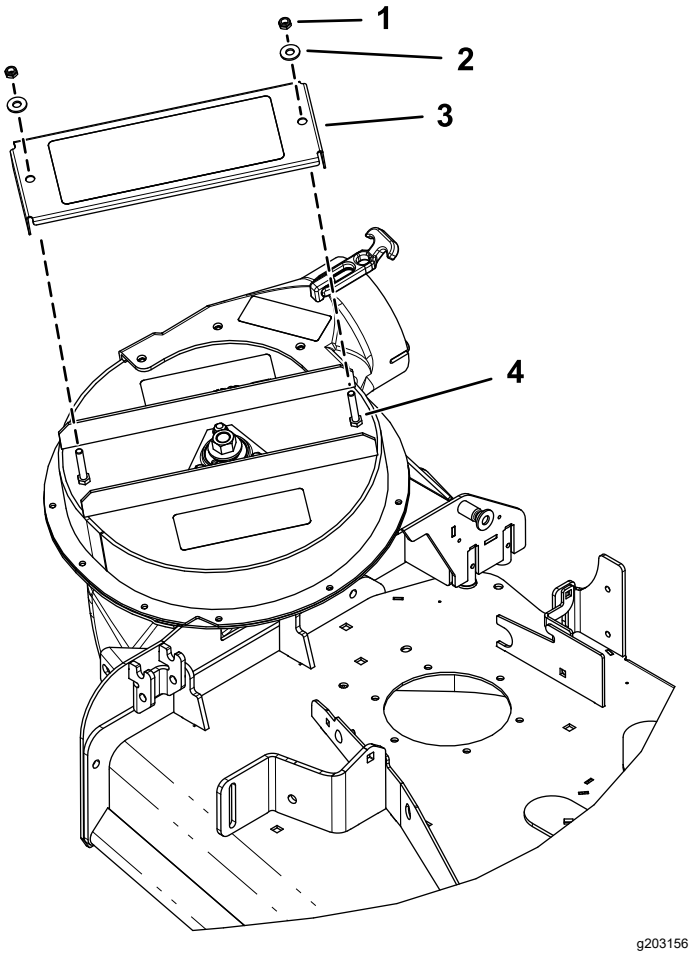

Figur 14

1. Møtrik
2. Spændeskive
3. CE-akslens afskærmning (HD)
4. Bolt

Montering af de øverste CE-afskærmninger

1. Ret den fremadrettede CE-afskærmning ind efter det øverste blæserhus (Figur 13).
2. Fastgør den forreste CE-afskærmning til det øvre blæserhus med en sekskantbolt (¼" x ¾") og en låsemøtrik (¼"), som vist i Figur 13.
3. Ret CE-strammerens afskærmning ind efter det øverste blæserhus (Figur 13).
4. Fastgør CE-strammerens afskærmning til det øvre blæserhus med 2 sekskantbolte (¼" x ¾") og 2 låsemøtrikker (¼") som vist i Figur 13.

8

Montering af den nederste CE-afskærmning

Dele, der skal bruges til dette trin:

1	Nederste CE-afskærmning
2	Sekskantbolt (¼" x ¾")
2	Spændeskive (¼" x ⅝")
2	Låsemøtrik (¼")

Afmontering af blæseren

Hvis blæserenheden er monteret, skal den afmonteres fra plæneklipperskjoldet som følger:

1. Træk den fjederbelastede styreremskive væk fra den faste fjederstang, og afmonter remmen fra styreremskiven (Figur 15).

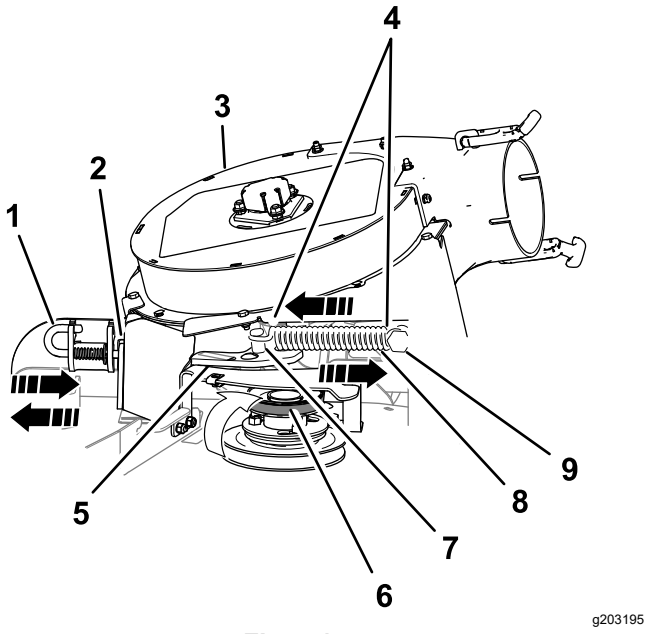

Figur 15

1. Låsetap (låst position)
2. Sliskebeslag
3. Blæserenhed
4. Fjederkrogens ender
5. Styredrejebeslag
6. Rem (placeret i forhold til styreremskiven)
7. Styrefjedertap
8. Fjeder
9. Fast fjederstang

2. Flyt styredrejebeslaget mod den faste fjederstang. tag fjederens krog af styrefjedertappen (Figur 15).

3. Før remmen under styreremskiven (Figur 16).

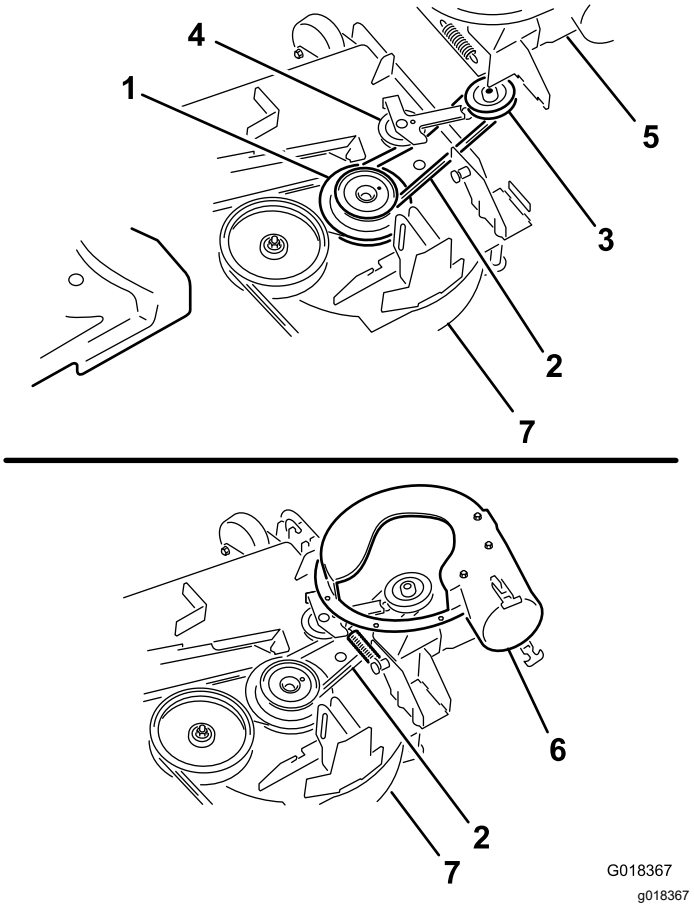

Figur 16

1. Drivremskive
2. Blæserrem
3. Blæserremskive
4. Styre-/spændingsremskive
5. Blæser (huset placeret anderledes af illustrative hensyn)
6. Blæser på plads (husdelen fjernet af illustrative hensyn)
7. Plæneklipperskjold

4. Afmonter remmen fra drivremskiven (Figur 16).
5. Flyt blæserens låsestift til den åbne position, og drej blæseren udad (Figur 15).
6. Fjern blæseren og remmen fra plæneklipperskjoldet.

Boring af monteringshullerne til den nederste CE-afskærmning

1. Ret den nederste CE-afskærmning ind efter blæserørsbeslaget som vist i Figur 17.

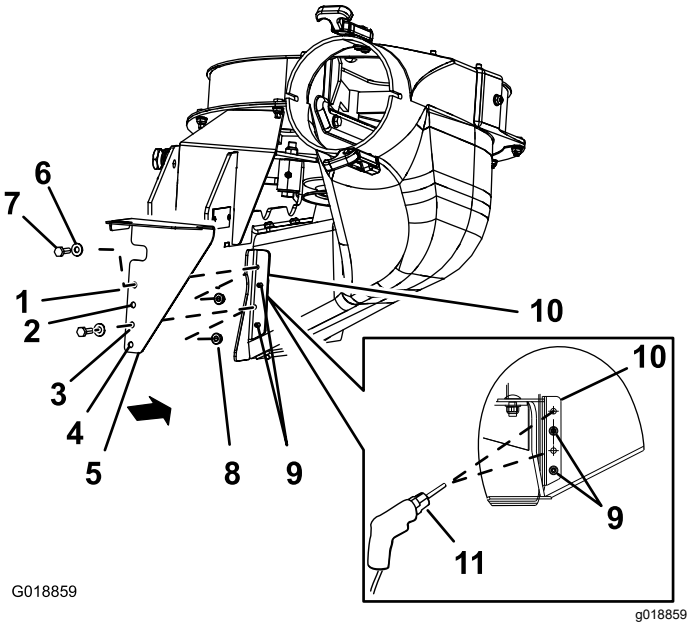

Figur 17

1. Hul 1
2. Hul 2
3. Hul 3
4. Hul 4
5. Nederste CE-afskærmning
6. Skive
7. Sekskantbolt (¼" x ¾")
8. Låsemøtrik (¼")
9. Knapper
10. Blæserørsbeslag
11. Bor 7 mm

2. Ret hul 2 og hul 4 i den nederste CE-afskærmning ind efter knapperne, der stikker ud gennem blæserørsbeslaget (Figur 17).

   Bemærk: Sørg for, at flangen på den nederste CE-afskærmning (flangen med hullerne) ligger fladt mod blæserørsbeslaget.

3. Afmærk omridset af hul 1 og hul 3 i den nederste CE-afskærmning på blæserørsbeslaget, og afmonter CE-afskærmningen (Figur 17).
4. Find mærkerne på blæserørsbeslaget, og udstans placeringerne.
5. Bor huller på 7 mm i blæserørsbeslaget ved de to udstansningsmærker (Figur 17).

Montering af den nederste CE-afskærmning

Bemærk: Monter den nederste CE-afskærmning med blæserenheden afmonteret fra plæneklipperskjoldet. Se *monteringsvejledningen til E-Z Vac™-blæser- og drevsættet*.

1. Ret den nederste CE-afskærmning ind efter blæserørsbeslaget (Figur 17).
2. Ret hul 2 og hul 4 i den nederste CE-afskærmning ind efter knapperne, der stikker ud gennem blæserørsbeslaget (Figur 17).
3. Fastgør den nederste CE-afskærmning til blæseren ved hjælp af 2 sekskantbolte (¼" x ¾"), 2 spændeskiver og 2 låsemøtrikker (¼") gennem hul 1 og hul 4 i CE-afskærmningen (Figur 17).

Montering af blæseren

Hvis du afmonterede blæseren, skal du montere blæserenheden på plæneklipperskjoldet som følger:

Bemærk: Se betjeningsvejledningen til *122 eller 132 cm E-Z Vac™ Twin Soft-opsamleren*.

1. Ret blæserremmen ind rundt om blæserens remskive (Figur 16).
2. Placer drejetappen på blæseren ud for drejetaphullet i skjoldet, og sænk blæseren ned på skjoldet.
3. Åbn blæserens låsestift, fastgør blæseren til skjoldet, og fastgør låsestiften til rørbeslaget (Figur 15).

   Bemærk: Sørg for, at låsetappen går hele vejen igennem hullet i sliskebeslaget og CE-remskiveskærmen.

4. Før midlertidigt remmen under styreremskiven (Figur 16).
5. Før remmen omkring drivremskiven (Figur 16).
6. Bevæg styre-/strammeremskiven mod den faste fjedertap, og monter fjederen ved at rette fjederkrogen ind på styrefjedertappen (Figur 15).
7. Træk den fjederbelastede styre-/strammeremskive væk fra den faste fjederstang, og før remmen rundt om styreremskiven (Figur 16).

9

Montering af CE-remskærmen

Dele, der skal bruges til dette trin:

1	Sekskantbolt (¼" x ¾")
1	Skive (5/16" x ¾")
1	Skive (¼" x ½")
1	Holder

Montering af CE-remskærmens bolt

1. Monter skiven (5/16" x ¾") på sekskantbolten (¼" x ¾") som vist i Figur 18.

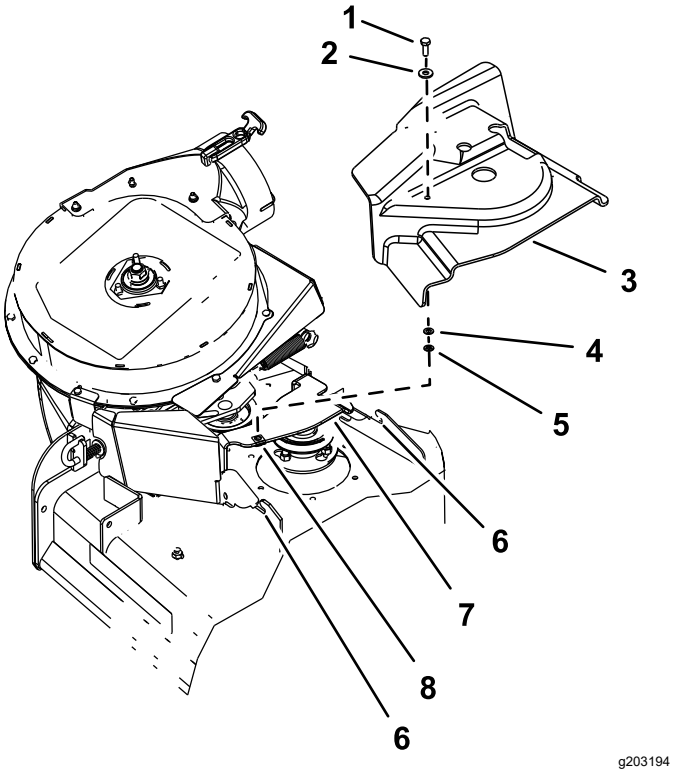

Figur 18

Plæneklipperskjold på 122 cm er vist

1. Sekskantbolt (¼" x ¾")
2. Skive (5/16" x ¾")
3. Remskærm
4. Skive (¼" x ½")
5. Holder
6. Hak i skjoldbeslag
7. CE-remskærmbeslag
8. Klemmemøtrik

2. Isæt bolten og skiven gennem hullet i toppen af remskærmen fra OEM-blæser- og drevsættet (Figur 18).
3. Fra bunden af remskærmen skal skiven (¼" x ½") og holderen monteres på sekskantboltens gevind (Figur 18).

   Sørg for, at bolthovedet og skiven flugter med den øverste overflade på remskærmen, og at skiven og holderen flugter med skærmens underste flade.

Montering af remskærmen

1. Åbn blæseren, og træk den delvist ud.
2. Ret remskærmen ind med hakkene i skjoldflangerne (Figur 18).
3. Ret sekskantbolten ind med klemmemøtrikken på remskærmbeslaget.
4. Fastgør remskærmen til skærmbeslaget med sekskantbolten (Figur 18).
5. Åbn blæserens låsestift, fastgør blæseren til skjoldet, og fastgør låsestiften til rørbeslaget.

10

Montering af gaspladen og justering af motorhastigheden

Dele, der skal bruges til dette trin:

2	Bræddebolt (nr. 10 x ⅝")
2	Låsemøtrik (nr. 10)
1	Gasplade

Fremgangsmåde

1. Fjern de 2 skruer, der fastgør kontrolpanelet, og løft kontrolpanelet fra konsollen (Figur 19).

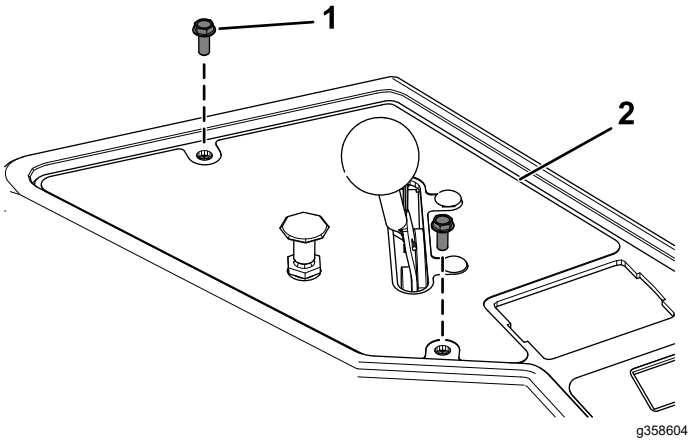

Figur 19

1. Skruer
2. Kontrolpanel

2. Fjern de 2 bolte og 2 møtrikker, der fastgør gashåndtaget til kontrolpanelet (Figur 20).

   Kassér de 2 bolte og 2 møtrikker.

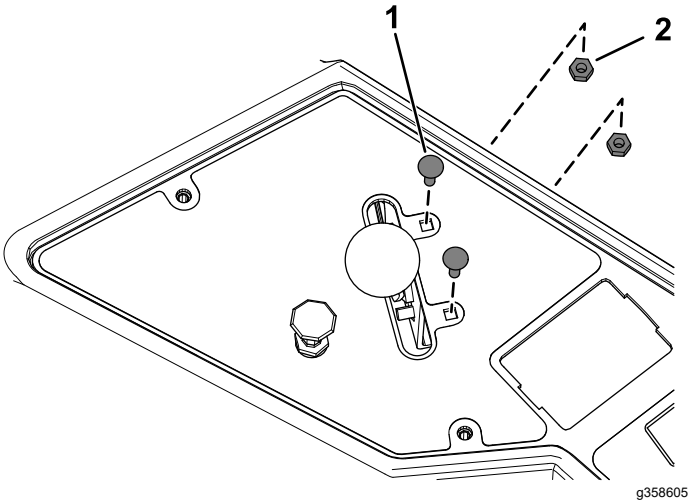

Figur 20

1. Bolt
2. Møtrik

3. Fastgør den nye gasplade og gashåndtaget løst på kontrolpanelet med de 2 bræddebolte (nr. 10 x ⅝") og 2 låsemøtrikker (nr. 10) som vist i Figur 21.

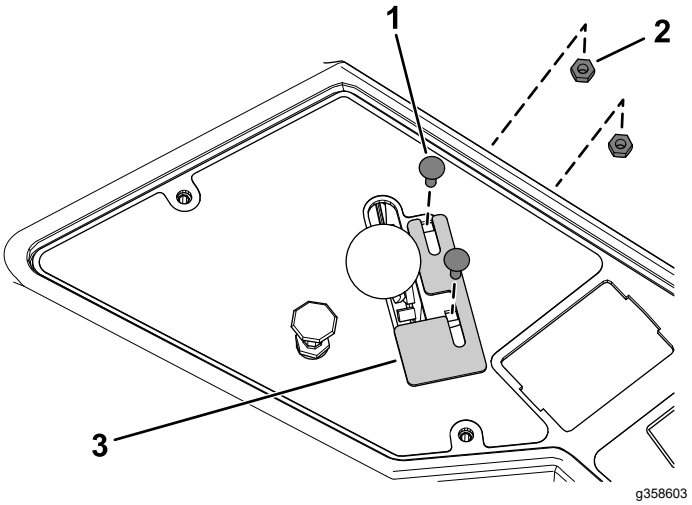

Figur 21

1. Bræddebolt (nr. 10 x ⅝")
2. Låsemøtrik (nr. 10)
3. Gasplade

4. Find din kombinerede plæneklipper og opsamler på *overensstemmelseserklæringen*.
5. Indstil motorhastigheden (o/min.) som anført i den tilsvarende kolonne i *overensstemmelseserklæringen* ved at gøre følgende:
   A. Flyt gaspladen fremad eller bagud, og flyt gashåndtaget, indtil det når den korrekte motorhastighed (o/min).
   B. Tilspænd de 2 bræddebolte (nr. 10 x ⅝") og 2 låsemøtrikker (nr. 10).
6. Fastgør kontrolpanelet til konsollen med de 2 skruer, du tidligere fjernede (Figur 19).