Form No. 3434-851 Rev C

TORO®

Count on it.

Podręcznik operatora

Pojazd użytkowy Workman® GTX benzynowy lub EFI

Model nr 07042—Numer seryjny 401400001 i wyższe
Model nr 07059—Numer seryjny 402614306 i wyższe
Model nr 07060—Numer seryjny 402680613 i wyższe
Model nr 07130TC—Numer seryjny 400000000 i wyższe

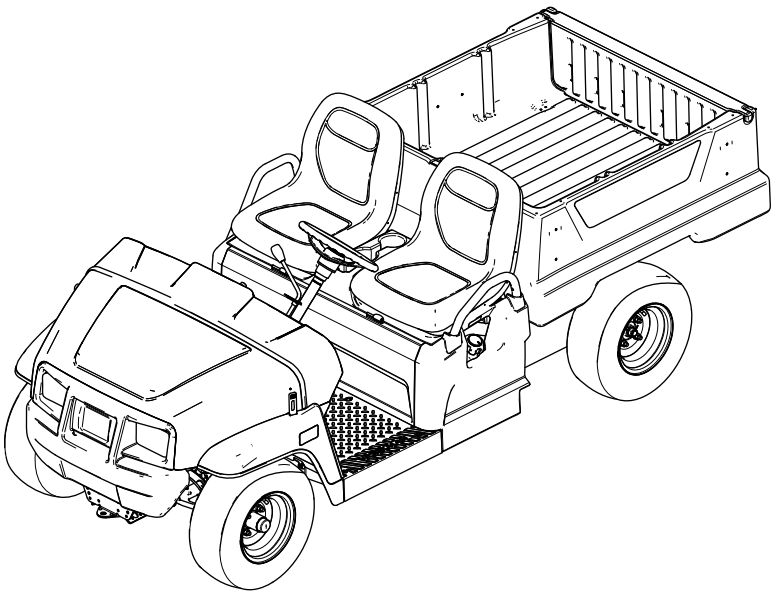

Zarejestruj produkt pod adresem www.Toro.com.
Tłumaczenie oryginału (PL)

3434-851

Ten produkt jest zgodny z odpowiednimi dyrektywami europejskimi. Szczegółowe informacje można znaleźć w osobnej deklaracji zgodności produktu (DOC) dotyczącej tego wyrobu.

Stosowanie lub eksploatowanie w obszarach zalesionych, zakrzewionych lub trawiastych silnika bez działającego tłumika z iskrochronem według punktu 4442 kodeksu dotyczącego ochrony dóbr publicznych stanu Kalifornia lub silnika zaprojektowanego z myślą o ochronie przeciwpożarowej i odpowiednio wyposażonego oraz utrzymywanego jest naruszeniem punktu 4442 lub 4443 tegoż kodeksu.

Dołączona instrukcja obsługi silnika zawiera informacje dotyczące wymagań amerykańskiej Agencji Ochrony Środowiska (EPA) oraz prawa stanu Kalifornia dotyczącego kontroli emisji w systemach emisji, konserwacji i gwarancji. Egzemplarze zastępcze zamówić można u producenta silnika.

⚠ OSTRZEŻENIE

KALIFORNIA
Propozycja 65 ostrzeżenie

Układ wydechowy tego urządzenia zawiera substancje chemiczne, które mogą być przyczyną powstawania raka, chorób układu oddechowego i innych schorzeń.

Bieguny akumulatora, listwy zaciskowe i podobne elementy zawierają ołów i związki ołowiu, substancje chemiczne uznane przez stan Kalifornia za rakotwórcze i powodujące zaburzenia rozrodu. Myj ręce po kontakcie z nimi.

Wprowadzenie

Ten pojazd użytkowy jest przeznaczony głównie do przewozu osób i ładunków poza drogami publicznymi.

Należy przeczytać uważnie poniższe informacje, aby poznać zasady właściwej obsługi i konserwacji urządzenia, nie uszkodzić go i uniknąć obrażeń ciała. Odpowiedzialność za prawidłowe i bezpieczne użytkowanie produktu spoczywa na użytkowniku.

Z firmą Toro można skontaktować się bezpośrednio poprzez stronę www.Toro.com w kwestiach dotyczących materiałów szkoleniowych z zakresu bezpieczeństwa oraz eksploatacji produktu, informacji na temat akcesoriów, pomocy w znalezieniu autoryzowanego sprzedawcy lub rejestracji urządzenia.

Aby skorzystać z serwisu, zakupić oryginalne części firmy Toro lub uzyskać dodatkowe informacje, należy skontaktować się z autoryzowanym przedstawicielem serwisowym lub biurem obsługi klienta firmy Toro. Prosimy o przygotowanie numeru modelu i numeru seryjnego produktu. Rysunek 1 przedstawia położenie oznaczenia modelu oraz numeru seryjnego na urządzeniu. Należy zapisać je w przewidzianym na to miejscu.

Ważne: **Urządzeniem mobilnym zeskanuj kod QR na tabliczce z numerem seryjnym (jeśli występuje), aby uzyskać informacje o gwarancji, częściach zamiennych i innych kwestiach związanych z produktem.**

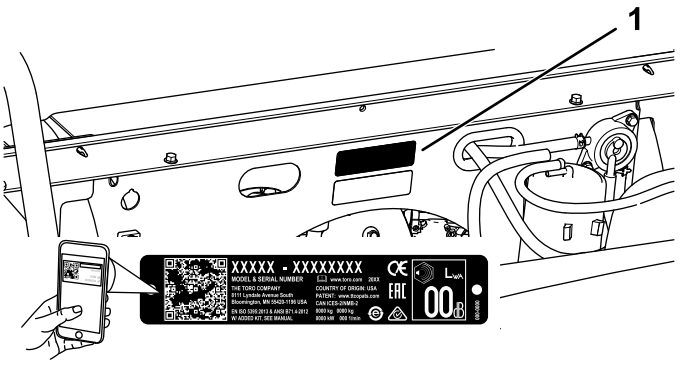

g235847

Rysunek 1
Dolna część zespołu foteli

1. Lokalizacja numeru modelu i numeru seryjnego

Model nr _____

Numer seryjny _____

Niniejsza instrukcja zawiera opis potencjalnych zagrożeń, a zawarte w niej ostrzeżenia zostały oznaczone symbolem ostrzegawczym (Rysunek 2), który sygnalizuje niebezpieczeństwo mogące spowodować poważne obrażenia lub śmierć w razie zlekceważenia zalecanych środków ostrożności.



g000502

Rysunek 2
Symbol ostrzegawczy

W niniejszej instrukcji występują dwa słowa podkreślające wagę informacji. **Ważne** zwraca uwagę

© 2021—The Toro® Company

Wszelkie prawa zastrzeżone

na szczególne informacje techniczne, a **Uwaga** podkreśla informacje ogólne wymagające szczególnej uwagi.

Spis treści

Bezpieczeństwo 4
Ogólne wskazówki dotyczące bezpieczeństwa 4
Naklejki informacyjne i ostrzegawcze 5
Montaż 9
1 Montaż koła kierownicy (tylko modele międzynarodowe) 9
2 Sprawdzanie poziomów płynów i ciśnienia w oponach 9
3 Docieranie hamulców 10
4 Czytanie instrukcji i przeglądanie materiałów na temat ustawień 10
Przegląd produktu 11
Elementy sterowania 12
Specyfikacje 16
Osprzęt/akcesoria 16
Przed rozpoczęciem pracy 17
Bezpieczeństwo przed rozpoczęciem pracy 17
Wykonywanie codziennych czynności konserwacyjnych 17
Sprawdzanie ciśnienia w oponach 17
Dolewanie paliwa 18
Docieranie nowego pojazdu 18
W czasie pracy 19
Bezpieczeństwo w czasie pracy 19
Korzystanie z platformy ładunkowej 21
Korzystanie z tylnego mocowania akcesoriów na platformie ładunkowej 23
Ładowanie platformy ładunkowej 23
Uruchamianie silnika 24
Zatrzymywanie maszyny 24
Parkowanie maszyny 24
Po pracy 25
Bezpieczeństwo po pracy 25
Transportowanie urządzenia 25
Holowanie maszyny 25
Holowanie przyczepy 26
Konserwacja 27
Zalecany harmonogram konserwacji 28
Lista kontrolna codziennej konserwacji 29
Konserwacja pojazdu użytkowanego w specjalnych warunkach 29
Przed wykonaniem konserwacji 30
Zasady bezpieczeństwa podczas konserwacji 30
Przygotowanie maszyny do konserwacji 30
Podnoszenie maszyny 31
Dostęp do przestrzeni pod maską 31
Podnoszenie i opuszczanie zespołu foteli 32
Demontaż zespołu foteli 32
Instalacja zespołu foteli 32
Smarowanie 33
Smarowanie maszyny 33
Smarowanie łożysk przednich kół 33
Konserwacja silnika 36
Bezpieczeństwo obsługi silnika 36
Serwisowanie filtra powietrza 36
Wymiana oleju silnikowego 37
Konserwacja świecy zapłonowej 39
Regulacja wysokich/niskich obrotów biegu jałowego 39
Konserwacja układu paliwowego 40
Kontrola przewodów paliwowych i ich połączeń 40
Wymiana filtra paliwa 40
Serwisowanie węglowego pochłaniacza oparów 41
Konserwacja instalacji elektrycznej 42
Bezpieczna praca przy instalacji elektrycznej 42
Serwisowanie akumulatora 42
Wymiana bezpieczników 44
Serwisowanie reflektorów przednich 45
Konserwacja układu napędowego 46
Konserwacja opon 46
Kontrola elementów układu kierowniczego i zawieszenia 46
Ustawianie zbieżności kół przednich 47
Sprawdzanie poziomu oleju w skrzyni biegów 48
Wymiana oleju w skrzyni biegów 48
Sprawdzanie ustawienia neutralnej pozycji wybieraka zmiany biegów 49
Regulacja neutralnej pozycji wybieraka zmiany biegów 49
Serwisowanie pierwotnego sprzęgła napędowego 49
Zmniejszanie prędkości maksymalnej 50
Konserwacja układu chłodzenia 51
Bezpieczeństwo układu chłodzenia 51
Czyszczenie obszarów chłodzących silnik 51
Konserwacja hamulców 51
Sprawdzanie działania hamulca postojowego 51
Regulacja hamulca postojowego 51
Sprawdzenie poziomu płynu hamulcowego 52
Kontrola hamulców 52
Wymiana okładzin hamulca zasadniczego i hamulca postojowego 53
Wymiana płynu hamulcowego 53
Konserwacja pasków napędowych 53
Serwisowanie paska napędowego 53
Regulacja paska rozrusznika z generatorem 54
Serwisowanie podwozia 54

Regulacja zaczepów platformy ładunkowej 54
Czyszczenie 55
Mycie maszyny 55
Przechowywanie 55
Bezpieczeństwo przy przechowywaniu 55
Przechowywanie maszyny 55

Bezpieczeństwo

Maszyna została zaprojektowana zgodnie z wymaganiami SAE J2258.

Ogólne wskazówki dotyczące bezpieczeństwa

Produkt może spowodować obrażenia ciała. Aby uniknąć poważnych obrażeń ciała, zawsze przestrzegaj wszystkich instrukcji dotyczących bezpieczeństwa.

Używanie produktu w celach niezgodnych z jego przeznaczeniem może okazać się niebezpieczne dla operatora i dla osób postronnych.

- Przed pierwszym uruchomieniem silnika należy zapoznać się niniejszą *instrukcją obsługi*. Każdy użytkownik tego urządzenia musi zaznajomić się ze sposobem jego obsługi i z podanymi ostrzeżeniami.
- Podczas obsługi maszyny zachowaj pełne skupienie. Nie podejmuj żadnych rozpraszających czynności, w przeciwnym razie możesz spowodować obrażenia lub wyrządzić szkody w mieniu.
- Nie zbliżaj dłoni ani stóp do ruchomych części maszyny.
- Zabronione jest używanie maszyny bez założonych i działających wszystkich osłon oraz innych urządzeń ochronnych.
- Podczas jazdy maszyną zachowuj bezpieczną odległość od osób postronnych.
- Nie zezwalaj dzieciom na przebywanie w pobliżu miejsca wykonywania prac. Nigdy nie pozwalaj dzieciom obsługiwać maszyny.
- Przed serwisowaniem lub dolewaniem paliwa należy zatrzymać maszynę, wyłączyć silnik i wyjąć kluczyk.

Nieprawidłowe używanie tej maszyny może być przyczyną obrażeń. W celu zmniejszenia ryzyka obrażeń ciała postępuj zgodnie z niniejszymi zasadami bezpieczeństwa i zawsze zwracaj uwagę na ostrzegawcze symbole bezpieczeństwa, tj.: Uwaga, Ostrzeżenie lub Niebezpieczeństwo – zasady bezpieczeństwa osobistego. Nieprzestrzeganie powyższych zasad może doprowadzić do obrażeń ciała lub do śmierci.

Dodatkowe informacje dotyczące bezpieczeństwa można znaleźć w odpowiednich rozdziałach niniejszej instrukcji.

Naklejki informacyjne i ostrzegawcze

Etykiety dotyczące bezpieczeństwa oraz instrukcje są wyraźnie widoczne dla operatora i znajdują się w pobliżu wszystkich miejsc potencjalnego zagrożenia. Uszkodzone i brakujące etykiety należy wymienić.

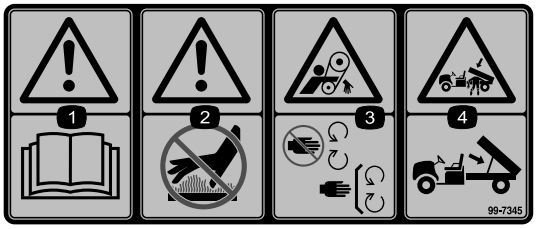

decal99-7345

99-7345

1. Ostrzeżenie – przeczytaj *Instrukcję obsługi*.
2. Gorąca powierzchnia / niebezpieczeństwo oparzenia – utrzymuj bezpieczną odległość od gorącej powierzchni.
3. Niebezpieczeństwo wciągnięcia, pas napędowy – nie zbliżaj się do części ruchomych; wszystkie osłony muszą być prawidłowo zamontowane.
4. Ryzyko zmiażdżenia, platforma ładunkowa – do podtrzymania platformy w pozycji uniesionej użyj podpórki.

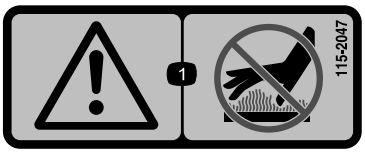

decal115-2047

115-2047

1. Ostrzeżenie – nie dotykaj gorącej powierzchni.

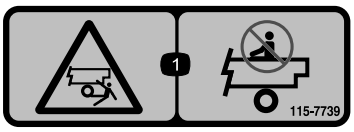

decal115-7739

115-7739

1. Ryzyko upadku, zmiażdżenia – nie przewoź pasażerów.

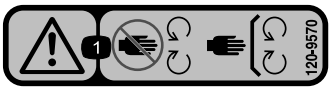

decal120-9570

120-9570

1. Ostrzeżenie – zachowaj odległość od części ruchomych; wszystkie zabezpieczenia i osłony muszą znajdować się na swoim miejscu.

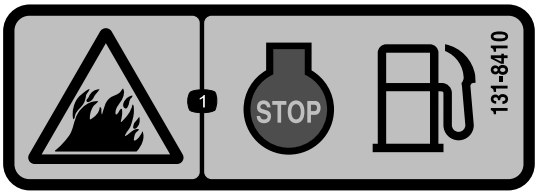

decal131-8410

131-8410

1. Niebezpieczeństwo pożaru – przed tankowaniem pojazdu wyłącz silnik.

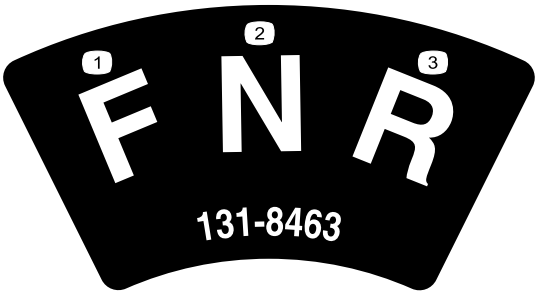

decal131-8463

131-8463

1. Kierunek do przodu
2. Położenie neutralne
3. Kierunek do tyłu

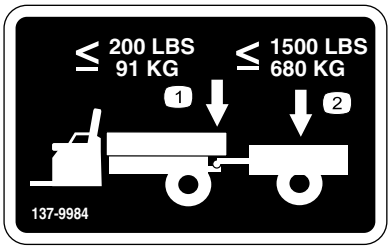

decal137-9984

137-9984

1. Pilnuj, aby pionowy nacisk na hak holowniczy nie przekroczył wartości 91 kg.
2. Nie przekraczaj obciążenia transportowanym ładunkiem wartości 680 kg.



decal131-8413

131-8413

Wyłącznie modele z gaźnikiem

1. Klakson
2. Wyłącz
3. Włącz
4. Uruchomienie silnika
5. Aby uruchomić silnik: 1) Usiądź na fotelu operatora; 2) Zwolnij hamulec postojowy; 3) Przekręć kluczyk w stacyjce w pozycję ROZRUCHU silnika; 4) Włącz ssanie; 5) Naciśnij pedał.
6. Aby wyłączyć silnik: 1) Zwolnij pedał; 2) Załącz hamulec postojowy; 3) Przekręć kluczyk w stacyjce do pozycji WYŁĄCZENIA; 4) Wyjmij kluczyk ze stacyjki.



decal131-8414

131-8414

1. Ostrzeżenie – przeczytaj *Instrukcję obsługi*.
2. Ostrzeżenie – przed przystąpieniem do użytkowania maszyny należy odbyć odpowiednie szkolenie.
3. Niebezpieczeństwo przewrócenia – jedź powoli w poprzek zbocza lub podczas wjeżdżania na wzniesienia; skręcaj powoli; nie przekraczaj prędkości 25 km/h; jedź wolno, gdy transportujesz ładunek; jedź wolno na nierównym terenie.
4. Ryzyko upadku; ryzyko amputacji kończyn – nie przewoź pasażerów na platformie ładunkowej; nie przewoź dodatkowych pasażerów między fotelami; nie wystawiaj rąk ani nóg poza obrys maszyny, gdy ta jest w ruchu.

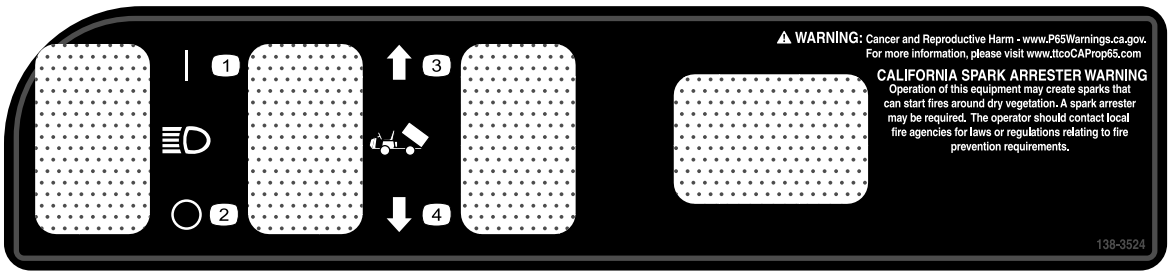

decal138-3524

138-3524

1. Światła – włączenie
2. Światła – wyłączenie
3. Unieś platformę.
4. Opuść platformę.

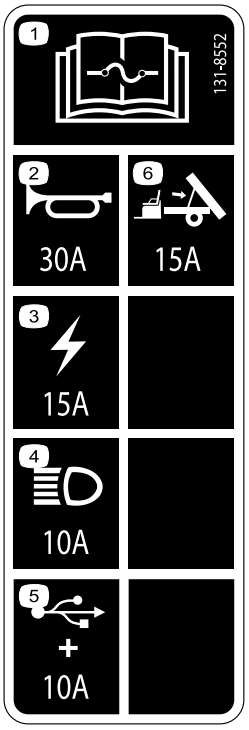

decal131-8552

131-8552

1. Aby zapoznać się z informacją na temat bezpieczników, przeczytaj *instrukcję obsługi*.
2. Klakson (30 A)
3. Zasilanie główne (15 A)
4. Światła przednie (10 A)
5. Punkt zasilania USB/opcje (10 A)
6. Opcjonalny zestaw podnośnika (15 A)

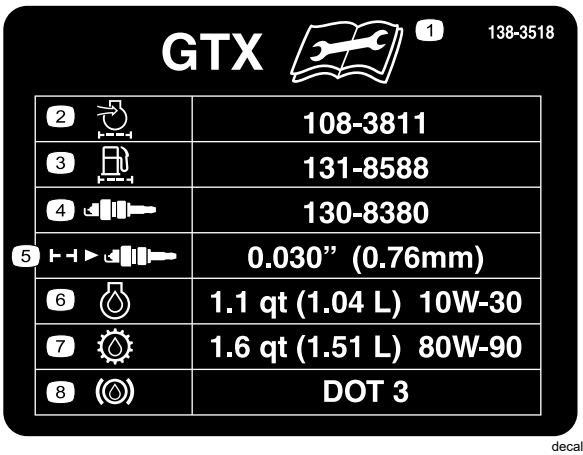

decal138-3518

138-3518

Wyłącznie modele z gaźnikiem

1. Przed przystąpieniem do czynności konserwacyjnych przeczytaj *instrukcję obsługi*.
2. Otwór dolotowy silnika/filtr powietrza
3. Filtr paliwa
4. Świeca zapłonowa
5. Szczelina powietrzna świecy zapłonowej
6. Olej silnikowy
7. Olej przekładniowy
8. Płyn hamulcowy

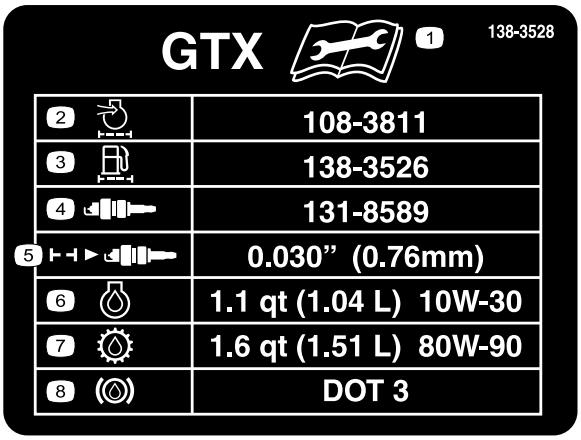

decal138-3528

138-3528

Tylko modele EFI

1. Przed przystąpieniem do czynności konserwacyjnych przeczytaj *instrukcję obsługi*.
2. Otwór dolotowy silnika/filtr powietrza
3. Filtr paliwa
4. Świeca zapłonowa
5. Szczelina powietrzna świecy zapłonowej
6. Olej silnikowy
7. Olej przekładniowy
8. Płyn hamulcowy

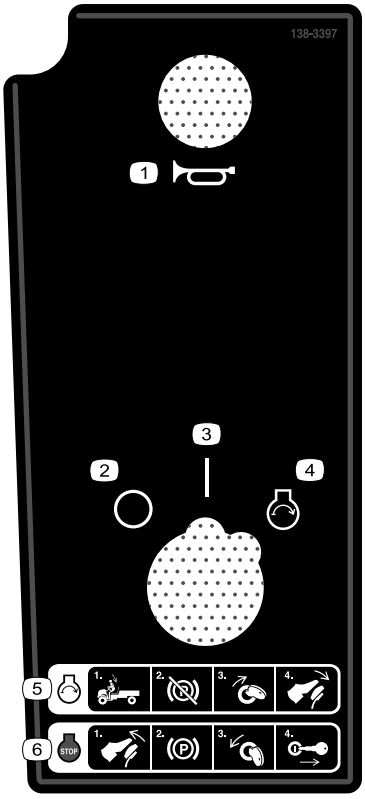

decal138-3397

138-3397

Tylko modele EFI

1. Klakson
2. Wyłącz
3. Włącz
4. Uruchomienie silnika
5. Aby uruchomić silnik: 1) Usiądź na fotelu operatora; 2) Zwolnij hamulec postojowy; 3) Przekręć kluczyk w stacyjce w pozycję ROZRUCHU silnika; 4) Wciśnij pedał hamulca.
6. Aby wyłączyć silnik: 1) Zwolnij pedał hamulca; 2) Załącz hamulec postojowy; 3) Przekręć kluczyk w stacyjce do pozycji WYŁĄCZENIA; 4) Wyjmij kluczyk ze stacyjki.

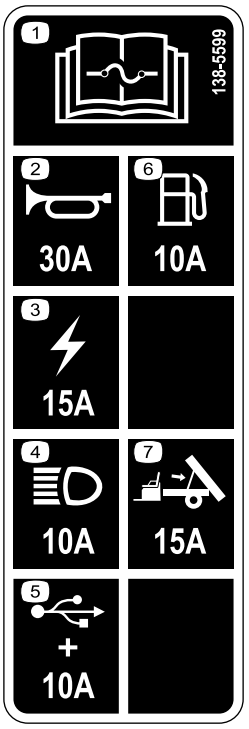

decal138-5599

138-5599

1. Aby zapoznać się z informacją na temat bezpieczników, przeczytaj *instrukcję obsługi*.
2. Klakson (30 A)
3. Zasilanie główne (15 A)
4. Światła przednie (10 A)
5. Punkt zasilania USB/opcje (10 A)
6. Paliwo (10 A)
7. Opcjonalny zestaw podnośnika (15 A)

Montaż

Elementy luzem

Za pomocą poniższego zestawienia sprawdź, czy zostały dostarczone wszystkie elementy.

Procedura	Opis	Ilość	Sposób użycia
1	Kierownica Pokrywa koła kierownicy Podkładka (½ cala) Pokrywa przeciwpyłowa	1 1 1 1	Zamontuj koło kierownicy (tylko modele międzynarodowe).
2	Nie są potrzebne żadne części	–	Sprawdź poziomy płynów i ciśnienie w oponach.
3	Nie są potrzebne żadne części	–	Dotrzyj hamulce.
4	Instrukcja obsługi Instrukcja obsługi silnika Karta rejestracyjna Formularz inspekcji przed dostawą Świadectwo jakości Kluczyk	1 1 1 1 1 2	Przed rozpoczęciem obsługi maszyny przeczytaj instrukcję obsługi i przejrzyj materiały na temat ustawień.

Informacja: Lewą i prawą stronę maszyny należy ustalić ze standardowego stanowiska operatora.

1

Montaż koła kierownicy (tylko modele międzynarodowe)

Części potrzebne do tej procedury:

1	Kierownica
1	Pokrywa koła kierownicy
1	Podkładka (½ cala)
1	Pokrywa przeciwpyłowa

Procedura

1. Jeżeli pokrywa jest zamontowana, zdejmij ją z piasty koła kierownicy (Rysunek 3).
2. Odkręć nakrętkę zabezpieczającą (½ cala) z wału kierownicy (Rysunek 3).
3. Wsuń koło kierownicy, pokrywę przeciwpyłową (½ cala) i podkładkę na wał kierownicy (Rysunek 3).

   Informacja: Przy przednich kołach ustawionych prosto, ustaw koło kierownicy tak, aby mniejsze ramię kierownicy było ustawione pionowo.
4. Zamocuj kierownicę do wału nakrętką zabezpieczającą (½ cala) i dokręć ją z momentem od 18 do 30 N·m.
5. Zamocuj pokrywę na kierownicę (Rysunek 3).

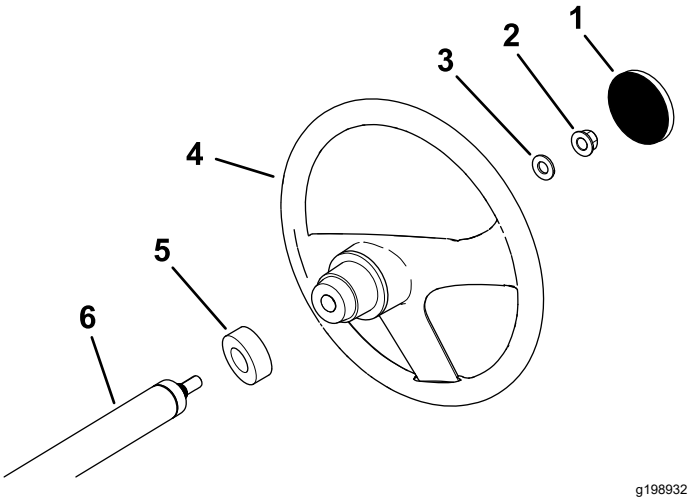

Rysunek 3

1. Pokrywa koła kierownicy
2. Przeciwnakrętka (½ cala)
3. Podkładka (½ cala)
4. Kierownica
5. Pokrywa przeciwpyłowa
6. Wał kierownicy

2

Sprawdzanie poziomów płynów i ciśnienia w oponach

Nie są potrzebne żadne części

Procedura

1. Sprawdź poziom oleju silnikowego przed pierwszym uruchomieniem i po pierwszym uruchomieniu silnika; patrz rozdział Sprawdzanie poziomu oleju w silniku (Strona 38).
2. Sprawdź poziom płynu hamulcowego przed pierwszym uruchomieniem silnika; patrz rozdział Sprawdzenie poziomu płynu hamulcowego (Strona 52).
3. Sprawdź poziom oleju w skrzyni biegów przed pierwszym uruchomieniem silnika; patrz rozdział Sprawdzanie poziomu oleju w skrzyni biegów. (Strona 48).
4. Sprawdź ciśnienie powietrza w oponach, patrz rozdział Sprawdzanie ciśnienia w oponach (Strona 17).

3

Docieranie hamulców

Nie są potrzebne żadne części

Procedura

Aby zapewnić optymalną wydajność układu hamulcowego, dotrzyj hamulce przed rozpoczęciem użytkowania.

1. Rozpędź maszynę do pełnej prędkości i włącz hamulce, aby gwałtownie ją zatrzymać bez blokowania kół.
2. Powtórz tę procedurę 10 razy, odczekując 1 minutę między zatrzymaniami, aby uniknąć przegrzania hamulców.

   Ważne: **Procedura ta jest najskuteczniejsza, gdy maszyna jest obciążona ładunkiem 227 kg.**

4

Czytanie instrukcji i przeglądanie materiałów na temat ustawień

Części potrzebne do tej procedury:

1	*Instrukcja obsługi*
1	Instrukcja obsługi silnika
1	Karta rejestracyjna
1	*Formularz inspekcji przed dostawą*
1	Świadectwo jakości
2	Kluczyk

Procedura

- Przeczytaj *instrukcję obsługi* oraz instrukcję obsługi silnika.
- Wypełnij kartę rejestracyjną.
- Wypełnij *formularz inspekcji przed dostawą*.
- Zapoznaj się ze *świadectwem jakości*.

Przegląd produktu

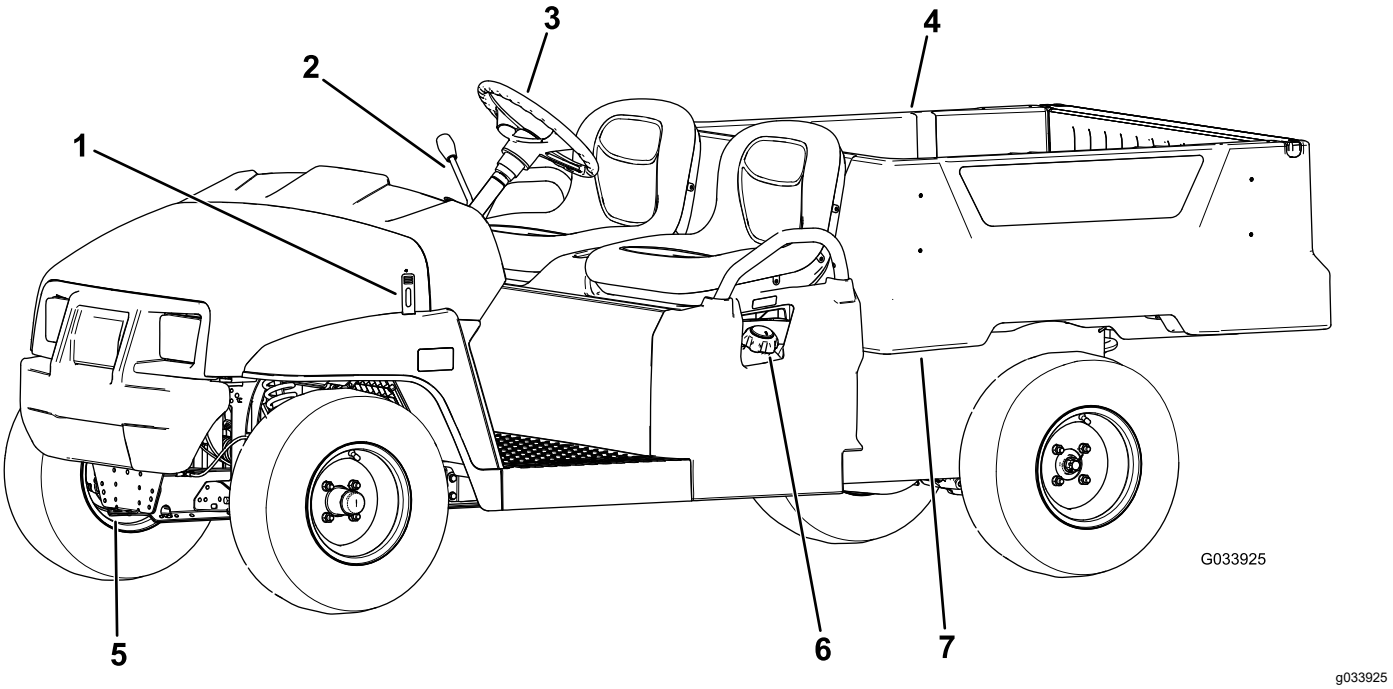

Rysunek 4

1. Zatrzask maski silnika
2. Dźwignia zmiany biegów
3. Kierownica
4. Platforma ładunkowa
5. Hak holowniczy
6. Korek wlewu paliwa
7. Dźwignia platformy ładunkowej

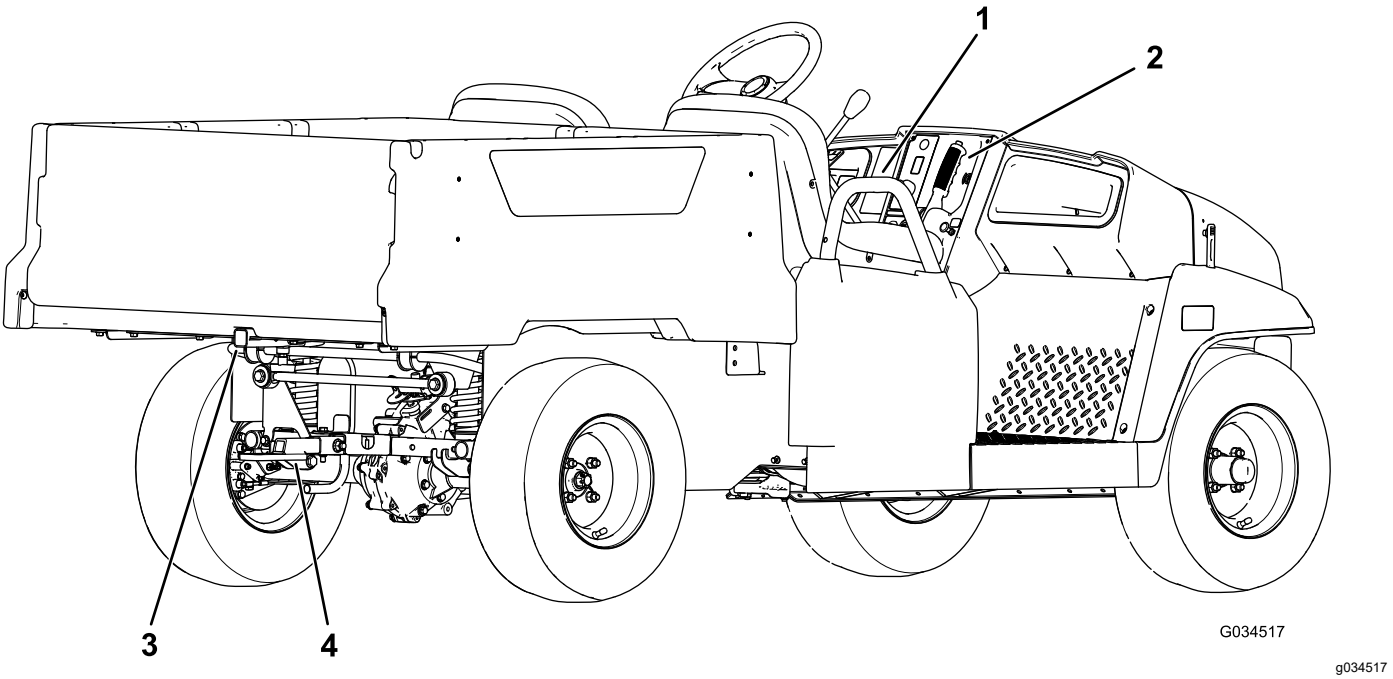

Rysunek 5

1. Uchwyt dla pasażera
2. Dźwignia hamulca postojowego
3. Punkt mocowania tylnej platformy ładunkowej
4. Zaczep przyczepy

Elementy sterowania

Zanim uruchomisz silnik i rozpoczniesz pracę z maszyną, zapoznaj się ze wszystkimi elementami sterowania.

Informacja: Należy ustalić lewą i prawą stronę maszyny ze standardowego stanowiska operatora.

Panel sterowania

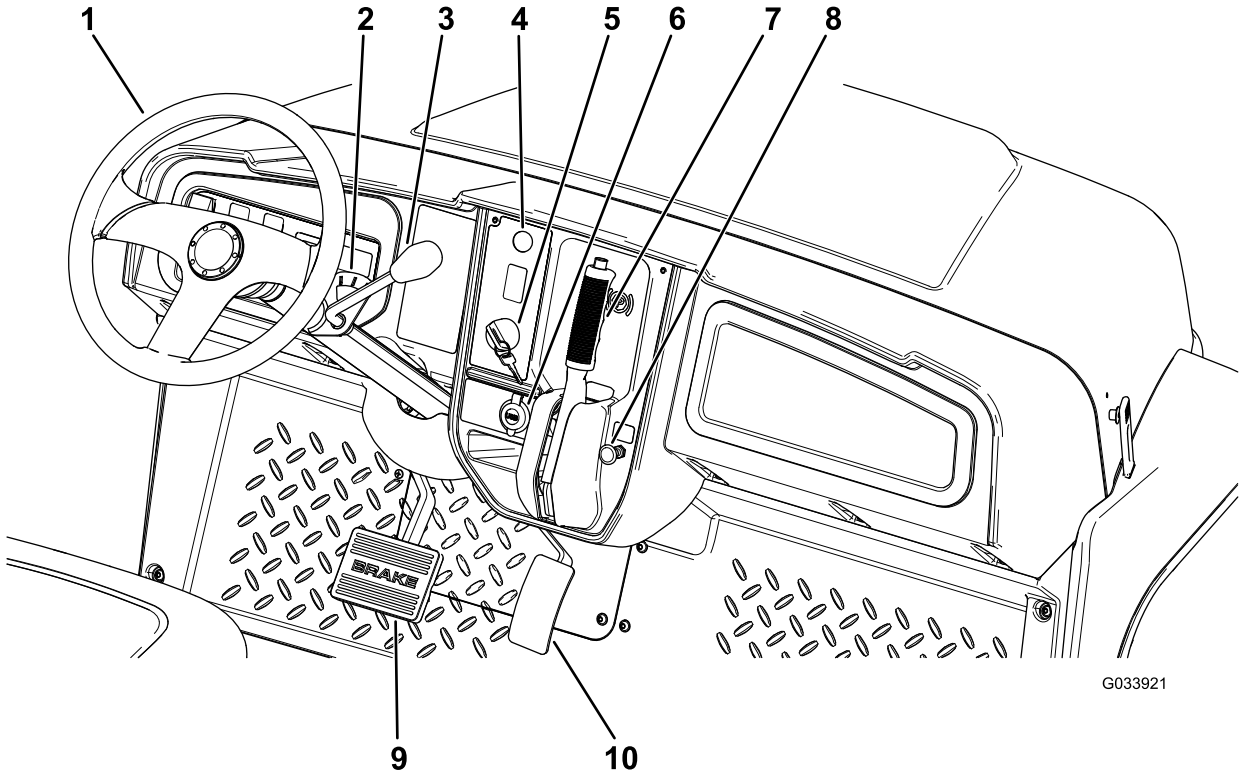

g033921

Rysunek 6

1. Kierownica
2. Wskaźnik zmiany biegów
3. Dźwignia zmiany biegów
4. Przycisk klaksonu (tylko modele międzynarodowe)
5. Stacyjka
6. Punkt zasilania USB
7. Dźwignia hamulca postojowego
8. Element sterujący ssania
9. Pedał hamulca
10. Pedał przyspieszania

Pedał przyspieszania

Pedał przyspieszania (Rysunek 6) służy do zmiany prędkości jazdy pojazdu. Naciśnięcie pedału przyspieszania spowoduje uruchomienie silnika. Dalsze wciśnięcie pedału spowoduje zwiększenie prędkości jazdy. Zwolnienie pedału spowoduje zmniejszenie prędkości jazdy pojazdu, a następnie wyłączenie silnika.

Informacja: Maksymalna prędkość jazdy do przodu to 26 km/h.

Pedał hamulca

Pedał hamulca służy do zatrzymania lub spowolnienia pojazdu (Rysunek 6).

⚠ OSTROŻNIE

Eksploatacja pojazdu ze zużytymi lub nieprawidłowo wyregulowanymi hamulcami może spowodować obrażenia ciała.

Jeśli pedał hamulca daje się nacisnąć do punktu oddalonego o 25 mm od podłogi maszyny, należy wyregulować lub naprawić hamulce.

Stacyjka

Stacyjka znajduje się w prawym dolnym rogu tablicy rozdzielczej (Rysunek 6).

Wyłącznik zapłonu ma 3 położenia: WYŁĄCZENIE, ZAPŁON oraz ROZRUCH.

Możliwe są 2 sposoby uruchomienia maszyny; patrz Uruchamianie silnika (Strona 24).

Dźwignia hamulca postojowego

Dźwignia hamulca postojowego znajduje się na panelu sterowania (Rysunek 6).

Aby zapobiec niekontrolowanemu ruchowi maszyny, po każdym wyłączeniu jej silnika załącz hamulec postojowy. Po zaparkowaniu pojazdu na stromym nachyleniu upewnij się, że hamulec postojowy jest zaciągnięty.

Aby załączyć hamulec postojowy, pociągnij jego dźwignię do siebie (Rysunek 7).

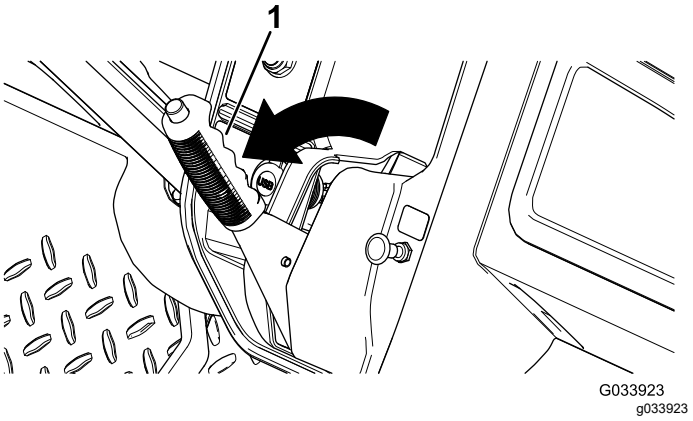

Rysunek 7

1. Dźwignia hamulca postojowego

Aby zwolnić hamulec postojowy, wciśnij przycisk znajdujący się w górnej części dźwigni hamulca postojowego, pociągnij dźwignię do siebie, aby zwolnić nacisk, a następnie przesuń dźwignię do przodu (Rysunek 8).

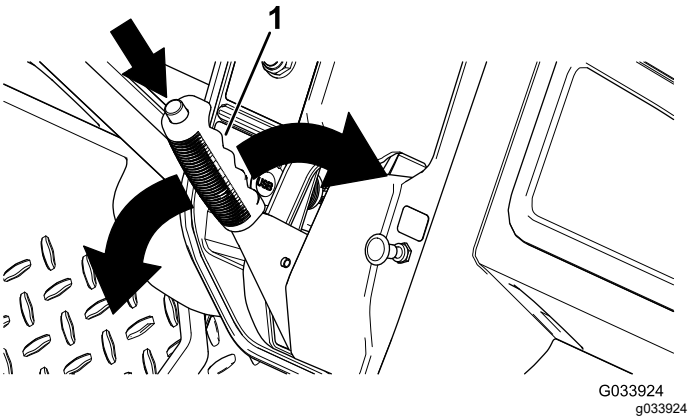

Rysunek 8

1. Dźwignia hamulca postojowego

Element sterujący ssania

Regulacja ssania znajduje się na panelu sterowania. Przy uruchamianiu zimnego silnika użyj przełącznika ssania poprzez wyciągnięcie dźwigni regulującej ssanie (Rysunek 6). Po uruchomieniu silnika należy wyregulować ssanie w celu zapewnienia płynnej pracy silnika. W trakcie rozgrzewania się silnika ustaw dźwignię ssania w położeniu WYŁĄCZENIA.

Dźwignia zmiany biegów i wskaźnik zmiany biegów

Dźwignię zmiany biegów można ustawić w 3 położeniach wskaźnika zmiany biegów: DO PRZODU, DO TYŁU i NEUTRALNYM (Rysunek 9).

Informacja: Uruchomienie silnika i jego praca są możliwe w każdym z tych 3 położeń.

Z położenia NEUTRALNEGO można przestawić dźwignię zmiany biegów w lewo do położenia JAZDY DO PRZODU lub w prawo do położenia JAZDY DO TYŁU (Rysunek 9).

Ważne: **Zatrzymuj pojazd zawsze przed zmianą przełożenia.**

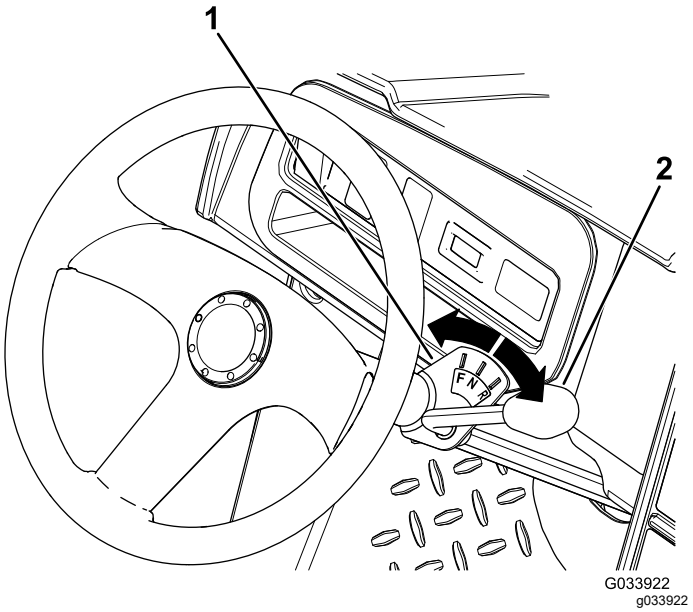

Rysunek 9

1. Wskaźnik zmiany biegów
2. Dźwignia zmiany biegów

Przycisk klaksonu

Tylko modele międzynarodowe

Przycisk klaksonu znajduje się na panelu sterowania (Rysunek 6). Naciśnij przycisk, aby uruchomić klakson.

Przełącznik świateł

Przełącznik świateł znajduje się po lewej stronie kolumny kierownicy (Rysunek 10) Użyj przełącznika świateł, aby włączyć reflektory przednie. Popchnij przełącznik świateł w górę, aby załączyć światła. Popchnij przełącznik świateł w dół, aby wyłączyć światła.

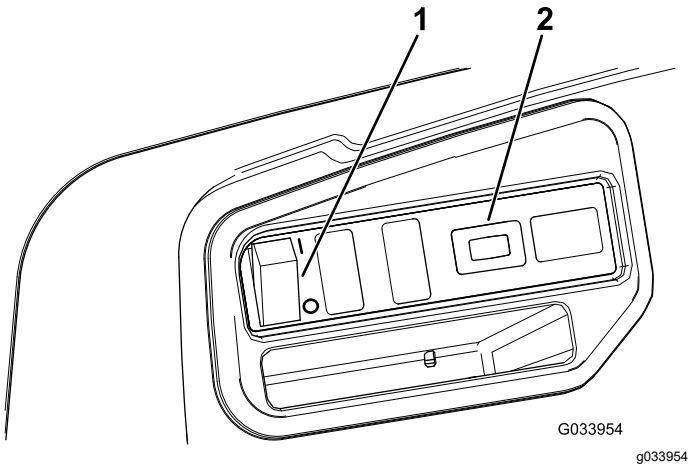

Rysunek 10

1. Przełącznik świateł
2. Licznik godzin

Licznik godzin

Licznik godzin znajduje się po prawej stronie przełącznika świateł (Rysunek 10). Licznik godzin wskazuje liczbę godzin pracy silnika. Licznik godzin uruchamia się po przekręceniu kluczyka do położenia ZAPŁONU, ROZRUCHU lub podczas pracy silnika.

Informacja: Kiedy maszyna jest uruchomiona, licznik godzin miga stale, rejestrując czas użytkowania.

Punkt zasilania USB

Punkt zasilania USB znajduje się po lewej stronie dźwigni hamulca postojowego (Rysunek 6) Punkt zasilania służy do zasilania urządzeń mobilnych.

Ważne: **Jeżeli punkt zasilania USB nie jest używany, włóż w niego gumową wtyczkę, aby ochronić gniazdo przed uszkodzeniem.**

Wskaźnik paliwa

Wskaźnik poziomu paliwa (Rysunek 11) znajduje się na korku wlewu zbiornika paliwa po lewej stronie maszyny. Wskaźnik paliwa wskazuje ilość paliwa w zbiorniku.

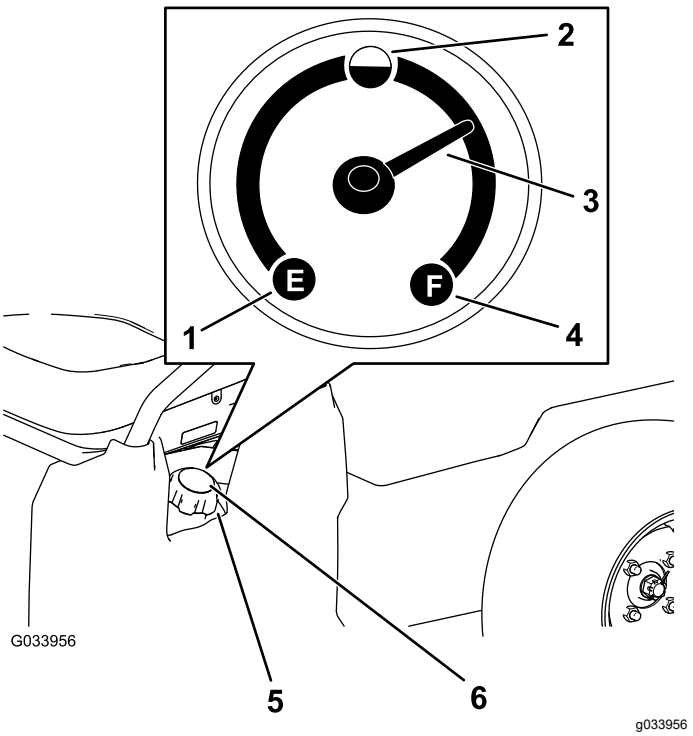

Rysunek 11

1. Pusty
2. Połowa
3. Wskazówka
4. Pełny
5. Korek zbiornika paliwa
6. Wskaźnik poziomu paliwa

Uchwyty dla pasażera

Uchwyty dla pasażera znajdują się na zewnątrz każdego z foteli (Rysunek 12).

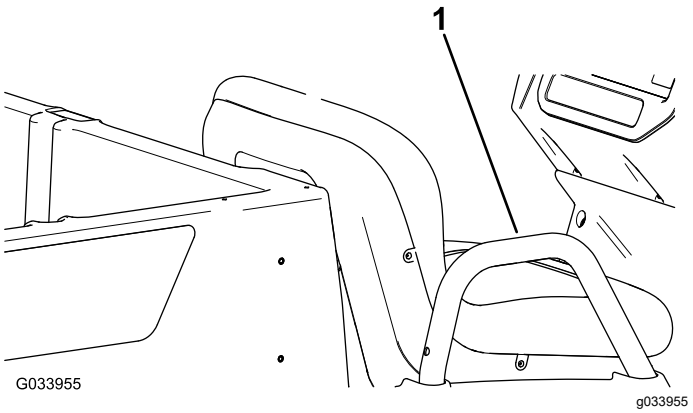

Rysunek 12
Strona pasażera

1. Uchwyt dla pasażera

Specyfikacje

Informacja: Specyfikacje i konstrukcja mogą ulec zmianie bez wcześniejszego powiadamiania.

Masa podstawowa	397 kg
Ładowność nominalna (na równym podłożu)	całkowita 544 kg, w tym 90,7 kg przypadające na operatora i 91 kg na pasażera, ładunek, akcesoria oraz osprzęt
Maksymalna masa całkowita pojazdu – na równym podłożu	całkowita 941 kg, w tym wszystkie podane powyżej masy
Maksymalna ładowność nominalna (na równym podłożu)	całkowita 363 kg, w tym akcesoria mocowane z tyłu
Maksymalna nośność punktu mocowania osprzętu na tylnej platformie ładunkowej	całkowita 45 kg
Zdolność holowania	Pionowy nacisk na hak przyczepy: 91 kg Maksymalna masa przyczepy: 680 kg
Szerokość całkowita	119 cm
Długość całkowita	302 cm
Wysokość całkowita	127,5 cm
Prześwit	21,6 cm z przodu bez obciążenia i operatora, 14 cm z tyłu bez obciążenia i operatora
Rozstaw osi	220 cm
Rozstaw kół (od osi środkowej do osi środkowej)	Przód: 119 cm Tył: 119 cm
Długość platformy ładunkowej	Wewnętrzna: 102 cm Zewnętrzna: 114,3 cm
Szerokość platformy ładunkowej	Wewnętrzna: 98 cm Od zewnątrz profilowanych błotników: 107,3 cm
Wysokość platformy ładunkowej	28 cm od wewnątrz
Obroty silnika	Niskie obroty biegu jałowego: od 1250 do 1350 obr./min. Wysokie obroty biegu jałowego: od 3650 do 3750 obr./min.

Osprzęt/akcesoria

Dostępna jest szeroka gama osprzętu i akcesoriów zatwierdzonych przez firmę Toro i przeznaczonych do stosowania z urządzeniem oraz zwiększających jego możliwości. Skontaktuj się z autoryzowanym przedstawicielem serwisowym lub dystrybutorem lub odwiedź stronę www.Toro.com, aby uzyskać listę wszystkich zatwierdzonych akcesoriów i osprzętu.

Dla zagwarantowania wydajnej i bezpiecznej pracy maszyny stosuj wyłącznie części zamienne/akcesoria zalecane przez firmę Toro. Części zamienne i akcesoria wykonane przez innych producentów mogą być niebezpieczne. Stosowanie ich mogłoby unieważnić gwarancję na produkt.

Działanie

Informacja: Należy ustalić lewą i prawą stronę maszyny ze standardowego stanowiska operatora.

Przed rozpoczęciem pracy

Bezpieczeństwo przed rozpoczęciem pracy

Ogólne wskazówki dotyczące bezpieczeństwa

- Użytkowanie lub serwisowanie maszyny przez dzieci lub osoby nieprzeszkolone jest zabronione. Lokalne przepisy prawa mogą ograniczać wiek operatora. Za szkolenie operatorów i mechaników odpowiada właściciel.
- Należy zapoznać się z zasadami bezpiecznego użytkowania sprzętu, elementami sterującymi oraz symbolami bezpieczeństwa.
- Operator musi umieć szybko zatrzymać maszynę i wyłączyć silnik.
- Upewnij się, że liczba osób w maszynie - kierowcy wraz z pasażerami nie przekracza liczby uchwytów zamontowanych w maszynie.
- Upewnij się, że wszystkie urządzenia zabezpieczające i etykiety znajdują się na swoich miejscach. Wszystkie urządzenia zabezpieczające naprawiaj lub wymieniaj na nowe, a nieczytelne lub brakujące etykiety zastępuj nowymi. Nie używaj maszyny, jeśli nie znajdują się one na swoich miejscach i nie działają prawidłowo.

Bezpieczeństwo związane z paliwem

- Podczas posługiwania się paliwem zachowaj szczególną ostrożność. Paliwo jest wysoce palne, a jego opary mają właściwości wybuchowe.
- Zgasić wszelkie źródła ognia, takie jak papieros, cygaro lub fajka.
- Używaj wyłącznie odpowiednich pojemników na paliwo.
- Nie zdejmuj korka zbiornika paliwa ani nie uzupełniaj paliwa w trakcie pracy silnika lub gdy jest on rozgrzany.
- Nie dolewaj ani nie spuszczaj paliwa w zamkniętym pomieszczeniu.
- Nie przechowuj maszyny ani kanistra na paliwo w miejscach występowania otwartego ognia, tam gdzie występuje iskrzenie lub stosowany jest płomyk dyżurny, na przykład przy piecykach gazowych lub innych urządzeniach.
- W przypadku rozlania paliwa nie próbuj włączać silnika, unikaj możliwości spowodowania zapłonu do czasu rozproszenia oparów paliwa.

Wykonywanie codziennych czynności konserwacyjnych

Każdego dnia przed uruchomieniem maszyny wykonuj wymienione w rozdziale Konserwacja (Strona 27) czynności kontrolne wykonywane codzienne lub przy każdym użyciu.

Sprawdzanie ciśnienia w oponach

Okres pomiędzy przeglądami: Przed każdym użyciem lub codziennie

Zalecane ciśnienie powietrza w oponach kół przednich i tylnych: od 1,65 do 2,07 bar

Ważne: **Nie przekraczaj maksymalnego ciśnienia zaznaczonego na boku opony.**

Informacja: Niezbędne ciśnienie powietrza jest uzależnione od masy przewożonego ładunku.

1. Sprawdź ciśnienie powietrza w oponach.
   - Stosuj niższe ciśnienie w oponach przy lżejszych ładunkach, mniej ubitym podłożu w celu poprawy komfortu jazdy oraz ograniczenia śladów po oponach.
   - Stosuj wyższe ciśnienie w oponach przy cięższych ładunkach oraz podczas jazdy z większą prędkością.
2. W razie potrzeby dostosuj ciśnienie powietrza w oponach poprzez dopompowanie lub spuszczenie powietrza.

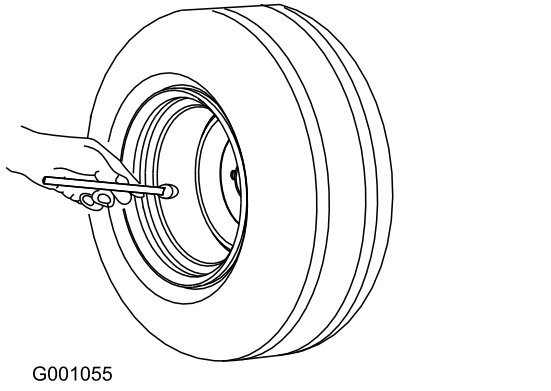

Rysunek 13

Dolewanie paliwa

Zalecane paliwo

- W celu uzyskania najlepszych wyników stosuj czystą, świeżą (nie starszą niż 30 dni) benzynę bezołowiową o liczbie oktanowej 87 lub wyższej (ustaloną za pomocą metody ((R+M)/2).
- **Etanol**: Można stosować benzynę zawierającą do 10% objętości etanolu (gazohol) lub 15% MTBE (eteru tert-butylowo-metylowego). Etanol i MTBE to nie to samo. Nie można stosować benzyny zawierającej 15% objętości etanolu (E15). **Nigdy nie należy stosować benzyny, zawierającej w objętości ponad 10% etanolu**, takiej jak E15 (zawiera 15% etanolu), E20 (zawiera 20% etanolu), czy E85 (zawiera do 85% etanolu). Stosowanie niezatwierdzonej benzyny może doprowadzić do problemów z pracą maszyny i może uszkodzić silnik, przy czym takie uszkodzenia mogą nie być objęte gwarancją.
- **Nie wolno** stosować benzyny zawierającej metanol.
- **Nie należy** przechowywać paliwa w zbiornikach czy kanistrach w okresie zimowym bez zastosowania środka stabilizującego paliwo.
- **Nie dolewaj oleju** do benzyny.

Uzupełnianie zbiornika paliwa

Zbiornik paliwa mieści ok. 18,9 litrów paliwa.

1. Zaparkuj maszynę na równej powierzchni.
2. Zaciągnij hamulec postojowy.
3. Wyłącz silnik i wyjmij kluczyk ze stacyjki.
4. Oczyść obszar wokół korka wlewu paliwa (Rysunek 14).

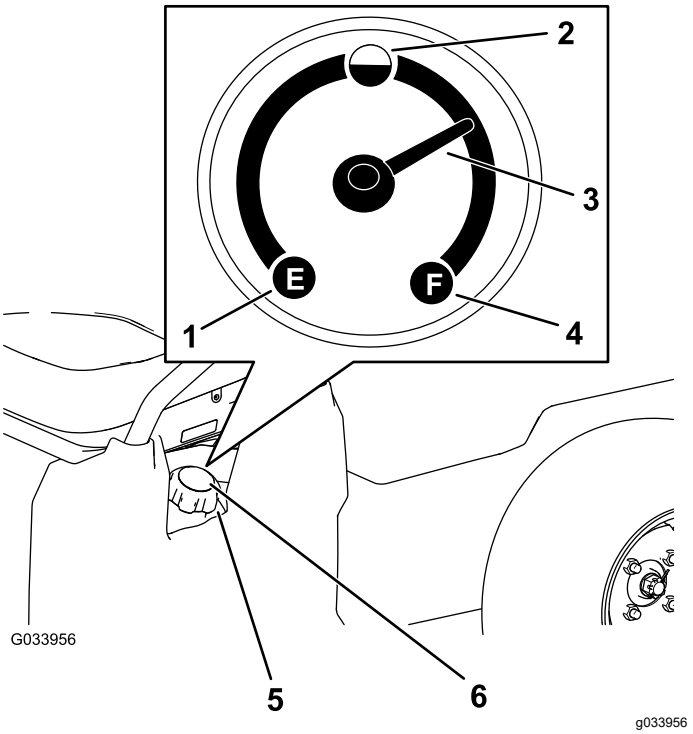

Rysunek 14

1. Pusty
2. Połowa
3. Wskazówka
4. Pełny
5. Korek zbiornika paliwa
6. Wskaźnik poziomu paliwa

5. Odkręć korek zbiornika paliwa.
6. Napełnij zbiornik do wysokości ok. 25 mm poniżej górnej powierzchni zbiornika (podstawy szyjki wlewu).

   Informacja: Ta przestrzeń w zbiorniku umożliwia rozszerzanie się paliwa. **Nie wlewaj nadmiernej ilości paliwa do zbiornika.**
7. Dokręć dobrze korek zbiornika paliwa.
8. Wytrzyj rozlane paliwo.

Docieranie nowego pojazdu

Okres pomiędzy przeglądami: Po pierwszych 100 godzinach—Postępuj zgodnie z wytycznymi docierania nowej maszyny.

Zastosuj poniższe wskazówki, aby uzyskać lepszą wydajność maszyny.

- Upewnij się, że hamulce są dotarte; patrz rozdział 3 Docieranie hamulców (Strona 10).
- Regularnie sprawdzaj poziomy płynów i oleju silnikowego. Zwracaj uwagę na oznaki mogące świadczyć o przegrzewaniu się pojazdu lub jego podzespołów.

- Po uruchomieniu zimnego silnika pozostaw go do rozgrzania na około 15 sekund przed rozpoczęciem pracy.

  Informacja: Odczekaj więcej czasu na rozgrzanie się silnika podczas pracy przy niskich temperaturach.
- Zmieniaj prędkość pojazdu podczas pracy. Unikaj gwałtownego przyspieszania i nagłego hamowania.
- Do docierania silnika nie jest wymagany specjalny olej. Użyty oryginalnie olej silnikowy jest tego samego typu, co określony dla regularnych wymian oleju.
- Wszelkie specjalne kontrole przy niewielkich liczbach przepracowanych godzin można znaleźć w rozdziale Konserwacja (Strona 27).
- Sprawdź i w razie potrzeby skoryguj ustawienie przedniego zawieszenia; patrz rozdział Ustawianie zbieżności kół przednich (Strona 47).

W czasie pracy

Bezpieczeństwo w czasie pracy

Ogólne wskazówki dotyczące bezpieczeństwa

- Właściciel/operator może zapobiegać wypadkom i jest odpowiedzialny za obrażenia ciała innych osób i uszkodzenia mienia wynikłe wskutek wypadków.
- Pasażerowie mogą siedzieć wyłącznie w przeznaczonych do tego miejscach. Nie przewoź pasażerów na platformie ładunkowej. Nie pozwalaj osobom postronnym i zwierzętom przebywać w pobliżu maszyny podczas pracy.
- Noś odpowiednią odzież, w tym ochronę oczu, długie spodnie, pełne obuwie robocze z podeszwą antypoślizgową i ochronniki słuchu. Związ włosy, jeśli są długie, i nie noś luźnej biżuterii.
- Nie używaj maszyny będąc chorym, zmęczonym lub pod wpływem alkoholu lub narkotyków.
- Maszynę można użytkować jedynie na zewnątrz lub w dobrze wentylowanym obszarze.
- Nie wolno przekraczać dopuszczalnej masy całkowitej (DMC) pojazdu.
- Zachowaj szczególną ostrożność podczas prowadzenia maszyny z ciężkim ładunkiem na platformie ładunkowej. Im cięższy ładunek, tym trudniej jest skręcać maszynę lub zatrzymać ją.
- Przewożenie na platformie ładunków o nadmiernych wymiarach zmienia stabilność maszyny.
- Zdolność kierowania, hamowania i stabilność maszyny ulegają pogorszeniu podczas przewożenia materiałów, których masa nie jest ściśle powiązana z maszyną, na przykład cieczy w zbiorniku o dużej pojemności.
- Przed uruchomieniem silnika upewnij się, że przekładnia jest w położeniu neutralnym, hamulec postojowy jest załączony i siedzisz w fotelu operatora.
- Operator i pasażerowie powinni zawsze siedzieć, gdy maszyna jest w ruchu. Trzymaj obie ręce na kierownicy, a pasażerowie powinni korzystać z zamontowanych uchwytów do rąk. Zawsze trzymaj ramiona i nogi wewnątrz maszyny.
- Korzystaj z urządzenia tylko przy dobrej widoczności. Uważaj na dziury, koleiny, garby, kamienie lub inne ukryte obiekty. Na nierównym terenie istnieje ryzyko przewrócenia się maszyny. Wysoka trawa może zakrywać przeszkody. Zachowaj ostrożność przy zbliżaniu się do zakrętów, krzewów, drzew i innych obiektów, które mogą utrudniać widoczność.
- Zwracaj uwagę na nisko położone elementy, takie jak konary drzew, ościeża drzwi, kładki dla pieszych itp., i staraj się ich unikać.
- Przed jazdą do tyłu spójrz do tyłu i w dół, aby upewnić się, że droga jest wolna.
- Nie jedź maszyną w pobliżu skarp, rowów lub nasypów. Nagłe przejechanie kołem przez obrzeże lub obsunięcie się obrzeża mogłoby spowodować wywrócenie się maszyny.
- Podczas użytkowania pojazdu na drogach publicznych należy przestrzegać wszystkich przepisów ruchu drogowego i stosować wszelkie wyposażenie dodatkowe wymagane przepisami prawa, takie jak oświetlenie, kierunkowskazy, oznakowanie pojazdów wolnobieżnych i inne wedle wymagań.
- Jeśli maszyna kiedykolwiek zacznie drgać w sposób odbiegający od normy, natychmiast zatrzymaj maszynę, wyłącz silnik, wyjmij kluczyk zapłonu i poczekaj na zatrzymanie wszystkich ruchów roboczych i sprawdź uszkodzenie. Napraw wszystkie uszkodzenia maszyny przed wznowieniem pracy.
- Podczas użytkowania maszyny na nierównym terenie oraz w pobliżu krawężników, dziur i innych miejsc o nagłej zmianie ukształtowania przewoź mniejszy ładunek i zmniejsz prędkość jazdy maszyny. Może dojść do przemieszczenia się ładunku i utraty stabilności pojazdu.

- Droga hamowania na mokrych nawierzchniach jest dłuższa niż na suchych. Aby osuszyć zamoczone hamulce, jedź powoli po poziomym terenie, lekko naciskając pedał hamulca.
- Nagłe zmiany ukształtowania terenu mogą spowodować nagłe poruszenia kierownicy, skutkujące obrażeniami dłoni i rąk. Zmniejsz prędkość jazdy i chwyć luźno koło kierownicy, trzymając kciuki na kole kierownicy poza ramionami kierownicy.
- Przy zdemontowanej platformie ładunkowej zmniejsz prędkość jazdy maszyny. Jazda maszyną z dużą prędkością, a następnie gwałtowne hamowanie może spowodować zablokowanie kół tylnych, co może wpływać na kontrolę nad maszyną.
- Nie dotykaj silnika, skrzyni biegów, tłumika ani kolektora wydechowego, gdy silnik jest włączony lub krótko po jego zatrzymaniu, ponieważ elementy te mogą być na tyle gorące, aby spowodować oparzenia.
- Nie wolno pozostawiać uruchomionej maszyny bez nadzoru.
- Przed opuszczeniem stanowiska operatora:
  - Maszynę należy parkować na równym podłożu.
  - Zaciągnij hamulec postojowy.
  - Opuść platformę ładunkową.
  - Wyłącz silnik i wyjmij kluczyk ze stacyjki.
- Nie używaj maszyny, jeżeli występuje ryzyko wystąpienia wyładowań atmosferycznych.
- Używaj wyłącznie akcesoriów i osprzętu zatwierdzonych przez firmę The Toro® Company.

Bezpieczeństwo dodatkowych pasażerów

- Uwzględnij masę dodatkowych pasażerów w maksymalnej masie całkowitej pojazdu.
- Jeżeli na platformie ładunkowej przewozisz ładunek, dopilnuj, aby nie przekroczyć nośności maszyny poprzez przewożenie zbyt wielu pasażerów.
- Pasażerowie mogą siedzieć wyłącznie w przeznaczonych do tego miejscach. Nie przewoź pasażerów na platformie ładunkowej.
- Operator i pasażerowie powinni zawsze siedzieć, gdy maszyna jest w ruchu.
- Dodatkowa długość maszyny powoduje wydłużenie promienia skrętu, dlatego musisz przewidzieć większą przestrzeń na manewrowanie maszyną.

Bezpieczeństwo pracy na zboczu

Informacja: Wśród akcesoriów dostępnych dla tej maszyny znajduje się 2-słupkowy pałąk systemu zabezpieczenia przed przewróceniem (ROPS). Zastosuj pałąk ROPS podczas pracy w pobliżu urwisk, wody, na trudnym terenie lub zboczu, gdzie występuje ryzyko przewrócenia się maszyny. Aby uzyskać szczegółowe informacje, skontaktuj się z autoryzowanym dystrybutorem firmy Toro.

Zbocza są głównym czynnikiem powodującym utratę kontroli i przewracanie się maszyny, co może skutkować poważnymi obrażeniami ciała lub śmiercią.

- Sprawdź teren, aby określić, które zbocza są bezpieczne dla pracy maszyny i wyznacz własne procedury i zasady pracy na tych zboczach. Podczas dokonywania takiej oceny należy kierować się zdrowym rozsądkiem i umiejętnością oceny sytuacji.
- Jeśli podczas pracy na zboczu czujesz się nieswojo, zaniechaj pracy.
- Wszystkie ruchy na zboczach wykonuj w sposób powolny i stopniowy. Nie dokonuj nagłych zmian prędkości ani kierunku jazdy.
- Należy unikać użytkowania maszyny na mokrej nawierzchni. Może nastąpić utrata przyczepności kół. Maszyna może się stoczyć ze zbocza wcześniej niż nastąpi utrata przyczepności kół.
- Po terenie stromym jeździj w linii prostej zarówno pod górę jak i z górki.
- Jeżeli maszyna straci prędkość niezbędną do wjechania pod górę, stopniowo naciśnij pedał hamulca, a następnie jadąc powoli do tyłu, zjedź ze zbocza.
- Zawracanie podczas wjeżdżania na wzniesienia lub zjeżdżania z nich może być niebezpieczne. Jeśli musisz skręcić na zboczu, zrób to powoli i z zachowaniem ostrożności.
- Ciężki ładunek wpływa na stabilność na zboczu. Zmniejsz masę ładunku i prędkość jazdy podczas poruszania się po wzniesieniach lub jeśli ładunek ma wysoko umieszczony środek ciężkości. Zamocuj ładunek do platformy ładunkowej maszyny, aby zapobiec jego przemieszczaniu się. Zachowaj szczególną ostrożność podczas przewożenia ładunków mogących się łatwo przemieścić (na przykład ciecze, kamienie, piasek itp.).
- Unikaj ruszania, zatrzymywania i skręcania na pochyłym terenie, w szczególności, jeśli przewozisz ładunek. Zatrzymanie maszyny podczas zjazdu ze zbocza wymaga dłuższej drogi niż na płaskim terenie. Jeżeli musisz zatrzymać maszynę, unikaj gwałtownych zmian

prędkości, gdyż mogą stać się one prowadzić do przewrócenia lub stoczenia się maszyny. Nie hamuj gwałtownie podczas toczenia się w tył, gdyż mogłoby to spowodować przewróceniem się maszyny.

Bezpieczeństwo przy załadunku i rozładunku

- Przy przewożeniu ładunków na platformie ładunkowej i/lub holowaniu przyczepy nie przekraczaj nominalnej ładowności maszyny, patrz Specyfikacje (Strona 16).
- Ładunek na platformie ładunkowej należy rozmieścić równomiernie, pozwoli to uzyskać lepszą stabilność i kontrolę nad maszyną.
- Przed rozładunkiem upewnij się, że za maszyną nikt nie stoi.
- Nigdy nie wyładowuj ładunku z platformy, gdy maszyna stoi na pochyłości bokiem do szczytu. Zmiana rozkładu masy mogłaby spowodować przewrócenie się maszyny.

Korzystanie z platformy ładunkowej

Podnoszenie platformy ładunkowejdo pozycji rozładunkowej

⚠ OSTRZEŻENIE

Uniesiona platforma może opaść i zranić pracujące pod nią osoby.

- **Zawsze przed rozpoczęciem pracy pod platformą używaj podpórki do podparcia uniesionej platformy.**
- **Przed uniesieniem platformy zdejmij z niej cały ładunek.**

⚠ OSTRZEŻENIE

Jazda z uniesioną platformą ładunkową powoduje, że maszyna jest bardziej podatna na przewrócenie. Korzystanie z maszyny z uniesioną platformą może spowodować uszkodzenie konstrukcji platformy.

- **Podczas użytkowania maszyny platforma ładunkowa musi być zawsze opuszczona do końca.**
- **Opuść platformę ładunkową po wyładowaniu z niej ładunku.**

⚠ OSTROŻNIE

W razie skupienia się masy ładunku w tylnej części platformy ładunkowej w momencie zwolnienia zaczepów platforma może się nagle przechylić i spowodować uszkodzenia ciała operatora lub osób postronnych.

- **W miarę możliwości staraj się umieszczać ładunki blisko środka platformy.**
- **Przytrzymaj platformę podczas zwalniania zaczepów i upewnij się, że nikt nie opiera się o jej burty.**
- **Przed uniesieniem platformy w górę w celu przeprowadzenia prac przy maszynie zdejmij z platformy wszystkie ładunki.**

1. Pociągnij do siebie dźwignię znajdującą się po lewej stronie na platformie ładunkowej i podnieś platformę (Rysunek 15).

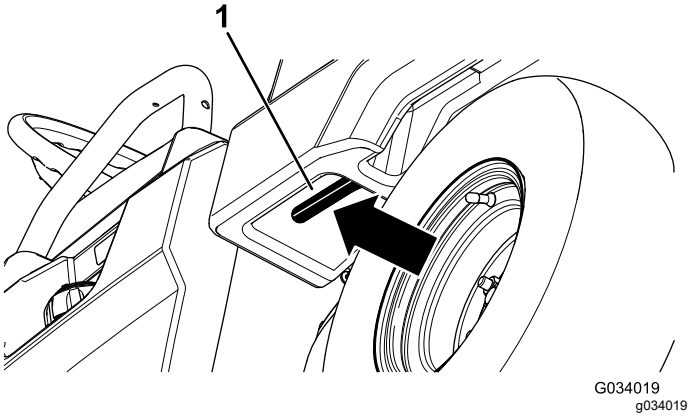

Rysunek 15

1. Dźwignia platformy ładunkowej

2. Pociągnij podpórkę do otworu z zapadką dla pozycji rozładunkowej, aby zabezpieczyć platformę na czas rozładunku (Rysunek 16).

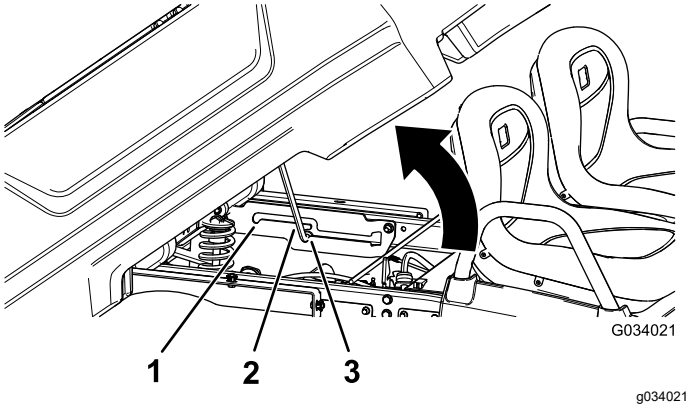

Rysunek 16

1. Otwór z zapadką dla pozycji serwisowej
2. Podpórka
3. Otwór z zapadką dla pozycji rozładunkowej

Podnoszenie platformy ładunkowej do pozycji serwisowej

1. Pociągnij do siebie dźwignię znajdującą się po lewej stronie na platformie ładunkowej i podnieś platformę (Rysunek 15).
2. Pociągnij podpórkę do otworu z zapadką dla pozycji serwisowej, aby zabezpieczyć platformę na czas konserwacji (Rysunek 16).

Opuszczanie platformy ładunkowej

⚠ OSTRZEŻENIE

Platforma ma dużą masę. Występuje ryzyko zmiażdżenia dłoni lub innych części ciała.

Podczas opuszczania platformy nie zbliżaj do niej rąk ani innych części ciała.

1. Unieś nieznacznie platformę ładunkową, podnosząc dźwignię zaczepu (Rysunek 15).
2. Wyciągnij podpórkę z otworu z zapadką (Rysunek 16).
3. Opuść platformę, aż do zatrzaśnięcia się zaczepów.

Otwieranie tylnej burty

1. Upewnij się, że platforma ładunkowa jest opuszczona do końca i zabezpieczona zaczepami.
2. Obiema dłońmi podnieś tylną burtę za występ znajdujący się w górnej części burty (Rysunek 17).
3. Opuść tylną burtę, aż zrówna się z płaszczyzną platformy ładunkowej (Rysunek 17).

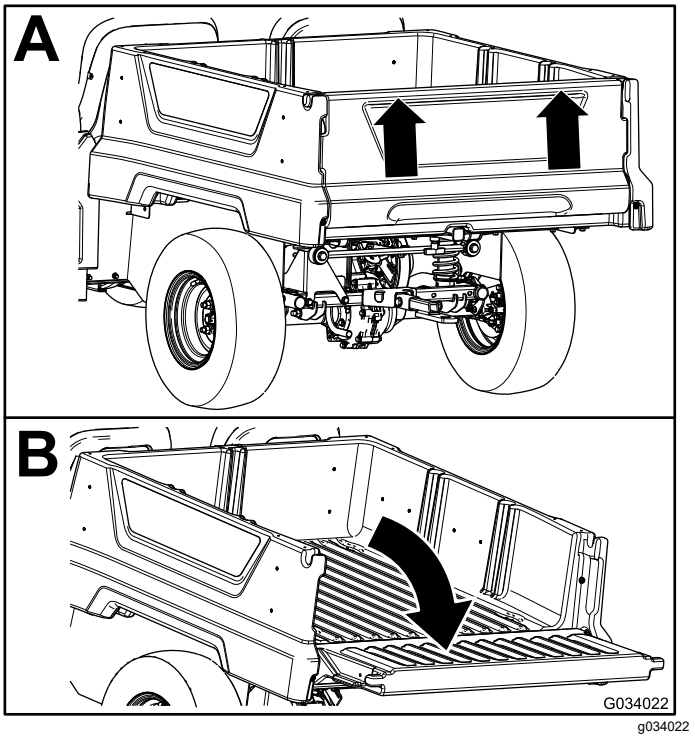

Rysunek 17

Zamykanie tylnej burty

Po wyładowaniu z platformy ładunkowej materiału przewożonego luzem, na przykład piasku, kamieni ozdobnych lub wiórów drzewnych, pewna ilość przewożonego materiału może dostać się do obszaru zawiasów tylnej burty. Przed zamknięciem tylnej burty wykonaj następujące czynności.

1. Usuń rękoma możliwie dużo materiału z obszaru zawiasów.
2. Ustaw tylną burtę w pozycji około 45° (Rysunek 18).

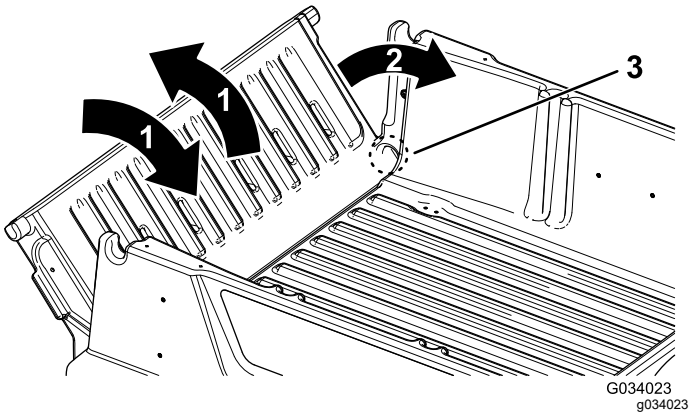

Rysunek 18

1. Poruszaj kilkukrotnie tylną burtą w górę i w dół.
2. Ustaw tylną burtę w pozycji około 45°.
3. Obszar zawiasów

3. Wykonuj krótkie wstrząsane ruchy i poruszaj kilkukrotnie tylną burtą w górę i w dół (Rysunek 18).

   Informacja: Pomoże to usunąć materiał z obszaru zawiasów.

4. Opuść tylną burtę i sprawdź, czy w obszarze zawiasów nadal znajduje się materiał.
5. Powtarzaj czynności od 1 do 4 aż do usunięcia materiału z obszaru zawiasów.
6. Podnieś tylną burtę w górę i zahacz ją o wycięcia w platformie ładunkowej.

Korzystanie z tylnego mocowania akcesoriów na platformie ładunkowej

Skorzystaj z tylnego mocowania akcesoriów na platformie ładunkowej, aby dołączyć akcesoria do tyłu maszyny.

Nośność: 45 kg

1. Poluzuj uchwyt „T”, obracając go zgodnie z ruchem wskazówek zegara (Rysunek 19).

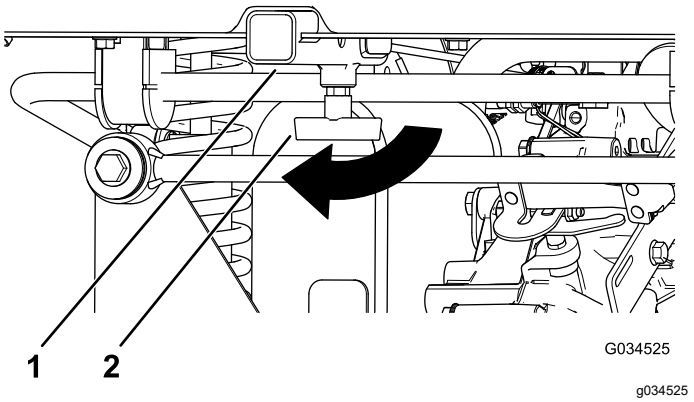

Rysunek 19

1. Zaczep
2. Uchwyt „T”

2. Wsuń akcesorium do zaczepu do momentu zrównania się z sobą otworów (Rysunek 19).
3. Zamocuj akcesorium na rurze zaczepu za pomocą sworznia z otworem na zawleczkę i zawleczki dołączonych do akcesorium.
4. Dokręć uchwyt „T”, obracając go przeciwnie do ruchu wskazówek zegara (Rysunek 20).

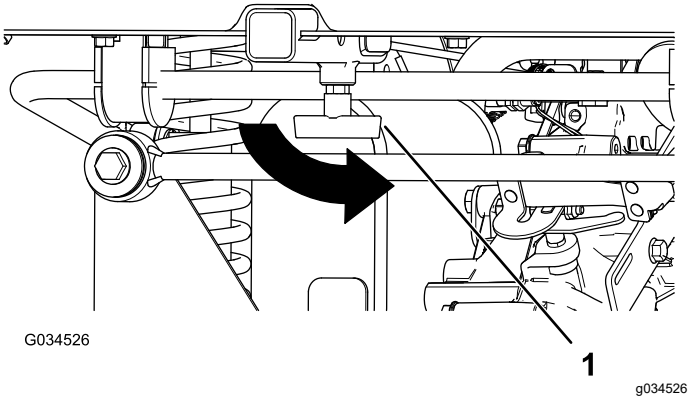

Rysunek 20

1. Uchwyt „T”

Ładowanie platformy ładunkowej

Przy ładowaniu platformy ładunkowej i użytkowaniu pojazdu stosuj poniższe instrukcje:

- Przestrzegaj ładowności pojazdu i nie przekraczaj masy ładunku przewożonego na platformie ładunkowej powyżej wartości podanej w rozdziale Specyfikacje (Strona 16) oraz na tabliczce z dopuszczalną masą całkowitą pojazdu.

  Informacja: Podana ładowność dotyczy użytkowania maszyny na poziomym podłożu.
- Podczas eksploatacji maszyny na pochyłościach i nierównym terenie zmniejsz ciężar ładunków przewożonych na platformie ładunkowej.
- Zmniejsz ciężar przewożonych ładunków, jeśli są one wysokie (i mają wysoko umieszczony środek ciężkości), takie jak stosy cegieł, drewno ozdobne lub worki z nawozem. Rozmieść ładunek tak nisko, jak się da. Upewnij się, że ładunek nie wpływa na widoczność z tyłu podczas używania pojazdu.
- Umieszczaj ładunki na środku; podczas ładowania platformy ładunkowej stosuj poniższe zasady:
  – Rozłóż ciężar ładunku równomiernie na całej szerokości platformy.

    Ważne: **Umieszczenie ładunku po jednej ze stron zwiększa prawdopodobieństwo przewrócenia się pojazdu.**
  – Rozłóż ciężar ładunku równomiernie na całej długości platformy.

    Ważne: **Umieszczenie ładunku za tylną osią może spowodować utratę możliwości kierowania pojazdem lub przewrócenie się pojazdu oraz pogorszenie przyczepności przednich opon.**
- Podczas przewożenia ponadwymiarowych ładunków na platformie ładunkowej zachowaj

szczególną ostrożność, zwłaszcza jeżeli ciężar ładunku nie wypada na środku platformy ładunkowej.

- Zawsze gdy to możliwe, zabezpiecz ładunek przed przemieszczaniem się poprzez przywiązanie go do platformy ładunkowej.
- Podczas przewożenia cieczy w dużym zbiorniku (np. zbiorniku zraszacza) zachowaj ostrożność przy wjeżdżaniu na wzniesienie lub zjeżdżaniu z niego, przy nagłych zmianach prędkości lub zatrzymywaniu się oraz podczas jazdy po nierównej nawierzchni.

Pojemność platformy ładunkowej wynosi 0,28 m^3. Ilość (objętość) materiałów, którą można umieścić na platformie bez przekroczenia ładowności maszyny, zależy w dużym stopniu od gęstości tych materiałów.

W poniższej tabeli podane są dopuszczalne objętości różnych materiałów:

Materiał	**Gęstość**	**Maksymalna ładowność nominalna platformy** (na równym podłożu)
Żwir suchy	1522 kg/m^3	Pełna
Żwir mokry	1922 kg/m^3	¾ platformy
Piasek suchy	1442 kg/m^3	Pełna
Piasek mokry	1922 kg/m^3	¾ platformy
Drewno	721 kg/m^3	Pełna
Kora drzewna	<721 kg/m^3	Pełna
Ziemia ubita	1602 kg/m^3	¾ platformy (w przybliżeniu)

Uruchamianie silnika

1. Usiądź w fotelu operatora, włóż kluczyk do stacyjki i przekręć go w prawo do położenia ZAPŁONU lub ROZRUCHU.

   Możliwe są 2 sposoby uruchomienia maszyny:

   - **Uruchomienie za pomocą pedału**—przekręć kluczyk w położenie ZAPŁONU, wciśnij pedał przyspieszania, a następnie zdejmij z niego stopę.

     Informacja: Po zdjęciu stopy z pedału przyspieszania silnik wyłącza się.
   - **Uruchomienie za pomocą kluczyka**—przekręć kluczyk w położenie ROZRUCHU, a silnik pozostanie włączony, dopóki kluczyk nie zostanie przekręcony do położenia WYŁĄCZENIA.

   Informacja: Po uruchomieniu za pomocą kluczyka możesz załączyć hamulec postojowy i pracować z dala od maszyny, której silnik będzie nadal pracował, a akumulator będzie nadal przechowywał energię.

   Informacja: Jeśli przekręcisz kluczyk do położenia ROZRUCHU, silnik będzie się obracał, aż się uruchomi. Jeżeli silnik obraca się przez ponad 10 sekund, wróć do położenia WYŁĄCZENIA i zbadaj problem (np. należy uruchomić ssanie, sprawdź, czy filtr powietrza jest drożny, upewnij się, że zbiornik paliwa jest pełny, świeca nie działa poprawnie itp.) przed ponownym uruchomieniem maszyny.

   Informacja: W przypadku pojazdu wyposażonego w opcjonalny alarm cofania jeżeli przesuniesz dźwignię zmiany biegów na położenie COFANIA, gdy kluczyk znajduje się w położeniu ZAPŁONU lub ROZRUCHU, sygnał dźwiękowy poinformuje operatora, że maszyna jest na biegu wstecznym.
2. Przesuń dźwignię zmiany biegów w pożądanym kierunku jazdy maszyny.
3. Wyłącz hamulec postojowy.
4. Powoli naciśnij pedał przyspieszania.

   Informacja: Jeśli silnik jest zimny, wciśnij i przytrzymaj pedał przyspieszania mniej więcej do połowy i wyciągnij gałkę włącznika ssania do pozycji WŁĄCZONEJ. Po rozgrzaniu się silnika ustaw dźwignię ssania w pozycji WYŁĄCZENIA.

Zatrzymywanie maszyny

***Ważne:* W przypadku zatrzymywania maszyny na pochyłości użyj hamulca zasadniczego do zatrzymania pojazdu, a następnie zaciągnij hamulec postojowy w celu unieruchomienia pojazdu. Używanie pedału przyspieszenia w celu zatrzymania maszyny na zboczu wzniesienia może uszkodzić pojazd.**

1. Zdejmij stopę z pedału przyspieszenia.
2. Powoli naciśnij pedał hamulca, aby uruchomić hamulec zasadniczy i spowodować całkowite zatrzymanie maszyny.

   Informacja: Długość drogi hamowania może się zmieniać w zależności od obciążenia maszyny i prędkości.

Parkowanie maszyny

1. Zatrzymaj maszynę za pomocą hamulca zasadniczego, naciskając i przytrzymując pedał hamulca.
2. Załącz hamulec postojowy, pociągając jego dźwignię do siebie.

3. Przekręć kluczyk przeciwnie do ruchu wskazówek zegara do położenia WYŁĄCZONE.
4. Wyjmij kluczyk ze stacyjki.

Po pracy

Bezpieczeństwo po pracy

Ogólne wskazówki dotyczące bezpieczeństwa

- Przed przechowywaniem maszyny w jakimkolwiek pomieszczeniu zaczekać, aż silnik ostygnie.
- Nie przechowuj maszyny ani kanistra na paliwo w miejscach występowania otwartego ognia, tam gdzie występuje iskrzenie lub stosowany jest płomyk dyżurny, na przykład przy piecykach gazowych lub innych urządzeniach.
- Utrzymuj wszystkie części maszyny w nienagannym stanie, a wszystkie elementy montażowe dobrze dokręcone.
- Należy wymieniać/uzupełniać wszystkie zużyte, uszkodzone oraz brakujące naklejki.

Transportowanie urządzenia

- Zachowaj ostrożność podczas załadunku urządzenia na przyczepę lub ciężarówkę i rozładunku z nich.
- Do ładowania maszyny na przyczepę i zdejmowania jej z przyczepy używaj platformy o pełnej szerokości.
- Zamocuj maszynę w pewny sposób.

Rozmieszczenie punktów mocowania jest podane na Rysunek 21 i Rysunek 22.

Informacja: Załaduj pojazd na przyczepę przodem pojazdu skierowanym do przodu. Jeśli nie jest to możliwe, zamocuj maskę pojazdu do ramy pasem lub zdejmij maskę oraz transportuj ją i zamocuj oddzielnie, w przeciwnym razie maska może zostać zdmuchnięta podczas transportu.

⚠ OSTROŻNIE

Niezamocowane fotele mogą wypaść z pojazdu i przyczepy podczas transportu maszyny i spaść na inną maszynę lub utrudnić ruch na drodze.

Wyjmij fotele lub upewnij się, że są poprawnie zamocowane do złącza w obudowie foteli.

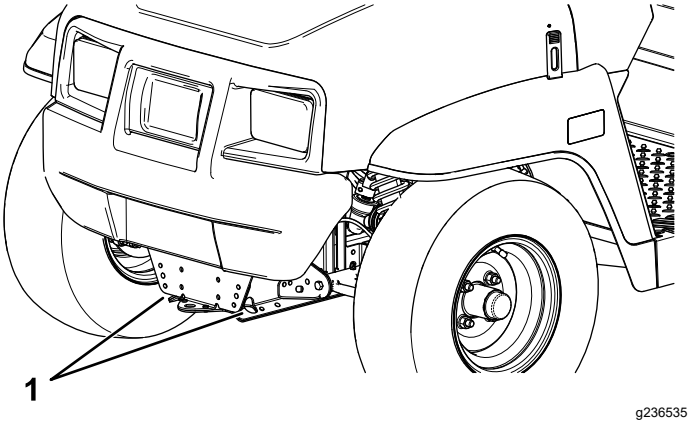

Rysunek 21

1. Hak holowniczy oraz punkt mocowania (przód pojazdu)

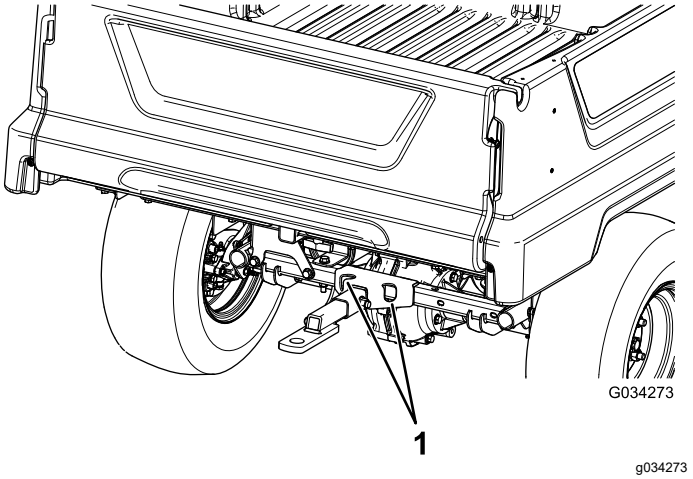

Rysunek 22

1. Tylne punkty mocowania

Holowanie maszyny

W sytuacji awaryjnej dopuszczalne jest holowanie maszyny na niewielkie odległości, jednakże nie należy tej możliwości stosować w normalnych warunkach.

⚠ OSTRZEŻENIE

Holowanie z nadmierną prędkością może spowodować utratę kontroli nad pojazdem i grozi powstaniem obrażeń ciała.

Nie wolno holować maszyny z prędkością większą niż 8 km/h.

Informacja: Wspomaganie układu kierowniczego nie będzie działać, co spowoduje utrudnienie kierowania.

Holowanie maszyny wymaga dwóch osób. Pojazd wymagający przemieszczenia na znaczne odległości należy transportować na ciężarówce lub przyczepie; patrz rozdział Holowanie przyczepy (Strona 26)

1. Zdemontuj pas napędowy pojazdu; patrz rozdział Wymiana paska napędowego (Strona 54).
2. Zamocuj linę holowniczą do haka holowniczego z przodu ramy pojazdu (Rysunek 21).
3. Ustaw dźwignię zmiany biegów w położeniu NEUTRALNYM i zwolnij hamulec postojowy.

Holowanie przyczepy

Ten pojazd może holować przyczepy. Dla tej maszyny dostępny jest hak holowniczy. O szczegóły zapytaj autoryzowanego dystrybutora firmy Toro.

Podczas przewożenia ładunku lub holowania przyczepy nie wolno przeciążać pojazdu ani przyczepy. Przeciążenie maszyny lub przyczepy może pogorszyć sprawność lub uszkodzić hamulce, oś, silnik, skrzynię biegów, układ kierowniczy, zawieszenie, konstrukcję nadwozia lub opony.

Zawsze ładuj przyczepę, umieszczając do 60% masy ładunku z przodu przyczepy. Dzięki temu około 10% masy całkowitej przyczepy (MCP) będzie obciążać hak holowniczy pojazdu.

Aby zapewnić odpowiednią przyczepność i zdolność hamowania, zawsze podczas ciągnięcia przyczepy obciążaj platformę ładunkiem. Nie przekraczaj dopuszczalnych mas DMC lub MCP.

Unikaj parkowania pojazdu z przyczepą na pochyłości. Jeżeli parkowanie na pochyłości jest konieczne, zaciągnij hamulec postojowy i zablokuj koła przyczepy.

Konserwacja

Informacja: Lewą i prawą stronę maszyny należy ustalić ze standardowego stanowiska operatora.

Informacja: Pobierz dostępną za darmo kopię schematu, wchodząc na witrynę www.Toro.com i wyszukując odpowiednie schematy dla swojej maszyny klikając łącze Manuals (Instrukcje) na stronie głównej.

Ważne: **Dodatkowe procedury konserwacyjne zostały podane w instrukcji obsługi silnika.**

⚠ OSTRZEŻENIE

Niewłaściwa konserwacja maszyny może doprowadzić do przedwczesnego uszkodzenia układów maszyny, co może stanowić zagrożenie dla operatora lub osób postronnych.

Maszynę należy regularnie konserwować i utrzymywać w dobrym stanie technicznym zgodnie ze wskazówkami w niniejszej instrukcji.

⚠ OSTROŻNIE

Tylko wykwalifikowany i upoważniony personel powinien być dopuszczony do konserwacji, napraw, regulacji i kontrolowania pojazdu.

- **Należy unikać zagrożeń pożarowych i upewnić się, aby na obszarze roboczym znajdował się sprzęt przeciwpożarowy. Podczas sprawdzania wycieków paliwa, elektrolitu akumulatora lub płynu chłodzącego nie wolno używać otwartego ognia.**
- **Do czyszczenia części nie wolno używać otwartych misek z paliwem lub palnymi płynami do czyszczenia.**

⚠ OSTROŻNIE

W przypadku pozostawienia kluczyka w stacyjce przypadkowa osoba może uruchomić silnik i spowodować poważne obrażenia ciała operatora lub osób postronnych.

Przed przeprowadzeniem konserwacji wyjmij kluczyk z wyłącznika zapłonu i odłącz przewody od świec zapłonowych. Ułóż przewody w znacznej odległości, aby nie zetknęły się przypadkowo ze świecami zapłonowymi.

Zalecany harmonogram konserwacji

Częstotliwość serwisowania	Procedura konserwacji
Po pierwszych 5 godzinach	• Wymień olej silnikowy.
Po pierwszych 8 godzinach	• Sprawdź stan paska napędowego. • Sprawdź napięcie paska rozrusznika z generatorem.
Po pierwszych 50 godzinach	• Sprawdź filtr powietrza w węglowym pochłaniaczu oparów.
Po pierwszych 100 godzinach	• Postępuj zgodnie z wytycznymi docierania nowej maszyny.
Przed każdym użyciem lub codziennie	• Sprawdzić ciśnienie w oponach. • Sprawdź poziom oleju w silniku. • Sprawdź działanie zmiany biegów. • Sprawdź poziom płynu hamulcowego.
Co 50 godzin	• Zdejmij pokrywę filtra powietrza i usuń zanieczyszczenia. Nie demontować filtra. • Oczyść pokrywę przeciwpyłową z zabrudzeń.
Co 100 godzin	• Nasmaruj łożyska i tuleje. • Wymień filtr powietrza. Wymieniaj wkład filtra powietrza wcześniej, jeśli jest zanieczyszczony lub uszkodzony. • Wykonaj konserwację filtra powietrza (czynność tę wykonuj częściej, im większe jest zapylenie lub większe są zabrudzenia w pobliżu maszyny). • Wymień olej silnikowy. • Sprawdź świecę zapłonową. • Sprawdź stan opon i obręczy. • Dokręć nakrętki kół z właściwym momentem. • Sprawdź elementy układu kierowniczego i zawieszenia pod kątem poluzowania lub uszkodzenia. • Sprawdź pochylenie i zbieżność kół przednich do wewnątrz. • Sprawdź poziom oleju w skrzyni biegów. • Sprawdź działanie w neutralnej pozycji wybieraka zmiany biegów. • Oczyść obszary chłodzące silnik • Sprawdź hamulce.
Co 200 godzin	• Sprawdź filtr powietrza w węglowym pochłaniaczu oparów. • Sprawdź stan i napięcie paska napędowego. • Sprawdź napięcie paska rozrusznika z generatorem.
Co 300 godzin	• Nasmaruj łożyska przednich kół.
Co 400 godzin	• Należy skontrolować przewody paliwowe i złącza • Wymień filtr paliwa. • Oczyść pierwotne sprzęgło napędowe. • Wymień okładziny hamulca zasadniczego i hamulca postojowego.
Co 800 godzin	• Wymień olej w skrzyni biegów.
Co 1000 godzin	• Wymień płyn hamulcowy.
Co rok	• Wykonuj wszystkie coroczne czynności konserwacyjne określone w podręczniku obsługi silnika.

Lista kontrolna codziennej konserwacji

Należy powielić tę stronę do regularnego wykorzystywania.

Element sprawdzany w ramach konserwacji	Na tydzień:						
	poniedziałek	wtorek	środa	czwartek	piątek	sobota	niedziela
Sprawdź działanie hamulca zasadniczego oraz postojowego.							
Sprawdź działanie skrzyni biegów/biegu neutralnego.							
Sprawdź poziom paliwa.							
Sprawdź poziom oleju w silniku.							
Sprawdź poziom oleju w skrzyni biegów.							
Sprawdź filtr powietrza.							
Sprawdź żebra chłodzące silnik.							
Sprawdź, czy z silnika nie dobiegają nietypowe odgłosy.							
Sprawdź, czy podczas eksploatacji nie słychać żadnych nietypowych odgłosów.							
Sprawdź ciśnienie w oponach.							
Sprawdź maszynę pod kątem wycieków.							
Sprawdzić działanie oprzyrządowania.							
Sprawdź działanie pedału przyspieszenia.							
Nasmaruj wszystkie smarowniczki.							
Zamaluj miejsca z uszkodzonym lakierem.							

Konserwacja pojazdu użytkowanego w specjalnych warunkach

Ważne: **Jeśli pojazd zostanie poddany działaniu jednego z poniższych warunków, konserwację należy wykonywać dwa razy częściej:**

- Praca na pustyni
- Praca w zimnym klimacie – poniżej 10 °C
- Holowanie przyczepy
- Częsta praca w zapylonych warunkach

- Prace budowlane
- Po długim czasie pracy w błocie, piasku, wodzie lub w podobnych zapylonych środowiskach należy jak najszybciej sprawdzić i oczyścić hamulce. Zapobiega to nadmiernemu zużyciu spowodowanemu przez materiały ścierne.

Przed wykonaniem konserwacji

Zasady bezpieczeństwa podczas konserwacji

- Nie pozwalać nieprzeszkolonym osobom serwisować maszyny.
- Przed przystąpieniem do serwisowania lub regulacji maszyny ustaw maszynę na równej nawierzchni, załącz hamulec postojowy, wyłącz silnik i wyjmij kluczyk, aby zapobiec przypadkowemu uruchomieniu maszyny.
- Przed przystąpieniem do pracy pod platformą zdejmij z niej cały ładunek.
- Zawsze przed rozpoczęciem pracy pod platformą ładunkową używaj podpórki do podparcia uniesionej platformy.
- W razie potrzeby do podparcia maszyny lub jej elementów użyj podpórek.
- Ostrożnie uwalniać ciśnienie z układów ze zmagazynowaną energią.
- Nie wolno ładować akumulatorów podczas serwisowania maszyny.
- Aby mieć pewność, że maszyna jest w dobrym stanie, sprawdzaj, czy wszystkie nakrętki, śruby i wkręty są właściwie dokręcone.
- Aby zmniejszyć niebezpieczeństwo pożaru, usuwaj z silnika nadmiar smaru, trawę, liście i nagromadzone zabrudzenia.
- W miarę możliwości nie wykonuj czynności serwisowych przy włączonym silniku. Nie zbliżaj się do ruchomych części.
- Jeżeli istnieje konieczność uruchomienia silnika w celu wykonania prac konserwacyjnych, trzymaj ręce, stopy, odzież i części ciała z dala od silnika i ruchomych części. Nie dopuszczaj osób postronnych w pobliże urządzenia.
- Usuwać rozlany olej lub paliwo.
- Regularnie sprawdzaj działanie hamulca postojowego. Reguluj i serwisuj zgodnie z wymaganiami.
- Utrzymuj wszystkie części w nienagannym stanie, a wszystkie elementy montażowe dobrze dokręcone. Należy wymieniać wszystkie zużyte lub uszkodzone naklejki.
- Nie ingeruj w działanie urządzeń zabezpieczających ani nie wykonuj czynności mogących ograniczać poziom bezpieczeństwa zapewniany przez urządzenie zabezpieczające. Regularnie sprawdzaj prawidłowość ich działania.
- Nie zmieniaj ustawień regulatora w celu zwiększenia obrotów silnika. W celu zapewnienia bezpieczeństwa i precyzji zleć autoryzowanemu przedstawicielowi firmy Toro sprawdzenie maksymalnej wartości obrotów silnika za pomocą tachometru.
- W razie konieczności przeprowadzenia poważnych napraw lub uzyskania pomocy skontaktuj się z autoryzowanym przedstawicielem firmy Toro.
- Aby zapewnić optymalną pracę i bezpieczeństwo, zawsze kupuj oryginalne części zamienne i akcesoria marki Toro. Części zamienne i akcesoria innych producentów mogą być niebezpieczne. Jakiekolwiek modyfikacje wprowadzane w maszynie mogą wpłynąć na jej działanie, osiągi i wytrzymałość, a użytkowanie zmodyfikowanej maszyny może spowodować obrażenia lub śmierć. Takie użytkowanie może unieważnić gwarancję na produkt udzielaną przez firmę The Toro® Company.

Przygotowanie maszyny do konserwacji

1. Zaparkuj maszynę na równej powierzchni.
2. Zaciągnij hamulec postojowy.
3. Wyłącz silnik i wyjmij kluczyk ze stacyjki.
4. Opróżnij i unieś platformę ładunkową; patrz rozdział Podnoszenie platformy ładunkowej do pozycji serwisowej (Strona 22).

Podnoszenie maszyny

⚠ NIEBEZPIECZEŃSTWO

Pojazd ustawiony na podnośniku może być niestabilny. Pojazd może ześlizgnąć się z podnośnika, powodując obrażenia u znajdujących się pod nim osób.

- **Nie uruchamiaj silnika pojazdu, gdy znajduje się on na podnośniku.**
- **Przed opuszczeniem maszyny zawsze wyjmuj kluczyk ze stacyjki.**
- **Zablokuj koła pojazdu, gdy jest on uniesiony.**
- **Używaj podpórek, aby podeprzeć uniesiony pojazd.**

Ważne: **W przypadku uruchamiania silnika w celu przeprowadzenia rutynowych czynności konserwacyjnych i/lub diagnostyki unieś tylne koła pojazdu ok. 25 mm nad podłoże i podstaw podpory pod tylną oś.**

- Punkt podnoszenia z przodu maszyny znajduje się z przodu ramy za hakiem holowniczym (Rysunek 23).

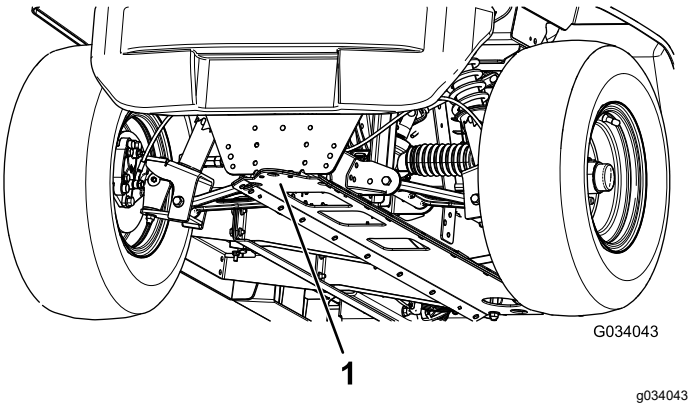

Rysunek 23

1. Przedni punkt podnoszenia

- Punkt podnoszenia z tyłu maszyny znajduje się pod tylną osią (Rysunek 24).

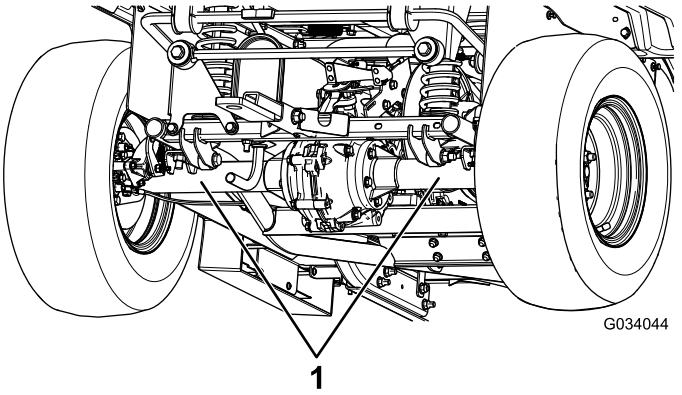

Rysunek 24

1. Tylne punkty podnoszenia

Dostęp do przestrzeni pod maską

Podnoszenie maski

1. Pociągnij w górę uchwyt gumowych zaczepów po obu stronach maski (Rysunek 25).

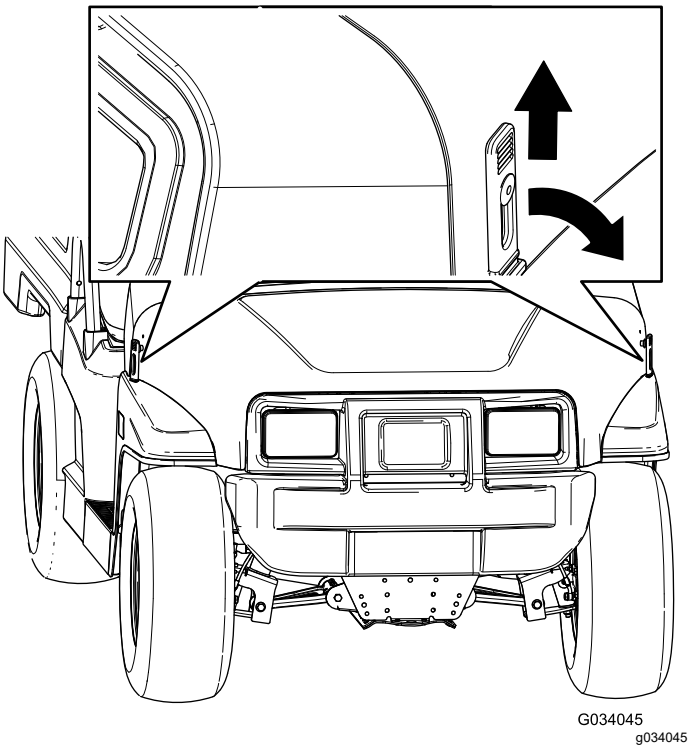

Rysunek 25

2. Unieś pokrywę.

Zamykanie maski

1. Delikatnie opuść maskę.

2. Zamocuj maskę, dociskając gumowe zaczepy do ich uchwytów po obu stronach maski (Rysunek 25).

Podnoszenie i opuszczanie zespołu foteli

Aby unieść zespół foteli, popchnij go do przodu, aż oprze się na kole kierownicy (Rysunek 26).

Aby opuścić zespół foteli, popchnij go do tyłu, aż wróci do pierwotnego położenia (Rysunek 26).

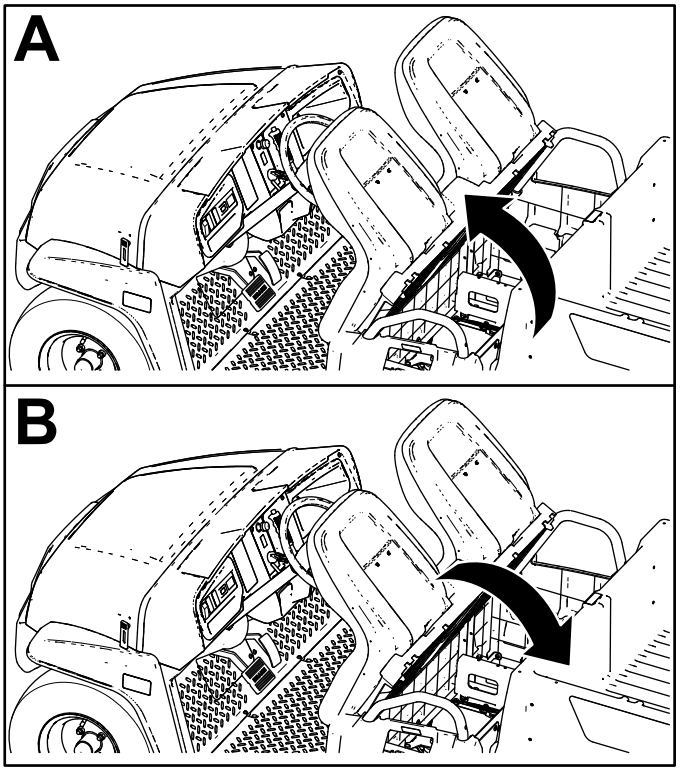

g190066

Rysunek 26

Demontaż zespołu foteli

1. Popchnij zespół foteli do przodu, aby je unieść (Rysunek 26).
2. Zsuń zespół foteli w bok ze sworzni i unieś go w górę (Rysunek 27).

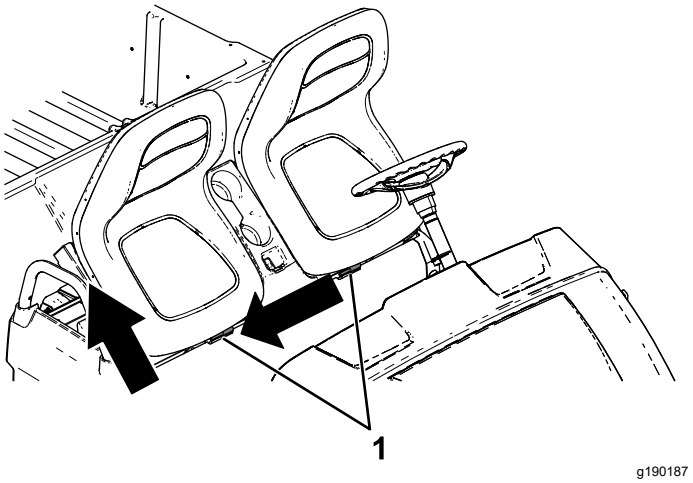

g190187

Rysunek 27

1. Sworznie

Instalacja zespołu foteli

Wsuń zespół foteli na sworznie i opuść go w dół (Rysunek 28).

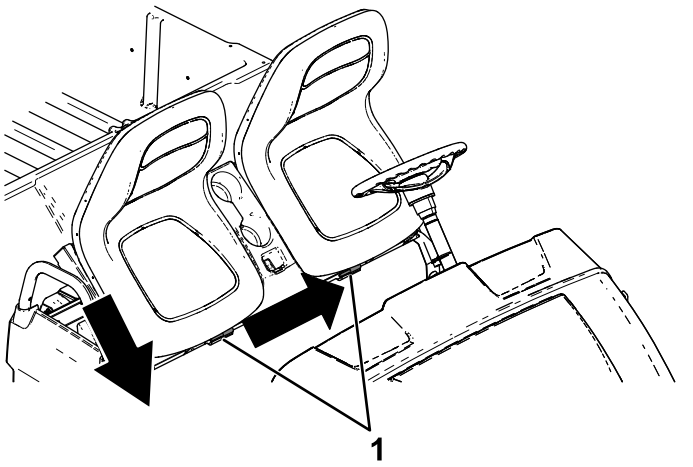

g190186

Rysunek 28

1. Sworznie

Smarowanie

Smarowanie maszyny

Okres pomiędzy przeglądami: Co 100 godzin/Co rok (Zale¿nie od tego, co nast¹pi pierwsze)—Nasmaruj łożyska i tuleje. Smarowanie pojazdu wykonuj częściej, jeśli jest on używany do pracy w trudnych warunkach.

Rodzaj smaru: litowy smar ogólnego zastosowania nr 2

1. Wytrzyj szmatką smarowniczkę do czysta, tak aby do łożyska ani tulei nie dostały się ciała obce.
2. Za pomocą smarownicy wprowadź 1 lub 2 dawki smaru do każdej smarowniczki na pojeździe.
3. Wytrzyj nadmiar smaru z pojazdu.

Smarowniczki znajdują się na wewnętrznych końcach ramion sterujących, przegubach kulowych drążków kierowniczych oraz na zewnętrznych końcach ramion sterujących (Rysunek 29 i Rysunek 30).

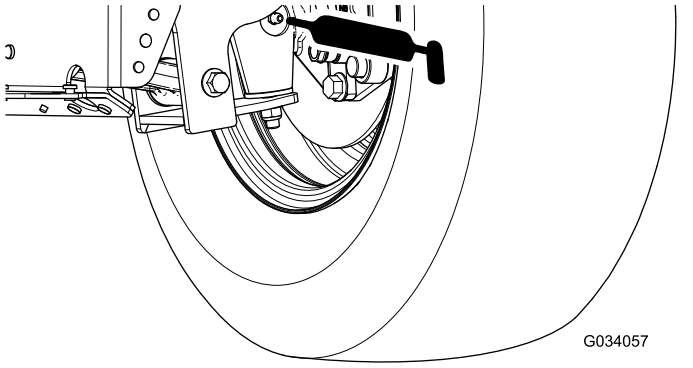

Rysunek 29

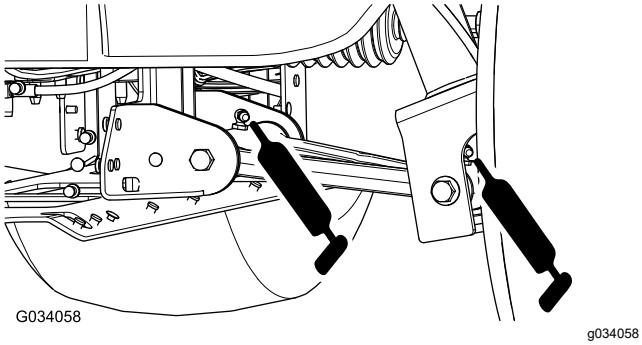

Rysunek 30

Smarowanie łożysk przednich kół

Okres pomiędzy przeglądami: Co 300 godzin

Rodzaj smaru: Smar Mobilgrease XHP™-222

Demontaż piasty koła oraz tarczy hamulcowej

1. Unieś maszynę i oprzyj ją na podporach.
2. Odkręć 4 nakrętki kół mocujących koło do piasty (Rysunek 31).

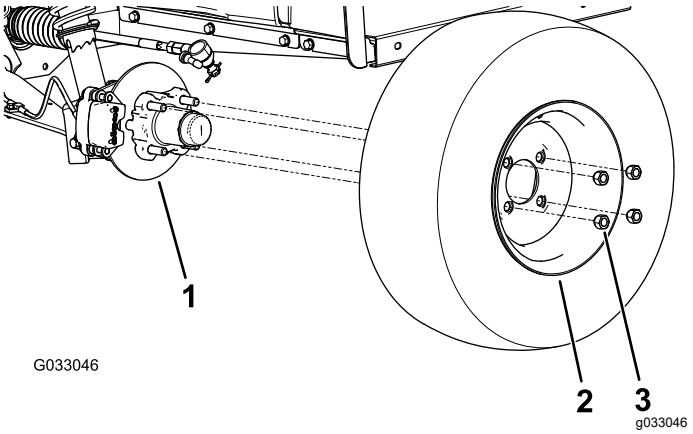

Rysunek 31

1. Piasta
2. Koło
3. Nakrętka mocująca

3. Odkręć śruby kołnierzowe (⅜ x ¾ cala) mocujące wspornik zespołu hamulca do osi, a następnie odłącz hamulec od osi (Rysunek 32).

   Informacja: Przed przejściem do następnego kroku umieść podparcie pod zespołem hamulca.

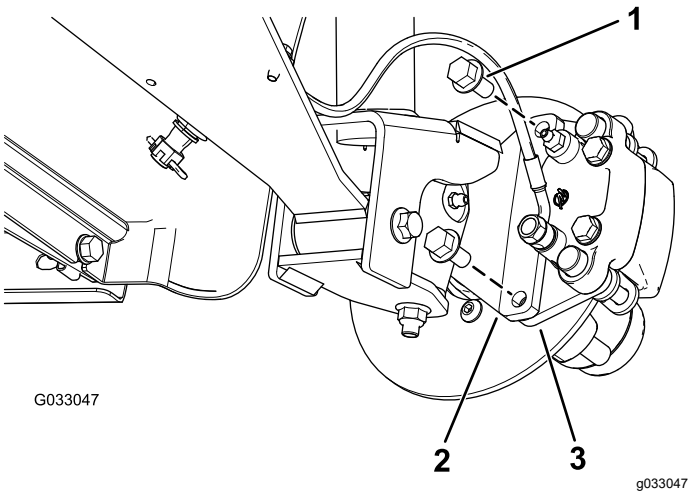

Rysunek 32

1. Śruby kołnierzowe (⅜ x ¾ cala)
2. Oś
3. Wspornik zacisku hamulcowego (zespołu hamulca)

4. Zdejmij pokrywkę przeciwpyłową z piasty koła (Rysunek 33).

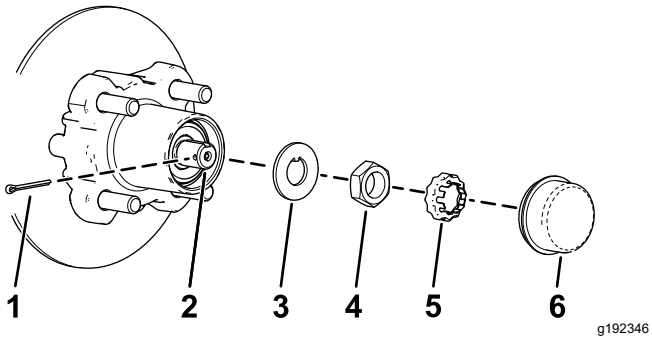

Rysunek 33

1. Zawleczka
2. Oś
3. Podkładka odginana
4. Nakrętka osi
5. Element ustalający nakrętki
6. Pokrywka przeciwpyłowa

5. Wyjmij zawleczkę i zdejmij element ustalający nakrętki z osi i nakrętki osi (Rysunek 33).
6. Odkręć nakrętkę osi z osi koła i zdejmij piastę wraz z tarczą hamulcową z osi (Rysunek 33 oraz Rysunek 34).

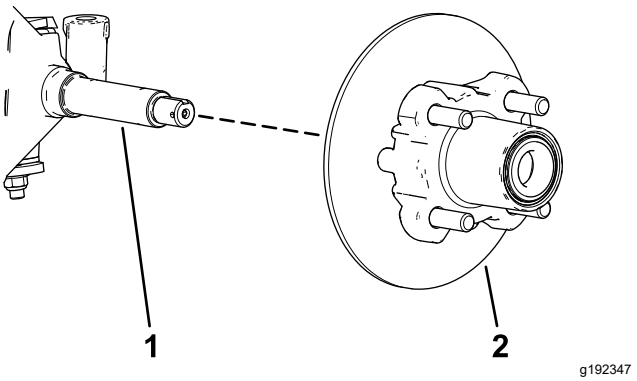

Rysunek 34

1. Oś
2. Piasta koła oraz tarcza hamulcowa

7. Wytrzyj oś do czysta za pomocą szmatki.
8. Powtórz czynności od 1 do 7 w odniesieniu do piasty i tarczy hamulcowej po przeciwnej stronie maszyny.

Smarowanie łożysk kół

1. Zdejmij z piasty zewnętrzne łożysko wraz z bieżnią łożyska (Rysunek 35).

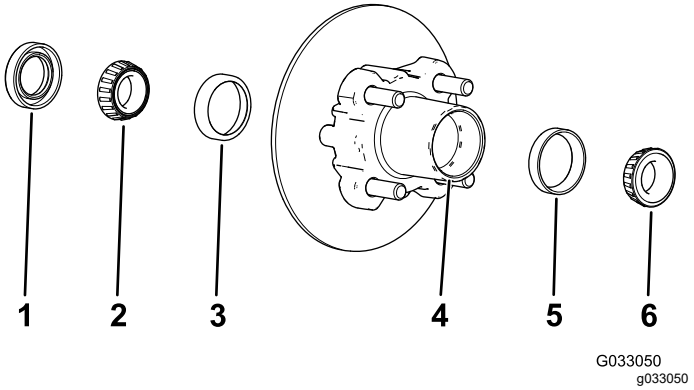

Rysunek 35

1. Uszczelnienie
2. Łożysko wewnętrzne
3. Bieżnia łożyska wewnętrznego
4. Gniazdo na łożysko (w piaście)
5. Bieżnia łożyska zewnętrznego
6. Łożysko zewnętrzne

2. Zdejmij z piasty uszczelnienie oraz łożysko wewnętrzne (Rysunek 35).
3. Wytrzyj szmatką do czysta i sprawdź pod kątem zużycia i uszkodzeń.

   Informacja: Do czyszczenia uszczelki nie stosuj rozpuszczalników czyszczących. Wymień uszczelkę jeśli jest zużyta lub uszkodzona.
4. Oczyść łożyska i bieżnie, a następnie sprawdź pod kątem zużycia i uszkodzeń.

Informacja: Wymień wszystkie zużyte lub uszkodzone części. Upewnij się, że łożyska i bieżnie są czyste i suche.

5. Oczyść wgłębienie w piaście ze smaru, ziemi i zanieczyszczeń (Rysunek 35).
6. Nasmaruj łożyska zalecanym smarem.
7. Napełnij wgłębienie zalecanym smarem w około 50 do 80% (Rysunek 35).
8. Zamontuj wewnętrzne łożysko w bieżni po wewnętrznej stronie piasty, a następnie zamontuj uszczelnienie (Rysunek 35).
9. Powtórz czynności od 1 do 8 w odniesieniu do łożysk drugiej piasty.

Montaż piasty i tarczy hamulcowej

1. Nałóż cienką warstwę zalecanego smaru na oś (Rysunek 36).

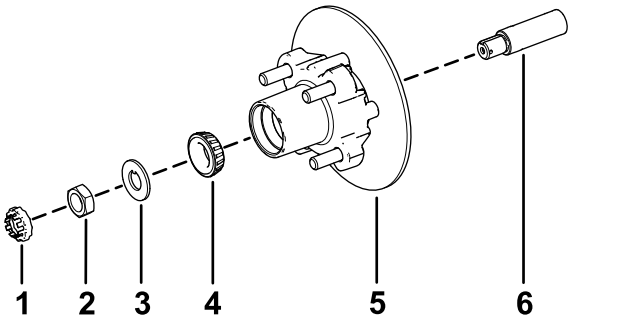

Rysunek 36

1. Element ustalający nakrętki
2. Nakrętka osi
3. Podkładka odginana
4. Łożysko zewnętrzne
5. Piasta, tarcza, łożysko wewnętrzne, bieżnia i uszczelnienie
6. Wrzeciono

2. Nałóż piastę z tarczą na oś z tarczą skierowaną do wewnątrz (Rysunek 36).
3. Załóż na oś łożysko zewnętrzne i osadź łożysko w zewnętrznej bieżni (Rysunek 36).
4. Załóż podkładkę odginaną na oś (Rysunek 36).
5. Nakręć nakrętkę osi na oś i dokręć nakrętkę z momentem 15 N·m, obracając piastą w celu osadzenia łożyska (Rysunek 36).
6. Poluzuj nakrętkę osi, aż piasta będzie się obracać swobodnie.
7. Dokręć nakrętkę osi z momentem od 1,7 do 2,25 N·m.
8. Załóż na nakrętkę element ustalający i ustaw wycięcie w elemencie ustalającym tak, aby wypadało równo z otworem w osi w celu włożenia zawleczki (Rysunek 37).

Informacja: Jeżeli wycięcie w elemencie ustalającym i otwór w osi nie pokrywają się, dokręć nakrętkę osi na tyle, aby zrównać wycięcie z otworem, używając momentu dokręcania nakrętki nieprzekraczającego 226 N·cm.

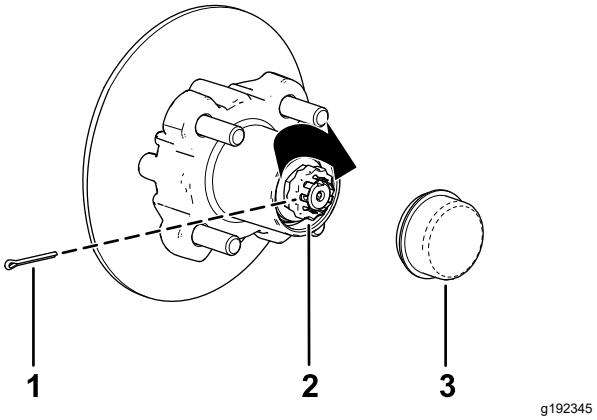

Rysunek 37

1. Zawleczka
2. Element ustalający nakrętki
3. Pokrywka przeciwpyłowa

9. Załóż zawleczkę i zagnij wypustki na elemencie ustalającym (Rysunek 37).
10. Załóż na piastę pokrywkę przeciwpyłową (Rysunek 37).
11. Powtórz czynności od 1 do 10 w odniesieniu do piasty i tarczy hamulcowej po przeciwnej stronie maszyny.

Montaż hamulców i kół

1. Oczyść 2 śruby kołnierzowe (⅜ x ¾ cala) i pokryj gwinty cienką warstwą środka do zabezpieczania gwintów o średniej sile działania.
2. Umieść okładziny hamulcowe po obu stronach tarczy hamulcowej (Rysunek 32) i ustaw otwory we wsporniku zacisku równo z otworami w mocowaniu hamulca na wsporniku osi (Rysunek 36).
3. Zamocuj wspornik zacisku do wspornika osi (Rysunek 32) za pomocą 2 śrub kołnierzowych (⅜ x ¾ cala).

   Dokręć 2 śruby kołnierzowe momentem od 47 do 54 N·m.
4. Ustaw otwory w kole równo z kołkami piasty i załóż koło na piastę z zaworem skierowanym do góry (Rysunek 31).

   Informacja: Upewnij się, że powierzchnia montażowa koła przylega do powierzchni piasty.
5. Zamocuj koło do piasty za pomocą nakrętek do kół (Rysunek 31).

Dokręć nakrętki śrub kół momentem od 108 do 122 N·m.

6. Powtórz czynności od 1 do 5 w odniesieniu do hamulca i koła po przeciwnej stronie maszyny.

Konserwacja silnika

Bezpieczeństwo obsługi silnika

- Przed sprawdzeniem poziomu lub dolaniem oleju do skrzyni korbowej wyłącz silnik, wyjmij kluczyk zapłonu i odczekaj, aż wszystkie części ruchome się zatrzymają.
- Trzymaj ręce, stopy, twarz, inne części ciała i odzież w bezpiecznej odległości od tłumika i innych gorących powierzchni.

Serwisowanie filtra powietrza

Okres pomiędzy przeglądami: Co 100 godzin Wymieniaj wkład filtra powietrza wcześniej, jeśli jest zanieczyszczony lub uszkodzony.

Informacja: Filtr powietrza serwisuj częściej (co kilka godzin), jeśli praca odbywa się w warunkach bardzo silnego zapylenia lub zapiaszczenia.

Serwisowanie pokrywy filtra powietrza

Okres pomiędzy przeglądami: Co 50 godzin—Zdejmij pokrywę filtra powietrza i usuń zanieczyszczenia. Nie demontować filtra.

Co 50 godzin

Sprawdź, czy korpus filtra powietrza nie jest uszkodzony, bo może to być przyczyną nieszczelności i uchodzenia powietrza. Wymień uszkodzony korpus filtra powietrza.

Wyczyść pokrywę filtra powietrza i usuń zabrudzenia z pokrywy przeciwpyłowej, jak pokazano na rysunku Rysunek 38.

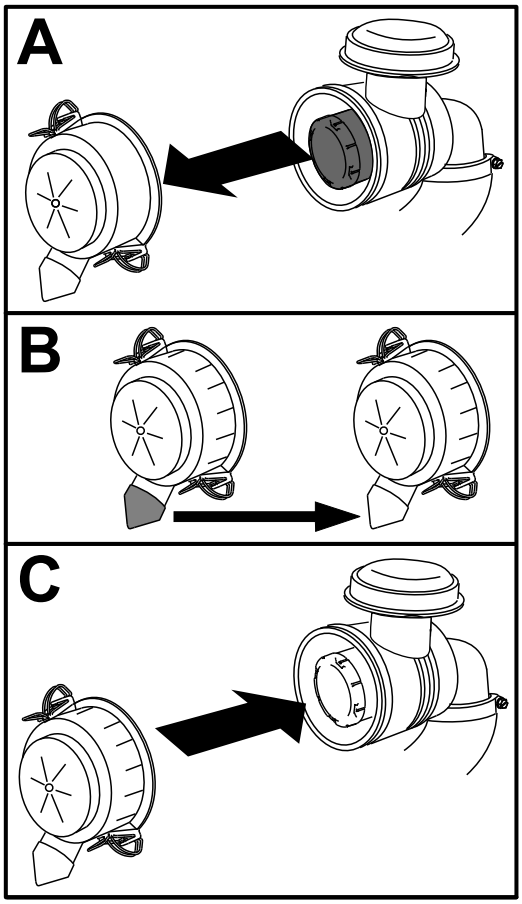

Rysunek 38

Konserwacja filtra powietrza

Okres pomiędzy przeglądami: Co 100 godzin (czynność tę wykonuj częściej, im większe jest zapylenie lub większe są zabrudzenia w pobliżu maszyny).

1. Delikatnie wysuń filtr powietrza z obudowy (Rysunek 39).

   Informacja: Nie wytrzepuj filtra powietrza o ścianki obudowy.

   Ważne: **Nie należy nigdy czyścić filtra powietrza.**

2. Sprawdź nowy filtr pod kątem uszkodzeń, zaglądając do jego wnętrza przy silnym oświetleniu z zewnątrz.

   Informacja: Dziury w filtrze wyglądają jak jasne plamki. Sprawdź wkład pod kątem rozdarć, warstwy oleju i uszkodzenia gumowej uszczelki. Jeśli filtr jest uszkodzony, nie używaj go.

3. Ostrożnie wsuń filtr powietrza do obudowy filtra powietrza.

   Ważne: **Nie naciskaj miękkiej, wewnętrznej powierzchni filtra.**

4. Załóż pokrywę filtra powietrza stroną oznaczoną jako UP do góry i zabezpiecz zatrzaskami (Rysunek 39).

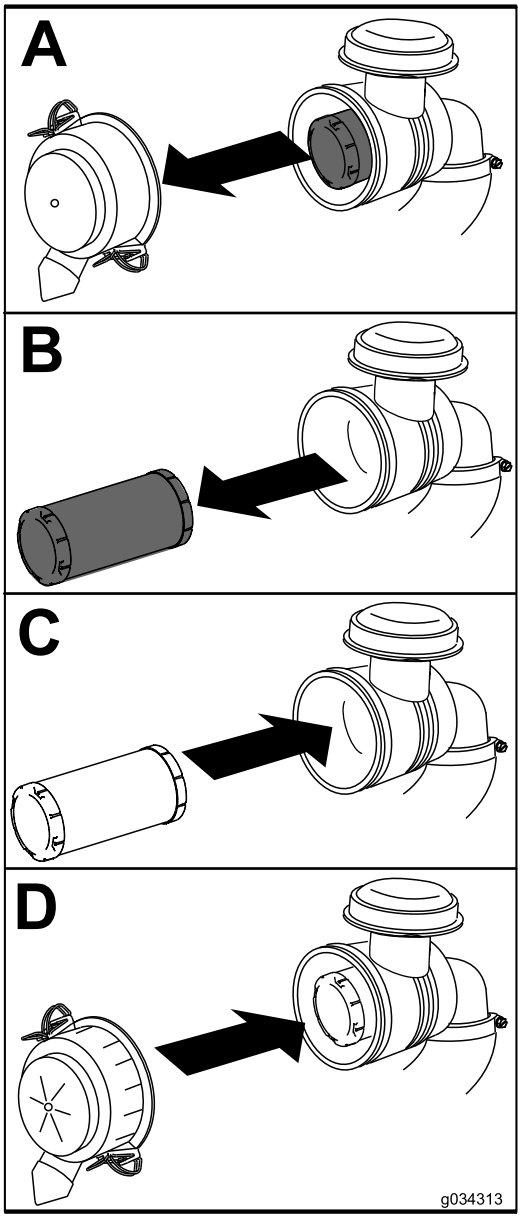

g034313

Rysunek 39

Wymiana oleju silnikowego

Okres pomiędzy przeglądami: Po pierwszych 5 godzinach

Co 100 godzin (Przy eksploatacji w specjalnych warunkach olej wymieniaj dwukrotnie częściej; patrz rozdział Konserwacja pojazdu użytkowanego w specjalnych warunkach (Strona 29)).

Informacja: Wymieniaj olej częściej, jeśli praca odbywa się w warunkach bardzo silnego zapylenia lub zapiaszczenia.

Informacja: Oddaj zużyty olej silnikowy i filtr oleju do odpowiedniego centrum recyklingu.

Specyfikacja oleju silnikowego

Pojemność skrzyni korbowej: 1,0 litr

Rodzaj oleju: olej zawierający detergenty (klasa serwisowa API SJ lub wyższa)

Lepkość: Patrz tabela poniżej.

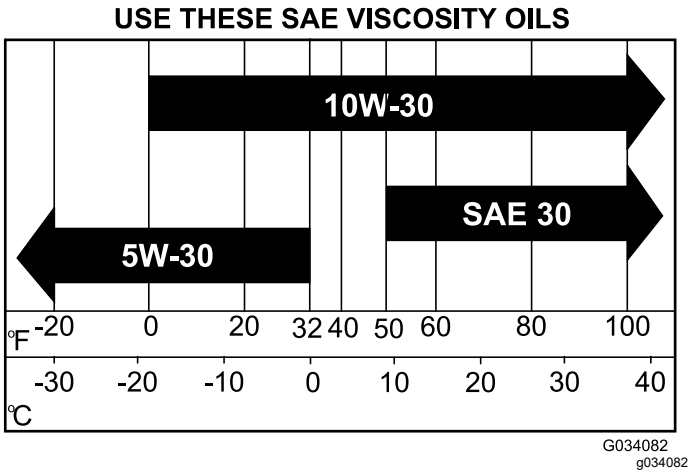

Rysunek 40

Sprawdzanie poziomu oleju w silniku

Okres pomiędzy przeglądami: Przed każdym użyciem lub codziennie

Informacja: Pojazd jest dostarczony ze skrzynią korbową zalaną olejem, mimo to przed i po uruchomieniu silnika należy sprawdzić poziom oleju.

Informacja: Olej najlepiej sprawdzać, gdy silnik jest zimny, przed uruchomieniem. Jeśli silnik już pracował, zanim rozpoczniesz sprawdzanie, odczekaj co najmniej 10 minut, aż olej ścieknie do miski olejowej. Jeśli poziom oleju jest niski, dolej go tyle, aby poziom sięgał oznaczenia Full (pełny). Nie przepełniaj zbiornika.

Sprawdź poziom oleju w silniku w sposób pokazany na Rysunek 41.

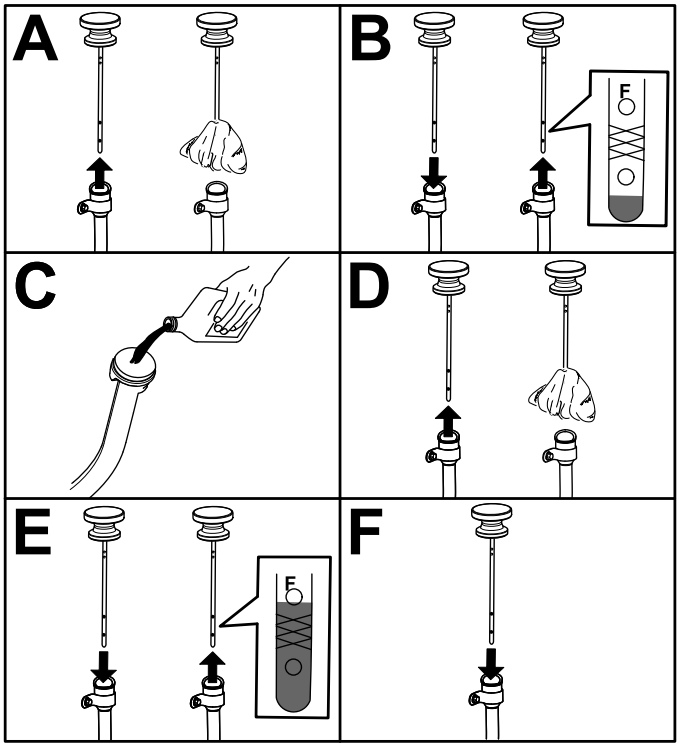

Rysunek 41

Wymiana oleju silnikowego

1. Uruchom maszynę i pozwól silnikowi pracować przez kilka minut.
2. Zaparkuj maszynę na równej powierzchni.
3. Zaciągnij hamulec postojowy.
4. Wyłącz silnik i wyjmij kluczyk ze stacyjki.
5. Unieś skrzynię ładunkową i podeprzyj ją podpórką; patrz rozdział Podnoszenie platformy ładunkowej do pozycji serwisowej (Strona 22).
6. Wymień olej silnikowy w sposób opisany w Rysunek 42.

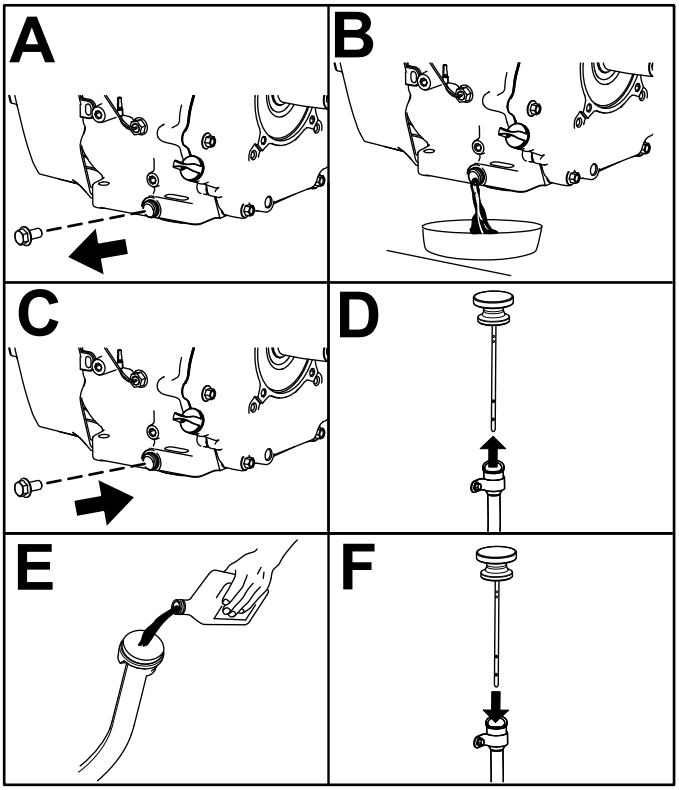

Rysunek 42

Konserwacja świecy zapłonowej

Sprawdzenie i wymiana świecy zapłonowej

Okres pomiędzy przeglądami: Co 100 godzin/Co rok (Zale¿nie od tego, co nast¹pi pierwsze) W razie potrzeby wymień świecę zapłonową.

Typ świecy zapłonowej do modelu z gaźnikiem: Champion XC12YC

Typ świecy zapłonowej do modelu z EFI: Champion RC12LC4

Szczelina powietrzna: 0,76 mm

Ważne: **Pękniętą, zabrudzoną lub wadliwą z innego powodu świecę zapłonową należy wymienić. Nie wolno piaskować, drapać ani czyścić elektrod szczotką drucianą, ponieważ powstałe odpryski mogą przedostać się do cylindra. Skutkuje to zazwyczaj uszkodzeniem silnika.**

Informacja: Świeca zapłonowa zazwyczaj pozostaje sprawna przez długi czas, należy ją jednak wyjmować i sprawdzać za każdym razem, gdy silnik pracuje nieprawidłowo.

1. Oczyść miejsce wokół świec zapłonowych, tak aby po wyjęciu świecy zapłonowej do cylindra nie dostały się ciała obce.
2. Odłącz przewód od świecy zapłonowej.
3. Wyjmij świecę zapłonową z głowicy cylindra.
4. Sprawdź stan elektrody bocznej, elektrody środkowej oraz izolatora elektrody środkowej pod kątem uszkodzeń (Rysunek 43).

   Informacja: Nie używaj uszkodzonej ani zużytej świecy zapłonowej. Wymień ją na nową świecę wskazanego typu.

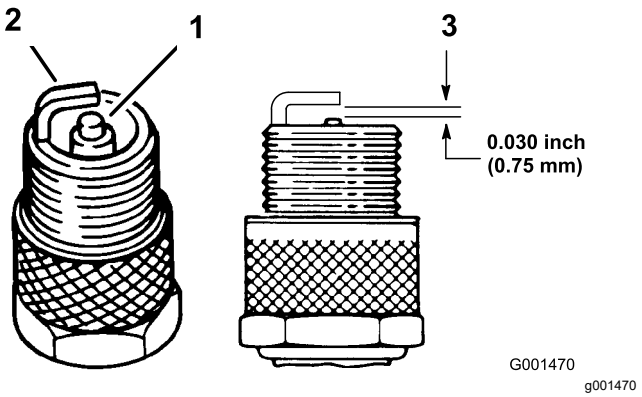

Rysunek 43

1. Izolator elektrody centralnej
2. Elektroda boczna
3. Odstęp (bez skalowania)

5. Szczelina powietrza pomiędzy elektrodą środkową i boczną powinna wynosić 0,76 mm, jak pokazano na rysunku Rysunek 43.
6. Wkręć świecę zapłonową do głowicy cylindra i dokręć ją z momentem 27 Nm.
7. Podłącz przewód świecy zapłonowej.
8. Powtórz czynności od 1 do 7 dla drugiej świecy zapłonowej.

Regulacja wysokich/niskich obrotów biegu jałowego

1. Unieś platformę ładunkową i podeprzyj ją podporką.
2. Przy osłonie linki przepustnicy poluzuj przednią nakrętkę zabezpieczającą i dokręć tylną nakrętkę zabezpieczającą, aby zwiększyć niskie obroty biegu jałowego (Rysunek 44).

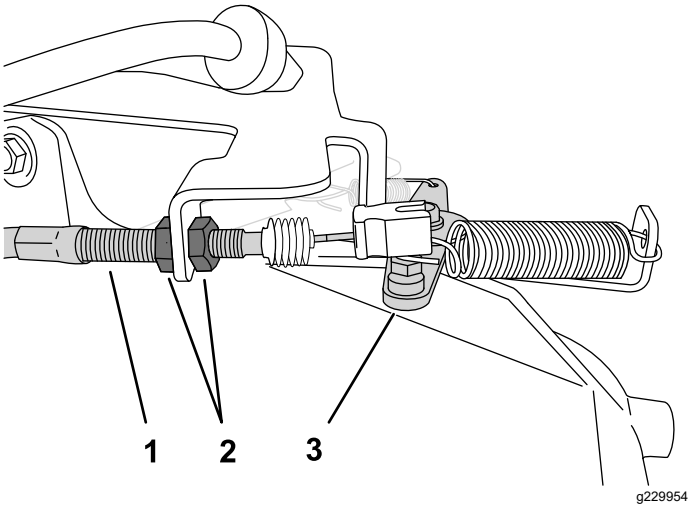

Rysunek 44

1. Osłona linki przepustnicy
2. Nakrętki zabezpieczające
3. Dźwignia przepustnicy

3. Zmierz wysokie obroty biegu jałowego za pomocą tachometru:
   A. Upewnij się, że dźwignia zmiany biegów znajduje się w położeniu NEUTRALNYM.
   B. Uruchom silnik.
   C. Całkowicie wciśnij pedał przyspieszania i zmierz prędkość silnika za pomocą tachometru; prędkość silnika powinna wynosić od 3650 do 3750 obr./min. W przeciwnym razie wyłącz silnik i wyreguluj nakrętki zabezpieczające linki.

   Ważne: **Nie zmniejszaj prędkości wysokich obrotów jałowych. Za pomocą tachometru sprawdź, czy wysokie obroty jałowe mieszczą się w przedziale od 3650 do 3750 obr./min.**
4. Opuść i zamocuj platformę ładunkową.

Konserwacja układu paliwowego

Kontrola przewodów paliwowych i ich połączeń

Okres pomiędzy przeglądami: Co 400 godzin/Co rok (Zale¿nie od tego, co nast¹pi pierwsze)

Sprawdź przewody paliwowe, złączki oraz obejmy pod kątem szczelności, zużycia, uszkodzeń lub obluzowanych połączeń.

Informacja: Przed użytkowaniem pojazdu napraw wszelkie uszkodzone lub nieszczelne elementy układu paliwowego.

Wymiana filtra paliwa

Okres pomiędzy przeglądami: Co 400 godzin/Co rok (Zale¿nie od tego, co nast¹pi pierwsze)

1. Zaparkuj maszynę na równej powierzchni.
2. Zaciągnij hamulec postojowy.
3. Wyłącz silnik i wyjmij kluczyk ze stacyjki.
4. Unieś platformę ładunkową i podeprzyj ją podporką.
5. Odłącz akumulator; patrz rozdział Odłączanie akumulatora (Strona 42).
6. Pod filtr paliwa podstaw czysty pojemnik i wymień filtr paliwa, jak pokazano to na rysunku Rysunek 45.

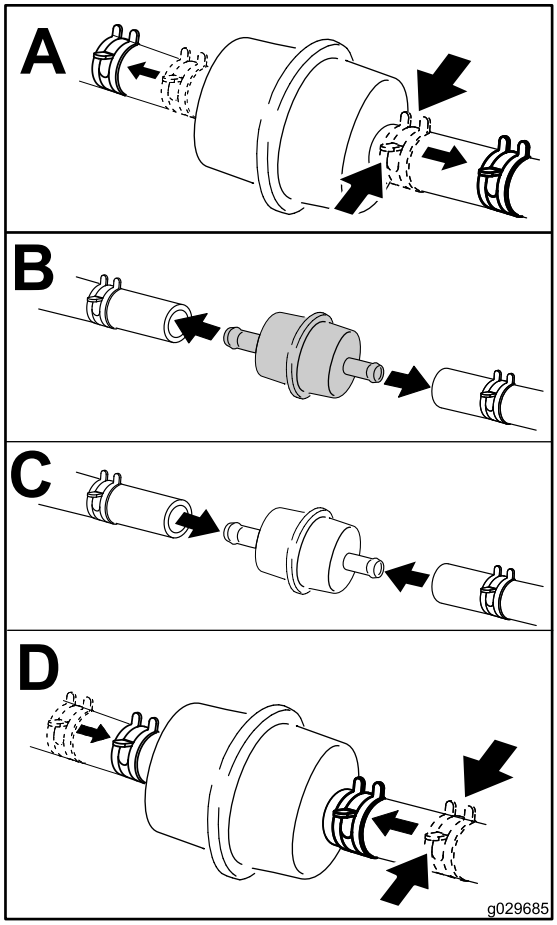

g029685

Rysunek 45

7. Podłącz akumulator i opuść platformę ładunkową; patrz Podłączanie akumulatora (Strona 44).

Serwisowanie węglowego pochłaniacza oparów

Sprawdzanie filtra powietrza w węglowym pochłaniaczu oparów

Okres pomiędzy przeglądami: Po pierwszych 50 godzinach

Co 200 godzin

Sprawdź otwór u dołu filtra powietrza węglowego pochłaniacza oparów i upewnij się, że jest czysty, drożny i wolny od zanieczyszczeń (Rysunek 46).

Oczyść filtr powietrza w węglowym pochłaniaczu oparów za pomocą czystego sprężonego powietrza.

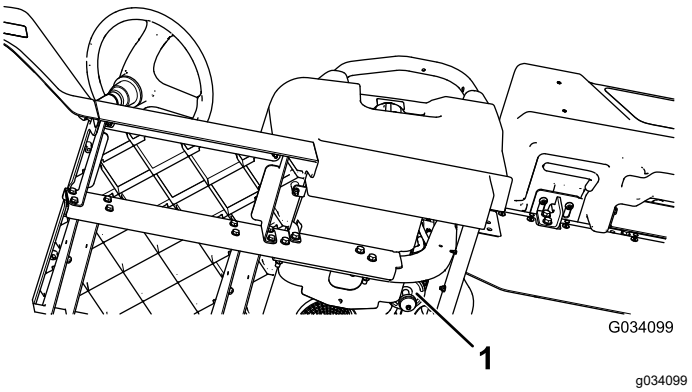

Rysunek 46

Znajduje się on pod fotelem kierowcy

1. Otwór filtra powietrza

Konserwacja instalacji elektrycznej

Bezpieczna praca przy instalacji elektrycznej

OSTRZEŻENIE

KALIFORNIA
Propozycja 65 ostrzeżenie

Trzpienie biegunowe, zaciski i powiązane akcesoria akumulatora zawierają ołów i związki ołowiu, substancje chemiczne, które w stanie Kalifornia są klasyfikowane jako substancje rakotwórcze i wpływające negatywnie na rozrodczość. Po naładowaniu lub naprawie akumulatora umyj ręce.

- Przed przystąpieniem do naprawiania maszyny odłącz akumulator. W pierwszej kolejności odłączyć zacisk ujemny, a następnie dodatni. W pierwszej kolejności podłącz zacisk dodatni, a następnie ujemny.
- Ładuj akumulator na otwartym, dobrze wentylowanym obszarze, z dala od źródeł iskier i ognia. Należy odłączać ładowarkę od zasilania przed podłączeniem lub odłączeniem od akumulatora. Należy nosić odzież ochronną i używaj narzędzi izolowanych.

Serwisowanie akumulatora

Napięcie akumulatora: 12 V przy 300 amperach (zimny rozruch) w temp. -18 °C.

- Zawsze utrzymuj akumulator w czystości i całkowicie napełniony.
- Jeżeli zaciski akumulatora są zardzewiałe, oczyść je roztworem składającym się z 4 części wody i 1 części sody oczyszczonej.
- Aby zmniejszyć korozję, nanieś cienką warstwę smaru na zaciski akumulatora.

Odłączanie akumulatora

⚠ OSTRZEŻENIE

Nieprawidłowe poprowadzenie przewodów akumulatora może spowodować uszkodzenie maszyny i przewodów z powodu iskrzenia. Iskrzenie może spowodować wybuch gazów akumulatora, co będzie skutkowało obrażeniami ciała.

- **Zawsze odłączaj najpierw ujemny przewód akumulatora (czarny), a następnie przewód dodatni (czerwony).**
- **Przed podłączeniem ujemnego (czarnego) przewodu należy podłączyć dodatni (czerwony) przewód akumulatora.**
- **Pasek mocujący akumulator musi być zawsze założony, gdyż chroni on i mocuje akumulator.**

⚠ OSTRZEŻENIE

Zaciski akumulatora lub metalowe narzędzia mogą powodować zwarcia z metalowymi podzespołami maszyny, wywołując iskrzenie. Iskrzenie może spowodować wybuch gazów akumulatora, co grozi obrażeniami ciała.

- **Podczas demontażu lub montażu akumulatora nie należy dopuszczać do zetknięcia się zacisków akumulatora z jakimikolwiek metalowymi częściami maszyny.**
- **Nie dopuścić do zwarcia pomiędzy zaciskami akumulatora a metalowymi częściami maszyny, wywołanego przez metalowe narzędzia.**

Odłącz akumulator zgodnie z Rysunek 47.

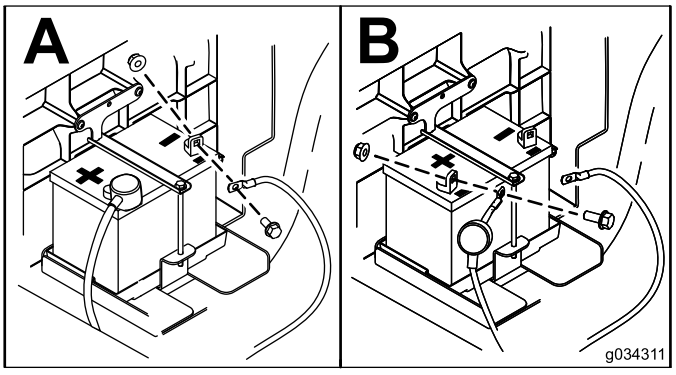

g034311

Rysunek 47

Demontaż akumulatora

1. Odłącz przewody akumulatora; patrz rozdział Odłączanie akumulatora (Strona 42).
2. Wymontuj akumulator zgodnie z Rysunek 48.

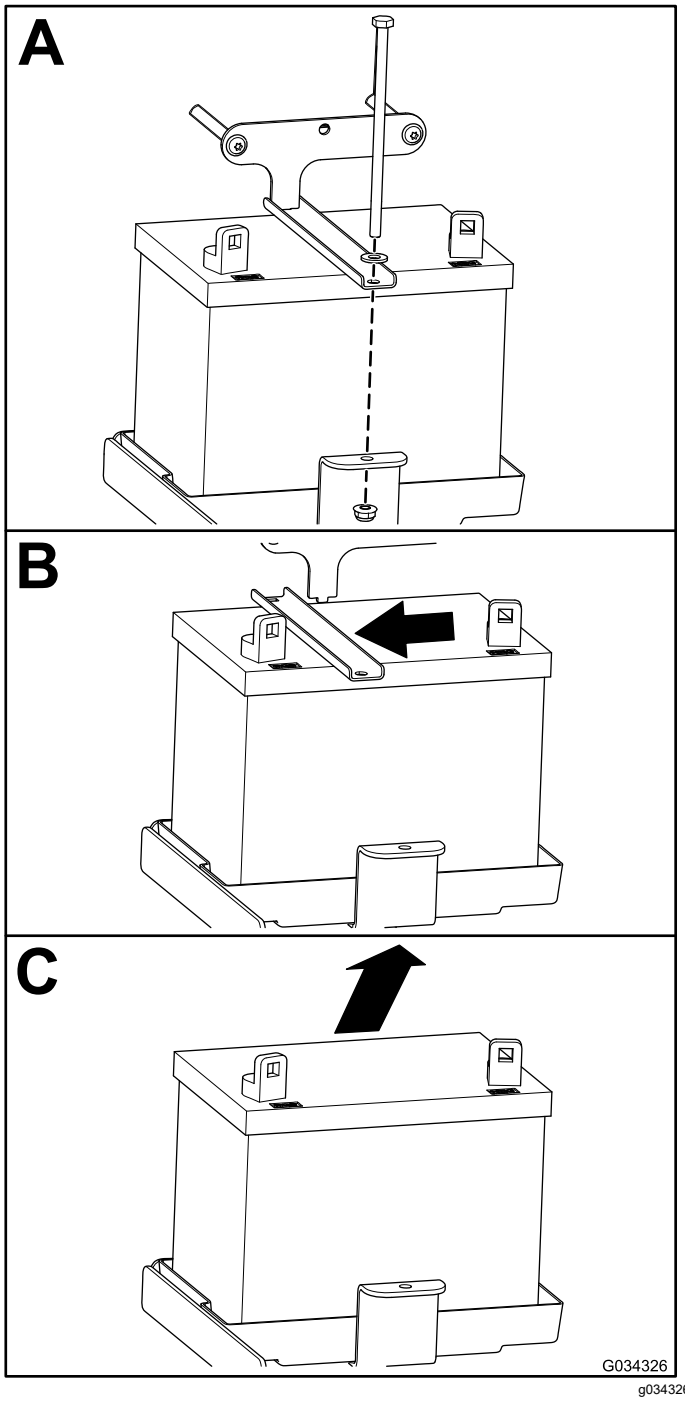

Rysunek 48

Instalacja akumulatora

1. Zamontuj akumulator zgodnie z Rysunek 49.

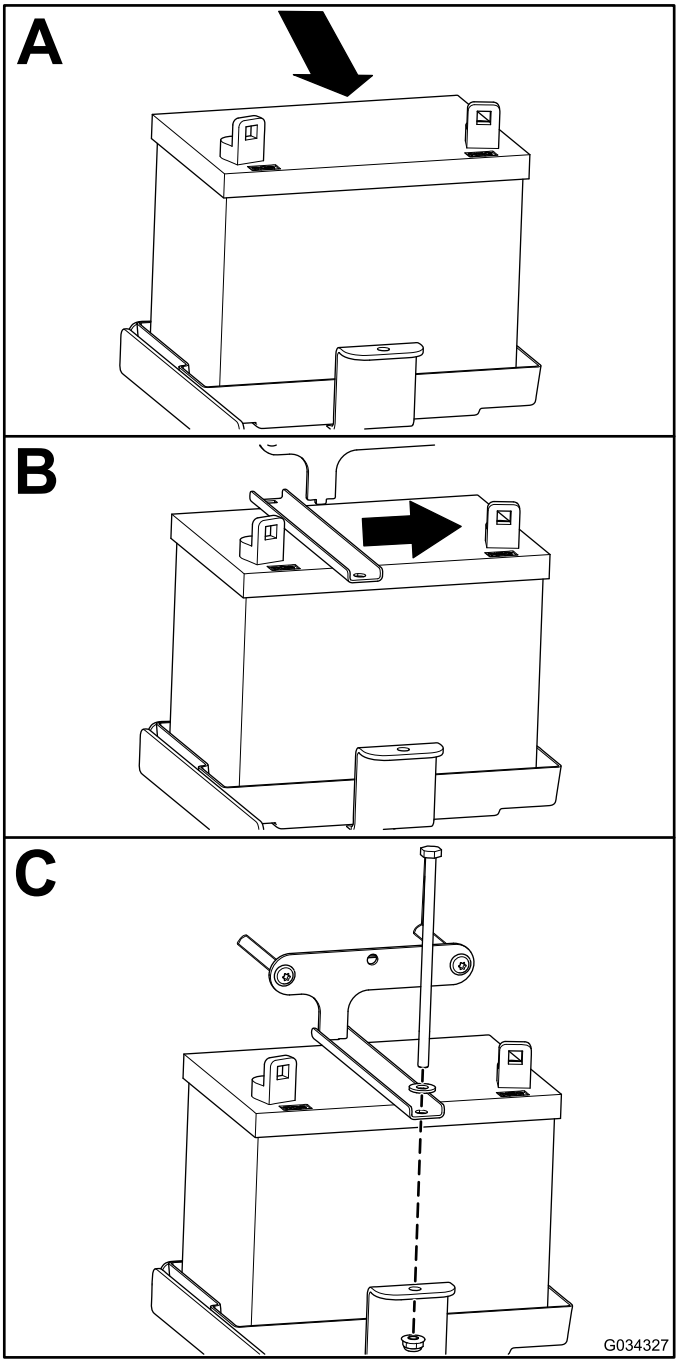

Rysunek 49

2. Podłącz przewody akumulatora; patrz rozdział Podłączanie akumulatora (Strona 44).

Podłączanie akumulatora

Podłącz akumulator zgodnie z Rysunek 50.

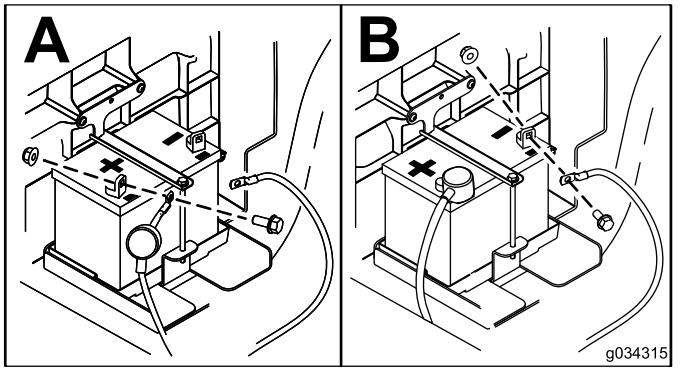

g034315

Rysunek 50

Ładowanie akumulatora

⚠ OSTRZEŻENIE

W czasie ładowania akumulator wytwarza gazy, które mogą wybuchnąć.

Nigdy nie pal tytoniu w pobliżu akumulatora; utrzymuj akumulator z dala od źródeł iskier i płomieni.

***Ważne:* Zawsze dbaj o to, aby akumulator był w pełni naładowany (ciężar właściwy powinien wynosić 1,260). Jest to szczególnie ważne, aby zapobiec uszkodzeniu akumulatora, gdy temperatura spadnie poniżej 0 °C.**

1. Zdemontuj akumulator z maszyny; patrz Demontaż akumulatora (Strona 43).
2. Podłącz do biegunów akumulatora prostownik o prądzie ładowania od 3 do 4 A. Ładuj akumulator przez 4 do 8 godzin prądem od 3 do 4 A (12 V).

   Informacja: Nie należy dopuszczać do przeładowania akumulatora.
3. Zamontuj akumulator w podwoziu; patrz rozdział Instalacja akumulatora (Strona 43).

Przechowywanie akumulatora

Jeśli maszyna ma być przechowywana przez ponad 30 dni, wyjmij akumulator i całkowicie go naładuj. Naładowany akumulator można przechowywać na półce lub w maszynie. Jeśli jest on przechowywany w urządzeniu, należy odłączyć przewody. Akumulator należy przechowywać w chłodnym miejscu, aby zapobiec jego szybkiemu rozładowywaniu. Aby uniknąć zamarznięcia akumulatora, upewnij się, że jest całkowicie naładowany.

Wymiana bezpieczników

W układzie elektrycznym występują 4 bezpieczniki. Znajdują się one pod zespołem foteli (Rysunek 51).

Informacja: Jeżeli zainstalujesz opcjonalny zestaw podnośnika, otrzymasz kolejny blok bezpieczników do zamontowania obok dotychczas istniejącego bloku bezpieczników.

Klakson	30A
Zasilanie główne	15 A
Reflektory	10 A
Punkt zasilania USB/opcje	10 A
Opcjonalny zestaw podnośnika (otwarty – w zestawie znajduje się dodatkowy blok bezpieczników)	15 A

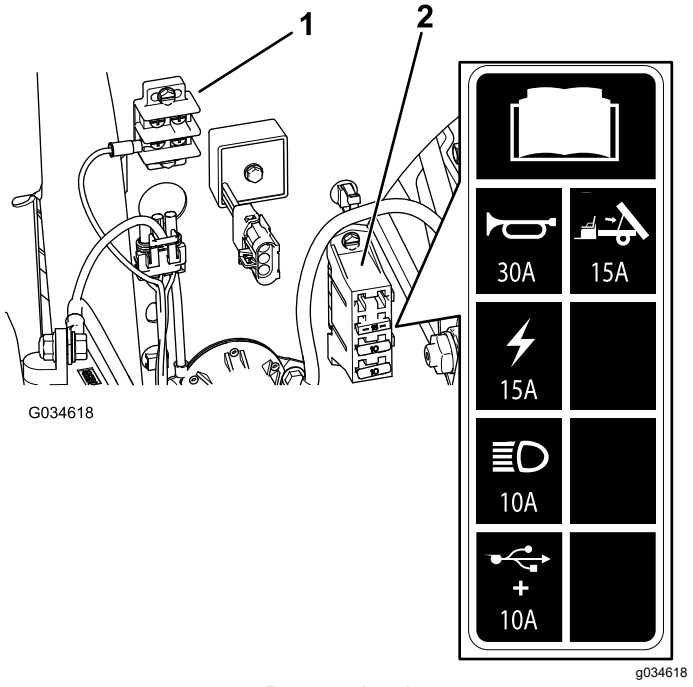

Rysunek 51

1. Blok uziemiający
2. Blok bezpieczników

Serwisowanie reflektorów przednich

Wymiana żarówek

⚠ OSTROŻNIE

Jeżeli zainstalujesz żarówkę o mocy większej niż wymagana dla układu, możesz uszkodzić zasilanie 12 V lub co najmniej przepalić bezpiecznik.

Aby temu zapobiec, zawsze stosuj żarówki LED Toro wskazane w specyfikacji.

⚠ OSTROŻNIE

Żarówki podczas pracy rozgrzewają się do bardzo wysokiej temperatury. Dotknięcie gorącej żarówki może spowodować poważne poparzenia i obrażenia ciała.

Przed wymianą żarówek odczekaj, aż ostygną. Podczas dotykania żarówek zachowaj ostrożność.

Specyfikacja: Patrz *Katalog części*.

1. Odłącz akumulatory; patrz rozdział Odłączanie akumulatora (Strona 42).
2. Otwórz maskę, patrz rozdział Podnoszenie maski (Strona 31).
3. Odłącz złącze elektryczne wiązki przewodów od złącza żarówki z tyłu obudowy reflektora (Rysunek 52).

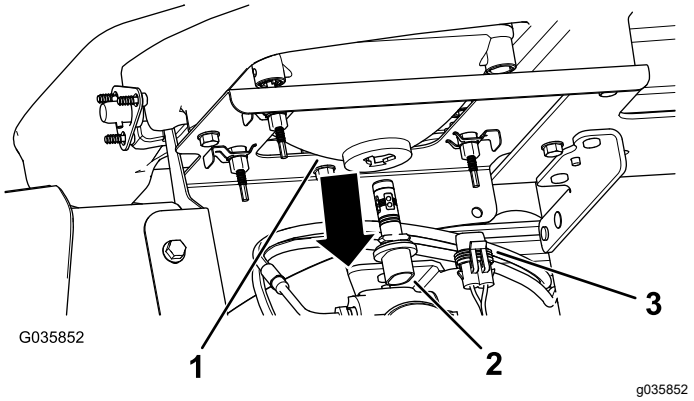

Rysunek 52

1. Obudowa reflektora
2. Zespół żarówki
3. Złącze wiązki przewodów

4. Przekręć zespół żarówki o ¼ obrotu w lewo i wysuń do tyłu z obudowy reflektora (Rysunek 52).
5. Włóż nowy zespół żarówki w obudowę reflektora i ustaw wypustki żarówki równo z wycięciami w obudowie reflektora (Rysunek 52).
6. Zamocuj zespół żarówki, przekręcając go o ¼ obrotu w prawo (Rysunek 52).
7. Podłącz złącze elektryczne wiązki przewodów do złącza nowego zespołu żarówki (Rysunek 52).
8. Podłącz akumulatory i zamknij maskę; patrz rozdział Podłączanie akumulatora (Strona 44).

Wymiana reflektora przedniego

1. Odłącz akumulatory; patrz rozdział Odłączanie akumulatora (Strona 42).
2. Otwórz maskę; patrz rozdział Podnoszenie maski (Strona 31).
3. Odłącz złącze elektryczne wiązki przewodów od złącza zespołu żarówki (Rysunek 53).

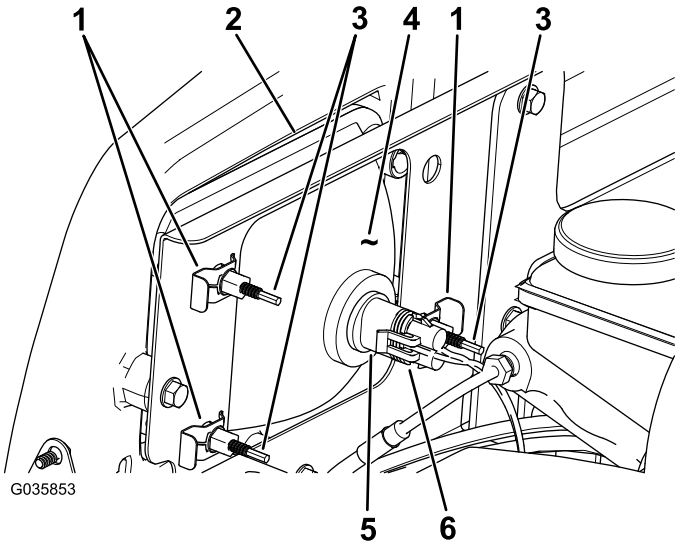

Rysunek 53

1. Szybkozapinacz
2. Otwór w zderzaku
3. Śruba regulacyjna
4. Reflektor przedni
5. Zespół żarówki
6. Złącze wiązki przewodów

4. Zdejmij szybkozapinacze mocujące reflektor przedni do wspornika reflektora (Rysunek 53).

   Informacja: Zachowaj wszystkie części do montażu nowego reflektora.
5. Wyjmij zespół reflektora przesuwając go do przodu przez otwór w przednim zderzaku (Rysunek 53).
6. Włóż nowy reflektor przez otwór w zderzaku (Rysunek 53).

   Informacja: Upewnij się, że kołki regulacyjne wchodzą w otwory we wsporniku montażowym za zderzakiem.

7. Zamocuj zespół reflektora za pomocą szybkozapinaczy usuniętych zgodnie z punktem 4.
8. Podłącz złącze elektryczne wiązki przewodów do złącza zespołu żarówki (Rysunek 53).
9. Wyreguluj reflektory, aby wiązka światła padała w określonym kierunku, patrz rozdział Regulacja reflektorów przednich (Strona 46).

Regulacja reflektorów przednich

Wyreguluj ustawienie wiązki światła przednich reflektorów według poniższej procedury za każdym razem po wymianie lub demontażu reflektora.

1. Przekręć kluczyk do położenia WŁĄCZENIA i włącz światła przednie.
2. Przekręcaj śruby regulacyjne (Rysunek 53) z tyłu zespołu reflektora, aby odchylić zespół reflektora i ustawić właściwą pozycję rzucanej wiązki światła.
3. Podłącz akumulator i zamknij maskę; patrz rozdział Podłączanie akumulatora (Strona 44).

Konserwacja układu napędowego

Konserwacja opon

Okres pomiędzy przeglądami: Co 100 godzin—Sprawdź stan opon i obręczy.

Co 100 godzin—Dokręć nakrętki kół z właściwym momentem.

1. Sprawdź opony i obręcze pod kątem zużycia i uszkodzeń.

   Informacja: Wypadki podczas pracy, takie jak uderzenia w krawężnik, mogą uszkodzić oponę lub obręcz oraz rozregulować zbieżność kół, należy więc sprawdzać stan opon po wypadku.
2. Dokręć nakrętki kół z momentem od 108 do 122 N·m.

Kontrola elementów układu kierowniczego i zawieszenia

Okres pomiędzy przeglądami: Co 100 godzin—Sprawdź elementy układu kierowniczego i zawieszenia pod kątem poluzowania lub uszkodzenia.

Gdy kierownica ustawiona jest w środkowym położeniu (Rysunek 54), obracają nią w lewo lub w prawo. Jeżeli obrócisz kierownicę w lewo lub w prawo o więcej niż 13 mm, a koła się nie obrócą, sprawdź poniższe elementy układu kierowniczego i zawieszenia, aby upewnić się, że nie są poluzowane ani uszkodzone:

- Połączenie wału kierownicy z zębatką kierowniczą

  Ważne: **Sprawdź stan i zabezpieczenie uszczelnienia wału i zębatki (Rysunek 55).**
- Drążki kierownicze zespołu zębatki kierowniczej

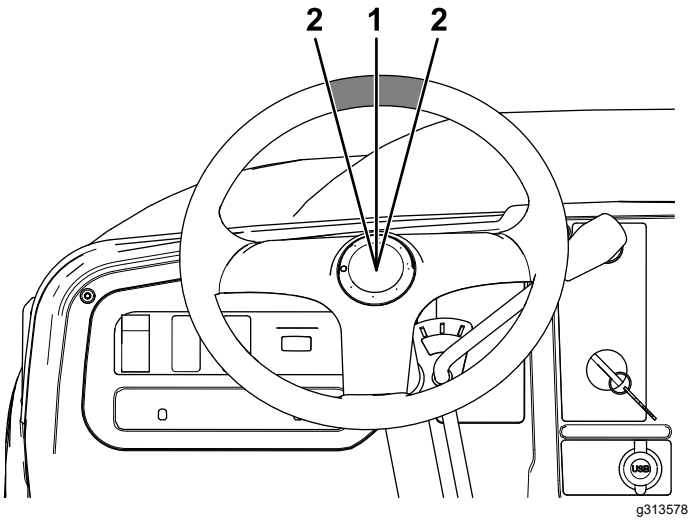

Rysunek 54

1. Kierownica w środkowym położeniu
2. 13 mm od środka kierownicy

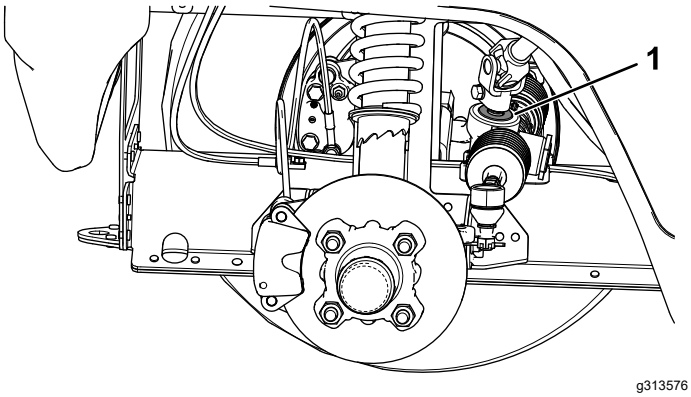

Rysunek 55

1. Uszczelnienie wału i zębatki

Ustawianie zbieżności kół przednich

Okres pomiędzy przeglądami: Co 100 godzin/Co rok (Zale¿nie od tego, co nast¹pi pierwsze)—Sprawdź pochylenie i zbieżność kół przednich do wewnątrz.

Przygotowanie do ustawienia pochylenia lub zbieżności kół do wewnątrz

1. Sprawdź i upewnij się, że ciśnienie w oponach kół przednich wynosi 0,82 bar.
2. Umieść na fotelu operatora ciężar o masie równej masie ciała operatora korzystającego z tego pojazdu lub każ operatorowi usiąść na fotelu. Ciężar lub operator muszą pozostać w fotelu przez cały czas trwania procedury ustawiania.
3. Na poziomej nawierzchni przetocz maszynę 2 do 3 m do tyłu po linii prostej, a następnie do przodu po linii prostej w początkowe miejsce. Pozwala to na ułożenie się zawieszenia w pozycji roboczej.

Regulacja kąta pochylenia kół

Narzędzia właściciela: klucz oczkowy, część Toro nr 132-5069; skontaktuj się z autoryzowanym dystrybutorem Toro.

***Ważne:* Wyreguluj pochylenie kół jedynie wtedy, gdy korzystasz z przystawki z przodu lub jeżeli opony zużywają się nierównomiernie.**

1. Sprawdź pochylenie każdego koła; ustawienie pochylenia powinno być możliwie jak najbardziej zbliżone do neutralnego (zerowego).

   Informacja: Bieżniki opon powinny być ustawione równo na podłożu, aby ograniczyć nierównomierne ich zużycie.
2. Jeżeli pochylenie kół wymaga regulacji, za pomocą klucza oczkowego przekręć pierścień na amortyzatorze, aby ustawić koło (Rysunek 56).

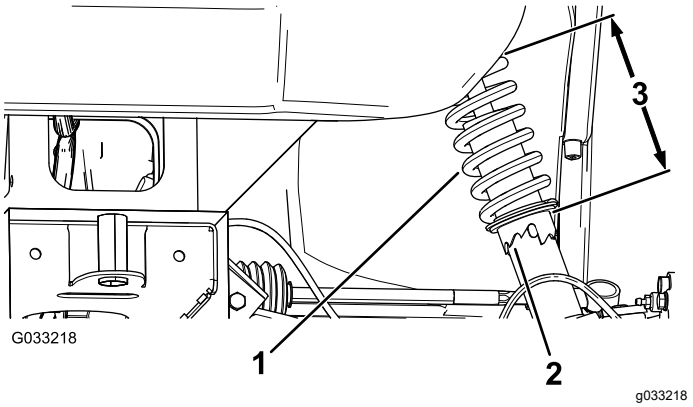

Rysunek 56

1. Sprężyna amortyzatora
2. Pierścień
3. Długość sprężyny

Regulacja zbieżności kół przednich

***Ważne:* Przed dokonaniem regulacji zbieżności upewnij się, że pochylenie kół jest możliwie jak najbardziej zbliżone do zera; patrz rozdział Regulacja kąta pochylenia kół (Strona 47).**

1. Zmierz odległość między obydwoma oponami kół przednich na wysokości osi z przedniej oraz tylnej strony kół przednich (Rysunek 57).

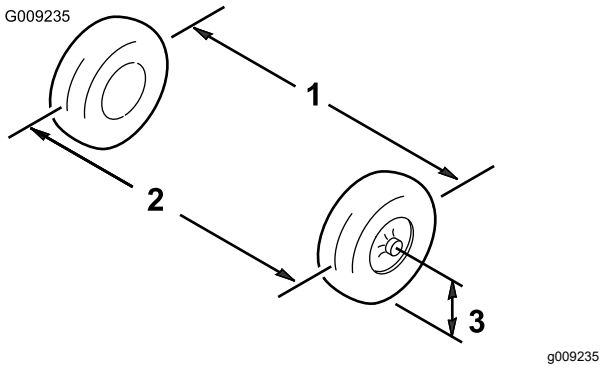

Rysunek 57

1. Oś środkowa opony – tył
2. Oś środkowa opony – przód
3. Oś środkowa osi kół

2. Jeżeli wynik pomiaru nie mieści się w zakresie od 0 do 6 mm, poluzuj nakrętki zabezpieczające na zewnętrznym końcu drążków kierowniczych (Rysunek 58).

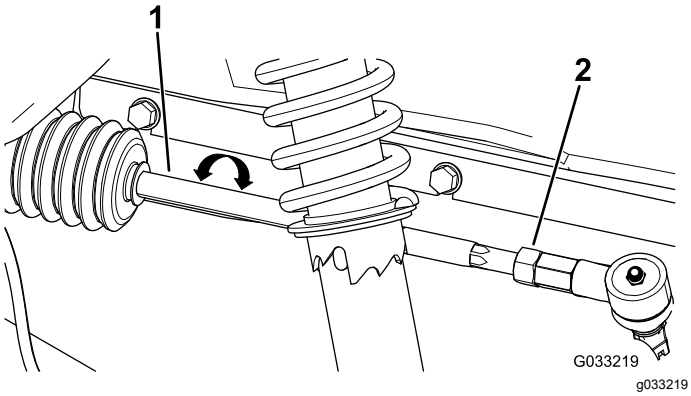

Rysunek 58

1. Drążek kierowniczy
2. Nakrętka zabezpieczająca

3. Obracaj obie końcówki drążka, aby przesunąć przód opony do wewnątrz lub na zewnątrz.
4. Po zakończeniu regulacji dokręć nakrętki zabezpieczające drążków kierowniczych.
5. Upewnij się, że zapewniony jest pełen ruch skręcający kół w obu kierunkach.

Sprawdzanie poziomu oleju w skrzyni biegów.

Okres pomiędzy przeglądami: Co 100 godzin

Typ oleju: SAE 80W-90 (API MT-1) lub SAE 80W-90 (API GL-5)

1. Zaparkuj maszynę na równej powierzchni.
2. Zaciągnij hamulec postojowy.
3. Wyłącz silnik i wyjmij kluczyk ze stacyjki.
4. Wykręć korek wlewu oleju ze skrzyni biegów (Rysunek 59).

   Informacja: Poziom oleju w skrzyni biegów powinien sięgać dolnej krawędzi korka wlewu.

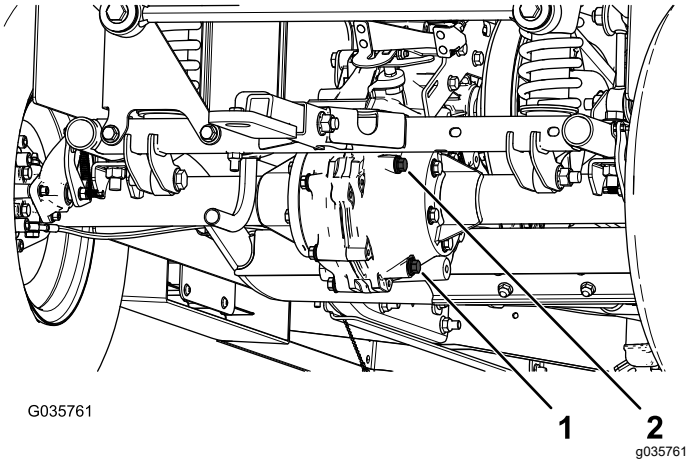

Rysunek 59

1. Korek spustowy
2. Korek do napełniania

5. Jeżeli poziom oleju jest niski, zdejmij korek i dolej zalecanego oleju, dopóki nie wypłynie on przez otwór (Rysunek 59).
6. Włóż korek wlewu i dokręć go momentem 20–27 Nm.

Wymiana oleju w skrzyni biegów

Okres pomiędzy przeglądami: Co 800 godzin/Co rok (Zale¿nie od tego, co nast¹pi pierwsze)

Typ oleju: SAE 80W-90 (API MT-1) lub SAE 80W-90 (API GL-5)

Pojemność skrzyni biegów: 1,6 litra

1. Umieść miskę drenażową pod korkiem spustowym (Rysunek 59).
2. Wyjmij korek wlewu i uszczelkę (Rysunek 59).

   Informacja: Zachowaj korek wlewu wraz z uszczelką do wkręcenia w kroku 6.
3. Wykręć korek spustowy i poczekaj, aż spłynie cały olej (Rysunek 59).

   Informacja: Zachowaj korek spustowy wraz z uszczelką do wkręcenia w kroku 4.
4. Wkręć korek spustowy wraz z uszczelką i dokręć go momentem 20–27 Nm.
5. Wlej do skrzyni biegów olej wskazany w specyfikacji, dopóki nie wypłynie on przez otwór wlewu.

6. Wkręć korek wlewu wraz z uszczelką i dokręć go momentem 20–27 Nm.

Sprawdzanie ustawienia neutralnej pozycji wybieraka zmiany biegów

Okres pomiędzy przeglądami: Co 100 godzin

Podczas wykonywania rutynowych prac konserwacyjnych i/lub diagnostyki silnika skrzynia biegów musi być na biegu NEUTRALNYM. NEUTRALNA pozycja wybieraka zmiany biegów pojazdu odpowiada neutralnemu przełożeniu skrzyni biegów. Poniższe kroki pozwalają upewnić się, że ustawienie wybieraka w położeniu neutralnym załącza bieg neutralny skrzyni biegów:

1. Ustaw wybierak zmiany biegów w położeniu NEUTRALNYM.
2. Obróć sprzęgło wtórne (Rysunek 66), aby sprawdzić, czy kręci się swobodnie na biegu NEUTRALNYM.
3. Ustaw wybierak zmiany biegów w położeniu JAZDY DO PRZODU.
4. Obróć sprzęgło wtórne (Rysunek 66), aby sprawdzić, czy obraca ono tylnymi kołami.
5. Ustaw wybierak zmiany biegów w położeniu JAZDY DO TYŁU.
6. Obróć sprzęgło wtórne (Rysunek 66), aby sprawdzić, czy obraca ono tylnymi kołami.
7. Jeżeli którykolwiek z testów nie powiedzie się, przejdź do rozdziału Regulacja neutralnej pozycji wybieraka zmiany biegów (Strona 49).

Regulacja neutralnej pozycji wybieraka zmiany biegów

1. Poluzuj nakrętki zabezpieczające na lince zmiany biegów i wyreguluj zależnie od potrzeb (Rysunek 60).

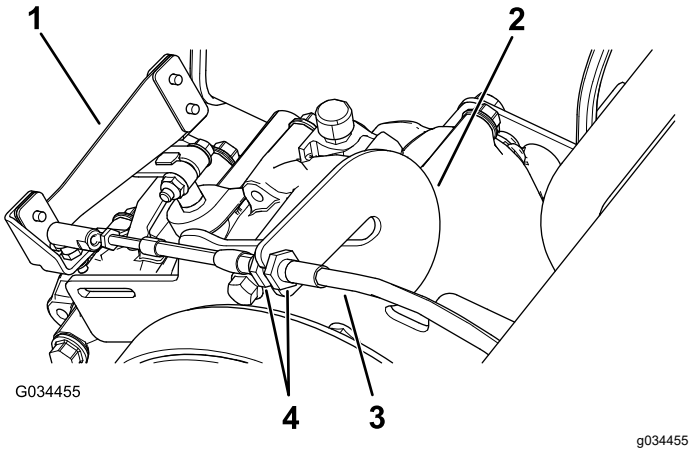

Rysunek 60

1. Dźwignia zmiany biegów
2. Klucz
3. Linka zmiany biegów
4. Nakrętki zabezpieczające

2. Sprawdź ustawienie biegów poprzez przesunięcie wybieraka zmiany biegów w 3 różne pozycje i sprawdź, czy dźwignia zmiany biegów (Rysunek 60) poprawnie zmienia biegi; patrz rozdział Dźwignia zmiany biegów i wskaźnik zmiany biegów (Strona 13).
3. Sprawdź, czy zmiana biegów działa we wszystkich ustawieniach poprzez powtórzenie kroków z rozdziału Sprawdzanie ustawienia neutralnej pozycji wybieraka zmiany biegów (Strona 49).

Serwisowanie pierwotnego sprzęgła napędowego

Okres pomiędzy przeglądami: Co 400 godzin/Co rok (Zale¿nie od tego, co nast¹pi pierwsze)

⚠ OSTROŻNIE

Kurz na sprzęgle uniesie się w powietrze i może spowodować obrażenia oczu lub dostać się do dróg oddechowych, powodując trudności w oddychaniu.

Przy wykonywaniu tej czynności stosuj gogle ochronne i maskę przeciwpyłową lub inne ochronniki oczu i dróg oddechowych.

1. Unieś i zabezpiecz platformę ładunkową.
2. Odkręć 3 śruby mocujące pokrywę do sprzęgła, a następnie zdejmij pokrywę (Rysunek 61).

   Informacja: Zachowaj pokrywę i śruby do późniejszego zamocowania.

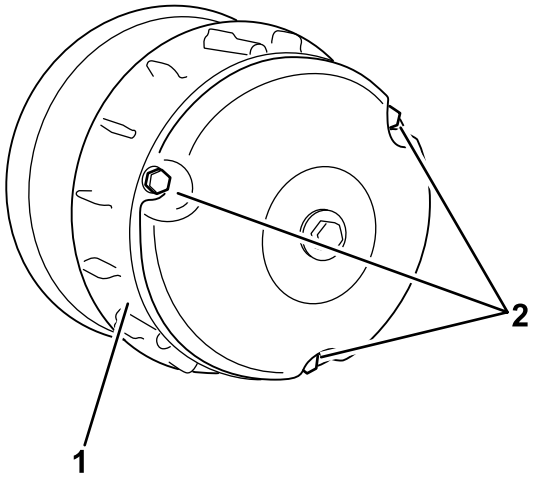

Rysunek 61

1. Pokrywa
2. Śruby

3. Dokładnie oczyść wnętrze pokrywy i wewnętrzne elementy sprzęgła za pomocą sprężonego powietrza.
4. Zamontuj pokrywę sprzęgła i przykręć ją za pomocą 3 śrub (Rysunek 61) uprzednio wykręconych w kroku 2.
5. Opuść platformę ładunkową.

Zmniejszanie prędkości maksymalnej

⚠ OSTROŻNIE

Kurz na sprzęgle uniesie się w powietrze i może spowodować obrażenia oczu lub dostać się do dróg oddechowych, powodując trudności w oddychaniu.

Przy wykonywaniu tej czynności stosuj gogle ochronne i maskę przeciwpyłową lub inne ochronniki oczu i dróg oddechowych.

1. Unieś i zabezpiecz platformę ładunkową; patrz Podnoszenie platformy ładunkowej do pozycji serwisowej (Strona 22).
2. Wykręć śruby mocujące pokrywę sprzęgła pierwotnego, jak pokazano na rysunku Rysunek 62.

   Ważne: **Ostrożnie zdejmuj pokrywę sprzęgła; sprężyna jest ściśnięta.**

   Ważne: **Zwróć uwagę na położenie symbolu X na pokrywach sprzęgieł i zespołach sprzęgieł pod kątem późniejszego mocowania.**

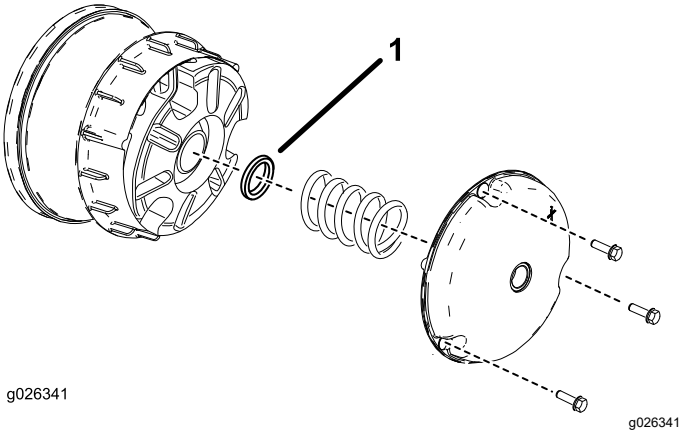

Rysunek 62

1. Element dystansowy sprzęgła

3. Zdemontuj sprężynę.
4. Dodaj lub odejmij elementy dystansowe, aby wyregulować prędkość maksymalną. Korzystając z poniższej tabeli ustal liczbę potrzebnych elementów dystansowych.

Elementy dystansowe	Prędkość maksymalna
2 (standard)	25,75 km/h (standard)
3	19,31 km/h
4	14,48 km/h
5	9,66 km/h
6	6,44 km/h

Ważne: **Nie używaj maszyny, jeżeli nie zamontowano w niej co najmniej 2 elementów dystansowych sprzęgła.**

5. Zamontuj sprężynę i pokrywę sprzęgła.

   Ważne: **Upewnij się, że symbol X znajduje się w swoim pierwotnym położeniu.**

6. Dokręć śruby z momentem od 179 do 228 Nm.

Konserwacja układu chłodzenia

Bezpieczeństwo układu chłodzenia

- Połknięcie płynu chłodzącego silnik może spowodować zatrucie. Przechowuj go w miejscu niedostępnym dla dzieci i zwierząt.
- Spuszczanie gorącego płynu chłodzącego pod ciśnieniem lub dotykanie gorącej chłodnicy i otaczających ją części może spowodować poważne obrażenia.
  - Przed odkręceniem korka chłodnicy poczekaj co najmniej 15 minut, aż silnik ostygnie.
  - Do odkręcania korka użyj szmatki i odkręcaj go powoli, pozwalając wydostać się nagromadzonej parze.
- Nie używaj maszyny, jeżeli wszystkie pokrywy nie znajdują się na swoich miejscach.
- Palce, ręce i odzież należy trzymać w bezpiecznej odległości od obracającego się wentylatora i paska napędowego.
- Przed przeprowadzeniem czynności konserwacyjnych wyłącz silnik i wyjmij kluczyk z wyłącznika zapłonu.

Czyszczenie obszarów chłodzących silnik

Okres pomiędzy przeglądami: Co 100 godzin Czyść układ chłodzenia silnika dwukrotnie częściej przy eksploatacji w specjalnych warunkach; patrz rozdział Konserwacja maszyny użytkowanej w specjalnych warunkach.

Ważne: **Praca z silnikiem z zablokowaną osłoną obrotową, brudnymi lub zablokowanymi żeberkami chłodzącymi lub zdjętymi osłonami chłodzenia spowoduje zniszczenie silnika na skutek przegrzania.**

Ważne: **Nigdy nie czyść silnika myjką ciśnieniową, gdyż może to spowodować zanieczyszczenie układu paliwowego wodą.**

Oczyść wlot, żeberka chłodzące i zewnętrzną powierzchnię silnika.

Informacja: Czyść elementy chłodzące silnika częściej przy eksploatacji w warunkach znacznego zapylenia i zanieczyszczenia.

Konserwacja hamulców

Sprawdzanie działania hamulca postojowego

1. Załącz hamulec postojowy, pociągając jego dźwignię do siebie do oporu.
2. Jeżeli nie czujesz oporu przy pociąganiu hamulca postojowego do siebie na odległość 11,4–16,5 cm od symbolu „P” na desce rozdzielczej, musisz wyregulować hamulec postojowy; patrz rozdział Regulacja hamulca postojowego (Strona 51).

Regulacja hamulca postojowego

1. Upewnij się, że hamulec postojowy jest wyłączony.
2. Za pomocą podpórek unieś tył maszyny; patrz rozdział Podnoszenie maszyny (Strona 31).
3. Za pomocą 2 kluczy przytrzymaj nieruchomo uchwyt regulujący na zacisku 1 kluczem, zaś drugim kluczem poluzuj nakrętkę zabezpieczającą o ¼ obrotu (Rysunek 63).

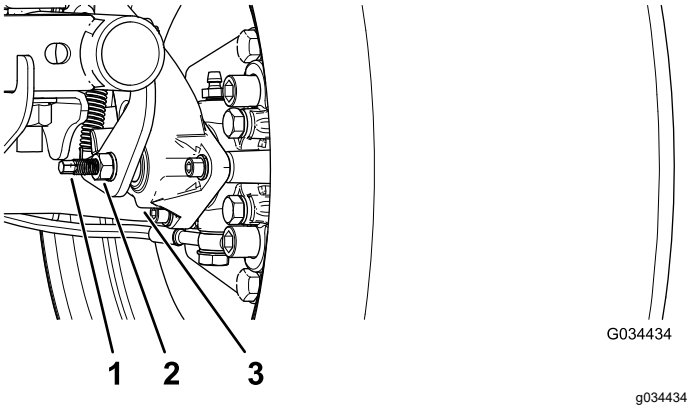

Rysunek 63

1. Uchwyt regulacyjny
2. Nakrętka zabezpieczająca
3. Zacisk

4. Trzymając nieruchomo uchwyt regulacyjny i nakrętkę zabezpieczającą, dokręć uchwyt regulacyjny, aby zwiększyć napięcie (Rysunek 63).

   Informacja: Wykonuj ten krok, aż poczujesz ciągnięcie na kole.
5. Trzymając nieruchomo uchwyt regulacyjny i nakrętkę zabezpieczającą, odkręć o ¼ obrotu (Rysunek 63).

6. Trzymając nieruchomo uchwyt regulacyjny i nakrętkę zabezpieczającą, dokręć nakrętkę zabezpieczającą (Rysunek 63).
7. Powtórz czynności od 1 do 6 po drugiej stronie.
8. Sprawdź, czy hamulec postojowy jest poprawnie napięty; patrz rozdział Sprawdzanie działania hamulca postojowego (Strona 51).

   Informacja: Jeżeli nie możesz wyregulować hamulca postojowego do odpowiedniego napięcia, okładziny hamulcowe mogą być zużyte i konieczna może być ich wymiana. Aby uzyskać wsparcie, należy skontaktować się z przedstawicielem autoryzowanego serwisu.

Sprawdzenie poziomu płynu hamulcowego

Okres pomiędzy przeglądami: Przed każdym użyciem lub codziennie Sprawdź poziom płynu hamulcowego przed pierwszym użyciem silnika.

Typ płynu hamulcowego: DOT 3

1. Zaparkuj maszynę na równej powierzchni.
2. Zaciągnij hamulec postojowy.
3. Wyłącz silnik i wyjmij kluczyk ze stacyjki.
4. Unieś maskę, aby uzyskać dostęp do pompy układu hamulcowego i zbiornika (Rysunek 64).

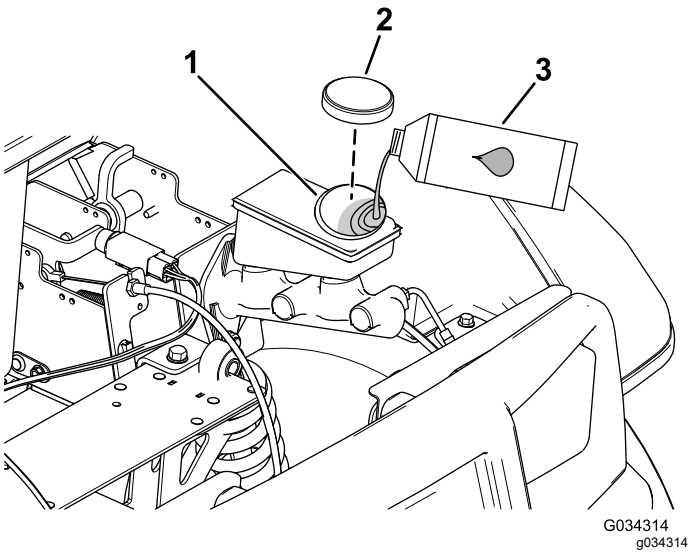

Rysunek 64

1. Szyjka wlewu zbiornika płynu
2. Korek zbiornika płynu
3. Płyn hamulcowy DOT 3

5. Spójrz na oznaczenia poziomu płynu z boku zbiornika (Rysunek 65).

   Informacja: Poziom płynu powinien znajdować się powyżej poziomu minimalnego.

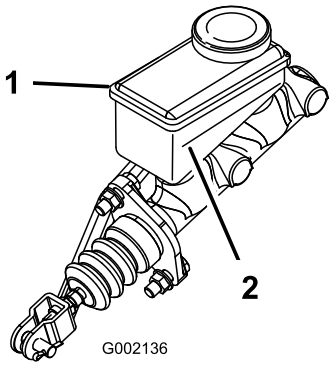

Rysunek 65

1. Zbiornik płynu hamulcowego
2. Linia poziomu minimalnego

6. Jeżeli poziom płynu hamulcowego jest niski, wykonaj następujące czynności:
   A. Oczyść okolice korka wlewu płynu, a następnie odkręć korek (Rysunek 64).
   B. Wlewaj płyn hamulcowy DOT 3 do zbiornika, aż poziom płynu znajdzie się powyżej linii poziomu minimalnego (Rysunek 65).

      Informacja: Nie przepełnij zbiornika płynem hamulcowym.

   C. Załóż korek na zbiornik (Rysunek 64).
7. Zamknij maskę maszyny.

Kontrola hamulców

Okres pomiędzy przeglądami: Co 100 godzin

Hamulce są podzespołem pojazdu o krytycznym znaczeniu dla bezpieczeństwa. Tak jak w przypadku wszystkich podzespołów odpowiedzialnych za bezpieczeństwo również hamulce należy sprawdzać w regularnych odstępach, aby zapewnić ich optymalne działanie i bezpieczeństwo. Co 100 godzin wykonuj następujące kontrole:

- Sprawdź klocki hamulcowe pod kątem zużycia i uszkodzeń. Wymień klocki hamulcowe, jeżeli grubość ich okładzin wynosi mniej niż 1,6 mm.
- Sprawdź płytę kotwiącą i inne elementy pod kątem nadmiernego zużycia lub odkształceń. W razie zauważenia jakichkolwiek odkształceń wymień odpowiednie elementy.
- Sprawdź poziom płynu hamulcowego, patrz rozdział Sprawdzenie poziomu płynu hamulcowego (Strona 52).

Wymiana okładzin hamulca zasadniczego i hamulca postojowego

Okres pomiędzy przeglądami: Co 400 godzin

Aby sprawdzić i ewentualnie wymienić okładziny hamulca zasadniczego i hamulca postojowego, należy skontaktować się z przedstawicielem autoryzowanego serwisu Toro.

Wymiana płynu hamulcowego

Okres pomiędzy przeglądami: Co 1000 godzin

Skontaktuj się z autoryzowanym dystrybutorem firmy Toro.

Konserwacja pasków napędowych

Serwisowanie paska napędowego

Sprawdzenie paska napędowego

Okres pomiędzy przeglądami: Po pierwszych 8 godzinach

Co 200 godzin

1. Zaparkuj maszynę na równej powierzchni.
2. Zaciągnij hamulec postojowy.
3. Wyłącz silnik i wyjmij kluczyk ze stacyjki.
4. Unieś platformę ładunkową i podeprzyj ją podpórką; patrz rozdział Podnoszenie platformy ładunkowejdo pozycji rozładunkowej (Strona 21).
5. Ustaw bieg w położeniu NEUTRALNYM.
6. Obróć i sprawdź pasek (Rysunek 66) pod kątem nadmiernego zużycia lub uszkodzeń.

   Informacja: Jeśli pasek jest zużyty lub uszkodzony, wymień go; patrz rozdział Wymiana paska napędowego (Strona 54).

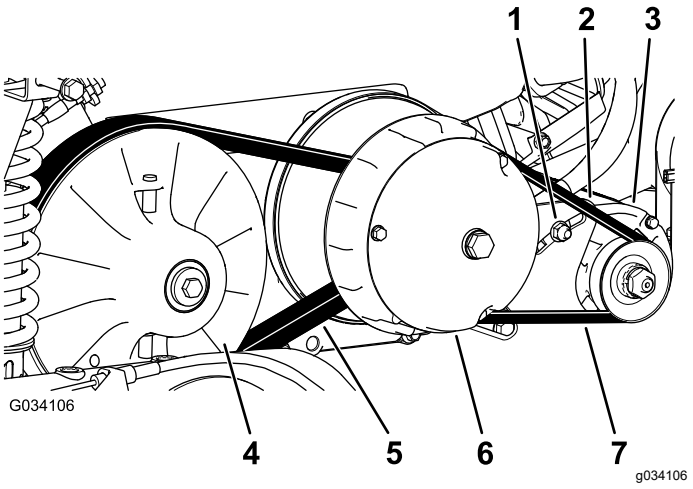

Rysunek 66

1. Nakrętka obrotowa generatora
2. Wspornik obrotowy generatora
3. Rozrusznik z generatorem
4. Sprzęgło wtórne
5. Pasek napędu
6. Sprzęgło pierwotne
7. Pasek rozrusznika z generatorem

7. Opuść platformę ładunkową.

Wymiana paska napędowego

1. Unieś platformę ładunkową; patrz rozdział Podnoszenie platformy ładunkowejdo pozycji rozładunkowej (Strona 21).
2. Przestaw bieg w położenie NEUTRALNE, załącz hamulec postojowy, przekręć kluczyk w stacyjce do pozycji WYŁĄCZENIA i wyjmij kluczyk.
3. Obróć i poprowadź pasek nad sprzęgłem wtórnym (Rysunek 66).
4. Zdejmij pasek ze sprzęgła pierwotnego (Rysunek 66).

   Informacja: Wyrzucić stary pasek.
5. Nałóż nowy pasek na sprzęgło pierwotne (Rysunek 66).
6. Obróć i poprowadź pasek nad sprzęgłem wtórnym (Rysunek 66).
7. Opuść platformę ładunkową.

Regulacja paska rozrusznika z generatorem

Okres pomiędzy przeglądami: Po pierwszych 8 godzinach

Co 200 godzin

1. Unieś platformę ładunkową; patrz rozdział Podnoszenie platformy ładunkowejdo pozycji rozładunkowej (Strona 21).
2. Odkręć nakrętkę obrotową rozrusznika z generatorem (Rysunek 66).
3. Wsuń łom między mocowanie silnika a rozrusznik.
4. Naciśnij łom w dół, aby przekręcić rozrusznik do dołu w otworze, dopóki napięcie paska nie wyniesie 6 mm przy przyłożeniu siły 44 N·m (Rysunek 66).
5. Dokręć mocno nakrętkę obrotową i wyjmij łom (Rysunek 66).
6. Dokręć nakrętkę obrotową z momentem od 88 do 115 Nm.
7. Opuść platformę ładunkową.

Serwisowanie podwozia

Regulacja zaczepów platformy ładunkowej

Jeżeli zaczepy nie są właściwie wyregulowane, platforma ładunkowa może w trakcie jazdy wpadać w pionowe wibracje. Słupki zaczepów posiadają regulację w celu takiego ustawienia zaczepów, aby sztywno mocowały platformę do podwozia.

1. Upewnij się, że platforma ładunkowa zaczepia się o zaczepy.

   Informacja: Jeżeli platforma nie zaczepia się, prawdopodobnie zaczep zamka platformy znajduje się zbyt nisko. Jeżeli platforma ładunkowa zaczepia się, ale w trakcie jazdy wpada w pionowe wibracje, prawdopodobnie zaczep zamka platformy znajduje się zbyt wysoko.
2. Unieś platformę ładunkową; Podnoszenie platformy ładunkowejdo pozycji rozładunkowej (Strona 21).
3. Poluzuj 2 śruby na zaczepie zamka platformy i przesuń zaczep w górę lub w dół w zależności od tego, czy zaczep znajduje się zbyt wysoko, czy zbyt nisko (Rysunek 67).

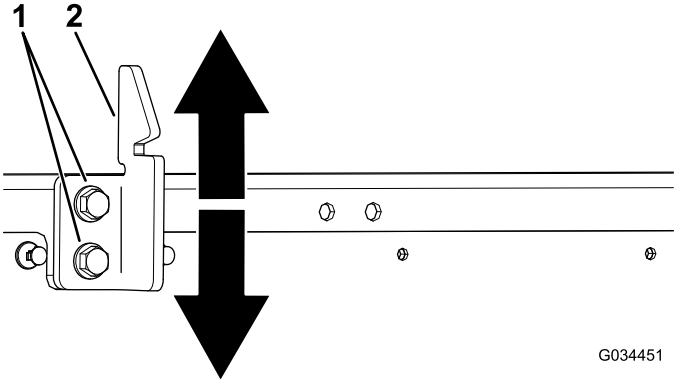

Rysunek 67

1. Śruby
2. Zaczep zamka platformy

4. Dokręć 2 śruby zaczepu zamka platformy (Rysunek 67).
5. Sprawdź poprawność wyregulowania poprzez kilkakrotne zamknięcie platformy ładunkowej na zaczep.

Czyszczenie

Mycie maszyny

Pojazd należy myć stosownie do potrzeb. Należy stosować czystą wodę, ewentualnie z dodatkiem łagodnego środka myjącego. Przy myciu maszyny można stosować szmatki.

Ważne: **Do mycia maszyny nie należy używać myjek wysokociśnieniowych. Woda pod ciśnieniem może uszkodzić instalację elektryczną, spowodować odklejenie ważnych etykiet lub wymyć niezbędny smar z punktów tarcia. Unikaj stosowania nadmiernej ilości wody, zwłaszcza w pobliżu panelu sterowania, silnika oraz akumulatora.**

Ważne: **Nie myj pojazdu przy włączonym silniku. Mycie maszyny przy włączonym silniku mogłoby spowodować wewnętrzne uszkodzenie silnika.**

Przechowywanie

Bezpieczeństwo przy przechowywaniu

- Przed przechowywaniem maszyny odczekaj, aż silnik ostygnie.
- Nie wolno przechowywać maszyny ani paliwa w pobliżu ognia ani spuszczać paliwa w pomieszczeniu.

Przechowywanie maszyny

1. Zaparkuj maszynę na równej powierzchni.
2. Zaciągnij hamulec postojowy.
3. Wyłącz silnik i wyjmij kluczyk ze stacyjki.
4. Usuń zanieczyszczenia i zabrudzenia z całej maszyny, w tym spomiędzy żeberek na głowicy cylindra silnika i z obudowy dmuchawy.

   Ważne: **Maszynę można myć łagodnym detergentem i wodą. Do mycia maszyny nie należy używać myjek wysokociśnieniowych. Myjka ciśnieniowa może uszkodzić układ elektryczny lub zmyć smar niezbędny w punktach tarcia. Unikaj stosowania nadmiernej ilości wody w pobliżu panelu sterowania, świateł, silnika i akumulatora.**
5. Sprawdź hamulce, patrz rozdział Kontrola hamulców (Strona 52).
6. Wyczyścić filtr powietrza (patrz Serwisowanie filtra powietrza (Strona 36)).
7. Nasmaruj wiertnicę (patrz Smarowanie maszyny (Strona 33)).
8. Wymień olej silnikowy, patrz rozdział Wymiana oleju silnikowego (Strona 38).
9. Sprawdź ciśnienie w oponach; patrz Sprawdzanie ciśnienia w oponach (Strona 17)).
10. W przypadku składowania przekraczającego 30 dni przygotuj układ paliwowy zgodnie z następującymi wskazówkami:

    A. Do paliwa w zbiorniku dodaj środek stabilizujący/kondycjonujący na bazie ropy naftowej.

       Ważne: **Paliwa z dodatkiem środka stabilizującego/uszlachetniającego nie przechowuj dłużej niż okres zalecany przez producenta środka stabilizującego.**

       Przestrzegaj instrukcji mieszania podanych przez producenta środka stabilizującego – 29,5 ml.

Ważne: **Nie stosuj środka stabilizującego paliwo na bazie alkoholu (etanolu lub metanolu).**

Informacja: Środek stabilizujący/ kondycjonujący jest najskuteczniejszy, gdy zostanie wymieszany ze świeżą benzyną i będzie stosowany przez cały czas.

B. Uruchom silnik w celu rozprowadzenia paliwa ze środkiem kondycjonującym w systemie paliwowym (silnik powinien pracować przez 5 minut).

C. Wyłącz silnik, poczekaj, aż ostygnie, i opróżnij zbiornik paliwa.

Informacja: Odpowiednio zutylizuj paliwo. Przekaż do utylizacji zgodnie z lokalnymi przepisami.

D. Uruchom ponownie silnik i pozwól, aby pracował do zatrzymania.

E. Uruchom ssanie.

F. Uruchom silnik i pozwól, aby pracował do momentu, w którym nie da się go ponownie uruchomić.

11. Wykręć świecę zapłonową i sprawdź jej stan, patrz rozdział Konserwacja świecy zapłonowej (Strona 39).
12. Po wykręceniu świec zapłonowych z silnika, wlej dwie łyżki oleju silnikowego do otworu świecy zapłonowej.
13. W celu uruchomienia silnika i rozprowadzenia oleju wewnątrz siłownika zastosuj rozrusznik elektryczny.
14. Wkręć świecę(-e) zapłonową(-e) i dokręć z zalecanym momentem, patrz rozdział Konserwacja świecy zapłonowej (Strona 39).

    Informacja: Nie podłączaj przewodów do świec zapłonowych.
15. Wyjmij akumulator z podwozia i naładuj go do pełna, patrz rozdział Demontaż akumulatora (Strona 43).

    Informacja: Podczas przechowywania przewody akumulatory powinny być odłączone od biegunów akumulatora.

    Ważne: **Akumulator musi być w pełni naładowany, aby zapobiec jego zamarzaniu i uszkodzeniu w temperaturach poniżej 0°C. W pełni naładowany akumulator pozostaje naładowany przez około 50 dni w temperaturze poniżej 4°C.**
16. Sprawdzić i dokręcić wszystkie śruby, nakrętki i wkręty. Napraw lub wymień wszystkie części, które są uszkodzone.
17. Pomaluj wszystkie porysowane i gołe powierzchnie metalowe.

    Informacja: Lakier można kupić w autoryzowanym zakładzie serwisowym.
18. Maszynę należy przechowywać w czystym, suchym pomieszczeniu.
19. Wyjmij kluczyk ze stacyjki i umieść go w bezpiecznym miejscu niedostępnym dla dzieci.
20. Przykryj urządzenie w sposób, który pozwoli ją ochronić i utrzymać w czystości.

Notatki:

Ostrzeżenie na podstawie kalifornijskiej ustawy 65

Czym jest to ostrzeżenie?

Na sprzedawanym produkcje może znaleźć się etykieta ostrzegawcza jak poniżej:

OSTRZEŻENIE: Działanie rakotwórcze i szkodliwe na rozrodczość — www.p65Warnings.ca.gov.

Czym jest ustawa 65?

Ustawa 65 obowiązuje każde przedsiębiorstwo działające w Kalifornii, sprzedające produkty w Kalifornii lub wytwarzające produkty, które mogą być sprzedawane w lub wwożone do Kalifornii. Nakazuje ona gubernatorowi stanu Kalifornia prowadzenie i publikowanie listy substancji chemicznych, co do których wiadomo, że powodują nowotwory, uszkodzenia płodu i/lub mają inny szkodliwy wpływ na rozrodczość. Corocznie aktualizowana lista zawiera setki substancji chemicznych występujących w wielu codziennych produktach. Celem ustawy 65 jest publiczne informowanie o narażeniu na te substancje chemiczne.

Ustawa 65 nie zakazuje sprzedaży produktów zawierających te substancje chemiczne, jednakże wymaga umieszczania ostrzeżeń na produktach, ich opakowaniach lub w materiałach drukowanych dołączonych do produktów. Ponadto ostrzeżenie z ustawy 65 nie oznacza, że produkt narusza jakiekolwiek normy lub wymagania bezpieczeństwa. W rzeczywistości rząd stanu Kalifornia wyjaśnił, że ostrzeżenie z ustawy 65 „nie jest równoznaczne z decyzją regulacyjną, jakoby produkt był „bezpieczny” lub „niebezpieczny””. Wiele z tych substancji chemicznych jest używanych w codziennych produktach od wielu lat bez udokumentowanych przypadków szkodliwego działania. Dodatkowe informacje można znaleźć na stronie https://oag.ca.gov/prop65/faqs-view-all.

Ostrzeżenie z ustawy 65 oznacza, że przedsiębiorstwo albo (1) oceniło narażenie i stwierdziło, że przekracza ono „poziom braku znacznego zagrożenia”; albo (2) postanowiło umieścić ostrzeżenie w oparciu o fakt występowania substancji chemicznej wymienionej na liście bez podejmowania oceny narażenia.

Czy ta ustawa obowiązuje wszędzie?

Ostrzeżenia z ustawy 65 są wymagane jedynie według prawa stanu Kalifornia. Ostrzeżenia te występują w całej Kalifornii w wielu miejscach, w tym między innymi w restauracjach, sklepach spożywczych, hotelach, szkołach i szpitalach oraz na wielu produktach. Ponadto niektórzy sprzedawcy internetowi i korespondencyjni umieszczają ostrzeżenia z ustawy 65 na swoich stronach lub w swoich katalogach.

Jak wypadają kalifornijskie ostrzeżenia w porównaniu z progami federalnymi?

Normy ustawy 65 są często bardziej rygorystyczne od norm federalnych i międzynarodowych. Istnieją substancje, dla których ostrzeżenie z ustawy 65 jest wymagane przy poziomach znacznie niższych niż progi działań federalnych. Na przykład norma dla ostrzeżenia z ustawy 65 dla ołowiu wynosi 0,5 µg/dzień, znacznie poniżej norm federalnych i międzynarodowych.

Dlaczego ostrzeżenie nie znajduje się na wszystkich podobnych produktach?

- Oznakowanie zgodne z ustawą 65 jest wymagane dla produktów sprzedawanych w Kalifornii, podczas gdy taki wymóg nie obowiązuje dla produktów sprzedawanych gdzie indziej.
- Przedsiębiorstwo pozwane w związku z ustawą 65, przy zawieraniu ugody, może zostać zobowiązane do umieszczania ostrzeżeń z ustawy 65 na swoich produktach, ale taki wymóg może nie występować wobec innych przedsiębiorstw wytwarzających podobne produkty.
- Egzekwowanie ustawy 65 jest niekonsekwentne.
- Przedsiębiorstwa mogą zdecydować o nieumieszczaniu ostrzeżeń, ponieważ stwierdzą, że ustawa 65 nie nakłada na nie takiego obowiązku; brak ostrzeżeń na produkcie nie oznacza, że nie zawiera on substancji chemicznych wymienionych na liście na podobnym poziomie.

Dlaczego firma Toro umieszcza ostrzeżenie?

Firma Toro postanowiła dostarczać konsumentom jak najwięcej informacji, aby mogli podejmować świadome decyzje dotyczące produktów, które kupują i których używają. W niektórych przypadkach Toro zamieszcza ostrzeżenia w oparciu o fakt występowania co najmniej jednej substancji chemicznej wymienionej na liście bez dokonywania oceny poziomu narażenia, ponieważ nie dla wszystkich substancji chemicznych podano wymagania co do wartości granicznych narażenia. Chociaż narażenie przy produktach firmy Toro może być pomijalne lub mieścić się w zakresie „brak znacznego ryzyka”, z ostrożności firma Toro postanowiła zamieścić ostrzeżenia z ustawy 65. Ponadto gdyby firma Toro nie umieściła tych ostrzeżeń, mogłaby zostać pozwana przez Stan Kalifornii lub podmioty prywatne dążące do egzekwowania ustawy 65 i byłaby narażona na znaczne kary.

Polityka ochrony prywatności (Europa)

Informacje gromadzone przez firmę Toro
Toro Warranty Company (Toro) szanuje prywatność użytkownika. W celu przetwarzania Twojego zgłoszenia naprawy gwarancyjnej i kontaktowania się z Tobą w przypadku wycofania produktu z rynku, prosimy o udostępnienie nam pewnych danych osobowych, bezpośrednio lub za pośrednictwem lokalnego oddziału firmy Toro lub sprzedawcy.

System gwarancyjny firmy Toro mieści się na serwerach znajdujących się w Stanach Zjednoczonych, gdzie przepisy dotyczące ochrony prywatności mogą nie zapewniać takiej samej ochrony, jaka obowiązuje w kraju użytkownika.

UDOSTĘPNIAJĄC NAM DANE OSOBOWE, UŻYTKOWNIK WYRAŻA ZGODĘ NA PRZETWARZANIE DANYCH OSOBOWYCH W SPOSÓB OPISANY W POWIADOMIENIU DOTYCZĄCYM PRYWATNOŚCI.

Sposób, w jaki Toro wykorzystuje informacje
Firma Toro może używać Twoich danych osobowych do przetwarzania zgłoszeń napraw gwarancyjnych oraz kontaktowania się z Tobą w przypadku wycofania produktu z rynku lub z wszelkich innych powodów, o których Cię informujemy. Firma Toro może w związku z tymi działaniami udostępniać informacje użytkownika firmom od siebie zależnym, przedstawicielom lub innym partnerom biznesowym. Nie przekażemy Twoich danych osobowych żadnej innej firmie. Zastrzegamy sobie prawo do ujawnienia danych osobowych w celu zapewnienia zgodności z obowiązującymi przepisami i żądaniami właściwych organów władzy, zapewnienia prawidłowego funkcjonowania poszczególnych systemów oraz w celu ochrony własnych interesów lub innych użytkowników.

Przechowywane danych osobowych
Dane osobowe są przechowywane tak długo, jak jest to niezbędne dla celów, do których zostały pierwotnie pozyskane, dla innych zgodnych z prawem celów (takich jak zgodność z przepisami) lub jest to wymagane przez odpowiednie prawo.

Zobowiązanie firmy Toro dotyczące danych osobowych użytkownika
Podejmujemy uzasadnione środki ostrożności, mające na celu zapewnienie bezpieczeństwa danych osobowych użytkownika. Podejmujemy również działania mające na celu utrzymanie dokładności i aktualności danych osobowych.

Dostęp i poprawianie danych osobowych
Jeśli chcesz sprawdzić lub poprawić swoje dane osobowe, prosimy o kontakt drogą elektroniczną na adres: legal@toro.com.

Australijskie prawo konsumenta

Klienci z Australii mogą znaleźć szczegółowe dane, związane z australijskim prawem konsumenta wewnątrz opakowania lub uzyskać te dane u przedstawiciela firmy Toro.

Gwarancja Toro

Dwuletnia ograniczona gwarancja

Warunki i produkty objęte gwarancją

The Toro Company i jej firma zależna, Toro Warranty Company, na mocy zawartego porozumienia wspólnie gwarantują, że posiadany produkt komercyjny Toro („Produkt") będzie wolny od wad materiałowych i wykonania przez okres dwóch lat lub 1500 godzin użytkowania, zależnie od tego, który z nich minie wcześniej. Niniejsza gwarancja ma zastosowanie do wszystkich produktów z wyjątkiem aeratorów (patrz osobne klauzule gwarancyjne na te produkty). Jeżeli spełnione są warunki gwarancji, Produkt zostanie przez nas naprawiony bezpłatnie (dotyczy to także diagnostyki, robocizny, części i transportu). Gwarancja rozpoczyna się w dniu dostawy Produktu do pierwszego nabywcy detalicznego.
* Dotyczy Produktów wyposażonych w licznik godzin.

Instrukcja korzystania z serwisu gwarancyjnego

Użytkownik jest odpowiedzialny za natychmiastowe powiadomienie dystrybutora lub sprzedawcy produktów komercyjnych, u którego zakupił Produkt, o istnieniu warunków spełniających wymagania gwarancyjne. Jeżeli potrzebujesz pomocy w zlokalizowaniu dystrybutora lub autoryzowanego sprzedawcy albo masz pytania dotyczące praw lub obowiązków gwarancyjnych, możesz skontaktować się z nami:

Toro Commercial Products Service Department
Toro Warranty Company
8111 Lyndale Avenue South
Bloomington, MN 55420-1196

952–888–8801 lub 800–952–2740
E-mail: commercial.warranty@toro.com

Obowiązki właściciela

Właściciel Produktu jest odpowiedzialny za realizację niezbędnych czynności konserwacyjnych i regulacyjnych zgodnie z informacjami w *Instrukcji obsługi*. Niewykonywanie wymaganych czynności konserwacyjnych i regulacyjnych może być podstawą do odrzucenia roszczeń gwarancyjnych.

Elementy i sytuacje nie objęte gwarancją

Nie wszystkie uszkodzenia i usterki Produktu, które wystąpią w okresie gwarancyjnym, są wadami materiałowymi lub wykonania. Gwarancja nie obejmuje następujących elementów:

- Uszkodzeń Produktu wynikających z używania nieoryginalnych części zamiennych Toro, instalacji i eksploatacji dodatkowego wyposażenia oraz zmodyfikowanych akcesoriów wyprodukowanych przez inne firmy niż Toro. Elementy te mogą być objęte gwarancją ich producenta.
- Uszkodzeń Produktu wynikających z niewykonywania zalecanych czynności konserwacyjnych i/lub regulacyjnych. Nieprawidłowa konserwacja produktu Toro niezgodnie z zaleceniami przedstawionymi w *Instrukcji obsługi* może spowodować odrzucenie roszczeń gwarancyjnych.
- Uszkodzeń Produktu wynikających z użytkowania produktu w sposób agresywny, niedbały lub lekkomyślny.
- części podlegających zużyciu w następstwie używania, chyba że okażą się wadliwe. Przykłady części podlegających zużyciu w trakcie normalnego działania produktu obejmują w szczególności klocki, okładziny hamulcowe, okładziny sprzęgła, ostrza, wrzeciona, rolki i łożyska (zamknięte lub wymagające smarowania), dolne noże, świece zapłonowe, kółka samonastawne i łożyska, opony, filtry, paski oraz niektóre części spryskiwacza, takie jak membrany, dysze, zawory zwrotne itp.;
- Uszkodzeń powstałych w wyniku wpływów zewnętrznych. Do warunków uznawanych za będące wpływami zewnętrznymi należą m.in. pogoda, praktyki przechowywania, zanieczyszczenia, stosowanie niedozwolonego płynu chłodzącego, smarów, dodatków, wody, substancji chemicznych itp.
- uszkodzeń lub problemów wynikających z nieprawidłowego paliwa (benzyny, oleju napędowego lub oleju napędowego bio) niezgodnego z odpowiednimi normami branżowymi;
- normalnego poziomu hałasu, drgań i zużycia;
- Normalne zużycie obejmuje m. in. uszkodzenia foteli w wyniku zużycia lub przetarcia, zużycie powierzchni malowanych, rysy na etykietach i szybach itp.

Części

Części zaplanowane do wymiany w ramach wymaganej konserwacji są objęte gwarancją przez okres do planowego czasu wymiany dla danej części. Części wymienione w ramach gwarancji objęte są gwarancją przez cały okres trwania pierwotnej gwarancji na produkt i stają się własnością Toro. Ostateczną decyzję o naprawie istniejącej części lub jej wymianie podejmuje firma Toro. Do napraw gwarancyjnych mogą być używane odnawiane części.

Gwarancja na akumulatory głębokiego rozładowania i akumulatory litowo-jonowe:

Akumulatory głębokiego rozładowania i akumulatory litowo-jonowe mają określoną ogólną liczbę kilowatogodzin, które mogą dostarczyć w okresie eksploatacji. Metody użytkowania, ładowania i konserwacji mogą wydłużyć lub skrócić całkowity okres eksploatacji akumulatora. Jako że akumulatory w tym produkcie zużywają się, ilość pracy użytecznej pomiędzy ładowaniami będzie powoli zmniejszać się, aż akumulator całkowicie się zużyje. Wymiana akumulatorów zużytych w trakcie normalnej eksploatacji jest obowiązkiem właściciela produktu. W czasie normalnego okresu gwarancyjnego na produkt potrzebna może być wymiana akumulatora na koszt właściciela. Uwaga (dotyczy tylko akumulatorów litowo-jonowych): akumulatory litowo-jonowe mają jedynie częściową proporcjonalną gwarancję od 3 do 5 lat, zależnie od czasu eksploatacji i zużytych kilowatogodzin. Aby uzyskać więcej informacji, zapoznaj się z *instrukcją obsługi*.

Konserwacja realizowana jest na koszt właściciela.

Regulowanie, smarowanie, czyszczenie i polerowanie silnika, wymiana filtrów i chłodziwa oraz realizacja zalecanych czynności konserwacyjnych to normalne procedury serwisowe Toro, które właściciel musi realizować na własny koszt.

Warunki ogólne

Urządzenia objęte niniejszą gwarancją mogą być naprawiane wyłącznie przez autoryzowanych dystrybutorów i sprzedawców produktów Toro.

Firmy The Toro Company i Toro Warranty nie ponoszą odpowiedzialności za pośrednie, przypadkowe ani wynikowe szkody związane z użytkowaniem produktów Toro objętych tą gwarancją, w tym za jakiekolwiek koszty i wydatki związane z zapewnieniem maszyn lub usług zastępczych w uzasadnionych okresach występowania usterek lub braku eksploatacji w oczekiwaniu na naprawę w ramach gwarancji. Oprócz gwarancji emisji zanieczyszczeń, o której mowa poniżej, w stosownych przypadkach nie ma innych wyraźnych gwarancji. Wszelkie domniemane gwarancje dotyczące wartości handlowej i przydatności do określonych zastosowań są ograniczone do okresu objętego niniejszą gwarancją.

Niektóre kraje nie zezwalają na wyłączenie szkód przypadkowych lub wynikowych lub ograniczeń dotyczących okresu trwania domniemanych gwarancji, więc powyższe wyłączenia i ograniczenia mogą nie mieć zastosowania. Niniejsza gwarancja udziela określonych praw, a w zależności od kraju właścicielowi mogą przysługiwać także inne prawa.

Uwaga dotycząca gwarancji silnika:

Układ kontroli emisji spalin w Produkcie może być objęty osobną gwarancją spełniającą wymagania ustalone przez amerykańską Agencję Ochrony Środowiska (Environmental Protection Agency; EPA) i/lub Kalifornijską Radę Ochrony Czystości Powietrza (California Air Resources Board; CARB). Ograniczenia określone powyżej nie mają zastosowania do gwarancji na układ kontroli emisji spalin. Szczegółowe informacje można znaleźć w dokumencie Engine Emission Control Warranty Statement dołączonym do Produktu lub zawartym w dokumentacji producenta silnika

Wszystkie kraje oprócz USA i Kanady

Klienci, którzy zakupili produkt Toro wyeksportowany ze Stanów Zjednoczonych lub z Kanady, powinni skontaktować się z lokalnym dystrybutorem lub sprzedawcą produktów Toro w celu uzyskania informacji o warunkach gwarancyjnych obowiązujących w danym kraju. Jeżeli są Państwo z jakichkolwiek przyczyn niezadowoleni z usług Dystrybutora lub mają Państwo trudności z uzyskaniem informacji na temat gwarancji, proszę skontaktować się z dystrybutorem Toro.