Form No. 3432-236 Rev C

TORO®

Count on it.

Manuale dell'operatore

Veicolo polifunzionale Workman® GTX EFI con telaio esteso

Nº del modello 07042EX—Nº di serie 403446001 e superiori

Registrate il vostro prodotto presso www.Toro.com.
Traduzione dell'originale (IT)

CE UK CA

3432-236

Questo prodotto è conforme a tutte le direttive europee pertinenti; vedere i dettagli nella Dichiarazione di Conformità (DICO) specifica del prodotto, fornita a parte.

Costituisce una trasgressione al Codice delle Risorse Pubbliche della California, Sezione 4442 o 4443, utilizzare o azionare questo motore su terreno forestale, sottobosco o prateria a meno che il motore non sia dotato di un parascintille, come definito nella Sezione 4442, mantenuto in effettivo stato di marcia, o a meno che il motore non sia realizzato, attrezzato o mantenuto per la prevenzione di incendi.

Il Manuale d'uso del motore allegato fornisce informazioni sull'Environmental Protection Agency (EPA) degli Stati Uniti e sul regolamento del Controllo delle Emissioni dello stato della California riguardo a sistemi di emissione, manutenzione e garanzia. I pezzi di ricambio possono essere ordinati tramite il produttore del motore.

⚠ AVVERTENZA

CALIFORNIA
Avvertenza norma "Proposition 65"

Il gas di scarico di questo prodotto contiene sostanze chimiche note allo Stato della California come cancerogene e responsabili di difetti congeniti ed altri problemi riproduttivi.

I poli delle batterie, i morsetti e gli accessori attinenti contengono piombo e relativi composti, sostanze chimiche che nello Stato della California sono considerate cancerogene e causa di anomalie della riproduzione. Lavate le mani dopo aver maneggiato la batteria.

Introduzione

Questo veicolo polifunzionale è stato progettato principalmente per trasportare persone e carichi di materiale su percorsi fuoristrada. L'utilizzo di questo prodotto per scopi diversi da quelli previsti potrebbe rivelarsi pericoloso per voi ed eventuali astanti.

Leggere attentamente queste informazioni per l'uso e la manutenzione del prodotto e per evitare infortuni e danni. Il proprietario è responsabile del corretto utilizzo del prodotto e della sicurezza.

Visitate il sito www.Toro.com per ricevere materiali di formazione sulla sicurezza e il funzionamento dei prodotti, avere informazioni sugli accessori, ottenere assistenza nella ricerca di un rivenditore o registrare il vostro prodotto.

Per assistenza, ricambi originali Toro o ulteriori informazioni, rivolgersi a un distributore Toro autorizzato o a un centro assistenza Toro, avendo sempre a portata di mano il numero del modello e il numero di serie del prodotto. Il numero del modello e il numero di serie si trovano nella posizione illustrata nella Figura 1. Scrivere i numeri nell'apposito spazio.

Importante: **Con un dispositivo mobile è possibile effettuare la scansione del codice QR sull'adesivo che riporta il numero di serie (se presente) per accedere alla garanzia, ai ricambi e ad altre informazioni sui prodotti.**

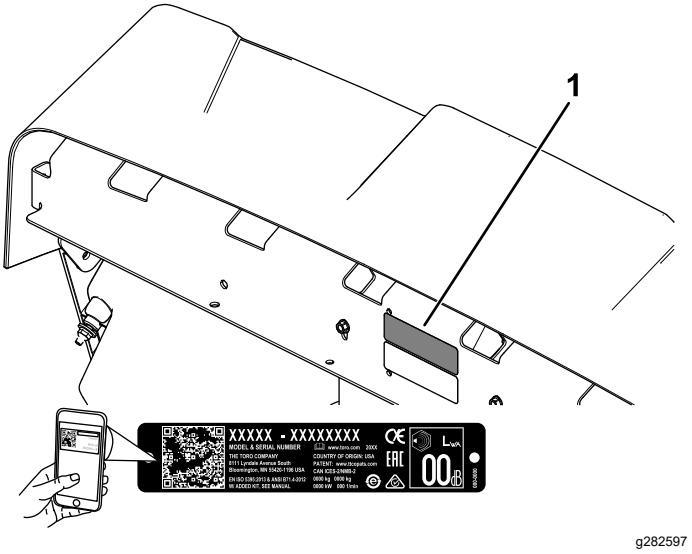

g282597

Figura 1

1. Posizione del numero del modello e del numero di serie

Nº del modello _____

Nº di serie _____

Per evidenziare le informazioni vengono utilizzate due parole. **Importante** indica informazioni di carattere meccanico di particolare importanza e **Nota** evidenzia informazioni generali di particolare rilevanza.

Il simbolo di avviso di sicurezza (Figura 2) compare sia in questo manuale sia sulla macchina per richiamare la vostra attenzione su importanti messaggi di sicurezza di cui dovrete seguire le indicazioni per evitare incidenti. Questo simbolo verrà accompagnato dalle parole **Pericolo**, **Avvertenza** o **Attenzione**.

- **Pericolo** indica una situazione di pericolo imminente che, se non evitata, **determina** la morte o gravi infortuni.

© 2021—The Toro® Company

Tutti i diritti sono riservati

- **Avvertenza** indica una situazione di potenziale pericolo che, se non evitata, **può** determinare la morte o gravi infortuni.
- **Attenzione** indica una situazione di potenziale pericolo che, se non evitata, **potrebbe** determinare infortuni lievi o moderati.

g000502

Figura 2

Simbolo di allerta di sicurezza

Indice

Sicurezza 4
Requisiti generali di sicurezza 4
Adesivi di sicurezza e informativi 5
Preparazione 8
1 Installazione del volante (solo modelli internazionali) 8
2 Controllo del livello dei fluidi e della pressione degli pneumatici 8
3 Brunitura dei freni 9
4 Lettura del manuale e visione dei materiali relativi alla configurazione. 9
Quadro generale del prodotto 10
Comandi 10
Specifiche 14
Attrezzi/accessori 14
Prima dell'uso 15
Sicurezza prima dell'uso 15
Esecuzione della manutenzione giornaliera 15
Controllo della pressione degli pneumatici 15
Rifornimento di carburante 16
Rodaggio di una macchina nuova 16
Durante l'uso 17
Sicurezza durante le operazioni 17
Uso del pianale 19
Uso del supporto posteriore per accessori del pianale 20
Caricamento del pianale 21
Avviamento del motore 22
Arresto della macchina 22
Parcheggio della macchina 22
Dopo l'uso 22
Sicurezza dopo l'uso 22
Trasporto della macchina 23
Traino della macchina 23
Traino di un rimorchio 23
Manutenzione 25
Sicurezza della manutenzione 25
Programma di manutenzione raccomandato 26
Lista di controllo della manutenzione quotidiana 28
Manutenzione della macchina in speciali condizioni di servizio 28
Procedure pre-manutenzione 29
Preparazione della macchina per la manutenzione 29
Sollevamento della macchina 29
Accesso al cofano 29
Rimozione del cuscino del sedile 30
Montaggio del cuscino del sedile 30
Lubrificazione 31
Ingrassaggio della macchina 31
Ingrassaggio dei cuscinetti delle ruote anteriori 31
Manutenzione del motore 34
Sicurezza del motore 34
Revisione del filtro dell'aria 34
Revisione dell'olio motore 35
Manutenzione della candela 37
Regolazione del minimo superiore e del minimo inferiore 37
Manutenzione del sistema di alimentazione 38
Verifica dei tubi di alimentazione e dei raccordi 38
Sostituzione del filtro del carburante 38
Manutenzione del canister a carboni attivi 39
Manutenzione dell'impianto elettrico 40
Sicurezza dell'impianto elettrico 40
Revisione della batteria 40
Sostituzione dei fusibili 42
Manutenzione dei fari 43
Manutenzione del sistema di trazione 44
Manutenzione degli pneumatici 44
Ispezione dei componenti dello sterzo e delle sospensioni 44
Regolazione dell'allineamento delle ruote anteriori 44
Controllo del livello del fluido nel transaxle 45
Cambio del fluido del transaxle 46
Controllo della posizione del cambio in folle 46
Regolazione della posizione del cambio in folle 46
Manutenzione della frizione della trasmissione primaria 47
Riduzione della velocità massima 47
Manutenzione dell'impianto di raffreddamento 48
Sicurezza dell'impianto di raffreddamento 48
Pulizia delle aree di raffreddamento del motore 48

Manutenzione dei freni 49
Controllo del freno di stazionamento 49
Regolazione del freno di stazionamento 49
Controllo del livello del fluido dei freni 49
Ispezione dei freni 50
Sostituzione delle pastiglie del freno di servizio e del freno di stazionamento 50
Cambio del fluido dei freni 50
Manutenzione della cinghia 51
Revisione della cinghia di trasmissione 51
Regolazione della cinghia del generatore di avviamento 51
Manutenzione del telaio 52
Regolazione dei fermi del pianale 52
Pulizia 52
Lavaggio della macchina 52
Rimessaggio 53
Rimessaggio sicuro 53
Rimessaggio della macchina 53

Sicurezza

Questa macchina è stata progettata in conformità con i requisiti della norma SAE J2258 (novembre 2016).

Requisiti generali di sicurezza

Questo prodotto è in grado di procurare lesioni agli individui. Rispettate sempre tutte le norme di sicurezza per evitare gravi infortuni alla persona.

- Leggete e comprendete il contenuto del presente *Manuale dell'operatore* prima di avviare la macchina. Accertatevi che chiunque utilizzi il prodotto sappia come farlo funzionare e comprenda le avvertenze.
- Prestate la massima attenzione mentre utilizzate la macchina. Non intraprendete alcuna attività che vi possa distrarre; in caso contrario potreste causare infortuni o danni alla proprietà.
- Non mettete le mani o i piedi vicino a componenti in movimento della macchina.
- Non utilizzate la macchina senza che tutti gli schermi e gli altri dispositivi di protezione siano montati e correttamente funzionanti.
- Tenete gli astanti e i bambini lontano dall'area di lavoro. Non permettete mai che bambini e ragazzi utilizzino la macchina.
- Arrestate e spegnete la macchina e togliete la chiave prima di effettuare interventi di assistenza o rifornimento.

L'errato utilizzo o la manutenzione di questa macchina può causare infortuni. Per ridurre il rischio di incidenti, rispettate le seguenti norme di sicurezza e fate sempre attenzione al simbolo di allarme (⚠), che indica: Attenzione, Avvertenza o Pericolo – "norme di sicurezza". Il mancato rispetto di queste istruzioni può provocare infortuni o morte.

Adesivi di sicurezza e informativi

Gli adesivi di sicurezza e di istruzione sono chiaramente visibili e sono affissi accanto a zone particolarmente pericolose. Sostituite eventuali adesivi se danneggiati o mancanti.

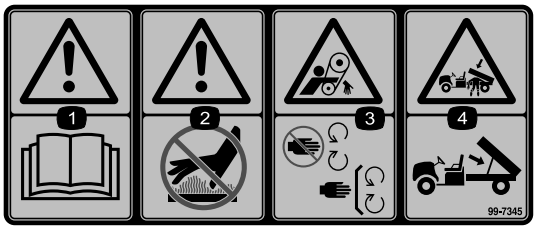

decal99-7345

99-7345

1. Avvertenza – leggete il *Manuale dell'operatore*.
2. Avvertenza – non toccate la superficie calda.
3. Pericolo di aggrovigliamento della cinghia – tenetevi a distanza dalle parti in movimento. Non rimuovete le protezioni.
4. Pericolo di schiacciamento, cassone di carico utilizzate l'asta di supporto per sostenere il pianale di carico.

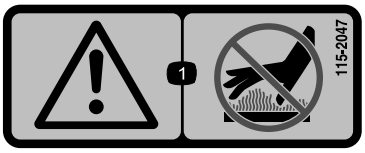

decal115-2047

115-2047

1. Attenzione – Non toccate la superficie calda.

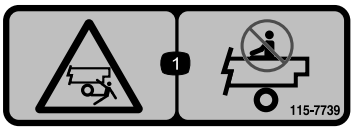

decal115-7739

115-7739

1. Pericolo di caduta, schiacciamento – non trasportate passeggeri.

decal120-9570

120-9570

1. Avvertenza – tenetevi a debita distanza dalle parti in movimento, non rimuovete le protezioni e i carter.

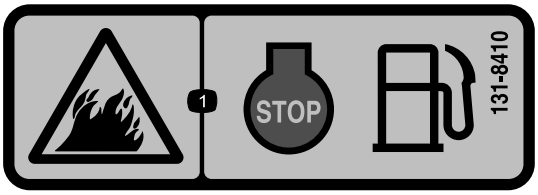

decal131-8410

131-8410

1. Pericolo d'incendio: spegnete il motore prima di fare rifornimento di carburante.

decal131-8414

131-8414

1. Avvertenza – leggete il *Manuale dell'operatore*.
2. Avvertenza – seguite il corso di formazione opportuno prima di utilizzare la macchina.
3. Pericolo di ribaltamento – guidate lentamente sulle pendenze in salita o in senso trasversale; non superate la velocità di 26 km/h; guidate lentamente quando trainate un carico; guidate lentamente su terreno accidentato.
4. Pericolo di caduta; pericolo di smembramento di arti – non trasportate passeggeri sul pianale; non trasportate altri passeggeri tra i sedili; non mettete braccia o gambe fuori dalla macchina durante l'utilizzo.

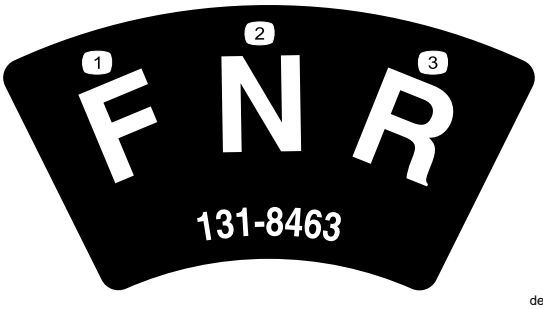

decal131-8463

131-8463

1. Marcia avanti
2. Folle
3. Retromarcia

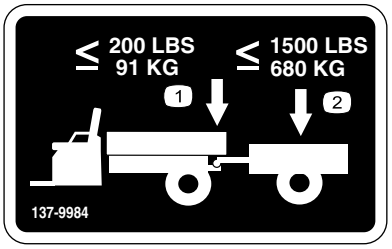

decal137-9984

137-9984

1. Il peso del timone non deve superare 91 kg.
2. Non superate un carico di trasporto di 680 kg.

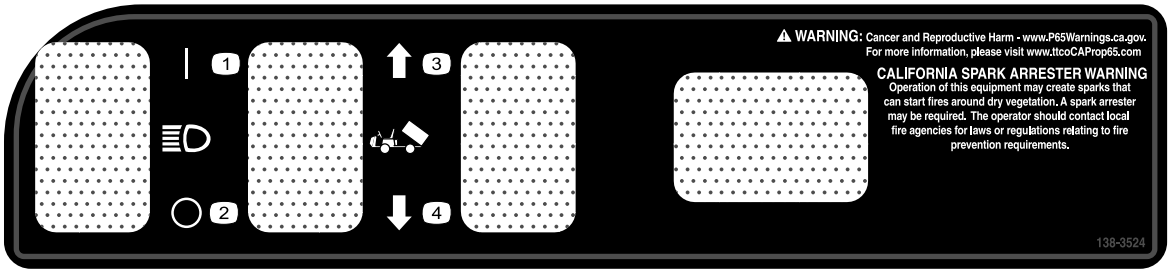

decal138-3524

138-3524

1. Luce – acceso
2. Luce – spento
3. Sollevate il pianale.
4. Abbassate il pianale.

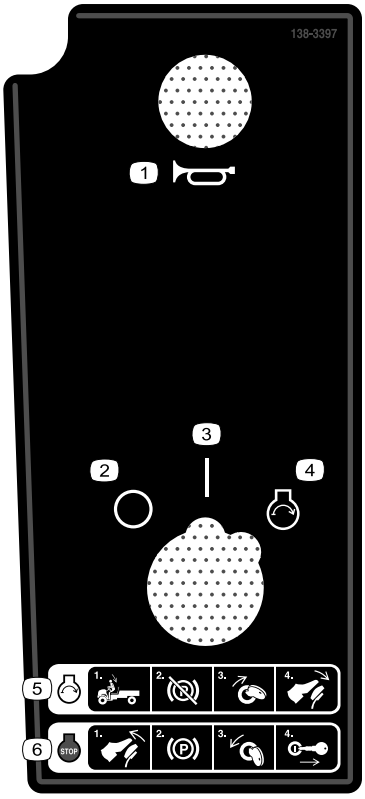

decal138-3397

138-3397

Solo modelli EFI

1. Avvisatore acustico
2. Spegnimento (Off)
3. Accensione (On)
4. Avviamento del motore
5. Per avviare il motore: 1) Sedetevi al posto di guida; 2) Rilasciate il freno di stazionamento; 3) Girate la chiave di accensione in posizione di AVVIAMENTO del motore; 4) Premete il pedale del freno.
6. Per spegnere il motore: 1) Rilasciate il pedale del freno; 2) Inserite il freno di stazionamento; 3) Girate la chiave di accensione in posizione di SPEGNIMENTO; 4) Rimuovete la chiave.

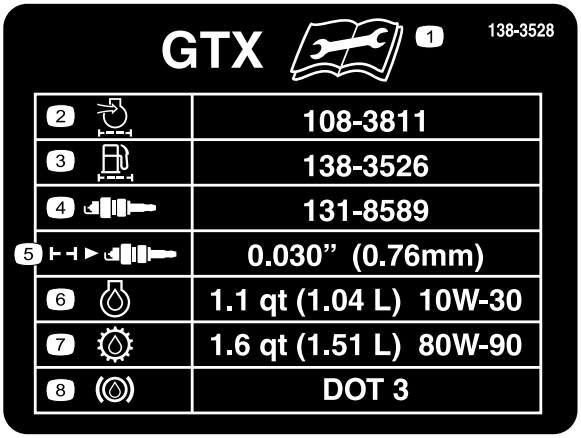

decal138-3528

138-3528

Solo modelli EFI

1. Leggete il *Manuale dell'operatore* prima di effettuare la manutenzione.
2. Presa d'aria motore/filtro dell'aria
3. Filtro del carburante
4. Candela
5. Distanza tra le candele
6. Olio motore
7. Fluido della trasmissione
8. Fluido del freno

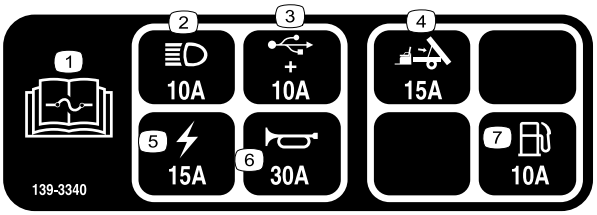

decal139-3340

139-3340

Solo modelli EFI

1. Leggete il *Manuale dell'operatore* per le informazioni sui fusibili.
2. Fari (10 A)
3. USB (10 A)
4. Sollevamento pianale (15 A)
5. Elettricità (15 A)
6. Avvisatore acustico (30 A)
7. Carburante (10 A)

Preparazione

Parti sciolte

Verificate che sia stata spedita tutta la componentistica, facendo riferimento alla seguente tabella.

Procedura	Descrizione	Qté	Uso
1	Volante Coperchio del volante Rondella (½") Coperchietto antipolvere	1 1 1 1	Installazione del volante (solo modelli internazionali).
2	Non occorrono parti	–	Controllo del livello dei fluidi e della pressione degli pneumatici.
3	Non occorrono parti	–	Brunitura (rodaggio) dei freni.
4	Manuale dell'operatore Manuale d'uso del motore Scheda di registrazione Modulo di controllo preconsegna Certificato di qualità Chiave	1 1 1 1 1 2	Lettura del Manuale dell'operatore e consultazione del materiale relativo alla configurazione prima di utilizzare la macchina.

Nota: Stabilite i lati sinistro e destro della macchina dalla normale posizione di guida.

1

Installazione del volante (solo modelli internazionali)

Parti necessarie per questa operazione:

1	Volante
1	Coperchio del volante
1	Rondella (½")
1	Coperchietto antipolvere

Procedura

1. Togliete la protezione, se installata, dal mozzo del volante (Figura 3).
2. Togliete il dado di bloccaggio (½") dal piantone dello sterzo (Figura 3).
3. Fate scorrere volante, coperchietto antipolvere e rondella (½") sull'albero dello sterzo (Figura 3).

   Nota: Con le ruote anteriori diritte, orientate il volante in modo che la razza più piccola sul volante sia verticale.
4. Fissate il volante all'albero con il controdado (½") e serratelo tra 18 e 30 N·m.
5. Montate la protezione sul volante (Figura 3).

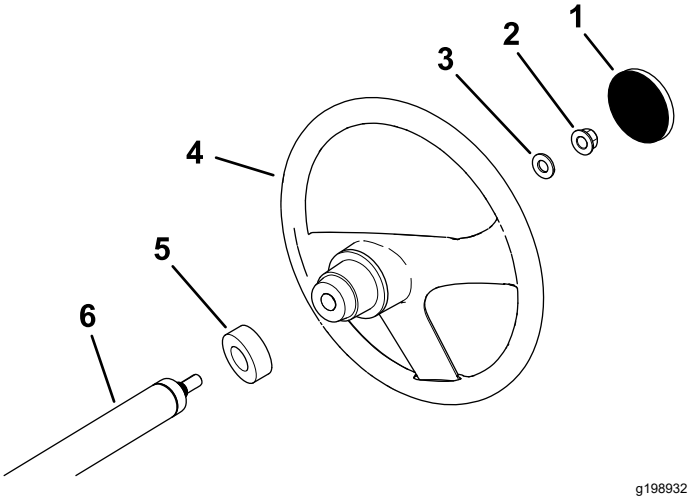

Figura 3

1. Coperchio del volante
2. Dado di bloccaggio (½")
3. Rondella (½")
4. Volante
5. Coperchietto antipolvere
6. Piantone

2

Controllo del livello dei fluidi e della pressione degli pneumatici

Non occorrono parti

Procedura

1. Controllate il livello dell'olio motore prima e dopo l'avvio iniziale del motore; fate riferimento a Controllo del livello dell'olio motore (pagina 36).
2. Controllate il livello del liquido dei freni prima dell'avvio iniziale del motore; fate riferimento a Controllo del livello del fluido dei freni (pagina 49).
3. Controllate il livello del liquido del transaxle prima dell'avvio iniziale del motore; fate riferimento a Controllo del livello del fluido nel transaxle (pagina 45).
4. Controllate la pressione dell'aria degli pneumatici; fate riferimento a Controllo della pressione degli pneumatici (pagina 15).

3

Brunitura dei freni

Non occorrono parti

Procedura

Per garantire prestazioni ottimali dell'impianto frenante, brunite (rodate) i freni prima dell'uso.

1. Portate la macchina a pieno regime, applicate i freni per fermare rapidamente la macchina senza bloccare gli pneumatici.
2. Ripetete questa procedura 10 volte, attendendo 1 minuto tra le fermate, per evitare di surriscaldare i freni.

   Importante: **Questa procedura è più efficace se la macchina ha un carico di 227 kg.**

4

Lettura del manuale e visione dei materiali relativi alla configurazione.

Parti necessarie per questa operazione:

1	*Manuale dell'operatore*
1	Manuale d'uso del motore
1	Scheda di registrazione
1	*Modulo di controllo preconsegna*
1	Certificato di qualità
2	Chiave

Procedura

- Read the *Operator's Manual* and the engine owner's manual.
- Compilate la scheda di registrazione.
- Compilate il *Modulo di controllo preconsegna*.
- Controllate il *Certificato di qualità*

Quadro generale del prodotto

Comandi

Familiarizzate con tutti i comandi prima di avviare il motore e utilizzare la macchina.

Quadro di comando

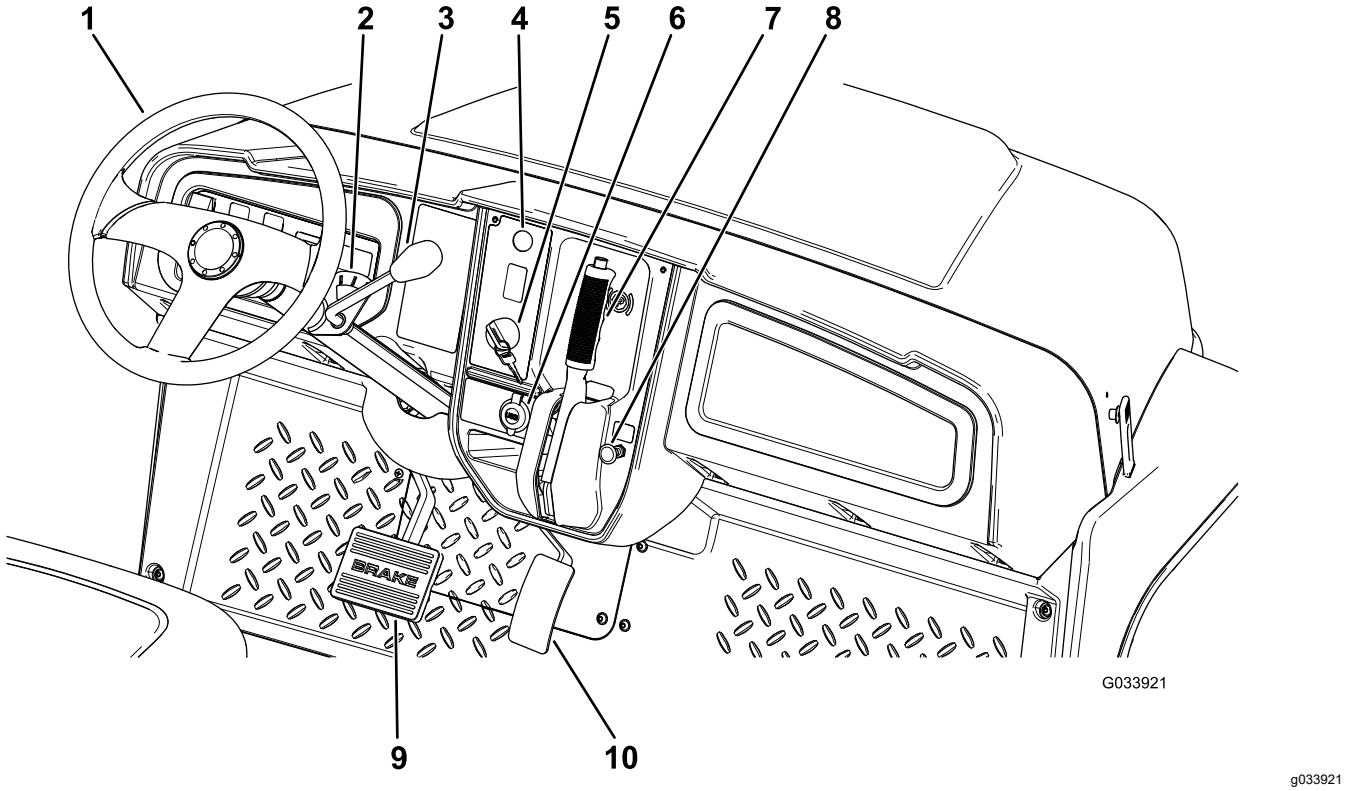

Figura 4

1. Volante
2. Indicatore del cambio
3. Leva del cambio
4. Pulsante dell'avvisatore acustico (solo modelli internazionali)
5. Interruttore a chiave
6. Presa di alimentazione USB
7. Leva del freno di stazionamento
8. Comando dello starter
9. Pedale del freno
10. Pedale dell'acceleratore

Pedale dell'acceleratore

Utilizzate il pedale dell'acceleratore (Figura 4) per variare la velocità di trazione della macchina. Premendo il pedale dell'acceleratore avviate il motore. Premendo ulteriormente il pedale aumenterete la velocità di trazione. Il rilascio del pedale consente di rallentare la macchina e di arrestare il motore.

Nota: La velocità di avanzamento massima è di 26 km/h.

Pedale del freno

Utilizzate il pedale del freno per arrestare o rallentare la macchina (Figura 4).

⚠ ATTENZIONE

L'utilizzo della macchina con i freni usurati o regolati male può comportare lesioni alle persone.

Se la corsa del pedale del freno si trova entro 25 mm dalla pedana della macchina, regolate o riparate i freni.

Interruttore a chiave

L'interruttore a chiave è situato nell'angolo inferiore destro del cruscotto (Figura 4).

L'interruttore a chiave prevede 3 posizioni: SPEGNIMENTO, ACCENSIONE e AVVIAMENTO.

Esistono 2 modalità per avviare la macchina; fate riferimento a Avviamento del motore (pagina 22).

Leva del freno di stazionamento

La leva del freno di stazionamento è situata sul quadro di comando (Figura 4).

Ogni volta che arrestate il motore, inserite il freno di stazionamento per evitare il movimento accidentale della macchina. Se la macchina è parcheggiata su una pendenza ripida, assicuratevi di inserire il freno di stazionamento.

Per inserire il freno di stazionamento, tirate la relativa leva verso di voi (Figura 5).

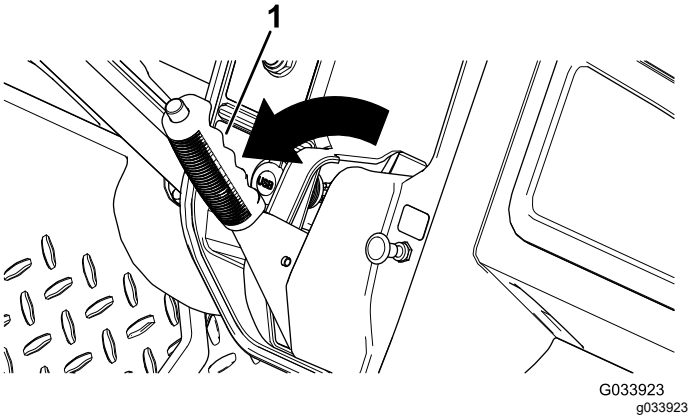

Figura 5

1. Leva del freno di stazionamento

Per disinserire il freno di stazionamento, spingete il pulsante sopra la leva del freno di stazionamento, tirate la leva del freno di stazionamento verso di voi per rilasciare la pressione e poi spingete la leva del freno di stazionamento in avanti (Figura 6).

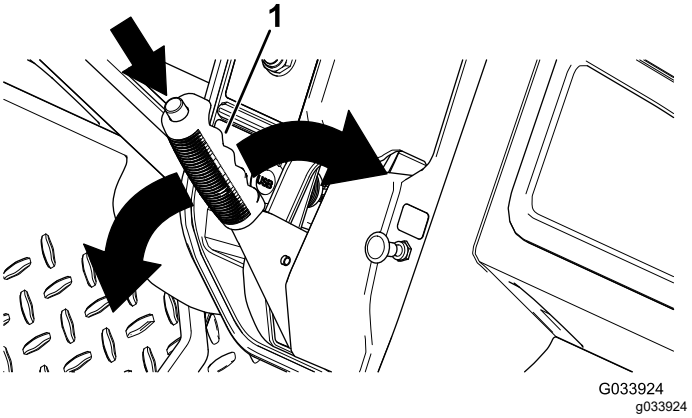

Figura 6

1. Leva del freno di stazionamento

Comando dello starter

Il comando dello starter è situato sul quadro di comando. Utilizzate lo starter per l'avvio del motore a freddo tirando il relativo comando verso l'esterno (Figura 4). Quando il motore si avvia, regolate lo starter in modo da mantenere un regime regolare. Quando il motore si riscalda, spingete il comando dello starter in posizione di SPEGNIMENTO.

Leva e indicatore del cambio

La leva del cambio presenta 3 posizioni sul relativo indicatore: MARCIA AVANTI, RETROMARCIA e FOLLE (Figura 7).

Nota: Il motore può essere avviato e funzionare in una qualsiasi di queste 3 posizioni.

Dalla posizione di FOLLE, potete spostare la leva del cambio a sinistra in posizione di MARCIA AVANTI o a destra in posizione di RETROMARCIA (Figura 7).

Importante: **Prima di cambiare marcia fermate sempre la macchina.**

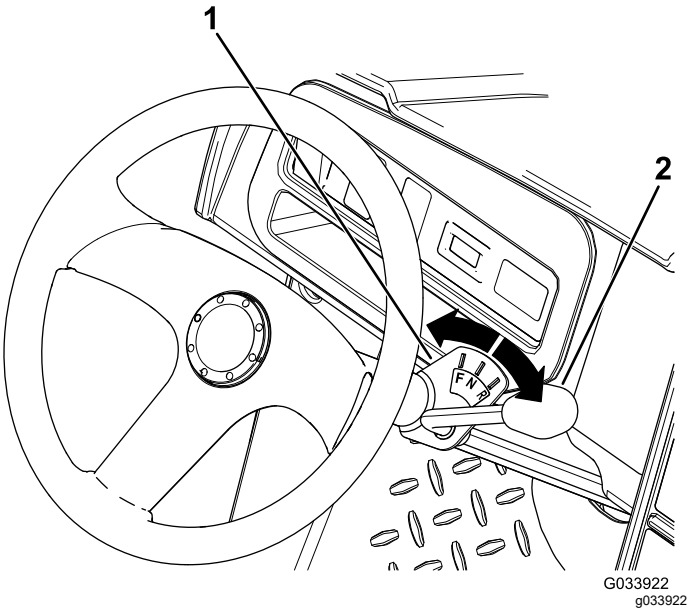

Figura 7

1. Indicatore del cambio
2. Leva del cambio

Pulsante dell'avvisatore acustico

Solo modelli internazionali

Il pulsante dell'avvisatore acustico è situato sul quadro di comando (Figura 4). Premete il pulsante per attivare l'avvisatore acustico.

Interruttore delle luci

L'interruttore delle luci si trova sulla sinistra del piantone dello sterzo (Figura 8). Utilizzate l'interruttore delle luci per accendere i fari. Spingete in alto l'interruttore delle luci per accendere i fari. Spingete in basso l'interruttore delle luci per spegnere i fari.

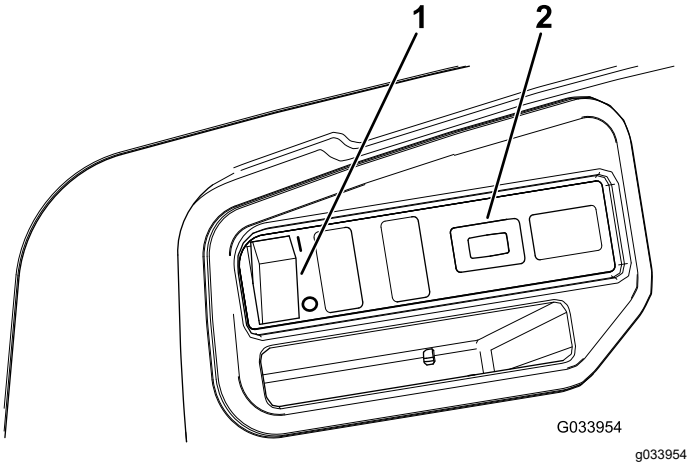

Figura 8

1. Interruttore delle luci
2. Contaore

Contaore

Il contaore si trova sulla destra dell'interruttore delle luci (Figura 8). Utilizzate il contaore per determinare il numero totale di ore del motore. Il contaore inizia a funzionare girando la chiave di accensione in posizione di ACCENSIONE, in posizione di AVVIAMENTO o se il motore è in funzione.

Nota: Quando la macchina è in funzione, il contaore lampeggia continuamente, registrando l'utilizzo.

Presa di alimentazione USB

La presa di alimentazione USB si trova sulla sinistra della leva del freno di stazionamento (Figura 4). La presa di alimentazione viene utilizzata per alimentare accessori elettrici.

Importante: **Inserite il tappo di gomma nel punto di alimentazione USB quando non lo utilizzate per prevenire danni a suo carico.**

Indicatore di livello del carburante

L'indicatore di livello carburante (Figura 9) si trova sul serbatoio carburante nel tappo di riempimento posto sul lato sinistro della macchina. Questo strumento indica la quantità di carburante presente nel serbatoio.

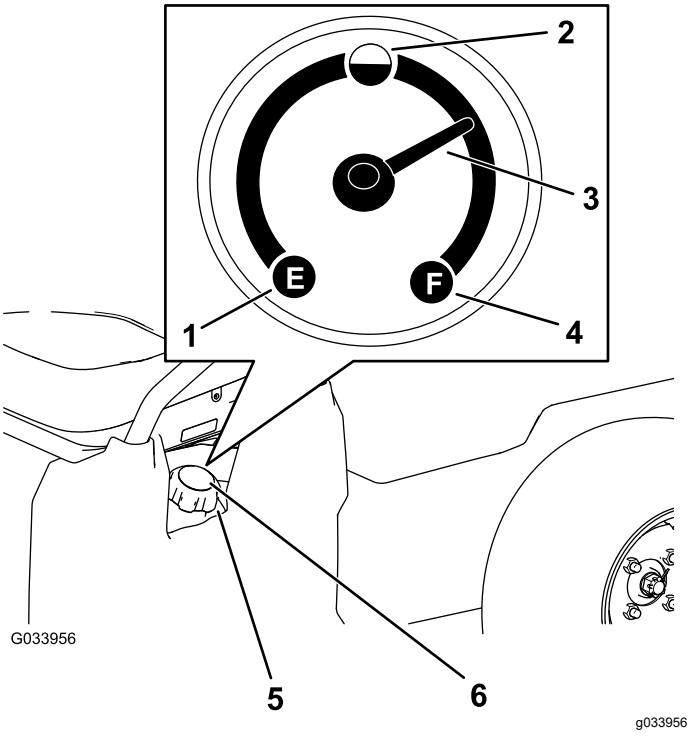

Figura 9

1. Vuoto
2. Mezzo pieno
3. Ago
4. Pieno
5. Tappo del serbatoio di carburante
6. Indicatore di livello del carburante

Maniglie del passeggero

Le maniglie del passeggero sono situate all'esterno di ciascun sedile (Figura 10).

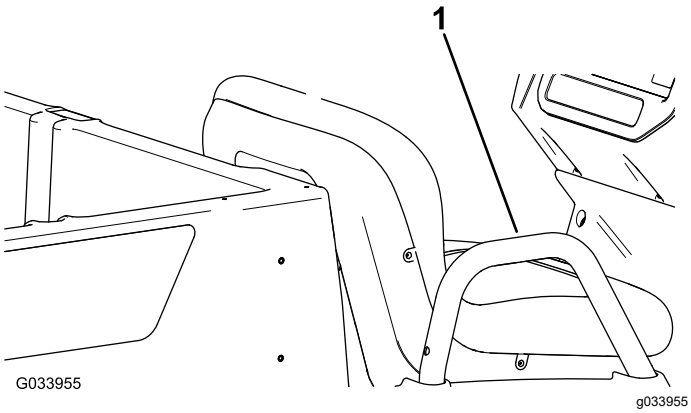

Figura 10

Illustrazione del lato passeggero

1. Maniglia del passeggero

Specifiche

Nota: Specifiche e disegno sono soggetti a variazione senza preavviso.

Peso di base	397 kg
Capacità nominale (su terreno piano)	544 kg totale, compreso operatore da 90,7 kg e passeggeri da 91 kg, carico, accessori e attrezzi.
Peso lordo del veicolo (GVW) – su terreno pianeggiante	941 kg totali, compresi tutti i pesi sopra elencati
Capacità di carico massima (su terreno pianeggiante)	363 kg totali, inclusi gli accessori montati posteriormente
Capacità massima supporto posteriore per accessori del pianale	45 kg totali
Capacità di traino	Peso del timone: 91 kg Peso lordo del rimorchio (GTW): 680 kg
Larghezza totale	119 cm
Lunghezza totale	302 cm
Altezza totale	127,5 cm
Distanza da terra	21,6 cm nella parte anteriore, senza carico né operatore 14 cm nella parte posteriore, senza carico od operatore
Interasse	220 cm
Carreggiata (da linea centrale a linea centrale)	Anteriore: 119 cm Posteriore: 119 cm
Lunghezza del cassone	Interna: 102 cm Esterna: 114,3 cm
Larghezza del cassone	All'interno: 98 cm All’esterno dei parafanghi stampati: 107,3 cm
Altezza del cassone	28 cm interna
Regime del motore	Minimo inferiore: 1.250–1.350 giri/min Minimo superiore: 3.650–3.750 giri/min

Attrezzi/accessori

È disponibile una gamma di attrezzi ed accessori approvati da Toro per l'impiego con la macchina, per ottimizzare ed ampliare le sue applicazioni. Richiedete la lista degli attrezzi e accessori approvati a un Centro assistenza o a un distributore Toro autorizzati, oppure visitate www.Toro.com.

Per garantire prestazioni ottimali e mantenere sempre la macchina in conformità con le norme di sicurezza, utilizzate esclusivamente ricambi e accessori originali Toro. L'utilizzo di parti di ricambio e accessori di altri produttori può essere pericoloso e rendere nulla la garanzia.

Funzionamento

Nota: Stabilite i lati sinistro e destro della macchina dalla normale posizione di guida.

Prima dell'uso

Sicurezza prima dell'uso

Requisiti generali di sicurezza

- Non lasciate mai che bambini o persone non addestrate o fisicamente inabili utilizzino o effettuino interventi di manutenzione sulla macchina. Le normative locali possono imporre limiti all'età dell'operatore. Il proprietario è responsabile della formazione di tutti gli operatori e i meccanici.
- Acquisite familiarità con il funzionamento sicuro dell'attrezzatura, dei comandi dell'operatore e dei segnali di sicurezza.
- Spegnete la macchina, togliete la chiave e attendete che tutte le parti in movimento si arrestino prima di abbandonare la posizione dell'operatore. Lasciate raffreddare la macchina prima di eseguire interventi di riparazione, manutenzione, pulizia o di rimessarla.
- Imparate come arrestare e spegnere rapidamente la macchina.
- Assicuratevi che il numero di occupanti (voi e il/i passeggero/i) non superi il numero di maniglie presenti sulla macchina.
- Controllate che tutti i dispositivi di sicurezza e gli adesivi siano al loro posto. Riparate o sostituite tutti i dispositivi di sicurezza illeggibili o mancanti. Non azionate la macchina se non sono presenti e funzionanti.

Sicurezza del carburante

- Prestate estrema cautela nel maneggiare il carburante. È infiammabile e i suoi vapori sono esplosivi.
- Spegnete sigarette, sigari, pipa e altre fonti di accensione.
- Utilizzate soltanto taniche per carburanti approvate.
- Non rimuovete il tappo del carburante né rabboccate il serbatoio del carburante mentre il motore è in funzione o è caldo.
- Non dedicatevi a operazioni di aggiunta o di rimozione di carburante in spazi chiusi.
- Non rimessate la macchina o la tanica del carburante in luoghi in cui siano presenti fiamme libere, scintille o spie, come quelle di uno scaldabagno o di altri apparecchi.
- Se del carburante dovesse fuoriuscire, non tentate di avviare il motore, evitate di creare fonti di innesco fino a quando i vapori di carburante non saranno evaporati.

Esecuzione della manutenzione giornaliera

Intervallo tra gli interventi tecnici: Prima di ogni utilizzo o quotidianamente

Ogni giorno, prima di avviare la macchina, effettuate le procedure Ogni utilizzo/Giornaliere elencate in Manutenzione (pagina 25).

Controllo della pressione degli pneumatici

Intervallo tra gli interventi tecnici: Prima di ogni utilizzo o quotidianamente

Specifiche della pressione dell'aria negli pneumatici anteriori e posteriori: da 1,65 a 2,07 bar.

Importante: **Non superate la pressione dell'aria massima riportata sulle pareti laterali degli pneumatici.**

Nota: La pressione dell'aria necessaria è determinata dal carico utile che si intende trasportare.

1. Controllare la pressione d'aria degli pneumatici.
   - Utilizzate una pressione minore dell'aria negli pneumatici per carichi utili più leggeri, per ridurre la compattazione del suolo, regolarizzare la corsa e ridurre al minimo il segno degli pneumatici a terra.
   - Utilizzate una pressione maggiore dell'aria negli pneumatici per trasportare carichi utili più elevati a velocità superiori.
2. Se necessario, regolate la pressione dell'aria negli pneumatici aggiungendo o togliendo aria negli pneumatici.

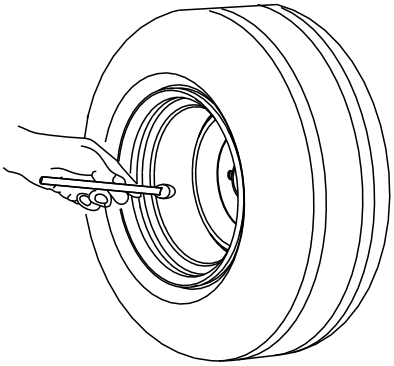

g001055

Figura 11

Rifornimento di carburante

Carburante consigliato

Tipo	Benzina senza piombo
Numero di ottano minimo	87 (USA) o 91 (ottano ricerca; al di fuori degli USA)
Etanolo	Non maggiore del 10% in volume
Metanolo	Spenta
MTBE (metil-t-butil etere)	Non maggiore del 15% in volume
Olio	Non aggiungete al carburante

Utilizzate solo carburante pulito, fresco (non più vecchio di 30 giorni), proveniente da una fonte affidabile.

Importante: **Per ridurre i problemi di avviamento, aggiungete stabilizzatore/additivo del carburante al carburante fresco come indicato dal produttore dello stabilizzatore/additivo del carburante.**

Fate riferimento al manuale d'uso del vostro motore per ulteriori informazioni.

Riempimento del serbatoio del carburante

La capacità del serbatoio del carburante è di circa 19 litri.

1. Parcheggiate la macchina su terreno pianeggiante.
2. Spostate la trasmissione in FOLLE.
3. Inserite il freno di stazionamento.
4. Spegnete la macchina e togliete la chiave.
5. Pulite intorno al tappo del serbatoio del carburante (Figura 12).

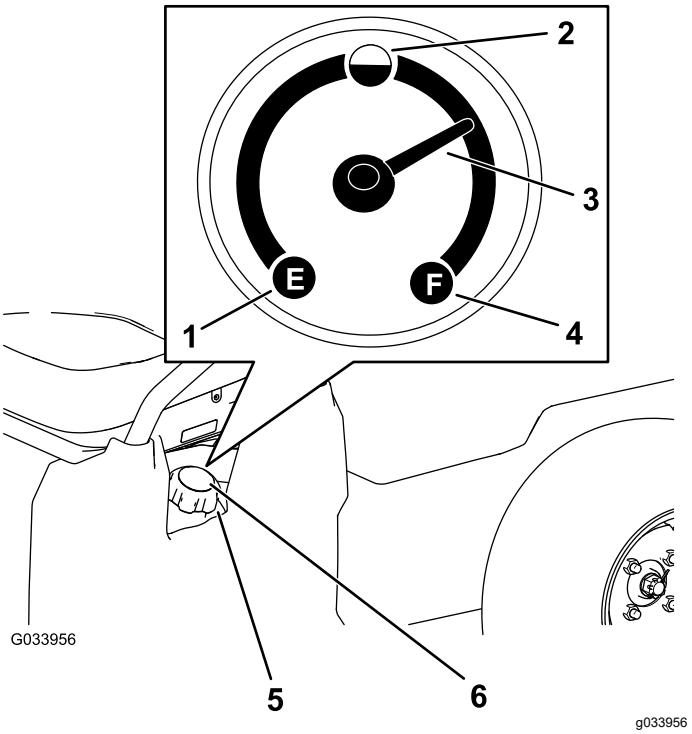

g033956

Figura 12

1. Vuoto
2. Mezzo pieno
3. Ago
4. Pieno
5. Tappo del serbatoio di carburante
6. Indicatore di livello del carburante

6. Rimuovete il tappo del serbatoio del carburante.
7. Riempite il serbatoio sino a circa 25 mm dall'estremità superiore dello stesso (parte inferiore del collo del bocchettone).

   Nota: Questo spazio permette l'espansione del carburante. **Non riempite troppo il serbatoio carburante.**
8. Montate saldamente il tappo del serbatoio del carburante.
9. Tergete il carburante eventualmente versato.

Rodaggio di una macchina nuova

Intervallo tra gli interventi tecnici: Dopo le prime 100 ore—Mettete in pratica le linee guida per il rodaggio di una macchina nuova.

Seguite le seguenti linee guida per ottenere prestazioni ottimali dalla macchina.

- Assicuratevi che i freni siano rodati; fate riferimento a 3 Brunitura dei freni (pagina 9).
- Controllate regolarmente il livello dell'olio motore e del fluido. Prestate attenzione ad eventuali segnali

di surriscaldamento della macchina o dei suoi componenti.

- Dopo avere avviato il motore a freddo, lasciatelo riscaldare per circa 15 secondi prima di utilizzare la macchina.

  Nota: Attendete più tempo per il riscaldamento del motore in condizioni di temperature basse.
- Variate la velocità della macchina durante il funzionamento. Evitate avvii e arresti rapidi.
- Un olio di rodaggio per il motore non è necessario. L'olio originale del motore è dello stesso tipo di quello indicato per i normali cambi dell'olio.
- Vedere Manutenzione (pagina 25) per eventuali controlli speciali a distanza di poche ore.
- Controllate il posizionamento della sospensione anteriore e all'occorrenza regolatelo; fate riferimento a Regolazione dell'allineamento delle ruote anteriori (pagina 44).

Durante l'uso

Sicurezza durante le operazioni

Requisiti generali di sicurezza

- Il proprietario/operatore può impedire ed è responsabile di incidenti che potrebbero causare infortuni alle persone o danni alla proprietà.
- I passeggeri devono sedere unicamente nei posti designati. Non trasportate passeggeri nel pianale. Tenete gli astanti e i bambini e lontano dall'area di lavoro.
- Indossate abbigliamento consono, comprendente occhiali di protezione, pantaloni lunghi, scarpe robuste e antiscivolo e protezioni per l'udito. Legate i capelli lunghi e non indossate abiti o gioielli larghi o pendenti.
- Prestate la massima attenzione mentre utilizzate la macchina. Non intraprendete alcuna attività che vi possa distrarre; in caso contrario potreste causare infortuni o danni alla proprietà.
- Non azionate la macchina se siete malati, stanchi o sotto l'influenza di alcool o farmaci.
- Utilizzate la macchina solo all'aperto o in un'area ben ventilata.
- Non superate il peso lordo massimo del veicolo (GVW).
- Prestate particolare attenzione quando azionate la macchina, frenate o sterzate con un carico pesante nel pianale di carico.
- Il trasporto di carichi fuori misura nel pianale riduce la stabilità della macchina. Non superate la capacità di trasporto del pianale.
- Sterzata, frenata e stabilità della macchina possono subire conseguenze negative quando si trasporta un carico in cui il peso del materiale non possa essere fissato alla macchina. Quando trasportate materiale che non possa essere fissato alla macchina, prestate attenzione durante le sterzate o le frenate.
- Riducete il carico e la velocità di trasferimento della macchina durante l'utilizzo su terreno accidentato o irregolare, e in prossimità di cordoli, buche e altre variazioni improvvise del terreno. I carichi potrebbero spostarsi, rendendo instabile la macchina.
- Prima di avviare la macchina, assicuratevi che la trasmissione sia in posizione di folle, che il freno di stazionamento sia inserito e che vi troviate nella posizione operativa.
- Voi e il passeggero dovete rimanere seduti ogniqualvolta la macchina è in movimento. Tenete le mani sul volante; il passeggero è tenuto a utilizzare le apposite maniglie. Tenete sempre le braccia e le gambe all'interno della carrozzeria della macchina.
- Utilizzate la macchina solo quando la visibilità è buona. Prestate attenzione a buche, solchi, dossi, rocce o altri oggetti nascosti. Il terreno accidentato può ribaltare la macchina. L'erba alta può nascondere gli ostacoli. Prestate attenzione quando vi avvicinate ad angoli ciechi, cespugli, alberi o altri oggetti che possano ostacolare la vostra visuale.
- Non utilizzate la macchina nelle adiacenze di scarpate, fossati o terrapieni. La macchina potrebbe ribaltarsi improvvisamente nel caso in cui una ruota ne superi il bordo o se il bordo dovesse cedere.
- Prestate sempre attenzione ad evitare basse sporgenze come rami di alberi, stipiti di porte, passaggi sopraelevati ecc.
- Prima di invertire la marcia, guardate indietro e in basso, assicurandovi che il percorso sia libero.
- Quando utilizzate la macchina su strade pubbliche, attenetevi a tutte le norme del traffico e utilizzate gli accessori aggiuntivi eventualmente richiesti per legge, come luci, indicatori di direzione, segnali di veicolo lento (SMW) e altri, come applicabile.
- Se la macchina dovesse vibrare in modo anomalo, arrestate e spegnete immediatamente la macchina, attendete che ogni movimento si interrompa e ispezionate per individuare eventuali danni. Riparate tutti i danni alla macchina prima di rimetterla in funzione.

- Il tempo di arresto della macchina su superfici bagnate può essere maggiore rispetto a quello necessario su superfici asciutte. Per far asciugare i freni bagnati, guidate lentamente su una superficie pianeggiante esercitando una leggera pressione sul pedale del freno.
- Una guida ad alta velocità seguita da una frenata brusca può causare un blocco delle ruote posteriori, con la conseguente perdita di controllo sulla macchina.
- Non toccate il motore, la trasmissione, la marmitta o il collettore della marmitta quando il motore è in funzione o poco dopo averlo spento, in quanto queste superfici possono scottare ed ustionarvi.
- Non lasciate incustodita una macchina in moto.
- Prima di abbandonare la posizione di guida, seguite le seguenti istruzioni:
  - Parcheggiate la macchina su terreno pianeggiante.
  - Spostate la trasmissione in FOLLE.
  - Inserite il freno di stazionamento.
  - Spegnete la macchina e togliete la chiave.
  - Attendete che tutte le parti in movimento si arrestino.
- Non utilizzate la macchina se c'è rischio di fulmini.
- Usate soltanto accessori e attrezzi approvati da The Toro® Company.

Sicurezza per il trasporto multipasseggero

- Non superate il peso lordo del veicolo (GVW). Dovete tenere conto di voi stessi, dei passeggeri e del carico sul pianale che si sommano per contribuire al peso lordo complessivo della macchina.
- I passeggeri devono sedere unicamente nei posti designati. Non consentite ai passeggeri di sedere nel pianale.
- Voi e i passeggeri dovete rimanere seduti ogniqualvolta la macchina è in movimento.
- Una lunghezza superiore della macchina determina un raggio di sterzata maggiore, quindi ricordate di lasciare uno spazio maggiore per le manovre.

Sicurezza in pendenza

Le pendenze sono la causa principale di incidenti dovuti a perdita di controllo e ribaltamenti, che possono provocare gravi infortuni o la morte.

- Analizzate il sito per valutare su quali pendenze è sicuro utilizzare la macchina e decidete le vostre personali procedure e regole per l'uso su tali pendenze. Basatevi sempre su buon senso e giudizio quando effettuate questa ricognizione.
- Se non vi sentite a vostro agio nell'utilizzo della macchina in pendenza, non utilizzatela.
- Mantenete tutti i movimenti in pendenza lenti e graduali. Non cambiate bruscamente la velocità o la direzione della macchina.
- Evitate di utilizzare la macchina su terreno bagnato. Gli pneumatici possono perdere trazione. Può verificarsi un ribaltamento prima che gli pneumatici perdano trazione.
- Sui pendii, procedete dritti verso l'alto o verso il basso.
- Se durante la salita di un pendio iniziate a perdere velocità, azionate i freni e invertite lentamente la marcia, scendendo dal pendio in linea retta.
- Le manovre di svolta durante la salita o la discesa su un pendio possono essere pericolose. Qualora dobbiate svoltare su un pendio, procedete lentamente e con estrema cautela.
- Sui pendii, i carichi pesanti influiscono sulla stabilità. Riducete il peso del carico e la velocità di trasferimento durante l'utilizzo del veicolo su un pendio oppure qualora il carico presenti un alto baricentro. Fissate il carico al pianale della macchina per evitarne lo spostamento. Prestate ulteriore attenzione quando trasportate carichi che si muovono con facilità (come liquidi, pietrame, sabbia, ecc.).
- Evitate di avviare, arrestare o sterzare con la macchina in pendenza, soprattutto in presenza di un carico. L'arresto mentre si scende da un pendio richiede più tempo dell'arresto in pianura. Se la macchina deve essere arrestata, evitate improvvise variazioni di velocità che potrebbero causarne il ribaltamento o il rotolamento. Non agite bruscamente sui freni se scivolate all'indietro per evitare che la macchina si capovolga.

Sicurezza durante le operazioni di carico e scarico

- Non superate il peso lordo del veicolo (GVW) durante l'utilizzo con un carico nel pianale e/o trainando un rimorchio; fate riferimento a Specifiche (pagina 14).
- Distribuite il carico in modo uniforme per migliorare la stabilità e il controllo della macchina.
- Prima di scaricare, accertatevi che non vi sia nessuno dietro la macchina.
- Non scaricate mai un pianale carico mentre la macchina si trova in posizione obliqua su un pendio. La variazione della distribuzione del peso può causare il capovolgimento della macchina.

Uso del pianale

Sollevamento del pianale in posizione di scarico

⚠ AVVERTENZA

Il pianale sollevato potrebbe cadere e causare lesioni alle persone sottostanti.

- **Utilizzate sempre l'asta di supporto per tenere sollevato il pianale prima di lavorarvi sotto.**
- **Rimuovete il carico contenuto nel pianale prima di sollevarlo.**

⚠ AVVERTENZA

Guidare la macchina con il pianale sollevato potrebbe causare il ribaltamento o far oscillare più facilmente la macchina. Se la macchina viene utilizzata con il pianale sollevato, la struttura del pianale potrebbe riportare danni.

- **Utilizzate la macchina quando il pianale è abbassato.**
- **Abbassate il pianale dopo averlo svuotato.**

⚠ ATTENZIONE

Se, quando sganciate i fermi, il carico è concentrato vicino alla parte posteriore del pianale, questo potrebbe inaspettatamente aprirsi e rovesciarsi ferendo voi o chi si trova nelle vicinanze.

- **Posizionate il carico quanto più possibile al centro del pianale.**
- **Quando sganciate i fermi tenete giù il pianale e accertatevi che nessuno vi sia chinato sopra o si trovi dietro di esso.**
- **Rimuovete qualsiasi carico dal pianale prima di sollevarlo per eseguire interventi di manutenzione alla macchina.**

1. Tirate la leva a sinistra, all'interno del pianale, verso di voi e sollevate il pianale (Figura 13).

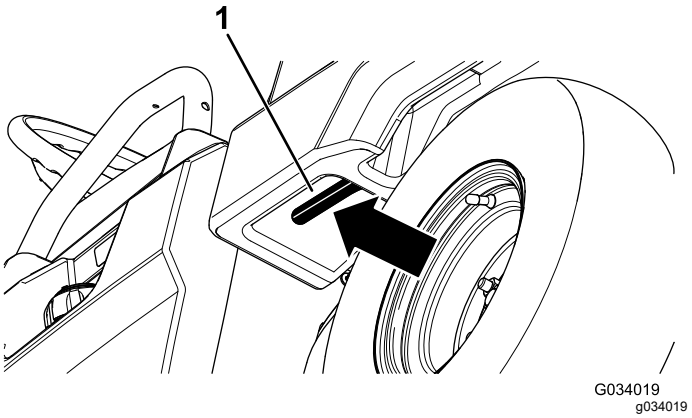

Figura 13

1. Leva del pianale

2. Tirate l'asta di supporto nella fessura di arresto della posizione di scarico per ancorare il pianale per lo scarico (Figura 14).

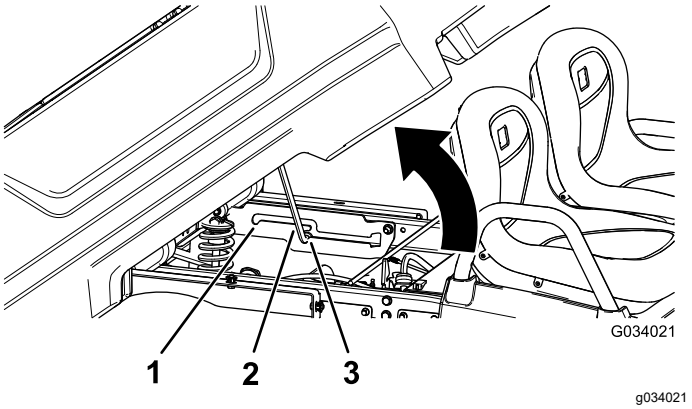

Figura 14

1. Fessura di arresto della posizione di assistenza
2. Asta di supporto
3. Fessura di arresto della posizione di scarico

Sollevamento del pianale nella posizione di manutenzione

1. Tirate la leva a sinistra, all'interno del pianale, verso di voi e sollevate il pianale (Figura 13).
2. Tirate l'asta di supporto nella fessura di arresto della posizione di assistenza per ancorare il pianale per la manutenzione (Figura 14).

Abbassamento del pianale

⚠ AVVERTENZA

Il peso del pianale può essere notevole. Le mani o altre parti del corpo possono rimanere schiacciate.

Tenete mani e altre parti del corpo a distanza quando abbassate il pianale.

1. Sollevate leggermente il pianale alzando la leva del fermo (Figura 13).
2. Estraete l'asta di supporto dalla fessura di arresto (Figura 14).
3. Abbassate il pianale in modo da bloccarlo in sicurezza.

Apertura della sponda posteriore

1. Accertatevi che il pianale sia abbassato e fissato.
2. Utilizzando entrambe le mani, sollevate la sponda posteriore utilizzando il bordo vicino alla parte superiore della sponda posteriore (Figura 15).
3. Abbassate la sponda posteriore in modo che sia a livello con la parte inferiore del pianale (Figura 15).

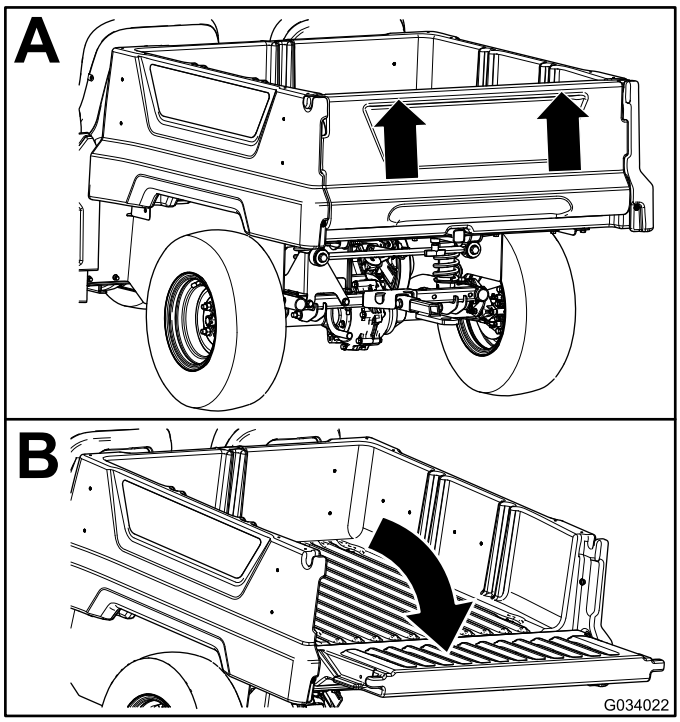

g034022

Figura 15

Chiusura della sponda posteriore

Se avete scaricato rinfuse come sabbia, pietre per la costruzione di giardini o segatura dal pianale della macchina, parte di tale materiale potrebbe essere penetrato nell'area delle cerniere della sponda posteriore. Effettuate i seguenti passaggi prima di chiudere la sponda posteriore.

1. Rimuovete la maggiore parte del materiale dall'area delle cerniere con le mani.
2. Ruotate la sponda posteriore in posizione di circa 45° (Figura 16).

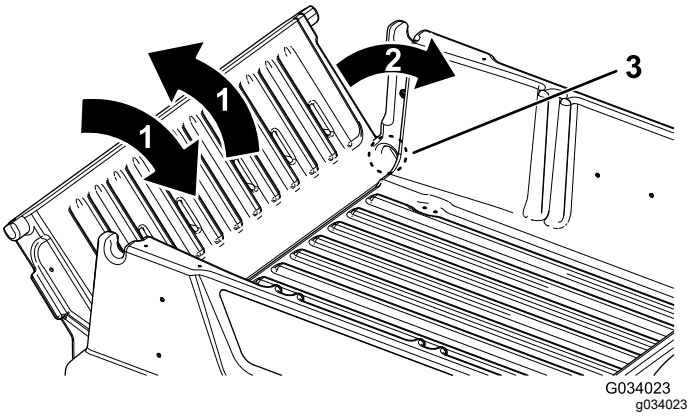

g034023

Figura 16

1. Ruotate la sponda posteriore avanti e indietro più volte.
2. Ruotate la sponda posteriore in posizione di circa 45°.
3. Area delle cerniere

3. Agitate con un movimento rapido per ruotare la sponda posteriore avanti e indietro più volte (Figura 16).

   Nota: L'azione consente di rimuovere il materiale dall'area delle cerniere.
4. Abbassate la sponda posteriore e controllare l'eventuale materiale rimasto nell'area delle cerniere.
5. Ripetete le fasi da 1 a 4 fino alla rimozione del materiale dell'area delle cerniere.
6. Ruotate la sponda posteriore verso l'alto e sollevatela inserendola nelle tacche nel pianale.

Uso del supporto posteriore per accessori del pianale

Usate il supporto posteriore per accessori del pianale per fissare gli accessori alla parte posteriore della macchina.

Capacità: 45 kg

1. Allentate la maniglia a T ruotandola in senso orario (Figura 17).

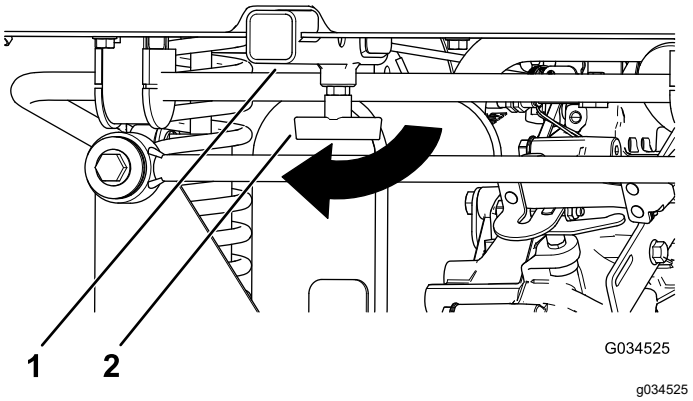

Figura 17

1. Ricevitore
2. Maniglia a T

2. Inserite l'accessorio nel ricevitore in modo che i fori siano allineati (Figura 17).
3. Fissate l'accessorio assemblato al tubo del ricevitore con il perno con testa e la coppiglia in dotazione con l'accessorio
4. Serrate la maniglia a T ruotandola in senso antiorario (Figura 18).

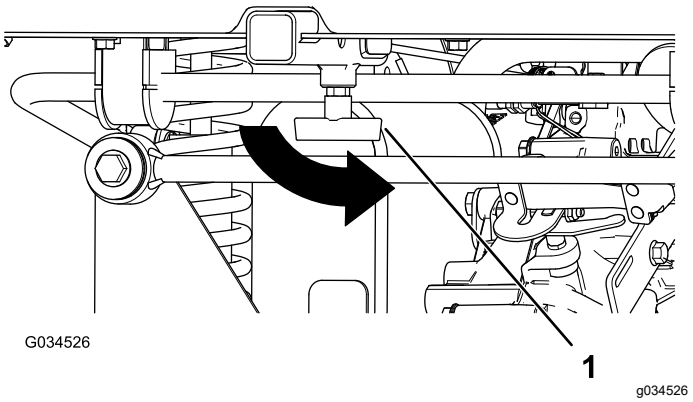

Figura 18

1. Maniglia a T

Caricamento del pianale

Seguite le linee guida riportate sotto per caricare il pianale e azionare la macchina.

- Rispettate la capacità di carico della macchina e limitate il peso del carico da trasportare nel pianale come descritto in Specifiche (pagina 14) e sull'etichetta della macchina che riporta il peso lordo del veicolo.

  Nota: Il carico nominale si riferisce esclusivamente al funzionamento della macchina su superfici piane.

- Quando azionate la macchina su pendenze e terreno accidentato, riducete il peso del carico trasportato nel pianale.
- Riducete il peso del carico trasportato in presenza di materiali lunghi (con baricentro elevato) come pile di mattoni, legname per la costruzione di giardini o sacchi di fertilizzante. Distribuite il carico mantenendolo il più basso possibile e assicuratevi che non riduca la visibilità posteriore mentre la macchina è in funzione.
- Mantenete i carichi centrati caricando il pianale come segue:
  - Sistemate uniformemente il peso nel pianale da un lato all'altro.

    Importante: **Le probabilità di ribaltamento aumentano se si carica il pianale da un solo lato.**
  - Distribuite uniformemente il peso nel pianale dalla parte anteriore a quella posteriore.

    Importante: **Se si posiziona il carico dietro l'assale posteriore riducendo la trazione sugli pneumatici anteriori può accadere di perdere il controllo dello sterzo o che la macchina si ribalti.**
- Prestate ulteriore cautela durante il trasporto di carichi di grandi dimensioni nel pianale, in particolare quando non è possibile centrare il peso del carico sovradimensionato sul pianale.
- Se possibile, fissate il carico bloccandolo nel pianale in modo che non si sposti.
- Quando trasportate liquidi, prestate particolare attenzione, se procedete in salita o in discesa, a bruschi cambiamenti di velocità o arresti e alle superfici sconnesse.

La capacità del pianale è di 0,28 m^3. La quantità (volume) di materiale che potete collocare nel pianale senza superare il carico nominale della macchina può variare notevolmente in funzione della densità del materiale.

Per i limiti dei volumi di carico relativi a diversi materiali fate riferimento alla tabella riportata di seguito.

Materiale	Densità	Capacità massima del pianale (su terreno pianeggiante)
Ghiaia asciutta	1.522 kg/m^3	Pieno
Ghiaia bagnata	1.922 kg/m^3	3/4 pieno
Sabbia asciutta	1.442 kg/m^3	Pieno
Sabbia bagnata	1.922 kg/m^3	3/4 pieno
Legna	721 kg/m^3	Pieno

Corteccia	<721 kg/m³	Pieno
Terra, costipata	1.602 kg/m³	3/4 pieno (circa)

Avviamento del motore

1. Sedetevi sul sedile dell'operatore, inserite la chiave nel relativo interruttore e giratela in senso orario, in posizione di ACCENSIONE o AVVIAMENTO.

   Esistono 2 modalità per avviare la macchina:

   - **Avvio con pedale** – spostate l'interruttore a chiave in posizione di ACCENSIONE} e premete sul pedale dell'acceleratore.

     Nota: Quando togliete il piede dal pedale dell'acceleratore, il motore si spegne.
   - **Avvio con chiave**: spostate l'interruttore a chiave in posizione AVVIAMENTO e il motore rimarrà acceso fino a quando la chiave non viene girata in posizione SPEGNIMENTO.

   Nota: Quando utilizzate l'avviamento con la chiave, potete inserire il freno di stazionamento e lavorare lontano dalla macchina sinché il motore è in funzione e la batteria mantiene la carica.

   Nota: Se girate la chiave in posizione AVVIAMENTO, il motore gira fino ad avviarsi. Se il motore gira per oltre 10 secondi, ritornate alla posizione SPEGNIMENTO e individuate il problema (ad es. i comandi dello starter devono essere inseriti, verificate il filtro dell'aria per escludere ostruzioni, assicuratevi che il serbatoio del carburante sia pieno, la candela è usurata, ecc.) prima di avviare nuovamente la macchina.

   Nota: Se dotato di allarme di riserva opzionale e se spostate il selettore di velocità in posizione RETROMARCIA quando l'interruttore a chiave è in posizione ACCENSIONE o AVVIAMENTO, viene attivato il cicalino per avvertire l'operatore che la macchina è in retromarcia.
2. Spostate il selettore di velocità nella direzione di marcia desiderata per la macchina.
3. Disinserite il freno di stazionamento.
4. Premete lentamente il pedale dell'acceleratore.

   Nota: Se il motore è freddo, premete e tenete premuto il pedale dell'acceleratore a metà corsa circa e tirate fuori la manopola dello starter, in posizione ACCENSIONE. Quando il motore si sarà riscaldato, riportate la manopola dello starter in posizione SPEGNIMENTO.

Arresto della macchina

Importante: **Quando arrestate la macchina in pendenza, utilizzate i freni di servizio per arrestare la macchina e inserite il freno di stazionamento per fissare la macchina in posizione. L'uso dell'acceleratore per fermare la macchina in pendenza può danneggiarla.**

1. Togliete il piede dal pedale dell'acceleratore.
2. Premete lentamente il pedale del freno per applicare i freni di servizio fino a quando la macchina non si ferma completamente.

   Nota: La distanza di arresto può variare in funzione del carico e della velocità della macchina.

Parcheggio della macchina

1. Arrestate la macchina utilizzando i freni di servizio, tenendo premuto il pedale del freno.
2. Inserite il freno di stazionamento tirando la relativa leva verso di voi.
3. Girate la chiave in senso antiorario in posizione SPEGNIMENTO.
4. Togliete la chiave.

Dopo l'uso

Sicurezza dopo l'uso

Requisiti generali di sicurezza

- Prima di abbandonare la posizione di guida, seguite le seguenti istruzioni:
  - Parcheggiate la macchina su terreno pianeggiante.
  - Spostate la trasmissione in FOLLE.
  - Inserite il freno di stazionamento.
  - Spegnete la macchina e togliete la chiave.
  - Attendete che tutte le parti in movimento si arrestino.
- Lasciate raffreddare la macchina prima di eseguire interventi di riparazione, manutenzione, pulizia o di rimessarla.
- Non rimessate la macchina in luoghi in cui siano presenti fiamme libere, scintille o fiamme pilota, come quelle di uno scaldabagno o di altri apparecchi.
- Mantenete tutte le parti della macchina in buone condizioni operative e la bulloneria ben serrata.
- Eseguite la manutenzione e la pulizia della/e cintura/e di sicurezza secondo necessità.
- Sostituite tutti gli adesivi usurati, danneggiati o mancanti.

Trasporto della macchina

- Prestate cautela durante il carico o lo scarico della macchina su un rimorchio o un autocarro.
- Utilizzate rampe a piena larghezza per il carico della macchina su un rimorchio o un autocarro.
- Ancorate saldamente la macchina.

Vedere Figura 19 e Figura 20 per conoscere la posizione dei punti di attacco sulla macchina.

Nota: Caricate la macchina sul rimorchio con la parte anteriore rivolta in avanti. Se questo non è possibile, assicurate il cofano della macchina al telaio per mezzo di una cinghia, oppure rimuovete il cofano, poi trasportatelo separatamente dopo averlo assicurato al rimorchio, altrimenti potrebbe staccarsi durante il trasporto.

⚠ ATTENZIONE

I sedili non correttamente fissati possono cadere dalla macchina e dal rimorchio durante il trasporto della macchina stessa e cadere su un'altra macchina od ostruire la strada.

Rimuovete i sedili o assicuratevi che siano fissati tramite i perni degli snodi.

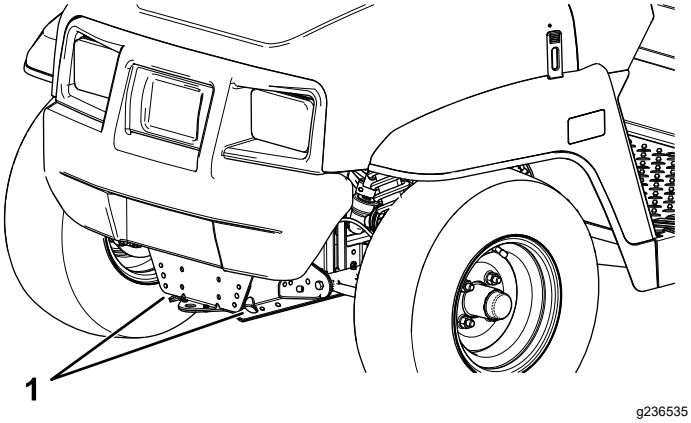

Figura 19

1. Timone di traino e punto di attacco (parte anteriore della macchina)

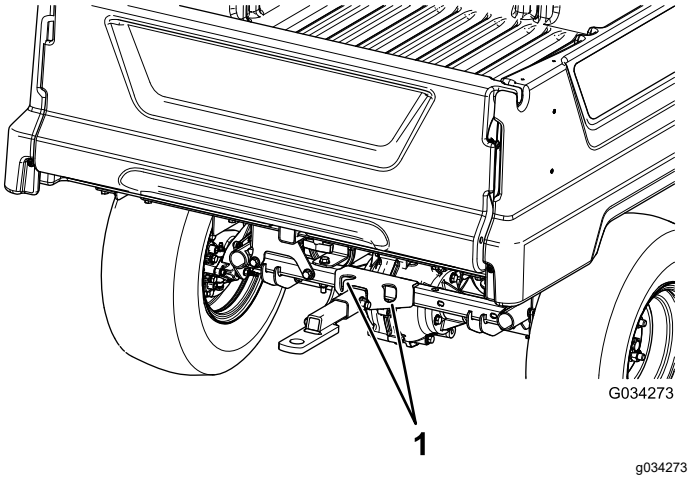

Figura 20

1. Punti di attacco posteriori

Traino della macchina

In caso di emergenza, potete trainare la macchina per una breve distanza; tuttavia, ciò non deve trasformarsi in una normale procedura operativa.

⚠ AVVERTENZA

Il traino a velocità eccessive può causare la perdita di controllo della sterzata e causare infortuni.

Non trainate mai la macchina a velocità superiori a 8 km/h.

Il traino della macchia deve essere effettuato da 2 persone. Se dovete spostare la macchina per una considerevole distanza, trasportatela su un autocarro o un rimorchio; fate riferimento a Traino di un rimorchio (pagina 23)

1. Rimuovete la cinghia di trasmissione dalla macchina; fate riferimento a Sostituzione della cinghia di trasmissione (pagina 51).
2. Fissate una fune di traino al timone sulla parte anteriore del telaio della macchina (Figura 19).
3. Spostate la trasmissione in posizione FOLLE e disinserite il freno di stazionamento.

Traino di un rimorchio

La macchina è in grado di trainare rimorchi. Per questa macchina è disponibile un gancio di traino. Per maggiori informazioni rivolgetevi al Distributore Toro autorizzato di zona.

Durante il trasporto di un carico o il traino di un rimorchio, non sovraccaricate la macchina né il rimorchio. Il sovraccarico della macchina o del rimorchio può dar luogo a prestazioni insoddisfacenti

o danneggiare i freni, l'assale, il motore, il transaxle, lo sterzo, la sospensione, la carrozzeria o gli pneumatici.

Caricate il rimorchio sistemando sempre il 60% del peso del carico nella parte anteriore. Ciò colloca circa il 10% del peso lordo del rimorchio (GTW) sull'attacco di traino della macchina.

Per consentire una frenata e una trazione appropriate, caricate sempre il pianale quando trainate un rimorchio. Non superate i limiti del peso lordo del rimorchio o del veicolo.

Evitate di parcheggiare la macchina con rimorchio su un pendio. Qualora dobbiate stazionare su un pendio, innestate il freno di stazionamento e bloccate gli pneumatici del rimorchio.

Manutenzione

Sicurezza della manutenzione

- Non permettete che personale non addestrato esegua interventi di manutenzione sulla macchina.
- Prima di abbandonare la posizione di guida, seguite le seguenti istruzioni:
  - Parcheggiate la macchina su terreno pianeggiante.
  - Spostate la trasmissione in FOLLE.
  - Inserite il freno di stazionamento.
  - Abbassate il pianale.
  - Spegnete la macchina e togliete la chiave.
  - Attendete che tutte le parti in movimento si arrestino.
- Lasciate raffreddare la macchina prima di eseguire interventi di riparazione, manutenzione, pulizia o di rimessarla.
- Supportate la macchina con cavalletti ogniqualvolta lavorate sotto di essa.
- Non lavorate sotto un pianale sollevato senza aver inserito in posizione l'opportuno supporto di sicurezza del pianale.
- Non ricaricate le batterie durante la manutenzione della macchina.
- Per garantire che l'intera macchina sia in buone condizioni, mantenete tutta la bulloneria correttamente serrata.
- Per ridurre il rischio di incendio, eliminate eccessive quantità di grasso, erba, foglie e i residui accumulatisi nell'area della macchina.
- Se possibile, non effettuate la manutenzione mentre la macchina è in funzione. Tenetevi a distanza dalle parti in movimento.
- Se dovete tenere la macchina in funzione per l'esecuzione di eventuali regolazioni di manutenzione, tenete mani, piedi, abbigliamento e qualsiasi parte del corpo a distanza da eventuali parti in movimento. Tenete lontano gli astanti dalla macchina.
- Tergete l'olio e il carburante versati.
- Controllate il funzionamento del freno di stazionamento come raccomandato nel programma di manutenzione ed effettuate regolazioni e manutenzione, come opportuno.
- Mantenete tutte le parti della macchina in buone condizioni operative e la bulloneria correttamente serrata. Sostituite tutti gli adesivi usurati o danneggiati.
- Non interferite mai con la funzione prevista di un dispositivo di sicurezza e non riducete la protezione fornita dal dispositivo stesso.
- Non utilizzare il motore a regime eccessivo alterando la taratura del regolatore. Per garantire condizioni di sicurezza e precisione, fate controllare la velocità massima del motore con un contagiri da un Centro assistenza Toro autorizzato.
- Qualora siano necessari interventi di assistenza o di riparazione importanti, rivolgetevi a un distributore Toro autorizzato.
- La modifica di questa macchina in qualsiasi modo può influire sul suo funzionamento, prestazioni, durata, oppure il suo utilizzo può comportare infortuni o la morte. Un tale utilizzo può rendere nulla la garanzia di The Toro® Company.

Programma di manutenzione raccomandato

Cadenza di manutenzione	Procedura di manutenzione
Dopo le prime 5 ore	• Cambio dell'olio motore.
Dopo le prime 8 ore	• Controllate le condizioni della cinghia di trasmissione. • Controllate la tensione della cinghia del generatore di avviamento.
Dopo le prime 50 ore	• Controllate il filtro dell'aria del canister a carboni attivi.
Dopo le prime 100 ore	• Mettete in pratica le linee guida per il rodaggio di una macchina nuova.
Prima di ogni utilizzo o quotidianamente	• Ispezionate la/le cintura/e di sicurezza per verificare che non siano presenti segni di usura, tagli o altri danni. Sostituite la/le cintura/e di sicurezza se uno qualsiasi dei componenti non funziona correttamente. • Controllo della pressione degli pneumatici. • Controllo del livello dell'olio motore. • Controllate il funzionamento del cambio. • Controllo del livello del fluido dei freni. • Lavaggio della macchina.
Ogni 50 ore	• Rimuovete il coperchio del filtro dell'aria e pulite dai detriti. Non togliete l'elemento filtrante dell'aria. • Rimuovete i residui nel coperchietto antipolvere. • In speciali condizioni di servizio (fate riferimento a Manutenzione della macchina in speciali condizioni di servizio), sostituite l'elemento filtrante dell'aria. Sostituite l'elemento del filtro dell'aria anticipatamente se risulta sporco o danneggiato. • In speciali condizioni di servizio (fate riferimento a Manutenzione della macchina in speciali condizioni di servizio), sostituite l'olio motore.
Ogni 100 ore	• Ingrassate i cuscinetti e le boccole. • In normali condizioni operative, sostituite l'elemento filtrante dell'aria. Sostituite l'elemento del filtro dell'aria anticipatamente se risulta sporco o danneggiato. • In normali condizioni operative, sostituite l'olio motore. • Controllate la candela. • Controllate le condizioni di pneumatici e cerchi. • Serrate i dadi a staffa delle ruote. • Ispezione dello sterzo e delle sospensioni per il rilevamento dei componenti lenti o danneggiati. • Controllate la campanatura e la convergenza delle ruote anteriori. • Controllo del livello del fluido nel transaxle. • Controllate il funzionamento della posizione del cambio in folle. • Pulizia delle aree di raffreddamento del motore. • Ispezione dei freni.
Ogni 200 ore	• Controllate il filtro dell'aria del canister a carboni attivi. • Controllate lo stato e la tensione della cinghia di trasmissione. • Controllate la tensione della cinghia del generatore di avviamento.
Ogni 300 ore	• Ingrassaggio dei cuscinetti delle ruote anteriori.
Ogni 400 ore	• Verifica dei tubi di alimentazione e dei raccordi. • Sostituzione del filtro del carburante. • Pulite la frizione della trasmissione primaria. • Sostituzione delle pastiglie del freno di servizio e del freno di stazionamento.
Ogni 800 ore	• Cambio del fluido del transaxle.
Ogni 1000 ore	• Cambio del fluido dei freni.
Ogni anno	• Completate tutti gli interventi di manutenzione annuale riportati nel Manuale del proprietario del motore.

Nota: Scaricate una copia gratuita degli schemi elettrici dal sito www.Toro.com; per cercare la vostra macchina utilizzate il link Manuali sulla home page.

Importante: **Per ulteriori interventi di manutenzione si rimanda al manuale d'uso del motore.**

⚠ AVVERTENZA

Una manutenzione non corretta della macchina può determinare un guasto prematuro dei sistemi della macchina, causando possibili infortuni a voi o agli astanti.

Sottoponete sempre la macchina alla corretta manutenzione e mantenetela in buone condizioni operative, come indicato in queste istruzioni.

⚠ ATTENZIONE

Solo personale qualificato e autorizzato deve effettuare interventi di manutenzione, riparazione, regolazione o ispezione della macchina.

- **Evitate i rischi d'incendio e tenete apparati antincendio nell'area di lavoro. Non usate una fiamma libera per controllare il livello dei liquidi o eventuali perdite di carburante, di elettrolito della batteria o di refrigerante.**
- **Non usate bacinelle di carburante o preparati fluidi infiammabili per pulire i componenti.**

⚠ ATTENZIONE

Se lasciate la chiave nell'interruttore, qualcuno potrebbe accidentalmente avviare il motore e ferire gravemente voi o gli astanti.

Spegnete il motore e togliete la chiave dall'interruttore prima di effettuare qualsiasi intervento di manutenzione.

Lista di controllo della manutenzione quotidiana

Fotocopiate questa pagina e utilizzatela quando opportuno.

Punto di verifica per la manutenzione	Per la settimana di:						
	Monday (lunedì)	Tuesday (martedì)	Wednesday (mercoledì)	Thursday (giovedì)	Friday (venerdì)	Saturday (sabato)	Sunday (domenica)
Controllate il funzionamento del freno e del freno di stazionamento.							
Controllate il funzionamento del selettore di velocità/folle.							
Controllate il livello del carburante.							
Controllate il livello dell'olio motore.							
Controllo del livello del fluido dei freni.							
Controllate il livello del fluido nel transaxle.							
Ispezionate il filtro dell'aria.							
Ispezionate le alette di raffreddamento del motore.							
Controllate l'eventuale presenza di rumori anomali del motore.							
Controllate i rumori insoliti di funzionamento.							
Controllate la pressione degli pneumatici.							
Verificate che non ci siano perdite di liquido.							
Verificate il funzionamento degli strumenti.							
Verificate il funzionamento dell'acceleratore.							
Lavate la macchina.							
Ritoccate la vernice danneggiata.							

Manutenzione della macchina in speciali condizioni di servizio

Importante: **Se la macchina è sottoposta a una delle condizioni indicate sotto, effettuate la manutenzione con una frequenza doppia.**

- Utilizzo nel deserto
- Utilizzo in climi freddi, a meno di 10 °C
- Traino di un rimorchio
- Servizio frequente in ambiente polveroso

- Lavori di costruzione
- Dopo l'utilizzo prolungato in presenza di fango, sabbia, acqua o in ambienti che abbiano un analogo livello di sporcizia, attenetevi alle seguenti istruzioni:
  - Provvedete a ispezionare e pulire i freni quanto prima. Ciò evita un'eccessiva usura da parte di materiale abrasivo.
  - Lavate la macchina con acqua soltanto oppure acqua con l'aggiunta di un detergente neutro.

    Importante: **Non utilizzate acqua salmastra o depurata per pulire la macchina.**

Procedure pre-manutenzione

Preparazione della macchina per la manutenzione

1. Parcheggiate la macchina su terreno pianeggiante.
2. Spostate la trasmissione in FOLLE.
3. Inserite il freno di stazionamento.
4. Spegnete il motore e togliete la chiave.
5. Svuotate e sollevate il pianale di carico.

Sollevamento della macchina

⚠ PERICOLO

Durante l'impiego di un martinetto la macchina potrebbe risultare instabile. La macchina potrebbe scivolare dal martinetto, ferendo chi si trova sotto di essa.

- **Non avviate la macchina mentre si trova su un martinetto.**
- **Togliete sempre la chiave dal relativo interruttore prima di abbandonare la macchina.**
- **Bloccate gli pneumatici quando la macchina è supportata da attrezzatura di sollevamento.**
- **Utilizzate cavalletti per sostenere la macchina una volta sollevata.**

Importante: **Ogni volta che mettete in funzione la macchina per eseguire un intervento di manutenzione di routine e/o di diagnostica, assicuratevi che le ruote posteriori della macchina siano sollevate di 25 mm da terra con l'assale posteriore supportato da cavalletti.**

- Il punto di sollevamento nella parte anteriore della macchina si trova davanti al telaio dietro al timone di traino (Figura 21).

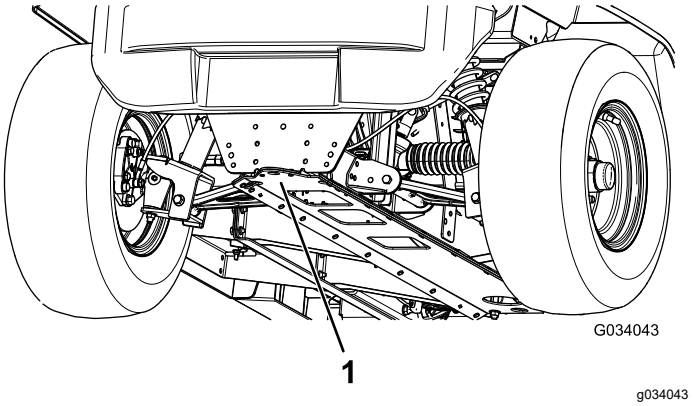

Figura 21

1. Punto di sollevamento anteriore

- Il punto di sollevamento nella parte posteriore della macchina si trova sotto i tubi dell'assale (Figura 22).

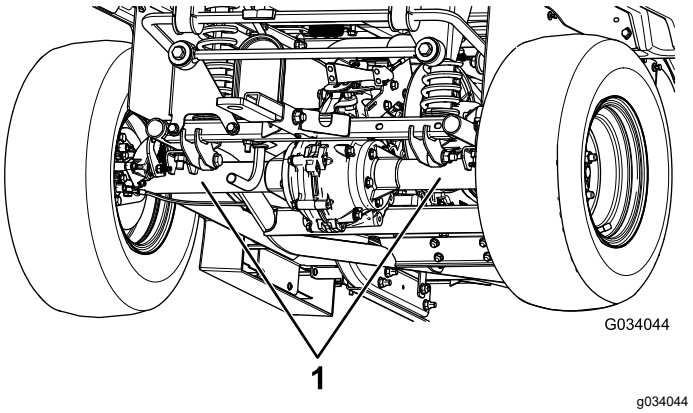

Figura 22

1. Punti di sollevamento posteriori

Accesso al cofano

Sollevamento del cofano

1. Sollevate l'impugnatura dei fermi in gomma su ciascun lato del cofano (Figura 23).

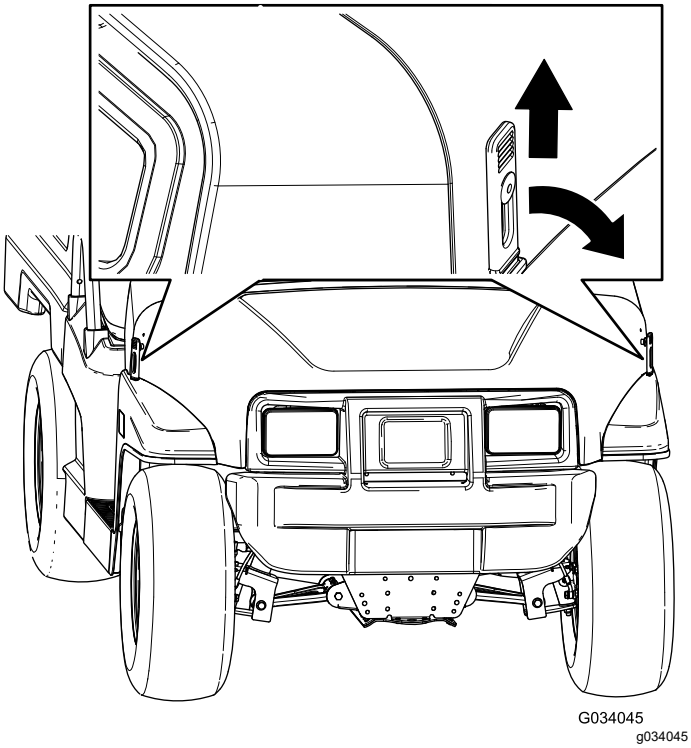

Figura 23

2. Alzate il cofano.

Chiusura del cofano

1. Abbassate delicatamente il cofano.
2. Fissate il cofano allineando i fermi in gomma sugli ancoraggi dei fermi su ciascun lato del cofano (Figura 23).

Rimozione del cuscino del sedile

1. Spingete il cuscino del sedile in avanti in posizione di sollevamento.
2. Fate scorrere il cuscino lateralmente estraendolo dai perni e sollevatelo (Figura 24).

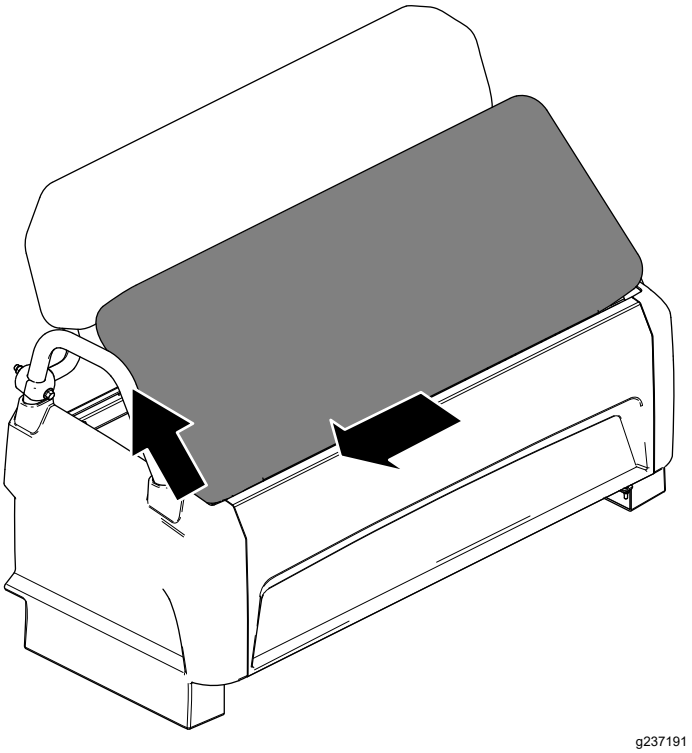

Figura 24

Montaggio del cuscino del sedile

Fate scorrere il cuscino del sedile sui perni e abbassatelo (Figura 25).

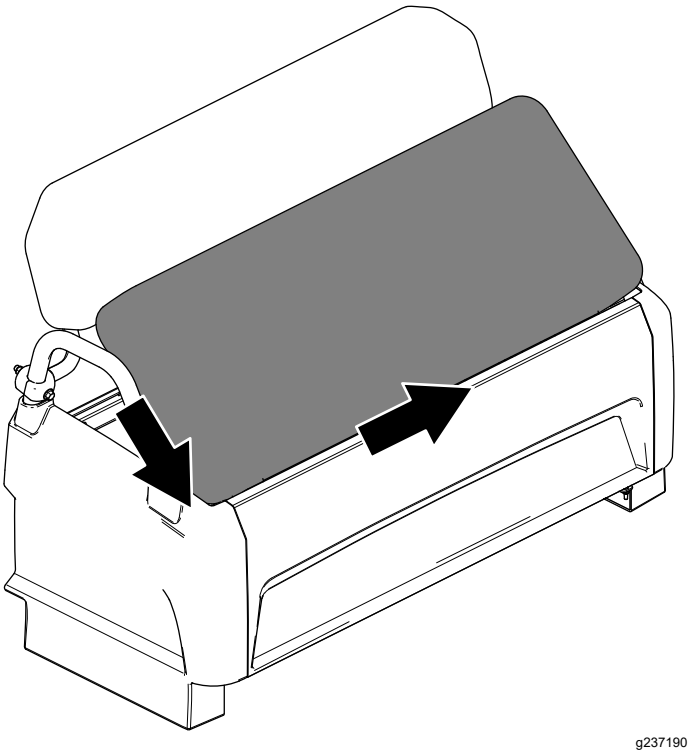

Figura 25

Lubrificazione

Ingrassaggio della macchina

Intervallo tra gli interventi tecnici: Ogni 100 ore/Ogni anno (optando per l'intervallo più breve)—Ingrassate i cuscinetti e le boccole. Lubrificateli con maggiore frequenza qualora la macchina venga impiegata per servizi pesanti.

Tipo di grasso: grasso n. 2 a base di litio

1. Pulite gli ingrassatori con un panno in modo che i corpi estranei non possano essere forzati nel cuscinetto o nella boccola.
2. Con un ingrassatore, applicate 1 o 2 pompate di grasso nei raccordi di lubrificazione sulla macchina.
3. Asportate il grasso superfluo dalla macchina.

I raccordi di ingrassaggio sono situati all'estremità interna dei bracci di comando, del giunto a sfera del tirante e all'estremità esterna dei bracci di comando (Figura 26 e Figura 27).

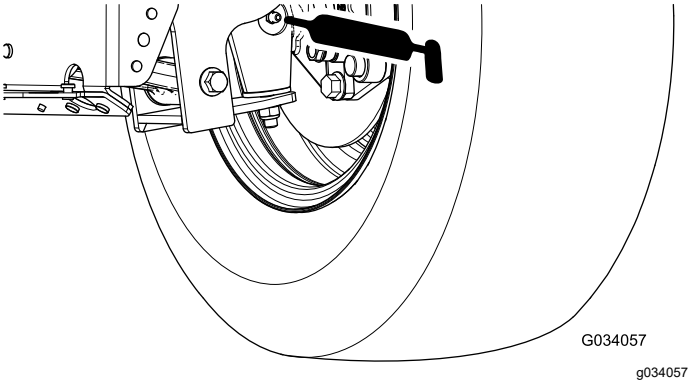

Figura 26

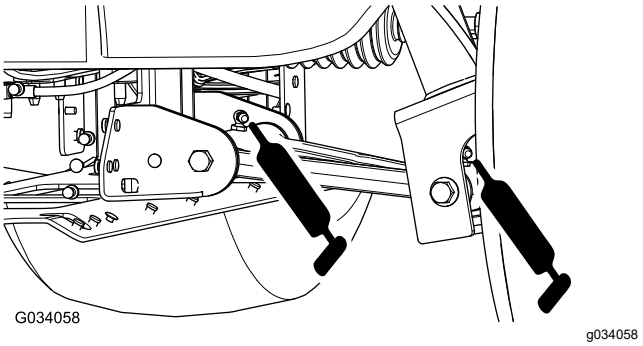

Figura 27

Ingrassaggio dei cuscinetti delle ruote anteriori

Intervallo tra gli interventi tecnici: Ogni 300 ore

Specifiche del grasso: Mobilgrease XHP™-222

Rimozione del mozzo e del rotore

1. Alzate la parte anteriore della macchina e appoggiatela su cavalletti metallici.
2. Togliete i 4 dadi a staffa che fissano la ruota al mozzo (Figura 28).

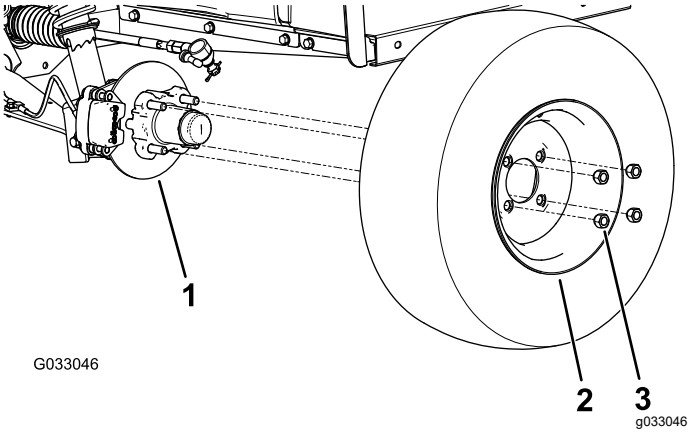

Figura 28

1. Mozzo
2. Ruota
3. Dado a staffa

3. Togliete i bulloni a testa flangiata (⅜" x ¾") che fissano la staffa del gruppo del freno al mandrino e separate il freno dal mandrino (Figura 29).

   Nota: Sostenete il gruppo del freno prima di procedere al passaggio successivo.

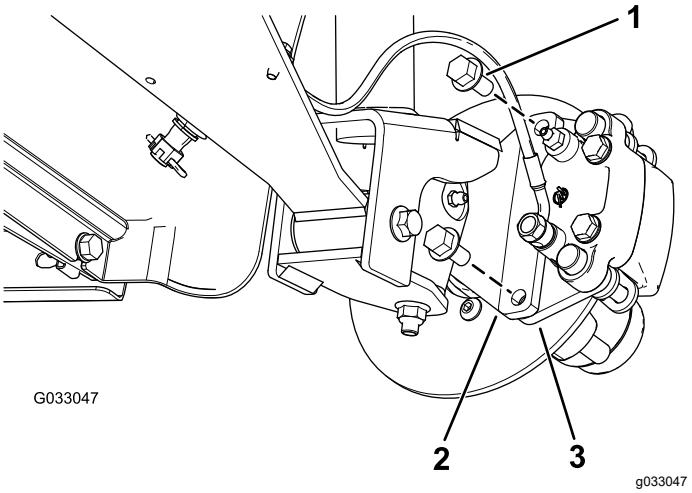

Figura 29

1. Bulloni a testa flangiata (⅜" x ¾")
2. Mandrino
3. Staffa della pinza (gruppo del freno)

4. Rimuovete il coperchietto antipolvere dal mozzo (Figura 30).

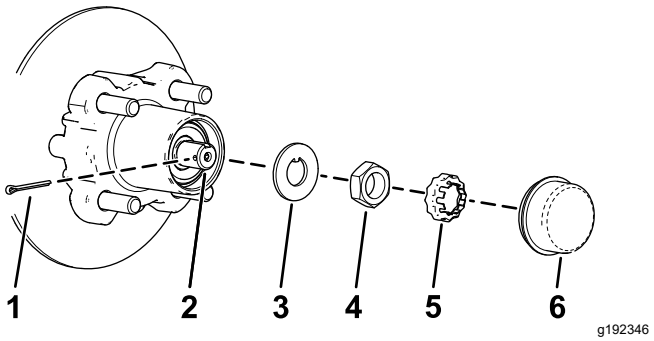

Figura 30

1. Coppiglia
2. Mandrino
3. Rondella di sicurezza
4. Dado del mandrino
5. Fermadado
6. Coperchietto antipolvere

5. Rimuovete la coppiglia e il fermadado dal mandrino e dal relativo dado (Figura 30).
6. Rimuovete il dado del mandrino dal mandrino e separate il gruppo mozzo e rotore dal mandrino (Figura 30 e Figura 31).

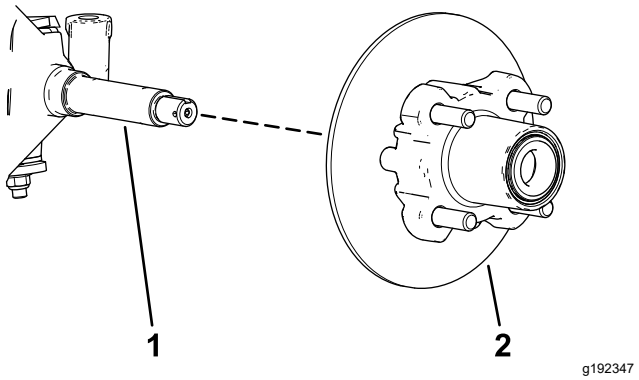

Figura 31

1. Mandrino
2. Gruppo mozzo e rotore

7. Pulite il mandrino con un panno.
8. Ripetete i passaggi da 1 a 7 per il mozzo e il rotore sull'altro lato della macchina.

Ingrassaggio dei cuscinetti delle ruote

1. Rimuovete il cuscinetto esterno e il relativo anello dal mozzo (Figura 32).

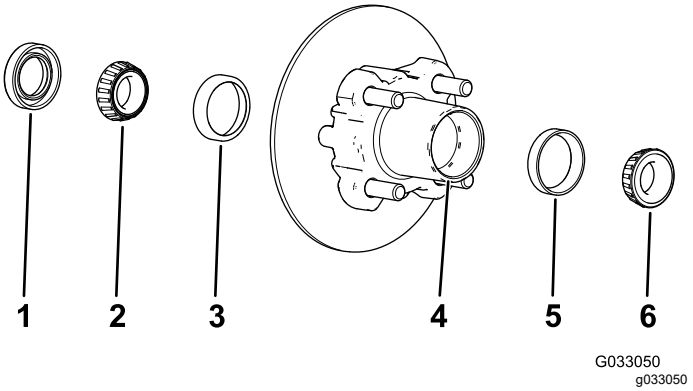

Figura 32

1. Guarnizione
2. Cuscinetto interno
3. Anello del cuscinetto interno
4. Cavità del cuscinetto (mozzo)
5. Anello del cuscinetto esterno
6. Cuscinetto esterno

2. Rimuovete la guarnizione e il cuscinetto interno dal mozzo (Figura 32).
3. Pulite la guarnizione e verificate che non sia consumata o danneggiata.

   Nota: Non pulite la guarnizione con solventi. Sostituite la guarnizione se usurata o danneggiata.

4. Pulite i cuscinetti e i relativi anelli e verificate che non siano consumati o danneggiati.

   Nota: Sostituite tutti i componenti usurati o danneggiati. Accertatevi che i cuscinetti e i relativi anelli siano puliti e asciutti.

5. Pulite la cavità del mozzo da tutto il grasso, la sporcizia e i detriti (Figura 32).
6. Ingrassate i cuscinetti con il grasso specificato.
7. Riempite la cavità del mozzo per il 50–80% di grasso specificato (Figura 32).
8. Montate il cuscinetto interno sull'anello sul lato interno del mozzo e montate la guarnizione (Figura 32).
9. Ripetete i passaggi da 1 a 8 per i cuscinetti dell'altro mozzo.

Montaggio del mozzo e del rotore

1. Lubrificate leggermente il mandrino con il grasso specificato (Figura 33).

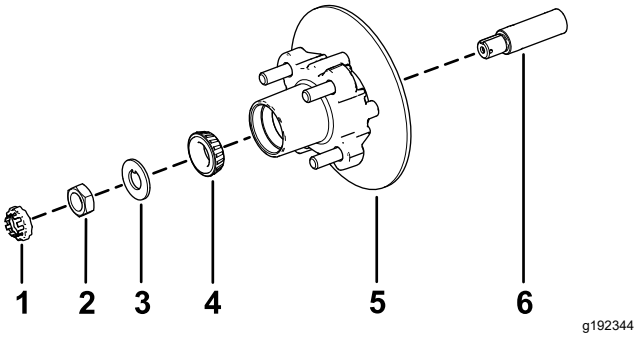

Figura 33

1. Fermadado
2. Dado del mandrino
3. Rondella di sicurezza
4. Cuscinetto esterno
5. Mozzo, rotore, cuscinetto interno, anello e guarnizione
6. Mandrino

2. Montate il mozzo e il rotore sul mandrino con il rotore verso l'interno (Figura 33).
3. Montate il cuscinetto esterno sul mandrino e inserite il cuscinetto sull'anello esterno (Figura 33).
4. Montate la rondella di sicurezza sul mandrino (Figura 33).
5. Avvitate il dado del mandrino sul mandrino e serrate il dado a 15 N·m mentre ruotate il mozzo per posizionare in sede il cuscinetto (Figura 33).
6. Allentate il dado del mandrino fino a quando il mozzo non ruota liberamente.
7. Serrate il dado del mandrino a un valore compreso tra 1,7 e 2,26 N·m.
8. Montate il fermo sul dado e controllate l'allineamento della scanalatura sul fermo con il foro del mandrino per la coppiglia (Figura 34).

   Nota: Se la scanalatura sul fermo e il foro del mandrino non sono allineati, serrate il dado del mandrino per allineare la scanalatura e il foro a una coppia massima di 2,26 N·m sul dado.

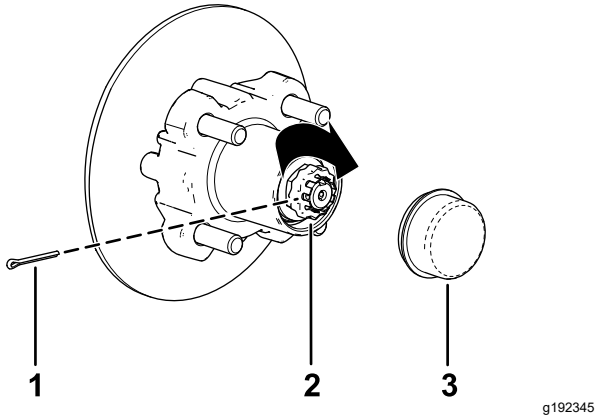

Figura 34

1. Coppiglia
2. Fermadado
3. Coperchietto antipolvere

9. Montate la coppiglia e piegate ciascuna asticella attorno al fermo (Figura 34).
10. Montate il coperchietto antipolvere sul mozzo (Figura 34).
11. Ripetete i passaggi da 1 a 10 per il mozzo e il rotore sull'altro lato della macchina.

Montaggio dei freni e delle ruote

1. Pulite i 2 bulloni a testa flangiata (⅜" x ¾") e applicate uno strato di composto frenafiletti a resistenza media sulle filettature dei bulloni.
2. Allineate le pastiglie dei freni su ciascun lato del rotore (Figura 29) e i fori sulla staffa della pinza con i fori sul supporto del freno del telaio del mandrino (Figura 33).
3. Fissate la staffa del calibro al telaio del mandrino (Figura 29) utilizzando i 2 bulloni a testa flangiata (⅜" x ¾").

   Serrate i 2 bulloni a testa flangiata a una coppia compresa tra 47 e 54 N·m.
4. Allineate i fori sulla ruota ai prigionieri del mozzo e montate la ruota sul mozzo con lo stelo della valvola rivolto all'esterno (Figura 28).

   Nota: Accertatevi che la superficie di montaggio della ruota sia in linea rispetto al mozzo.
5. Fissate la ruota al mozzo utilizzando i dadi per le ruote (Figura 28).

   Serrate i dadi ad aletta tra 108 e 122 N·m.
6. Ripetete i passaggi da 1 a 5 per il freno e la ruota sull'altro lato della macchina.

Manutenzione del motore

Sicurezza del motore

- Spegnete il motore, togliete la chiave e attendete che tutte le parti in movimento si fermino prima di controllare l'olio o di aggiungerne nella coppa.
- Tenete mani, piedi, viso, abbigliamento ed altre parti del corpo lontano da marmitta e altre superfici calde.

Revisione del filtro dell'aria

Manutenzione del coperchio del filtro dell'aria

Intervallo tra gli interventi tecnici: Ogni 50 ore—Rimuovete il coperchio del filtro dell'aria e pulite dai detriti. Non togliete l'elemento filtrante dell'aria.

Ogni 50 ore—Rimuovete i residui nel coperchietto antipolvere.

Verificate che il corpo del filtro dell'aria sia privo di danni che possano causare una fuoriuscita d'aria. Sostituite il filtro dell'aria se danneggiato.

Pulite il coperchio del filtro dell'aria e rimuovete i residui dal coperchietto antipolvere riprodotto nella Figura 35.

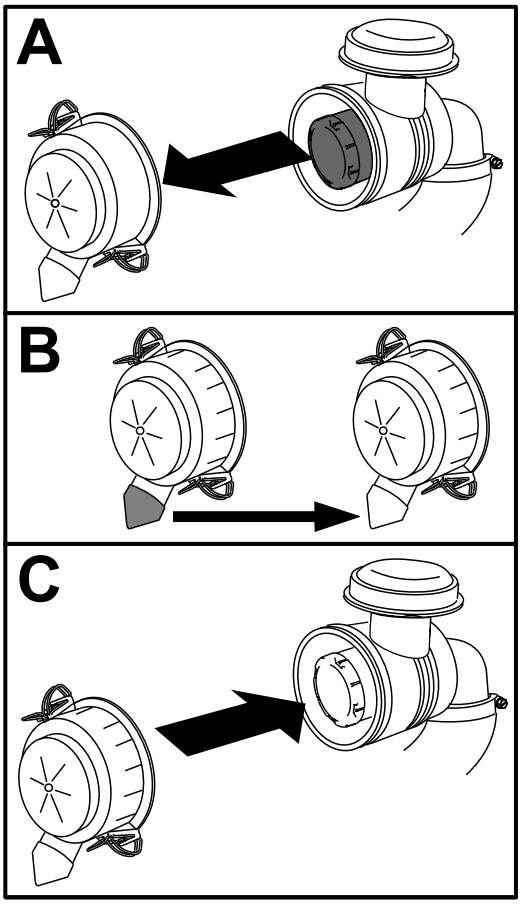

g236567

Figura 35

Sostituzione dell'elemento filtrante dell'aria

Intervallo tra gli interventi tecnici: Ogni 50 ore—In speciali condizioni di servizio (fate riferimento a Manutenzione della macchina in speciali condizioni di servizio), sostituite l'elemento filtrante dell'aria. Sostituite l'elemento del filtro dell'aria anticipatamente se risulta sporco o danneggiato.

Ogni 100 ore—In normali condizioni operative, sostituite l'elemento filtrante dell'aria. Sostituite l'elemento del filtro dell'aria anticipatamente se risulta sporco o danneggiato.

Nota: Eseguite la manutenzione dell'elemento filtrante dell'aria più di frequente (ogni poche ore) in ambienti molto inquinati o sabbiosi.

1. Estraete con cautela l'elemento filtrante dell'aria dal corpo del filtro (Figura 36).

   Nota: Evitate che il filtro dell'aria urti contro il lato del corpo.

Importante: **Non tentate di pulire l'elemento filtrante.**

2. Controllate che il nuovo elemento non sia danneggiato proiettando una luce forte sulla sua parte esterna e guardando all'interno.

   Nota: I fori dell'elemento filtrante appaiono come punti luminosi. Controllate che l'elemento non sia strappato, che non vi siano strati untuosi e che la tenuta di gomma non sia danneggiata. Non utilizzate l'elemento se è danneggiato.

3. Fate scorrete con attenzione l'elemento nel corpo del filtro dell'aria.

   Importante: **Non esercitare pressione sulla parte morbida interna dell'elemento.**

4. Montate il coperchio dell'elemento filtrante con il lato indicato come UPUP rivolto verso l'alto e fissate i dispositivi di chiusura (Figura 36).

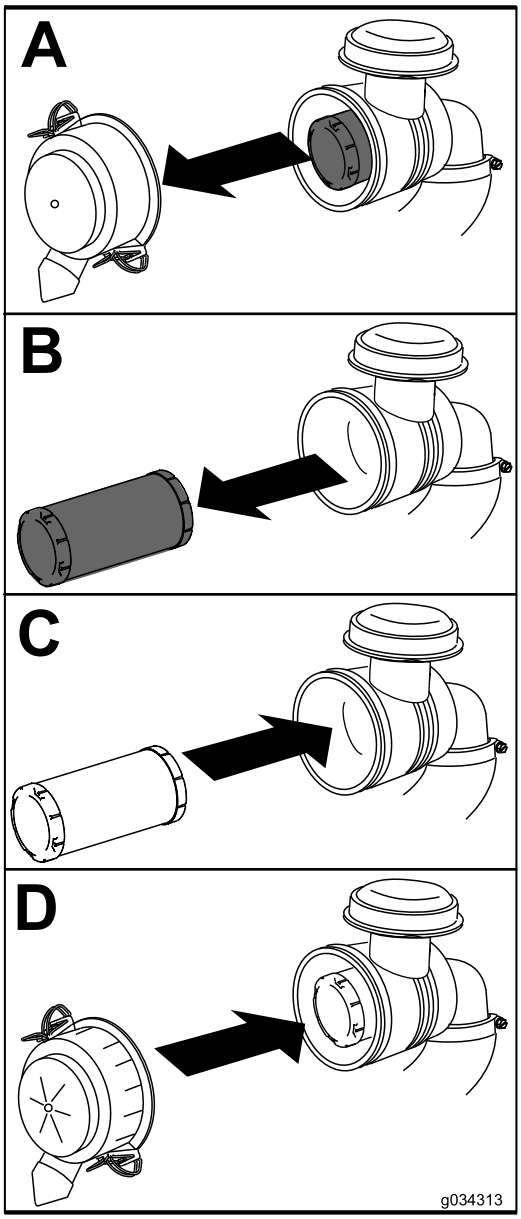

g034313

Figura 36

Revisione dell'olio motore

Specifiche dell'olio motore

Capacità della coppa dell'olio: 1,0 litro

Tipo di olio: olio detergente API service classe SJ o superiore

Viscosità: vedere la tabella seguente.

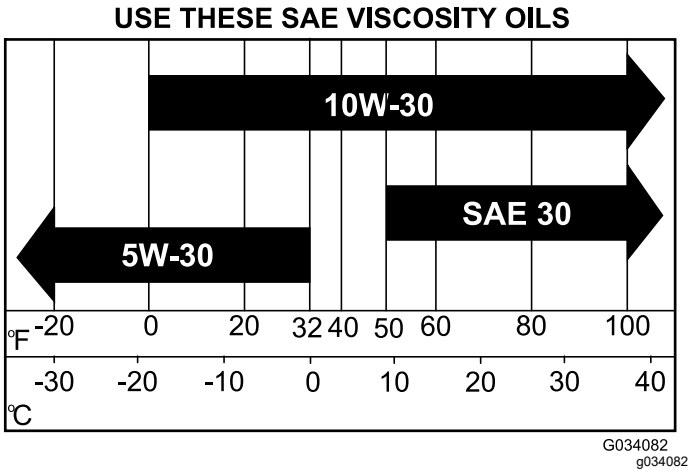

Figura 37

Controllo del livello dell'olio motore

Intervallo tra gli interventi tecnici: Prima di ogni utilizzo o quotidianamente

Nota: Al momento della fornitura la coppa del motore della macchina contiene dell'olio, il cui livello deve tuttavia essere controllato prima e dopo l'avvio del motore.

Nota: Il momento migliore per controllare l'olio del motore è a motore freddo prima che venga avviato per la giornata. Se avete già avviato il motore, lasciate che l'olio ritorni nel pozzetto per almeno 10 minuti prima di controllarlo. Se il livello dell'olio è basso, aggiungete olio fino a portarne il livello alla tacca Full (pieno). Non riempite troppo.

Controllate il livello dell'olio motore come illustrato nella Figura 38.

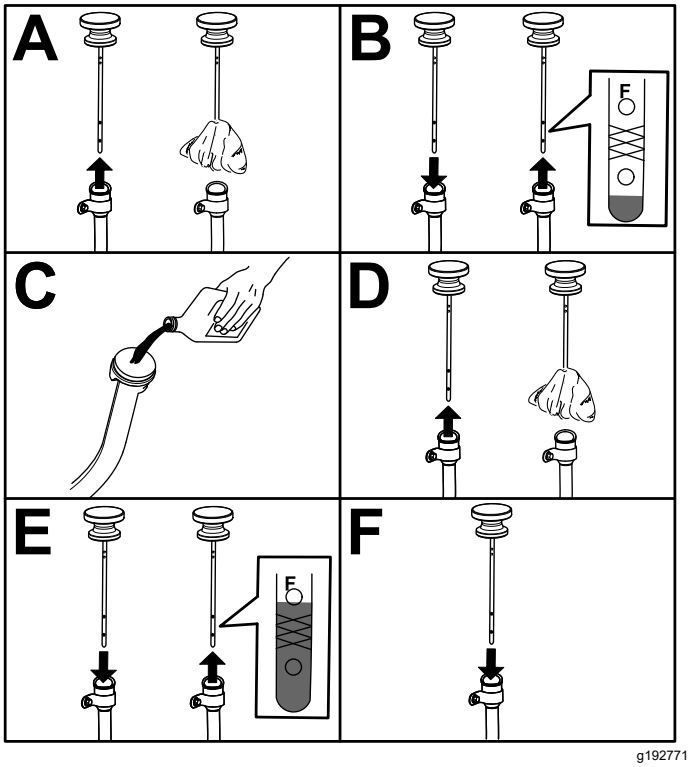

Figura 38

Cambio dell'olio motore

Intervallo tra gli interventi tecnici: Dopo le prime 5 ore—Cambio dell'olio motore.

Ogni 50 ore—In speciali condizioni di servizio (fate riferimento a Manutenzione della macchina in speciali condizioni di servizio), sostituite l'olio motore.

Ogni 100 ore—In normali condizioni operative, sostituite l'olio motore.

Nota: Cambiate l'olio più spesso in ambienti particolarmente polverosi o sabbiosi.

Nota: Consegnate l'olio motore esausto e il filtro dell'olio usato ad un centro di riciclaggio autorizzato.

1. Avviate la macchina e lasciate girare il motore per qualche minuto.
2. Parcheggiate la macchina su terreno pianeggiante.
3. Inserite il freno di stazionamento.
4. Spegnete il motore e togliete la chiave.
5. Sollevate il pianale e fissatelo con l'asta di supporto; fate riferimento a Sollevamento del pianale nella posizione di manutenzione (pagina 19).
6. Cambiate l'olio motore come mostrato nella Figura 39.

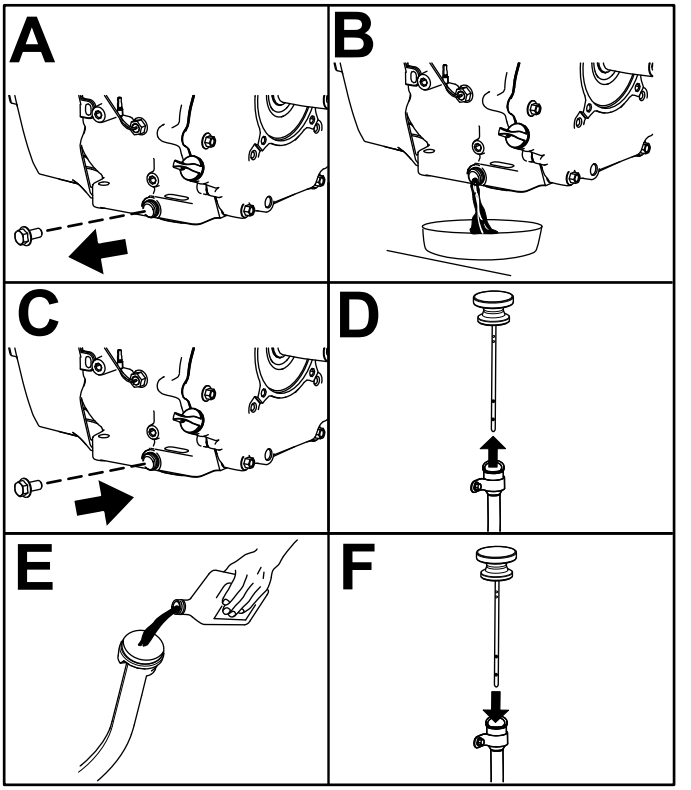

Figura 39

Manutenzione della candela

Controllo e sostituzione della candela

Intervallo tra gli interventi tecnici: Ogni 100 ore/Ogni anno (optando per l'intervallo più breve) Cambiate la candela, se necessario.

Tipo di candela: Champion RC12LC4

Distanza tra gli elettrodi: 0,76 mm

Importante: **È necessario sostituire le candele rotte, imbrattate, sporche o malfunzionanti. Non sabbiate, raschiate o pulite gli elettrodi con una spazzola metallica, poiché la graniglia potrebbe cadere dalla candela nel cilindro, danneggiando probabilmente il motore.**

Nota: In linea di massima la candela dura molto tempo, tuttavia dovete toglierla e controllarla ogni volta che il motore accusa un'avaria.

1. Pulite l'area attorno alla candela in modo da impedire che materia estranea cada nel cilindro quando rimuovete la candela.
2. Staccate il cappellotto dal terminale della candela.
3. Togliete la candela dalla testata.
4. Controllate le condizioni degli elettrodi laterale e centrale, e dell'isolatore dell'elettrodo centrale, per accertare che non siano danneggiati (Figura 40).

   Nota: Non usate una candela danneggiata o usurata. Sostituitela con una candela nuova del tipo specificato.

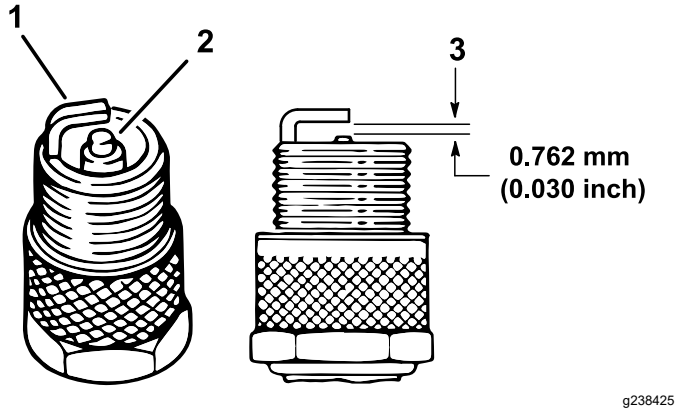

Figura 40

1. Isolatore dell'elettrodo centrale
2. Elettrodo laterale
3. Distanza fra gli elettrodi (non in scala)

5. Impostate la distanza tra il centro e il lato degli elettrodi a 0,76 mm, come illustrato nella Figura 40.
6. Montate la candela nella testa del cilindro e serratela a 27 N·m.
7. Collegate il cappellotto alla candela.
8. Ripetete i punti da 1 a 7 per l'altra candela.

Regolazione del minimo superiore e del minimo inferiore

1. Sollevate il cassone e fissatelo con l'asta di supporto.
2. Per aumentare il minimo inferiore, in corrispondenza dell'alloggiamento dei cavi dell'acceleratore, allentate il controdado anteriore e serrate il controdado posteriore (Figura 41).

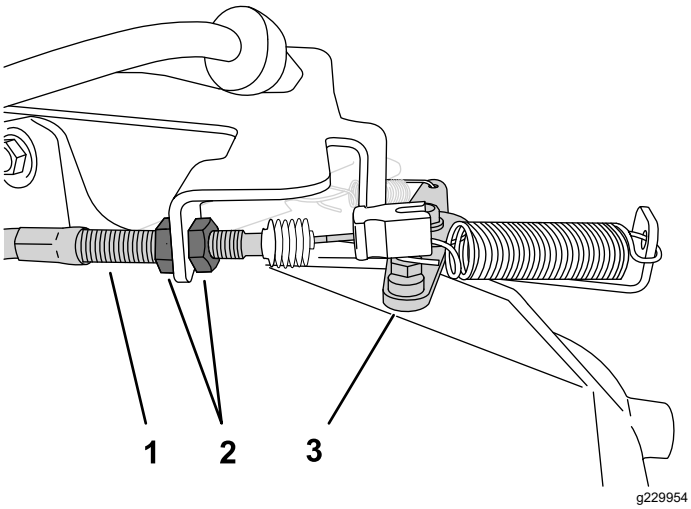

Figura 41

1. Alloggiamento cavo dell'acceleratore
2. Controdado
3. Leva dell'acceleratore

3. Verificate il minimo superiore con un tachimetro.
   A. Assicuratevi che la leva del cambio sia in posizione di FOLLE.
   B. Avviate il motore.
   C. Premete a fondo il pedale dell'acceleratore e misurate il regime del motore con un tachimetro; il regime del motore dovrà essere compreso tra 3650 e 3750 giri/min. In caso contrario, spegnete il motore e regolate i controdadi del cavo.

      Importante: **Non abbassate il minimo superiore. Verificate con un tachimetro che il minimo superiore sia compreso tra 3650 e 3750 giri/min.**
4. Abbassate e fissate il pianale.

Manutenzione del sistema di alimentazione

Verifica dei tubi di alimentazione e dei raccordi

Intervallo tra gli interventi tecnici: Ogni 400 ore/Ogni anno (optando per l'intervallo più breve)

Controllate tubi di alimentazione, raccordi e fascette per verificare l'assenza di perdite, deterioramenti, danni o allentamento dei raccordi.

Nota: Prima di usare la macchina, riparate i componenti dell'impianto di alimentazione eventualmente danneggiato o con perdite.

Sostituzione del filtro del carburante

Intervallo tra gli interventi tecnici: Ogni 400 ore/Ogni anno (optando per l'intervallo più breve)

1. Parcheggiate la macchina su terreno pianeggiante.
2. Inserite il freno di stazionamento.
3. Spegnete il motore e togliete la chiave.
4. Sollevate il pianale e sostenetelo con l'asta di supporto.
5. Scollegate la batteria; fate riferimento a Scollegamento della batteria (pagina 40).
6. Mettete un contenitore pulito sotto il filtro del carburante e sostituite il filtro del carburante come illustrato nella Figura 42.

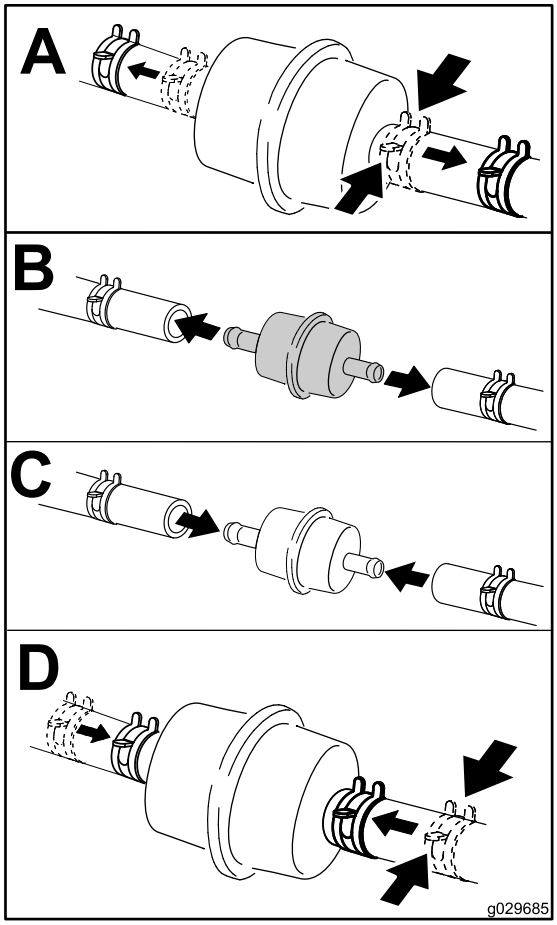

g029685

Figura 42

7. Collegate la batteria e abbassate il pianale; fate riferimento a Collegamento della batteria (pagina 42).

Manutenzione del canister a carboni attivi

Ispezione del filtro dell'aria del canister a carboni attivi

Intervallo tra gli interventi tecnici: Dopo le prime 50 ore

Ogni 200 ore

Controllate l'apertura alla base del filtro dell'aria nel canister a carboni attivi per accertare che sia pulito e privo di detriti e ostruzioni (Figura 43).

Pulite il filtro dell'aria del canister a carboni attivi con aria compressa pulita.

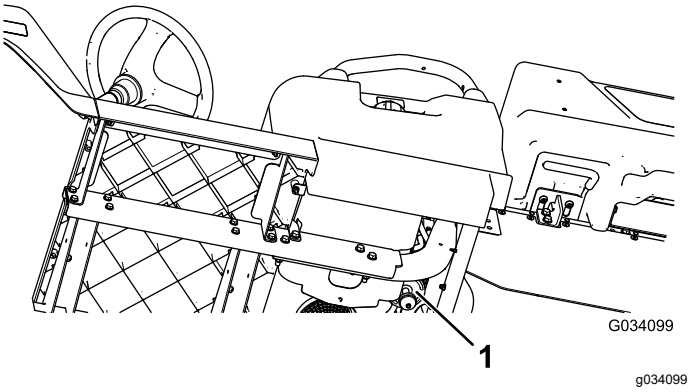

Figura 43

Situato sotto il sedile del conducente

1. Apertura del filtro dell'aria

Manutenzione dell'impianto elettrico

Sicurezza dell'impianto elettrico

- Scollegate la batteria prima di riparare la macchina. Scollegate prima il morsetto negativo, per ultimo quello positivo. Collegate prima il morsetto positivo e per ultimo quello negativo.
- Caricate la batteria in un'area aperta e ben ventilata, lontano da scintille e fiamme. Scollegate il caricabatteria prima di collegare o scollegare la batteria. Indossate indumenti di protezione e utilizzate attrezzi isolati.

Revisione della batteria

Tensione della batteria: 12 V con 300 A per avviamento a freddo a -18 °C

- Tenete sempre la batteria carica e pulita.
- Se i morsetti delle batterie presentano segni di corrosione, puliteli con una soluzione di 4 parti di acqua ed 1 di bicarbonato di sodio.
- Lubrificate leggermente i morsetti della batteria con del grasso per prevenirne la corrosione.

Scollegamento della batteria

⚠ AVVERTENZA

In caso di errato percorso dei cavi della batteria, la macchina ed i cavi possono venire danneggiati e causare scintille, che possono fare esplodere i gas della batteria e causare infortuni.

- **Scollegate sempre il cavo negativo (nero) della batteria prima di quello positivo (rosso).**
- **Ricollegate sempre il cavo positivo (rosso) della batteria prima di quello negativo (nero).**
- **Tenete sempre correttamente posizionata la cinghia della batteria in modo da proteggerla e fissarla saldamente.**

⚠ AVVERTENZA

I morsetti della batteria e gli attrezzi metallici possono creare cortocircuiti contro i componenti metallici, e provocare scintille, che possono fare esplodere i gas della batteria e causare infortuni.

- **In sede di rimozione o montaggio della batteria, impedite ai morsetti di toccare le parti metalliche della macchina.**
- **Non lasciate che gli attrezzi metallici creino cortocircuiti fra i morsetti della batteria e le parti metalliche della macchina.**

Scollegate la batteria come illustrato nella Figura 44.

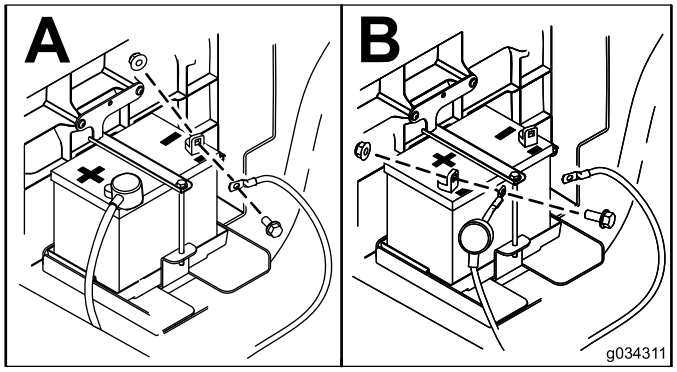

g034311

Figura 44

Rimozione della batteria

1. Scollegate i cavi della batteria; fate riferimento a Scollegamento della batteria (pagina 40).
2. Rimuovete la batteria come illustrato nella Figura 45.

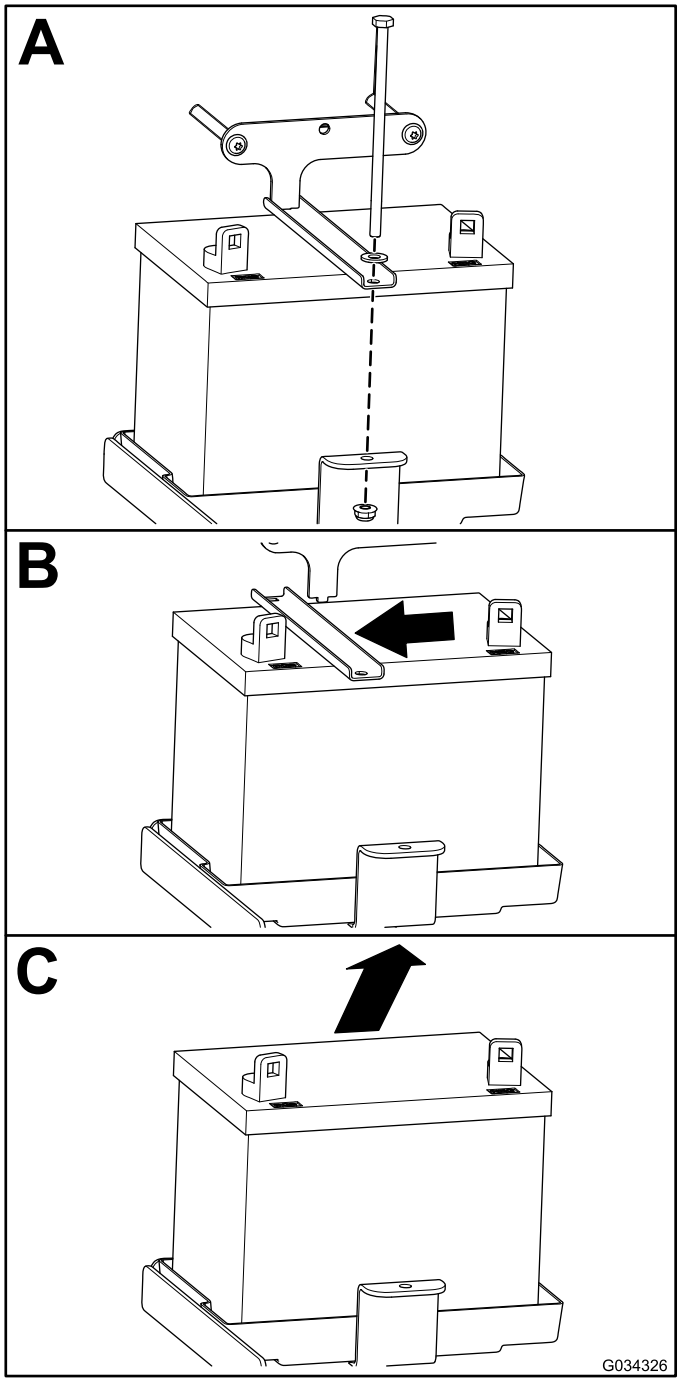

g034326

Figura 45

Montaggio della batteria

1. Montate la batteria come illustrato nella Figura 46.

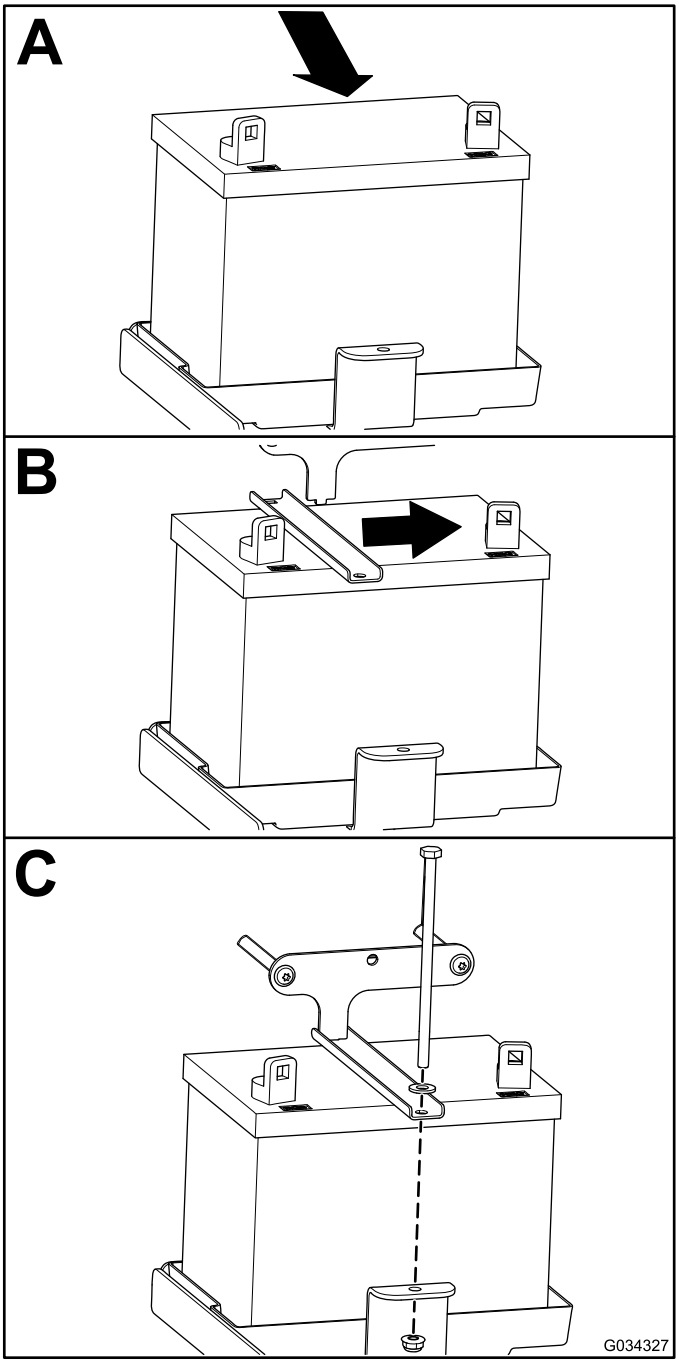

g034327

Figura 46

2. Collegate i cavi della batteria; fate riferimento a Collegamento della batteria (pagina 42).

Collegamento della batteria

Collegate la batteria come illustrato nella Figura 47.

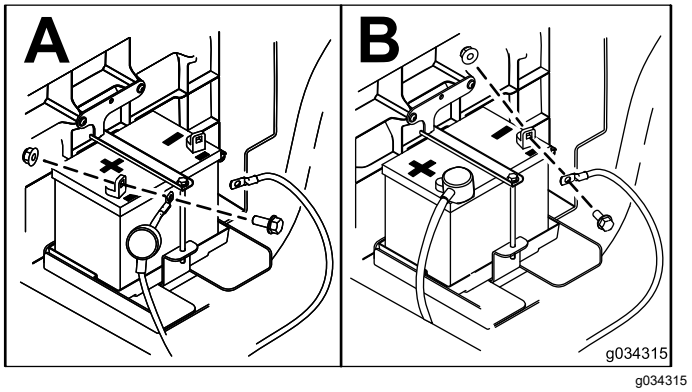

g034315

Figura 47

Ricarica della batteria

⚠ AVVERTENZA

Durante la ricarica della batteria si sviluppano gas esplosivi.

Non fumate mai nelle adiacenze della batteria e tenetela lontano da scintille e fiamme.

Importante: **Tenete sempre la batteria carica. Questo aspetto è particolarmente importante per evitare di danneggiare la batteria qualora la temperatura scenda al di sotto di 0 ℃.**

1. Togliete la batteria dalla macchina; vedere Rimozione della batteria (pagina 41).
2. Collegate un caricabatterie da 3–4 A ai poli della batteria. Caricate la batteria a 3–4 A per 4–8 ore (12 V).

   Nota: Non sovraccaricatela.
3. Montate la batteria; fate riferimento a Montaggio della batteria (pagina 41).

Immagazzinamento della batteria

Se rimessate la macchina per oltre 30 giorni, rimuovete la batteria e caricatela completamente. Conservatela o su uno scaffale o nella macchina. Se la conservate nella macchina, lasciate scollegati i cavi. Conservate la batteria in un luogo fresco, per evitare che si scarichi rapidamente. Per impedirne il congelamento, verificate che la batteria sia completamente carica.

Sostituzione dei fusibili

Sono presenti 5 fusibili nell'impianto elettrico; gli altri slot sono aperti per gli accessori opzionali. Sono situati sotto il gruppo sedile (Figura 48).

Avvisatore acustico	30 A
Alimentazione principale	15 A
Fari	10 A
Presa di alimentazione USB/accessori	10 A
Carburante	10 A
Kit di sollevamento opzionale – aperto	15 A

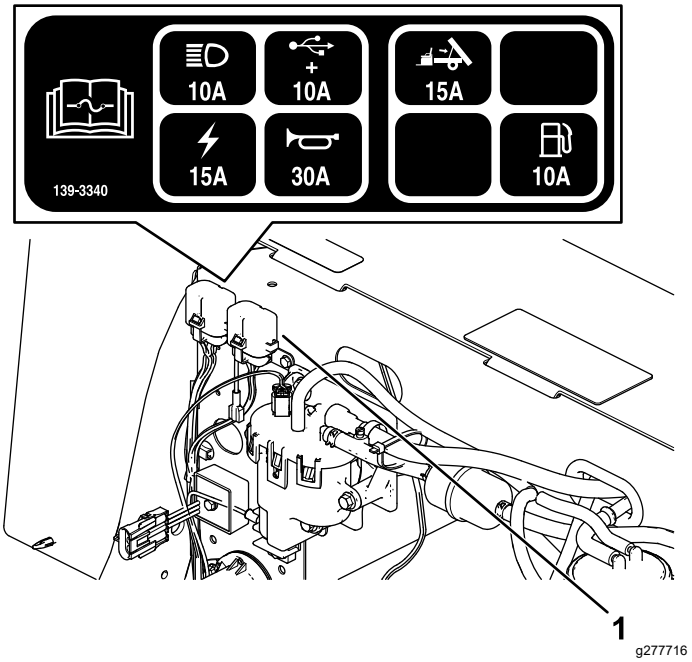

Figura 48

1. Portafusibili

Manutenzione dei fari

Sostituzione del faro anteriore

Specifica: Vedere il *Catalogo ricambi*.

1. Scollegate la batteria; fate riferimento a Scollegamento della batteria (pagina 40).
2. Aprite il cofano.
3. Scollegate il connettore elettrico del cablaggio dal connettore del gruppo luci (Figura 49).

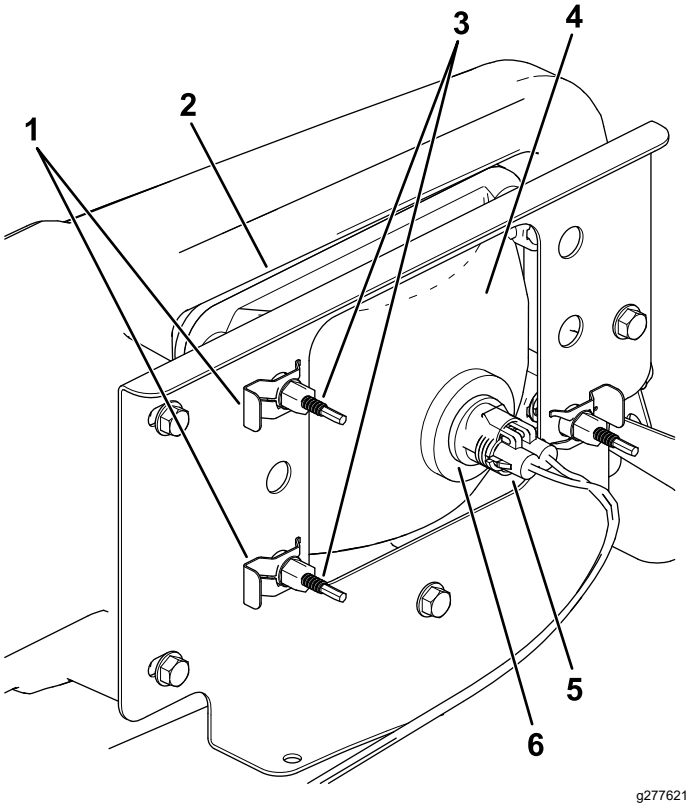

Figura 49

1. Fermaglio
2. Apertura del paraurti
3. Vite di regolazione
4. Faro anteriore
5. Connettore del cablaggio elettrico
6. Portalampada

4. Togliete i fermagli che tengono bloccato il faro anteriore sulla relativa staffa (Figura 49).

   Nota: Conservate tutte le parti per il montaggio del nuovo faro.
5. Rimuovete il gruppo faro anteriore spostandolo in avanti attraverso l'apertura nel paraurti anteriore (Figura 49).
6. Montate il nuovo faro anteriore attraverso l'apertura nel paraurti (Figura 49).

   Nota: Assicuratevi che i poli di regolazione siano allineati con i fori nella staffa di montaggio dietro il paraurti.
7. Fissate il gruppo faro anteriore con i fermagli rimossi alla fase 4.
8. Collegate il connettore elettrico del cablaggio al connettore del nuovo gruppo luci (Figura 49).
9. Regolate i fari anteriori in modo da dirigere i fasci nella posizione desiderata, fate riferimento a Regolazione dei fari (pagina 43).

Regolazione dei fari

Osservate la seguente procedura per regolare la posizione del fascio dei fari ogni volta che viene sostituito o rimosso un gruppo faro.

1. Parcheggiate la macchina su terreno pianeggiante con i fari a circa 7,6 m di distanza da una parete (Figura 50).
2. Misurate la distanza dal pavimento al centro del faro e fate un segno sulla parete alla stessa altezza.
3. Girate l'interruttore a chiave sulla posizione ACCENSIONE e accendete i fari.
4. Prendete nota del punto in cui i fari puntano sulla parete.

   La parte più luminosa del fascio dei fari deve trovarsi 20 cm sotto il segno tracciato sulla parete (Figura 50).

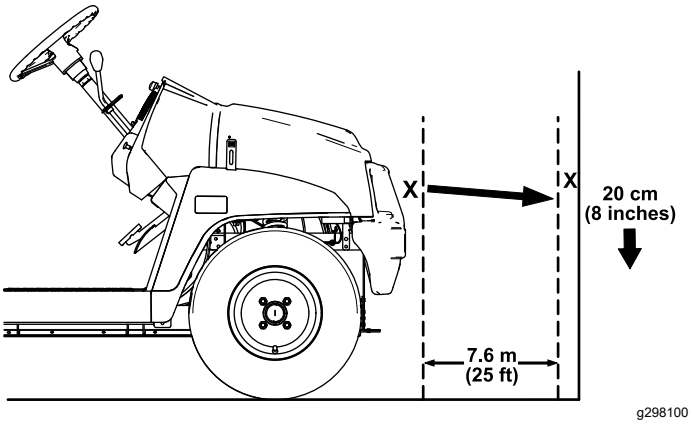

Figura 50

5. Sul retro del gruppo faro, ruotate le viti di regolazione (Figura 49) per ruotare il gruppo faro e allineare la posizione di getto del fascio.
6. Collegate la batteria e chiudete il cofano; fate riferimento a Collegamento della batteria (pagina 42).

Manutenzione del sistema di trazione

Manutenzione degli pneumatici

Intervallo tra gli interventi tecnici: Ogni 100 ore—Controllate le condizioni di pneumatici e cerchi.

Ogni 100 ore—Serrate i dadi a staffa delle ruote.

1. Ispezionate pneumatici e cerchi per escludere segni di usura e danni.

   Nota: Gli inconvenienti di gestione, come l'urto di un cordolo, possono danneggiare lo pneumatico o il cerchio e alterare l'allineamento delle ruote; in seguito ad un simile inconveniente controllate le condizioni degli pneumatici.

2. Serrate i dadi a staffe delle ruote a una coppia tra 108 e 122 N·m.

Ispezione dei componenti dello sterzo e delle sospensioni

Intervallo tra gli interventi tecnici: Ogni 100 ore—Ispezione dello sterzo e delle sospensioni per il rilevamento dei componenti lenti o danneggiati.

Con il volante in posizione centrata (Figura 51) ruotate il volante a sinistra o a destra. Se ruotate il volante per più di 13 mm a destra o a sinistra, e gli pneumatici non girano, controllate i seguenti componenti dello sterzo e delle sospensioni per accertarvi che non siano lenti o danneggiati:

- Giunto di assemblaggio del piantone con la cremagliera

  Importante: **Ispezionate lo stato e la sicurezza della guarnizione dell'albero del pignone (Figura 52).**

- Tiranti del gruppo cremagliera di sterzo

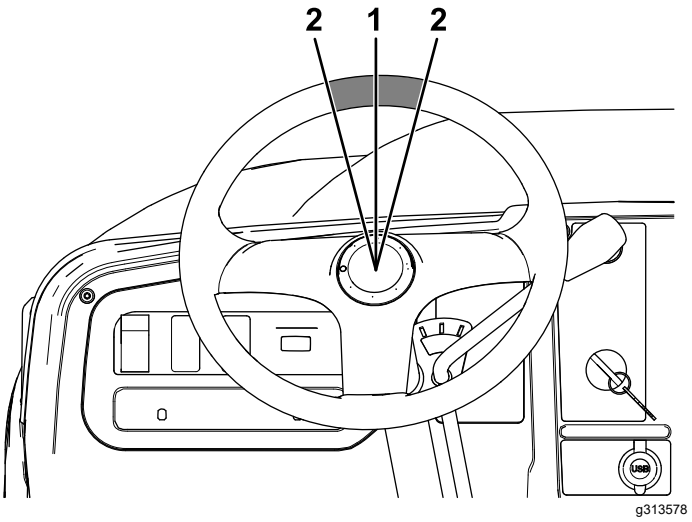

Figura 51

1. Volante in posizione centrata
2. 13 mm dal centro del volante

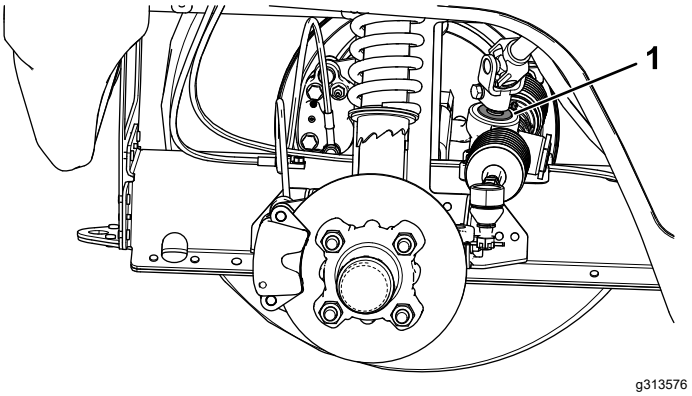

Figura 52

1. Guarnizione dell'albero del pignone

Regolazione dell'allineamento delle ruote anteriori

Intervallo tra gli interventi tecnici: Ogni 100 ore/Ogni anno (optando per l'intervallo più breve)—Controllate la campanatura e la convergenza delle ruote anteriori.

Preparativi per la regolazione della campanatura e della convergenza

1. Controllate la pressione degli pneumatici per accertare che gli anteriori siano gonfiati a 0,83 bar.
2. Aggiungete zavorra al posto di guida pari al peso dell'operatore medio della macchina o fate sedere l'operatore sul sedile. La zavorra

o l'operatore devono rimanere sul sedile per la durata dell'operazione di regolazione.

3. Su un terreno pianeggiante spostate la macchina all'indietro di 2–3 m e quindi in avanti nella posizione originale. Ciò fa sì che la sospensione si inserisca nella posizione operativa.

Regolazione della campanatura

Attrezzi forniti dal proprietario: chiave fissa, n. cat. Toro 132-5069; fate riferimento al vostro distributore Toro autorizzato.

Importante: **Effettuate le regolazioni della campanatura solo se utilizzate un accessorio anteriore o se è presente usura disomogenea degli pneumatici.**

1. Controllate la campanatura su ciascuna ruota; l'allineamento dovrebbe approssimarsi il più possibile al neutro (zero).

   Nota: Gli pneumatici dovrebbero essere allineati con il battistrada che poggia in modo uniforme sul terreno per evitare la formazione di zone differenti di usura.

2. Se la campanatura della ruota non è regolata correttamente, usate la chiave fissa per ruotare il collare dell'ammortizzatore per allineare la ruota (Figura 53).

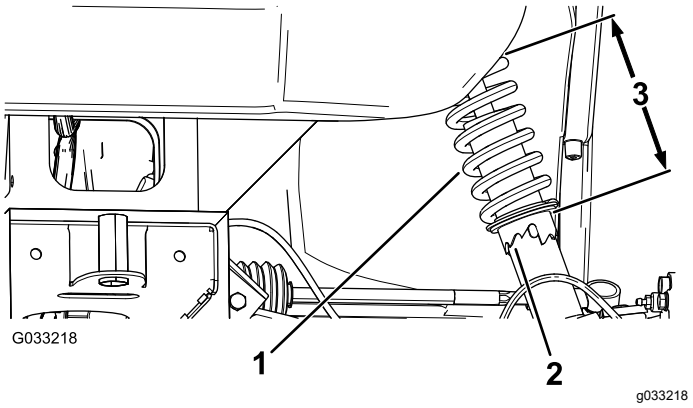

Figura 53

1. Molla dell'ammortizzatore
2. Collare
3. Lunghezza della molla

Regolazione della convergenza delle ruote anteriori

Importante: **Prima di regolare la convergenza, assicuratevi che la campanatura sia regolata il più vicino possibile al neutro; fate riferimento a** **Regolazione della campanatura (pagina 45)****.**

1. Assicuratevi che gli pneumatici anteriori siano ben diritti.
2. Misurate la distanza tra i pneumatici anteriori all'altezza dell'assale, davanti e dietro le ruote (Figura 54).

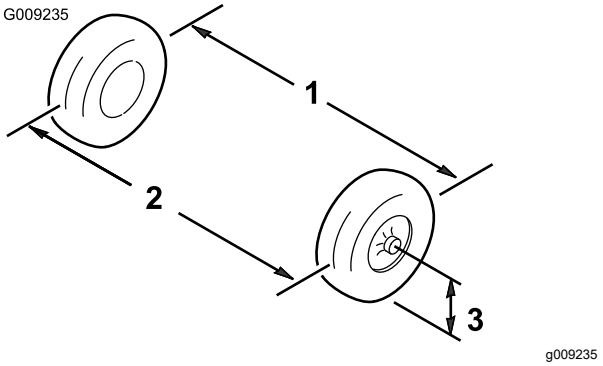

Figura 54

1. Asse degli pneumatici – posteriore
2. Asse degli pneumatici – anteriore
3. Asse dell'assale

3. Se la misura non rientra nel campo specificato di 0–6 mm, allentate i controdadi all'estremità esterna dei tiranti (Figura 55).

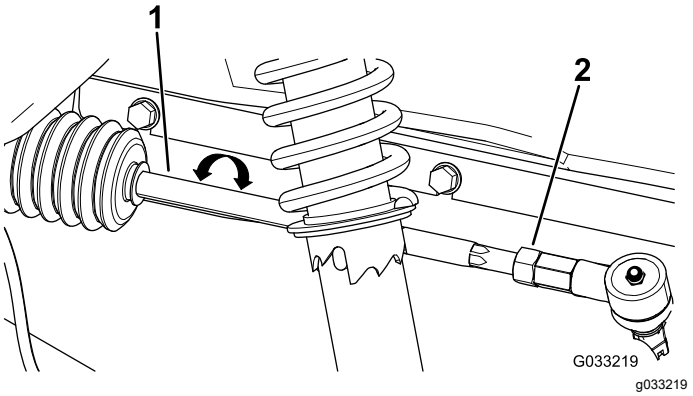

Figura 55

1. Tirante
2. Controdado

4. Girate entrambi i tiranti in modo da spostare la parte anteriore dello pneumatico verso l'interno o l'esterno.
5. Quando la regolazione sarà corretta, serrate i controdadi dei tiranti.
6. Verificate che il volante presenti una corsa massima in entrambe le direzioni.

Controllo del livello del fluido nel transaxle

Intervallo tra gli interventi tecnici: Ogni 100 ore

Tipo di fluido: SAE 80W-90 (API MT-1) o SAE 80W-90 (API GL-5)

1. Parcheggiate la macchina su terreno pianeggiante.
2. Inserite il freno di stazionamento.
3. Spegnete il motore e togliete la chiave.
4. Togliete il tappo di riempimento sul transaxle (Figura 56).

   Nota: Il fluido deve essere a filo con la base del tappo di riempimento.

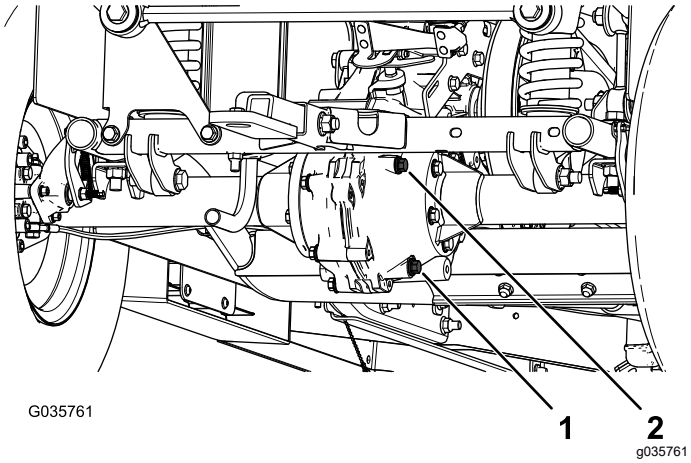

Figura 56

1. Tappo di spurgo
2. Tappo di riempimento

5. Se il livello del fluido è basso, togliete il tappo di riempimento e aggiungete il fluido specificato finché non fuoriesce (Figura 56).
6. Sostituite il tappo di riempimento e serrate tra 20 e 27 N·m.

Cambio del fluido del transaxle

Intervallo tra gli interventi tecnici: Ogni 800 ore/Ogni anno (optando per l'intervallo più breve)

Tipo di fluido: SAE 80W-90 (API MT-1) o SAE 80W-90 (API GL-5)

Capienza della coppa del fluido 1,6 litri

1. Allineate una bacinella di spurgo sotto il tappo di spurgo (Figura 56).
2. Togliete il tappo di riempimento e la guarnizione (Figura 56).

   Nota: Conservate il tappo di riempimento e la guarnizione per l'installazione alla fase 6.
3. Togliete il tappo di spurgo e la guarnizione per lasciare defluire completamente il fluido (Figura 56).

   Nota: Conservate il tappo di spurgo e la guarnizione per l'installazione alla fase 4.
4. Montate il tappo di spurgo e la guarnizione e serratelo a una coppia tra 20 e 27 N·m.
5. Riempite il transaxle con il fluido indicato in modo che fuoriesca dal foro di riempimento.
6. Montate il tappo di riempimento e la guarnizione e serrate a una coppia tra 20 e 27 N·m.

Controllo della posizione del cambio in folle

Intervallo tra gli interventi tecnici: Ogni 100 ore

Durante l'esecuzione della manutenzione ordinaria e/o della diagnostica del motore, cambiate il transaxle in FOLLE. La macchina è provvista della posizione di FOLLE sul selettore della velocità, che comanda la posizione di folle sul transaxle. Per accertarvi che la leva del cambio in folle agisca correttamente sulla posizione di folle del transaxle, osservate i punti sotto indicati:

1. Mettete il selettore della velocità in FOLLE.
2. Ruotate la frizione secondaria (Figura 63) per vedere se gira liberamente in posizione FOLLE.
3. Mettete il selettore della velocità in posizione MARCIA AVANTI.
4. Ruotate la frizione secondaria (Figura 63) per accertare che faccia girare le ruote posteriori.
5. Mettete il selettore della velocità in posizione RETROMARCIA.
6. Ruotate la frizione secondaria (Figura 63) per accertare che faccia girare le ruote posteriori.
7. Qualora uno di questi test abbia esito negativo, passate a Regolazione della posizione del cambio in folle (pagina 46).

Regolazione della posizione del cambio in folle

1. Allentate i controdadi sul cavo del cambio e regolateli come opportuno (Figura 57).

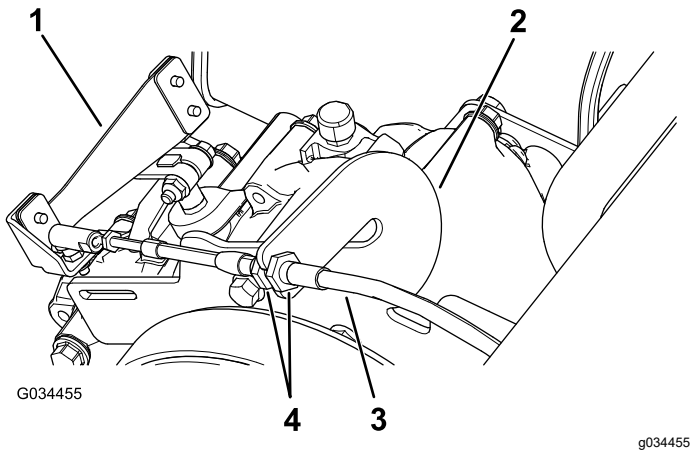

Figura 57

1. Leva del cambio
2. Barra a chiave
3. Cavo del cambio
4. Controdado

2. Testate la posizione del cambio ruotando il selettore della velocità nelle 3 diverse posizioni e verificate se la leva (Figura 57) cambia in modo opportuno tra una marcia e l'altra; fate riferimento a Leva e indicatore del cambio (pagina 11).
3. Verificate che tutte le posizioni funzionino correttamente ripetendo i passaggi in Controllo della posizione del cambio in folle (pagina 46).

Manutenzione della frizione della trasmissione primaria

Intervallo tra gli interventi tecnici: Ogni 400 ore/Ogni anno (optando per l'intervallo più breve)

⚠ ATTENZIONE

La polvere nella frizione può essere trasportata per via aerea e causare danni agli occhi, oppure può essere inalata provocando difficoltà respiratorie.

Quando effettuate questa operazione indossate occhiali di sicurezza e una mascherina antipolvere, o un altro tipo di protezione degli occhi e delle vie respiratorie.

1. Sollevate e fissate il pianale.
2. Togliete i 3 bulloni che fissano il carter della frizione e togliete il carter (Figura 58).

   Nota: Conservate il coperchio e i bulloni per il montaggio.

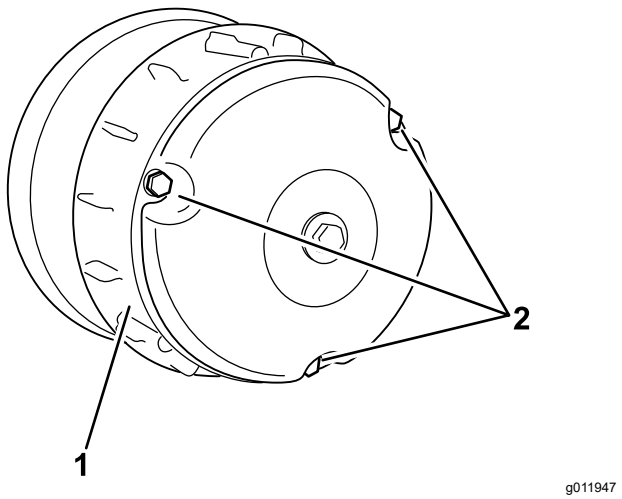

Figura 58

1. Protezione
2. Bulloni

3. Pulite accuratamente con aria compressa il carter e i componenti interni della frizione.
4. Montate il carter della frizione e fissatelo con i 3 bulloni (Figura 58) tolti in precedenza 2.
5. Abbassate il pianale.

Riduzione della velocità massima

⚠ ATTENZIONE

La polvere nella frizione può essere trasportata per via aerea e causare danni agli occhi, oppure può essere inalata provocando difficoltà respiratorie.

Quando effettuate questa operazione indossate occhiali di sicurezza e una mascherina antipolvere, o un altro tipo di protezione degli occhi e delle vie respiratorie.

1. Sollevate il pianale e bloccatelo; fate riferimento a Sollevamento del pianale nella posizione di manutenzione (pagina 19).
2. Rimuovete i bulloni che fissano il carter della frizione principale come illustrato in Figura 59.

   Importante: **Prestate attenzione quando rimuovete il carter della frizione; la molla è compressa.**

   Importante: **Annotate l'orientamento della X sui carter e i gruppi della frizione; servirà successivamente durante il montaggio.**

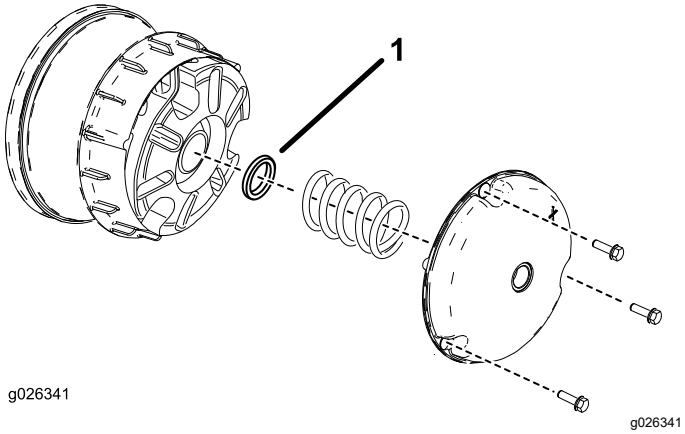

Figura 59

1. Distanziale della frizione

3. Rimuovete la molla.
4. Aggiungete o rimuovete i distanziali per regolare la velocità massima. Fate riferimento alla tabella seguente per stabilire il numero di distanziali necessario.

Distanziali	Velocità massima
2 (standard)	26 km/h (standard)
3	19 km/h
4	14 km/h
5	10 km/h
6	6 km/h

Importante: **Non usate la macchina in assenza di almeno 2 distanziali della frizione montati.**

5. Montate la molla e il carter della frizione.

Importante: **Assicuratevi che la X si trovi nuovamente nella posizione originale.**

6. Serrate i bulloni a 179–228 N·m.

Manutenzione dell'impianto di raffreddamento

Sicurezza dell'impianto di raffreddamento

- Ingerire refrigerante per motori può provocare avvelenamento. Tenete lontano dalla portata dei bambini e degli animali da compagnia.
- Il rilascio di refrigerante caldo o sotto pressione o il contatto con un radiatore caldo e le zone circostanti può provocare ustioni serie.
  - Lasciare sempre raffreddare il motore per almeno 15 minuti prima di togliere il tappo del radiatore.
  - Aprite il tappo del radiatore con un cencio, agendo lentamente per lasciare fuoriuscire il vapore.
- Non usate la macchina se i carter non sono montati.
- Mantenete dita, mani e abbigliamento lontani dalla ventola e dalla cinghia di trasmissione rotanti.
- Spegnete il motore e togliete la chiave prima di ogni intervento di manutenzione.

Pulizia delle aree di raffreddamento del motore

Intervallo tra gli interventi tecnici: Ogni 100 ore
In speciali condizioni di servizio raddoppiate la frequenza di pulizia dell'impianto di raffreddamento; fate riferimento a Manutenzione della macchina in speciali condizioni di servizio.

Importante: **L'azionamento del motore con uno schermo rotante ostruito, sporco o con alette di raffreddamento otturate o senza coperture protettive di raffreddamento può determinare danni al motore a causa del surriscaldamento.**

Importante: **Non pulite mai il motore con acqua sotto pressione, perché potrebbe contaminare il sistema di alimentazione del carburante.**

Pulite l'ingresso, le alette di raffreddamento e le superfici esterne del motore.

Nota: Pulite i componenti di raffreddamento del motore con maggior frequenza in condizioni estreme di morchia e polvere.

Manutenzione dei freni

Controllo del freno di stazionamento

1. Per inserire il freno di stazionamento tirate la relativa leva verso di voi fino ad avvertire tensione.
2. Se non percepite la tensione tirando il freno di stazionamento verso di voi tra 11,4 e 16,5 cm dal simbolo “P” sul cruscotto, è necessario regolare il freno di stazionamento; fate riferimento a Regolazione del freno di stazionamento (pagina 49).

Regolazione del freno di stazionamento

1. Assicuratevi che il freno di stazionamento sia disinserito.
2. Utilizzando dei cavalletti metallici, sollevate la parte posteriore della macchina; vedere Sollevamento della macchina (pagina 29).
3. Utilizzando 2 chiavi, mantenete fermo il montante di regolazione sulla pinza con una chiave e allentate il controdado di 1/4 di giro con l'altra chiave (Figura 60).

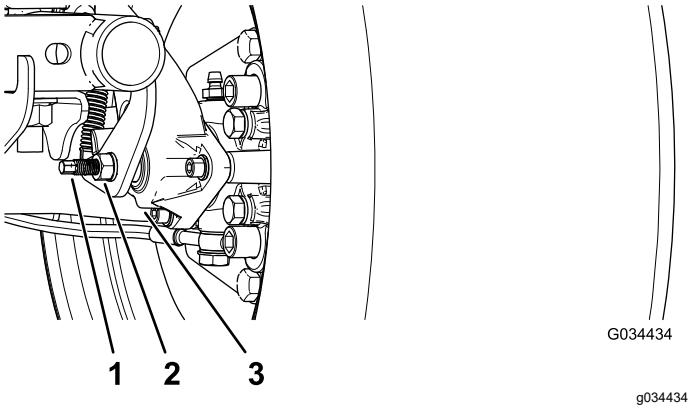

Figura 60

1. Montante di regolazione
2. Controdado
3. Pinza

4. Tenendo fermo il montante di regolazione e il controdado, girate il montante di regolazione per serrarlo (Figura 60).

   Nota: Effettuate questa operazione fino ad avvertire attrito sulla ruota.
5. Tenendo fermo il montante di regolazione e il controdado, allentate di ¼ di giro (Figura 60).
6. Tenendo fermo il montante di regolazione e il controdado, serrate il controdado (Figura 60).
7. Effettuate le voci da 1 a 6 sull'altro lato.
8. Assicuratevi che il freno di stazionamento sia regolato alla giusta tensione; fate riferimento a Controllo del freno di stazionamento (pagina 49).

   Nota: Se non riuscite a regolare il freno di stazionamento alla tensione necessaria, le pastiglie dei freni potrebbero essere usurate e richiedere la sostituzione. Contattate il vostro distributore Toro autorizzato per ricevere assistenza.

Controllo del livello del fluido dei freni

Intervallo tra gli interventi tecnici: Prima di ogni utilizzo o quotidianamente Controllate il livello del fluido dei freni prima del primo avvio del motore.

Tipo di fluido dei freni: DOT 3

1. Parcheggiate la macchina su terreno pianeggiante.
2. Inserite il freno di stazionamento.
3. Spegnete il motore e togliete la chiave.
4. Sollevate il cofano per avere accesso al cilindro del freno principale e al serbatoio (Figura 61).

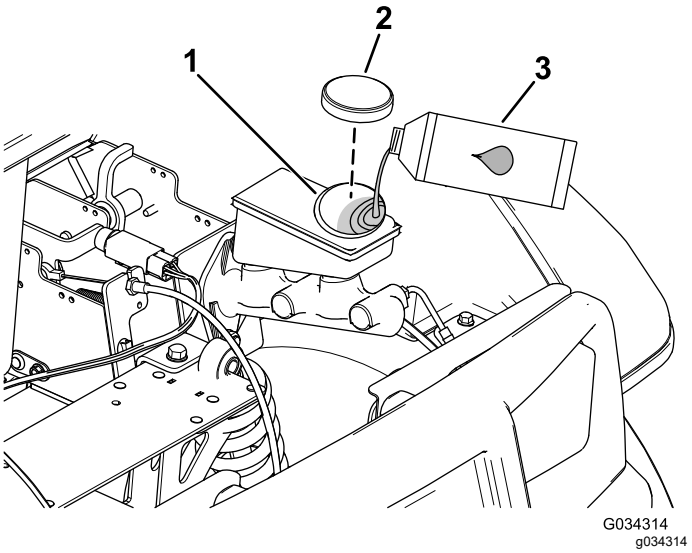

Figura 61

1. Collo del bocchettone (serbatoio)
2. Tappo del serbatoio
3. Fluido dei freni DOT 3

5. Osservate la linea del livello del fluido sul lato del serbatoio (Figura 62).

   Nota: L'olio deve superare la linea del minimo.

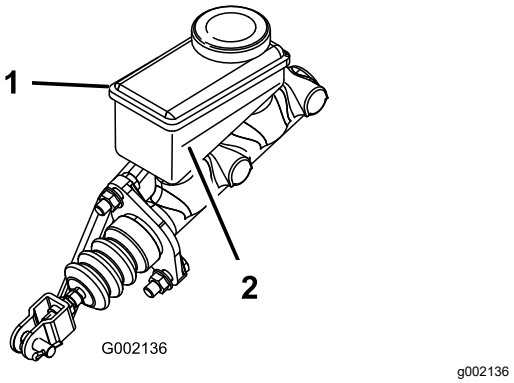

Figura 62

1. Serbatoio dell'olio dei freni 2. Linea del minimo

6. Se il livello del fluido è basso, agite come segue:
   A. Pulite l'area intorno al tappo del serbatoio e togliete il tappo (Figura 61).
   B. Aggiungete il fluido dei freni DOT 3 al serbatoio, in modo che il livello del fluido sia superiore alla linea del minimo (Figura 62).

      Nota: Non riempite troppo il serbatoio con il fluido dei freni.
   C. Montate il tappo sul serbatoio (Figura 61).
7. Chiudete il cofano della macchina.

Ispezione dei freni

Intervallo tra gli interventi tecnici: Ogni 100 ore

Importante: **I freni sono componenti di sicurezza di somma importanza per la macchina. Ispezionateli accuratamente agli intervalli di manutenzione raccomandati per garantire prestazioni e sicurezza ottimali.**

- Ispezionate il rivestimento dei freni per escludere usura o danni. Se lo spessore del rivestimento (cuscinetto del freno) è inferiore a 1,6 mm, sostituite il rivestimento.
- Ispezionate la piastra di supporto ed altri componenti per individuare eventuali segni di usura eccessiva o di deformazione. Sostituite eventuali componenti deformati.
- Controllate il livello del fluido dei freni; vedere Controllo del livello del fluido dei freni (pagina 49).

Sostituzione delle pastiglie del freno di servizio e del freno di stazionamento

Intervallo tra gli interventi tecnici: Ogni 400 ore

Rivolgetevi al distributore Toro autorizzato per l'ispezione e la possibile sostituzione delle pastiglie del freno di servizio e del freno di stazionamento.

Cambio del fluido dei freni

Intervallo tra gli interventi tecnici: Ogni 1000 ore

Contattate il vostro distributore Toro autorizzato.

Manutenzione della cinghia

Revisione della cinghia di trasmissione

Controllo della cinghia di trasmissione

Intervallo tra gli interventi tecnici: Dopo le prime 8 ore

Ogni 200 ore

1. Parcheggiate la macchina su terreno pianeggiante.
2. Inserite il freno di stazionamento.
3. Spegnete il motore e togliete la chiave.
4. Sollevate il pianale e fissatelo con l'asta di supporto; fate riferimento a Sollevamento del pianale in posizione di scarico (pagina 19).
5. Spostate la trasmissione in FOLLE.
6. Fate girare la cinghia (Figura 63) ed ispezionatela per rilevarne eventuale segni di eccessiva usura o danni.

   Nota: Sostituite la cinghia se eccessivamente usurata o danneggiata; fate riferimento a Sostituzione della cinghia di trasmissione (pagina 51).

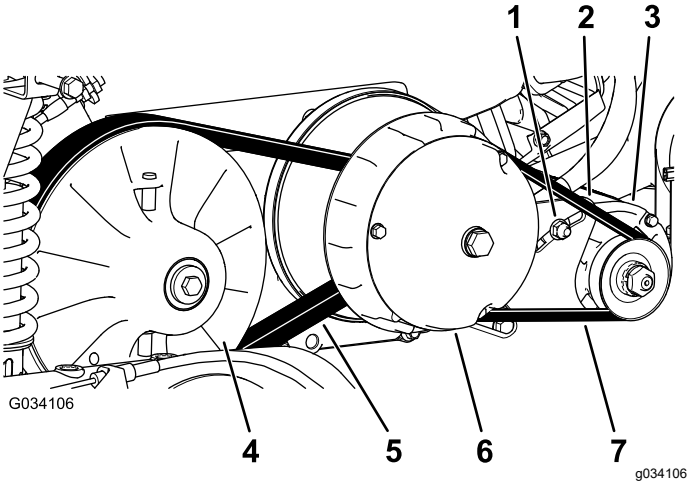

Figura 63

1. Dado orientabile del generatore
2. Staffa orientabile del generatore
3. Generatore di avviamento
4. Frizione secondaria
5. Cinghia di trasmissione
6. Frizione primaria
7. Cinghia del generatore di avviamento

7. Abbassate il pianale.

Sostituzione della cinghia di trasmissione

1. Sollevate il pianale; fate riferimento a Sollevamento del pianale in posizione di scarico (pagina 19).
2. Spostate la trasmissione in posizione FOLLE, innestate il freno di stazionamento, ruotate l'interruttore a chiave in posizione SPEGNIMENTO e togliete la chiave.
3. Girate la cinghia e fatela passare sulla frizione secondaria (Figura 63).
4. Rimuovete la cinghia dalla frizione primaria (Figura 63).

   Nota: Eliminate la cinghia usata.
5. Allineate la nuova cinghia sopra la frizione primaria (Figura 63).
6. Girate la cinghia e fatela passare sulla frizione secondaria (Figura 63).
7. Abbassate il pianale.

Regolazione della cinghia del generatore di avviamento

Intervallo tra gli interventi tecnici: Dopo le prime 8 ore

Ogni 200 ore

1. Sollevate il pianale; fate riferimento a Sollevamento del pianale in posizione di scarico (pagina 19).
2. Allentate il dado di rotazione del generatore di avviamento (Figura 63).
3. Allineate un piede di porco tra l'incastellatura del motore e il motorino di avviamento.
4. Applicate una pressione verso il basso sul piede di porco per ruotare il motorino di avviamento fino alla fessura in modo che la tensione della cinghia consenta soltanto una flessione di 6 mm della cinghia stessa con forza pari a 44 N·m (Figura 63).
5. Serrate manualmente il dado di rotazione e rimuovete il piede di porco (Figura 63).
6. Serrate il dado di rotazione a una coppia tra 88 e 115 N·m.
7. Abbassate il pianale.

Manutenzione del telaio

Regolazione dei fermi del pianale

Se il fermo del pianale non è regolato correttamente, il pianale vibra verso l'alto e verso il basso mentre guidate. Potete regolare le colonnette di ancoraggio in modo che i fermi blocchino saldamente il pianale al telaio.

1. Accertatevi che il pianale si blocchi.

   Nota: Se il pianale non si blocca, il suo gancio di chiusura è probabilmente troppo basso. Se il pianale si blocca, ma vibra su e giù mentre guidate, il suo gancio di chiusura è probabilmente troppo alto.

2. Sollevate il pianale; fate riferimento a Sollevamento del pianale in posizione di scarico (pagina 19).
3. Allentate i 2 bulloni sul gancio di chiusura del pianale e spostate il gancio su o giù, a seconda se è troppo alto o troppo basso (Figura 64).

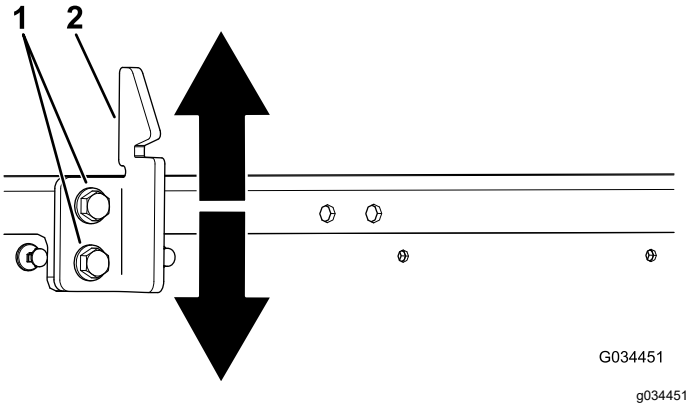

Figura 64

1. Bulloni
2. Gancio di chiusura del pianale

4. Serrate i 2 bulloni sul gancio di chiusura del pianale (Figura 64).
5. Verificate che la regolazione sia corretta bloccando varie volte il pianale.

Pulizia

Lavaggio della macchina

Intervallo tra gli interventi tecnici: Prima di ogni utilizzo o quotidianamente—Lavaggio della macchina.

Lavate la macchina secondo necessità con acqua soltanto oppure acqua con l'aggiunta di un detergente neutro. Potete utilizzare un panno per il lavaggio della macchina.

Importante: **Non utilizzate acqua salmastra o depurata per pulire la macchina.**

Importante: **Non lavate la macchina utilizzando un'attrezzatura di lavaggio elettrica, che potrebbe danneggiare l'impianto elettrico, staccare adesivi importanti ed eliminare il grasso necessario nei punti di attrito. Non usate una quantità d'acqua eccessiva in prossimità della plancia, del motore e della batteria.**

Importante: **Non lavate la macchina quando il motore gira. Il lavaggio della macchina con il motore avviato può causare danni interni al motore.**

Rimessaggio

Rimessaggio sicuro

- Spegnete la macchina, togliete la chiave e attendete che tutte le parti in movimento si arrestino prima di abbandonare la posizione dell'operatore. Lasciate raffreddare la macchina prima di eseguire interventi di riparazione, manutenzione, pulizia o di rimessarla.
- Non rimessate la macchina o la tanica del carburante in luoghi in cui siano presenti fiamme libere, scintille o spie, come quelle di uno scaldabagno o di altri apparecchi.

Rimessaggio della macchina

1. Parcheggiate la macchina su terreno pianeggiante.
2. Inserite il freno di stazionamento.
3. Spegnete il motore e togliete la chiave.
4. Rimuovete la terra e lo sporco da tutta la macchina, comprese le alette della testa del motore e l'alloggiamento del compressore.

   Importante: **La macchina può essere lavata con detersivo neutro ed acqua. Non lavate la macchina utilizzando un'attrezzatura di lavaggio elettrica. Il lavaggio a pressione potrebbe danneggiare l'impianto elettrico o rimuovere il grasso necessario per la lubrificazione dei punti di attrito. Non utilizzate una quantità d'acqua eccessiva in prossimità del quadro di comando, luci, motore e batteria.**
5. Ispezionate i freni; fate riferimento a Ispezione dei freni (pagina 50).
6. Revisionate il filtro dell'aria; fate riferimento a Revisione del filtro dell'aria (pagina 34).
7. Cambiate il filtro dell'olio del motore; vedere Revisione dell'olio motore (pagina 35).
8. Controllate la pressione degli pneumatici; vedere Controllo della pressione degli pneumatici (pagina 15).
9. In caso di rimessaggio superiore a 30 giorni, preparate l'impianto di alimentazione come riportato di seguito.

   A. Aggiungete stabilizzatore/additivo del carburante al carburante fresco nel serbatoio. Non utilizzate stabilizzatore del carburante a base d'alcol (etanolo o metanolo).

      Importante: **Non stoccate il carburante contenente stabilizzatore/additivo più a lungo della durata raccomandata dal produttore dello stabilizzatore.**

   B. Fate funzionare il motore per distribuire il carburante condizionato nel sistema di alimentazione per 5 minuti.

   C. Spegnete il motore, lasciatelo raffreddare e spurgate il serbatoio del carburante.

      Nota: Smaltite il carburante nel rispetto dell'ambiente. Riciclatelo in conformità con le leggi locali.

   D. Riavviate il motore e fatelo girare finché non si spegne.

   E. Chiudete l'aria al motore.

   F. Avviate il motore e lasciatelo girare finché non si avvia più.
10. Rimuovete la candela e controllatene lo stato; vedere Manutenzione della candela (pagina 37).
11. Con le candele staccate dal motore, versate 15 ml (2 cucchiaiate) d'olio motore nel foro della candela.
12. Attivate il motorino di avviamento elettrico per distribuire l'olio nel cilindro.
13. Montate la(e) candela(e) e serratela(e) alla coppia indicata; fate riferimento a Manutenzione della candela (pagina 37).

    Nota: Non montate il cappellotto sulla candela (o candele).
14. Togliete la batteria dallo chassis e caricatela completamente; fate riferimento a Rimozione della batteria (pagina 41).

    Nota: Non collegate i cavi della batteria ai poli durante il rimessaggio.

    Importante: **Per impedirne il congelamento e l'avaria a temperature sotto lo zero, la batteria deve essere completamente carica. A temperature inferiori a 4 °C, una batteria completamente carica conserva la propria carica per 50 giorni circa.**
15. Controllate tutti i dispositivi di fermo e serrateli. Riparate o sostituite le parti danneggiate.
16. Verniciate tutte le superfici in metallo graffiate o spoglie con la vernice disponibile presso il vostro distributore Toro autorizzato.
17. Riponete la macchina in una rimessa o in un deposito pulito ed asciutto.
18. Togliete la chiave dal relativo interruttore e riponetela in un luogo sicuro, fuori dalla portata dei bambini.

19. Coprite la macchina con un telo per proteggerla e mantenerla pulita.

Note:

Note:

Note:

Informazioni sull’avvertenza relativa alla legge della California “Proposition 65”

Che cos’è questa avvertenza?

Potreste vedere un prodotto in vendita provvisto di un’etichetta di avvertenza come questa:

AVVERTENZA: Cancro e problematiche della riproduzione – www.p65Warnings.ca.gov.

Che cos’è la Proposition 65?

La Proposition 65 si applica a tutte le aziende che operano nello Stato della California, che vendono prodotti in California o che fabbricano prodotti che possono essere venduti o importati in California. Tale legge prevede che il Governatore della California rediga e pubblichi obbligatoriamente una lista di sostanze chimiche considerate cancerogene, causa di difetti congeniti e/o di altri danni riproduttivi. La lista, aggiornata annualmente, comprende centinaia di sostanze chimiche presenti in molti prodotti di uso quotidiano. Lo scopo della Proposition 65 è quello di informare i cittadini riguardo all’esposizione a tali sostanze.

La Proposition 65 non vieta la vendita di prodotti contenenti tali sostanze chimiche, ma impone che ogni prodotto, imballaggio o documentazione del prodotto riporti tali avvertenze. Inoltre, un’avvertenza relativa alla Proposition 65 non implica che un prodotto violi gli standard o i requisiti di sicurezza. In effetti, il governo della California ha spiegato che un’avvertenza relativa alla Proposition 65 non equivale a una decisione normativa in merito alla “sicurezza” o “mancanza di sicurezza” di un prodotto. Molte di queste sostanze chimiche vengono utilizzate in prodotti di uso quotidiano da anni senza che vi siano danni documentati. Per maggiori informazioni, visitate la pagina https://oag.ca.gov/prop65/faqs-view-all.

Se un prodotto riporta un’avvertenza prevista dalla Proposition 65, ciò significa che un’azienda 1) ha valutato il livello di esposizione e concluso che supera il “livello zero di rischio significativo”, oppure 2) ha deciso di fornire tale avvertenza basandosi sulla propria conoscenza della presenza di una sostanza indicata come rischiosa senza valutare il livello di esposizione.

Questa legge si applica ovunque?

Le avvertenze previste dalla Proposition 65 sono richieste solo ai sensi della legge californiana. Queste avvertenze sono presenti in tutta la California su un’ampia varietà di prodotti e in numerosi ambienti tra cui ristoranti, negozi di alimentari, alberghi, scuole e ospedali. Inoltre, alcuni negozi e rivenditori online mostrano le avvertenze previste dalla Proposition 65 sui propri siti web o cataloghi.

Qual è la differenza tra i limiti imposti dalla California e quelli federali?

Gli standard della Proposition 65 spesso sono più rigorosi di quelli federali e internazionali. Per varie sostanze, l’obbligo delle avvertenze previste dalla Proposition 65 scatta a livelli molto inferiori a quelli previsti dagli standard federali. Per esempio, il livello di piombo per cui è richiesta un’avvertenza secondo la Proposition 65 è di 0,5 mg al giorno, molto al di sotto degli standard federali ed internazionali.

Perché non tutti i prodotti simili riportano tale avvertenza?

- I prodotti venduti in California richiedono l’etichettatura prevista dalla Proposition 65, mentre prodotti simili venduti altrove non la richiedono.
- Un procedimento giudiziario ai sensi della Proposition 65 a carico di un’azienda potrebbe concludersi con l’obbligo per tale azienda di utilizzare le avvertenze previste da tale legge sui suoi prodotti, ma altre aziende che fabbricano prodotti simili potrebbero non avere tale obbligo.
- L’applicazione della Proposition 65 è incoerente.
- Le aziende possono scegliere di non fornire avvertenze sui loro prodotti poiché giungono alla conclusione che non sono obbligate a farlo ai sensi della Proposition 65; la mancanza dell’avvertenza su un prodotto non implica che esso sia privo di livelli analoghi delle sostanze chimiche riportate nell’elenco.

Perché Toro utilizza questa avvertenza?

Toro ha scelto di fornire il maggior numero possibile di informazioni ai consumatori così che essi possano prendere decisioni informate sui prodotti che comprano e utilizzano. In alcuni casi Toro fornisce avvertenze basandosi sulla propria conoscenza riguardo la presenza di una o più sostanze indicate come rischiose, senza valutare il livello di esposizione, poiché per non tutte le sostanze dell’elenco vengono forniti i requisiti in fatto di limiti di esposizione. Anche se il livello di esposizione connessa ai prodotti Toro può essere trascurabile o rientrare perfettamente nei limiti dell’assenza di rischio significativo, Toro ha deciso di fornire le avvertenze previste dalla Proposition 65 per un surplus di cautela. Inoltre, se Toro non fornisse tali avvertenze potrebbe essere perseguito a norma di legge dallo Stato della California o da privati che intendono applicare la Proposition 65 incorrendo in sanzioni considerevoli.

Informativa sulla privacy SEE/Regno Unito

Utilizzo delle vostre informazioni personali da parte di Toro

The Toro Company (“Toro”) rispetta la vostra privacy. Quando acquistate i nostri prodotti, possiamo raccogliere determinate informazioni personali su di voi, direttamente da voi o tramite la vostra azienda o distributore Toro. Toro utilizza queste informazioni per adempiere ai propri obblighi contrattuali, come registrare la vostra garanzia, elaborare la vostra richiesta in garanzia o contattarvi in caso di un richiamo di prodotto, e per finalità aziendali legittime, come valutare la soddisfazione dei clienti, migliorare i nostri prodotti o fornirvi informazioni su prodotti che potrebbero essere di vostro interesse. Toro può condividere i vostri dati con le nostre consociate, affiliate, rivenditori e altri partner commerciali collegati a tali attività. Inoltre, possiamo divulgare le informazioni personali ove richiesto ai sensi della legge o in relazione alla vendita, acquisto o fusione di un'attività. Non venderemo mai le vostre informazioni personali a nessun'altra società a scopi di marketing.

Conservazione delle vostre informazioni personali

Toro conserverà le vostre informazioni personali per tutto il tempo pertinente alle finalità di cui sopra e in conformità con i requisiti normativi. Per maggiori informazioni sui periodi di conservazione dei dati applicabili, contattate legal@toro.com.

L'impegno di Toro per la sicurezza

Le vostre informazioni personali possono essere elaborate negli Stati Uniti o in altri paesi in cui possono essere in vigore leggi sulla protezione dei dati meno rigorose di quelle del vostro paese di residenza. Ogniqualvolta trasferiamo le vostre informazioni al di fuori del vostro paese di residenza, adotteremo tutte le misure richieste per legge al fine di garantire l'implementazione delle opportune tutele per proteggere le vostre informazioni e assicurarci che vengano trattate in sicurezza.

Accesso e correzione

È vostro diritto correggere o riesaminare i vostri dati personali, oppure rifiutare o limitare il trattamento dei vostri dati. A tale scopo, contattateci via email all'indirizzo legal@toro.com. In caso di perplessità in relazione al modo in cui Toro gestisce le vostre informazioni, vi invitiamo a parlarne direttamente con noi. Tenete presente che i residenti europei hanno diritto a sporgere reclamo presso la propria Autorità di protezione dei dati.

La garanzia Toro

Garanzia limitata di due anni o 1500 ore

Condizioni e prodotti coperti

The Toro Company e la sua affiliata, Toro Warranty Company, ai sensi di un accordo tra le medesime, garantiscono che il vostro Prodotto Commerciale Toro (il “Prodotto”) è esente da difetti di materiale e lavorazione per il periodo più breve tra 2 anni o 1500 ore di servizio*. Questa garanzia si applica a tutti i prodotti, tranne gli arieggiatori (per questi prodotti, fare riferimento alle dichiarazioni di garanzia separate). Nei casi coperti dalla garanzia, provvederemo alla riparazione gratuita del prodotto, inclusi i costi per diagnostica, manodopera, componenti e trasporto. La presente garanzia è valida con decorrenza dalla data di consegna del prodotto all’acquirente iniziale.
* Prodotto dotato di contaore.

Istruzioni per ottenere il servizio in garanzia

Se il proprietario ritiene che esista una condizione prevista dalla garanzia, è tenuto a segnalarlo immediatamente al distributore commerciale dei prodotti o al concessionario commerciale autorizzato da cui è stato acquistato il prodotto. Per informazioni sul nominativo di un distributore commerciale dei prodotti o di un concessionario autorizzato e per qualunque chiarimento in merito ai diritti della garanzia e alla responsabilità dell'acquirente, contattare:

Toro Commercial Products Service Department
Toro Warranty Company
8111 Lyndale Avenue South
Bloomington, MN 55420-1196

952–888–8801 o 800–952–2740
Email: commercial.warranty@toro.com

Responsabilità del proprietario

Quale proprietario del prodotto siete responsabile della manutenzione e delle regolazioni necessarie citate nel *Manuale dell’operatore*. Le riparazioni dovute a problemi del prodotto derivanti dalla mancata esecuzione della manutenzione e delle regolazioni richieste non sono coperte dalla presente garanzia.

Articoli e condizioni non coperti da garanzia

Non tutte le avarie o i guasti che si verificano durante il periodo di garanzia sono difetti di materiale o lavorazione. Quanto segue è escluso dalla presente garanzia:

- Avarie del prodotto risultanti dall'utilizzo di parti di ricambio non originali Toro, o dal montaggio e utilizzo di parti aggiuntive, o dall'impiego di accessori e prodotti modificati non a marchio Toro.
- Avarie del prodotto risultanti dalla mancata esecuzione della manutenzione e/o delle regolazioni consigliate.
- Avarie risultanti dall'utilizzo del prodotto in maniera errata, negligente o incauta.
- Componenti consumati tramite l'uso che non siano difettosi. I seguenti sono alcuni esempi di parti di consumo che si usurano durante il normale utilizzo del prodotto: pastiglie e segmenti dei freni, ferodi della frizione, lame, cilindri, rulli e cuscinetti (con guarnizione o da lubrificare), controlame, candele, ruote orientabili e cuscinetti, pneumatici, filtri, nastri e alcuni componenti di irroratrici, come membrane, ugelli e valvole di ritegno.
- Avarie causate da fonti esterne incluse ma non solo: condizioni atmosferiche, metodi di rimessaggio, contaminazione oppure utilizzo di carburanti, refrigeranti, lubrificanti, additivi, fertilizzanti, acqua o prodotti chimici non consentiti.
- Avarie o problemi prestazionali dovuti all'utilizzo di carburanti (per es. benzina, diesel o biodiesel) non conformi ai rispettivi standard industriali.
- Rumore, vibrazione, usura e deterioramento normali. I seguenti sono alcuni esempi di “normale usura”: danni ai sedili a causa di usura o abrasione, superfici verniciate consumate, adesivi o finestrini graffiati.

Componenti

I componenti di cui è prevista la sostituzione come parte della manutenzione sono garantiti per il periodo di tempo fino alla loro sostituzione prevista. I componenti sostituiti ai sensi della presente garanzia sono coperti per tutta la durata della garanzia del prodotto originale e diventano proprietà di Toro. Toro si riserva il diritto di assumere la decisione finale in merito alla riparazione o alla sostituzione di componenti o gruppi esistenti. Per le riparazioni in garanzia Toro può utilizzare parti ricostruite.

Garanzia sulla batteria agli ioni di litio e deep cycle

Le batterie agli ioni di litio e a scarica profonda sono caratterizzate da un numero totale specifico di kilowattora erogabili durante il loro ciclo di vita. Il modo in cui vengono utilizzate, caricate e in cui vengono effettuate le operazioni di manutenzione può prolungare o ridurre la vita totale delle batterie. Mano a mano che le batterie di questo prodotto si consumano, la quantità di lavoro utile tra gli intervalli di carica si ridurrà lentamente fino a che la batteria sarà del tutto usurata. La sostituzione di batterie che, a seguito del normale processo di usura, risultano inutilizzabili, è responsabilità del proprietario del prodotto.
Nota: (solo batteria agli ioni di litio): pro-rata dopo 2 anni. Per ulteriori informazioni si rimanda alla garanzia della batteria.

Garanzia a vita per l'albero motore (solo modello ProStripe 02657)

Il ProStripe, dotato di un disco della frizione e frizione freno lama a prova di avviamento (gruppo frizione freno lama (BBC) + disco della frizione integrato) originali Toro come attrezzatura originale e utilizzato dall'acquirente originale in conformità con le procedure operative e di manutenzione, è coperto da una Garanzia a vita contro la piegatura dell'albero a gomito del motore. Le macchine dotate di rondelle di attrito, unità frizione freno lama (BBC) e altri dispositivi simili non sono coperte dalla Garanzia a vita per l'albero motore.

La manutenzione è a carico del proprietario.

La messa a punto, la lubrificazione e la pulizia del motore, la sostituzione dei filtri, del refrigerante e l’esecuzione delle procedure di manutenzione consigliate sono alcuni dei normali servizi richiesti dai prodotti Toro a carico del proprietario.

Condizioni generali

La riparazione da parte di un distributore o un concessionario autorizzato Toro è l’unico rimedio previsto dalla presente garanzia.

Né The Toro Company né Toro Warranty Company sono responsabili di danni indiretti, incidentali o consequenziali in merito all’utilizzo dei prodotti Toro coperti dalla presente garanzia, ivi compresi costi o spese per apparecchiature sostitutive o assistenza per periodi ragionevoli di avaria o di mancato utilizzo in attesa della riparazione ai sensi della presente garanzia. Ad eccezione della garanzia sulle emissioni, citata di seguito, se pertinente, non esistono altre garanzie esplicite. Tutte le garanzie implicite di commerciabilità e idoneità all’uso sono limitate alla durata della presente garanzia esplicita.

In alcuni paesi non è consentita l’esclusione di danni incidentali o consequenziali, né sono consentite limitazioni sulla durata di una garanzia implicita, per cui le suddette esclusioni e limitazioni potrebbero non essere applicabili a seconda del paese di appartenenza del proprietario. La presente garanzia concede diritti legali specifici e altri diritti che variano da un paese all’altro.

Nota relativa alla garanzia sulle emissioni

Il sistema di controllo delle emissioni presente sul prodotto può essere coperto da garanzia a parte, rispondente ai requisiti stabiliti dall’EPA (Environmental Protection Agency) degli Stati Uniti e/o dal CARB (California Air Resources Board). Le limitazioni di cui sopra, in termini di ore, non sono applicabili alla garanzia del sistema di controllo delle emissioni. Fate riferimento alla Dichiarazione di Garanzia sul Controllo delle Emissioni del motore fornita con il prodotto o presente nella documentazione del costruttore del motore.

Paesi oltre gli Stati Uniti e il Canada

I clienti acquirenti di prodotti Toro esportati dagli Stati Uniti o dal Canada devono contattare il proprio distributore (concessionario) Toro per ottenere le polizze di garanzia per il proprio paese, regione o stato. Se per qualsiasi motivo non siete soddisfatti del servizio del vostro Distributore o avete difficoltà nell'ottenere informazioni sulla garanzia, siete pregati di rivolgervi al Centro assistenza Toro autorizzato di zona.