Form No. 3419-542 Rev C

Count on it.

Gebruikershandleiding

# Workman® GTX elektrisch terreinvoertuig met verlengd chassis

**Modelnr.: 07043EX—Serienr.: 400000000 en hoger**

Registreer uw product op www.Toro.com.
Vertaling van de oorspronkelijke tekst (NL)

*3419-542*

Dit product voldoet aan alle relevante Europese richtlijnen; zie voor details de aparte productspecifieke conformiteitsverklaring.

**⚠ WAARSCHUWING**

**CALIFORNIË**
**Proposition 65 Waarschuwing**

**Het netsnoer van dit product bevat lood, een stof waarvan bekend is dat deze kanker, geboorteafwijkingen of andere schade aan de voortplantingsorganen kan veroorzaken. Was altijd uw handen nadat u met deze onderdelen in aanraking bent geweest.**

**Accuklemmen, accupolen en dergelijke onderdelen bevatten lood en loodverbindingen. Van deze stoffen is bekend dat ze kanker en schade aan de voortplantingsorganen veroorzaken. Was altijd uw handen nadat u met deze onderdelen in aanraking bent geweest.**

# Inleiding

Dit lichte terreinvoertuig is bedoeld om voornamelijk te worden gebruikt op kleine wegen en terrein om mensen en ladingen van materiaal te transporteren.

Lees deze informatie zorgvuldig door, zodat u weet hoe u dit product op de juiste wijze moet gebruiken en onderhouden en om letsel en schade aan de machine te voorkomen. U bent verantwoordelijk voor het juiste en veilige gebruik van de machine.

U kunt op www.Toro.com rechtstreeks contact met Toro opnemen om trainingsmaterialen en informatie over productveiligheid en accessoires te verkrijgen, een verkoper te vinden of uw product te registreren.

Als u service, originele Toro onderdelen of aanvullende informatie nodig hebt, kunt u contact opnemen met een erkende servicedealer of met de klantenservice van Toro. U dient hierbij altijd het modelnummer en het serienummer van het product te vermelden. De locatie van het plaatje met het modelnummer en het serienummer van het product is aangegeven op Figuur 1. U kunt de nummers noteren in de ruimte hieronder.

***Belangrijk:*** **U kunt met uw mobiel apparaat de QR-code op het plaatje met het serienummer (indien aanwezig) scannen om toegang te krijgen tot de garantie, onderdelen en andere productinformatie.**

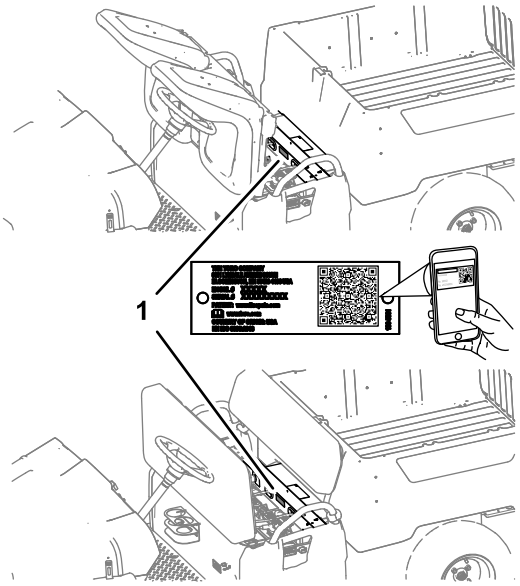


g234207

**Figuur 1**

1. Plaats van modelnummer en serienummer

**Modelnr.:** _____

**Serienr.:** _____

Er worden in deze handleiding een aantal mogelijke gevaren en een aantal veiligheidsberichten genoemd met de volgende veiligheidssymbolen (Figuur 2), die duiden op een gevaarlijke situatie die zwaar lichamelijk letsel of de dood tot gevolg kan hebben als u de veiligheidsvoorschriften niet in acht neemt.

g000502

**Figuur 2**
Veiligheidssymbool

Er worden in deze handleiding twee woorden gebruikt om uw aandacht op bijzondere informatie te vestigen. **Belangrijk** attendeert u op bijzondere technische informatie en **Opmerking** duidt algemene informatie aan die bijzondere aandacht verdient.

© 2021—The Toro® Company
8111 Lyndale Avenue South
Bloomington, MN 55420



U kunt contact met ons opnemen op www.Toro.com.
Gedrukt in de VS
Alle rechten voorbehouden

# Inhoud


Veiligheid ..... 4
Algemene veiligheid ..... 4
Veiligheids- en instructiestickers ..... 5
Montage ..... 8
1 Het stuurwiel monteren (uitsluitend internationale modellen)..... 8
2 Het peil van de vloeistoffen en de druk in de banden controleren ..... 8
3 De remmen gebruiksklaar maken ..... 9
4 De handleiding lezen en de documentatie in verband met de uitrusting van de machine bekijken..... 9
Algemeen overzicht van de machine ..... 10
Bedieningsorganen ..... 10
Specificaties ..... 13
Werktuigen/accessoires ..... 13
Voor gebruik ..... 14
Veiligheidsinstructies voorafgaand aan het werk ..... 14
Dagelijks onderhoud uitvoeren ..... 14
Bandenspanning controleren..... 14
Werking en gebruik van het accusysteem..... 14
Een nieuwe machine inrijden ..... 16
Tijdens gebruik ..... 16
Veiligheid tijdens het werk..... 16
De laadbak gebruiken..... 18
De accessoirebevestiging achteraan de laadbak gebruiken..... 20
De machine stoppen..... 20
De laadbak laden..... 21
Na gebruik ..... 21
Veiligheid na het werk ..... 21
De machine transporteren ..... 21
De machine slepen ..... 22
Een aanhangwagen trekken ..... 22
Onderhoud ..... 23
Aanbevolen onderhoudsschema ..... 23
Controlelijst voor dagelijks onderhoud ..... 24
Onderhoud van de machine in bijzondere omstandigheden ..... 24
Procedures voorafgaande aan onderhoud ..... 25
Veiligheid bij onderhoud..... 25
De machine klaar maken voor onderhoud..... 25
De machine omhoog brengen..... 26
De motorkap openen ..... 26
Het kussen van de zitbank verwijderen ..... 27
Het kussen van de zitbank plaatsen ..... 27
Smering ..... 28
De machine smeren..... 28
De lagers in de voorwielen smeren ..... 28
Onderhoud elektrisch systeem ..... 31
Veiligheid van het elektrisch systeem..... 31
Veiligheid van de accu ..... 31
Onderhoud van de accu's ..... 32
Zekeringen vervangen..... 35
Onderhoud van de koplampen..... 36
Onderhoud aandrijfsysteem ..... 38
Onderhoud van de banden ..... 38
De onderdelen van de stuurinrichting en ophanging controleren ..... 38
De uitlijning van de voorwielen afstellen ..... 38
Het peil van de transaxlevloeistof controleren..... 39
Transaxle-olie verversen ..... 40
Onderhouden remmen ..... 41
De parkeerrem controleren..... 41
Parkeerrem afstellen ..... 41
Remvloeistofpeil controleren ..... 41
De remmen controleren ..... 42
De service- en parkeerremblokken vervangen ..... 42
Remvloeistof verversen ..... 42
Onderhoud van het chassis..... 43
De vergrendelingen van de laadbak afstellen ..... 43
Reiniging ..... 43
De machine schoonmaken ..... 43
Stalling ..... 44
Opslag van de accu ..... 44
Problemen, oorzaak en remedie ..... 45

# Veiligheid

**Onjuist gebruik of onderhoud door de gebruiker of eigenaar kan letsel veroorzaken. Om het risico op letsel te verkleinen, dient u zich aan de volgende veiligheidsinstructies te houden en altijd op het veiligheidssymbool (Figuur 2) te letten, dat betekent: *Voorzichtig*, *Waarschuwing* of *Gevaar* – instructie voor persoonlijke veiligheid. Niet-naleving van de instructie kan leiden tot lichamelijk of dodelijk letsel.**

Deze machine werd ontworpen in overeenstemming met de vereisten van SAE J2258.

# Algemene veiligheid

Dit product kan lichamelijk letsel veroorzaken. Volg altijd alle veiligheidsinstructies op om ernstig letsel te voorkomen.

Dit product gebruiken voor andere doeleinden dan het bedoelde gebruik kan gevaarlijk zijn voor u of voor omstanders.

- Lees deze *Gebruikershandleiding* en zorg ervoor dat u deze begrijpt voordat u de motor start. Zorg dat alle gebruikers van dit product weten hoe ze het dienen te gebruiken en dat ze de waarschuwingen begrijpen.
- Geef uw volledige aandacht als u de machine gebruikt. Zorg ervoor dat u met niets anders bezig bent waardoor u kunt worden afgeleid, anders kan er letsel ontstaan of kan eigendom worden beschadigd.
- Houd handen en voeten uit de buurt van de bewegende onderdelen van de machine.
- Gebruik de machine enkel als de nodige schermen en andere beveiligingsmiddelen aanwezig zijn en naar behoren werken.
- Blijf met een rijdende machine steeds op een veilige afstand van omstanders.
- Laat geen kinderen het werkgebied betreden. Laat kinderen nooit de machine bedienen.
- Schakel de machine uit, zet de motor af en verwijder het sleuteltje voordat u onderhoudswerkzaamheden uitvoert.

Onjuist gebruik of onderhoud van deze machine kan letsel tot gevolg hebben. Om het risico op letsel te verkleinen, dient u zich aan de volgende veiligheidsinstructies te houden en altijd op het veiligheidssymbool te letten, dat betekent: Voorzichtig, Waarschuwing of Gevaar – instructie voor persoonlijke veiligheid. Niet-naleving van deze instructies kan leiden tot lichamelijk of dodelijk letsel.

U vindt bijkomende veiligheidsinformatie op de betreffende plaatsen in deze handleiding.

# Veiligheids- en instructiestickers

Veiligheidsstickers en veiligheidsinstructies zijn gemakkelijk zichtbaar voor de bestuurder en bevinden zich bij plaatsen waar gevaar kan ontstaan. Vervang alle beschadigde of ontbrekende stickers.

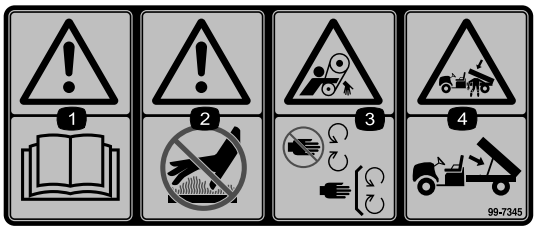


decal99-7345

**99-7345**

1. Waarschuwing – Lees de *Gebruikershandleiding*.
2. Heet oppervlak/gevaar voor brandwonden – Blijf op een veilige afstand van het hete oppervlak.
3. Risico om gegrepen te worden, riem – Blijf uit de buurt van bewegende onderdelen; houd alle beschermende delen op hun plaats.
4. Ledematen kunnen bekneld raken, laadbak – Ondersteun de laadbak met de steunstang.

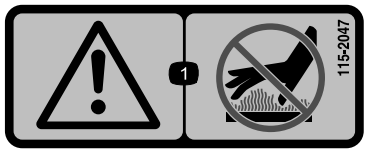


decal115-2047

**115-2047**

1. Waarschuwing – Raak het hete oppervlak niet aan.

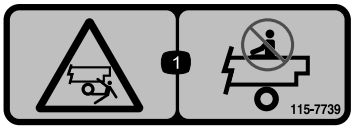


decal115-7739

**115-7739**

1. Kans op vallen, pletgevaar – Het is niet toegestaan passagiers te vervoeren.

decal120-9570

**120-9570**

1. Waarschuwing – Blijf op afstand van bewegende delen; zorg dat alle beschermende delen op hun plaats zijn.

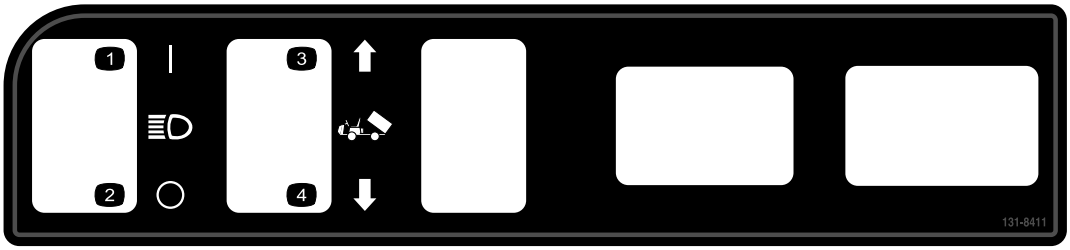


decal131-8411

**131-8411**

1. Koplamp – aan
2. Koplamp – uit
3. De laadbak omhoog brengen.
4. De laadbak neerlaten.

decal131-8412

**131-8412**

1. Claxon
2. Vooruit
3. Neutraalstand
4. Achteruit
5. Uit
6. Aan
7. Inschakelen – 1) Ga op de bestuurdersstoel zitten; 2) Schakel de parkeerrem uit; 3) Draai de contactschakelaar naar de start-stand; 4) Trap het pedaal in.
8. Uitschakelen – 1) Laat het pedaal opkomen; 2) Stel de parkeerrem in werking; 3) Draai de contactschakelaar naar de stop-stand; 4) Neem het sleuteltje uit het contact.

decal131-8414

**131-8414**

1. Waarschuwing – Lees de *Gebruikershandleiding*.
2. Waarschuwing – Zorg ervoor dat u terdege opgeleid bent voor gebruik van de machine alvorens ermee te werken.
3. Kantelgevaar – Rijd langzaam hellingopwaarts of zijdelings tegen hellingen, neem bochten langzaam, rijd niet harder dan 26 km/uur, rijd langzaam als u een last trekt, rijd langzaam op oneffen terrein.
4. Risico op vallen, gevaar voor het afsnijden van ledematen – vervoer geen passagiers in de laadbak, vervoer geen bijkomende passagiers tussen de stoelen, steek uw armen en benen niet buiten de machine tijdens gebruik.

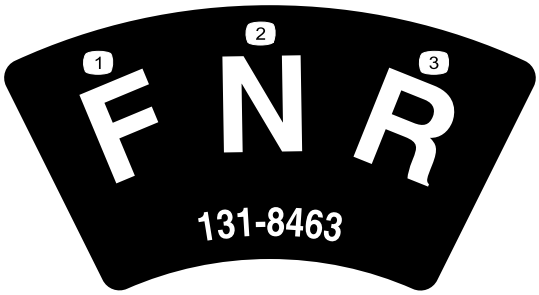


decal131-8463

**131-8463**

1. Vooruit
2. Neutraalstand
3. Achteruit

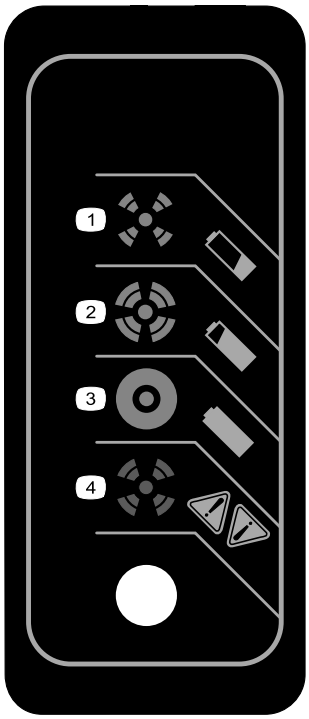


decal131-8495

**131-8495**

1. De accu is leeg.
2. De accu is bijna opgeladen.
3. De accu is opgeladen.
4. Laderfout; raadpleeg de handleiding van de lader voor de foutcodes.

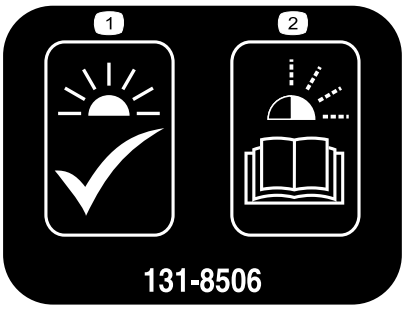


decal131-8506

**131-8506**

1. Ononderbroken licht – eenheid is klaar voor gebruik.
2. Knipperlicht – raadpleeg de handleiding van de lader voor de foutcodes.

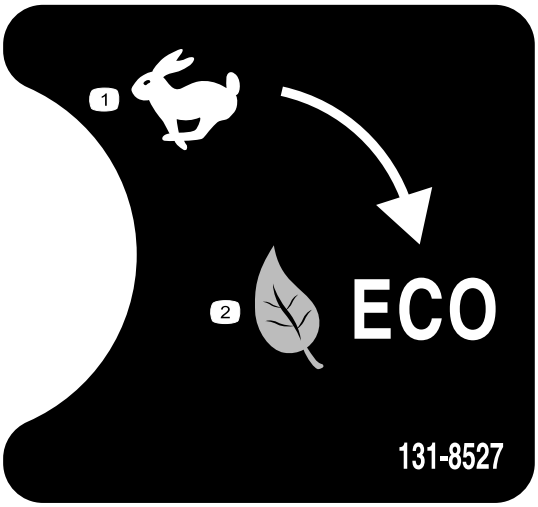


decal131-8527

**131-8527**

1. Prestatiemodus
2. Ecomodus

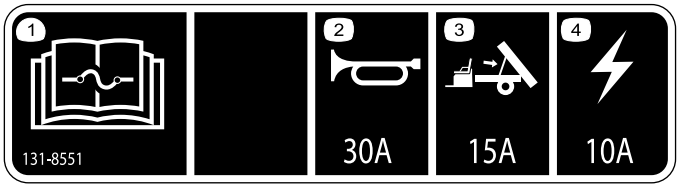


decal131-8551

**131-8551**

1. Lees de *Gebruikershandleiding* voor informatie over de zekering.
2. Claxon (30 A)
3. Optionele hefset (15 A)
4. Hoofdvoeding (10 A)

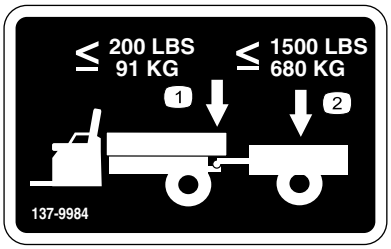


decal137-9984

**137-9984**

1. Overschrijd het koppelgewicht van 91 kg niet.
2. Vervoer geen lading die zwaarder is dan 680 kg.

# Montage

## Losse onderdelen

Gebruik onderstaande lijst om te controleren of alle onderdelen zijn geleverd.

| Procedure | Omschrijving | Hoeveel-heid | Gebruik |
|---|---|---|---|
| 1 | Stuurwiel<br>Stuurwieldop<br>Ring (½")<br>Stofkap | 1<br>1<br>1<br>1 | Het stuurwiel monteren (uitsluitend internationale modellen). |
| 2 | Geen onderdelen vereist | – | Het peil van de vloeistoffen en de druk in de banden controleren. |
| 3 | Geen onderdelen vereist | – | De remmen gebruiksklaar maken (inrijden). |
| 4 | Gebruikershandleiding<br>Gebruikershandleiding van de motor<br>Registratiekaart<br>Inspectieformulier<br>Kwaliteitscertificaat<br>Sleuteltje | 1<br>1<br>1<br>1<br>1<br>2 | Lees de Gebruikershandleiding en bekijk de documentatie in verband met de uitrusting van de machine voordat u het voertuig in gebruik neemt. |

**Opmerking:** Bepaal vanuit de normale bedieningspositie de linker- en rechterzijde van de machine.

# 1

# Het stuurwiel monteren (uitsluitend internationale modellen)

**Benodigde onderdelen voor deze stap:**

| | |
|---|---|
| 1 | Stuurwiel |
| 1 | Stuurwieldop |
| 1 | Ring (½") |
| 1 | Stofkap |

## Procedure

1. Verwijder (indien aanwezig) de kap van de naaf van het stuurwiel (Figuur 3).
2. Verwijder de borgmoer (½") van de stuuras (Figuur 3).
3. Schuif het stuurwiel, de stofkap en de ring (½") op de stuuras (Figuur 3).

**Opmerking:** Zet de voorwielen recht en draai het stuurwiel zo dat de kleine spaak van het stuurwiel verticaal staat.

4. Zet het stuurwiel vast op de as met behulp van de borgmoer (½") en draai deze vast met 18-30 N·m.
5. Bevestig de kap op het stuurwiel (Figuur 3).

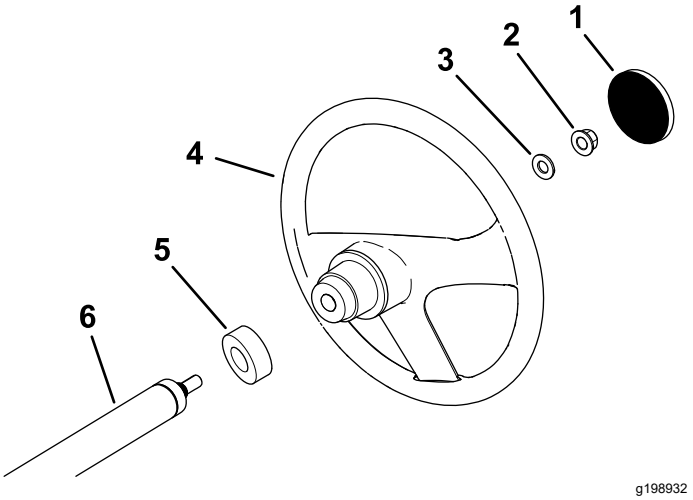


**Figuur 3**

1. Stuurwielkap
2. Borgmoer (½")
3. Ring (½")
4. Stuurwiel
5. Stofkap
6. Stuuras

# 2

# Het peil van de vloeistoffen en de druk in de banden controleren

**Geen onderdelen vereist**

## Procedure

1. Controleer het peil van het accuzuur voordat u de machine gebruikt; zie Het waterpeil van de accu's controleren (bladz. 33).
2. Controleer of de accu's opgeladen zijn; zie Accu's opladen (bladz. 32).
3. Controleer het peil van de remvloeistof voordat u de motor start; zie Remvloeistofpeil controleren (bladz. 41).
4. Controleer de bandenspanning; zie Bandenspanning controleren (bladz. 14).

# 3

# De remmen gebruiksklaar maken

**Geen onderdelen vereist**

## Procedure

Om ervoor te zorgen dat het remsysteem optimaal functioneert, moet u de remmen gebruiksklaar maken (inrijden) voordat u het voertuig gaat gebruiken.

1. Laat het voertuig op volle snelheid rijden en rem dan om de machine snel te laten stoppen zonder de wielen te blokkeren.
2. Herhaal deze procedure 10 keer en wacht steeds 1 minuut voordat u opnieuw remt om te voorkomen dat de remmen oververhit raken.

   ***Belangrijk:*** **Deze procedure is het meest effectief als de machine is beladen met 227 kg.**

# 4

# De handleiding lezen en de documentatie in verband met de uitrusting van de machine bekijken

**Benodigde onderdelen voor deze stap:**

| | |
|---|---|
| 1 | *Gebruikershandleiding* |
| 1 | Gebruikershandleiding van de motor |
| 1 | Registratiekaart |
| 1 | *Inspectieformulier* |
| 1 | Kwaliteitscertificaat |
| 2 | Sleuteltje |

## Procedure

- Lees de *Gebruikershandleiding* en de gebruikershandleiding van de motor.
- Vul de registratiekaart in.
- Vul het *Inspectieformulier* in.
- Bekijk het *Kwaliteitscertificaat*

# Algemeen overzicht van de machine

## Bedieningsorganen

### Schakelbord

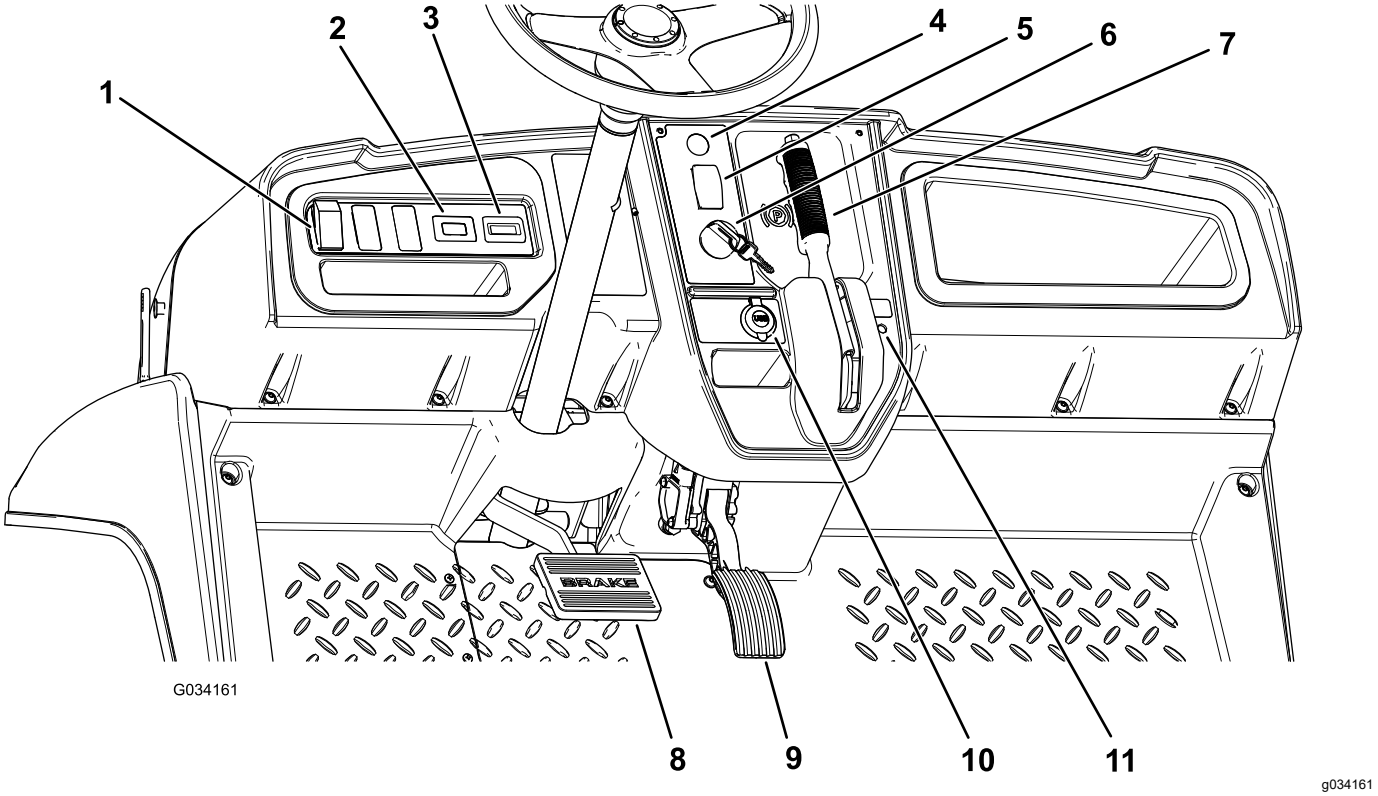


**Figuur 4**

1. Lichtschakelaar
2. Urenteller
3. Accu-ontladingsindicator
4. Claxonknop (uitsluitend internationale modellen)
5. Schakelhendel
6. Contactschakelaar
7. Parkeerremhendel
8. Rempedaal
9. Gaspedaal
10. Usb-aansluitpunt
11. Statusindicatorlicht

## Gaspedaal

Gebruik het gaspedaal (Figuur 4) om de rijsnelheid van de machine te veranderen. Als u het gaspedaal intrapt, start u de machine. Als u het pedaal verder intrapt, verhoogt u de rijsnelheid. Als u het pedaal laat opkomen, vermindert de snelheid van de machine en slaat de machine af.

De maximumsnelheid vooruit in de prestatiemodus is 26 km per uur; zie Figuur 7.

De maximumsnelheid vooruit in de zuinige modus is 19 km per uur; zie Figuur 7.

## Rempedaal

Met het rempedaal kunt u de machine tot stilstand brengen of de snelheid verminderen (Figuur 4).

**⚠ VOORZICHTIG**

**Gebruik van een machine met versleten of onjuist afgestelde remmen kan tot persoonlijk letsel leiden.**

**Als de vrije slag van het rempedaal tot de vloer van de machine minder dan 25 mm bedraagt, moeten de remmen worden afgesteld of gerepareerd.**

## Parkeerremhendel

De parkeerremhendel bevindt zich op het bedieningspaneel (Figuur 4).

Als u de motor afzet, moet u de parkeerrem in werking stellen om te voorkomen dat de machine per ongeluk in beweging komt. Als u de machine op een steile helling parkeert, moet u de parkeerrem in werking stellen.

Om de parkeerrem in werking te stellen, moet u de parkeerremhendel naar u toe trekken (Figuur 5).

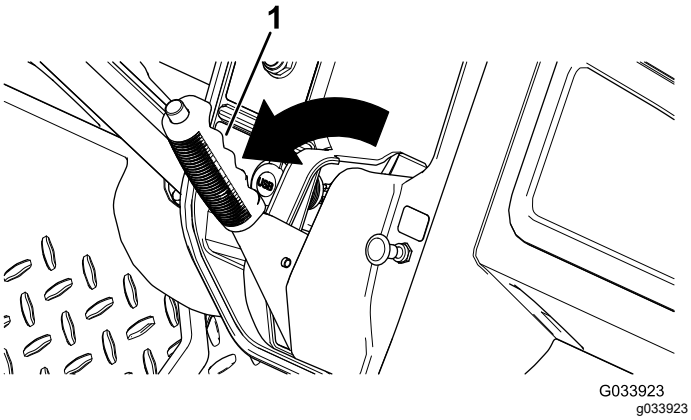


**Figuur 5**

1. Parkeerremhendel

Om de parkeerrem uit te schakelen, moet u de knop bovenaan de parkeerremhendel indrukken, de parkeerremhendel naar u toe trekken om de belasting weg te nemen, en de parkeerremhendel naar voren duwen (Figuur 6).

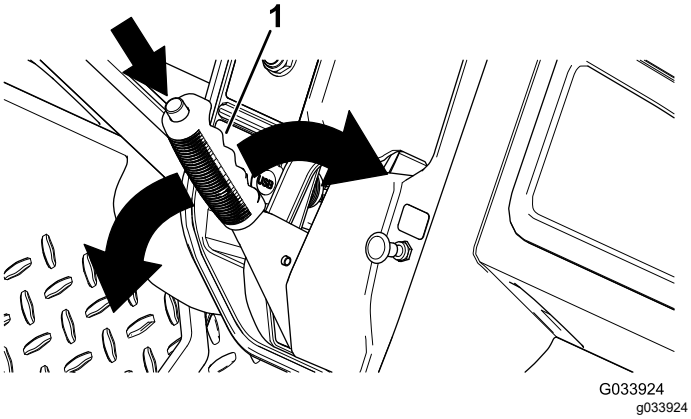


**Figuur 6**

1. Parkeerremhendel

## Richtingschakelaar

De richtingschakelaar bevindt zich links van de parkeerremhendel. De parkeerremhendel heeft 3 standen: VOORUIT, ACHTERUIT en NEUTRAAL (Figuur 4).

**Opmerking:** De machine kan ingeschakeld zijn in om het even welke van deze 3 standen, maar rijdt enkel in de standen VOORUIT en ACHTERUIT.

***Belangrijk:*** **De machine moet altijd eerst tot stilstand worden gebracht voordat u van richting verandert.**

## Claxonknop

**Uitsluitend internationale modellen**

De claxonknop bevindt zich op het bedieningspaneel (Figuur 4). Druk op de knop om te claxonneren.

## Lichtschakelaar

Gebruik de lichtschakelaar (Figuur 4) om de koplampen aan te zetten. Duw de schakelaar naar boven om de koplampen in te schakelen. Duw de schakelaar naar beneden om de koplampen uit te schakelen.

## Accu-ontladingsindicator

De accu-ontladingsindicator bevindt zich aan de linkerkant van de stuurkolom (Figuur 4). De accu-ontladingsindicator geeft de resterende lading in de accu's aan. Als de accu's volledig zijn opgeladen ziet u 10 indicatiestreepjes, van 0 tot 1. Naarmate de accu leeg raakt, verdwijnen de indicatiestreepjes, te beginnen aan de rechterzijde van de meter. Zie Werking en gebruik van het accusysteem (bladz. 14) voor meer informatie over de accumeter.

## Urenteller

De urenteller bevindt zich rechts van de lichtschakelaar (Figuur 4). Gebruik de urenteller om het totale aantal bedrijfsuren na te gaan. De urenteller gaat lopen als de contactschakelaar in de stand AAN wordt gezet of als de machine loopt.

**Opmerking:** Wanneer de machine loopt, zal de urenteller voortdurend knipperen, wat betekent dat de machine in gebruik is.

## Usb-aansluitpunt

Het usb-aansluitpunt bevindt zich links van de parkeerremhendel (Figuur 4). Het aansluitpunt dient om mobiele toestellen van stroom te voorzien.

***Belangrijk:*** **Wanneer u het USB-aansluitpunt niet gebruikt, breng dan de rubberen plug aan om te voorkomen dat het aansluitpunt beschadigd raakt.**

## Contactschakelaar

Gebruik de contactschakelaar (Figuur 4) om de machine in- en uit te schakelen.

De contactschakelaar heeft 2 standen: AAN en UIT. Draai het sleuteltje naar rechts, naar de stand AAN, om de machine te gebruiken. Om de machine uit te schakelen draait u het sleuteltje linksom naar de stand UIT. Verwijder altijd het sleuteltje als u de machine verlaat.

## Schakelaar van snelheidsbegrenzer

De schakelaar van de snelheidsbegrenzer bevindt zich onder de stoel en heeft 2 standen: PERFORMANCE (prestatiemodus) en ECONOMY (zuinige modus). Draai het sleuteltje naar rechts in de ZUINIGE MODUS om de maximale rijsnelheid van de machine te beperken tot 19 km/u. Draai het sleuteltje naar links in de PRESTATIEMODUS om de maximale rijsnelheid van de machine opnieuw in te stellen op 26 km/u; zie Figuur 7.

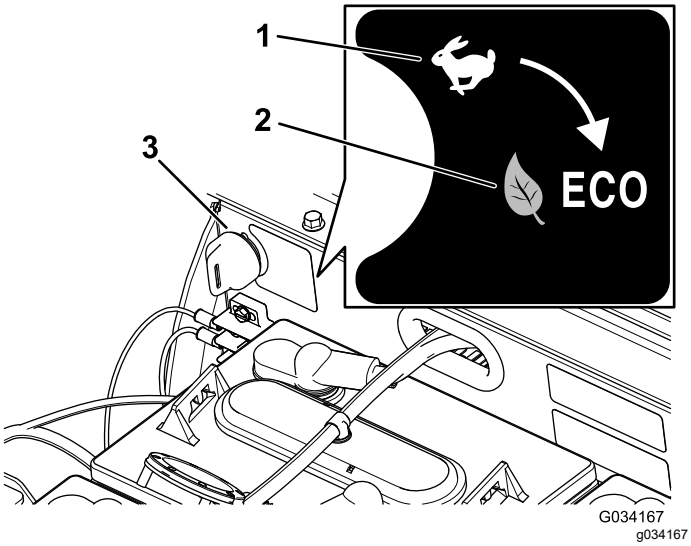


**Figuur 7**

1. PRESTATIEMODUS
2. ZUINIGE MODUS
3. Schakelaar van snelheidsbegrenzer

## Statusindicatorlicht

Het statusindicatorlicht bevindt zich rechts van de parkeerremhendel op het bedieningspaneel (Figuur 4).

Als de machine is aangezet, zal het groene statusindicatorlicht blijven branden of knipperen.

Als het licht blijft branden, is de machine klaar voor normaal gebruik. Als het licht knippert, is er een probleem dat opgelost dient te worden voordat u de machine normaal kunt gebruiken.

Als het statusindicatorlicht 2 keer knippert, is de parkeerrem ingeschakeld terwijl de richtingschakelaar in VOORUIT of ACHTERUIT staat. Zet de parkeerrem vrij om het statusindicatorlicht uit te schakelen.

Raadpleeg Problemen, oorzaak en remedie (bladz. 45) als het statusindicatorlicht meer dan 2 keer knippert.

## Handgrepen voor passagier

De handgrepen voor de passagiers bevinden zich aan de buitenkanten van de stoelen (Figuur 8).

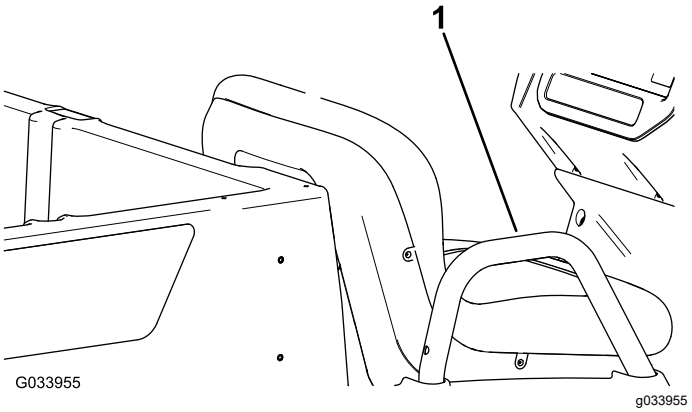


**Figuur 8**

Passagierszijde getoond

1. Handgreep voor passagier

# Specificaties

**Opmerking:** Specificaties en ontwerp kunnen zonder voorafgaande kennisgeving worden gewijzigd.

| | |
|---|---|
| Basisgewicht | 633 kg (droog) |
| Nominale inhoud (op vlak terrein) | Totaalgewicht 544 kg, inclusief bestuurder (91 kg) en passagier (91 kg), lading, accessoires en werktuigen |
| Maximaal toelaatbaar totaalgewicht van voertuig – op vlak terrein | 1177 kg in totaal, inclusief alle bovengenoemde gewichten |
| Maximaal laadvermogen (op vlak terrein) | 363 kg in totaal, inclusief achteraan gemonteerde accessoires |
| Maximale capaciteit accessoirebevestiging achteraan laadbak | 45 kg in totaal |
| Trekvermogen | Koppelgewicht: 91 kg<br>Maximale gewicht van de aanhanger: 680 kg |
| Totale breedte | 119 cm |
| Totale lengte | 396 cm |
| Totale hoogte | 127,5 cm |
| Afstand tot de grond | 21,6 cm aan de voorkant, zonder lading of bestuurder<br>14 cm aan de achterkant, zonder lading of bestuurder |
| Wielbasis | 220 cm |
| Wielloopvlak (middellijn tot middellijn) | Voor: 119 cm<br>Achter: 119 cm |
| Lengte laadbak | Binnen: 102 cm<br>Buiten: 114,3 cm |
| Breedte laadbak | Binnen: 98 cm<br>Buitenkant van de bumpers: 107,3 cm |
| Hoogte laadbak | 28 cm binnenzijde |

*Genoemde specificaties indien voertuig is uitgerust met Trojan T-125 accu's.

**Het monteren van niet-standaard accu's kan de beschikbare capaciteit van de laadbak verminderen.

# Werktuigen/accessoires

Een selectie van door Toro goedgekeurde werktuigen en accessoires is verkrijgbaar voor gebruik met de machine om de mogelijkheden daarvan te verbeteren en uit te breiden. Neem contact op met een erkende servicedealer of verdeler of ga naar www.Toro.com voor een lijst van alle goedgekeurde werktuigen en accessoires.

# Gebruiksaanwijzing

## *Voor gebruik*

## Veiligheidsinstructies voorafgaand aan het werk

### Algemene veiligheid

- Laat kinderen of personen die geen instructie hebben ontvangen, de machine nooit gebruiken of onderhoudswerkzaamheden daaraan verrichten. Plaatselijke voorschriften kunnen nadere eisen stellen aan de leeftijd van degene die met de machine werkt. De eigenaar is verantwoordelijk voor de instructie van alle bestuurders en technici.
- Zorg ervoor dat u vertrouwd raakt met de bedieningsorganen en de veiligheidssymbolen, en weet hoe u de machine veilig kunt gebruiken.
- Zorg ervoor dat passagiers alleen daar zitten waar er handgrepen zijn.
- Zorg ervoor dat u weet hoe u de machine en de motor snel kunt stoppen.
- Controleer of alle veiligheidsvoorzieningen en stickers op hun plaats zitten. Repareer of vervang veiligheidsvoorzieningen en vervang onleesbare of ontbrekende stickers. Gebruik de machine uitsluitend als deze aanwezig zijn en naar behoren werken.

## Dagelijks onderhoud uitvoeren

Voer elke dag voordat u de machine start de procedures uit in het onderdeel Telkens voor gebruik/Dagelijks in Onderhoud (bladz. 23).

## Bandenspanning controleren

**Onderhoudsinterval:** Bij elk gebruik of dagelijks

**Aanbevolen bandenspanning voor- en achteraan:** 1,65 tot 2,07 bar

***Belangrijk:*** **De maximale bandenspanning op de wang van de band niet overschrijden.**

**Opmerking:** De vereiste bandenspanning is afhankelijk van het gewicht dat u van plan bent te transporteren.

1. Controleer de bandenspanning.
   - Gebruik een lagere bandenspanning voor lichtere ladingen, voor minder bodemcompactie, voor een soepeler rijgedrag en voor minder bandensporen op de grond.
   - Gebruik een hogere bandenspanning om zwaardere ladingen met hogere snelheid te transporteren.
2. Indien nodig dient u de luchtdruk in de banden aan te passen door lucht in de banden te pompen of deze af te laten.

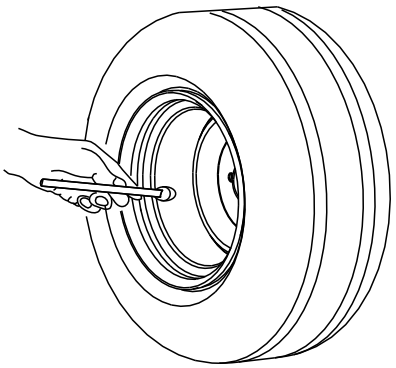


g001055

**Figuur 9**

## Werking en gebruik van het accusysteem

### Werking van een semitractieaccu

De machine bevat 8 loodzwavelzuur semitractieaccu's die zorgen voor de voeding van de motor en de accessoires. Een semitractieaccu verschilt van een accu die wordt gebruikt in een auto. Een autoaccu moet een stroomstoot geven om de motor te starten en zorgen voor de elektrische energie voor de verlichting en de accessoires als de motor is afgezet of stationair loopt. De wisselstroomdynamo laadt vervolgens de accu voortdurend op als de auto rijdt. Als gevolg hiervan zal de laadtoestand van een autoaccu zelden lager zijn dan 90% van het maximale niveau.

Een semitractieaccu is bedoeld als de belangrijkste stroombron en moet constant vermogen leveren. Een semitractieaccu ontlaadt gewoonlijk tot 20-30% van de maximale laadtoestand. Een dergelijke ontlading wordt beschouwd als een diepe ontlading.

***Belangrijk:*** **Herhaaldelijk diep ontladen verkort de levensduur van de accu.**

Een loodzwavelzuuraccu produceert stroom dankzij een chemische reactie tussen loden platen en zwavelzuur. Als de accu wordt opgeladen, wordt de

chemische reactie omgekeerd, waardoor de accu opnieuw stroom produceert.

Een accu is onderhevig aan slijtage en heeft een beperkte levensduur (Figuur 10). Een nieuwe accu heeft een inrijperiode nodig om een efficiënte stroomproductie op gang te brengen. Deze inrijperiode moet gewoonlijk 100 tot 150 ontlaad-/laadcycli omvatten.

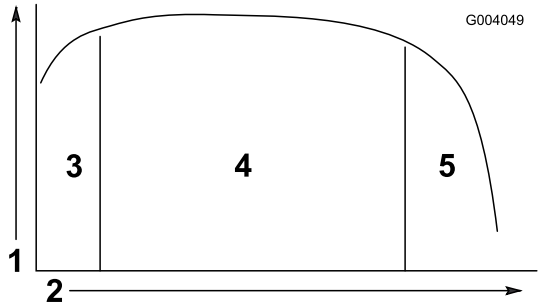


g004049

**Figuur 10**

Tabel levensduur accu

1. Accuvermogen
2. Ontlaad-/laadcycli
3. Inrijperiode (100 tot 150 cycli)
4. Beste deel van levensduur van accu
5. Einde van levensduur van accu

Na de inrijperiode heeft de accu gedurende vele cycli een hoog vermogen. Het aantal cycli waarin een accu goede prestaties zal leveren, is afhankelijk van de volgende zaken:

- Onderhoud van de accu – verkeerd onderhoud bekort de levensduur van een accu aanzienlijk.
- Diepte van de ontlading tussen laadcycli – **hoe dieper een accu op regelmatige basis wordt ontladen tussen de laadcycli, des te korter is de levensduur van de accu.**
- Laadfrequentie – laad de accu's wanneer mogelijk volledig op.

  ***Belangrijk:*** **Het geheel ontladen van de accu's beschadigt deze en verkort hun levensduur.**
- Laag waterpeil – **als de loden platen bloot komen te liggen, kunnen de accu's permanent beschadigd worden.** Doe het volgende om het accuzuur op het juiste peil te houden:

  **Als de accu's volledig opgeladen zijn**, vult u de accu's bij met gedistilleerd of gedeïoniseerd water; zie Het waterpeil van de accu's controleren (bladz. 33) en De accu's bijvullen met gedistilleerd of gedeïoniseerd water (bladz. 34).

  ***Belangrijk:*** **Laad de accu's volledig op voordat u ze bijvult met water. Tijdens het opladen zet het accuzuur uit; als u een accu bijvult voordat deze volledig opgeladen is, kan het accuzuur overstromen en uit de ontluchting lekken.**

Aan het einde van de levensduur van een accu zal de accu langzaam zijn elektrisch laadvermogen verliezen.

## Gebruik van het accusysteem

Als de accu's geheel geladen zijn dan licht het tiende (geheel rechtse) element van de accu-ontladingsindicator op (Figuur 11).

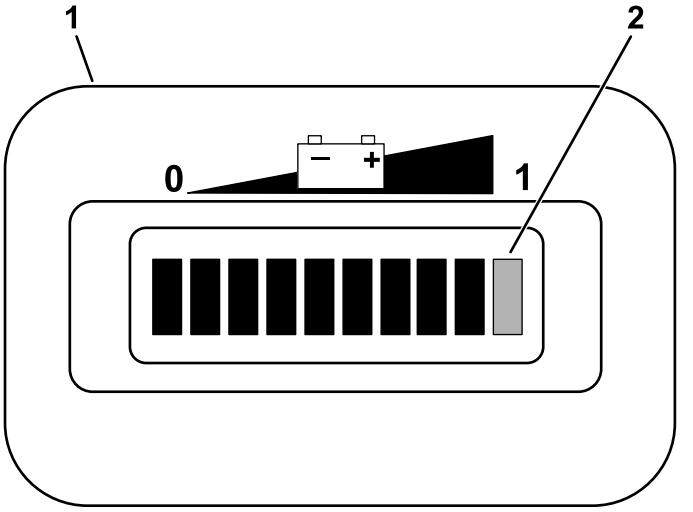


g192308

**Figuur 11**

1. Accu-ontladingsindicator
2. Streepjes van laadindicator

Als u de machine gebruikt, zullen de streepjes verdwijnen naarmate de stroom die de accu's leveren, wordt verbruikt.

Het strekt tot aanbeveling de accu op te laden wanneer het tweede streepje van links bereikt is op de accu-ontladingsindicator.Figuur 12

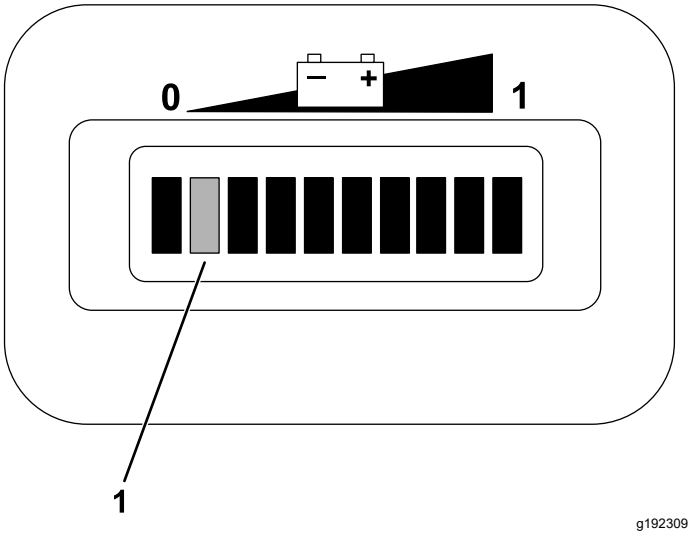


**Figuur 12**

1. De 2 streepjes links knipperen om beurten tot u de accu's oplaadt.

Als u de machine blijft gebruiken met slechts 2 resterende streepjes, gaan de streepjes beurtelings knipperen.

***Belangrijk:*** **Als het tweede streepje van links op de accu-ontladingsindicator bereikt is, kan de machine overschakelen op een 'verlaagde snelheid'-modus; in deze modus worden de accu's beschermd, maar langdurig gebruik in deze modus kan schade toebrengen aan de accu's en/of de machine. Om dit te voorkomen, dient u te vermijden dat u de accu's ontlaadt tot het tweede streepje van links. Laad de accu's onmiddellijk op.**

**Als de accu's geheel ontladen raken schakelt de machine uit.** ***Zorg ervoor dat de accu's nooit volledig ontladen raken.***

***Belangrijk:*** **Voor een maximale levensduur van de accu's moet u de accu's altijd opladen voordat de indicator het tweede streepje van links op het scherm bereikt. Als u de accu's regelmatig tot minder dan het tweede streepje van links ontlaadt, hebben de accu's een kortere levensduur.**

# Een nieuwe machine inrijden

**Onderhoudsinterval:** Na de eerste 100 bedrijfsuren—Neem de richtlijnen voor het inrijden van een nieuwe machine in acht.

Neem de richtlijnen voor het inrijden van een nieuwe machine in acht om ervoor te zorgen dat deze goede prestaties levert en een lange levensduur heeft.

- Controleer regelmatig de remvloeistof en het waterpeil van de accu's.
- Tijdens de eerste uren van de inrijperiode van een nieuwe machine moet u krachtig remmen vermijden. Nieuwe remvoeringen leveren pas na enkele bedrijfsuren optimale prestaties doordat de remmen dan als gevolg van het gebruik zijn gepolijst (ingereden).
- Zie het hoofdstuk Onderhoud (bladz. 23) voor bijzondere controles op rustige momenten.
- Controleer de stand van de voorwielophanging en stel af indien nodig.

# *Tijdens gebruik*

# Veiligheid tijdens het werk

## Algemene veiligheid

- De eigenaar/bestuurder is verantwoordelijk voor ongevallen die kunnen leiden tot lichamelijk letsel en materiële schade, en hij kan zulke ongevallen voorkomen.
- Passagiers mogen alleen op de daarvoor bedoelde stoelen zitten. Vervoer geen passagiers in de laadbak. Hou omstanders en huisdieren tijdens het werk uit de buurt van de machine.
- Draag geschikte kleding en uitrusting, zoals oogbescherming, een lange broek, stevige schoenen met een gripvaste zool en gehoorbescherming. Draag lang haar niet los en draag geen bungelende juwelen.
- Gebruik de machine niet als u ziek, moe of onder de invloed van alcohol, medicijnen of drugs bent.
- Bedien de machine uitsluitend buitenshuis of in een goed geventileerde ruimte.
- U mag het maximaal toelaatbare totaalgewicht van de machine niet overschrijden.
- Ga extra voorzichtig te werk als u de machine gebruikt met een zware lading in de laadbak. Hoe zwaarder de lading, des te moeilijker het is om de machine te keren of tot stilstand te brengen.
- Te grote ladingen transporteren in de laadbak vermindert de stabiliteit van de machine.
- Materiaal transporteren dat niet kan worden vastgemaakt aan de machine, zoals een grote tank met vloeistof erin, heeft een nadelig effect op de stabiliteit en het stuur- en remgedrag van de machine.
- Voordat u de motor start: zorg dat de parkeerrem in werking is gesteld en u zich in de bestuurderspositie bevindt.
- U en uw passagiers moeten blijven zitten wanneer de machine rijdt. Houd uw handen aan het stuurwiel; uw passagiers moeten de daartoe

voorziene handgrepen gebruiken. Houd uw armen en benen te allen tijde binnen de machine.

- Bedien de machine uitsluitend wanneer de zichtbaarheid goed is. Kijk uit voor gaten, geulen, hobbels, stenen of andere verborgen objecten. De machine kan omslaan op oneffenheden in het terrein. In hoog gras zijn obstakels niet altijd zichtbaar. Wees voorzichtig bij het naderen van blinde hoeken, struiken, bomen, en andere objecten die uw zicht kunnen belemmeren.
- Kijk altijd goed uit en vermijd laag overhangende objecten, zoals boomtakken, deurposten, loopbruggen, enz.
- Kijk achterom en omlaag voordat u de machine achteruitrijdt om er zeker van te zijn dat de weg vrij is.
- Rij de machine niet in de buurt van steile hellingen, greppels of dijken. De machine kan plotseling omslaan als een wiel over de rand komt, of als de rand afbrokkelt.
- Als u zich met de machine op de openbare weg begeeft, neem dan de verkeersregels in acht en gebruik bijkomende accessoires die wettelijk verplicht kunnen zijn, zoals verlichting, richtingaanwijzers, tekens 'langzaam rijdend voertuig', etc.
- Als het voertuig abnormaal trilt, moet u onmiddellijk stoppen, de motor afzetten, wachten tot alle onderdelen tot stilstand zijn gekomen en het voertuig op beschadigingen controleren. Repareer alle schade aan de machine alvorens door te gaan met het werk.
- Kies een lichtere lading en verminder uw snelheid als u moet rijden op ruw of oneffen terrein en vlak langs wegranden, kuilen en andere abrupte veranderingen in het terrein. De lading kan gaan schuiven waardoor de machine haar stabiliteit verliest.
- De stoptijd van de machine op een nat oppervlak kan langer zijn dan op een droog oppervlak. Om natte remmen uit te drogen, moet u langzaam rijden op vlak terrein, terwijl u lichte druk uitoefent op het rempedaal.
- Onverwachte veranderingen in het terrein kunnen het stuurwiel plots doen bewegen, wat letsel aan handen en armen kan veroorzaken. Verminder uw snelheid en pak het stuurwiel losjes aan de rand vast. Houd uw duimen uit de weg van de spaken van het stuurwiel.
- Verminder uw snelheid wanneer u de machine gebruikt zonder de laadbak. Als de machine snel rijdt en abrupt stopt, kunnen de achterwielen worden geblokkeerd, waardoor de machine moeilijk bestuurbaar wordt.
- Raak de motor niet aan als de motor loopt of direct nadat u de motor hebt afgezet. Deze onderdelen kunnen heet zijn en brandwonden veroorzaken.
- U mag een machine met draaiende motor niet onbeheerd achterlaten.
- Doe het volgende voordat u de bestuurdersstoel verlaat:
  - Parkeer de machine op een horizontaal oppervlak.
  - Stel de parkeerrem in werking.
  - Laat de laadbak neer.
  - Zet de motor af en haal het sleuteltje uit het contact.
- Gebruik de machine niet als het kan bliksemen.
- Gebruik alleen door The Toro® Company goedgekeurde accessoires en werktuigen.

## Veilig gebruik met meerdere passagiers

- U moet rekening houden met het extra gewicht van de passagiers met het oog op het maximale toelaatbare totaalgewicht van de machine.
- Als de laadbak een lading bevat, verzeker dan dat u de maximale belasting van de machine niet overschrijdt door teveel passagiers te vervoeren.
- Passagiers mogen alleen op de daarvoor bedoelde stoelen zitten. Laat passagiers niet plaatsnemen in de laadbak.
- U en uw passagiers moeten blijven zitten wanneer de machine in beweging is.
- Een langere machine heeft een grotere draaicirkel; zorg dat er genoeg ruimte is om de machine te draaien.

## Veiligheid op hellingen

**Opmerking:** Een rolbeugel met twee stangen is als accessoire beschikbaar voor deze machine. Gebruik een rolbeugel als u gaat werken in de buurt van steile randen of water, of op oneffen terrein of een helling waar de machine zou kunnen omkantelen. Neem voor verdere informatie contact op met een erkende Toro distributeur.

Hellingen zijn de belangrijkste oorzaak dat de bestuurder de macht over de machine verliest en deze omkantelt. Dit kan leiden tot ernstig of dodelijke letsel.

- Inspecteer het terrein en ga na op welke hellingen u de machine veilig kunt gebruiken; stel een procedure en regels op voor het werken op deze

hellingen. Gebruik altijd uw gezond verstand en uw beoordelingsvermogen wanneer u dit onderzoek uitvoert.

- Als u zich ongemakkelijk voelt wanneer u de machine op een helling gebruikt, maai die helling dan niet.
- Voer alle bewegingen op hellingen langzaam en geleidelijk uit. Verander niet plots de snelheid of rijrichting van de machine.
- Gebruik de machine niet op een nat terrein. Wielen kunnen grip verliezen. De machine kan omrollen voordat de wielen grip verliezen.
- Rij hellingen in een rechte lijn op en af.
- Als u vaart begint te verliezen terwijl u een helling oprijdt, moet u voorzichtig het rempedaal indrukken en de helling langzaam achterwaarts in een rechte lijn afrijden.
- Draaien als u een helling op- of afrijdt, kan gevaarlijk zijn. Als u absoluut moet draaien op een helling, dient u dit langzaam en voorzichtig te doen.
- Een zware lading heeft invloed op de stabiliteit van het voertuig op een helling. Verklein de lading en neem gas terug als u op een helling rijdt of als de lading een hoog zwaartepunt heeft. Maak de lading vast aan de laadbak van de machine om te voorkomen dat de lading gaat schuiven. Wees extra voorzichtig als u ladingen transporteert die gemakkelijk schuiven (vloeistoffen, stenen, zand, enz.).
- Zorg dat u de machine niet moet starten, stoppen of keren op een helling, vooral als u een lading vervoert. Stoppen tijdens de afdaling van een helling kost meer tijd dan op vlak terrein. Als u de machine tot stilstand moet brengen, mag u de snelheid niet te abrupt verminderen; anders kan de machine omslaan of gaan rollen. Trap niet te abrupt op het rempedaal als u achterwaarts rolt, omdat de machine dan kan omslaan.

## Veilig laden en storten

- Overschrijd het maximale toelaatbare gewicht van de machine niet als u een lading transporteert in de laadbak en/of als u een aanhangwagen sleept; zie Specificaties (bladz. 13).
- Verdeel de lading gelijkmatig in de laadbak om de stabiliteit en uw controle over de machine te verbeteren.
- Let erop dat er niemand achter de machine staat voordat u de lading stort.
- Stort de lading niet uit de bak als de machine zijwaarts op een helling staat. Als gevolg van de verandering in de gewichtsverdeling kan de machine omslaan.

# De laadbak gebruiken

## De laadbak omhoog brengen in de stortstand

**⚠ WAARSCHUWING**

**Een opgehaalde laadbak kan vallen en letsel toebrengen aan personen die eronder aan het werk zijn.**

- **Gebruik altijd de steun om de bak omhoog te houden voordat u onder een opgehaalde laadbak gaat werken.**
- **Verwijder de lading uit de laadbak voordat u deze omhoogbrengt.**

**⚠ WAARSCHUWING**

**Als de laadbak tijdens het rijden omhoogstaat, kan de machine gemakkelijker omslaan of gaan rollen. U kunt de laadbak beschadigen als deze tijdens het gebruik van de machine omhoogstaat.**

- **Gebruik de machine met de laadbak neergelaten.**
- **Laat de laadbak neer als u hem geleegd hebt.**

**⚠ VOORZICHTIG**

**Als de achterkant van de laadbak belast is wanneer u de sluitingen losmaakt, kan de laadbak onverwacht openklappen en u of andere omstanders verwonden.**

- **Belast indien mogelijk het midden van de laadbak.**
- **Houd de laadbak naar beneden en controleer of niemand over de laadbak leunt of erachter staat als u de sluitingen losmaakt.**
- **Verwijder de lading uit de laadbak voordat u deze omhoogbrengt voor onderhoud aan de machine.**

1. Trek de hendel aan de linkerkant in de laadbak naar u toe en breng de laadbak omhoog (Figuur 13).

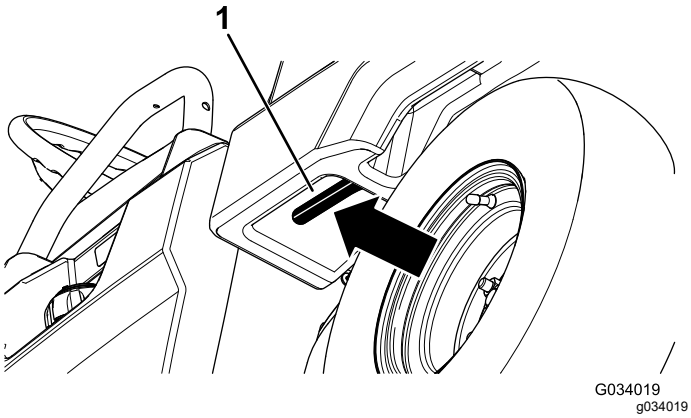


**Figuur 13**

1. Hendel van laadbak

2. Zet de steunstang in de borgsleuf van de stortstand om de laadbak vast te zetten in de stortstand (Figuur 14).

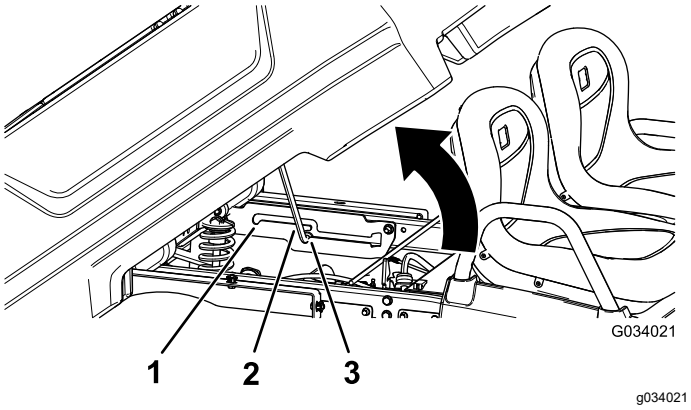


**Figuur 14**

1. Borgsleuf onderhoudsstand
2. Steunstang
3. Borgsleuf stortstand

## De laadbak omhoogbrengen in de onderhoudsstand

1. Trek de hendel aan de linkerkant in de laadbak naar u toe en breng de laadbak omhoog (Figuur 13).
2. Trek de steunstang in de borgsleuf van de onderhoudsstand om de laadbak vast te zetten voor onderhoud (Figuur 14).

## De laadbak laten zakken

**⚠ WAARSCHUWING**

**De laadbak kan zwaar zijn. Handen of andere lichaamsdelen kunnen bekneld raken.**

**Houd uw handen en andere lichaamsdelen uit de buurt van de bak als u deze neerlaat.**

1. Til de laadbak licht omhoog door de grendelhandgreep omhoog te brengen (Figuur 13).
2. Neem de steunstang uit de palopening (Figuur 14).
3. Laat de bak neer tot hij stevig vergrendeld is.

## De achterlaadklep openen

1. Zorg dat de laadbak omlaag en vergrendeld is.
2. Breng de achterlaadklep met beide handen omhoog; gebruik de nok bovenaan de achterlaadklep (Figuur 15).
3. Laat de achterlaadklep zakken tot deze gelijk komt met de onderkant van de laadbak (Figuur 15).

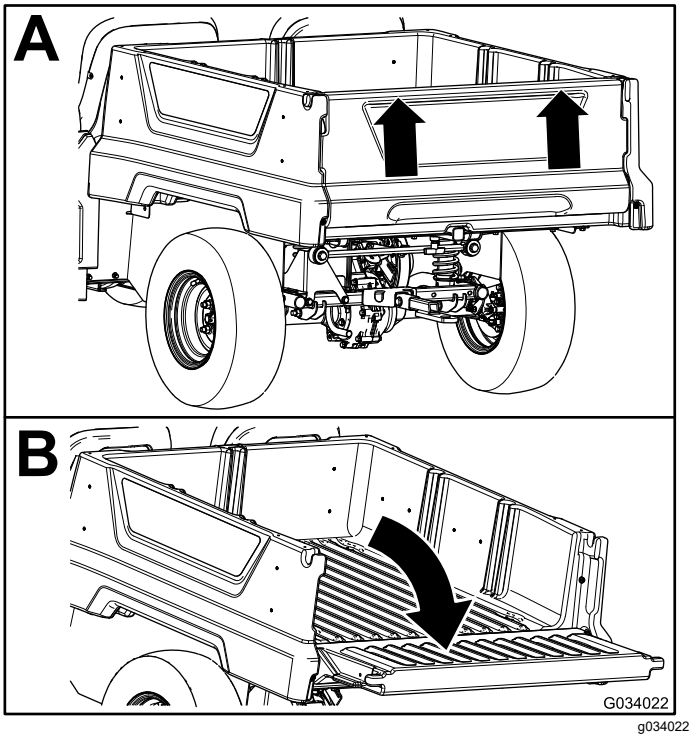


**Figuur 15**

## De achterlaadklep sluiten

Als u los materiaal zoals zand, kiezels of houtsnippers uit de laadbak van de machine hebt gestort, kan een deel van het gestorte materiaal tussen de hengsels van de achterlaadklep beland zijn. Voer de volgende stappen uit voordat u de achterlaadklep sluit.

1. Verwijder handmatig zo veel mogelijk materiaal van tussen de hengsels.
2. Draai de achterlaadklep ongeveer in de 45°-stand (Figuur 16).

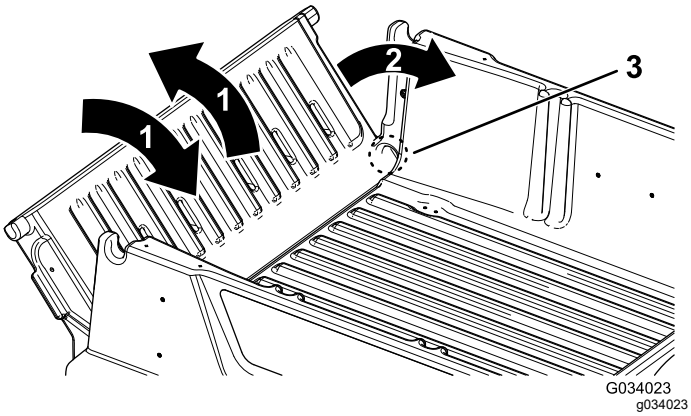


**Figuur 16**

1. Beweeg de achterlaadklep enkele keren heen en weer.
2. Draai de achterlaadklep ongeveer in de 45°-stand.
3. Hengsels

3. Beweeg de achterlaadklep enkele keren heen en weer met korte, schokkende bewegingen (Figuur 16).

   **Opmerking:** Dit helpt om materiaal tussen de hengsels vandaan te krijgen.
4. Laat de achterlaadklep zakken en controleer of er materiaal is achtergebleven tussen de hengsels.
5. Herhaal stappen 1 tot 4 tot al het materiaal van tussen de hengsels is.
6. Draai de achterlaadklep naar boven en til ze in de groeven in de laadbak.

# De accessoirebevestiging achteraan de laadbak gebruiken

Gebruik de accessoirebevestiging achteraan de laadbak om accessoires achteraan de machine te bevestigen.

**Draagvermogen:** 45 kg

1. Zet de T-hendel los door deze rechtsom te draaien (Figuur 17).

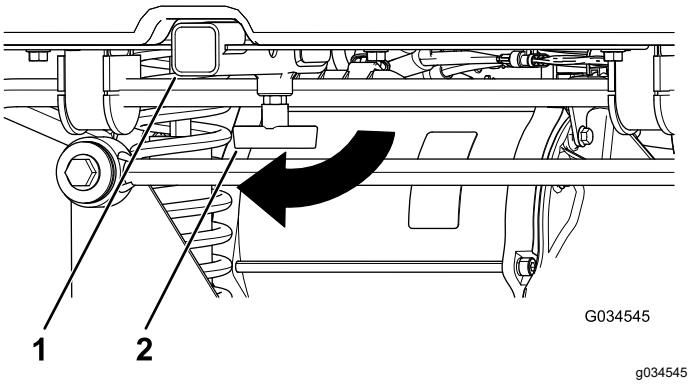


**Figuur 17**

1. Ontvanger
2. 'T'-hendel

2. Breng uw accessoire aan in de houder en zorg dat de gaten overeenkomen (Figuur 17).
3. Bevestig het gemonteerde accessoire aan de bevestigingsbuis met de gaffelpen en de haarspeldveer.
4. Zet de T-hendel vast door deze linksom te draaien (Figuur 18).

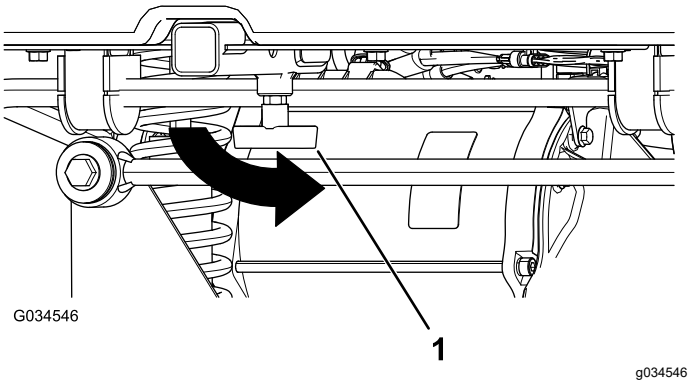


**Figuur 18**

1. 'T'-hendel

# De machine stoppen

***Belangrijk:*** **Als u de machine op een helling laat stoppen, moet u de bedrijfsremmen intrappen en de parkeerrem in werking stellen om te voorkomen dat de machine van zijn plaats rolt. Als u het gaspedaal gebruikt om de machine op de helling tot stilstand te brengen, kan de motor oververhit raken of kunnen de accu's ontladen worden.**

1. Haal uw voet van het gaspedaal.
2. Druk het rempedaal langzaam in om met de bedrijfsremmen de machine volledig tot stilstand te brengen.

   **Opmerking:** De lengte van de remweg kan variëren, afhankelijk van de lading en de snelheid van de machine.

# De laadbak laden

Neem de volgende richtlijnen in acht bij het laden van de laadbak en het gebruik van de machine:

- Hou rekening met het laadvermogen van de machine en beperk het gewicht van de lading die u in de laadbak transporteert volgens de specificaties in Specificaties (bladz. 13) en op het label met het toelaatbare totaalgewicht van de machine.

  **Opmerking:** Het laadvermogen geldt alleen voor gebruik van de machine op een gelijke ondergrond.
- Verminder het gewicht van de lading die u in de laadbak transporteert als u de machine gebruikt op hellingen en ruw terrein.
- Verminder het gewicht van de lading die u in de laadbak transporteert als het materiaal hoog opgestapeld is (en een hoog zwaartepunt heeft), zoals een stapel bakstenen, planken voor tuinelementen of zakken met kunstmest. Verdeel de lading zo laag mogelijk zodat de lading uw zicht achter de machine tijdens gebruik niet belemmert.
- Hou ladingen gecentreerd door de laadbak als volgt te laden:
  - Verdeel het gewicht gelijkmatig over de breedte van de laadbak.

    ***Belangrijk:*** **Het risico om te kantelen is groter als de laadbak aan 1 kant zwaarder is geladen.**
  - Verdeel het gewicht gelijkmatig over de lengte van de laadbak.

    ***Belangrijk:*** **Als u de lading achter de achteras legt, hebben de voorbanden minder tractie, wat ertoe kan leiden dat de machine onbestuurbaar wordt of omkantelt.**
- Wees extra voorzichtig als u erg omvangrijke ladingen transporteert in de laadbak, in het bijzonder als u het gewicht van de lading niet centraal in de laadbak kunt plaatsen.
- Maak indien mogelijk de lading vast aan de laadbak zodat de lading niet gaat schuiven.
- Als u vloeistof in een grote tank transporteert (zoals een spuittank), wees dan voorzichtig als u de machine een helling op- of afrijdt, als u uw snelheid plots verandert, als u stopt, of als u over ruw terrein rijdt.

De inhoud van de laadbak is 0,28 $m^3$. De hoeveelheid (het volume) materiaal die u in de bak kunt laden zonder dat het draagvermogen van de machine wordt overschreden, kan sterk variëren afhankelijk van de dichtheid van het materiaal.

Raadpleeg de volgende tabel voor de maximale belading met verschillende materialen.

| Materiaal | Dichtheid | Maximaal laadvermogen laadbak (op een vlakke ondergrond) |
|---|---|---|
| Grind, droog | 1522 kg/$m^3$ | Vol |
| Grind, nat | 1922 kg/$m^3$ | ¾ vol |
| Zand, droog | 1442 kg/$m^3$ | Vol |
| Zand, nat | 1922 kg/$m^3$ | ¾ vol |
| Hout | 721 kg/$m^3$ | Vol |
| Schors | <721 kg/$m^3$ | Vol |
| Aarde, samengedrukt | 1602 kg/$m^3$ | ¾ vol (bij benadering) |

# *Na gebruik*

# Veiligheid na het werk

## Algemene veiligheid

- Laat de machine afkoelen voordat u de machine in een afgesloten ruimte stalt.
- Sla de machine niet op op plaatsen waar open vlammen, vonken of waakvlammen (bv. van een boiler of andere toestellen) aanwezig kunnen zijn.
- Zorg ervoor dat alle onderdelen van de machine in goede staat verkeren en alle bevestigingselementen stevig vastzitten.
- Vervang versleten, beschadigde en ontbrekende stickers.

# De machine transporteren

- Wees voorzichtig als u de machine inlaadt op een aanhanger of een vrachtwagen of uitlaadt.
- Gebruik een oprijplaat van volledige breedte bij het laden van de machine op een aanhanger of vrachtwagen.
- Maak de machine stevig vast.

Zie Figuur 19 en Figuur 20 voor de plaats van de bevestigingspunten van de machine.

**Opmerking:** Laad de machine op de aanhangwagen met de voorzijde van de machine naar voren gericht. Als dat niet mogelijk is, bevestig dan de motorkap met een riem aan het frame of verwijder de motorkap zodat deze er niet af kan waaien tijden het transport.

**⚠ VOORZICHTIG**

**Losse stoelen kunnen van de machine en de aanhangwagen vallen tijdens het transport van de machine, en de stoelen kunnen op een andere machine terechtkomen de weg versperren.**

**Verwijder de stoelen of zet de stoelen stevig vast in de koppeling van het stoelscherm.**

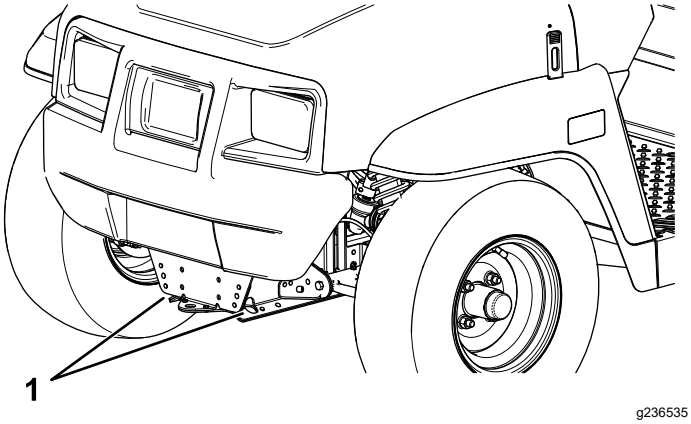


**Figuur 19**

1. Sleeplip en bevestigingspunt (vooraan de machine)

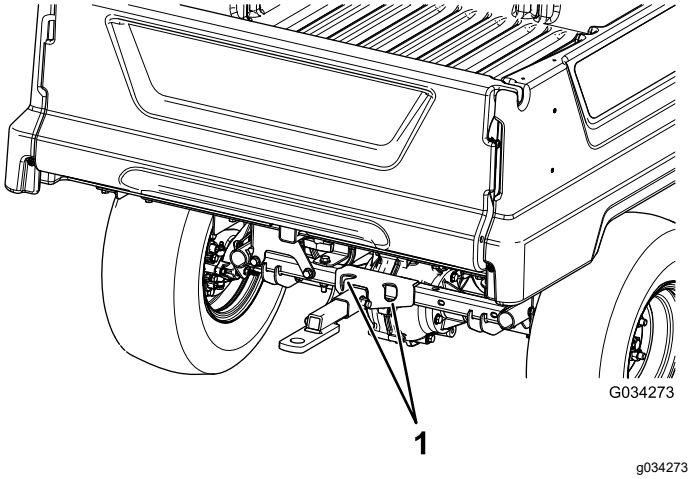


**Figuur 20**

1. Achterste bevestigingspunten

# De machine slepen

In noodgevallen kunt u de machine over een korte afstand slepen; maak hier evenwel geen gewoonte van.

**⚠ WAARSCHUWING**

**Als u de machine bij een te hoge snelheid sleept, kunt u de controle over het stuur verliezen. Dit kan letsel veroorzaken.**

**Sleep de machine nooit sneller dan 8 km per uur.**

De machine moet worden gesleept door 2 personen. Als u de machine over een grote afstand moet verplaatsen, moet u deze vervoeren op een vrachtwagen of een aanhanger; zie Een aanhangwagen trekken (bladz. 22).

1. Zet de machine uit en verwijder het sleuteltje.

   ***Belangrijk:*** **Als u de machine sleept met het contactsleuteltje in de stand AAN, kan dat schade toebrengen aan het elektrische systeem.**

2. Bevestig een sleepkabel aan de lip op de voorzijde van het machineframe (Figuur 19).
3. Zet de parkeerrem vrij.

# Een aanhangwagen trekken

De machine kan een aanhangwagen trekken. Trekhaken zijn verkrijgbaar voor de machine, neem contact op met uw erkende Toro verdeler voor meer informatie.

Als u een lading vervoert of een aanhangwagen trekt, mag u de machine of de aanhangwagen niet te zwaar beladen. Een te zware lading van de machine of de aanhanger kan leiden tot slechte prestaties of beschadiging van de remmen, as, motor, transaxle, stuurinrichting, ophanging, carrosserie of banden.

Zorg er altijd voor dat 60% van het gewicht van de lading zich in het voorste deel van de aanhangwagen bevindt. Hierdoor komt ongeveer 10% van het totale gewicht van de aanhangwagen op de trekhaak van de machine.

Ten behoeve van een goede remwerking en tractie moet de laadbak altijd zijn geladen als u een aanhangwagen gebruikt. U mag het maximaal toelaatbare totaalgewicht van de trailer en het voertuig niet overschrijden.

Parkeer de machine nooit op een helling als er een aanhangwagen is aangekoppeld. Als u toch op een helling moet parkeren, dient u de parkeerrem in werking te stellen en blokjes achter de wielen van de aanhangwagen te plaatsen.

# Onderhoud

**Opmerking:** Bepaal vanuit de normale bedieningspositie de linker- en rechterzijde van de machine.

**Opmerking:** Download het elektrisch schema gratis op www.Toro.com. U kunt uw machine zoeken via de link 'Handleidingen'.

**⚠ WAARSCHUWING**

**Als u de machine niet goed onderhoudt, kunnen systemen van de machine voortijdig defect raken en u of omstanders mogelijk letsel toebrengen.**

**U moet de machine goed onderhouden en in goede staat houden volgens deze instructies.**

# Aanbevolen onderhoudsschema

| Onderhoudsinterval | Onderhoudsprocedure |
|---|---|
| Na de eerste 100 bedrijfsuren | • Neem de richtlijnen voor het inrijden van een nieuwe machine in acht. |
| Bij elk gebruik of dagelijks | • Controleer de bandenspanning.<br>• Accu's opladen.<br>• Het waterpeil van de accu's controleren.<br>• Remvloeistofpeil controleren. |
| Om de 25 bedrijfsuren | • Accu's reinigen.<br>• Controleer het waterpeil van de accu's en voeg gedistilleerd of gedeïoniseerd water toe aan de accu's (indien nodig). |
| Om de 100 bedrijfsuren | • Lagers en lagerbussen smeren.<br>• Controleer de staat van de banden en velgen.<br>• Draai de wielmoeren aan.<br>• De stuurinrichting en ophanging op losse of beschadigde onderdelen controleren.<br>• De vlucht en het toespoor van de voorwielen controleren.<br>• Het peil van de transaxlevloeistof controleren.<br>• Controleer de transaxle op lekken.<br>• De remmen controleren |
| Om de 300 bedrijfsuren | • De lagers in de voorwielen smeren. |
| Om de 400 bedrijfsuren | • De service- en parkeerremblokken vervangen. |
| Om de 800 bedrijfsuren | • Transaxle-olie verversen. |
| Om de 1000 bedrijfsuren | • Remvloeistof verversen. |

# Controlelijst voor dagelijks onderhoud

Gelieve deze pagina te kopiëren ten behoeve van gebruik bij routinecontroles.

| Gecontroleerde item | Voor week van: | | | | | | |
|---|---|---|---|---|---|---|---|
| | maandag | dinsdag | woensdag | donderdag | vrijdag | zaterdag | zondag |
| Werking van rem en parkeerrem controleren. | | | | | | | |
| Werking van schakel-inrichting/neutraalstand controleren. | | | | | | | |
| Het waterpeil van de accu's controleren. | | | | | | | |
| Remvloeistofpeil controleren. | | | | | | | |
| Controleren op ongewone geluiden tijdens het gebruik. | | | | | | | |
| Bandenspanning controleren. | | | | | | | |
| Controleren op lekkages. | | | | | | | |
| Werking van instrumenten controleren. | | | | | | | |
| Werking van gaspedaal controleren. | | | | | | | |
| Vet in alle smeernippels spuiten. | | | | | | | |
| Beschadigde lak bijwerken. | | | | | | | |

# Onderhoud van de machine in bijzondere omstandigheden

***Belangrijk:*** **Als de machine wordt gebruikt in de hieronder genoemde omstandigheden, moet u de onderhoudswerkzaamheden twee keer zo vaak uitvoeren:**

- Gebruik in woestijngebied
- Gebruik bij lage temperaturen: beneden 0 °C
- Trekken van een aanhangwagen
- Veelvuldig gebruik in stoffige omstandigheden
- Bouwwerkzaamheden
- Na langdurig gebruik in modder, zand, water, of soortgelijke vuile omstandigheden moet u de remmen zo snel mogelijk laten controleren en schoonmaken. Dit voorkomt dat schurend materiaal overmatige slijtage veroorzaakt.

# *Procedures voorafgaande aan onderhoud*

## Veiligheid bij onderhoud

- Laat personeel dat niet bekend is met de instructies nooit onderhoudswerkzaamheden aan de machine uitvoeren.
- Voordat u onderhoudswerkzaamheden aan de machine verricht of deze afstelt, moet u de machine op een horizontaal oppervlak parkeren, de parkeerrem in werking stellen, de motor uitschakelen en het sleuteltje verwijderen om te voorkomen dat de machine per ongeluk wordt gestart.
- Verwijder de lading uit de laadbak voordat u onder een opgehaalde laadbak gaat werken.
- Breng altijd de steun aan onder de laadbak voordat u eronder gaat werken.
- Plaats de machine of onderdelen ervan op assteunen indien dit nodig is.
- Werk nooit onder een opgetilde laadbak zonder dat de juiste laadbakbeveiliging is geplaatst.
- Zorg ervoor dat alle aansluitstukken van de hydraulische leidingen vastzitten en alle hydraulische slangen en leidingen in goede staat verkeren voordat u druk zet op het hydraulische systeem.
- Voer alle druk in het systeem af voordat u het hydraulische systeem loskoppelt of er werkzaamheden aan verricht. Dit doet u door de motor uit te zetten, de stortklep van ophalen naar neerlaten te draaien en/of de laadbak en werktuigen neer te laten. Zet de hendel voor de hydraulische afstandsbediening in de zweefstand. Als de bak in de opgehaalde stand moet blijven, dient u deze vast te zetten met de laadbakbeveiliging.
- Haal voorzichtig de druk van onderdelen met opgeslagen energie.
- Om het voertuig in goede staat te houden, moet u ervoor zorgen dat alle moeren, bouten en schroeven goed zijn vastgedraaid.
- Om het risico op brand te verminderen, moet u de omgeving van de motor vrijhouden van overtollig vet, gras, bladeren en aangekoekt vuil.
- Voer indien mogelijk geen onderhoudswerkzaamheden uit als de motor draait. Blijf uit de buurt van bewegende onderdelen.
- Als u de motor moet laten lopen om onderhoudswerkzaamheden uit te voeren, moet u uw kleding, handen, voeten en andere lichaamsdelen uit de buurt van de motor en bewegende delen houden. Hou omstanders uit de buurt van de machine.
- Controleer regelmatig de werking van de parkeerrem. Indien nodig moet u deze afstellen en een onderhoudsbeurt geven.
- Zorg ervoor dat alle onderdelen in goede staat verkeren en al het bevestigingsmateriaal stevig vastzit. Vervang versleten of beschadigde stickers.
- Voer geen handelingen uit die van invloed zijn op de bedoelde werking van een veiligheidsvoorziening of die de bescherming waarin de veiligheidsvoorziening voorziet verminderen. Controleer de goede werking ervan regelmatig.
- Indien grote reparaties nodig zijn of hulp is vereist, moet u contact opnemen met een erkende Toro distributeur.
- Om de beste prestaties te verkrijgen en er zeker van te zijn dat het voertuig veilig kan worden gebruikt, moet u ter vervanging altijd originele onderdelen en accessoires van Toro aanschaffen. Gebruik ter vervanging nooit onderdelen en accessoires van andere fabrikanten, omdat dit gevaarlijk kan zijn. Elke verandering aan deze machine kan gevolgen hebben voor de werking, prestaties of levensduur van de machine, en kan letsel of de dood veroorzaken. Dergelijke veranderingen kunnen ertoe leiden dat de garantie op het product van The Toro® Company komt te vervallen.

## De machine klaar maken voor onderhoud

1. Parkeer de machine op een horizontaal oppervlak.
2. Stel de parkeerrem in werking.
3. Zet de motor af en haal het sleuteltje uit het contact.
4. Leeg de laadbak en breng hem omhoog; zie De laadbak gebruiken (bladz. 18).

# De machine omhoog brengen

**⚠ GEVAAR**

**Een opgekrikte machine kan wankel staan. De machine kan van de krik afglijden, waardoor iemand die zich eronder bevindt letsel kan oplopen.**

- **Start de motor niet als de machine is opgekrikt.**
- **Haal altijd het sleuteltje uit het contact voordat u van de machine stapt.**
- **Blokkeer de wielen wanneer de machine wordt ondersteund door hefwerktuigen.**
- **Gebruik assteunen om de machine te ondersteunen wanneer deze gehesen is.**

***Belangrijk:*** **Als u de machine voor routineonderhoud en/of diagnose laat draaien, zorg dan dat de achterwielen van de machine 25 mm vrij van de grond zijn door de achteras op assteunen te zetten.**

- Het hefpunt vooraan de machine bevindt zich aan de voorzijde van het frame, achter de sleeplip (Figuur 21).

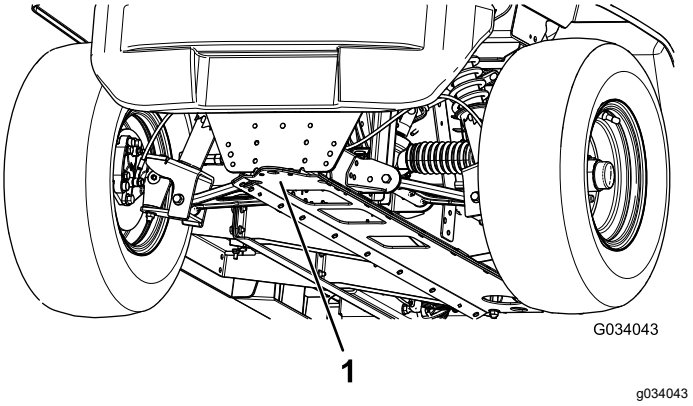


**Figuur 21**

1. Hefpunt vooraan

- Het hefpunt aan de achterzijde van de machine bevindt zich onder de asbuizen (Figuur 22).

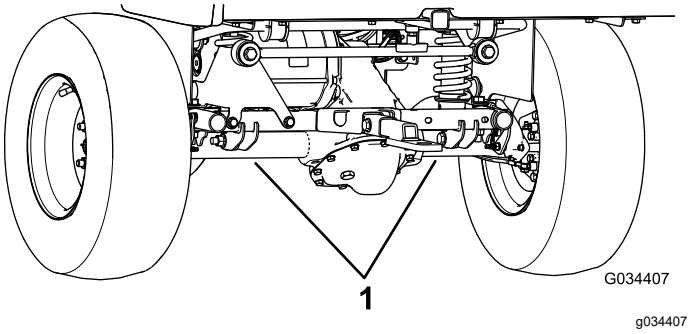


**Figuur 22**

1. Hefpunten achteraan

# De motorkap openen

## De motorkap optillen

1. Til de handgreep van de rubberen grendels aan weerszijden van de motorkap op (Figuur 23).

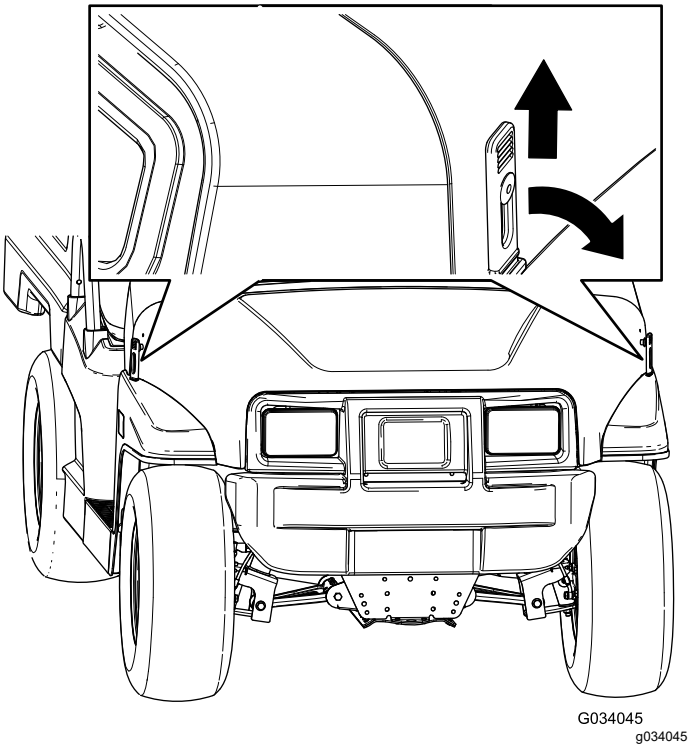


**Figuur 23**

2. Til de motorkap op.

## De motorkap sluiten

1. Laat de motorkap langzaam zakken.
2. Bevestig de motorkap door de rubberen grendels uit te lijnen met de grendelbevestigingen aan weerszijden van de motorkap (Figuur 23).

# Het kussen van de zitbank verwijderen

1. Druk het kussen van de zitbank overeind in de geheven stand.
2. Schuif het kussen opzij, uit de pennen, en til het kussen op (Figuur 24).

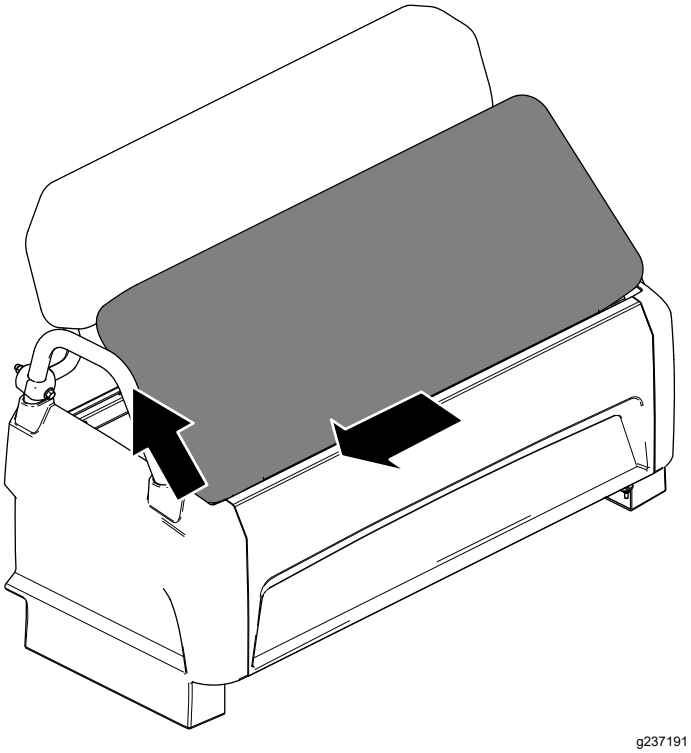


**Figuur 24**

# Het kussen van de zitbank plaatsen

Schuif het kussen van de zitbank op de pennen en laat het kussen zakken (Figuur 25).

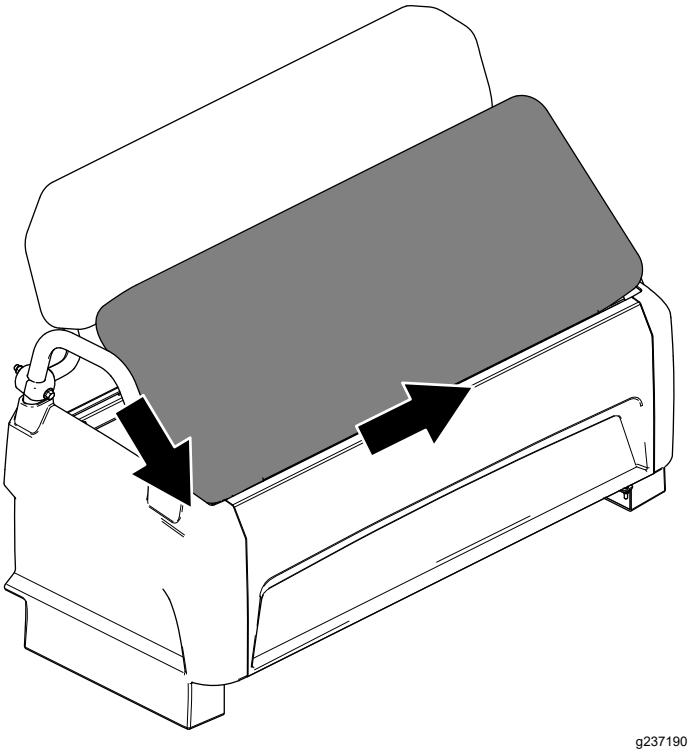


**Figuur 25**

# Smering

## De machine smeren

**Onderhoudsinterval:** Om de 100 bedrijfsuren/Jaarlijks (houd hierbij de kortste periode aan)—Lagers en lagerbussen smeren. Smeer vaker als de machine in zware omstandigheden wordt gebruikt.

**Type vet:** Nr. 2 vet op lithiumbasis

1. Veeg de smeernippel schoon met een doek zodat er geen vuil kan binnendringen in het lager of de lagerbus.
2. Gebruik een smeerpistool. Haal de trekker 1 of 2 keer over om smeervet in de smeernippels van de machine te pompen.
3. Veeg overtollig smeervet van de machine.

De smeernippels bevinden zich aan de binnenkant van de bedieningsarmen, bij de kogelverbinding van de trekstang en aan de buitenkant van de bedieningsarmen (Figuur 26 en Figuur 27).

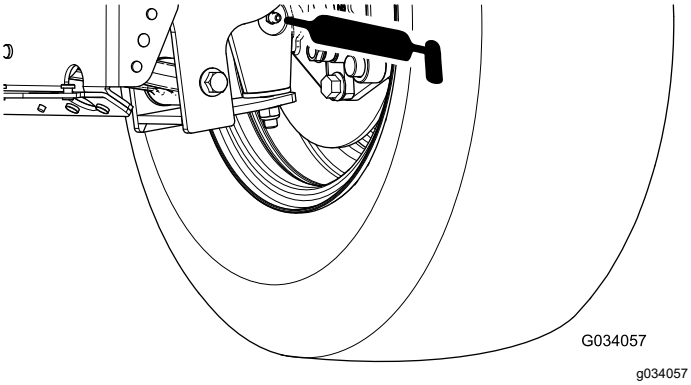


**Figuur 26**

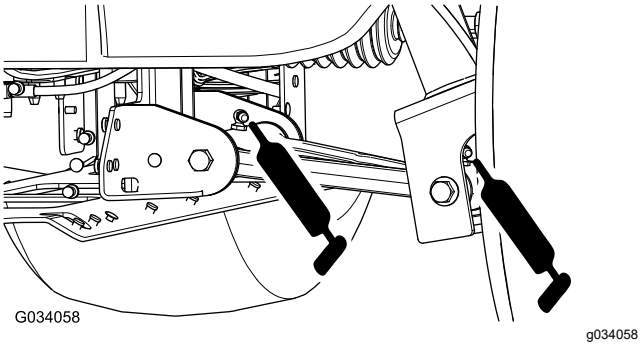


**Figuur 27**

## De lagers in de voorwielen smeren

**Onderhoudsinterval:** Om de 300 bedrijfsuren

**Specificatie smeermiddel:** Mobilgrease XHP™-222

### De naaf en rotor verwijderen

1. Til de voorkant van de machine op en plaats deze op assteunen.
2. Verwijder de 4 wielmoeren waarmee het wiel aan de naaf bevestigd is (Figuur 28).

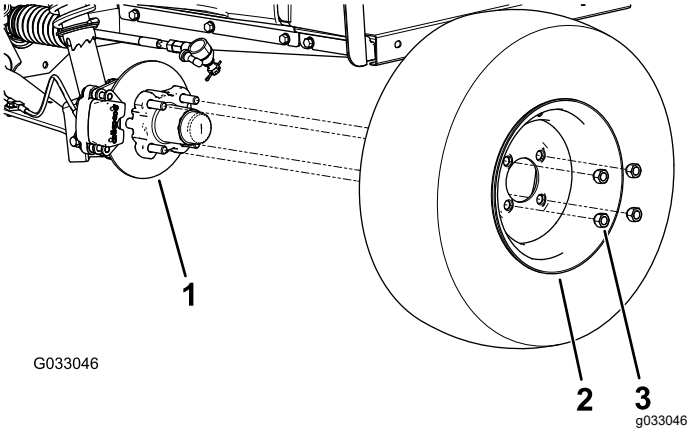


**Figuur 28**

1. Naaf
2. Wiel
3. Wielmoer

3. Verwijder de flenskopbouten (⅜" x ¾") waarmee de beugel voor de rem is bevestigd aan de as en verwijder de rem van de as (Figuur 29).

   **Opmerking:** Ondersteun de rem voordat u verder gaat met de volgende stap.

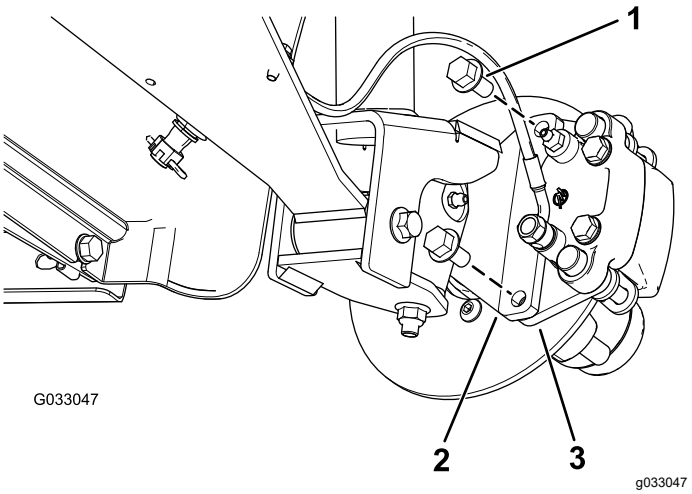


**Figuur 29**

1. Flenskopbout (⅜" x ¾")
2. As
3. Beugel remklauw (rem)

4. Verwijder de stofkap van de naaf (Figuur 30).

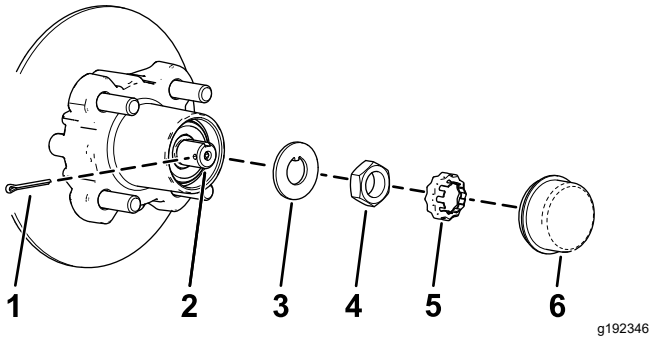


**Figuur 30**

1. Borgpen
2. As
3. Borgplaatje
4. Asmoer
5. Moerzekering
6. Stofkap

5. Verwijder de borgpen en de moerzekering van de as en de asmoer (Figuur 30).
6. Verwijder de asmoer van de as, en verwijder de naaf en de rotor van de as (Figuur 30 en Figuur 31).

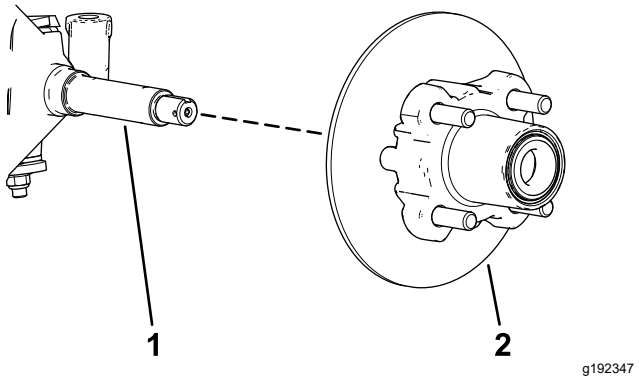


**Figuur 31**

1. As
2. Naaf en rotor

7. Maak de as schoon met een doek.
8. Herhaal stap 1 tot en met 7 voor de naaf en de rotor aan de andere kant van de machine.

# De lagers in de wielen smeren

1. Verwijder het buitenste lager en de loopring van het lager van de naaf (Figuur 32).

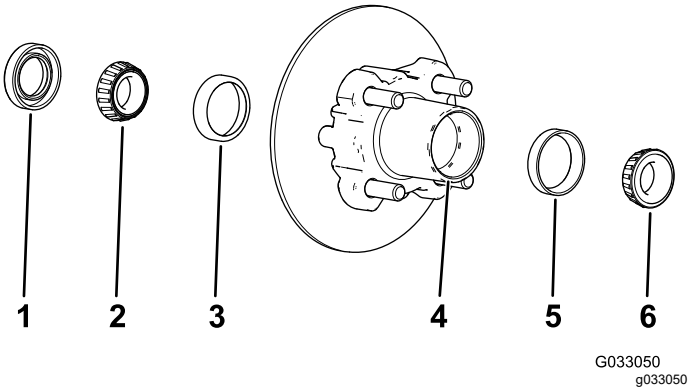


**Figuur 32**

1. Afdichting
2. Binnenste lager
3. Loopring van het binnenste lager
4. Holte voor lager (naaf)
5. Loopring van het buitenste lager
6. Buitenste lager

2. Verwijder de afdichting en het binnenste lager van de naaf (Figuur 32).
3. Maak de afdichting schoon en controleer op slijtage en beschadiging.

   **Opmerking:** Gebruik geen reinigingsmiddel om de afdichting schoon te maken. Vervang de afdichting als deze versleten of beschadigd is.

4. Maak de lagers en de loopringen schoon en controleer deze onderdelen op slijtage en beschadiging.

   **Opmerking:** Vervang versleten of beschadigde onderdelen. Controleer of de lagers en loopringen schoon en droog zijn.

5. Verwijder alle vuil en vet uit de holte van de naaf (Figuur 32).
6. Smeer de lagers met het aanbevolen smeermiddel.
7. Vul de holte van de naaf voor 50 tot 80% met het aanbevolen smeermiddel (Figuur 32).
8. Monteer het binnenste lager op de loopring aan de binnenkant van de naaf en monteer de afdichting (Figuur 32).
9. Herhaal stap 1 tot en met 8 voor de lagers van de andere naaf.

## De naaf en rotor monteren

1. Breng een laagje van het aanbevolen smeermiddel aan op de as (Figuur 33).

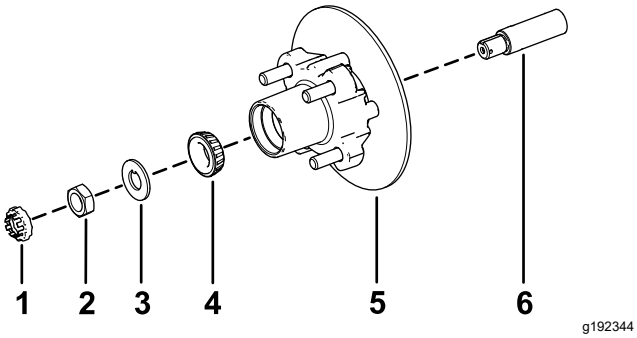


**Figuur 33**

1. Moerzekering
2. Asmoer
3. Borgplaatje
4. Buitenste lager
5. Naaf, rotor, binnenste lager, loopring en afdichting
6. As

2. Monteer de naaf en de rotor op de as met de rotor aan de binnenkant (Figuur 33).
3. Monteer het buitenste lager op de as en plaats het lager in de buitenste loopring (Figuur 33).
4. Monteer het borgplaatje op de as (Figuur 33).
5. Draai de asmoer op de as en zet de moer vast met een torsie van 15 N·m terwijl u de naaf draait om het lager te plaatsen (Figuur 33).
6. Draai de asmoer los tot de naaf vrij kan draaien.
7. Draai de asmoer vast met een torsie van 1,70 tot 2,26 N·m.
8. Monteer de borgschroef over de moer en controleer de uitlijning van de sleuf in de schroef en de opening in de as voor de borgpen (Figuur 34).

   **Opmerking:** Als de sleuf in de borgschroef en de opening in de as niet uitgelijnd zijn, moet u de asmoer vastzetten met een torsie van maximaal 2,26 N·m om de sleuf en de opening uit te lijnen.

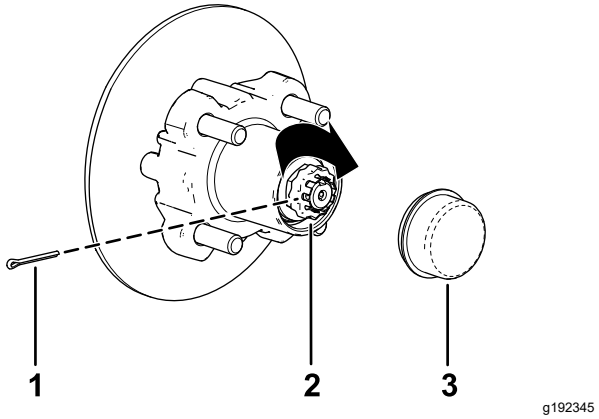


**Figuur 34**

1. Borgpen
2. Moerzekering
3. Stofkap

9. Monteer de borgpen en plooi beide uiteinden rond de borgschroef (Figuur 34).
10. Plaats de stofkap op de naaf (Figuur 34).
11. Herhaal stap 1 tot en met 10 voor de naaf en de rotor aan de andere kant van de machine.

## De remmen en wielen monteren

1. Reinig de 2 flenskopbouten (⅜" x ¾") en breng een laag schroefdraadborgmiddel met gemiddelde sterkte aan op de draden van de bouten.
2. Lijn de remblokken aan beide zijden van de rotor (Figuur 29) en de openingen in de beugel van de remklauw uit met de openingen in de rembevestiging van het asframe (Figuur 33).
3. Bevestig de beugel van de remklauw aan het asframe (Figuur 29) met de 2 flenskopbouten (⅜" x ¾").

   Draai de 2 flenskopbouten vast met een torsie van 47 tot 54 N·m.
4. Lijn de openingen in het wiel uit met de bouten van de naaf en monteer het wiel op de naaf met het ventiel naar buiten gericht (Figuur 28).

   **Opmerking:** Zorg dat het montagevlak van het wiel gelijk komt met de naaf.
5. Bevestig het wiel aan de naaf met de wielmoeren (Figuur 28).

   Draai de wielmoeren vast met een torsie van 108 tot 122 N·m.
6. Herhaal stap 1 tot en met 5 voor de rem en het wiel aan de andere kant van de machine.

# Onderhoud elektrisch systeem

## Veiligheid van het elektrisch systeem

**WAARSCHUWING**

**CALIFORNIË**
**Proposition 65 Waarschuwing**

**Accuklemmen, accupolen en dergelijke onderdelen bevatten lood en loodverbindingen. Van deze stoffen is bekend dat ze kanker en schade aan de voortplantingsorganen veroorzaken. Was altijd uw handen nadat u met deze onderdelen in aanraking bent geweest.**

- Koppel de accu af voordat u reparaties aan de machine verricht. Maak eerst de minpool van de accu los en daarna de pluspool. Bevestig eerst de pluspool van de accu en daarna de minpool.
- Laad de accu op in een open, goed geventileerde ruimte, uit de buurt van vonken en open vuur. Haal de oplader uit het stopcontact voordat u de accu aan- of loskoppelt. Draag beschermende kleding en gebruik geïsoleerd gereedschap.

## Veiligheid van de accu

- Om het risico van brand te verminderen, moet u de omgeving van de accu's en de motor vrij van overtollig vet, gras, bladeren en aangekoekt vuil houden.
- Verwijder sieraden en horloges voordat u onderhoudswerkzaamheden aan de accu's gaat verrichten.
- Laad de accu’s niet op terwijl u onderhoud uitvoert aan de machine.
- Maak de accukabels altijd los voordat u onderhoudswerkzaamheden aan elektrische onderdelen verricht; zie De accu's afkoppelen (bladz. 34).

  **Opmerking:** Als u alle accukabels loskoppelt, schakelt u de voeding van het elektrische systeem uit.
- Accuzuur bevat zwavelzuur dat waterstof produceert, een gas dat explosief is in bepaalde omstandigheden. Zwavelzuur kan de huid verbranden en kleding beschadigen; wanneer het wordt uitgestoten in gasvorm kan het uw longen beschadigen.
  - Onderhoud, stallen en laden van de machine dient u altijd in een goed geventileerde ruimte te doen.
  - Houd vonken en open vuur uit de buurt van de accu's.
  - Rook nooit in de buurt van de accu's.
  - Gebruik geen open vuur om het peil van het accuzuur te controleren of een lekkage van het accuzuur te zoeken.
  - Draag een goede veiligheidsbril, handschoenen en gezichtsbescherming.
  - Leun nooit over de accu's.
  - Voorkom dat u accudampen inademt.
  - Vul de accu's alleen bij op plaatsen waar schoon water aanwezig is om indien nodig uw huid af te spoelen.
  - Als u accuzuur op uw huid of in uw ogen krijgt, moet u deze gedurende 20 minuten met schoon water spoelen. Trek kleding uit waar accuzuur op is terechtgekomen. Waarschuw onmiddellijk een arts.
  - Zorg ervoor dat kinderen en huisdieren uit de buurt van de accu's en accuzuur blijven.
- Accuzuur is giftig.
  - Slik geen accuzuur in.
  - Als een persoon accuzuur heeft ingeslikt, moet u indien mogelijk deze persoon onmiddellijk grote hoeveelheden water laten drinken om het accuzuur te verdunnen.
  - Laat de persoon niet braken.
  - Neem contact op met een antigifcentrum en vraag onmiddellijk medische hulp.
- Als u de accu's niet vult, moet u de vuldoppen stevig op de accu's laten zitten. U mag de machine niet gebruiken als er vuldoppen ontbreken of beschadigd zijn.
- Zorg ervoor dat bij het verwijderen of installeren van de accu's de accupolen niet in aanraking komen met metalen onderdelen van de machine.
- Voorkom dat metalen gereedschappen kortsluiting veroorzaken tussen de accupolen en metalen onderdelen van de machine.
- Controleer nooit de laadstroom van een accu door een metalen voorwerp op de accupolen te plaatsen. Hierdoor ontstaan vonken die een explosie kunnen veroorzaken.
- Zorg ervoor dat de accuhouders altijd op hun plaats zitten om de accu's te beschermen en vast te zetten.
- Lees de laadinstructies en zorg ervoor dat u ze begrijpt voordat u de accu's oplaadt; zie Accu's

opladen (bladz. 32). Neem ook de volgende voorzorgsmaatregelen voordat u de accu's oplaadt:

– Zet de contactschakelaar van de machine op UIT voordat u de oplader aansluit op een voedingsbron.
– Gebruik uitsluitend de oplader die is geleverd bij de machine om de accu's op te laden.
– U mag een beschadigde of bevroren accu nooit opladen.
– Haal om vonken te voorkomen altijd de stekker van het netsnoer uit het stopcontact voordat u het snoer losmaakt van het oplaadcontact op de machine.
– Indien een accu tijdens het opladen heet wordt, grote hoeveelheden gas uitstoot of accuzuur verliest, moet u onmiddellijk de stekker van het netsnoer van de oplader uit het stopcontact trekken. Laat de machine repareren door een erkende Toro distributeur voordat u ze weer in gebruik neemt.

# Onderhoud van de accu's

Til de zitbank op en breng de laadbak omhoog voordat u onderhoud uitvoert aan de accu's; zie Het kussen van de zitbank verwijderen (bladz. 27) en De laadbak omhoog brengen in de stortstand (bladz. 18).

**⚠ WAARSCHUWING**

**Accupolen of metalen gereedschappen kunnen kortsluiting maken met metalen onderdelen, waardoor vonken kunnen ontstaan. Hierdoor kunnen accugassen tot ontploffing komen en lichamelijk letsel veroorzaken.**

- **Zorg ervoor dat bij het verwijderen of installeren van de accu de accupolen niet in aanraking komen met metalen onderdelen van de machine.**
- **Voorkom dat metalen gereedschappen kortsluiting veroorzaken tussen de accupolen en metalen onderdelen van de machine.**
- **Gebruik geïsoleerd gereedschap voor het onderhoud van de accu's.**
- **Zorg ervoor dat de accuhouders altijd op hun plaats zitten om de accu's te beschermen en vast te zetten.**

**⚠ GEVAAR**

**Raak geen elektrische componenten of contacten van de motor aan.**

**Als u zulke componenten of contacten aanraakt, kunt u ernstig of zelfs dodelijk gewond raken.**

## Accu's reinigen

**Onderhoudsinterval:** Om de 25 bedrijfsuren

1. Zorg ervoor dat alle vuldoppen vastzitten.
2. Veeg de accu's schoon met een tissue.
3. Als de accupolen zijn geoxideerd, moet u deze schoonmaken met een oplossing van vier delen water en één deel zuiveringszout. Reinig ook de accuklemmen en kabelklemmen met een speciaal schoonmaakmiddel.

   **Opmerking:** De accu- en de kabelklemmen moeten een heldere metaalglans hebben.
4. Spuit een dun laagje Toro beschermspray op de accupolen.

## Accu's opladen

**Onderhoudsinterval:** Bij elk gebruik of dagelijks

De lader van deze machine bevindt zich binnenin de machine, achter de bestuurdersstoel. Met het oog op een maximale levensduur moet u de accu's opladen als u de machine niet gebruikt. Afhankelijk van hoe diep de accu's zijn ontladen en van de omgevingstemperatuur van de accu's, kan het tot 16 uur duren voordat de accu's volledig zijn opgeladen.

**Opmerking:** Normaal bedraagt de laadtijd zowat 8 tot 10 uur.

***Belangrijk:*** **Loodzwavelzuuraccu's bouwen geen laadgeheugen op en hoeven niet volledig te worden ontladen voordat ze kunnen worden opgeladen. *Als de accu's volledig worden ontladen, kunnen ze schade oplopen.* Laad de accu's op telkens als de machine niet in gebruik is.**

**⚠ WAARSCHUWING**

**Bij het opladen produceert de accu gassen die tot ontploffing kunnen komen.**

**Rook nooit in de buurt van de accu's en zorg ervoor dat er geen vonken of vlammen vlakbij de accu's komen.**

1. Parkeer de machine in een goed geventileerde ruimte in de buurt van een geschikt stopcontact.
2. Controleer het zuurpeil van de accu's.

**Opmerking: Als de accu's volledig opgeladen zijn**, vult u de accu's bij met gedistilleerd of gedeïoniseerd water; zie De accu's bijvullen met gedistilleerd of gedeïoniseerd water (bladz. 34).

***Belangrijk:*** **Laad de accu's volledig op voordat u ze bijvult met water. Tijdens het opladen zet het accuzuur uit; als u een accu bijvult voordat deze volledig opgeladen is, kan het accuzuur overstromen en uit de ontluchting lekken.**

3. Sluit een **laadsnoer van minstens 1,6 mm dik (16 gauge) en met een lengte van 2,5 m of minder** aan op het oplaadcontact van de machine (Figuur 35).

   **Opmerking:** Controleer of de instelling van het voltage op de oplader overeenstemt met het voltage op het gebruikte stopcontact.

   **Opmerking:** In warme omgevingen dient u de stoel te verwijderen om de laadtijd te optimaliseren; zie Het kussen van de zitbank verwijderen (bladz. 27). Als de acculader te warm is, gaat het opladen mogelijk niet goed. Bij een koude temperatuur kan het langer duren tot de accu's opgeladen zijn.

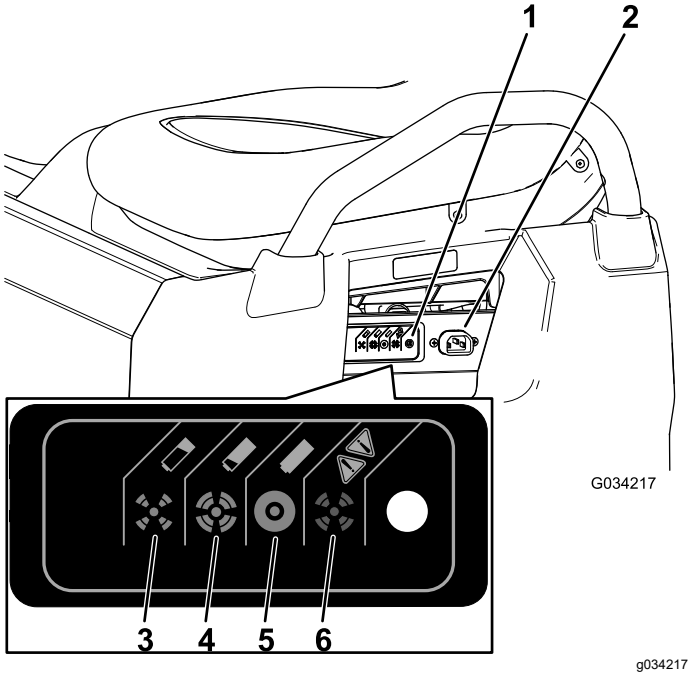


**Figuur 35**

1. Laadstatuslicht
2. Oplaadcontact
3. De accu is bijna leeg.
4. De accu is bijna opgeladen.
5. De accu is opgeladen.
6. Laderfout; raadpleeg de handleiding van de lader voor de foutcodes.

4. Steek het netsnoer van de oplader in het stopcontact.

   **Opmerking:** Als de accu's worden opgeladen, knippert het groene lampje op de oplader. Als de accu's volledig zijn opgeladen, stopt het groene lampje met knipperen en blijft het constant branden.

5. Haal de stekker van het netsnoer uit het stopcontact.
6. Maak de oplader los van de machine.

Raadpleeg de volgende tabel en Figuur 35 om de betekenis te achterhalen van de diverse kleuren van het laadstatuslicht.

### Tabel laadstatuslicht

| Kleur laadstatuslicht | Ononderbro-ken/knipperend | Betekenis |
|---|---|---|
| Groen | Ononderbroken | Opladen voltooid |
| Groen | Knippert | Knippert kort – minder dan 80% lading Knippert lang – meer dan 80% lading |
| Oranje | Knippert | 'Gereduceerd vermogen'-modus – lage AC-spanning of hoge interne temperatuur lader; onmiddellijk opladen |
| Rood | Knippert | Laderfout – schakel de voeding van de lader opnieuw in Als de fout zich blijft voordoen, raadpleeg dan de knippercodes in de handleiding van de lader |

## Het waterpeil van de accu's controleren

**Onderhoudsinterval:** Bij elk gebruik of dagelijks

1. Parkeer de machine op een horizontaal oppervlak, stel de parkeerrem in werking, schakel de machine uit, verwijder het sleuteltje en breng de laadbak omhoog; De laadbak omhoog brengen in de stortstand (bladz. 18).
2. Til de zitbank op om bij de accu's te komen; zie Het kussen van de zitbank verwijderen (bladz. 27).
3. Controleer of de oogjes op de accu's zwart of wit zijn (Figuur 36).

   **Opmerking:** Zwarte oogjes betekenen dat de accu's vol water zijn. Witte oogjes betekenen dat u water moet toevoegen aan de accu's.

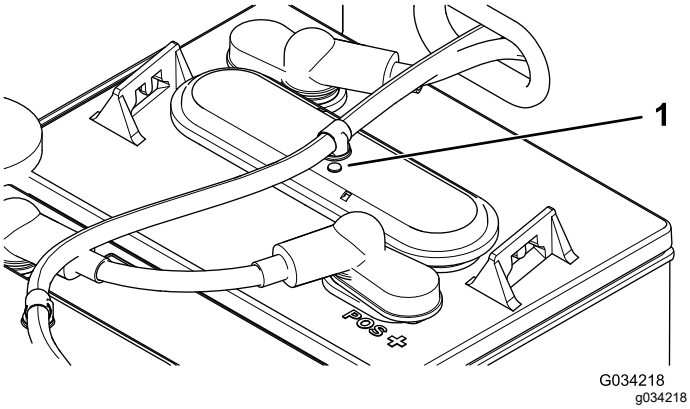


**Figuur 36**

1. Oogje van accu

4. Als de oogjes wit zijn, moet u de accu bijvullen met gedistilleerd of gedeïoniseerd water; zie De accu's bijvullen met gedistilleerd of gedeïoniseerd water (bladz. 34).

## De accu's bijvullen met gedistilleerd of gedeïoniseerd water

**Onderhoudsinterval:** Om de 25 bedrijfsuren/Om de 2 weken (houd hierbij de kortste periode aan)

***Belangrijk:*** **Laad de accu's volledig op voordat u ze bijvult met water. Tijdens het opladen zet het accuzuur uit; als u een accu bijvult voordat deze volledig opgeladen is, kan het accuzuur overstromen en uit de ontluchting lekken.**

***Belangrijk:*** **Gebruik uitsluitend schoon, gedistilleerd of gedeïoniseerd water om de accu's te vullen. Gebruik van kraanwater kan de accu's beschadigen en hun levensduur verkorten.**

1. Parkeer de machine op een horizontaal oppervlak, stel de parkeerrem in werking, schakel de machine uit, verwijder het sleuteltje en breng de laadbak omhoog; De laadbak omhoog brengen in de stortstand (bladz. 18).
2. Laad de accu's helemaal vol; zie Accu's opladen (bladz. 32).
3. Til de zitbank op om bij de accu's te komen; zie Het kussen van de zitbank verwijderen (bladz. 27).
4. Sluit uw Toro waterhandpomp aan op de watervulopening (Figuur 37).

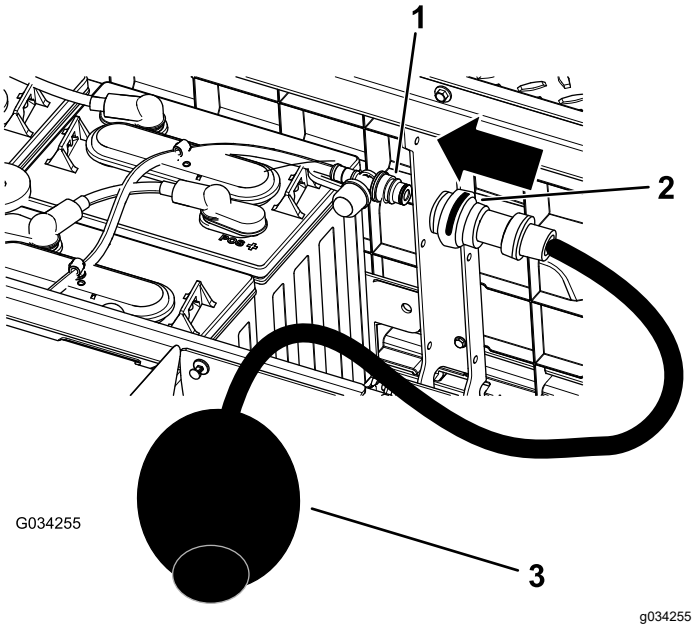


**Figuur 37**

1. Watervulopening
2. Aansluiting handpomp
3. Waterhandpomp

5. Pomp water in de accu's tot alle oogjes bovenop de accu's zwart zijn, wat betekent dat ze vol zijn.

   ***Belangrijk:*** **Laat de accu niet te vol worden. Er zal dan accuzuur naar buiten stromen over andere delen van de machine. Dit kan ernstige corrosie en beschadiging veroorzaken. Bovendien kan de accu te vol gieten de levensduur ervan bekorten.**

## De accu's vervangen

Als de actieradius van de machine kleiner wordt of de lengte van de ontlaad-/laadcyclus van de accu sterk afneemt, beginnen de accu's waarschijnlijk te verslijten en hun vermogen om een lading vast te houden te verliezen. Breng de machine naar een erkende servicedealer en laat de accu's testen om vast te stellen of ze moeten worden vervangen. De servicedealer kan de accu's voor u vervangen. Als u de accu's zelf wilt vervangen, gaat u als volgt te werk:

### De accu's afkoppelen

1. Breng de laadbak omhoog, draai het sleuteltje van de contactschakelaar naar de stand UIT en verwijder het sleuteltje.
2. Maak de zwarte hoofdkabel (-) los die de accugroep verbindt met het aardingspunt van de machine (Figuur 38).

   **Opmerking:** De hoofdkabels van de accu zijn langer dan de accuverbindingskabels.

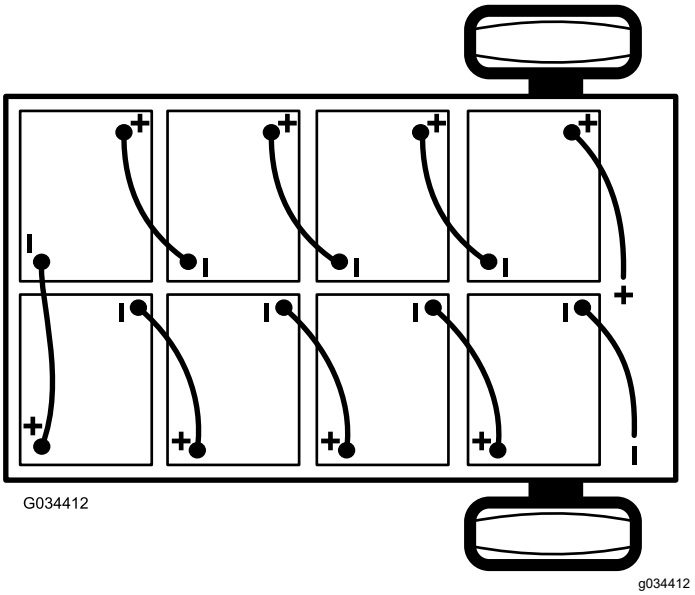


**Figuur 38**

3. Maak de rode hoofdkabel (+) los die de accugroep verbindt met de hoofdschakelaar van de machine (Figuur 38).

### De accu's vervangen

1. Verwijder alle accuverbindingskabels van de accu's.
2. Verwijder de accuhouders die zich tussen de accu's bevinden.
3. Verwijder alle accu's en voer ze af volgens de plaatselijke voorschriften.
4. Plaats nieuwe accu's in de machine op de plaatsen waar u de accu's in stap 3 hebt verwijderd.

   **Opmerking:** Let op de polariteit van de accu als u een nieuwe accu plaatst (Figuur 38).
5. Monteer de accuhouders en draai de moeren aan tot de houder de accu's stevig op hun plaats houdt.
6. Sluit de accu's op elkaar aan zoals in Figuur 38; gebruik hiervoor de accuverbindingskabels die u verwijderd hebt in stap 1.

### De accu's aansluiten

1. Zorg dat de accupolen schoon zijn en vrij van roestvorming.
2. Sluit de rode hoofdkabel (+) tussen de accugroep en de machine aan (Figuur 38).
3. Sluit de zwarte hoofdkabel (-) tussen de accugroep en de machine aan (Figuur 38).
4. Draai de bevestigingsmoeren van de accukabels aan tot de houder de accu stevig op zijn plaats houdt.
5. Spuit Toro beschermspray op de accupolen.
6. Zorg ervoor dat de rubberen stopkapjes op alle accukabels goed zijn bevestigd op de accupolen.
7. Steek het sleuteltje in de contactschakelaar en draai het naar de stand AAN.
8. Breng de laadbak naar beneden, draai het sleuteltje van de contactschakelaar naar de stand UIT en verwijder het sleuteltje.

## Opslag van de accu's

Laad de accu's volledig op voordat u de machine stalt. Steek de oplader in een stopcontact tijdens de opslag van de machine en de accu's. De oplader moet aangesloten blijven op het stopcontact en het oplaadcontact tijdens de stalling zodat de accu’s opgeladen blijven en niet bevriezen; anders dient u de accu’s minstens een keer per maand op te laden.

***Belangrijk:*** **Als u de machine niet kunt aansluiten wanneer ze gestald is, laad de accu's dan minstens één keer per maand op. De accu's lopen na verloop van tijd automatisch leeg, waardoor zelfs nieuwe accu's onbruikbaar kunnen worden.**

# Zekeringen vervangen

Het elektrisch systeem beschikt over 1 zekering; de andere sleuven zijn vrij voor opties. Ze bevinden zich onder de stoel achter een accu aan de rechterkant van de machine (Figuur 39).

| | |
|---|---|
| Optionele hefset – open | 15 A |
| Hoofdvoeding | 10 A |
| Claxon – optioneel (alleen standaard op internationale modellen) | 30 A |

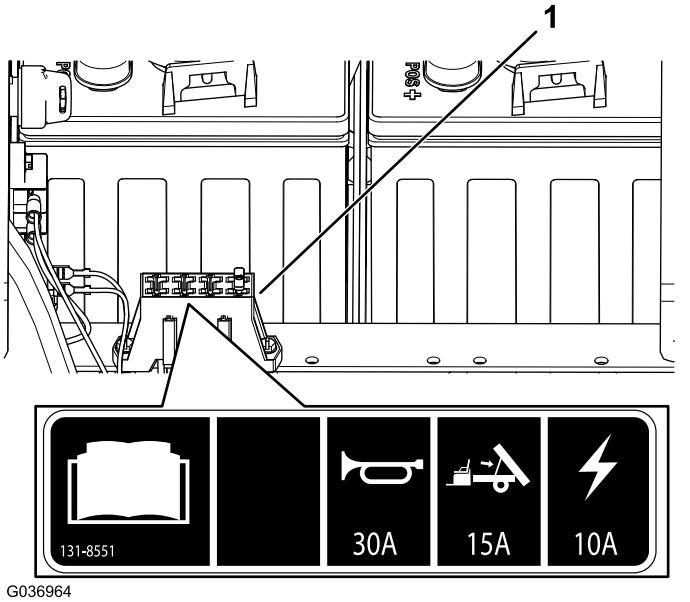


**Figuur 39**

1. Zekeringhouder

# Onderhoud van de koplampen

## De gloeilampen vervangen

**⚠ VOORZICHTIG**

**Als u een lamp monteert met een wattage die te hoog is voor het systeem, kunt u de 12 V-voeding beschadigen, of de zekering zal doorbranden.**

**Gebruik steeds de aanbevolen Toro ledlamp om dit te voorkomen.**

**⚠ VOORZICHTIG**

**De lampen worden tijdens het gebruik zeer heet. Een hete lamp kan zware brandwonden en ernstig lichamelijk letsel veroorzaken.**

**Geef de lampen altijd voldoende tijd om af te koelen voordat u deze vervangt. Wees voorzichtig als u de lamp hanteert.**

Specificatie: Raadpleeg uw *Onderdelencatalogus*.

1. Koppel de accu's af; zie De accu's afkoppelen (bladz. 34).
2. Open de motorkap; zie De motorkap optillen (bladz. 26).
3. Maak de elektrische aansluiting voor de kabelboom los van de lampaansluiting aan de achterkant van de behuizing van de koplamp (Figuur 40).

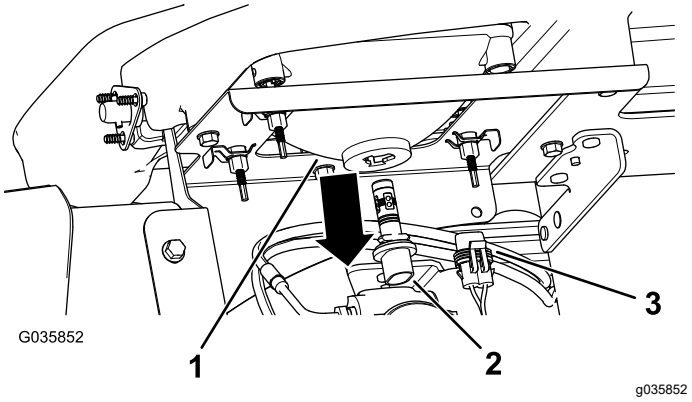


**Figuur 40**

1. Behuizing van koplamp
2. Lamp
3. Elektrische kabelboomaansluiting

4. Draai de lamp een kwartslag linksom en duw ze naar achteren, uit de behuizing van de koplamp (Figuur 40).
5. Monteer de nieuwe lamp en de nieuwe behuizing voor de koplamp; lijn de lipjes van de lamp uit met de sleuven in de behuizing van de koplamp (Figuur 40).
6. Bevestig de lamp door deze een kwartslag rechtsom te draaien (Figuur 40).
7. Koppel de elektrische aansluiting voor de kabelboom aan op de aansluiting van de nieuwe lamp (Figuur 40).
8. Sluit de accu's aan en sluit de motorkap; zie De accu's aansluiten (bladz. 35).

## Koplamp vervangen

1. Koppel de accu's af; zie De accu's afkoppelen (bladz. 34).
2. Open de motorkap; zie De motorkap optillen (bladz. 26).
3. Koppel de elektrische aansluiting voor de kabelboom los van de aansluiting van de lamp (Figuur 41).

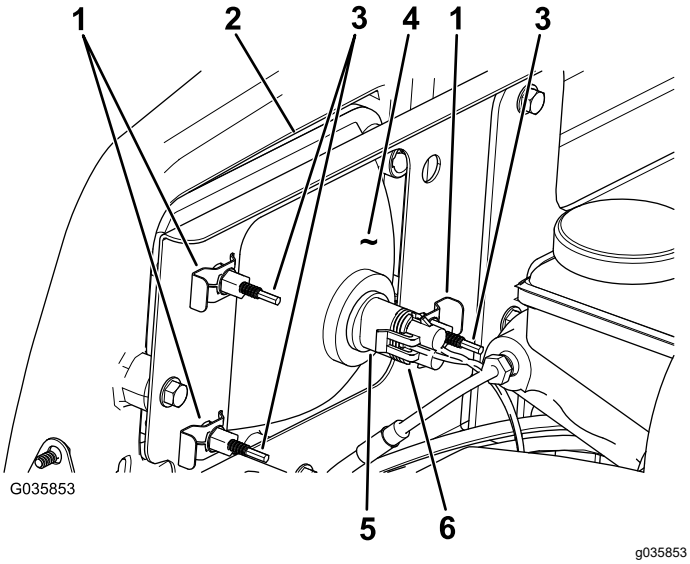


**Figuur 41**

1. Snelklem
2. Opening in de bumper
3. Stelschroef
4. Koplamp
5. Lamp
6. Elektrische kabelboomaansluiting

4. Verwijder de snelklemmen waarmee de koplamp aan de koplampbeugel is bevestigd (Figuur 41).

   **Opmerking:** Bewaar alle onderdelen voor de montage van de nieuwe koplamp.

5. Verwijder de koplamp door deze naar voren door de opening in de voorbumper te trekken (Figuur 41).
6. Monteer de nieuwe koplamp via de opening in de bumper (Figuur 41).

   **Opmerking:** Zorg ervoor dat de afstelpennen op één lijn zijn met de openingen in de montagebeugel achter de bumper.

7. Zet de koplamp vast met de snelklemmen die u hebt verwijderd in stap 4.
8. Koppel de elektrische aansluiting voor de kabelboom aan op de aansluiting van de lamp (Figuur 41).
9. Verstel de koplampen om de lichtbundel in de gewenste stand te zetten; zie Koplampen afstellen (bladz. 37).

## Koplampen afstellen

Ga als volgt te werk om de stand van de koplampen af te stellen als een koplamp is vervangen of verwijderd.

1. Draai het contactsleuteltje op AAN en ontsteek de koplampen.
2. Draai achteraan de koplamp de stelschroeven (Figuur 41) om de koplamp te draaien en de straal te richten.
3. Sluit de accu aan en sluit de motorkap; zie De accu's aansluiten (bladz. 35).

# Onderhoud aandrijfsysteem

## Onderhoud van de banden

**Onderhoudsinterval:** Om de 100 bedrijfsuren—Controleer de staat van de banden en velgen.

Om de 100 bedrijfsuren—Draai de wielmoeren aan.

1. Inspecteer de banden en velgen op tekenen van slijtage en beschadiging.

   **Opmerking:** Ongelukken tijdens werkzaamheden, zoals een botsing tegen een trottoirband, kunnen een band of een velg beschadigen en tevens de wieluitlijning verstoren. Daarom moet u na een ongeluk de conditie van de banden controleren.

2. Draai de wielmoeren vast met een torsie van 108 tot 122 N·m.

## De onderdelen van de stuurinrichting en ophanging controleren

**Onderhoudsinterval:** Om de 100 bedrijfsuren—De stuurinrichting en ophanging op losse of beschadigde onderdelen controleren.

Zet het stuurwiel in de gecentreerde stand (Figuur 42), en draai het stuurwiel naar links of rechts. Als u het stuurwiel meer dan 13 mm naar links of rechts draait en de banden draaien niet, controleer dan de volgende onderdelen van de stuurinrichting en de ophanging om er zeker van te zijn dat ze niet los zitten of beschadigd zijn:

- Stuuras tot verbinding van stuurhuis

  ***Belangrijk:*** **Controleer de toestand van de afdichting van de rondselas en ga na of u deze op een veilige manier kunt gebruiken (Figuur 43).**

- Trekstangen van het stuurhuis

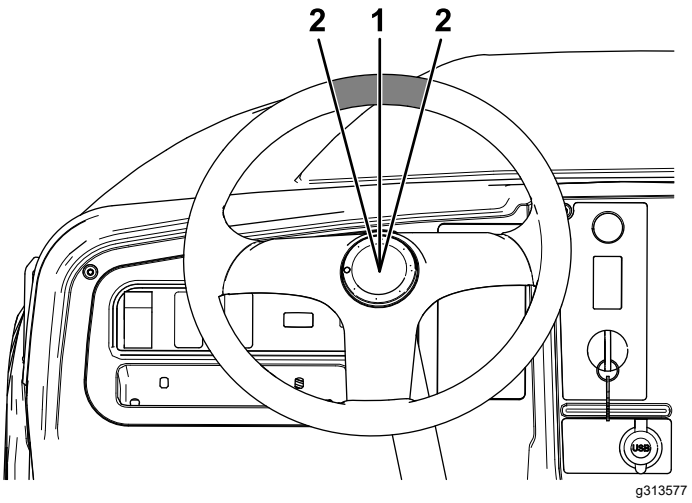


**Figuur 42**

1. Stuurwiel in de gecentreerde stand
2. 13 mm van het midden van het stuurwiel

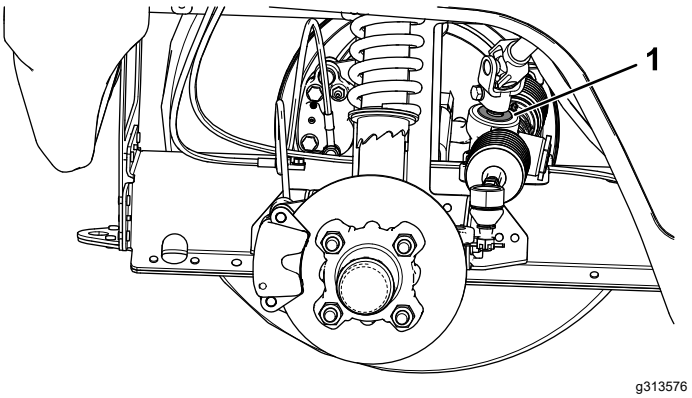


**Figuur 43**

1. Afdichting van rondselas

## De uitlijning van de voorwielen afstellen

**Onderhoudsinterval:** Om de 100 bedrijfsuren/Jaarlijks (houd hierbij de kortste periode aan)—De vlucht en het toespoor van de voorwielen controleren.

### Voordat u de vlucht of het toespoor afstelt

1. Controleer de bandendruk en zorg ervoor dat de banden vooraan tot 0,83 bar gepompt zijn.
2. Leg ofwel een gewicht op de bestuurdersstoel dat overeenkomt met het gemiddelde gewicht van de bestuurders die met de machine zullen werken, of laat een bestuurder plaatsnemen op de stoel. Het gewicht of de bestuurder dienen gedurende de hele instellingsprocedure op de stoel te blijven.

3. Rol op een vlakke ondergrond de machine 2 tot 3 meter recht achteruit en vervolgens recht vooruit naar de plaats waar u vertrok. Hierdoor kan de ophanging de bedrijfsstand aannemen.

## De vlucht afstellen

**Benodigdheden (door de eigenaar verschaft):** schroefsleutel, Toro onderdeelnr. 132-5069; verkrijgbaar bij een erkende Toro distributeur.

***Belangrijk:*** **Stel de vlucht uitsluitend af indien u een werktuig aan de voorkant gebruikt of indien de slijtage aan de banden ongelijkmatig is.**

1. Controleer de vlucht aan elk wiel; deze moet zo dicht mogelijk in de buurt komen bij neutraal (nul).

   **Opmerking:** De banden moeten uitgelijnd zijn en het loopvlak moet gelijkmatig op de grond rusten om ongelijkmatige slijtage te voorkomen.

2. Als de vlucht van het wiel onjuist afgesteld is, draai dan met de schroefsleutel aan de kraag van de schokdemper tot het wiel uitgelijnd is (Figuur 44).

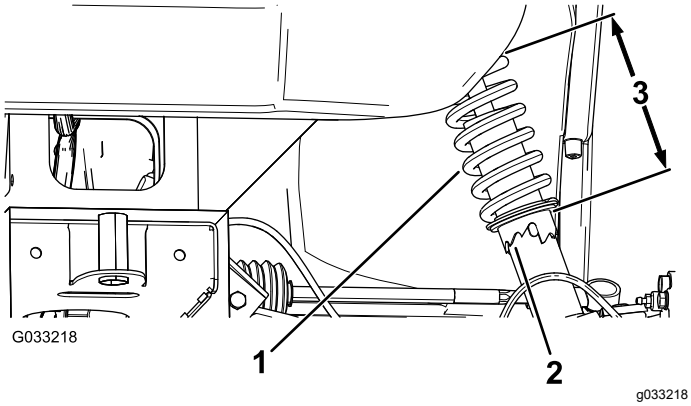


**Figuur 44**

1. Veer van schokbreker
2. Kraag
3. Veerlengte

## Het toespoor van de voorwielen afstellen

***Belangrijk:*** **Voordat u het toespoor gaat afstellen, moet u ervoor zorgen dat de vlucht zo dicht mogelijk tegen neutraal aanligt; zie De vlucht afstellen (bladz. 39).**

1. Meet ter hoogte van de as de afstand tussen de voorwielen aan de voorkant en de achterkant van de wielen (Figuur 45).

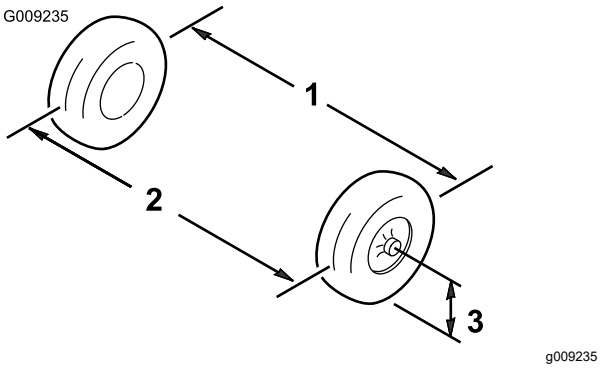


**Figuur 45**

1. Hart-op-hart-afstand – achterkant wielen
2. Hart-op-hart-afstand – voorkant wielen
3. Middellijn van as

2. Als deze afstand buiten het bereik van 0 tot 6 mm valt, moet u de contramoeren aan het uiteinde van de spoorstangen losdraaien (Figuur 46).

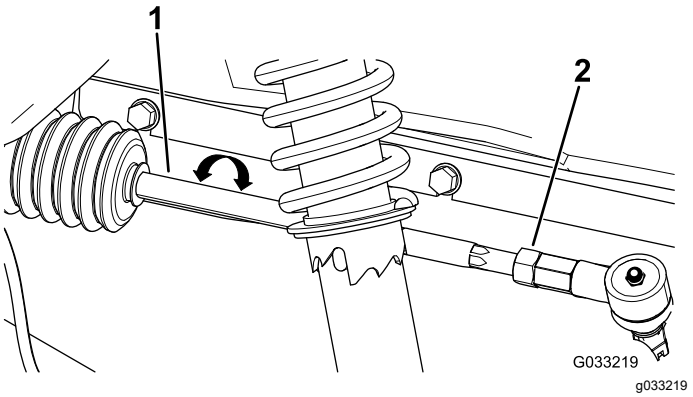


**Figuur 46**

1. Spoorstang
2. Contramoer

3. Draai aan beide spoorstangen om de voorzijde van het wiel naar binnen of naar buiten te draaien.
4. Draai de contramoeren van de spoorstang weer vast als de afstelling correct is.
5. Zorg ervoor dat het stuur in beide richtingen volledig kan uitslaan.

# Het peil van de transaxlevloeistof controleren

**Onderhoudsinterval:** Om de 100 bedrijfsuren—Het peil van de transaxlevloeistof controleren.

1. Parkeer de machine op een horizontaal oppervlak.

2. Stel de parkeerrem in werking.
3. Zet de motor af en haal het sleuteltje uit het contact.
4. Verwijder de vulplug op de transaxle (Figuur 47).

   **Opmerking:** Het vloeistofpeil moet tot aan de onderkant van de vulplug komen.

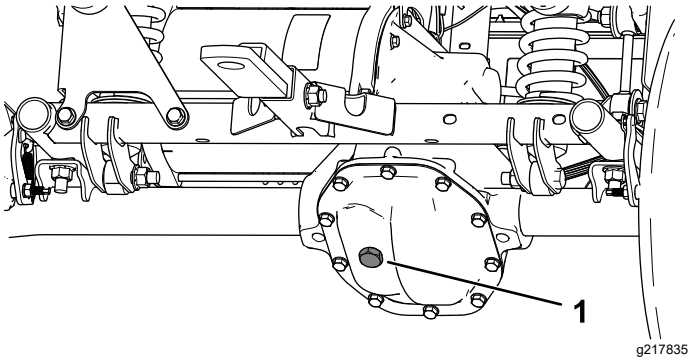


**Figuur 47**

1. Vulplug

5. Als het vloeistofpeil te laag is, verwijder dan de vulplug en vul bij met de aanbevolen vloeistof tot deze uit de opening stroomt (Figuur 47).
6. Plaats de vulplug terug en draai deze vast met 20 tot 27 N·m.

# Transaxle-olie verversen

**Onderhoudsinterval:** Om de 100 bedrijfsuren—Controleer de transaxle op lekken.

Om de 800 bedrijfsuren/Jaarlijks (houd hierbij de kortste periode aan)—Transaxle-olie verversen.

**Type vloeistof:** SAE 10W-30 (API-onderhoudsklasse SJ of hoger)

**Vloeistofinhoud:** 0,66 liter

1. Plaats een opvangbak onder het deksel van de transaxle (Figuur 48).

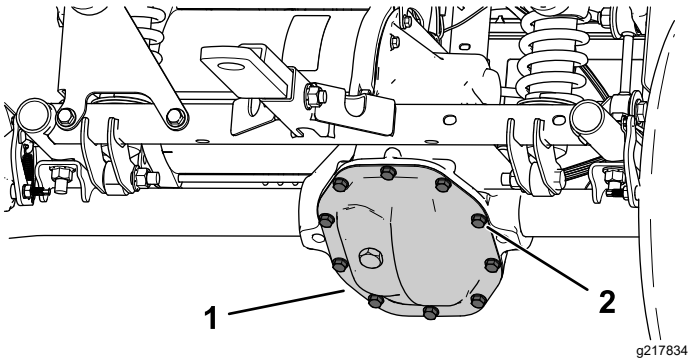


**Figuur 48**

1. Deksel van de transaxle 2. Bouten

2. Verwijder de bouten uit het deksel van de transaxle en laat alle vloeistof weglopen (Figuur 48).

   **Opmerking:** Bewaar het deksel van de transaxle en de bouten.
3. Monteer het deksel van de transaxle met de eerder verwijderde bouten, draai de bouten aan met 22 tot 32 N·m.
4. Verwijder de vulplug op de transaxle en vul de transaxle met de aanbevolen vloeistof tot deze uit het gat loopt (Figuur 47).
5. Plaats de vulplug terug en draai deze vast met 20 tot 27 N·m.

# Onderhouden remmen

## De parkeerrem controleren

1. Stel de parkeerrem in werking door de parkeerremhendel naar u toe te trekken tot u weerstand voelt.
2. Als u nog geen weerstand voelt wanneer u de parkeerrem naar u toe trekt tot 11,4-16,5 cm van het P-symbool op het dashboard, dient u de parkeerrem af te stellen; zie Parkeerrem afstellen (bladz. 41).

## Parkeerrem afstellen

1. Zorg dat de parkeerrem uitgeschakeld is.
2. Zet de achterkant van de machine op assteunen; raadpleeg De machine omhoog brengen (bladz. 26).
3. Gebruik 2 sleutels en houd met de ene de afstelstang van de klauw vast terwijl u met de andere sleutel de contramoer een kwartslag losdraait (Figuur 49).

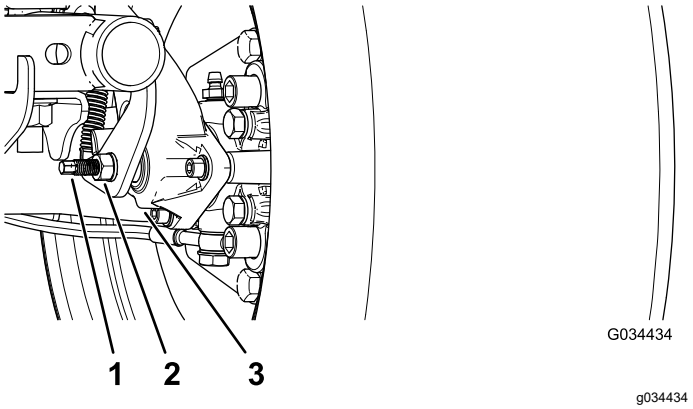


**Figuur 49**

1. Afstelstang
2. Contramoer
3. Klauw

4. Hou de afstelstang en de contramoer vast en draai de afstelstang in om deze te bevestigen (Figuur 49).

   **Opmerking:** Blijf deze stap uitvoeren tot u weerstand voelt op het wiel.
5. Hou de afstelstang en de contramoer vast en draai een kwartslag los (Figuur 49).
6. Hou de afstelstang en de contramoer vast en draai de contramoer aan (Figuur 49).
7. Voer stap 1 tot en met 6 uit voor de andere kant.
8. Controleer of de parkeerrem is afgesteld op de juiste spanning; zie De parkeerrem controleren (bladz. 41)).

**Opmerking:** Als u de parkeerrem niet op de vereiste spanning kunt brengen, zijn de remblokken misschien versleten en zijn ze aan vervanging toe. Vraag uw erkende Toro servicedealer om hulp.

## Remvloeistofpeil controleren

**Onderhoudsinterval:** Bij elk gebruik of dagelijks
Controleer het remvloeistofpeil voordat de motor de eerste keer wordt gebruikt.

**Remvloeistoftype:** DOT 3

1. Parkeer de machine op een horizontaal oppervlak, stel de parkeerrem in werking, schakel de machine uit en verwijder het sleuteltje.
2. Open de motorkap om toegang te krijgen tot de hoofdremcilinder en het reservoir (Figuur 50).

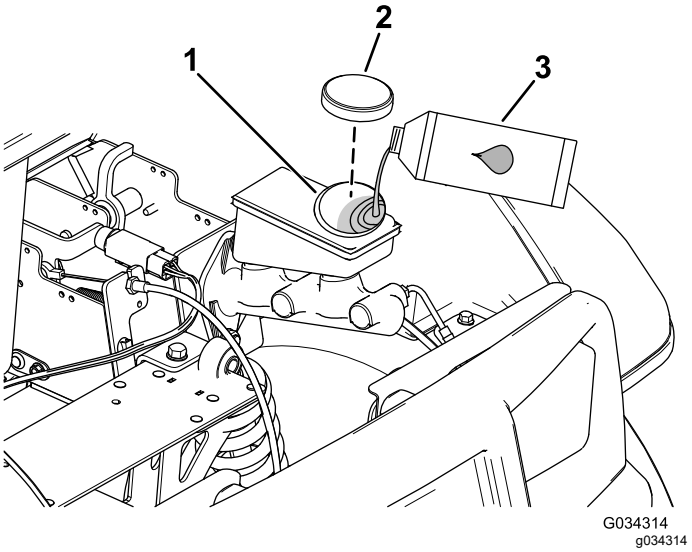


**Figuur 50**

1. Vulbuis (reservoir)
2. Reservoirdop
3. DOT 3-remvloeistof

3. Kijk naar de omtreklijn van het vloeistofpeil aan de zijkant van het reservoir (Figuur 51).

   **Opmerking:** Het peil moet hoger staan dan de Minimum-streep.

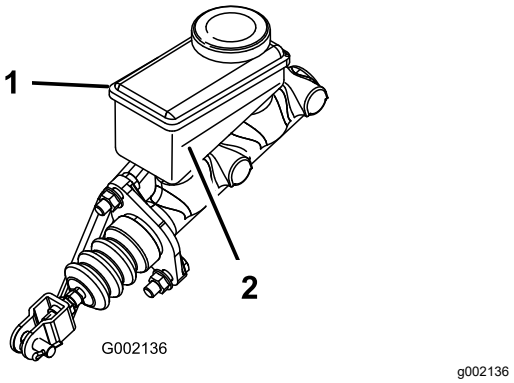


**Figuur 51**

1. Reservoir voor remvloeistof
2. Minimum-streep

4. Doe het volgende als het vloeistofpeil te laag is:
   A. Reinig de omgeving van de reservoirdop en verwijder de dop (Figuur 50).
   B. Giet DOT 3 remvloeistof in het reservoir tot het vloeistofpeil boven de Minimum-lijn staat (Figuur 51).

      **Opmerking:** Giet niet te veel remvloeistof in het reservoir.
   C. Plaats de dop weer op het reservoir (Figuur 50).
5. Sluit de motorkap van de machine.

# De remmen controleren

**Onderhoudsinterval:** Om de 100 bedrijfsuren

De remmen zijn van essentieel belang voor een veilig gebruik van de machine. Zoals alle veiligheidsvoorzieningen moeten de remmen regelmatig grondig worden gecontroleerd om de beste prestaties te verkrijgen en er zeker van te zijn dat het voertuig veilig kan worden gebruikt.

- De remschoenen op slijtage of beschadigingen controleren. Als de dikte van de remvoering (remblok) minder dan 1,6 mm is, moeten de remschoenen worden vervangen.
- De ankerplaat en andere onderdelen controleren op tekenen van overmatige slijtage of vervorming. Als een onderdeel is vervormd, moet dit door een geschikt onderdeel worden vervangen.
- Controleer het remvloeistofpeil; zie Remvloeistofpeil controleren (bladz. 41).

# De service- en parkeerremblokken vervangen

**Onderhoudsinterval:** Om de 400 bedrijfsuren

Vraag uw erkende Toro servicedealer om de service- en parkeerremblokken te controleren en mogelijk te vervangen.

# Remvloeistof verversen

**Onderhoudsinterval:** Om de 1000 bedrijfsuren

Neem contact op met uw erkende Toro servicedealer.

# Onderhoud van het chassis

## De vergrendelingen van de laadbak afstellen

Als de vergrendeling van de laadbak slecht is afgesteld, trilt de laadbak op en neer tijdens het rijden. U kunt de vergrendelstangen zodanig afstellen dat de vergrendelingen de laadbak stevig tegen het chassis houden.

1. Controleer of de laadbak vergrendeld wordt.

   **Opmerking:** Als de laadbak niet vergrendeld wordt, staat het stootvlak van de laadbakgrendel waarschijnlijk te laag. Als de laadbak vergrendeld wordt maar op en neer gaat tijdens het rijden, staat het stootvlak van de laadbakgrendel waarschijnlijk te hoog.

2. Breng de laadbak omhoog; De laadbak omhoog brengen in de stortstand (bladz. 18).

3. Zet de 2 bouten op het stootvlak van de laadbakgrendel los en zet het stootvlak zoals vereist naar boven of naar beneden (Figuur 52).

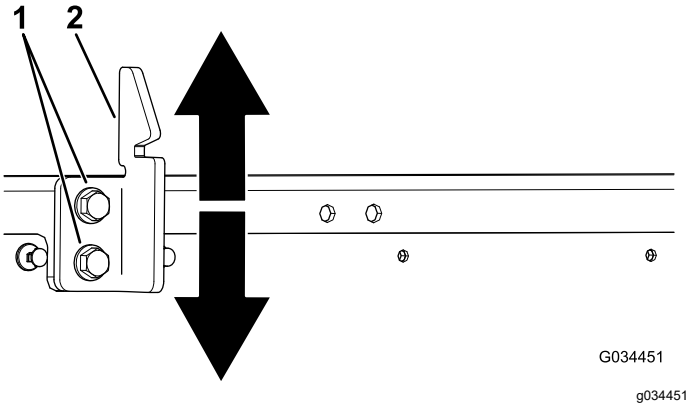


**Figuur 52**

1. Bouten
2. Stootvlak van laadbakgrendel

4. Draai de 2 bouten van het stootvlak van de laadbakgrendel vast (Figuur 52).

5. Controleer of de afstelling correct is door de laadbak enkele keren te vergrendelen.

# Reiniging

## De machine schoonmaken

Was de machine indien nodig. Gebruik uitsluitend water of water met een mild reinigingsmiddel. U kunt een doek gebruiken om de machine schoon te maken, maar de kap zal dan wel iets minder gaan glanzen.

***Belangrijk:*** **Gebruik geen hogedrukreiniger om het voertuig te wassen. Daardoor kan het elektrische systeem worden beschadigd, belangrijke stickers losraken of noodzakelijk vet op wrijvingspunten worden weggespoeld. Gebruik niet te veel water, zeker niet in de buurt van het bedieningspaneel, de motor, de motorregelaar, de lader, de achterkant van het dashboard en de accu's.**

# Stalling

1. Parkeer de machine op een horizontaal oppervlak, stel de parkeerrem in werking, schakel de machine uit en verwijder het sleuteltje.
2. Verwijder vuil en vet van het gehele voertuig, inclusief de buitenkant van de motor en het ventilatorbehuizing.
3. Controleer de remmen; zie De remmen controleren (bladz. 42).
4. Smeer de machine; zie De machine smeren (bladz. 28).
5. Controleer de bandenspanning; zie Bandenspanning controleren (bladz. 14).
6. Controleer alle bouten, schroeven en moeren en draai deze vast. Repareer of vervang beschadigde delen.
7. Werk alle krassen en beschadigingen van de lak bij.

   **Opmerking:** Bijwerklak is verkrijgbaar bij een erkende servicedealer.
8. Stal het voertuig in een schone, droge garage of opslagruimte.
9. Verwijder het contactsleuteltje en bewaar dit op een veilige plaats buiten het bereik van kinderen.
10. Dek het voertuig af om het te beschermen en schoon te houden.

# Opslag van de accu

1. Laad de accu's volledig op voordat u de machine stalt; zie Accu's opladen (bladz. 32). Steek de oplader in een stopcontact tijdens de opslag van de machine en de accu's. De oplader moet aangesloten blijven op het stopcontact en het oplaadcontact tijdens de stalling zodat de accu’s opgeladen blijven en niet bevriezen; anders dient u de accu’s minstens een keer per maand op te laden.
2. Sluit tijdens de stalling de lader aan om ervoor te zorgen dat de accu's hun levensduur behouden.

   ***Belangrijk:*** **Als u de machine niet kunt aansluiten wanneer ze gestald is, laad de accu's dan minstens één keer per maand op. De accu's lopen na verloop van tijd automatisch leeg, waardoor zelfs nieuwe accu's onbruikbaar kunnen worden.**
3. Als de accu's volledig opgeladen zijn, vult u de accu's bij met gedistilleerd of gedeïoniseerd water voordat u de machine stalt; zie De accu's bijvullen met gedistilleerd of gedeïoniseerd water (bladz. 34).

# Problemen, oorzaak en remedie

## Knippercode statuslampje machine

| Probleem | Mogelijke oorzaak | Remedie |
|---|---|---|
| Het statuslampje van de machine brandt ononderbroken. | 1. Het systeem werkt naar behoren. | 1. Geen |
| Het statuslampje van de machine heeft 1 keer geknipperd. | 1. Er is een configuratiefout in de regelaar. | 1. Neem contact op met uw erkende Toro servicedealer. |
| Het statuslampje van de machine heeft 2 keer geknipperd. | 1. De parkeerrem is ingeschakeld terwijl de machine in VOORUIT of ACHTERUIT staat.<br>2. Er heeft zich een fout voorgedaan in de schakelaar van de aandrijving. | 1. Zet de parkeerrem vrij.<br>2. Zet de machine af en controleer of de schakelaars werken. |
| Het statuslampje van de machine heeft 3 keer geknipperd. | 1. De motorspanning heeft het toegestane maximum van de regelaar overschreden.<br>2. Er is een fout met betrekking tot een interne stroomcomponent. | 1. Draai de contactschakelaar naar UIT, wacht een paar seconden en draai de contactschakelaar op AAN. Controleer alle accu's en aansluitingen van de stroomregelaar. Indien het probleem niet verdwijnt, moet u contact opnemen met uw erkende servicedealer.<br>2. Neem contact op met uw erkende Toro servicedealer. |
| Het statuslampje van de machine heeft 4 keer geknipperd. | 1. Er heeft zich een fout voorgedaan in de hoofdschakelaar. | 1. Test of de contactdraden, spoel en contacten normaal werken. |
| Het statuslampje van de machine heeft 5 keer geknipperd. | 1. Het maximale toerental werd overschreden. | 1. Draai de contactschakelaar naar UIT, wacht een paar seconden en draai de contactschakelaar op AAN, en controleer of de machine normaal werkt. |
| Het statuslampje van de machine heeft 6 keer geknipperd. | 1. Het gaspedaal werd ingedrukt terwijl de machine werd gestart.<br>2. Er is een draad niet goed aangesloten. | 1. Laat het pedaal los, draai de contactschakelaar naar UIT, wacht een paar seconden en draai de contactschakelaar op AAN, en controleer of de machine normaal werkt.<br>2. Test de bedrading tussen de regelaar en de hoofdschakelaar, de schakelaars en het statusindicatorlicht. |
| Het statuslampje van de machine heeft 7 keer geknipperd. | 1. De accu's zijn bijna leeg.<br>2. De accu's zijn volledig leeg.<br>3. De interne condensator heeft een voorspanning van minder dan 5 V. | 1. Stop met werken, rij langzaam naar het dichtstbijzijnde oplaadpunt en laad de accu's volledig op.<br>2. Sleep de machine naar uw oplaadpunt en laad de accu's volledig op.<br>3. Laad de accu's volledig op, draai de contactschakelaar naar UIT, wacht een paar seconden en draai de contactschakelaar op AAN, en controleer of de machine normaal werkt. |
| Het statuslampje van de machine heeft 8 keer geknipperd. | 1. De regelaar of de motor is oververhit of te koud. | 1. Ga na of de motor of regelaar erg warm of erg koud is en laat de machine terug op een veilige temperatuur komen alvorens normaal verder te werken. |
| Het statuslampje van de machine heeft 10 keer geknipperd. | 1. Er heeft zich een configuratiefout voorgedaan in de regelaar. | 1. Neem contact op met uw erkende Toro servicedealer. |

| Probleem | Mogelijke oorzaak | Remedie |
|---|---|---|
| Het statuslampje van de machine heeft 11 keer geknipperd. | 1. Er heeft zich een fout voorgedaan in de motor-encoder.<br>2. Het maximale toerental werd overschreden. | 1. De bedrading van de motor-encoder (snelheidssensor) controleren.<br>2. Draai de contactschakelaar naar UIT, wacht een paar seconden en draai de contactschakelaar op AAN, en controleer of de machine normaal werkt. |
| Het statuslampje van de machine heeft 12 keer geknipperd. | 1. Er heeft zich een configuratiefout voorgedaan in de regelaar. | 1. Neem contact op met uw erkende Toro servicedealer. |
| Het statuslampje van de machine heeft 13 keer geknipperd. | 1. Er heeft zich een interne softwarefout voorgedaan. | 1. Neem contact op met uw erkende Toro servicedealer. |
| Het statuslampje van de machine heeft 14 keer geknipperd. | 1. Er heeft zich een communicatiefout voorgedaan. | 1. Neem contact op met uw erkende Toro servicedealer. |
| Het statuslampje van de machine brandt niet. | 1. Er is geen stroom bij het besturingssysteem of het besturingssysteem is uitgevallen. | 1. Neem contact op met uw erkende Toro servicedealer. |

## Privacyverklaring voor Europa

De informatie die Toro verzamelt
Toro Warranty Company (Toro) respecteert uw privacy. Om uw garantieclaim te behandelen en contact met u op te nemen in het geval van een terugroepactie vragen wij om bepaalde persoonlijke informatie mee te delen, hetzij direct of via uw lokale Toro dealer.

Het Toro garantiesysteem wordt gehost op servers in de Verenigde Staten, waar de privacywet mogelijk niet dezelfde bescherming biedt als in uw land.

DOOR UW PERSOONLIJKE GEGEVENS MET ONS TE DELEN STEMT U IN MET DE VERWERKING VAN UW PERSOONLIJKE GEGEVENS ZOALS BESCHREVEN IN DEZE PRIVACYVERKLARING.

Hoe Toro informatie gebruikt
Toro kan uw persoonsgegevens gebruiken om uw garantieclaim te behandelen, contact met u op te nemen in het geval van een terugroepactie, of voor een ander doeleinde waarvan we u op de hoogte brengen. Toro kan uw informatie delen met zijn afdelingen, dealers of andere zakenpartners in verband met deze activiteiten. We verkopen uw persoonsgegevens niet aan andere bedrijven. We behouden ons het recht voor om persoonsgegevens te delen teneinde te voldoen aan geldende wetten en verzoeken van de aangewezen autoriteiten, opdat wij onze systemen naar behoren kunnen gebruiken of met het oog op onze eigen bescherming of die van andere gebruikers.

Behoud van uw persoonlijke informatie
Wij bewaren uw persoonsgegevens zo lang als nodig is voor de doeleinden waarvoor ze oorspronkelijk werden verzameld of voor andere legitieme doeleinden (zoals naleving van voorschriften), of zo lang als vereist is door de van toepassing zijnde wet.

Toro's engagement voor de beveiliging van uw persoonlijke gegevens
We nemen redelijke voorzorgen om uw persoonlijke gegevens te beschermen. We proberen bovendien de nauwkeurigheid en geldigheid van persoonlijke gegevens te waarborgen.

Toegang tot en aanpassing van uw persoonlijke gegevens
Als u toegang wenst tot uw persoonlijke gegevens of deze wilt aanpassen, gelieve dan een e-mail te sturen naar legal@toro.com.

## Australische consumentenwet

Australische klanten kunnen voor informatie over de Australische consumentenwet (Australian Consumer Law) terecht bij de lokale Toro dealer of ze kunnen deze informatie in de doos vinden.

# Toro Garantie

Beperkte garantie

Elektrische Workman

## Voorwaarden en producten waarvoor de garantie geldt

De Toro Company en de hieraan gelieerde onderneming, Toro Warranty Company, bieden krachtens een overeenkomst tussen beide ondernemingen gezamenlijk de garantie dat uw Toro product (hierna: het 'product') gedurende twee jaar of 1500 bedrijfsuren* vrij van materiaalgebreken of fabricagefouten is, met dien verstande dat hierbij de kortste periode moet worden aangehouden. In een geval waarin de garantie van toepassing is, zullen wij het product kosteloos repareren en ook niet de kosten van diagnose, arbeid, onderdelen en transport in rekening brengen. De garantie gaat in op de datum waarop het product is geleverd aan de oorspronkelijke koper.
* Het product is uitgerust met een urenteller.

## Aanwijzingen voor aanvraag van garantieservice

U dient contact op te nemen met de distributeur of erkende dealer bij wie u het product heeft gekocht, zodra u denkt dat er sprake is van een geval waarop de garantie van toepassing is. Als het u moeite kost een distributeur of erkende dealer te vinden of vragen hebt over rechten of plichten met betrekking tot de garantie, kunt u contact met ons opnemen op:

Commercial Products Service Department
Toro Warranty Company
8111 Lyndale Avenue South
Bloomington, MN 55420-1196, VS
E-mail: commercial.warranty@toro.com

## Plichten van de eigenaar

Als eigenaar van het product bent u verantwoordelijk voor de vereiste onderhouds- en afstelwerkzaamheden die worden vermeld in de *Gebruikershandleiding*. Indien u de vereiste onderhouds- en afstelwerkzaamheden niet uitvoert, kan uw garantieclaim worden afgewezen.

## Zaken en gevallen die niet onder de garantie vallen

Niet alle storingen of defecten van het product die plaatsvinden tijdens de garantieperiode zijn materiaalgebreken of fabricagefouten. Buiten deze garantie vallen:

- Defecten als gevolg van het gebruik van andere dan originele Toro onderdelen, of als gevolg van de montage en gebruik van additionele, gewijzigde of niet van Toro afkomstige accessoires en producten. De fabrikant van deze artikelen kan een afzonderlijke garantie verstrekken.
- Defecten als gevolg van nalatigheid om aanbevolen onderhouds- en/of afstelwerkzaamheden te verrichten. Als u uw Toro product niet goed onderhoudt volgens lijst met aanbevolen onderhoudswerkzaamheden in de *Gebruikershandleiding* kan ertoe leiden dat garantieclaims worden afgewezen.
- Defecten als gevolg van verkeerd, achteloos of roekeloos gebruik van het product.
- Onderdelen die onderhevig zijn aan slijtage door gebruik, tenzij deze gebreken vertonen. Voorbeelden van onderdelen die slijten of worden verbruikt tijdens een normaal gebruik van het product zijn onder meer, maar niet uitsluitend, accu's, borstels om koolstofaanslag te verwijderen, remonderdelen, banden, filters, riemen, enz.
- Defecten veroorzaakt door externe invloeden. Externe invloeden zijn onder meer, maar niet uitsluitend, weersomstandigheden, wijze van opslag, verontreiniging, gebruik van niet-goedgekeurde smeermiddelen, additieven, chemicaliën, enz.
- Zaken die aan normale slijtage onderhevig zijn. Dit zijn onder meer, maar niet uitsluitend, schade aan stoelen als gevolg van slijtage of afschuring, afgebladderde verfoppervlakken, beschadigde stickers, krassen op ruiten, enz.

## Onderdelen

Garantie wordt verleend op onderdelen die moeten worden vervangen in het kader van het vereiste onderhoud, gedurende de garantieperiode tot hun geplande vervanging. Een onderdeel dat uit hoofde van de garantie is vervangen, komt voor de duur van de oorspronkelijke productgarantie in aanmerking voor de garantie en wordt eigendom van Toro. Toro neemt de uiteindelijke beslissing of een onderdeel of een groep van onderdelen wordt gerepareerd of vervangen. Toro mag voor garantiereparaties in de fabriek gereviseerde onderdelen gebruiken.

## Opmerking met betrekking tot de garantie op semi-tractieaccu's:

Semi-tractieaccu's hebben een specifiek totaal aantal kilowatt-uren die zij tijdens hun levensduur kunnen leveren. De wijze waarop zij worden gebruikt, opgeladen en onderhouden kan hun levensduur verlengen of bekorten. Als de accu's in dit product worden gebruikt, zal hun bruikbaarheid tussen de oplaadintervallen langzaam verminderen totdat zij volledig uitgeput zijn. Vervanging van een accu die is uitgeput als gevolg van normaal gebruik, is de verantwoordelijkheid van de eigenaar van het product. Een accu moet soms tijdens de normale garantieperiode op kosten van de eigenaar worden vervangen.

## Algemene voorwaarden

Op grond van deze garanties mogen reparaties uitsluitend worden uitgevoerd door een Erkende Toro Distributeur of Dealer.

**De Toro Company en de Toro Warranty Company zijn niet aansprakelijk voor indirecte of bijkomende schade dan wel gevolgschade in samenhang met het gebruik van de Toro producten die onder deze garantie vallen, inclusief de kosten of uitgaven voor de levering van vervangend materiaal of diensten gedurende een redelijke periode van onbruikbaarheid of buitengebruikstelling tijdens de uitvoering van reparatiewerkzaamheden op grond van deze garantie.**

Alle impliciete garanties van verkoopbaarheid of geschiktheid voor gebruik zijn beperkt tot de duur van deze expliciete garantie. Sommige landen staan uitsluitingen van bijkomende schade of gevolgschade of beperkingen op de duur van de impliciete garantie niet toe, zodat bovengenoemde uitsluitingen en beperkingen in uw geval mogelijk niet van toepassing zijn.

Deze garantie geeft u specifieke juridische rechten; daarnaast kunt u beschikken over andere rechten die per land kunnen verschillen.

## Andere landen dan de VS of Canada

Kopers van Toro producten die zijn geëxporteerd uit de Verenigde Staten of Canada, moeten contact opnemen met hun Toro Distributeur (Dealer) voor de garantiebepaling die in hun land, provincie of staat van toepassing zijn. Als u om een of andere reden ontevreden bent over de service van uw verdeler of moeilijk informatie over de garantie kunt krijgen, verzoeken wij u contact op te nemen met de Toro importeur. Als alle andere middelen tekortschieten, kunt zich wenden tot de Toro Warranty Company.