Form No. 3419-543 Rev C

Count on it.

Brukerhåndbok

Elektrisk Workman® GTX-bruksbil med forlenget chassis

Modellnr. 07043EX—Serienr. 400000000 og oppover

Registrer ditt produkt på www.Toro.com.
Oversettelse av originalen (NO)

3419-543

Dette produktet er i samsvar med alle relevante europeiske direktiver. Se eget samsvarserklæringsskjema for produktet for detaljert informasjon.

⚠ ADVARSEL

CALIFORNIA
Proposition 65-advarsel

Staten California kjenner til at strømledningen til dette produktet inneholder bly, et kjemikalie som kan forårsake fosterskader eller skade forplantningsevnen på andre måter. Vask hendene etter håndtering.

Batteriklemmer og -poler og tilknyttet tilbehør inneholder bly og blysammensetninger. Dette er kjemikalier som kan forårsake kreft og forplantningsskader. Vask hendene etter håndtering.

Innledning

Denne lette bruksbilen er hovedsakelig beregnet for transport av personer og materiallast utenfor offentlig vei.

Les denne håndboken nøye, slik at du lærer å bruke og vedlikeholde produktet på riktig måte og unngår person- eller produktskade. Du har ansvar for å bruke produktet på en riktig og sikker måte.

Du kan kontakte Toro direkte på www.Toro.com for materialer for produktsikkerhet og opplæring i bruk, og informasjon om tilbehør, hjelp til å finne en forhandler eller for å registrere produktet ditt.

Hvis maskinen må repareres eller du trenger originale Toro-deler eller mer informasjon, kan du kontakte et autorisert forhandlerverksted eller Toros kundeserviceavdeling. Ha modell- og serienummer for hånden når du tar kontakt. Figur 1 viser hvor på produktet modell- og serienumrene er plassert. Skriv inn numrene i de tomme feltene.

Viktig: **Du kan skanne QR-koden på serienummermerket (hvis det finnes) med en mobil enhet for å få tilgang til garantien, deler og annen produktinformasjon.**

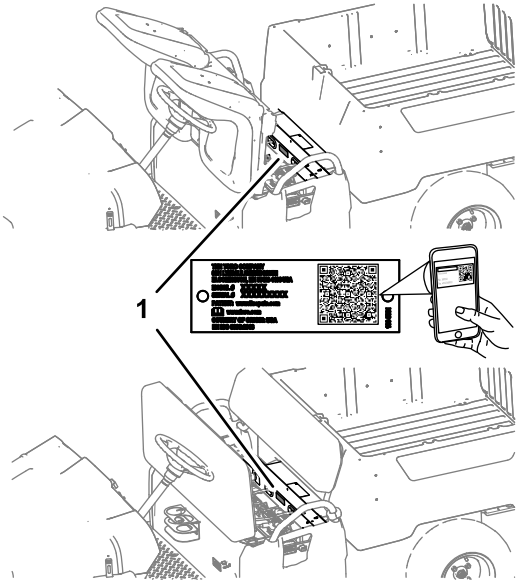

g234207

Figur 1

1. Plassering av modell- og serienummer

Modellnr. _____

Serienr. _____

Denne brukerhåndboken identifiserer potensielle farer og har sikkerhetsmeldinger som identifiseres ved hjelp av sikkerhetsvarselssymbolet (Figur 2) som advarer om farer som kan føre til alvorlig personskade eller død hvis du ikke følger anbefalte forholdsregler.

g000502

Figur 2
Sikkerhetsvarselssymbol

I tillegg brukes to ord for å utheve informasjon. **Viktig** gjør oppmerksom på spesiell mekanisk informasjon og **Obs** henviser til generell informasjon som er verdt å huske.

© 2021—The Toro® Company
8111 Lyndale Avenue South
Bloomington, MN 55420

Kontakt oss på www.Toro.com.
Trykt i USA
Med enerett

Innhold

Sikkerhet 4
Generell sikkerhet 4
Sikkerhets- og instruksjonsmerker 5
Montering 8
1 Montere rattet (kun internasjonale modeller) 8
2 Kontrollere væskenivåer og trykk i dekk 8
3 Kjøre inn bremsene 9
4 Lese brukerhåndboken og gå gjennom startinformasjonen 9
Oversikt over produktet 10
Kontroller 10
Spesifikasjoner 13
Tilbehør 13
Før bruk 14
Sikkerhet før bruk 14
Utføre daglig vedlikehold 14
Kontrollere trykket i dekkene 14
Forstå og bruke batterisystemet 14
Kjøre inn en ny maskin 16
Under bruk 16
Sikkerhet under drift 16
Bruke lasteplanet 18
Bruke monteringstilbehøret for bakre lasteplan 20
Stoppe maskinen 21
Laste på lasteplanet 21
Etter bruk 21
Sikkerhet etter bruk 21
Transportere maskinen 21
Taue maskinen 22
Taue en tilhenger 22
Vedlikehold 23
Anbefalt vedlikeholdsplan 23
Kontrolliste for daglig vedlikehold 24
Vedlikeholde maskinen under spesielle driftsforhold 24
Forberedelse for vedlikehold 25
Sikkerhet ved vedlikehold 25
Gjøre maskinen klar for vedlikehold 25
Heise maskinen 25
Tilgang til panseret 26
Fjerne benkeputen 27
Montere benkeputen 27
Smøring 28
Smøre maskinen 28
Smøre forhjullagrene 28
Vedlikehold av elektrisk system 31
Sikkerhet for elektrisk system 31
Batterisikkerhet 31
Vedlikeholde batteriene 32
Skifte sikringene 35
Vedlikeholde frontlysene 35
Vedlikehold av drivsystem 37
Vedlikeholde dekkene 37
Inspeksjon av styrings- og fjæringskomponentene 37
Kontrollere at forhjulene er korrekt rettet inn 37
Kontrollere transakselvæskenivået 38
Skifte transakselvæsken 39
Vedlikehold av bremser 39
Kontrollere parkeringsbremsen 39
Justere parkeringsbremsen 39
Kontrollere bremsevæskenivået 40
Kontrollere bremsene 40
Skifte bremseklossene på driftsbremsen og parkeringsbremsen 41
Skifte bremsevæsken 41
Vedlikehold av chassis 41
Justere låsene på lasteplanet 41
Rengjøring 42
Vaske maskinen 42
Lagring 42
Oppbevare batteri 42
Feilsøking 43

Sikkerhet

Hvis føreren eller eieren bruker maskinen på feil måte eller utfører feil vedlikeholdsarbeid, kan det føre til personskader. For å redusere muligheten for skader bør du følge disse sikkerhetsinstruksjonene og alltid være oppmerksom på sikkerhetsalarmsymbolet (Figur 2) som betyr *Forsiktig*, *Advarsel*eller *Fare* – personsikkerhetsinstruks. Hvis ikke disse instruksjonene blir tatt til følge, kan det føre til at noen blir alvorlig skadet eller drept.

Denne maskinen er utformet i henhold til kravene i SAE J2258.

Generell sikkerhet

Dette produktet kan forårsake personskade. Følg alltid alle sikkerhetsinstruksjoner for å unngå alvorlige skader.

Hvis du bruker dette produktet til andre formål enn det er beregnet på, kan du utsette deg selv eller andre for fare.

- Les og forstå innholdet i denne *brukerhåndboken* før du starter motoren. Sørg for at alle som bruker dette produktet, vet hvordan de skal bruke det og forstår advarslene.
- Vær alltid fokusert på oppgaven når du bruker maskinen. Ikke delta i aktiviteter som forårsaker distraksjoner, da dette kan føre til personskade eller materiell skade.
- Hold hender og føtter borte fra roterende deler på maskinen.
- Bruk aldri maskinen uten at alle verneplater og andre sikkerhetsanordninger sitter på plass og fungerer.
- Hold tilskuere på trygg avstand fra maskinen når den er i bevegelse.
- Hold barn borte fra arbeidsområdet. La aldri barn få bruke maskinen.
- Stopp maskinen, slå av motoren, og ta ut nøkkelen.

Feilaktig bruk og vedlikehold av maskinen kan føre til personskade. For å redusere muligheten for skader bør du følge disse sikkerhetsinstruksjonene og alltid være oppmerksom på sikkerhetsalarmsymbolet som betyr Forsiktig, Advarsel eller Fare – personsikkerhetsinstruks. Hvis ikke disse instruksjonene tas hensyn til, kan dette føre til at noen blir alvorlig skadet eller drept.

Du finner mer sikkerhetsinformasjon i denne håndboken ved behov.

Sikkerhets- og instruksjonsmerker

Sikkerhetsmerker og -instruksjoner er lett synlige for føreren og er plassert i nærheten av alle områder som representerer en potensiell fare. Skift ut alle merker som er ødelagte eller mangler.

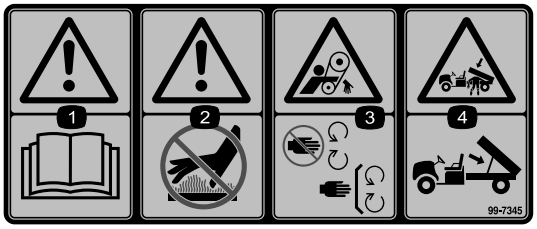

decal99-7345

99-7345

1. Advarsel – les *brukerhåndboken*.
2. Varm overflate / fare for brannsår – hold deg på trygg avstand fra den varme overflaten.
3. Viklingsfare, rem – hold avstand fra bevegelige deler, ha alle skydd og verneplater på plass.
4. Klemfare, lasteplan – bruk støttestangen for å støtte lasteplanet.

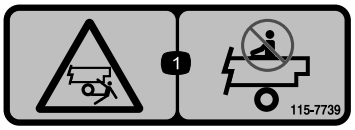

decal115-7739

115-7739

1. Fall- og klemfare – ta aldri passasjerer ombord.

decal120-9570

120-9570

1. Advarsel – hold deg unna bevegelige deler, behold alle skyddene og verneplatene på plass.

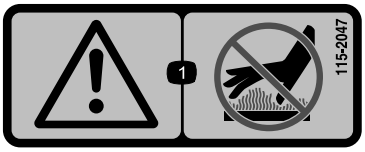

decal115-2047

115-2047

1. Advarsel – ikke rør den varme overflaten.

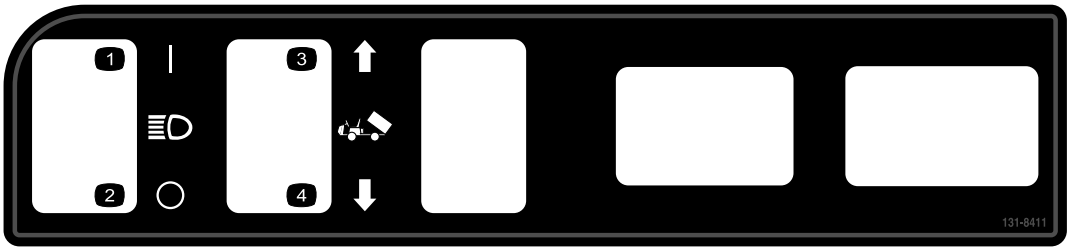

decal131-8411

131-8411

1. Frontlys – på
2. Frontlys – av
3. Hev planet.
4. Senk planet.

decal131-8412

131-8412

1. Horn
2. Fremover
3. Fri
4. Revers
5. Av
6. På
7. Slå på – 1) Sitt i førersetet; 2) Koble fra parkeringsbremsen; 3) Drei nøkkelbryteren til startstillingen; 4) Trykk ned pedalen.
8. Slå av – 1) Slipp pedalen; 2) Koble inn parkeringsbremsen; 3) Drei nøkkelbryteren til stoppstillingen; 4) Fjern nøkkelen fra nøkkelbryteren.

decal131-8414

131-8414

1. Advarsel – les *brukerhåndboken*.
2. Advarsel – få korrekt opplæring før maskinen brukes.
3. Veltefare – kjør sakte i eller på tvers av skråninger, kjør sakte i svinger, ikke kjør raskere enn 26 km/t, kjør langsomt når du sleper en last eller kjører i ulendt terreng.
4. Fare for å falle, fare for amputering av lemmer – ikke frakt passasjerer på lasteplanet, ikke kjør med ekstra passasjerer mellom setene, hold armer eller bein inne i maskinen under drift.

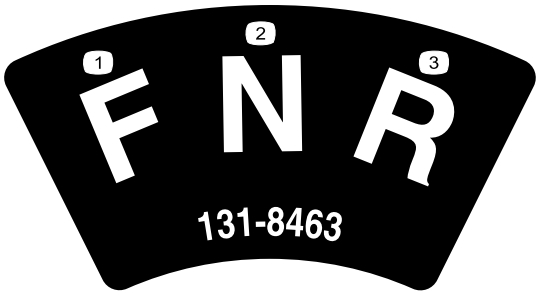

decal131-8463

131-8463

1. Fremover
2. Fri
3. Revers

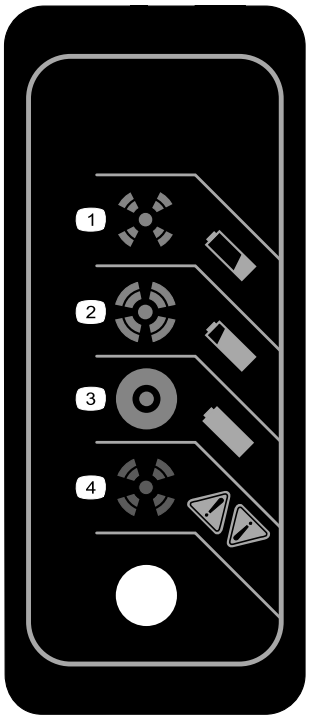

decal131-8495

131-8495

1. Batteriet er tomt.
2. Batteriet er nesten ladet.
3. Batteriet er ladet.
4. Laderfeil. Se laderens brukerhåndbok for feilkoder.

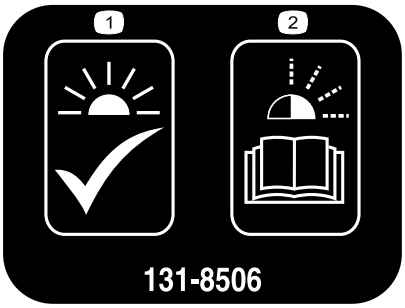

decal131-8506

131-8506

1. Solid lys – enheten er klargjort for drift.
2. Blinkende lys – se laderens brukerhåndbok for feilkoder.

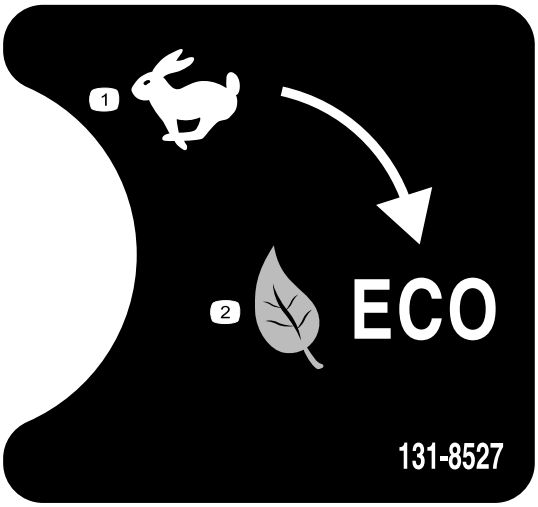

decal131-8527

131-8527

1. Ytelsesmodus
2. Øko-modus

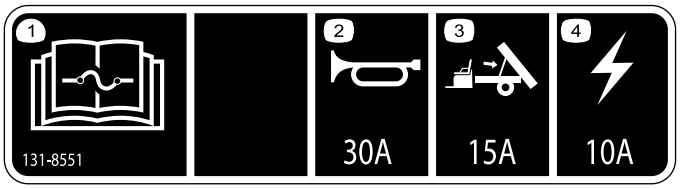

decal131-8551

131-8551

1. Les *brukerhåndboken* for informasjon om sikringer.
2. Horn (30 A)
3. Valgfritt løftesett (15 A)
4. Hovedstrøm (10 A)

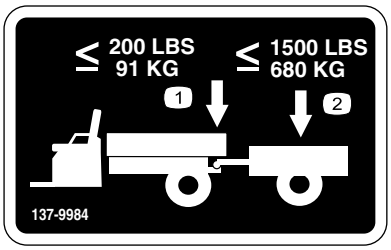

decal137-9984

137-9984

1. Ikke overstig en koblingsarmvekt på 91 kg.
2. Ikke overstig en transportlast på 680 kg.

Montering

Løse deler

Bruk diagrammet nedenfor som en sjekkliste for å kontrollere at alle delene er sendt.

Prosedyre	Beskrivelse	Ant.	Bruk
1	Ratt Rattdeksel Skive (½ tomme) Støvdeksel	1 1 1 1	Montere rattet (kun internasjonale modeller).
2	Ingen deler er nødvendige	–	Kontroller væskenivåer og trykk i dekk.
3	Ingen deler er nødvendige	–	Kjøre inn bremsene.
4	Brukerhåndbok Brukerhåndbok for motoren Registreringskort Kontrollskjema før levering Kvalitetssertifikat Nøkkel	1 1 1 1 1 2	Les brukerhåndboken og gå gjennom startinformasjonen før du tar i bruk maskinen.

Merk: Angi hva som er høyre og venstre side på maskinen ved å sitte i normal arbeidsstilling.

1

Montere rattet (kun internasjonale modeller)

Deler som er nødvendige for dette trinnet:

1	Ratt
1	Rattdeksel
1	Skive (½ tomme)
1	Støvdeksel

Prosedyre

1. Hvis dekselet er montert, må du fjerne det fra rattet (Figur 3).
2. Fjern låsemutteren (½ tomme) fra rattstangen (Figur 3).
3. Før rattet, støvdekselet og skiven (½ tomme) inn på rattstangen (Figur 3).

   Merk: Med forhjulene rett dreier du rattet slik at den lille eiken på rattet står vertikalt.
4. Fest rattet til stangen med låsemutteren (½ tomme), og stram den til med et moment på 18–30 N·m.
5. Monter dekselet på rattet (Figur 3).

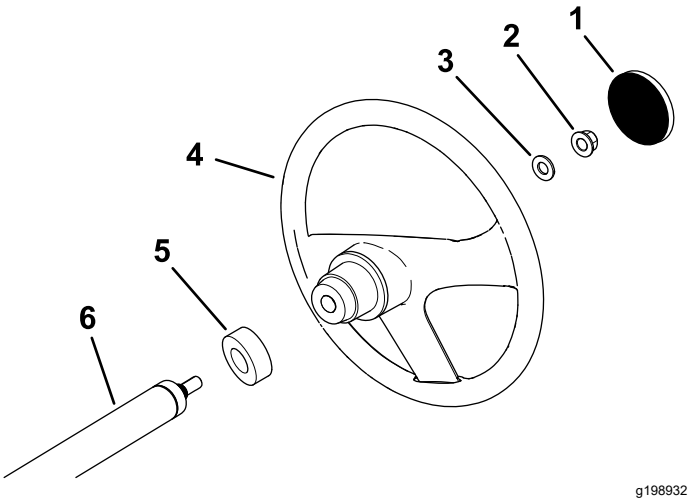

Figur 3

1. Rattdeksel
2. Låsemutter (½ tomme)
3. Skive (½ tomme)
4. Ratt
5. Støvdeksel
6. Rattstang

2

Kontrollere væskenivåer og trykk i dekk

Ingen deler er nødvendige

Prosedyre

1. Kontroller vannivået i batteriene før du bruker maskinen. Se Kontrollere vannivået i batteriene (side 33).
2. Påse at batteriene lades. Se Lade batteriene (side 32).
3. Kontroller bremsevæskenivået før du bruker maskinen. Se Kontrollere bremsevæskenivået (side 40).
4. Kontroller lufttrykket i dekkene. Se Kontrollere trykket i dekkene (side 14).

3

Kjøre inn bremsene

Ingen deler er nødvendige

Prosedyre

For å sikre optimal ytelse i bremsesystemet, må du kjøre inn bremsene før du tar maskinen i bruk.

1. Akselerer maskinen til full hastighet og brems for å stanse maskinen raskt uten å blokkere bremsene.
2. Gjenta denne prosedyren ti ganger, vent i ett minutt mellom hver gang du stopper slik at bremsene ikke overopphetes.

   Viktig: **Denne prosedyren er mest effektiv når maskinen er lastet med 227 kg.**

4

Lese brukerhåndboken og gå gjennom startinformasjonen

Deler som er nødvendige for dette trinnet:

1	*Brukerhåndbok*
1	Brukerhåndbok for motoren
1	Registreringskort
1	*Kontrollskjema før levering*
1	Kvalitetssertifikat
2	Nøkkel

Prosedyre

- Les *brukerhåndboken* og motorhåndboken.
- Fyll ut registreringskortet.
- Fyll ut *Kontrollskjema før levering*.
- Se *kvalitetssertifikatet*.

Oversikt over produktet

Kontroller

Kontrollpanel

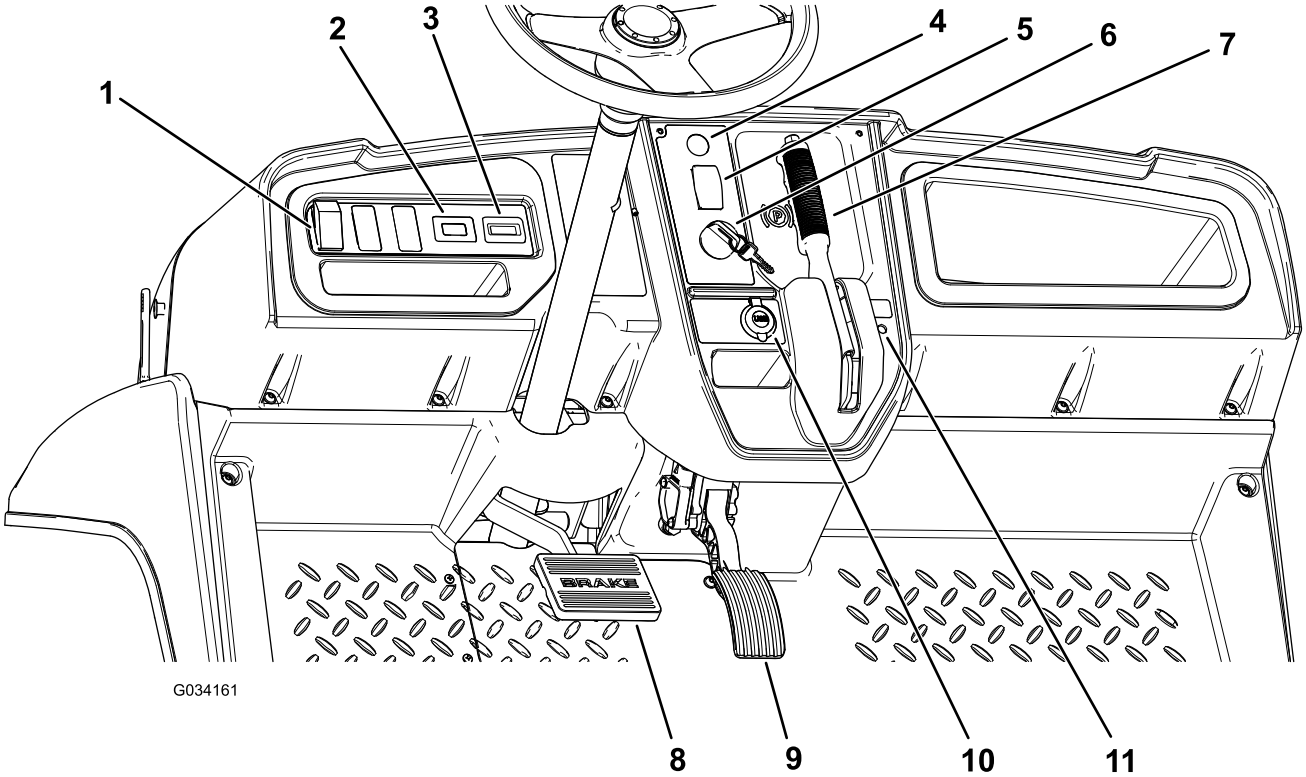

g034161

Figur 4

1. Lysbryter
2. Timeteller
3. Indikator for batteriutladning
4. Hornknapp (kun internasjonale modeller)
5. Girspak
6. Nøkkelbryter
7. Parkeringsbremsespak
8. Bremsepedal
9. Gasspedal
10. USB-stikkontakt
11. Statusindikatorlampe

Gasspedal

Bruk gasspedalen (Figur 4) til å variere bakkehastigheten til maskinen. Trykk ned gasspedalen for å starte maskinen. Farten øker ytterligere ved at pedalen trykkes ned. Når du slipper opp pedalen, senkes farten på maskinen og maskinen slås av.

Maksimum fart fremover i ytelsesmodus er 26 km/t som vist i Figur 7.

Maksimum fart fremover i økonomimodus er 19 km/t som vist i Figur 7.

Bremsepedal

Bruk bremsepedalen til å stanse eller senke maskinens hastighet (Figur 4).

⚠ FORSIKTIG

Hvis du bruker en maskin med slitte eller feiljusterte bremser, kan det føre til personskader.

Hvis bremsepedalen går til nærmere enn 25 mm fra gulvet i maskinen, må bremsene justeres eller repareres.

Parkeringsbremsespak

Parkeringsbremsespaken er plassert på kontrollpanelet (Figur 4).

Når du stopper motoren, må du sette på parkeringsbremsen for å hindre at maskinen beveger seg ved et uhell. Påse at parkeringsbremsen er koblet inn hvis maskinen er parkert i en bratt bakke.

Når du vil sette på parkeringsbremsen, drar du parkeringsbremsespaken mot deg (Figur 5).

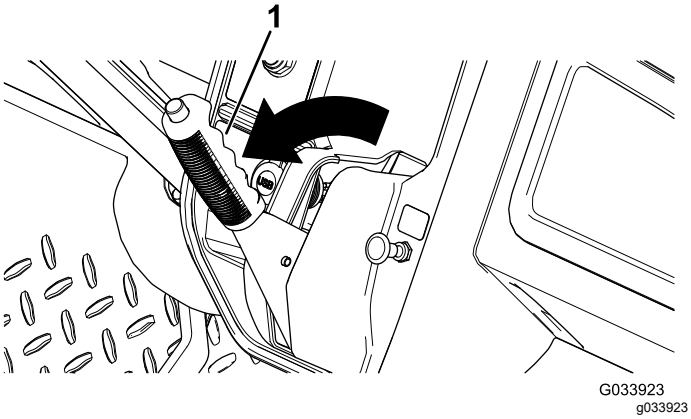

Figur 5

1. Parkeringsbremsespak

For å koble fra parkeringsbremsen trykker du ned knappen på toppen av parkeringsbremsespaken, drar parkeringsbremsespaken mot deg for å frigjøre presset og skyver deretter parkeringsbremsespaken fremover (Figur 6).

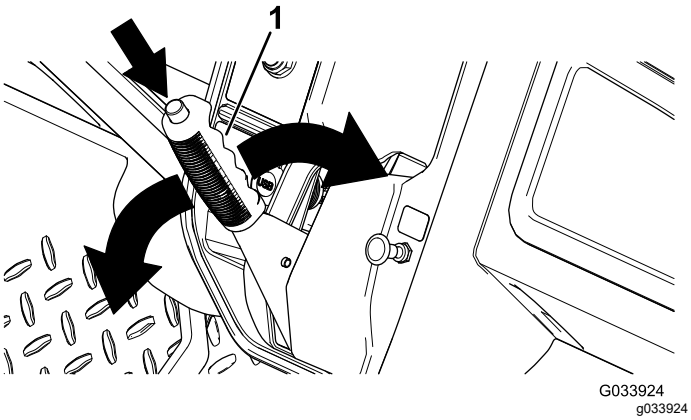

Figur 6

1. Parkeringsbremsespak

Retningsvelger

Retningsvelgeren er plassert til venstre for parkeringsbremsespaken. Retningsvelgeren har tre stillinger: FREMOVER, REVERS og FRI (Figur 4).

Merk: Maskinen kan være på i alle de tre stillingene, men kun beveges i FREMOVER- og REVERS-stillingene.

Viktig: **Du må alltid stoppe maskinen før du skifter retning.**

Hornknapp

Kun internasjonale modeller

Hornknappen er plassert på kontrollpanelet (Figur 4). Trykk på hornknappen for å aktivere hornet.

Lysbryter

Bruk lysbryteren (Figur 4) til å slå på frontlyktene. Trykk lysbryteren opp for å slå på frontlyktene. Trykk lysbryteren ned for å slå av lysene.

Indikator for batteriutladning

Indikatoren for batteriutladning er plassert til venstre for rattstammen (Figur 4). Indikatoren for batteriutladning viser den gjenstående ladingen i batteriene. Når batteriene er fulladet, vises ti indikatorstreker mellom posisjonene 0 og 1. Etter hvert som batteriene brukes opp, forsvinner indikatorstrekene fra høyre side av måleren. For detaljert informasjon om batterimåleren, se Forstå og bruke batterisystemet (side 14).

Timeteller

Timetelleren er plassert til høyre for lysbryteren (Figur 4). Bruk timetelleren til å finne ut totalt antall driftstimer. Timetelleren starter hver gang du vrir tenningsnøkkelen til PÅ-stillingen eller maskinen er i gang.

Merk: Når maskinen kjører, blinker timetelleren kontinuerlig og registrerer bruk.

USB-stikkontakt

USB-stikkontakten er plassert til venstre for parkeringsbremsespaken (Figur 4). Bruk stikkontakten til å gi strøm til mobilenheter.

Viktig: **Når du ikke bruker USB-stikkontakten, sett inn gummipluggen for å unngå skade på stikkontakten.**

Nøkkelbryter

Nøkkelbryteren (Figur 4) brukes til å kjøre og stoppe maskinen.

Nøkkelbryteren har to stillinger: PÅ og AV. Vri nøkkelen med klokken til PÅ-stillingen for å betjene maskinen. Når du stopper maskinen, vrir du nøkkelen mot klokken til AV-stillingen for å slå av maskinen. Ta ut nøkkelen når du forlater maskinen.

Hastighetsgrensebryter

Hastighetsgrensebryteren, plassert under setet, har to stillinger: YTELSE og ØKONOMI. Vri bryteren med klokken til ØKONOMI-stillingen for å begrense maskinens maksimumshastighet til 19 km/t. Vri bryteren mot klokken til YTELSE-stillingen for å tilbakestille maksimal kjørehastighet for maskinen til 26 km/t, som vist i Figur 7.

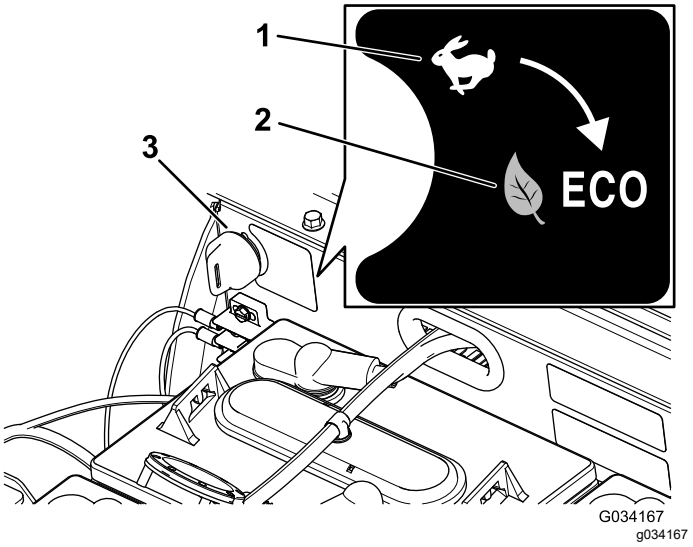

Figur 7

1. YTELSE-stilling
2. ØKONOMI-stilling
3. Hastighetsgrensebryter

Statusindikatorlampe

Statusindikatorlampen er plassert til høyre for parkeringsbremsespaken på kontrollpanelet (Figur 4).

Når maskinen er slått på, lyser den grønne statusindikatorlampen enten uavbrutt eller den blinker.

Hvis lyset lyser uavbrutt, indikerer dette at maskinen er klar for normal drift. Hvis lyset blinker, er det et problem som må løses før du fortsetter med normal drift av maskinen.

Hvis statusindikatorlampen blinker to ganger, indikerer dette at parkeringsbremsen er aktivert mens i FREMOVER- eller REVERS-stillingen på retningsvelgeren. Koble fra parkeringsbremsen for å slå av statusindikatorlampen.

Se Feilsøking (side 43) hvis statusindikatorlampen blinker mer enn to ganger.

Passasjerhåndtak

Passasjerhåndtakene er plassert på utsiden av hvert sete (Figur 8).

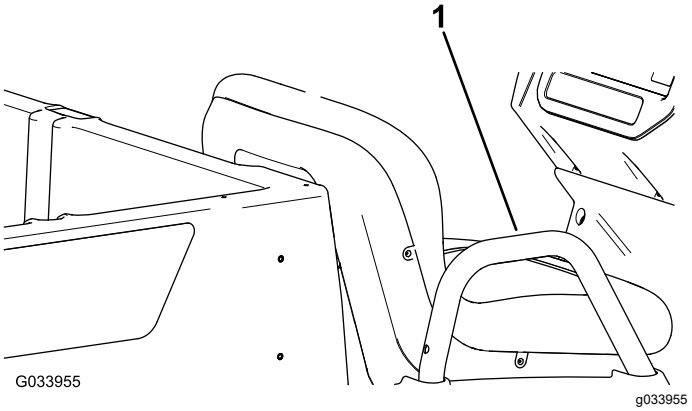

Figur 8

Passasjerside vises

1. Passasjerhåndtak

Spesifikasjoner

Merk: Spesifikasjoner og konstruksjon kan forandres uten varsel.

Grunnvekt	Tørr 633 kg
Klassifisert kapasitet (på bakkenivå)	544 kg totalt, herunder 91 kg fører og 91 kg passasjer, last, ekstrautstyr og vedheng
Kjøretøyets maksimum bruttovekt – på bakkenivå	1177 kg totalt, inkludert alle vektene som er oppgitt ovenfor
Maksimum lastekapasitet (på jevn overflate)	363 kg totalt, inkludert bakmontert tilbehør
Maksimal kapasitet for bakre feste for lasteplantilbehør	45 kg totalt
Tauekapasitet	Koblingsarmvekt: 91 kg Maksimal tilhengervekt: 680 kg
Total bredde	119 cm
Total lengde	396 cm
Total høyde	127,5 cm
Bakkeklaring	21,6 cm foran uten last eller fører 14 cm bak uten last eller fører
Hjulavstand	220 cm
Hjulets slitebane (midtlinje til midtlinje)	Foran: 119 cm Bak: 119 cm
Lasteplanets lengde	Innsiden: 102 cm Utsiden: 114,3 cm
Lasteplanets bredde	Innsiden: 98 cm Utsiden av de støpte skjermene: 107,3 cm
Lasteplanets høyde	28 cm innvendig

*Spesifikasjoner som er oppført, er med Trojan T-125-batterier.

**Montering av batterier som ikke er standard kan redusere lasteplanets kapasitet.

Tilbehør

Et utvalg av Toro-godkjent tilbehør som kan brukes sammen med maskinen for å forbedre og utvide dens funksjoner er tilgjengelig. Kontakt et autorisert forhandlerverksted eller distributør, eller besøk www.Toro.com for å få en liste over alt godkjent tilbehør.

Bruk

Før bruk

Sikkerhet før bruk

Generell sikkerhet

- Ikke la barn eller personer som ikke er opplært, kjøre eller utføre vedlikehold på maskinen. Det kan hende at lokale forskrifter setter en aldersgrense for bruk. Eieren er ansvarlig for opplæring av alle operatører og mekanikere.
- Gjør deg kjent med sikker bruk av utstyret, driftskontrollene og sikkerhetssymbolene.
- Påse at passasjerer kun sitter der det er håndtak.
- Lær deg å stanse maskinen og slå av motoren raskt.
- Pass på at alt sikkerhetsutstyr og alle merker er på plass. Reparer eller skift ut alt sikkerhetsutstyr, og skift ut alle uleselige eller manglende merker. Ikke bruk maskinen dersom de ikke er til stede eller ikke fungerer som de skal.

Utføre daglig vedlikehold

Før du starter maskinen hver dag, må du utføre prosedyrene for hver bruk / daglige prosedyrer, som angitt i Vedlikehold (side 23).

Kontrollere trykket i dekkene

Serviceintervall: For hver bruk eller daglig

Spesifikasjon for lufttrykk i for- og bakdekk: 1,65 til 2,07 bar

Viktig: **Ikke overskrid maksimum lufttrykk som er angitt på siden av dekket.**

Merk: Lufttrykket i dekkene bestemmes ut fra hvor tung den aktuelle lasten er.

1. Kontroller lufttrykket i dekkene.
   - Bruk lavere lufttrykk i dekkene for lettere belastning, mindre jordkomprimering, jevnere kjøring og mindre dekkmerker på bakken.
   - Bruk høyere lufttrykk i dekkene ved tyngre belastning og høyere hastighet.
2. Hvis det er nødvendig, justerer du lufttrykket i dekkene ved å fylle på eller slippe ut luft fra dekkene.

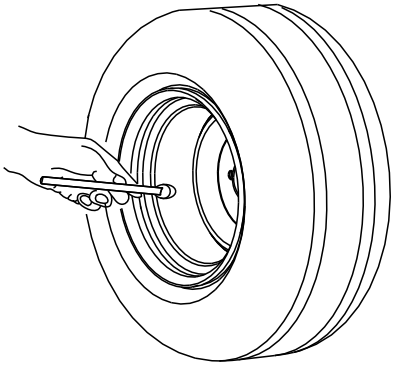

g001055

Figur 9

Forstå og bruke batterisystemet

Forstå dypsyklusbatterier

Maskinen har åtte dypsyklusblybatterier som gir strøm til motoren og ekstrautstyr. Et dypsyklusbatteri er ikke det samme som et bilbatteri. Et bilbatteri er beregnet på å gi strømstøt for å starte maskinen og moderat strøm for å drive lysene og tilbehøret når motoren er slått av eller går på tomgang. Generatoren lader opp batteriet fortløpende mens bilen kjører. Derfor faller sjeldent et bilbatteri under 90 % av maksimalt ladenivå.

Et dypsyklusbatteri er beregnet på å være hovedkraftkilde som gir en jevn ytelse. Dypsyklusbatterier er vanligvis utladet ved så lave nivåer som 20–30 % av maksimalt ladenivå. En utladning så lav blir betraktet som en dyputladning.

Viktig: **Gjentatte dyputladningssykluser reduserer batteriets levetid.**

Blybatterier produserer elektrisitet gjennom en kjemisk reaksjon mellom blyplater og svovelsyre. Når et batteri lades, reverseres denne kjemiske reaksjonen, og batteriet kan igjen produsere elektrisitet.

Et batteri er en forbruksvare med en begrenset levetid (Figur 10). Når et batteri er nytt, trenger det en innkjøringsperiode for å opprette effektiv elektrisk produksjon. Denne innkjøringsperioden forutsetter normalt 100 til 150 utladnings-/ladesykluser.

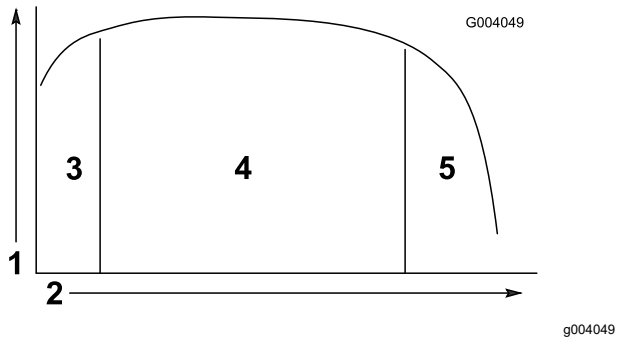

Figur 10

Tabell over batteriets levetid

1. Batterikapasitet
2. Utladnings-/ladesykluser
3. Innkjøringsperiode (100 til 150 sykluser)
4. Optimalt batteriliv
5. Slutten på en batterilevetid

Etter innkjøringsperioden opprettholder batteriet en høy kapasitet i mange sykluser. Antallet sykluser et batteri utfører, avhenger av følgende:

- Batterivedlikehold – feilaktig eller manglende vedlikehold reduserer batterienes levetid i betraktelig grad.
- Dybden på utladningen mellom ladesyklusene – **jo dypere batteriene utlades på regelmessig basis mellom ladninger, jo kortere levetid har de.**
- Ladehyppighet – lad batteriene helt opp når mulig.

  Viktig: **Fullstendig utladning skader batteriene og reduserer levetiden.**
- Lavt vannivå – **hvis blyplatene blir eksponert, kan det skade batteriene permanent.** Utfør følgende for å opprettholde elektrolyttnivået:

  Når du har ladet batteriene helt opp, fyll dem med destillert eller avionisert vann. Se Kontrollere vannivået i batteriene (side 33) og Fylle på destillert eller avionisert vann i batteriene (side 34).

  Viktig: **Lad batteriene helt opp før du tilsetter vannet i batteriene. Under lading øker elektrolyttnivået i volum, og påfylling av et svakt batteri før batteriene er ladet helt opp kan forårsake elektrolyttnivået til å flyte over og lekke ut av ventilen.**

Mot slutten av batterienes levetid mister batteriene gradvis elektrisk kapasitet.

Bruke batterisystemet

Når batteriene er fulladet, tennes den tiende streken (helt til høyre) batteriutladingsindikatoren (Figur 11).

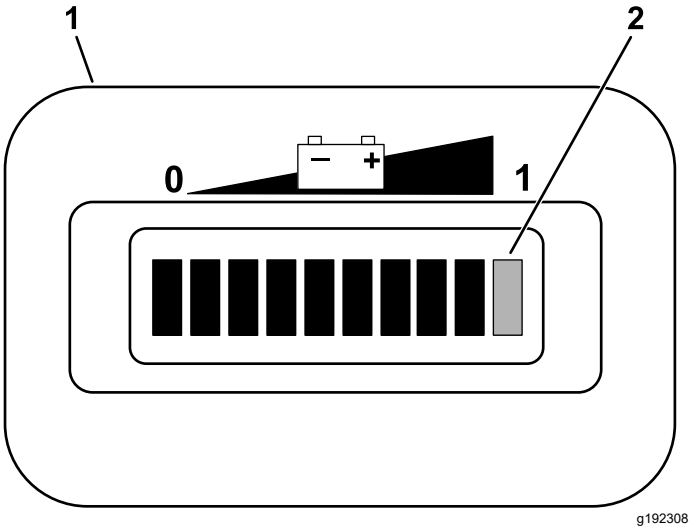

Figur 11

1. Indikator for batteriutladning
2. Ladeindikatorstreker

Når du bruker maskinen, forsvinner strekene etter hvert som elektrisiteten i batteriene brukes opp.

Når kun to streker gjenstår til venstre på batteriutladingsindikatoren, er det på tide å lade (Figur 12).

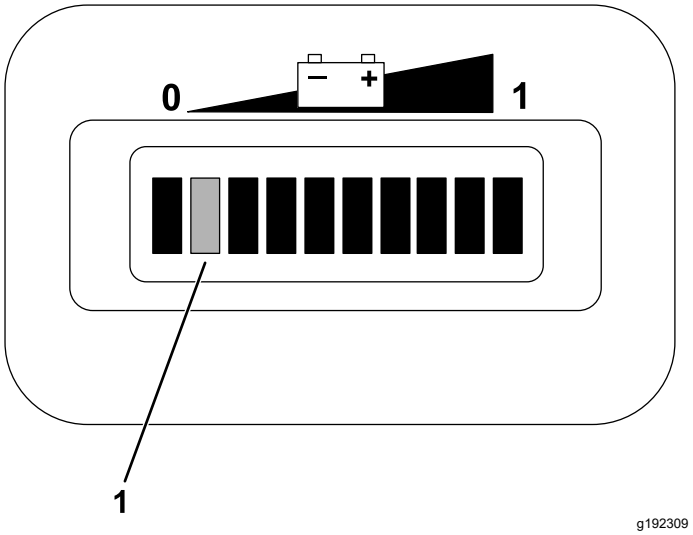

Figur 12

1. De to strekene til venstre blinker kontinuerlig til du lader batteriet.

Hvis du fortsetter å bruke maskinen med bare to streker igjen, blinker strek 1 og 2 vekselvis.

Viktig: **Når kun to streker gjenstår til venstre på batteriutladingsindikatoren, kan maskinen gå inn i en modus med redusert hastighet. Denne modusen hjelper å beskytte batteriene, men langvarig bruk i denne modusen kan skade batteriene og/eller maskinen. Unngå å tappe batteriene helt ned til andre strek fra venstre, for å hindre dette problemet. Lad batteriene umiddelbart.**

Hvis batteriene blir fullstendig utladet, stanser maskinen. *Ikke la batteriene bli fullstendig utladet.*

Viktig: **For å oppnå maksimal batterilevetid lader du alltid opp batteriene før strømnivået går ned til den andre streken fra venstre på skjermen. Hvis batterienes strømnivå stadig går ned til lavere enn den andre streken fra venstre, reduseres batterienes levetid.**

Kjøre inn en ny maskin

Serviceintervall: Etter de 100 første timene—Følg retningslinjene for innkjøring av en ny maskin.

Følg retningslinjene for innkjøring av en ny maskin for å kunne utføre korrekt vedlikehold og gi kjøretøyet lang levetid.

- Kontroller bremsevæsken og vannivået i batteriene regelmessig.
- Unngå å bremse hardt de første timene av innkjøringen av den nye maskinen. Nye bremsebånd yter ikke alltid sitt beste før bremsene er kjørt inn etter flere timers bruk.
- Se Vedlikehold (side 23) for informasjon om spesielle lavtidskontroller.
- Kontroller posisjonen til forhjulsopphenget, og juster etter behov.

Under bruk

Sikkerhet under drift

Generell sikkerhet

- Eieren/brukeren kan forhindre og er ansvarlig for ulykker som kan forårsake personskader eller materielle skader.
- Passasjerer skal kun sitte i de angitte setene. Ta aldri med passasjerer på lasteplanet. Hold tilskuere og kjæledyr borte fra maskinen under drift.
- Ha på deg passende klær, inkludert vernebriller, vernebukser, sklisikkert og kraftig fottøy og hørselsvern. Sett opp langt hår, og ikke bruk smykker som henger.
- Ikke bruk maskinen når du er syk, trett eller påvirket av alkohol eller andre rusmidler.
- Maskinen skal kun brukes utendørs eller i et godt ventilert område.
- Maskinens bruttovekt må aldri overskrides.
- Vær spesielt forsiktig når du bruker maskinen med tung last på lasteplanet. Jo tyngre lasten er, desto vanskeligere er det å svinge og stoppe.
- Overdimensjonert last på lasteplanet kan redusere stabiliteten til maskinen.
- Maskinens styring, bremsing og stabilitet påvirkes negativt når maskinen har en last der vekten til materialet ikke kan bindes til maskinen, for eksempel væske i en stor tank.
- Påse at parkeringsbremsen er aktivert og at du er i førerposisjon, før du starter motoren.
- Du og passasjeren skal sitte når maskinen er i bevegelse. Hold begge hendene på rattet. Passasjerer skal bruke håndtakene. Hold armer og bein inni maskinen til enhver tid.
- Maskinen skal kun brukes under forhold med god sikt. Vær oppmerksom på hull, steiner eller andre skjulte objekter. Maskinen kan velte i ujevnt terreng. Gjenstander kan ligge skjult i høyt gress. Vær forsiktig når du nærmer deg hjørner, busker, trær eller annet som reduserer synsfeltet ditt.
- Se alltid etter og unngå lave overheng som greiner, dørstolper, overhengende gangveier og lignende.
- Se bak- og nedover før du rygger, slik at du ikke kjører på noen.
- Ikke bruk i nærheten av kanter, grøfter eller voller. Maskinen kan plutselig velte hvis et hjul går over kanten eller hvis kanten gir etter.
- Når du bruker maskinen på offentlige veier, skal du følge alle trafikkregler og bruke alt ekstra tilbehør som kan være påkrevd etter loven, for eksempel lys, blinklys, skilt for saktegående kjøretøy og annet som nødvendig.
- Hvis maskinen vibrerer unormalt, må du straks stanse maskinen, slå av motoren, vente til alle bevegelige deler har stoppet og kontrollere kjøretøyet for skader. Reparer alle skader før du fortsetter å bruke maskinen.
- Reduser farten til maskinen og lasten når du kjører i kupert terreng, på ujevn bakke samt i nærheten av fortauskanter, hull og andre plutselige endringer i terrenget. Lasten kan forskyves og gjøre maskinen ustabil.

- Å stoppe maskinen på våt overflate kan ta lengre tid enn på tørr overflate. For å tørke våte bremser bør du kjøre sakte på en jevn overflate mens du trykker forsiktig på bremsepedalen.
- Plutselige forandringer i terrenget kan forårsake brå bevegelser i rattet, noe som kan føre til skader i arm og hånd. Reduser hastighet og grip løst om rattet med tomlene holdt borte fra ratteikene.
- Reduser hastighet når du bruker maskinen uten lasteplanet. Hvis du bruker maskinen i høy hastighet og stopper brått, kan bakhjulene låse seg og redusere kontrollen du har over maskinen.
- Ikke ta på motoren mens den er i gang eller like etter at den er stoppet. Disse områdene er svært varme, og du kan brenne deg på dem.
- La aldri maskinen stå uten tilsyn når den er i gang.
- Gjør følgende før du forlater førersetet:
  - Parker maskinen på en jevn flate.
  - Sett på parkeringsbremsen.
  - Senk lasteplanet.
  - Slå av motoren og ta ut nøkkelen.
- Ikke bruk maskinen hvis det er fare for lynnedslag.
- Bruk bare tilbehør og utstyr som er godkjent av The Toro® Company.

Sikkerhet med flere passasjerer

- Med settet for flere passasjerer montert må du ta med i beregningen at de ekstra passasjerene medvirker til maskinens samlede bruttovekt (GVW).
- Hvis du har last på lasteplanet, må du sikre at du ikke overskrider kapasiteten til maskinen ved å ha for mange passasjerer.
- Passasjerer skal kun sitte i de angitte setene. Ikke la passasjerer sitte i lasteplanet.
- Du og passasjeren skal sitte når maskinen er i bevegelse.
- Den ekstra maskinlengden resulterer i en større svingradius, så pass på at du har nok plass til å manøvrere.

Sikkerhet i skråninger

Merk: Et veltebeskyttelsesystem med to stenger er tilgjengelig for denne maskinen som tilleggsutstyr. Bruk veltebeskyttelse hvis du skal arbeide nær bratte kanter, vann, i kupert terreng eller i skråninger som kan føre til velt. Kontakt en autorisert Toro-forhandler for mer informasjon.

Skråninger er en ledende årsak til tap av kontroll og velting, og kan føre til alvorlige skader eller dødsfall.

- Vurder arbeidsstedet for å se hvilke skråninger som er trygge. Fastsett egne prosedyrer og regler for bruk i skråninger. Bruk alltid sunn fornuft og god dømmekraft når du utfører denne kontrollen.
- Hvis du føler deg utrygg når du bruker maskinen i skråninger, skal du ikke gjøre det.
- Kjør sakte i skråninger, og øk og reduser hastigheten gradvis. Ingen brå endringer av maskinens hastighet eller retning.
- Ikke bruk maskinen på vått underlag. Dekk kan miste veigrepet. En velt kan oppstå før dekkene mister grepet.
- Kjør rett opp og ned i skråninger.
- Hvis du begynner å miste fart i en skråning, bremser du gradvis ned og rygger sakte rett ned skråningen.
- Det kan være farlig å svinge mens du kjører opp eller ned skråninger. Hvis du må svinge i en skråning, må du gjøre det sakte og forsiktig.
- Tung last påvirker stabiliteten i skråninger. Reduser belastningsvekten og farten når du kjører i en skråning eller hvis lasten har et høyt tyngdepunkt. Fest lasten til lasteplanet for å forhindre at den forskyves. Vær ekstra påpasselig når du transporterer last som har lett for å forskyve seg (væske, stein, sand osv.).
- Unngå å starte, stoppe eller svinge i skråninger, spesielt hvis du kjører med last. Det tar lengre tid å stoppe når du kjører ned en skråning enn på flat mark. Unngå plutselige fartsendringer dersom maskinen må stanse, siden det kan føre til at maskinen velter eller ruller. Ikke bråbrems når du ruller bakover, siden det kan føre til at maskinen velter.

Sikkerhet ved lasting og lossing

- Ikke overstig kjøretøyets bruttovekt når du bruker den med last på lasteplanet, og/eller trekker en tilhenger. Se Spesifikasjoner (side 13).
- Vær oppmerksom på at maskinens stabilitet og kontroll reduseres når lasten på lasteplanet ikke er ordentlig distribuert.
- Før tømming må du sørge for at ingen befinner seg bak maskinen.
- Less aldri av et fullt lasteplan mens maskinen står sidelengs i en skråning. Endringer i vektfordelingen kan velte maskinen.

Bruke lasteplanet

Heve lasteplanet til tømmeposisjonen

⚠ ADVARSEL

Et hevet lasteplan kan falle og skade personer som arbeider under det.

- **Bruk alltid en støttestang for å holde lasteplanet oppe før du jobber under det.**
- **Fjern all last fra planet før du heiser den.**

⚠ ADVARSEL

Hvis du kjører mens lasteplanet er hevet, kan dette føre til at maskinen velter eller ruller. Lasteplanet kan bli skadet hvis du opererer maskinen med planet hevet.

- **Bruk maskinen når lasteplanet er nede.**
- **Senk lasteplanet etter at det er tømt.**

⚠ FORSIKTIG

Hvis lasten er samlet nær bakenden av lasteplanet når du løsner låsene, kan planet plutselig velte seg åpent og skade deg eller andre personer.

- **Plasser lasten midt i lasteplanet hvis det er mulig.**
- **Hold lasteplanet nede, og sørg for at ingen lener seg over planet eller står bak det når du løsner låsene.**
- **Fjern all last fra planet før du løfter det for å vedlikeholde maskinen.**

1. Trekk spaken til venstre inne på lasteplanet mot deg, og løft lasteplanet opp (Figur 13).

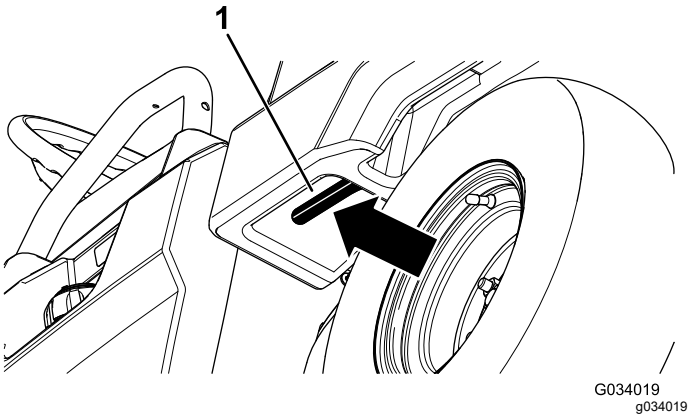

Figur 13

1. Lasteplanspake

2. Trekk støttestangen inn i sperresporet for tømmeposisjon, og fest planet for tømming (Figur 14).

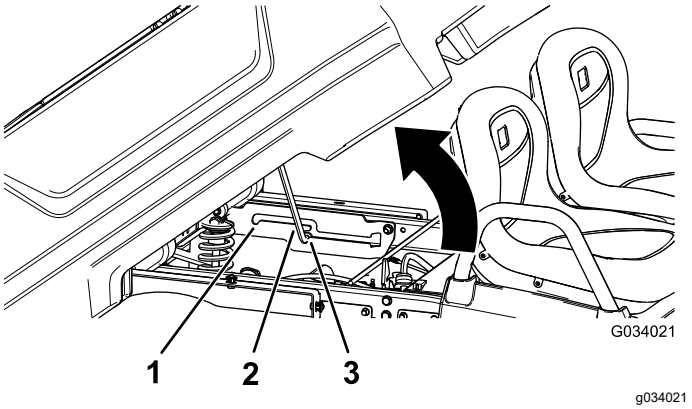

Figur 14

1. Sperrespor for servicestilling
2. Støttestang
3. Sperrespor for tømmeposisjon

Heve lasteplanet til serviceposisjonen

1. Trekk spaken til venstre inne på lasteplanet mot deg, og løft lasteplanet opp (Figur 13).
2. Trekk støttestangen inn i sperresporet for serviceposisjonen, og fest planet for vedlikehold (Figur 14).

Senke lasteplanet

⚠ ADVARSEL

Lasteplanet kan være tungt. Hender eller andre kroppsdeler kan bli knust.

Hold hender og andre kroppsdeler unna når lasteplanet senkes.

1. Hev lasteplanet litt ved å heve låsespaken (Figur 13).
2. Trekk støttestangen ut av sperresporet (Figur 14).
3. Senk planet til det låses på plass.

Åpne baklemmen

1. Pass på at lasteplanet er nede og låst.
2. Bruk begge hender til å heve baklemmen med kanten nær toppen av baklemmen (Figur 15).
3. Senk baklemmen til den er i samme høyde som bunnen av lasteplan (Figur 15).

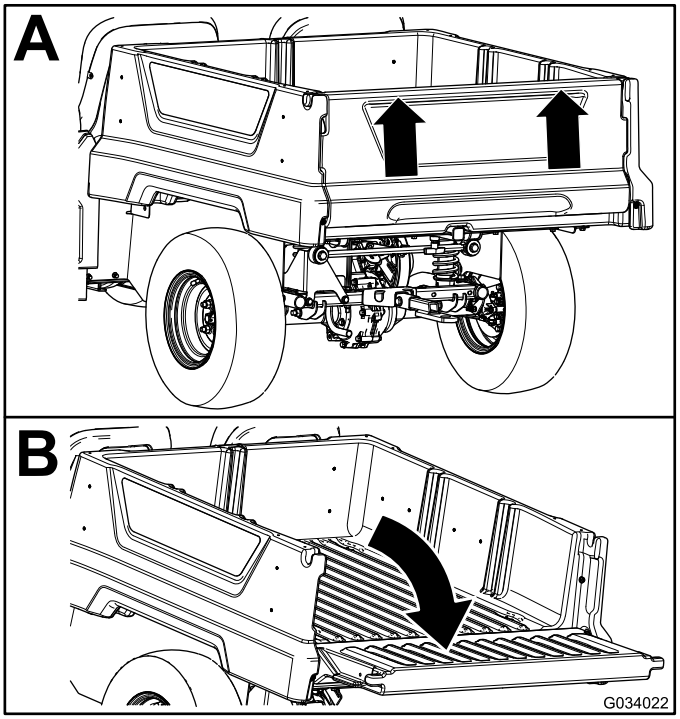

g034022

Figur 15

Lukke baklemmen

Hvis du laster av løst materiale, som sand, stein eller trefliser fra lasteplanet, kan noe av materialet sette seg fast i hengslene til baklemmen. Utfør følgende trinn før du lukker baklemmen.

1. Bruk hendene til å fjerne så mye materiale som mulig fra hengslene.
2. Vri baklemmen til ca. 45° vinkel (Figur 16).

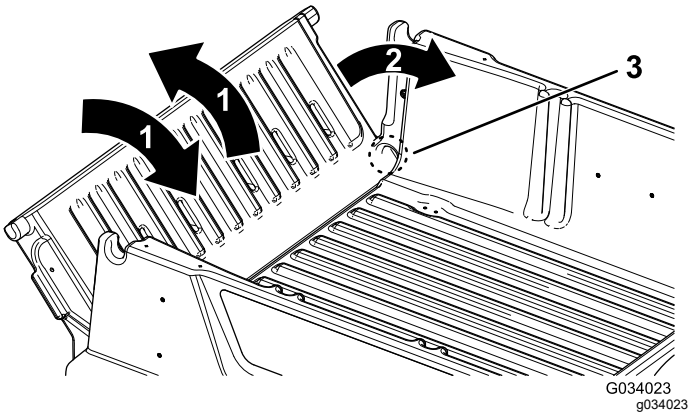

Figur 16

1. Beveg baklemmen frem og tilbake flere ganger.
2. Vri baklemmen til ca. 45° vinkel.
3. Hengselområde

3. Beveg baklemmen frem og tilbake flere ganger ved å riste den litt (Figur 16).

   Merk: Dette vil løsne eventuelt fastkjørt materiale fra hengslene.
4. Senk baklemmen og se etter materialer som ligger igjen i hengsleområdet.
5. Gjenta trinn 1 til 4 til materialet er fjernet fra hengslene.
6. Vri baklemmen opp og løft baklemmen inn i hakkene i lasteplanet.

Bruke monteringstilbehøret for bakre lasteplan

Bruk monteringstilbehøret for bakre lasteplan til å feste tilbehøret bak på maskinen.

Kapasitet: 45 kg

1. Løsne T-håndtaket ved å rotere det med klokken (Figur 17).

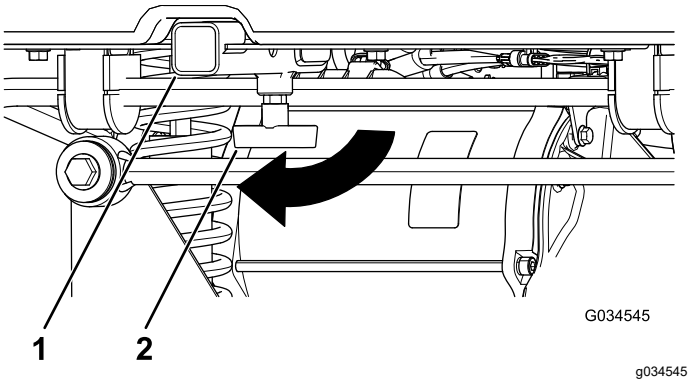

Figur 17

1. Mottaker
2. T-håndtak

2. Sett tilbehøret inn i mottakeren til hullene er innrettet (Figur 17).
3. Fest det monterte tilbehøret til mottakerrøret med splittpinnen og hårnålssplinten som fulgte med tilbehøret.
4. Stram T-håndtaket ved å rotere det mot klokken (Figur 18).

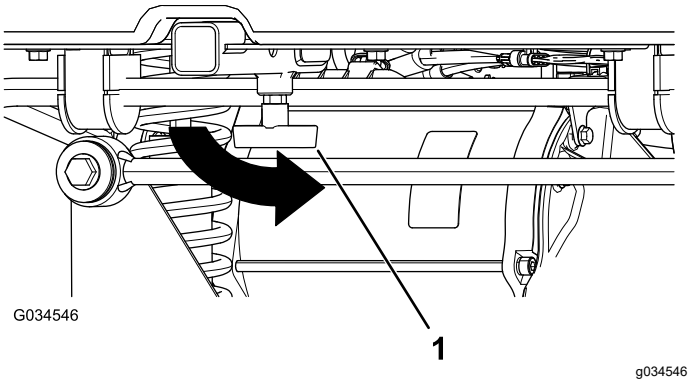

Figur 18

1. T-håndtak

Stoppe maskinen

Viktig: **Bruk bremsen for å stanse maskinen i en bakke, og koble inn parkeringsbremsen for å holde den på plass. Hvis du bruker gasspedalen til å stanse maskinen i en bakke, kan motoren overopphetes eller batteriene tømmes.**

1. Ta foten bort fra gasspedalen.
2. Trykk bremsepedalen sakte ned for å sette på bremsen til maskinen stopper helt.

   Merk: Bremseavstanden kan variere avhengig av last og fart.

Laste på lasteplanet

Bruk følgende retningslinjer når du laster på lasteplanet og bruke maskinen:

- Overhold maskinens vektkapasitet og begrens vekten på lasten på lasteplanet som beskrevet i Spesifikasjoner (side 13) og på merket for maskinens bruttovekt.

  Merk: Vektklassifiseringen er angitt for bruk kun på jevne flater.
- Reduser belastningsvekten i lasteplanet når du kjører i bakker og i kupert terreng.
- Reduser belastningsvekten når du frakter høye materialer (og har et høyt tyngdepunkt) som stablet murstein, tømmerstokker eller gjødselsekker. Plasser lasten så lavt som mulig, slik at lasten ikke reduserer sikten bakover og du fortsatt kan se bak maskinen når du bruker den.
- Sentrer lasten ved å laste lasteplanet på følgende måte:
  - Fordel vekten på lasteplanet likt fra side til side.

    Viktig: **Sannsynligheten for at maskinen velter er større hvis lasteplanet er lastet mer på én side.**
  - Fordel vekten på lasteplanet likt foran og bak.

    Viktig: **Du kan miste styring eller maskinen kan velte hvis du plasserer vekten bak bakakselen, og trekket på fremhjulene reduseres.**
- Vær ekstra forsiktig ved transport av overdimensjonert last på lasteplanet, spesielt hvis du ikke kan sentrere vekten på lasteplanet.
- Fest om mulig lasten ved å binde den til lasteplanet, slik at den ikke beveger seg.
- Når du transporterer væske i en stor tank (for eksempel en spredertank), må du være forsiktig når du kjører maskinen opp eller ned bakker, når du plutselig forandrer fart eller stanser, eller når du kjører i kupert terreng.

Lasteplanet har en kapasitet på 0,28 m³. Hvor mye du kan plassere på planet uten at maskinens vektklassifisering overskrides, avhenger av materialtettheten.

Se følgende tabell for å finne volumgrensene for de forskjellige materialene:

Materiale	Tetthet	Maks. laste-plankapasitet (på jevn overflate)
Grus, tørr	1 522 kg/m³	Full
Grus, våt	1 922 kg/m³	¾ full
Sand, tørr	1 442 kg/m³	Full
Sand, våt	1 922 kg/m³	3/4 full
Tre	721 kg/m³	Full
Bark	< 721 kg/m³	Full
Jord, pakket	1 602 kg/m³	¾ full (ca.)

Etter bruk

Sikkerhet etter bruk

Generell sikkerhet

- La maskinen bli kald før den settes på et lukket sted.
- Oppbevar aldri maskinen i nærheten av åpen ild, gnister eller kontrollampe, som på en varmtvannstank eller andre apparater.
- Hold alle deler av maskinen i god stand, og sørg for at de er godt festet.
- Skift ut slitte, skadde eller manglende merker.

Transportere maskinen

- Vær forsiktig når du laster maskinen av eller på en lastebil eller tilhenger.
- Bruk en bred rampe når du laster maskinen på en tilhenger eller lastebil.
- Fest maskinen godt.

Se Figur 19 og Figur 20 for informasjon om festepunktene på maskinen.

Merk: Last maskinen på tilhengeren med forsiden av maskinen vendt forover. Hvis det ikke er mulig, fest maskinens panser til rammen med en stropp, eller fjern panseret og transporter og fest det separat, slik at det ikke blåser løs under transport.

⚠ FORSIKTIG

Løse seter kan falle av maskinen og tilhengeren under transport og lande på en annen maskin eller lage en hindring i veien.

Fjern setene eller pass på at setene er godt festet til koblingen i setedekslet.

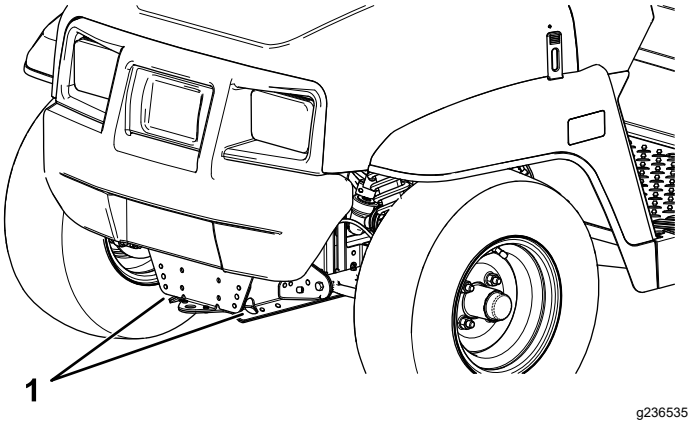

Figur 19

1. Tauetunge og festepunkt (foran på maskinen)

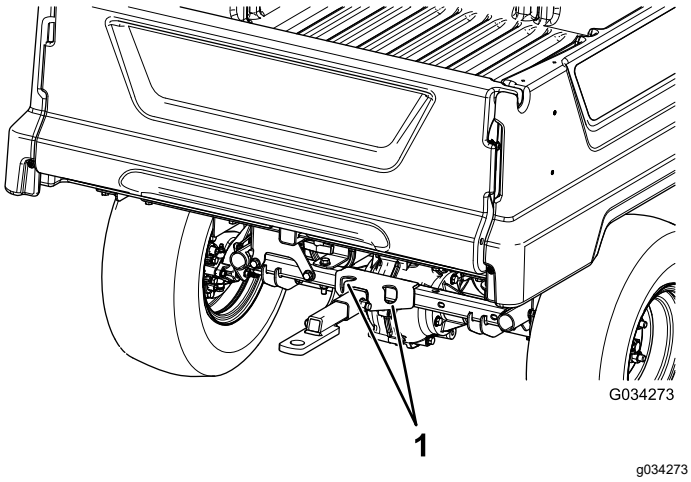

Figur 20

1. Bakre festepunkter

Taue maskinen

I nødstilfeller kan du taue maskinen over korte avstander, men dette må ikke brukes som standardprosedyre.

⚠ ADVARSEL

Hvis du tauer i høy hastighet, kan du lett miste kontrollen over kjøretøyet, noe som kan føre til personskader.

Tau aldri maskinen fortere enn 8 km/t.

Det må to personer til for å taue maskinen. Hvis du må flytte maskinen over store avstander, bør den transporteres på en lastebil eller tilhenger. Se Taue en tilhenger (side 22).

1. Slå av maskinen og ta ut nøkkelen.

   Viktig: **Hvis du tauer maskinen med nøkkelen i PÅ-stilling, kan det elektriske systemet skades.**

2. Fest et tau til koblingsarmen på frontrammen (Figur 19).
3. Koble ut parkeringsbremsen.

Taue en tilhenger

Maskinen kan taue tilhengere. Slepekrok er tilgjengelig for maskinen din. Ta kontakt med en autorisert Toro-forhandler hvis du vil ha mer informasjon.

Når du transporterer last eller trekker en tilhenger, må du ikke overbelaste maskinen eller tilhengeren. Overbelastning av maskinen eller tilhengeren kan gi dårlig ytelse eller skade bremsene, akselen, motoren, transakselen, styringen, opphenget, karosseristrukturen eller dekkene.

Plasser alltid 60 % av lastevekten foran på tilhengeren. Dermed er ca. 10 % av tilhengerens bruttovekt på maskinens trekkobling.

For at kjøretøyet skal ha tilfredsstillende brems og trekk, må du alltid ha last på lasteplanet når du trekker en tilhenger. Ikke overskrid tilhengerens brutto- eller totalvektgrense.

Unngå å parkere maskinen i en bakke med tilhenger. Hvis du er nødt til å parkere i en bakke, må du sette på parkeringsbremsen og blokkere tilhengerhjulene.

Vedlikehold

Merk: Angi hva som er høyre og venstre side på maskinen ved å stå i normal arbeidsposisjon.

Merk: Last ned en kopi av elektronikkskjemaet fra www.Toro.com og finn maskinen din fra håndbok-koblingen.

⚠ ADVARSEL

Hvis du ikke vedlikeholder maskinen, kan det føre til tidlig funksjonssvikt i maskinsystemer, noe som kan medføre skader på deg eller forbipasserende.

Hold maskinen godt vedlikeholdt og i god stand, som angitt i disse instruksjonene.

Anbefalt vedlikeholdsplan

Vedlikeholdsintervall	Vedlikeholdsprosedyre
Etter de 100 første timene	• Følg retningslinjene for innkjøring av en ny maskin.
For hver bruk eller daglig	• Kontroller trykket i dekkene. • Lad opp batteriene. • Kontroller vannivået i batteriene. • Kontroller bremsevæskenivået.
Hver 25. driftstime	• Rengjøre batteriene. • Kontroller vannivået i batteriene og fyll destillert eller avionisert vann på batteriene (om nødvendig).
Hver 100. driftstime	• Smør lagrene og hylsene. • Kontroller tilstanden på dekkene og felgene. • Stram til hjulenes hakemuttere. • Se etter løse eller skadde komponenter i styringen og fjæringen. • Kontroller cambervinklingen og spissingen av forhjulene. • Kontroller transakselvæskenivået. • Sjekk transakselen for lekkasjer. • Kontroller bremsene.
Hver 300. driftstime	• Smør forhjullagrene.
Hver 400. driftstime	• Skift bremseklossene på driftsbremsen og parkeringsbremsen.
Hver 800. driftstime	• Skifte transakselvæsken.
Hver 1000. driftstime	• Skift bremsevæsken.

Kontrolliste for daglig vedlikehold

Ta kopi av denne siden for rutinemessig bruk.

Vedlikeholdskontroll-punkt	For uke:						
	Mandag	Tirsdag	Onsdag	Torsdag	Fredag	Lørdag	Søndag
Kontroller at bremsen og parkeringsbremsen virker.							
Kontroller at du kan skifte gir, og sette kjøretøyet i fri.							
Kontroller vannivået i batteriene.							
Kontroller bremsevæskenivået.							
Kontroller uvanlige driftslyder.							
Kontroller trykket i dekkene.							
Kontroller væskelekkasjer.							
Kontroller at instrumentene fungerer korrekt.							
Kontroller at gasspedalen virker.							
Smør alle smøreniplene.							
Lakker ødelagt maling.							

Vedlikeholde maskinen under spesielle driftsforhold

Viktig: **Hvis maskinen utsettes for noen av forholdene som nevnes nedenfor, bør du utføre vedlikehold dobbelt så ofte:**

- Ørkenbruk
- Drift i kaldt klima – under 10 °C
- Taue tilhenger
- Hyppig bruk under støvete forhold
- Anleggsarbeid
- Etter langvarig bruk i søle, sand, vann eller andre skitne forhold må du kontrollere og rengjøre bremsene så fort som mulig. Dette forhindrer at slipende materiale påfører bremsene økt slitasje.

Forberedelse for vedlikehold

Sikkerhet ved vedlikehold

- Ikke la personer uten opplæring vedlikeholde eller reparere maskinen.
- Før du overhaler eller justerer maskinen, må du parkere maskinen på en jevn flate, sette på parkeringsbremsen, slå av motoren og ta nøkkelen ut av nøkkelbryteren, slik at ingen kan starte maskinen ved et uhell.
- Fjern lasten fra lasteplanet før du jobber under den.
- Bruk alltid en støttestang for å holde lasteplanet oppe før du jobber under det.
- Bruk jekkstøtter for å støtte maskinen eller komponenter når det er nødvendig.
- Ikke arbeid under et løftet plan uten korrekt sikkerhetsstøtter på plass.
- Kontroller at alle koblingene til hydraulikkslangene er tette, og at alle hydraulikkslanger og rør er i god stand, før systemet settes under trykk.
- Før du kobler fra eller utfører vedlikehold eller reparasjoner på det hydrauliske systemet, må du slippe ut alt trykket i systemet. Dette gjør du ved å stoppe motoren og senke tømmeventilen og/eller senke lasteplanet og tilleggsutstyr. Sett hydraulikkspaken i avlastet stilling. Hvis lasteplanet må stå i hevet stilling, må det sikres med sikkerhetsstøtter.
- Vær forsiktig når du reduserer trykket i komponenter under trykk.
- For å passe på at hele maskinen er i god stand, må du sørge for at alle muttere, bolter og skruer er godt strammet.
- Reduser brannfaren ved å sørge at det ikke er overflødig smørefett, gress, blader eller støv og smuss i motoren.
- Ikke utfør vedlikehold når motoren er i gang hvis du kan unngå det. Hold deg borte fra bevegelige deler.
- Hvis motoren må være i gang for å utføre en vedlikeholdsjustering, må du passe på at klær, hender, føtter og andre kroppsdeler ikke er i nærheten av motoren eller noen bevegelige deler. Hold andre borte fra maskinen.
- Kontroller regelmessig at parkeringsbremsen virker. Juster og vedlikehold etter behov.
- Hold alle delene i god stand, og sørg for at de er godt festet. Bytt ut slitte eller skadde merker.
- Du må aldri forstyrre den tilmålte funksjonen til en sikkerhetsenhet eller redusere beskyttelsen som en sikkerhetsenhet gir. Kontroller regelmessig at de virker tilfredsstillende.
- Kontakt en autorisert Toro-forhandler hvis det er nødvendig med store reparasjoner eller du trenger hjelp.
- For å sikre best mulig ytelse og sikkerhet bør du bare kjøpe ekte reservedeler og tilbehør fra Toro. Det kan være farlig å bruke reservedeler og tilleggsutstyr som er laget av andre produsenter. Hvis du endrer maskinen på en måte som påvirker drift, ytelse, varighet eller bruk, kan det føre til personskader eller dødsfall. Slike endringer kan gjøre garantien fra Toro® ugyldig.

Gjøre maskinen klar for vedlikehold

1. Parker maskinen på en jevn flate.
2. Sett på parkeringsbremsen.
3. Slå av motoren og ta ut nøkkelen.
4. Tøm og hev lasteplanet. Se Bruke lasteplanet (side 18).

Heise maskinen

⚠ FARE

Maskinen kan bli ustødig når den er jekket opp. Maskinen kan gli av jekken, og skade personer som er under den.

- **Ikke start maskinen når den står på en jekk.**
- **Ta alltid nøkkelen ut av nøkkelbryteren før du går ut av maskinen.**
- **Blokker dekkene når maskinen støttes på løfteutstyr.**
- **Bruk jekkstøtter til å støtte maskinen når du har løftet den opp.**

Viktig: **Når motoren kjøres under vedlikehold og/eller motordiagnostikk, må du sørge for at maskinens bakhjul er 25 mm over bakken, og at bakakselen støttes på jekk.**

- Løftepunktet foran på maskinen er foran på rammen bak tauetungen (Figur 21).

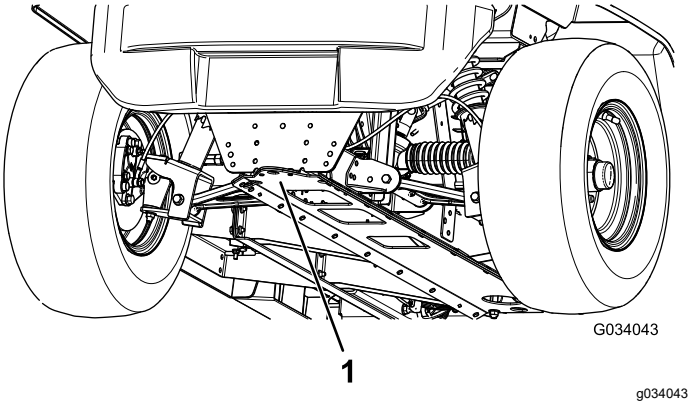

Figur 21

1. Fremre løftepunkt

- Løftepunktet bak på maskinen er under akselrørene (Figur 22).

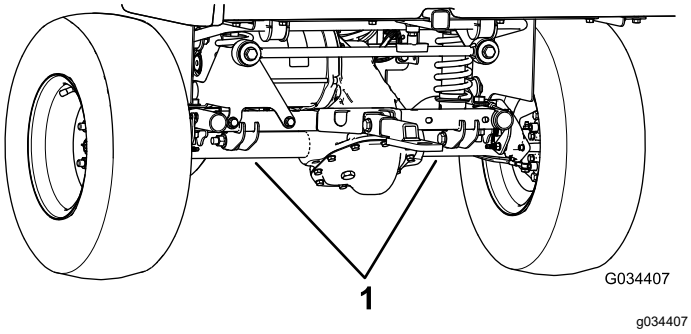

Figur 22

1. Bakre løftepunkter

Tilgang til panseret

Heve panseret

1. Løft opp håndtakene på gummilåsene på hver side av panseret (Figur 23).

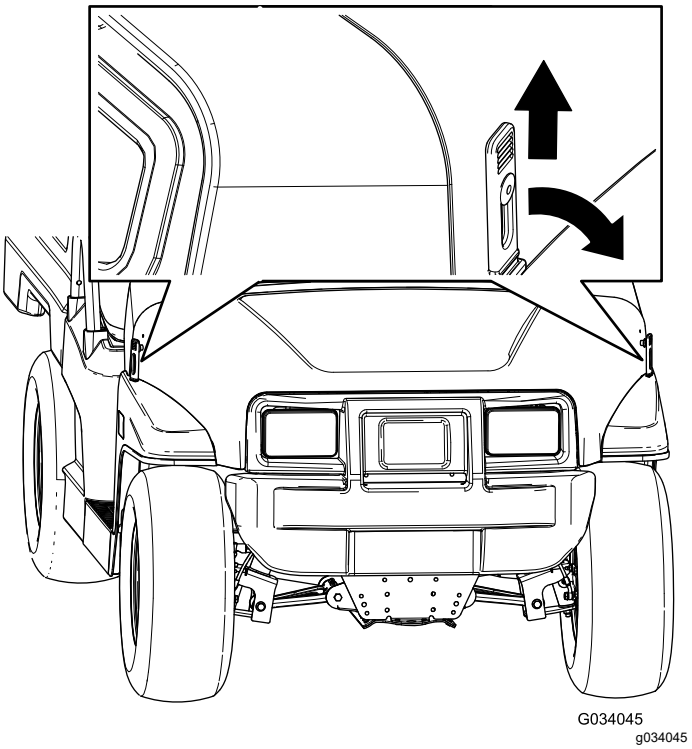

Figur 23

2. Åpne panseret.

Lukke panseret

1. Senk panseret forsiktig.
2. Sikre panseret ved å innrette gummilåsene på låsefestene på hver side av panseret (Figur 23).

Fjerne benkeputen

1. Skyv benkeputen forover til hevet stilling.
2. Skyv puten ut til siden, ut av stiftene, og løft den oppover (Figur 24).

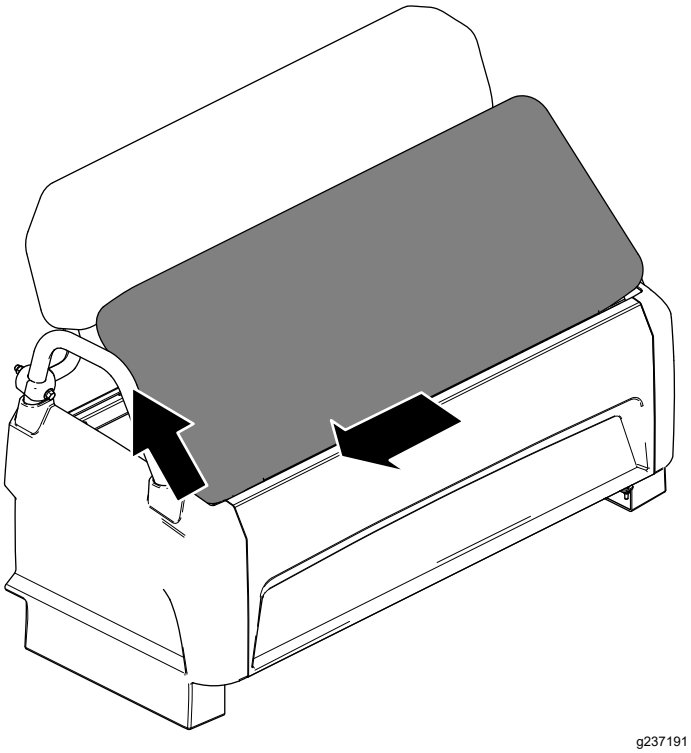

Figur 24

Montere benkeputen

Skyv benkeputen inn på stiftene og senk puten (Figur 25).

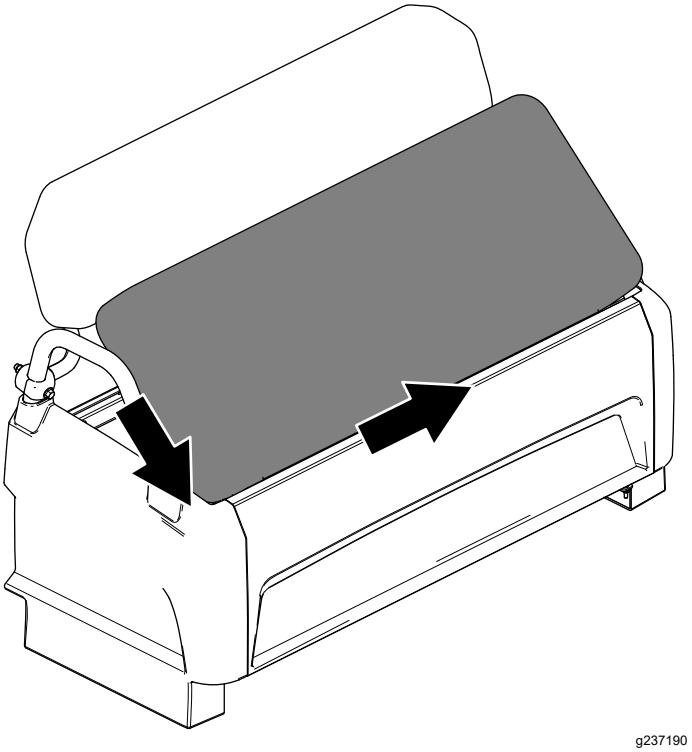

Figur 25

Smøring

Smøre maskinen

Serviceintervall: Hver 100. driftstime/Årlig (avhengig av hva som kommer først)—Smør lagrene og hylsene. Smør maskinen oftere når den brukes til kraftigere bruk.

Smørefett: Nr. 2 litiumbasert smørefett

1. Tørk av smøreniplene med ei fille slik at fremmedmateriale ikke kan komme inn i lagrene eller hylsene.
2. Bruk en fettsprøyte og pump én eller to ganger for å få smørefett inn i maskinens smørenipler.
3. Tørk vekk overflødig smørefett.

Smøreniplene er plassert innerst på kontrollarmene, parallellstagets kuleledd og den ytre enden av kontrollarmene (Figur 26 og Figur 27).

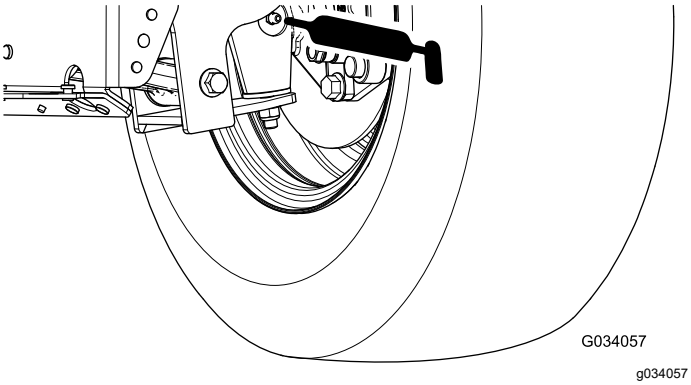

Figur 26

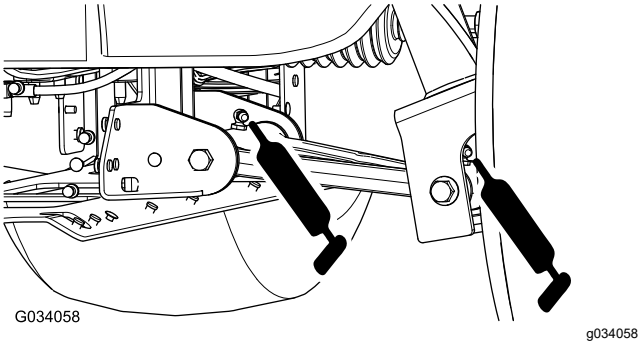

Figur 27

Smøre forhjullagrene

Serviceintervall: Hver 300. driftstime

Smørefettspesifikasjon: Mobilgrease XHP™-222

Fjerne nav og rotor

1. Hev den fremre enden av maskinen og støtt den med jekkstøtter.
2. Fjern de fire hakemutrene som fester hjulet til navet (Figur 28).

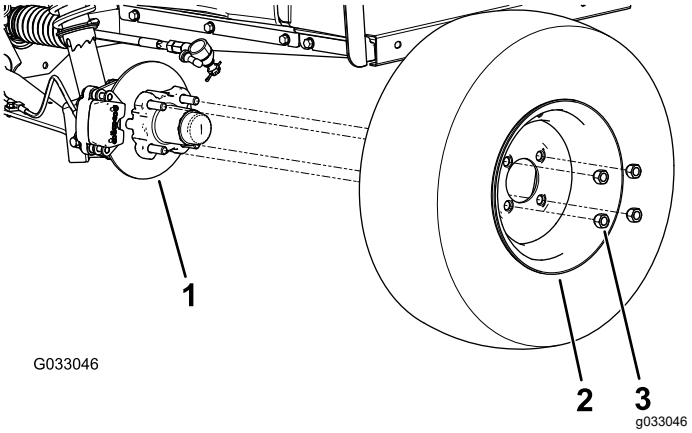

Figur 28

1. Nav
2. Hjul
3. Hakemutter

3. Fjern flenshodeboltene (⅜ x ¾ tomme) som fester braketten for bremseenheten til spindelen og skiller bremsen fra spindelen (Figur 29).

   Merk: Støtt opp bremseenheten før du går videre til neste trinn.

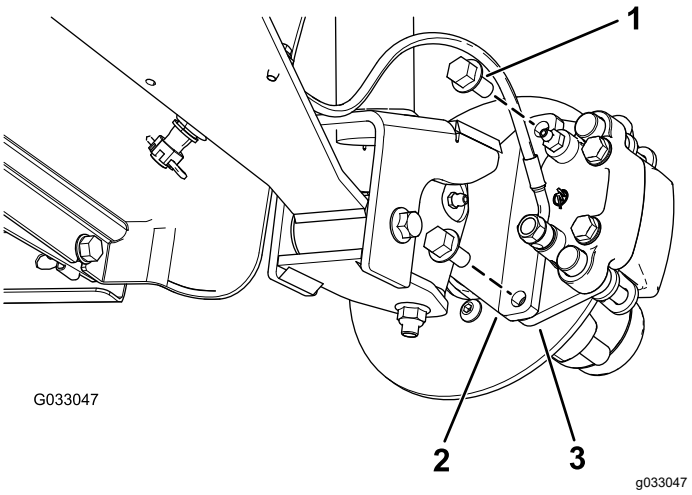

Figur 29

1. Flenshodebolter (⅜ x ¾ tomme)
2. Spindel
3. Kaliperbrakett (bremseenhet)

4. Fjern støvhetten fra navet (Figur 30).

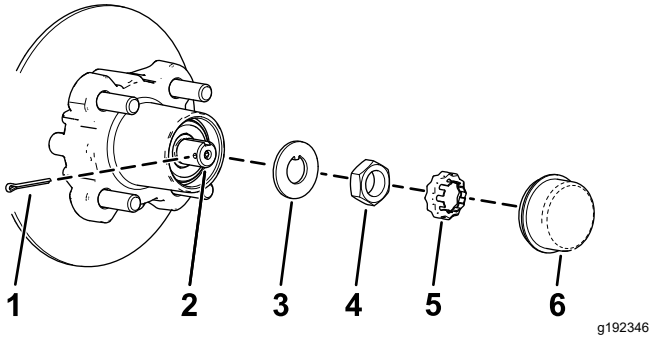

Figur 30

1. Splint
2. Spindel
3. Skive med tapp
4. Spindelmutter
5. Holdemutter
6. Støvhette

5. Fjern hårnålsspliten og holdermutteren fra spindelen og spindelmutteren (Figur 30).
6. Fjern spindelmutteren fra spindelen, og skill navet og rotorenheten fra spindelen (Figur 30 og Figur 31).

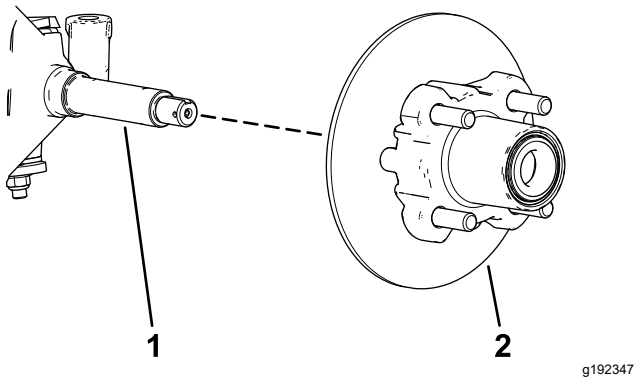

Figur 31

1. Spindel
2. Nav- og rotorenhet

7. Tørk av spindelen med en fille.
8. Gjenta trinn 1 til og med 7 for nav og rotor på motsatt side av maskinen.

Smøre hjullagrene

1. Fjern det utvendige lageret og kulesetet fra navet (Figur 32).

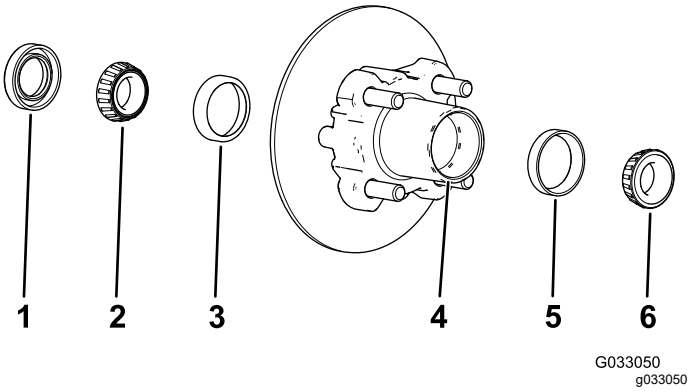

Figur 32

1. Tetning
2. Innvendig lager
3. Innvendig kulesete
4. Lagerhulrom (nav)
5. Utvendig kulesete
6. Utvendig lager

2. Fjern tetningen og det innvendige lageret fra navet (Figur 32).
3. Tørk ren tetningen og sjekk for slitasje og skade.

   Merk: Bruk ikke løsemiddel når du rengjør tetningen. Skift ut tetningen hvis den er slitt eller skadet.
4. Tørk ren lagrene og kulesetene, og sjekk disse delene for slitasje og skade.

   Merk: Skift ut slitte eller skadde deler. Påse at lagre og kuleseter er rene og tørre.
5. Ren navets hulrom for fett, smuss og andre rester (Figur 32).
6. Fyll lagrene med det spesifiserte smøremiddelet.
7. Fyll navets hulro 50–80 % fullt med spesifisert smørefett (Figur 32).
8. Monter det innvendige lageret på den innvendige siden av navet, og monter tetningen (Figur 32).
9. Gjenta trinn 1 til og med 8 for lagrene på det andre navet.

Montere nav og rotor

1. Påfør et tynt lett lag av det spesifiserte smørefettet på spindelen (Figur 33).

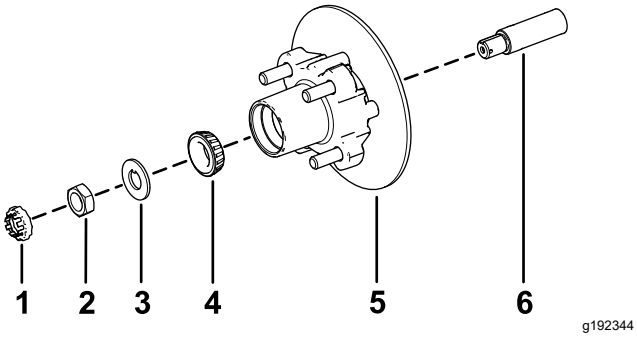

Figur 33

1. Holdemutter
2. Spindelmutter
3. Skive med tapp
4. Ytre lager
5. Nav, rotor, indre lager, kulesete og tetning
6. Spindel

2. Monter nav og rotor på spindelen med rotoren på innsiden (Figur 33).
3. Monter det utvendige lageret på spindelen, og plasser lageret i det utvendige setet (Figur 33).
4. Monter skiven med tapp på spindelen (Figur 33).
5. Skru spindelmutteren på spindelen, og stram mutteren med et moment på 15 Nm mens du roterer navet for å sette lagrene på plass (Figur 33).
6. Løsne spindelmutteren til navet roterer fritt.
7. Stram spindelmutteren med et moment på 1,70 til 2,26 N·m.
8. Monter holderen over mutteren og sjekk at sporet i holderen er innrettet med hullet i spindelen for hårnålssplinten (Figur 34).

   Merk: Hvis sporet i holderen og hullet i spindelen ikke er på linje, trekk til spindelmutteren for å innrette sporet og hullet med maks moment på 2,26 N·m på mutteren.

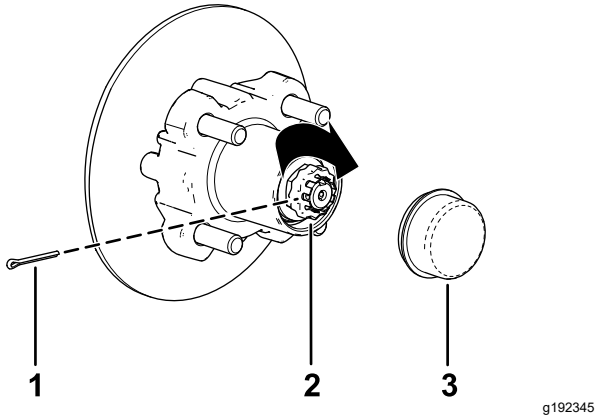

Figur 34

1. Splint
2. Holdemutter
3. Støvhette

9. Monter hårnålssplinten og bøy begge beina rundt holderen (Figur 34).
10. Monter støvkoppen på navet (Figur 34).
11. Gjenta trinn 1 til og med 10 for nav og rotor på motsatt side av maskinen.

Montere bremser og hjul

1. Rengjør de to flenshodeboltene (⅜ x ¾ tomme) og smør middels sterkt gjengeforseglingsmiddel på gjengene til boltene.
2. Innrett bremseklossene på begge sider av rotoren (Figur 29) og hullene i kaliperbraketten med hullene i bremsemonteringen på spindelrammen (Figur 33).
3. Fest kaliperbraketten til spindelrammen (Figur 29) ved hjelp av de to flenshodeboltene (⅜ x ¾ tomme).

   Trekk til de fire flenshodeboltene med et moment på 47–54 Nm.
4. Innrett hullene i hjulene med boltene i navet, og monter hjulet til navet med ventilstammen på utsiden (Figur 28).

   Merk: Påse at hjulets monteringsoverflate er på linje med navet.
5. Fest hjulet til navet med hakemutterne (Figur 28).

   Trekk til hakemutterne med et moment på 108–122 Nm.
6. Gjenta trinn 1 til og med 5 for bremse og hjul på motsatt side av maskinen.

Vedlikehold av elektrisk system

Sikkerhet for elektrisk system

ADVARSEL

CALIFORNIA
Proposition 65-advarsel

Batteripoler, klemmer og tilknyttet tilbehør inneholder bly og blyforbindelser, kjemikalier som er kjente i staten California for å føre til kreft og forplantningsskader. Vask hendene etter at du har håndtert et batteri.

- Koble fra batteriet før du reparerer maskinen. Koble kabelen fra den negative klemmen først, og deretter den andre kabelen fra den positive klemmen. Koble til den positive polen først og den negative polen sist.
- Lad opp batteriet på et åpent sted med god ventilasjon og borte fra gnister eller åpen ild. Koble laderen fra strømuttaket før du kobler den til eller fra batteriet. Ha på deg beskyttelsesklær og bruk verktøy som er isolert.

Batterisikkerhet

- Reduser brannfaren ved å sørge for at det ikke er overflødig smørefett, gress, blader eller støv i motoren eller ved batteriene.
- Fjern alle smykker og klokker før du utfører service på batteriene.
- Ikke lad batteriene mens du vedlikeholder maskinen.
- Koble alltid fra batterikablene før du utfører service på elektriske komponenter. Se Koble fra batteriene (side 34).

  Merk: Frakobling av alle batterikablene isolerer strømmen fra det elektriske systemet.
- Batterielektrolytt inneholder svovelsyre, som utvikler hydrogen, en gass som er eksplosiv under visse forhold. Svovelsyre kan gi brannskader på hud og skade på klær. Ved utslipp i gassform kan den føre til lungeskader.
  - Du må alltid utføre service, oppbevare og lade opp maskinen på et godt ventilert område.
  - Hold gnister og åpne flammer borte fra batteriene.
  - Du må ikke røyke nær batteriene.
  - Ikke bruk åpne flammer for å kontrollere nivået eller om det er lekkasje i batterielektrolytter.
  - Bruk korrekt beskyttelse for øyne, hender og ansikt.
  - Du må aldri lene deg over batteriene.
  - Unngå å puste inn batterigasser.
  - Fyll batteriene i nærheten av rent vann som kan brukes til å skylle huden.
  - Hvis du får elektrolytt på huden eller i øynene dine, vask området grundig i 20 minutter med rent vann. Ta av kontaminerte klesplagg. Oppsøk legehjelp øyeblikkelig.
  - Hold barn og kjæledyr borte fra batteriene og elektrolytt.
- Elektrolytt er giftig.
  - Ikke drikk elektrolytten.
  - Hvis noen har svelget elektrolytt, skal vedkommende om mulig umiddelbart drikke store mengder vann for å tynne ut elektrolytten.
  - Ikke forsøk å få vedkommende til å kaste opp.
  - Ring til giftsentralen, og tilkall lege umiddelbart.
- Når du ikke fyller batteriene, sørg for at utluftingshettene på batteriet alltid strammet til. Ikke bruk maskinen hvis noen av utluftingshettene mangler eller er skadde.
- Når du fjerner eller monterer batteriene, må du passe på at batteriklemmene ikke rører noen av metalldelene i maskinen.
- La ikke metallverktøy kortslutte mellom batteriklemmene og metalldeler på maskinen.
- Ikke sjekk om et batteri er ladet ved å plassere et metallobjekt ved polene. Dette forårsaker gnister, som igjen kan forårsake en eksplosjon.
- Sørg for at batteriholderne alltid er på plass, for å beskytte og sikre batteriene.
- Les og forstå ladeinstruksjonene før du lader batteriene. Se Lade batteriene (side 32). Ta følgende forholdsregler når du lader batteriene:
  - Vri nøkkelbryteren til AV-stilling før du kobler til en lader fra en kraftkilde.
  - Bruk kun batteriladeren som følger med maskinen til å lade opp batteriene.
  - Ikke lad et skadet eller frossent batteri.
  - Plugg alltid fra strømledningen fra strømuttaket før du kobler den fra maskinens ladeinngang for å unngå gnistdannelse.
  - Hvis batteriet blir varmt under ladning, begynner å avgi store mengde gasser eller spruter elektrolytt, må du umiddelbart koble laderens strømledning fra strømuttaket. Ha maskinen til service hos en autorisert Toro-forhandler før du bruker den igjen.

Vedlikeholde batteriene

Hev seteenheten og hev lasteplanet før vedlikehold av batteriene. Se Fjerne benkeputen (side 27) og Heve lasteplanet til tømmeposisjonen (side 18).

⚠ ADVARSEL

Batteripolene eller metallverktøy kan kortslutte mot metallkomponenter og forårsake gnister. Gnistene kan føre til at batterigassene eksploderer, noe som kan forårsake personskade.

- **Når du fjerner eller monterer batteriet, må du passe på at batteripolene ikke berører metalldeler på maskinen.**
- **La ikke metallverktøy kortslutte mellom batteripolene og metalldeler på maskinen.**
- **Bruk isolerte verktøy når du vedlikeholder batteriene.**
- **Sørg for at batteriholderne alltid er på plass, for å beskytte og sikre batteriene.**

⚠ FARE

Ikke rør eventuelle elektriske komponenter eller kontakter på motoren.

Hvis du berører noen av disse komponentene eller kontaktene, kan du skade deg eller forårsake dødsfall.

Rengjøre batteriene

Serviceintervall: Hver 25. driftstime

1. Kontroller at alle batterihettene er festet godt.
2. Bruk papirhåndklær til rengjøring av batteriene.
3. Hvis batteriklemmene er korroderte, må de rengjøres med en oppløsning av fire deler vann og én del natron. Rengjør også polene og kabelklemmen med en pole- og klemmerengjører.

   Merk: Poler og klemmer skal ha en klar metallisk glans.
4. Påfør også et tynt lag av Toros batteriterminal-beskyttelse.

Lade batteriene

Serviceintervall: For hver bruk eller daglig

Laderen for denne maskinen er plassert under førersetet inne i maskinen. For maksimal batterilevetid, lad batteriene når du ikke bruker maskinen. Avhengig av hvor utladet batteriene er og omgivelsestemperaturen for batteriene, kan det ta opptil 16 timer å lade opp batteriene til full kapasitet.

Merk: Normal ladetid er omtrent 8 til 10 timer.

Viktig: **Blybatterier utvikler ikke et lademinne, og må ikke lades helt ut før de lades opp. *Fullstendig utladning av batteriene kan skade dem.* Lad batteriene når maskinen ikke er i bruk.**

⚠ ADVARSEL

Når batteriet lades, utvikles det gasser som kan eksplodere.

Røyk aldri i nærheten av batteriene, og hold gnister og åpen ild borte fra dem.

1. Plasser maskinen på et godt ventilert sted nær et egnet strømuttak.
2. Kontroller elektrolyttnivået i batteriene.

   Merk: Når du har ladet batteriene helt opp, fyll dem med destillert eller avionisert vann. Se Fylle på destillert eller avionisert vann i batteriene (side 34).

   Viktig: **Lad batteriene helt opp før du tilsetter vannet i batteriene. Under lading øker elektrolyttnivået i volum, og påfylling av et svakt batteri før batteriene er ladet helt opp kan forårsake elektrolyttnivået til å flyte over og lekke ut av ventilen.**
3. Koble en **16 måler (eller større diameter), 2,5 m eller kortere laderledning** til ladeinngangen på maskinen (Figur 35).

   Merk: Påse at ladespenningsinnstillingen tilsvarer spenningen i strømuttaket som brukes.

   Merk: I miljøer med høye omgivelsestemperaturer fjerner du seteenheten for optimal ladetid. Se Fjerne benkeputen (side 27). Hvis batteriladeren er for varm, kan det være den ikke lader korrekt. I kalde temperaturer kan det ta lengre tid for batteriene å lade.

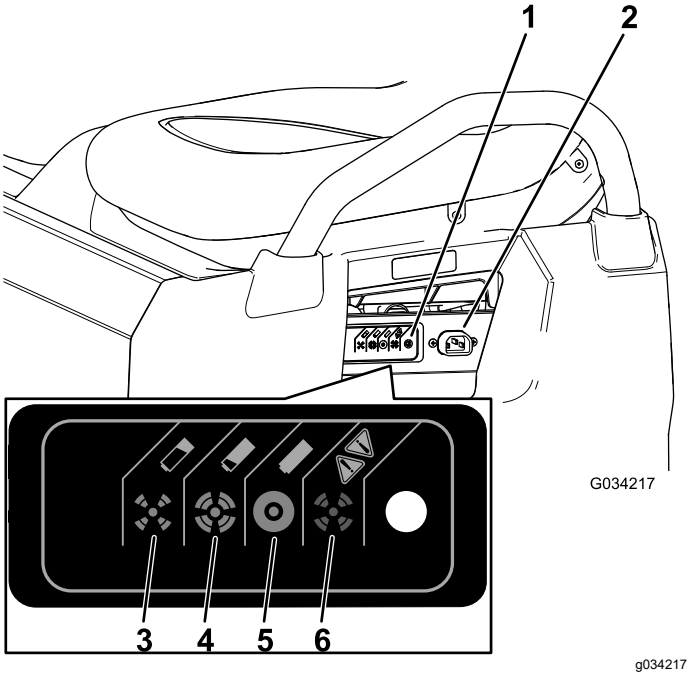

Figur 35

1. Statuslampe for lader
2. Ladeinngang
3. Batteriet er nesten tomt.
4. Batteriet er nesten ladet.
5. Batteriet er ladet.
6. Laderfeil. Se laderens brukerhåndbok for feilkoder.

4. Koble laderens strømledning til strømuttaket.

   Merk: Mens batteriene lades opp, blinker den grønne lampen på laderen av og på. Når batteriene er ladet helt opp, lyser den grønne lampen på laderen.

5. Koble strømledningen fra strømkilden.
6. Koble laderen fra maskinen.

Se følgende tabell og Figur 35 for informasjon om betydningene til de ulike fargene til statuslampen for laderen.

Tabell for statuslampe for lader

Farge for statuslampe for lader	Lyser uavbrutt / blinker	Betydning
Grønn	Solid	Lading fullført
Grønn	Blinker	Kort blink – mindre enn 80 % lading Langt blink – mer enn 80 % lading

Tabell for statuslampe for lader (cont'd.)

Gul	Blinker	Modus for redusert strøm – lav vekselstrømspenning eller høy intern ladertemperatur; lad umiddelbart
Rød	Blinker	Laderfeil – tilbakestill laderstrømmen Hvis denne feilen vedvarer, se blinkekodene i laderhåndboken

Kontrollere vannivået i batteriene

Serviceintervall: For hver bruk eller daglig

1. Parker maskinen på en jevn flate, sett på parkeringsbremsen, slå av maskinen, ta ut nøkkelen, og hev lasteplanet. Se Heve lasteplanet til tømmeposisjonen (side 18).
2. Fjern seteenheten for å få tilgang batteriene. Se Fjerne benkeputen (side 27).
3. Kontroller maljene på hvert batteri for å se om de er enten svarte eller hvite (Figur 36).

   Merk: Svarte maljer indikerer at batteriene er fulle av vann. Hvite maljer indikerer at det er nødvendig med vann i batteriene.

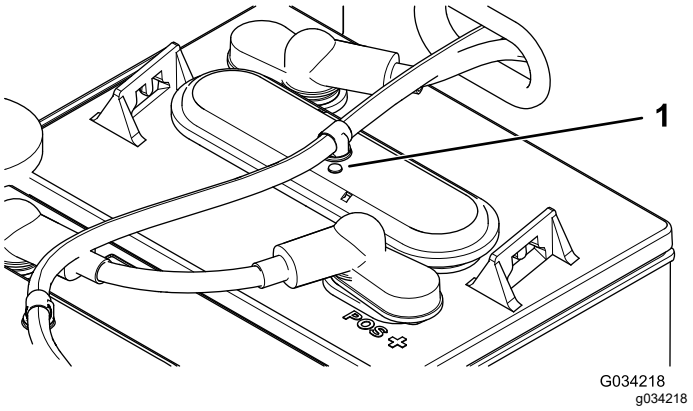

Figur 36

1. Batterimalje

4. Hvis maljene er hvite, må du fylle destillert eller avionisert vann på batteriene. Se Fylle på destillert eller avionisert vann i batteriene (side 34).

Fylle på destillert eller avionisert vann i batteriene

Serviceintervall: Hver 25. driftstime/Annenhver uke (avhengig av hva som kommer først)

Viktig: **Lad batteriene helt opp før du tilsetter vannet i batteriene. Under lading øker elektrolyttnivået i volum, og påfylling av et svakt batteri før batteriene er ladet helt opp kan forårsake elektrolyttnivået til å flyte over og lekke ut av ventilen.**

Viktig: **Bruk kun rent, destillert eller avionisert vann på batteriene. Bruk av springvann kan skade og redusere batterienes levetid.**

1. Parker maskinen på en jevn flate, sett på parkeringsbremsen, slå av maskinen, ta ut nøkkelen, og hev lasteplanet. Se Heve lasteplanet til tømmeposisjonen (side 18).
2. Lad batteriene til de er fulladet. Se Lade batteriene (side 32).
3. Fjern seteenheten for å få tilgang batteriene. Se Fjerne benkeputen (side 27).
4. Koble din Toro-vannhåndpumpe til vannpåfyllingsporten (Figur 37).

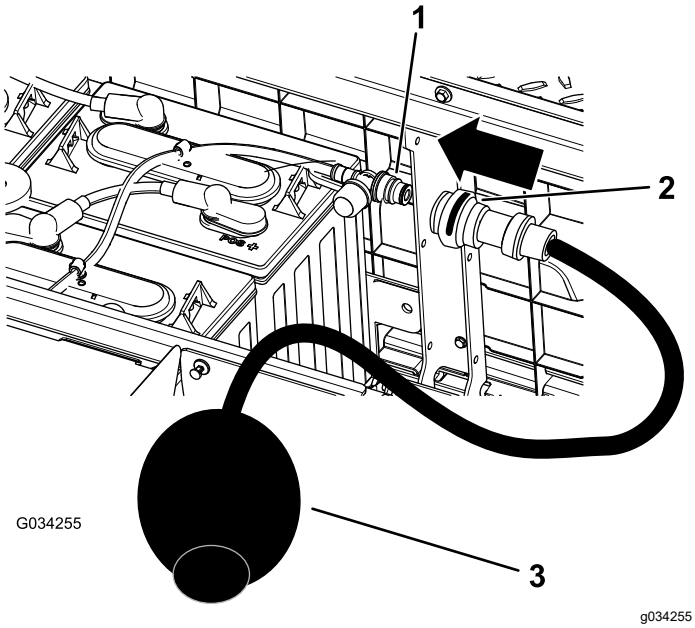

Figur 37

1. Vannpåfyllingsport
2. Håndpumpekobling
3. Vannhåndpumpe

5. Pump vann inn i batteriene til alle maljene på toppen av batteriene er svarte, noe som indikerer at de er fylt med vann.

   Viktig: **Ikke fyll for mye på batteriet. Elektrolytt kan renne ned i andre deler av maskinen, noe som fører til korrosjon og ødeleggelse. I tillegg kan overfylling av batteriet redusere batteriets levetid.**

Skifte batteriene

Når maskinen begynner å tape driftsområde, eller når tiden det tar å utlade eller lade batteriet reduseres betydelig, begynner antageligvis batteriene å bli slitte og kan ikke lenger holde på ladingen. Ta maskinen til en autorisert forhandlerverksted og få dem til å teste batteriene for å se om du må bytte dem ut. Forhandleren kan så bytte batteriene for deg. Hvis du vil bytte batteriene selv, følg disse prosedyrene:

Koble fra batteriene

1. Hev lasteplanet, vri nøkkelbryteren til AV-stilling og ta ut nøkkelen.
2. Koble fra den negative hovedbatterikabelen (svart) som kobler batteriene til maskinens jordingspunkt (Figur 38).

   Merk: Hovedbatterikablene er lange sammenlignet med batterienes sammenkoblingskabler.

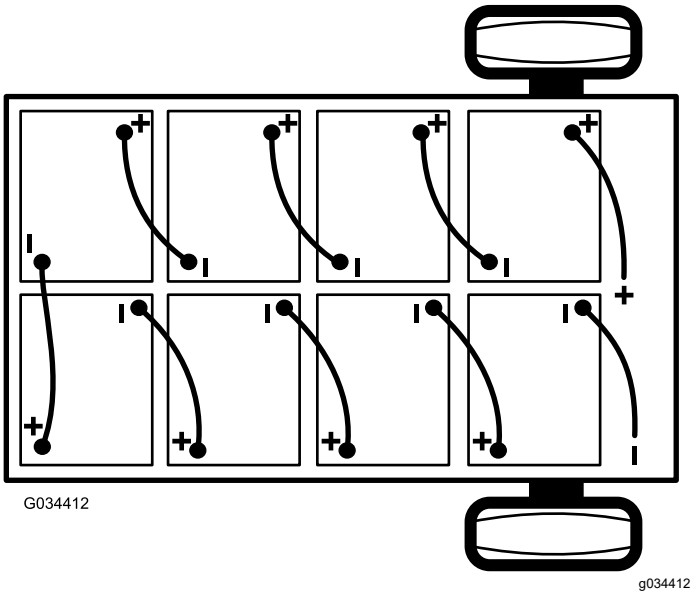

Figur 38

3. Koble fra den positive hovedbatterikabelen (rød) som kobler batteriene til maskinens hovedkontaktor (Figur 38).

Skifte batteriene

1. Fjern alle batterienes sammenkoblingskabler fra batteriene.
2. Fjern batteriholderne som du finner mellom batteriene.
3. Fjern alle batteriene og resirkuler dem i overensstemmelse med lokale forskrifter.

4. Monter de nye batteriene i maskinen der hvor du fjernet batteriene i trinn 3.

   Merk: Vær oppmerksom på batteripolariteten når du installerer de nye batteriene (Figur 38).

5. Monter batteriholderne og stram mutrene til holderen har et godt grep på batteriene.
6. Koble batteriene sammen, som vist i Figur 38, med batterienes sammenkoblingskabler, som du fjernet i trinn 1.

Koble til batteriene

1. Påse at batteriklemmene er rene og frie for oksidering.
2. Koble til den positive hovedbatterikabelen (rød) mellom batteriene og maskinen (Figur 38).
3. Koble til den negative hovedbatterikabelen (svart) mellom batteriene og maskinen (Figur 38).
4. Trekk til mutrene som sikrer alle batterikablene til holderen har et godt grep på batteriet.
5. Dekk batteriterminalene med Toros batteriterminalbeskyttelse.
6. Pass på at gummimellomlegget på hver batterikabel er festet godt over batteriklemmene.
7. Sett inn nøkkelen i nøkkelbryteren og vri bryteren til PÅ-stilling.
8. Senk lasteplanet, vri nøkkelbryteren til AV-stilling, og ta ut nøkkelen.

Oppbevaring av batteriene

Lad batteriene helt opp før du setter maskinen bort for oppbevaring. Koble laderen til et strømuttak mens maskinen og batteriene er til oppbevaring. La laderen stå koblet til strømuttaket og ladeinngangen under oppbevaring for å være sikker på at batteriene forblir oppladet og ikke fryser, eller lad batteriene minst én gang i måneden.

Viktig: **Hvis maskinen ikke kan være tilkoblet under oppbevaring, må du lade batteriene helt opp minst én gang i måneden. Batteriene utlades etter lengre tidsperioder, noe som kan skade batteriene til de nesten er ubrukelige, selv om batteriene er nye.**

Skifte sikringene

Det er én sikring i det elektriske systemet. De andre sporene er åpne for tilbehør. De er plassert under seteenheten bak et batteri på høyre side av maskinen (Figur 39).

Valgfritt løftesett – åpen	15 A
Hovedstrøm	10 A
Horn – valgfritt (standard kun på internasjonale modeller)	30 A

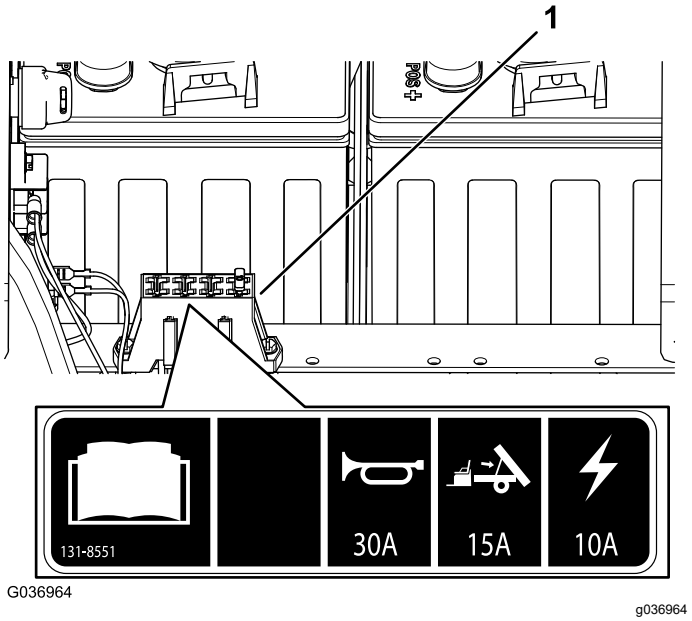

Figur 39

1. Sikringsblokk

Vedlikeholde frontlysene

Skifte pærer

⚠ FORSIKTIG

Hvis du monterer en pære med høyere wattstyrke enn systemet er konstruert for, kan du skade strømforsyningen på 12 V eller i det minste ryke sikringen.

Bruk alltid den spesifiserte Toro LED-pæren for å forhindre dette problemet.

⚠ FORSIKTIG

Pærene blir ekstremt varme under bruk. Hvis man tar på en varm pære kan det forårsake brannsår og personskade.

La alltid pærene kjøles ned før du skifter dem. Utvis forsiktighet ved håndtering av pæren.

Spesifikasjon: Se din *delekatalog*.

1. Koble fra batteriene. Se Koble fra batteriene (side 34).

2. Åpne panseret. Se Heve panseret (side 26).
3. Frakoble den elektriske forbindelsen for nettet fra koblingsstykket til pæreenheten på baksiden av frontlyshuset (Figur 40).

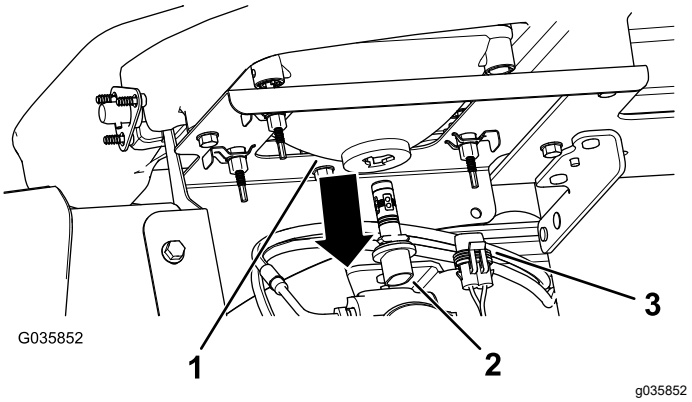

Figur 40

1. Frontlyshus
2. Pæreenhet
3. Elektrisk forbindelsen for nett

4. Vri pæreenheten ¼ omdreining mot klokken og flytt den bakover, ut av frontlyshuset (Figur 40).
5. Sett på den nye pæreenheten og frontlyshuset, og juster tappene i pæreenheten med sporene i frontlyshuset (Figur 40).
6. Fest pæreenheten ved å vri den ¼ med klokken (Figur 40).
7. Tilkoble den elektriske forbindelsen for nettet til koblingsstykket til den nye pæreenheten (Figur 40).
8. Koble til batteriene og lukk panseret. Se Koble til batteriene (side 35).

Skifte frontlys

1. Koble fra batteriene. Se Koble fra batteriene (side 34).
2. Åpne panseret. Se Heve panseret (side 26).
3. Frakoble den elektriske forbindelsen for nettet fra koblingsstykket til pæreenheten (Figur 41).

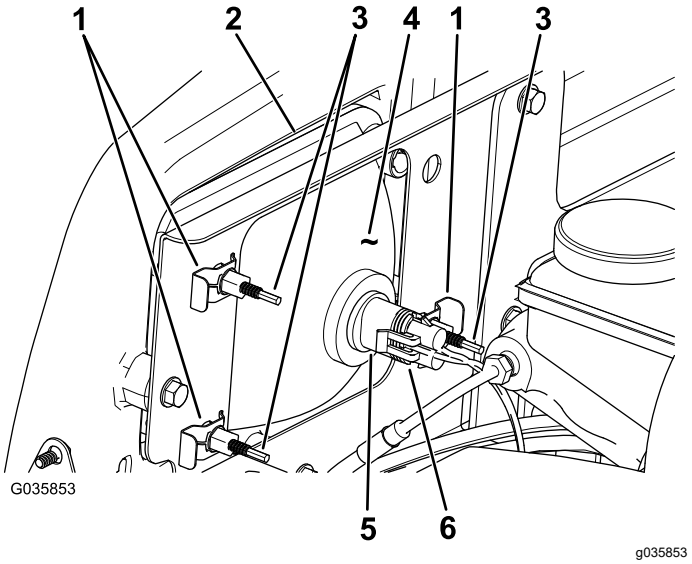

Figur 41

1. Hurtigklemme
2. Åpning i støtfangeren
3. Justeringsskrue
4. Frontlykt
5. Pæreenhet
6. Elektrisk forbindelsen for nett

4. Fjern hurtigklemmene som fester frontlysene til frontlysbraketten (Figur 41).

   Merk: Ta vare på alle deler som brukes til installering av det nye frontlyset.
5. Fjern frontlysenheten ved å flytte den fremover gjennom åpningen i fremre støtfanger (Figur 41).
6. Fest det nye frontlyset gjennom åpningen i støtfangeren (Figur 41).

   Merk: Påse at justeringspostene er på linje med hullene i monteringsbraketten bak støtfangeren.
7. Fest frontlysenheten med hurtigklemmene som du fjernet i trinn 4.
8. Tilkoble den elektriske forbindelsen for nettet til koblingsstykket til pæreenheten (Figur 41).
9. Juster frontlysene slik at strålen peker mot korrekt sted. Se Justere frontlyset (side 36).

Justere frontlyset

Bruk følgende prosedyre for å justere retningen på frontlysstrålen når en frontlysenheten skiftes ut eller fjernes.

1. Vri om nøkkelen til PÅ-stillingen og slå på frontlysene.
2. På baksiden av frontlysenheten roterer du justeringsskruene (Figur 41) for å svinge frontlysenheten og stille inn posisjonen for stråleretningen.
3. Koble til batteriet, og lukk panseret. Se Koble til batteriene (side 35).

Vedlikehold av drivsystem

Vedlikeholde dekkene

Serviceintervall: Hver 100. driftstime—Kontroller tilstanden på dekkene og felgene.

Hver 100. driftstime—Stram til hjulenes hakemuttere.

1. Kontroller dekkene for slitasje og skader.

   Merk: Driftsulykker, for eksempel å kjøre på fortauskanter, kan skade dekket eller felgen og også forandre hjulstillingen. Kontroller derfor dekkene etter en ulykke.

2. Trekk til hjulmutterne til 108–122 Nm.

Inspeksjon av styrings- og fjæringskomponentene

Serviceintervall: Hver 100. driftstime—Se etter løse eller skadde komponenter i styringen og fjæringen.

Drei rattet til venstre eller høyre med rattet i den midtre posisjonen (Figur 42). Hvis du dreier rattet mer enn 13 mm til venstre eller høyre, og dekkene ikke svinger, må du kontrollere følgende styrings- og fjæringskomponenter for å sikre at de ikke er løse eller skadde:

- Rattstang til leddet for styrestangmontering

  Viktig: **Inspiser tilstanden og sikkerheten til pinjongakseltetningen (Figur 43).**

- Parallellstager for styrestangmontering

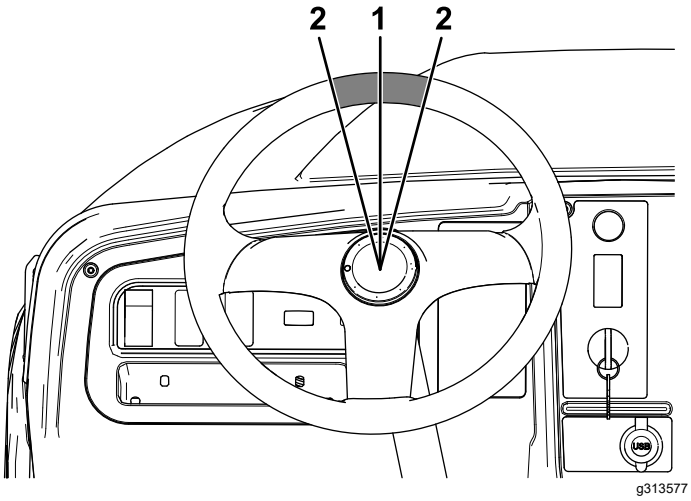

Figur 42

1. Rattet i den midtre posisjonen
2. 13 mm fra midten av rattet

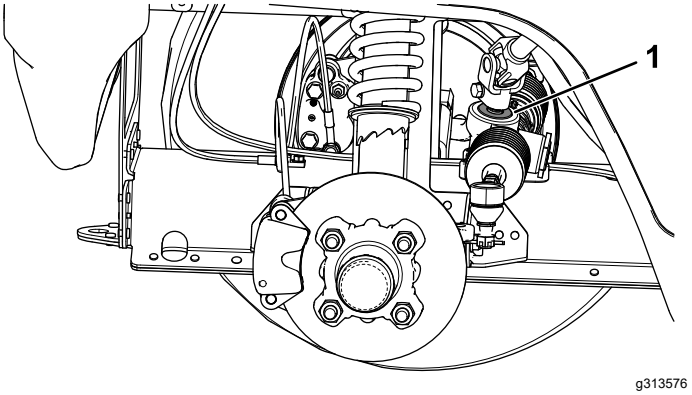

Figur 43

1. Pinjongakseltetning

Kontrollere at forhjulene er korrekt rettet inn

Serviceintervall: Hver 100. driftstime/Årlig (avhengig av hva som kommer først)—Kontroller cambervinklingen og spissingen av forhjulene.

Klargjøre for justering av cambervinkelen eller spissing av forhjulene

1. Kontroller lufttrykket i dekkene for å påse at fronthjulene er fylt til 0,83 bar.
2. Du kan enten tilføre vekt til førersetet tilsvarende det av en gjennomsnittlig fører, eller du kan få en fører til å sette seg i setet. Vekten eller føreren må forbli i setet så lenge prosedyren foregår.
3. Rull maskinen 2–3 m rett bakover på en jevn overflate, og deretter rett fremover tilbake til opprinnelig startposisjon. Dette sikrer at opphenget stabilisere i driftsstilling.

Justere cambervinkelen

Eiers verktøy: skiftenøkkel, Toro-delenr. 132-5069. Se en autorisert Toro-forhandler.

Viktig: **Juster cambervinklingen kun hvis du bruker tilbehør foran eller hvis det er ujevn dekkslitasje.**

1. Sjekk cambervinklingen på hvert hjul. Den skal være så nær nøytral (null) som mulig.

   Merk: For å redusere ujevn slitasje må dekkene være innrettet med slitebanen jevnt med bakken.

2. Hvis hjulets cambervinkling ikke er riktig, roteres kragen på støtdemperen med en skiftenøkkel til hjulet er justert (Figur 44).

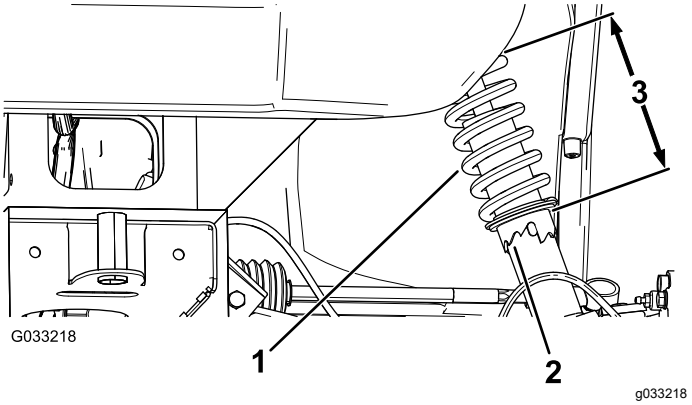

Figur 44

1. Støtdempende fjæring
2. Krage
3. Fjærlengde

Justere forhjulenes spissing

Viktig: **Før du justerer spissingen, sørg for at cambervinklingen er så nær nøytralt som mulig. Se Justere cambervinkelen (side 37).**

1. Mål avstanden mellom begge forhjulene ved akselhøyde, både foran og bak på forhjulene (Figur 45).

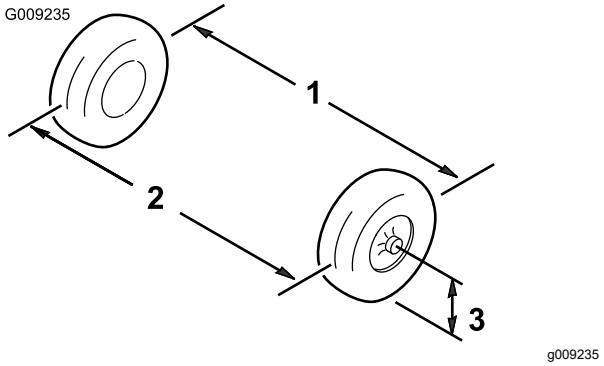

Figur 45

1. Dekkets midtlinje – bak
2. Dekkets midtlinje – foran
3. Akselens midtlinje

2. Hvis målene ikke faller innenfor 0 til 6 mm, løsne låsemutteren i den ytre enden av parallellstagene (Figur 46).

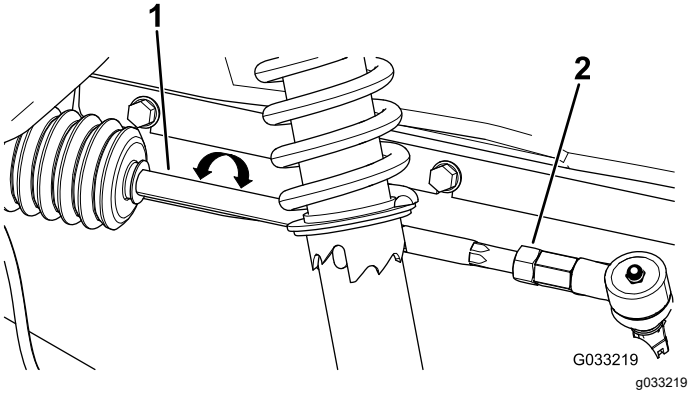

Figur 46

1. Parallellstag
2. Låsemutter

3. Roter begge parallellstagene for å bevege den fremre delen av dekket innover eller utover.
4. Stram parallellstagets låsemuttere når justeringen er korrekt.
5. Pass på at rattet kan vris helt i begge retninger.

Kontrollere transakselvæskenivået

Serviceintervall: Hver 100. driftstime—Kontroller transakselvæskenivået.

1. Parker maskinen på en jevn flate.
2. Sett på parkeringsbremsen.
3. Slå av motoren og ta ut nøkkelen.
4. Fjern fyllepluggen på transakselen (Figur 47).

   Merk: Væskenivået bør være jevnt med bunnen av fyllepluggen.

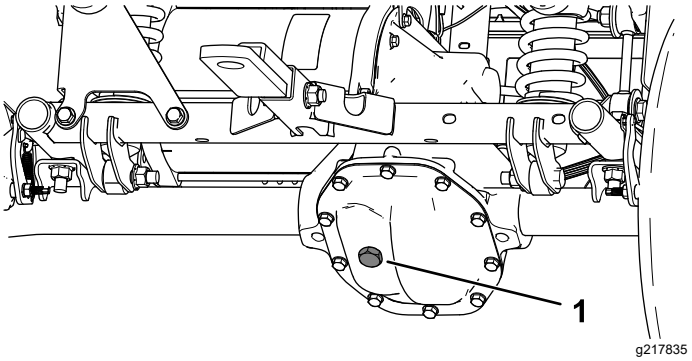

Figur 47

1. Fylleplugg

5. Hvis væskenivået er lavt, tar du av fyllepluggen og fyller på den spesifiserte væsken til den renner ut av hullet (Figur 47).
6. Monter fyllepluggen og stram til med et moment på 20 til 27 N·m.

Skifte transakselvæsken

Serviceintervall: Hver 100. driftstime—Sjekk transakselen for lekkasjer.

Hver 800. driftstime/Årlig (avhengig av hva som kommer først)—Skifte transakselvæsken.

Væsketype: SAE 10W-30 (API service, SJ eller høyere)

Væskekapasitet: 0,66 l

1. Plasser et tappefat under transakseldekselet (Figur 48).

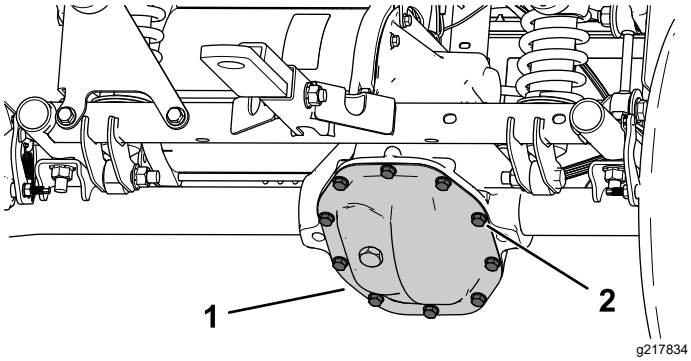

Figur 48

1. Transakseldeksel
2. Bolter

2. Fjern boltene fra transakseldekselet, og tøm væsken helt (Figur 48).

   Merk: Ta vare på transakseldekselet og bolten.

3. Monter transakseldekselet med de to boltene du fjernet tidligere, og stram boltene til 22–32 N·m.
4. Fjern fyllepluggen på transakselen, og fyll transakselen med angitt væske til den renner ut av påfyllingshullet (Figur 47).
5. Monter fyllepluggen og stram til med et moment på 20 til 27 N·m.

Vedlikehold av bremser

Kontrollere parkerings-bremsen

1. Aktiver parkeringsbremsen ved å dra spaken mot deg, til du kjenner spenning.
2. Du må justere parkeringsbremsen hvis du ikke kjenner spenning når du drar parkeringsbremsen mot deg innenfor 11,4 til 16,5 cm fra P-symbolet på dashbordet. Se Justere parkeringsbremsen (side 39).

Justere parkeringsbremsen

1. Kontroller at parkeringsbremsen er deaktivert.
2. Bruk jekkstøtter til å løfte bakdelen av maskinen. Se Heise maskinen (side 25).
3. Bruk to skiftenøkler, og hold justeringsstangen på kaliperen på plass med én skiftenøkkel og løsne låsemutteren 1/4 omdreining med den andre skiftenøkkelen (Figur 49).

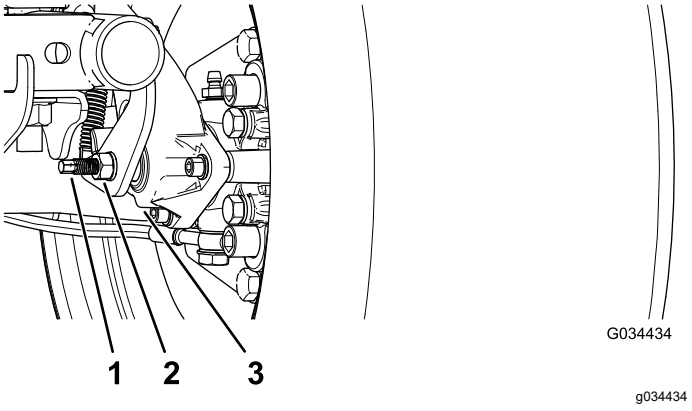

Figur 49

1. Justeringsstang
2. Låsemutter
3. Kaliper

4. Mens du holder justeringsstangen og låsemutteren på plass, vrir du justeringsstangen innover for å stramme (Figur 49).

   Merk: Utfør dette trinnet til du føler motstand på hjulet.

5. Mens du holder justeringsstangen og låsemutteren på plass, løsner du 1/4 omdreining (Figur 49).
6. Mens du holder justeringsstangen og låsemutteren på plass, strammer du låsemutteren (Figur 49).
7. Utfør trinn 1 til og med 6 for den andre siden.

8. Kontroller at parkeringsbremsen er justert til korrekt spenning. Se Kontrollere parkeringsbremsen (side 39).

   Merk: Hvis du ikke kan justere parkeringsbremsen til påkrevd spenning, kan bremseklossene være slitt og må erstattes. Ta kontakt med et autorisert Toro-forhandlerverksted for hjelp.

Kontrollere bremsevæske-nivået

Serviceintervall: For hver bruk eller daglig Sjekk bremsevæskenivået før motoren startes for første gang.

Bremsevæsketype: DOT 3

1. Parker maskinen på en jevn flate, koble inn parkeringsbremsen, slå av maskinen, og ta ut nøkkelen.
2. Hev panseret for å få tilgang til hovedbremsesylinderen og -beholderen (Figur 50).

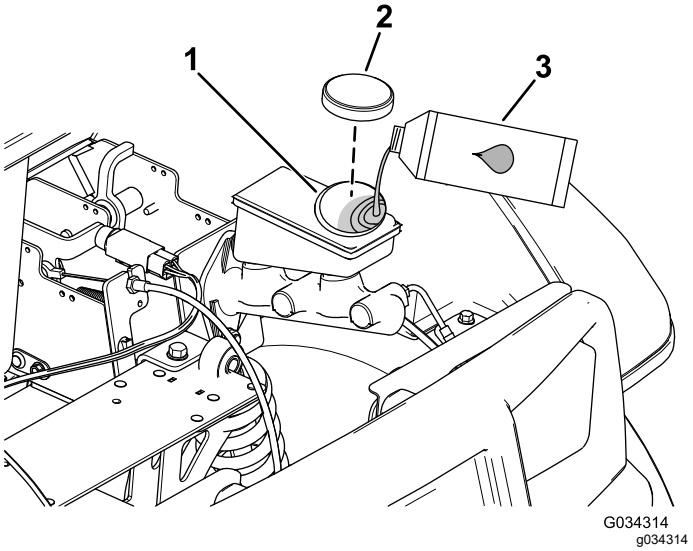

Figur 50

1. Påfyllingshals (beholder)
2. Beholderlokk
3. DOT 3-bremsevæske

3. Se på siden av beholderen for å se væskenivået (Figur 51).

   Merk: Nivået skal være over minimumslinjen.

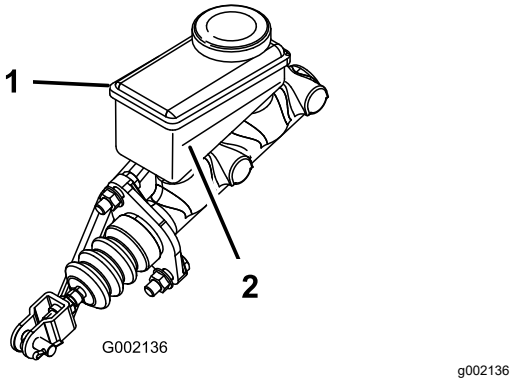

Figur 51

1. Bremsevæskebeholder
2. Minimumsgrense

4. Gjør følgende hvis væskenivået er lavt:
   A. Rengjør området rundt beholderlokket, og ta av lokket (Figur 50).
   B. Hell DOT 3-bremsevæske i beholderen til væskenivået er over minimumslinjen (Figur 51).

      Merk: Ikke overfyll tanken med bremsevæske.

   C. Sett lokket på beholderen (Figur 50).
5. Lukk maskinens panser.

Kontrollere bremsene

Serviceintervall: Hver 100. driftstime

Bremsene er viktige sikkerhetskomponenter i maskinen. Som alle andre sikkerhetskomponenter må de kontrolleres med jevne mellomrom for at de skal gi optimal ytelse og sikkerhet.

- Undersøk om bremseskoene er slitte eller skadde. Hvis tykkelsen på fôringen (bremseskive) er mindre enn 1,6 mm, må bremseskoen byttes ut.
- Kontroller om bakplaten eller andre komponenter viser tegn til slitasje eller deformasjon. Hvis du oppdager deformasjon, må du skifte ut de aktuelle komponentene.
- Kontroller bremsevæskenivået. Se Kontrollere bremsevæskenivået (side 40).

Skifte bremseklossene på driftsbremsen og parkeringsbremsen

Serviceintervall: Hver 400. driftstime

Kontakt ditt autoriserte Toro-forhandlerverksted for å inspisere og muligens skifte bremseklossene på driftsbremsen og parkeringsbremsen.

Skifte bremsevæsken

Serviceintervall: Hver 1000. driftstime

Ta kontakt med et autorisert Toro-forhandlerverksted.

Vedlikehold av chassis

Justere låsene på lasteplanet

Hvis lasteplanlåsen ikke er justert, vibrerer lasteplanet opp og ned når du kjører. Du kan justere låsepostene slik at sperrene holder lasteplanet stramt mot chassiset.

1. Kontroller at lasteplanet låser seg.

   Merk: Hvis lasteplanet ikke låses, er planets låsesperre sannsynligvis for lav. Hvis lasteplanet låses, men vibrerer opp og ned når du kjører, er planets låsesperre sannsynligvis for høy.

2. Hev lasteplanet. Heve lasteplanet til tømmeposisjonen (side 18).

3. Løsne de to boltene på lasteplanets låsesperre, og flytt sperren opp eller ned, avhengig av om sperren er for høy eller for lav (Figur 52).

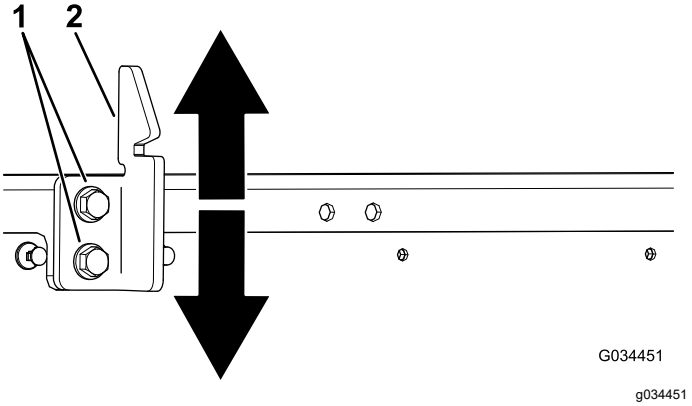

Figur 52

1. Bolter
2. Planets låsesperre

4. Stram de to boltene på planets låsesperrer (Figur 52).

5. Kontroller at justeringen er korrekt ved å låse lasteplanet flere ganger.

Rengjøring

Vaske maskinen

Vask maskinen etter behov. Bruk bare vann eller et mildt rengjøringsmiddel. Du kan bruke en klut når du vasker maskinen, men panseret vil miste litt av glansen.

Viktig: **Vi anbefaler at du ikke høytrykksspyler maskinen. Det kan skade det elektriske systemet, løsne viktige merker og vaske bort nødvendig fett fra friksjonspunktene. Unngå overdreven bruk av vann, spesielt nær kontrollpanelet, motoren, motorkontrolleren, laderen, baksiden av dashbordet og batteriene.**

Lagring

1. Parker maskinen på en jevn flate, koble inn parkeringsbremsen, slå av maskinen, og ta ut nøkkelen.
2. Fjern utvendige gressrester og smuss fra hele maskinen, inkludert motorhuset.
3. Sjekk bremsen. Se Kontrollere bremsene (side 40).
4. Smør maskinen, se Smøre maskinen (side 28).
5. Kontroller trykket i dekkene. Se Kontrollere trykket i dekkene (side 14).
6. Sjekk og stram til alle bolter, mutrer og skruer. Alle skadde eller defekte deler må repareres eller skiftes ut.
7. Reparer alle riper eller avskallinger i lakken.

   Merk: Du kan kjøpe maling hos ditt autoriserte forhandlerverksted.
8. Maskinen må oppbevares rent og tørt i en garasje eller på et lager.
9. Fjern nøkkelen og oppbevar den på et trygt sted som er utilgjengelig for barn.
10. Legg en presenning over maskinen for å beskytte den og holde den ren.

Oppbevare batteri

1. Lad batteriene helt opp før du setter maskinen bort for oppbevaring. Se Lade batteriene (side 32). Koble laderen til et strømuttak mens maskinen og batteriene er til oppbevaring. La laderen stå koblet til strømuttaket og ladeinngangen under oppbevaring for å være sikker på at batteriene forblir oppladet og ikke fryser, eller lad batteriene minst én gang i måneden.
2. Koble i laderen under oppbevaring for å opprettholde full batterilevetid.

   Viktig: **Hvis maskinen ikke kan være tilkoblet under oppbevaring, må du lade batteriene helt opp minst én gang i måneden. Batteriene utlades etter lengre tidsperioder, noe som kan skade batteriene til de nesten er ubrukelige, selv om batteriene er nye.**
3. Når du har ladet batteriene helt opp, fyll dem med destillert eller avionisert vann før oppbevaring. Se Fylle på destillert eller avionisert vann i batteriene (side 34).

Feilsøking

Blinkemønster for maskinstatuslys

Problem	Mulig årsak	Løsning
Maskinstatuslyset lyser alltid.	1. Systemet fungerer som det skal.	1. Ingen
Maskinstatuslyset blinket én gang.	1. Det er en kontrollerkonfigurasjonsfeil.	1. Ta kontakt med et autorisert Toro-forhandlerverksted.
Maskinstatuslyset blinket to ganger.	1. Parkeringsbremsen er aktivert mens i FREMOVER- eller REVERS-stilling. 2. En drivbryterfeil har oppstått.	1. Koble ut parkeringsbremsen. 2. Slå av maskinen og kontroller funksjonaliteten til bryterne.
Maskinstatuslyset blinket tre ganger.	1. Motorens strøm overskred kontrollerens maksimale nominelle effekt. 2. Det er en feil med en intern strømkomponent.	1. Vri nøkkelbryteren til AV-stilling, vent et par sekunder og vri nøkkelbryteren til PÅ-stilling. Sjekk alle batterier og strømførende kontrollerkoblinger. Hvis tilstanden vedvarer, ta kontakt med et autorisert forhandlerverksted. 2. Ta kontakt med et autorisert Toro-forhandlerverksted.
Maskinstatuslyset blinket fire ganger.	1. En hovedkontaktorfeil har oppstått.	1. Test kontaktledningene, spolen og kontaktene for normal drift.
Maskinstatuslyset blinket fem ganger.	1. Overskredet maksimal motorhastighet.	1. Vri nøkkelbryteren til AV-stilling, vent et par sekunder, vri nøkkelbryteren til PÅ-stilling, og kontroller for normal drift.
Maskinstatuslyset blinket seks ganger.	1. Gassen trykkes inn mens maskinen startes. 2. Det er en ledning som ikke oppretter en forbindelse.	1. Slipp opp pedalen, vri nøkkelbryteren til AV-stilling, vent et par sekunder, vri nøkkelbryteren til PÅ-stilling, og kontroller for normal drift. 2. Test ledningene mellom kontrolleren og kontaktoren, bryterne og statusindikatorlampen.
Maskinstatuslyset blinket sju ganger.	1. De gjenstående ladingen på batteriene er lav. 2. Batteriene er helt utladet. 3. Den innvendige kondensatoren har en forlading på mindre enn 5 V.	1. Stans driften, kjør sakte til ditt nærmeste ladestasjonen og lad batteriene helt opp. 2. Tau maskinen til ladestasjonen og lad batteriene helt opp. 3. Lad batteriene helt opp, vri nøkkelbryteren til AV-stilling, vent et par sekunder, vri nøkkelbryteren til PÅ-stilling, og kontroller for normal drift.
Maskinstatuslyset blinket åtte ganger.	1. Kontrolleren eller motor er overopphetet eller for kald.	1. Avgjør om motoren eller kontrolleren er svært varm eller svært kald, og la maskinen til returnere til sikre temperaturer før du gjenopptar normal drift.
Maskinstatuslyset blinket ti ganger.	1. En kontrollerkonfigurasjonsfeil har oppstått.	1. Ta kontakt med et autorisert Toro-forhandlerverksted.
Maskinstatuslyset blinket elleve ganger.	1. En motoromkoderfeil har oppstått. 2. Overskredet maksimal motorhastighet.	1. Kontroller ledningene for motoromkoderen (hastighetssensor). 2. Vri nøkkelbryteren til AV-stilling, vent et par sekunder, vri nøkkelbryteren til PÅ-stilling, og kontroller for normal drift.

Problem	Mulig årsak	Løsning
Maskinstatuslyset blinket tolv ganger.	1. En kontrollerkonfigurasjonsfeil har oppstått.	1. Ta kontakt med et autorisert Toro-forhandlerverksted.
Maskinstatuslyset blinket tretten ganger.	1. En intern programvarefeil har oppstått.	1. Ta kontakt med et autorisert Toro-forhandlerverksted.
Maskinstatuslyset blinket fjorten ganger.	1. En kommunikasjonsfeil har oppstått.	1. Ta kontakt med et autorisert Toro-forhandlerverksted.
Maskinstatuslyset lyser ikke.	1. Ingen strøm til kontrolleren eller kontrolleren har sviktet.	1. Ta kontakt med et autorisert Toro-forhandlerverksted.

Notat:

Notat:

European Privacy Notice

Informasjonen Toro samler inn
Toro Warranty Company (Toro) respekterer ditt personvern. For at vi skal kunne behandle ditt garantikrav og kontakte deg ved en eventuell produkttilbakekalling, ber vi deg om å dele enkelte personopplysninger med oss, enten direkte eller gjennom den lokale Toro-bedriften eller -forhandleren.

Toros garantisystem finnes på vertsservere i USA, hvor personvernlovgivningen kanskje ikke gir samme beskyttelse som i ditt eget land.

VED Å DELE DIN PERSONLIGE INFORMASJON MED OSS, SAMTYKKER DU I BEHANDLINGEN AV DIN PERSONLIGE INFORMASJON SOM BESKREVET I DENNE PERSONVERNERKLÆRINGEN.

Måten Toro bruker informasjon på
Toro kan bruke din personlige informasjon til å behandle garantikrav, til å kontakte deg ved en eventuell produkttilbakekalling og av andre hensyn som vi vil fortelle deg om. Toro kan dele din informasjon med Toros datterselskaper, forhandlere eller andre forretningspartnere i forbindelse med disse aktivitetene. Vi vil ikke selge din personlige informasjon til andre selskaper. Vi forbeholder oss retten til å oppgi personlig informasjon for samsvar med gjeldende lovgivning og på forespørsel fra passende myndighet, for å kunne drive våre systemer korrekt eller for vår egen eller andre brukeres beskyttelse.

Oppbevaring av personlig informasjon
Vi vil oppbevare din personlige informasjon så lenge vi har behov for den, av hensynene de opprinnelig ble samlet inn for eller av andre legitime hensyn (som f.eks. samsvar med regelverk), eller som påkrevd av gjeldende lovgivning.

Toros forpliktelse til dine personopplysningers sikkerhet
Vi tar rimelige forholdsregler for å beskytte sikkerheten til personopplysningene dine. Vi sørger også for at vi har nøyaktige og oppdaterte personopplysninger.

Tilgang til og korrigering av personopplysninger
Hvis du vil gjennomgå eller korrigere personopplysningene dine, kontakt oss per e-post på legal@toro.com.

Australsk forbrukerlov

Australske kunder vil finne opplysninger angående australsk forbrukerlov enten inni boksen eller hos din lokale Toro-forhandler.

Toro-garantien

Begrenset garanti

Electric
Workman

Betingelser og inkluderte produkter

Toro Company og datterselskapet Torp Warranty Company, i henhold til en avtale mellom dem, garanterer i fellesskap at ditt kommersielle Toro-produkt (”produktet”) er uten feil i materialer eller håndverk i to år eller 1500 driftstimer*, avhengig av hva som inntreffer først. Der det finnes berettigede forhold, vil vi reparere produktet uten ekstra kostnad for deg, inkludert diagnose, arbeid, deler og transport. Denne garantien tar effekt på den dato som produktet leveres til kunden.
* Produkt utstyrt med timeteller.

Instruksjoner for å innhente garantitjenester

Du er ansvarlig for å underrette distributøren eller den autoriserte forhandleren av kommersielle produkter om hvem du kjøpte produktet av, straks du tror at det foreligger et berettiget forhold. Hvis du trenger hjelp med å finne en distributør eller autorisert forhandler av kommersielle produkter, eller hvis du har spørsmål ang. dine garantirettigheter eller ansvar, kan du kontakte:

Serviceavdeling for kommersielle produkter
Toro Warranty Company
8111 Lyndale Avenue South
Bloomington, MN 55420-1196, USA
E-post: commercial.warranty@toro.com

Eierens ansvar

Som eier av produktet, er du ansvarlig for nødvendig vedlikehold og justeringer som beskrives i *brukerhåndboken*. Hvis du ikke utfører nødvendig vedlikehold og justeringer, kan dette føre til at garantien blir ugyldig.

Elementer og betingelser som ikke inkluderes

Ikke all produktsvikt eller feilfunksjon som finner sted i løpet av garantiperioden, er et resultat av defekter i materialene eller håndverket. Denne garantien dekker ikke følgende:

- Produktsvikt, som er et resultat av at man ikke har brukt originale Toro-deler ved utskiftninger, eller fra installering og bruk av tilleggsutstyr eller endret tilbehør som ikke kommer fra Toro. En separat garanti kan gis av produsenten for disse artiklene.
- Produktsvikt som er et resultat av at man ikke har utført anbefalt vedlikehold og/eller justeringer. Hvis du ikke vedlikeholder Toro-produktet i henhold til anbefalt vedlikehold som oppgitt i *brukerhåndboken*, kan dette føre til at garantikrav blir avslått.
- Produktsvikt som er et resultat av at man har brukt produktet på en grov, uaktsom eller uforsiktig måte.
- Deler som anses som forbruksdeler, bortsett fra om de er defekte. Eksempler på deler som anses som forbruksdeler, eller som brukes opp, under normal drift av produktet, inkluderer, men er ikke begrenset til, batterier, kullbørster, bremsekomponenter, dekk, filtre, remmer osv.
- Feil som er et resultat av utenforliggende krefter. Elementer som anses å være utenforliggende krefter inkluderer, men er ikke begrenset til, vær, lagringsprosedyre, kontaminering, bruk av smøremidler som ikke er godkjent, tilsetninger, kjemikalier osv.
- Elementer som anses å være ”vanlig slitasje”. ”Vanlig slitasje” inkluderer, men er ikke begrenset til, skade på seter pga. slitasje eller slipevirkning, slitte, lakkerte overflater, oppskrapte merker eller vinduer osv.

Deler

Deler som skal skiftes ut som en del av nødvendig vedlikehold er garantert for perioden opp til tidspunktet for utskiftingen av delen. Deler som skiftes ut under garantien dekkes i gyldighetsperioden for garantien til originalproduktet og blir Toros eiendom. Toro vil ta den siste avgjørelsen om å reparere eventuelle eksisterende deler eller montere eller erstatte den. Toro kan bruke fabrikkreparerte deler for garantireparasjoner.

Merknad vedrørende garanti på dypsyklusbatteri:

Dypsyklusbatterier har et begrenset antall kilowattimer de kan levere i løpet av levetiden. Bruks-, lade- og vedlikeholdsteknikker kan forlenge eller forkorte den totale levetiden til batteriet. Etter hvert som batteriene i dette produktet brukes, vil mengden med faktisk arbeid mellom ladeintervallene sakte men sikkert minske til batteriet er helt brukt opp. Bytte av oppbrukte batterier, på grunn av normal forbruk, er produkteiers ansvar. Batteriene må kanskje byttes ut i løpet av den ordinære produktgarantiperioden for eierens regning.

Generelle betingelser

Reparasjon av en autorisert Toro-distributør eller -forhandler er ditt eneste rettsmiddel under denne garantien.

Verken The Toro Company eller Toro Warranty Company er ansvarlig for indirekte, tilfeldige eller betingede skader i forbindelse med bruk av Toro-produkter som dekkes av denne garantien, inkludert eventuelle kostnader eller utgifter forbundet med bruk av reserveutstyr eller -tjenester i perioder med feilfunksjon og ikke-bruk (innenfor rimelighetens grenser) i påvente av at reparasjoner skal foretas under denne garantien.

Alle impliserte garantier om salgbarhet og egnethet til bruk er begrenset til varigheten av denne uttrykkelig garantien. Noen stater tillater ikke utelatelse av tilfeldige eller betingede skader eller begrensninger på hvor lenge en implisert garanti varer, så ovenfor nevnte utelatelse og begrensninger gjelder kanskje ikke for deg.

Denne garantien gir deg spesielle rettigheter i henhold til loven, og du kan kanskje også ha andre rettigheter som varierer fra stat til stat.

Land andre enn USA og Canada

Kunder som har kjøpt Toro-produkter som er eksportert fra USA eller Canada bør ta kontakt med sin Toro-distributør (forhandler) for å få garantipoliser for ditt land, din provins eller din delstat. Hvis du av en noen grunn er misfornøyd med din forhandlers tjenester eller har vanskeligheter med å skaffe deg informasjon om garantien, ta kontakt med importøren av Toro-produktene. Hvis alt annet er resultatløst, kan du ta kontakt med Toro Warranty Company.