Form No. 3447-908 Rev A

Count on it.

Návod k obsluze

Hnací jednotky Sand Pro® 3040 a 5040

Číslo modelu 08743—Výrobní číslo 400000000 a vyšší
Číslo modelu 08745—Výrobní číslo 400000000 a vyšší

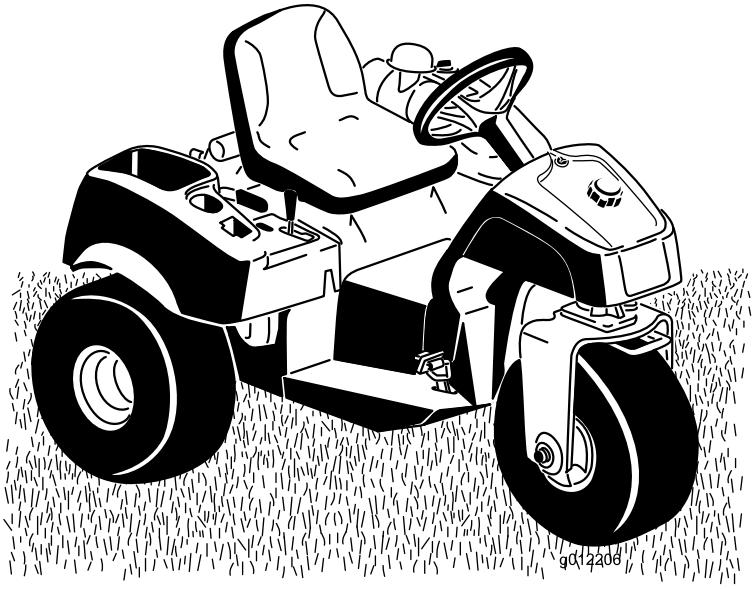

Zaregistrujte svůj výrobek na adrese www.Toro.com.
Překlad originálu (CS)

3447-908

Tento výrobek splňuje všechny relevantní směrnice Evropské unie. Podrobné informace naleznete v Prohlášení o shodě k tomuto výrobku.

Použití nebo provoz motoru v zalesněných, křovinatých nebo travnatých místech bez řádně funkčního a udržovaného lapače jisker (jak je uvedeno v oddílu 4442) nebo motoru, který není vhodným způsobem zkonstruován, vybaven a udržován k zajištění prevence vzniku požáru, je porušením oddílu 4442 a 4443 zákona o veřejných zdrojích státu Kalifornie.

Přiložená provozní příručka k motoru obsahuje informace o předpisech pro ochranu životního prostředí vydaných organizacemi EPA (US Environmental Protection Agency) a Řízení kontroly emisí státu Kalifornie (California Emission Control Regulation) a týkajících se emisních systémů, údržby a záruky. Náhradní provozní příručku k motoru je možné objednat u výrobce motoru.

⚠ DŮLEŽITÉ UPOZORNĚNÍ

CALIFORNIA
Důležité upozornění, poučka 65

Výfukové plyny tohoto výrobku obsahují chemikálie, které podle znalostí státu Kalifornie mohou způsobit rakovinu, vrozené vady a jiná poškození spojená s reprodukčním systémem.

Vývody baterie, svorky a související príslušenství obsahují olovo a slouceniny olova, tj. chemikálie, které jsou ve státe Kalifornie známy jako látky škodlivé pro reprodukcní orgány a vyvolávající rakovinu. Po manipulaci s baterií si rádne omyjte ruce.

Používání tohoto výrobku může způsobit vystavení účinkům chemikálií, které jsou státu Kalifornie známy jako karcinogenní, mutagenní nebo reprotoxické.

Úvod

Tento stroj je užitkové zařízení se sedačkou řidiče, které je určeno k použití najímanými profesionálními pracovníky pro komerční účely. Sloužit by měl především k úpravě písečných bunkrů na udržovaných golfových hřištích a komerčních pozemcích. Používání tohoto výrobku pro jiné účely, než ke kterým je určen, může být nebezpečné uživateli i okolostojícím osobám.

Přečtěte si pečlivě následující informace. Dozvíte se, jak správně výrobek používat a jak jej udržovat. Dále získáte informace, jak zabránit poškození výrobku a úrazu při práci s ním. Za správný a bezpečný provoz výrobku nese odpovědnost majitel.

Na stránkách www.Toro.com najdete informace o bezpečnosti výrobku, podklady pro zaškolení obsluhy a informace o příslušenství. Můžete zde také vyhledat prodejce výrobků Toro nebo zaregistrovat svůj výrobek.

Kdykoli budete potřebovat servis, originální náhradní díly Toro nebo další informace, kontaktujte autorizované servisní středisko nebo centrum zákaznických služeb Toro. Připravte si informace o názvu modelu a sériové číslo. Obrázek 1 znázorňuje umístění čísla modelu a sériového čísla na produktu. Tyto údaje zapište do následujícího pole.

Důležité: **Potřebujete-li informace o záruce, náhradních dílech a jiných údajích o výrobku, pomocí mobilního telefonu můžete naskenovat QR kód (dle výbavy) na štítku sériového čísla.**

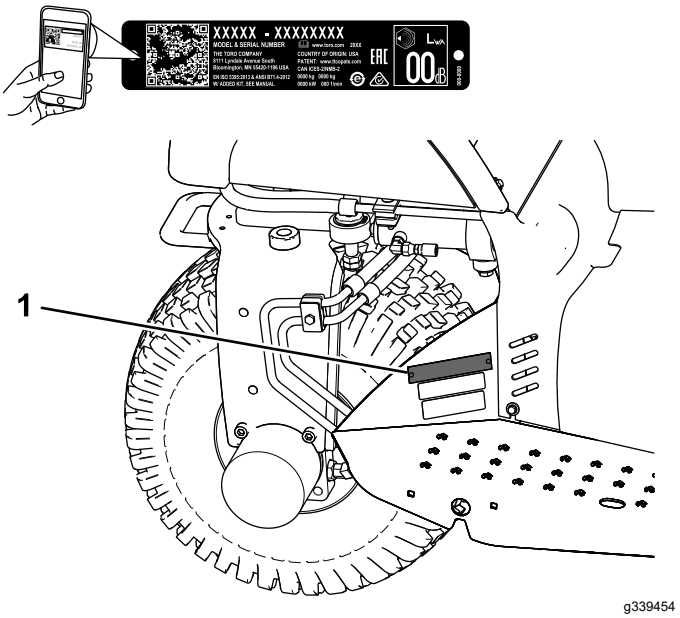

Obrázek 1

1. Umístění čísla modelu a sériového čísla

© 2021—The Toro® Company
8111 Lyndale Avenue South
Bloomington, MN 55420

Navštivte nás na adrese www.Toro.com.
Vytištěno v USA
Všechna práva vyhrazena

Číslo modelu _____

Výrobní číslo _____

Tato příručka identifikuje potenciální rizika a uvádí bezpečnostní sdělení označená varovným bezpečnostním symbolem (Obrázek 2) signalizujícím riziko, které může vést k vážnému úrazu nebo usmrcení, nebudete-li doporučená opatření dodržovat.

g000502

Obrázek 2

Varovný bezpečnostní symbol

Ke zdůraznění informací se v této příručce používají dva výrazy. **Důležité** upozorňuje na speciální technické informace a **Poznámka** zdůrazňuje obecné informace, kterým je třeba věnovat zvláštní pozornost.

Obsah

Bezpečnost 4
Obecné bezpečnostní informace 4
Bezpečnostní a instrukční štítky 4
Nastavení 7
1 Montáž volantu 8
2 Montáž sedadla 8
3 Montáž akumulátoru 8
4 Montáž předních závaží 9
5 Upevnění štítku s rokem výroby a štítku CE 10
Součásti stroje 11
Ovládací prvky 11
Technické údaje 13
Přídavná zařízení / příslušenství 13
Před provozem 14
Bezpečnostní kroky před použitím 14
Doplňování paliva do nádrže 14
Kontroly před provozem 15
Kontrola blokovacího systému 15
Během provozu 15
Obecné bezpečnostní informace 15
Bezpečnost při práci ve svahu 16
Spuštění a vypnutí motoru 16
Zajíždění stroje 17
Seznámení se se strojem 17
Po provozu 18
Bezpečnostní kroky po provozu 18
Tažení stroje 18
Přeprava stroje 18
Údržba 19
Bezpečnost při provádění úkonů údržby 19
Doporučený harmonogram údržby 19
Seznam denní údržby 20
Postupy před údržbou stroje 21
Zvednutí stroje 21
Mazání 22
Mazání stroje 22
Údržba motoru 23
Bezpečnost při údržbě motoru 23
Specifikace motorového oleje 23
Kontrola hladiny motorového oleje 23
Výměna motorového oleje a filtru 24
Údržba vzduchového filtru 25
Výměna zapalovacích svíček 26
Údržba palivového systému 26
Výměna palivového filtru 26
Výměna filtru nádrže s aktivním uhlím 27
Údržba elektrického systému 28
Bezpečnost při práci s elektrickým systémem 28
Použití startovacích kabelů 28
Výměna pojistek 28
Údržba akumulátoru 28
Údržba hnací soustavy 29
Kontrola tlaku v pneumatikách 29
Utahování upevňovacích matic kol 29
Seřízení přepravní rychlosti 29
Údržba ovládacích prvků 30
Seřízení páky ovládání zdvihu 30
Údržba hydraulického systému 31
Bezpečnost při práci s hydraulickým systémem 31
Kontrola hydraulického potrubí a hadic 31
Specifikace hydraulické kapaliny 31
Kontrola hladiny hydraulické kapaliny 32
Výměna hydraulického filtru 33
Výměna hydraulické kapaliny 33
Čištění 34
Čištění a kontrola stroje 34
Čištění olejového chladiče 34
Uskladnění 35
Příprava stroje 35
Příprava motoru 35
Příprava akumulátoru 35

Bezpečnost

Tento stroj byl vyroben v souladu s normou ANSI B71.4-2017. Je-li však na stroji nainstalováno přídavné zařízení, je nutné použít další závaží, aby byly splněny požadavky norem.

Obecné bezpečnostní informace

Tento výrobek může způsobit zranění. Vždy dodržujte všechny bezpečnostní pokyny, abyste zamezili vážnému úrazu.

- Před spuštěním motoru si přečtěte tuto *provozní příručku*, abyste porozuměli jejímu obsahu. Každá osoba, jež používá tento výrobek, musí znát správný způsob jeho používání a rozumět všem výstrahám.
- Při práci se strojem vynakládejte maximální pozornost. Neprovádějte žádné činnosti, jež by mohly vaši pozornost odvádět. V takovém případě vám hrozí zranění nebo poškození majetku.
- Nepřibližujte ruce ani nohy do blízkosti rotujících částí stroje.
- Nikdy neprovozujte stroj, pokud nejsou všechny jeho kryty a jiná bezpečnostní ochranná zařízení funkční a ve správné poloze.
- Během sekání udržujte stroj v bezpečné vzdálenosti od okolostojících osob.
- Děti musí být v bezpečné vzdálenosti od pracovního prostoru. Nikdy nedovolte dětem stroj řídit.
- Před prováděním údržby nebo doplňováním paliva zastavte stroj a vypněte motor.

Nesprávné používání nebo údržba této sekačky mohou vést ke zranění. Z důvodu snížení rizika zranění dodržujte tyto bezpečnostní pokyny a vždy věnujte pozornost výstražnému symbolu ⚠, který znamená upozornění, výstrahu nebo nebezpečí – pokyny k zajištění osobní bezpečnosti. Nedodržení těchto pokynů může mít za následek zranění osob nebo jejich usmrcení.

Bezpečnostní a instrukční štítky

Bezpečnostní štítky a pokyny jsou umístěny na viditelném místě v blízkosti každého prostoru představujícího potenciální nebezpečí. V případě ztráty nebo poškození původní nálepky nahraďte nálepku novou.

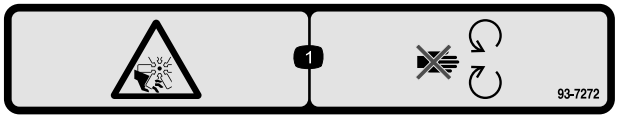

decal93-7272

93-7272

1. Nebezpečí pořezání či useknutí končetiny ventilátorem – nepřibližujte se k pohybujícím se součástem.

decal93-9051

93-9051

1. Přečtěte si *provozní příručku.*

decalbatterysymbols

Symboly na akumulátoru

Na akumulátoru jsou všechny následující symboly nebo některé z nich.

1. Nebezpečí výbuchu
2. Chraňte před otevřeným ohněm, nekuřte
3. Žíravá kapalina / nebezpečí chemického popálení
4. Používejte ochranné brýle.
5. Přečtěte si *Provozní příručku*.
6. Nedovolte, aby se kdokoli přiblížil k akumulátoru.
7. Chraňte si oči; výbušné plyny mohou trvale poškodit zrak nebo způsobit jiné zranění.
8. Akumulátorová kyselina může oslepit nebo vážně popálit.
9. Oči ihned vypláchněte vodou a rychle vyhledejte lékařskou pomoc.
10. Obsahuje olovo, nelikvidujte

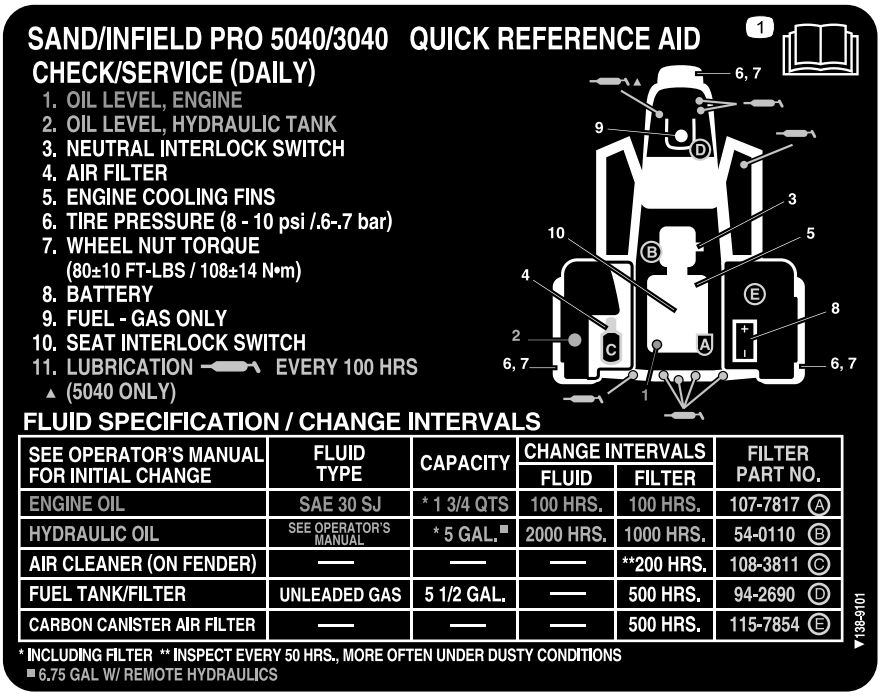

decal138-9101

138-9101

1. Před prováděním údržby si přečtěte *provozní příručku*.

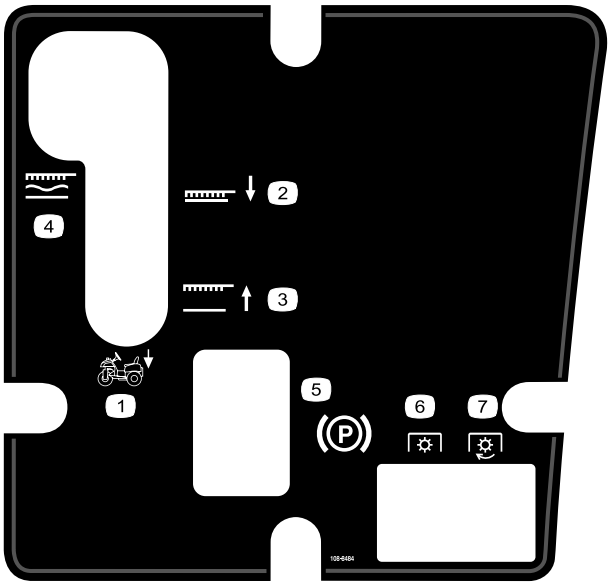

decal108-8484

108-8484

1. Ovládání příslušenství
2. Dolní poloha příslušenství
3. Horní poloha příslušenství
4. Příslušenství zajištěné v plovoucí poloze
5. Parkovací brzda
6. Vypnutý pohon
7. Zapnutý pohon

decal133-8062

133-8062

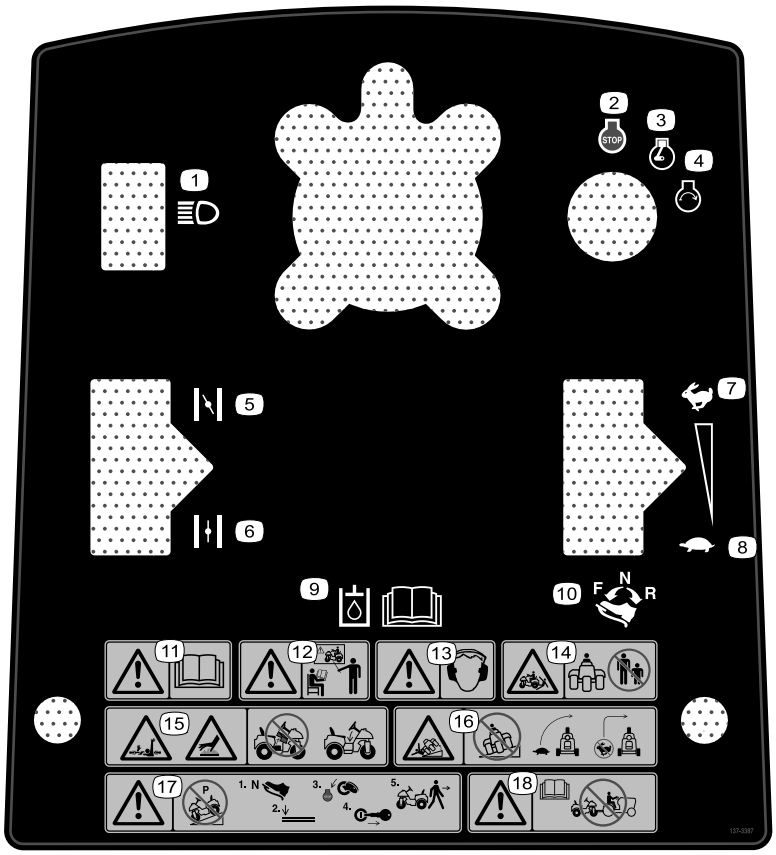

decal137-3387

137-3387

1. Světlomety
2. Vypnutí motoru
3. Chod motoru
4. Spuštění motoru
5. Zapnutý sytič
6. Vypnutý sytič
7. Rychle
8. Pomalu
9. Informace o hydraulické kapalině naleznete v *provozní příručce*.
10. Ovládání pojezdu – vpřed, neutrál a vzad
11. Výstraha – přečtěte si *provozní příručku*.
12. Výstraha: Vozidlo smějí používat pouze zaškolené osoby.
13. Výstraha – používejte ochranu sluchu.
14. Nebezpečí rozdrcení strojem – přihlížející osoby musí být vždy v bezpečné vzdálenosti.
15. Nebezpečí zachycení hnacím hřídelem; nebezpečí popálení o horký povrch – nesnímejte kryt.
16. Nebezpečí převržení – nepracujte na svazích; při zatáčení jezděte pomalu; při rychlé jízdě nezatáčejte prudce.
17. Výstraha – stroj neparkujte na svahu; parkujte stroj na rovném povrchu; před opuštěním stroje vypněte motor a vyjměte klíč.
18. Výstraha – přečtěte si *provozní příručku*. Stroj nevlečte.

Nastavení

Vyjímatelné díly

Pro ověření, že byly dodány všechny součásti, použijte tabulku níže.

Postup	Popis	Množ-ství	Použití
1	Volant Pěnový prstenec Podložka Pojistná matice Kryt volantu	1 1 1 1 1	Namontujte volant.
2	Sedadlo	1	Namontujte sedadlo.
3	Šroub (1/4 x 5/8 in) Pojistná matice (1/4 in)	2 2	Namontujte akumulátor
4	Sady předních závaží podle potřeby	–	V případě potřeby namontujte přední závaží.
5	Štítek s rokem výroby Štítek CE	1 1	Štítek s rokem výroby upevněte vedle štítku CE.

Média a doplňky

Popis	Množ-ství	Použití
Provozní příručka Uživatelská příručka k motoru	1 1	Před uvedením stroje do provozu si přečtěte provozní příručky.
Osvědčení o shodě	1	Tento dokument označuje soulad s požadavky na označení CE.
Klíč	2	Spusťte motor.

Poznámka: Levou a pravou stranu stroje určete vzhledem k běžné provozní poloze.

Poznámka: Odstraňte a zlikvidujte všechny přepravní držáky a upevňovací prvky.

1

Montáž volantu

Díly potřebné k provedení tohoto kroku:

1	Volant
1	Pěnový prstenec
1	Podložka
1	Pojistná matice
1	Kryt volantu

Postup

1. Otočte přední kolo tak, aby směřovalo přímo dopředu.
2. Nasaďte pěnový prstenec menším koncem dopředu na hřídel volantu (Obrázek 3).

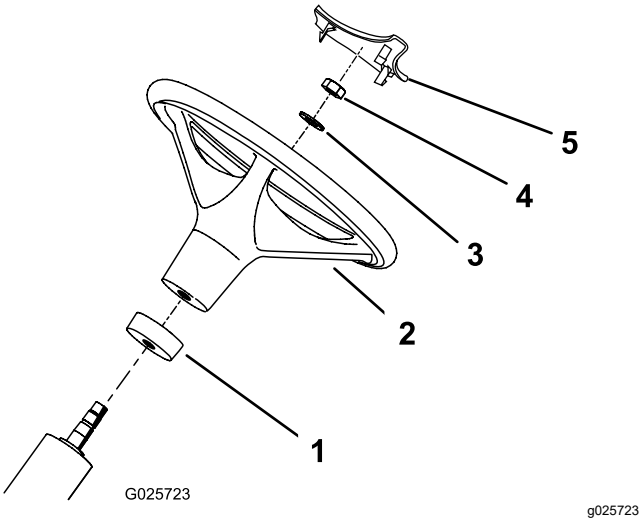

Obrázek 3

1. Pěnový prstenec
2. Volant
3. Podložka
4. Matice
5. Kryt volantu

3. Nasaďte volant na hřídel volantu (Obrázek 3).
4. Upevněte volant k hřídeli volantu pomocí podložky a pojistné matice (Obrázek 3).
5. Pojistnou matici utáhněte na utahovací moment 27 až 35 N·m.
6. Přitlačením nasaďte kryt volantu do původní polohy na volant (Obrázek 3).

2

Montáž sedadla

Díly potřebné k provedení tohoto kroku:

1	Sedadlo

Postup

1. Demontujte a zlikvidujte šrouby upevňující sedadlo k přepravní bedně.
2. Demontujte matice z přepravního držáku a držák zlikvidujte. Matice si uschovejte.
3. Připevněte sedadlo k rámu sedadla pomocí 4 dříve demontovaných matic, viz Obrázek 4.

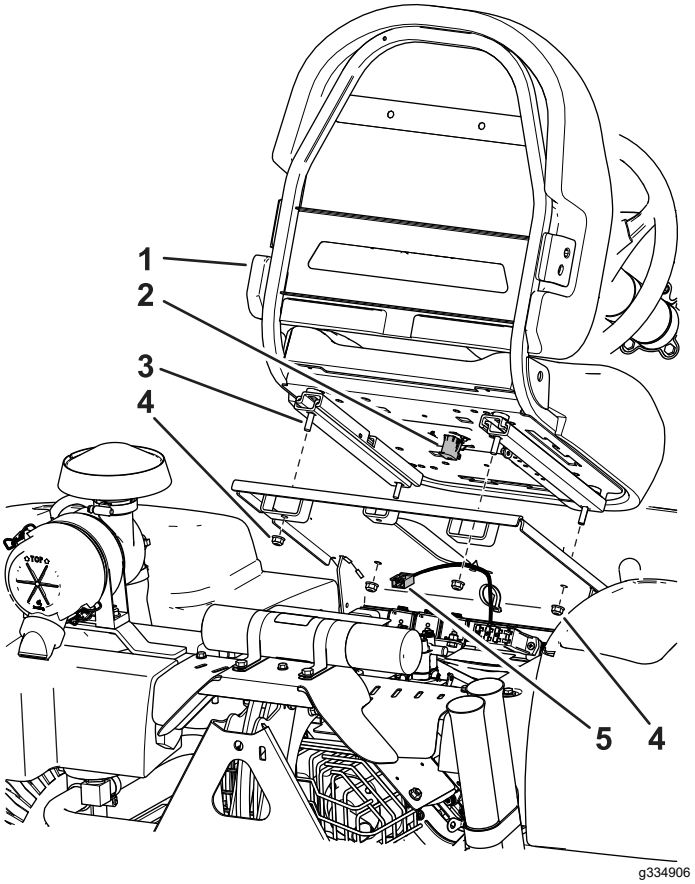

Obrázek 4

1. Sedadlo
2. Spínač sedadla
3. Šrouby sedadla
4. Přírubová matice
5. Kabelový svazek stroje

4. Vyhledejte kabelový svazek stroje a připojte jej ke spínači sedadla (Obrázek 4).
5. Připevněte kabelový svazek k rámu sedadla pomocí kabelové pásky.

3

Montáž akumulátoru

Díly potřebné k provedení tohoto kroku:

2	Šroub (1/4 x 5/8 in)
2	Pojistná matice (1/4 in)

Postup

1. Uložte akumulátor do vyhrazeného prostoru za pravým kolem tak, aby záporný vývod směřoval k zadní straně stroje (Obrázek 5).

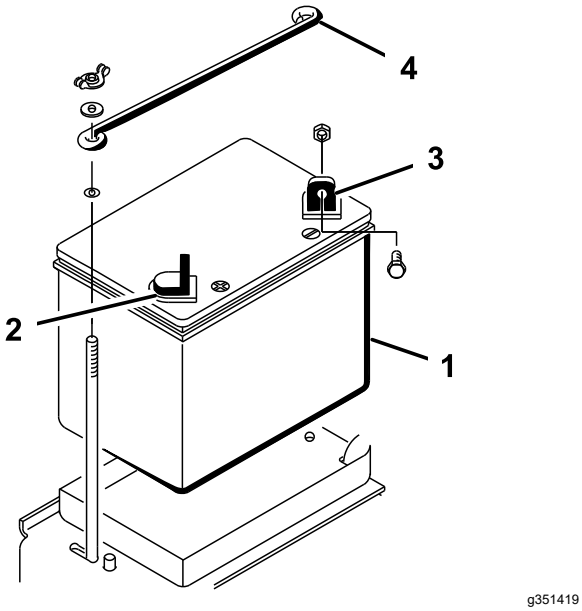

Obrázek 5

1. Akumulátor
2. Kladný (+) vývod akumulátoru
3. Záporný (-) vývod akumulátoru
4. Horní přídržný prvek akumulátoru

⚠ DŮLEŽITÉ UPOZORNĚNÍ

Nesprávné vedení kabelů akumulátoru by mohlo způsobit poškození vozidla a kabely by mohly zapříčinit jiskření. Jiskry by mohly zapříčinit explozi plynů z akumulátoru a následné zranění osob.

- **Vždy odpojujte nejprve záporný (černý) kabel akumulátoru a teprve potom kladný (červený) kabel akumulátoru.**
- **Vždy připojujte nejdříve kladný (červený) kabel akumulátoru a až potom záporný (černý) kabel.**

⚠ DŮLEŽITÉ UPOZORNĚNÍ

Vývody akumulátoru nebo kovové nástroje by mohly způsobit zkrat proti kovovým součástem stroje a způsobit jiskření. Jiskry by mohly zapříčinit explozi plynů z akumulátoru a následné zranění osob.

- **Při vyjímání nebo montáži akumulátoru dbejte na to, aby se vývody akumulátoru nedotýkaly žádných kovových částí stroje.**
- **Dejte pozor, abyste kovovým nástrojem nezkratovali vývody akumulátoru proti kovovým částem stroje.**

2. Upevněte kladný kabel (červený) ke kladnému vývodu (+) šroubem (¼ x ⅝ palce) a pojistnou maticí (Obrázek 6).

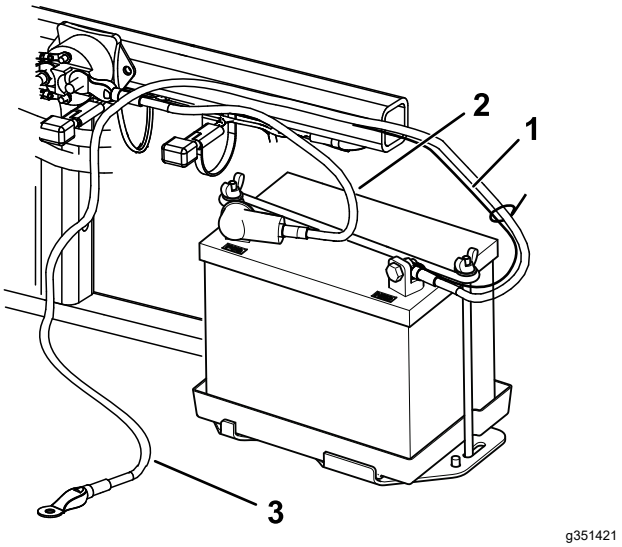

Obrázek 6

1. Malý černý kabel
2. Kladný (+) kabel akumulátoru
3. Záporný (-) kabel akumulátoru

3. Upevněte malý černý kabel a záporný kabel (černý) k zápornému (-) vývodu akumulátoru pomocí šroubu (1/4 x 5/8 in) a pojistné matice (1/4 in) (Obrázek 6).
4. Potřete vývody a montážní prvky vazelínou, aby nedošlo ke korozi.
5. Nasuňte gumový návlek na kladný (+) vývod, aby nedošlo k případnému zkratu.
6. Namontujte horní přídržný prvek akumulátoru na boční přídržné prvky a zajistěte jej pomocí podložek a křídlových matic.

4

Montáž předních závaží

Díly potřebné k provedení tohoto kroku:

–	Sady předních závaží podle potřeby

Postup

Tento stroj byl vyroben v souladu s normou ANSI B71.4-2017. Při použití příslušenství se strojem však může být potřebné použít další závaží, aby byly splněny požadavky norem.

1. Následující tabulka slouží k určení kombinací dalších požadovaných závaží. Díly si objednejte od autorizovaného distributora Toro.

Příslušenství	Potřebné závaží	Sada závaží	Počet sad
Sada Spiker	23 kg	Č. dílu 100-6442	1
Groomer Rahn pro úpravu trávníku			

   Poznámka: U strojů modelové řady 08745 sadu závaží nemontujte, pokud je stroj vybaven soupravou předního zvedacího rámu.

2. Sadu závaží namontujte podle *montážních pokynů* k sadě závaží.

5

Upevnění štítku s rokem výroby a štítku CE

Pouze CE

Díly potřebné k provedení tohoto kroku:

1	Štítek s rokem výroby
1	Štítek CE

Postup

Upevněte štítek s rokem výroby a štítek CE ke stroji do vyobrazeného místa (Obrázek 7).

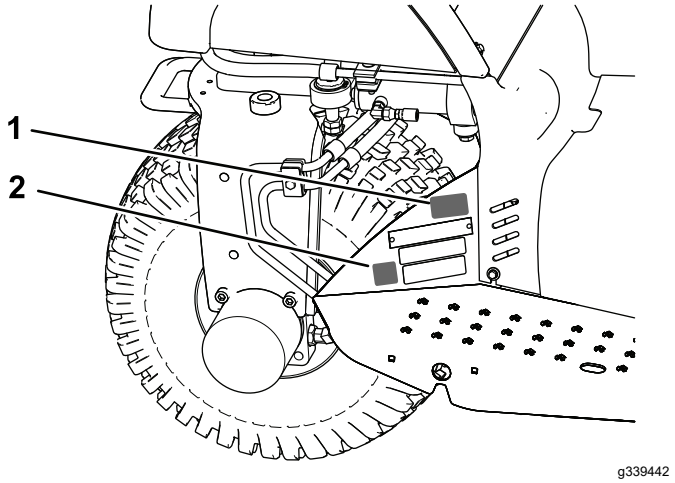

Obrázek 7

1. Sem upevněte štítek s rokem výroby.
2. Sem upevněte štítek CE.

Součásti stroje

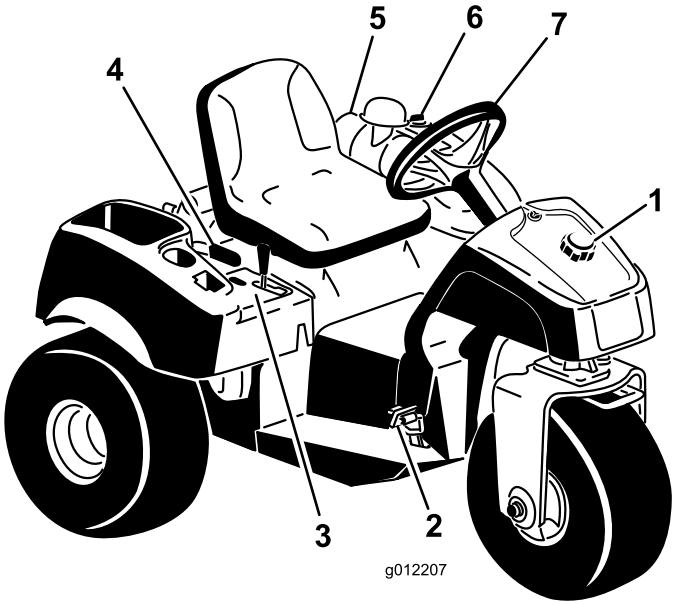

g012207

Obrázek 8

1. Uzávěr palivové nádrže
2. Pedál ovládání pojezdu a zastavení
3. Ovládací panel
4. Páka parkovací brzdy
5. Vzduchový filtr
6. Uzávěr nádrže hydraulického oleje
7. Volant

Ovládací prvky

Pedál ovládání pojezdu a zastavení

Pedál ovládání pojezdu (Obrázek 9) slouží ke 3 úkonům: pohyb stroje dopředu, pohyb stroje dozadu a zastavení stroje. Při ovládání pojezdu používejte špičku a patu pravé nohy; sešlápnutím horní části pedálu zahájíte jízdu dopředu, sešlápnutím dolní části pedálu zahájíte jízdu dozadu nebo pomůžete k zabrzdění při jízdě vpřed (Obrázek 10). Při zastavení stroje nechte pedál vrátit se do NEUTRÁLNÍ polohy nebo jej přesuňte sami.

Důležité: **Při jízdě se strojem vpřed mějte patu položenou na nožní opěrce, nikoli na pedálu zpátečky ovládacího pedálu pojezdu.**

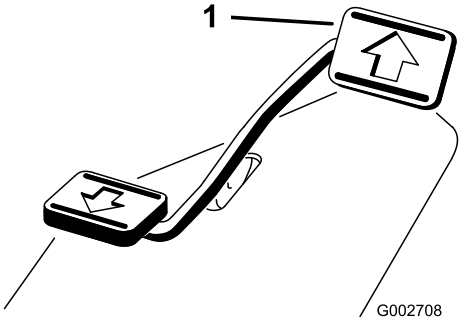

g002708

Obrázek 9

1. Pedál ovládání pojezdu a zastavení

g002709

Obrázek 10

Pojezdová rychlost je přímo závislá na míře sešlápnutí pedálu pojezdu. Maximální rychlosti pojezdu dosáhnete úplným sešlápnutím pedálu, když je škrticí klapka v poloze pro rychlý CHOD. Chcete-li dosáhnout maximálního výkonu nebo jedete-li do kopce, přemístěte škrticí klapku do polohy pro RYCHLÝ chod a sešlápněte mírně pedál, abyste udrželi vysoké otáčky motoru. Když se otáčky motoru začnou snižovat, uvolněte mírně pedál, aby se otáčky zvýšily.

Důležité: **Chcete-li dosáhnout maximálního tažného výkonu, posuňte škrticí klapku do polohy pro RYCHLÝ chod a mírně sešlápněte pedál ovládání pojezdu.**

Důležité: **Maximální pojezdovou rychlostí jezděte pouze mezi pracovišti.**

Maximální rychlostí nejezděte při použití namontovaného nebo vlečeného přídavného zařízení.

Důležité: **Nejezděte se strojem dozadu, když je příslušenství ve spuštěné (provozní) poloze, jinak hrozí jeho vážné poškození.**

Spínač zapalování

Spínač zapalování (Obrázek 11) pro spuštění a vypnutí motoru má tři polohy: VYPNUTO, PROVOZ a START. Otočením klíčku ve směru hodinových ručiček do polohy START zapnete motor startéru. Jakmile motor nastartuje, klíček uvolněte; klíč se vrátí do polohy PROVOZ. Motor vypnete otočením klíčku proti směru hodinových ručiček do polohy VYPNUTO.

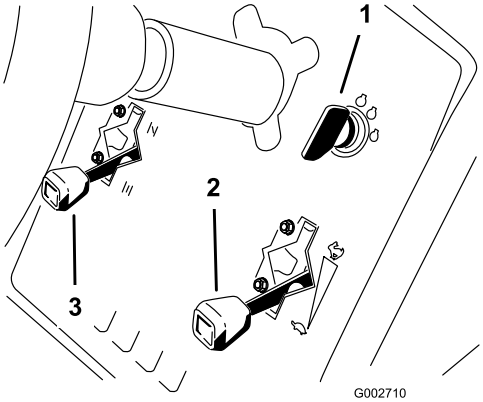

g002710

Obrázek 11

1. Klíč zapalování
2. Ovladač škrticí klapky
3. Ovládání sytiče

Ovládání sytiče

Chcete-li nastartovat studený motor, zavřete sytič karburátoru přesunutím páčky sytiče (Obrázek 11) nahoru do zavřené polohy. Po spuštění motoru nastavte sytič tak, aby motor běžel plynule. Jakmile je to možné, přesunutím páčky dolů do OTEVŘENÉ polohy otevřete sytič. Zahřátý motor vyžaduje použití sytiče jen minimálně nebo vůbec.

Ovladač škrticí klapky

Ovládací páka škrticí klapky (Obrázek 11) se připojuje k táhlu mezi škrticí klapkou a karburátorem, které ovládá. Tato páčka má 2 polohy: POMALÝ a RYCHLÝ chod. Otáčky motoru lze přepínat mezi těmito dvěma nastaveními.

Poznámka: Motor nemůžete vypnout pomocí ovladače škrticí klapky.

Páka ovládání zdvihu

Chcete-li zvednout příslušenství, zatáhněte páku ovládání zdvihu (Obrázek 12) dozadu. Chcete-li příslušenství spustit dolů, zatlačte páku dopředu. PLOVOUCÍ polohu nastavíte přesunutím páky do aretované polohy. Jakmile dosáhnete požadované polohy, páku uvolněte; ta se vrátí do neutrální polohy.

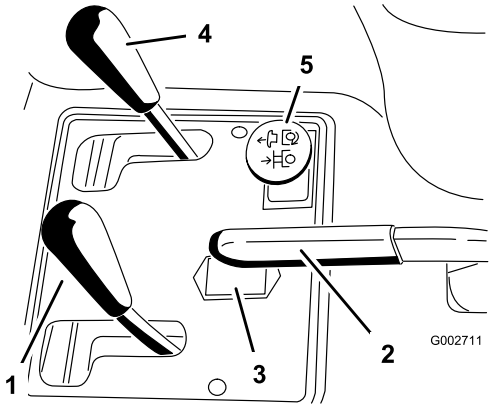

g002711

Obrázek 12

1. Páka ovládání zdvihu
2. Parkovací brzda
3. Počitadlo provozních hodin
4. Páka ovládání zdvihu vpředu (volitelně)
5. Ovládání externí hydrauliky vzadu (volitelně)

Poznámka: Stroj je vybaven dvojčinným zvedacím válcem. Za některých provozních podmínek lze na přídavné zařízení vyvinout tlak směrem dolů.

Parkovací brzda

Chcete-li zajistit parkovací brzdu (Obrázek 12), zatáhněte páku parkovací brzdy dozadu. Chcete-li brzdu uvolnit, zatlačte páku dopředu.

Poznámka: K uvolnění parkovací brzdy může být nutné pomalu přesunout pedál pojezdu dopředu a dozadu.

Počitadlo provozních hodin

Počitadlo provozních hodin (Obrázek 12) udává celkový počet provozních hodin stroje. Počitadlo provozních hodin začíná načítat po každém otočení klíčem spínače zapalování do ZAPNUTÉ polohy.

Páka nastavení sedadla

Přesuňte páku na levé straně sedačky (Obrázek 13) dopředu, posuňte sedačku do požadované polohy a uvolněním páky zajistěte sedačku v dané poloze.

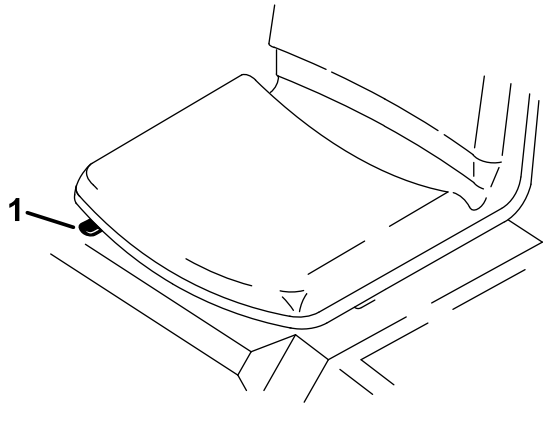

Obrázek 13

1. Páka nastavení sedadla

Uzavírací ventil paliva

Pokud stroj uskladňujete nebo jej přepravujete na přívěsu, zavřete uzavírací ventil paliva (Obrázek 14).

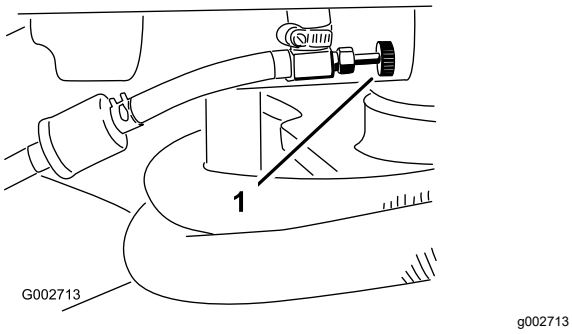

Obrázek 14

1. Uzavírací ventil paliva

Technické údaje

Poznámka: Specifikace a design se mohou bez upozornění změnit.

Šířka bez příslušenství	148 cm
Šířka se shrnovačem, model 08751	191 cm
Délka bez příslušenství	164 cm
Výška	115 cm
Rozvor kol	109 cm
Nízké volnoběžné otáčky motoru	1 650 až 1850 ot/min
Vysoké volnoběžné otáčky motoru	3 350 až 3450 ot/min
Čistá hmotnost	
Model 08703	452 kg
Model 08705	461 kg

Přídavná zařízení / příslušenství

Pro stroj je k dispozici řada přídavných zařízení a příslušenství schválených společností Toro, která vylepšují a rozšiřují možnosti stroje. Seznam schválených přídavných zařízení a příslušenství můžete získat od svého autorizovaného servisního prodejce nebo distributora Toro nebo na stránkách www.Toro.com.

K zajištění optimální výkonnosti a dodržení požadavků na bezpečnost stroje je nutné používat pouze originální náhradní díly a příslušenství společnosti Toro. Náhradní díly a příslušenství jiných výrobců mohou být nebezpečné a jejich použití může mít za následek zneplatnění záruky.

Obsluha

Před provozem

Bezpečnostní kroky před použitím

Obecné bezpečnostní informace

- Než opustíte stroj, odstavte jej na rovném povrchu, vypněte motor, vytáhněte klíč a počkejte, až se zastaví všechny pohybující se části.
- Nikdy nedovolte, aby nezaškolené osoby nebo děti obsluhovaly stroj nebo na něm prováděly servis. Věkovou hranici obsluhy mohou určovat místní předpisy. Majitel je zodpovědný za proškolení všech operátorů a mechaniků.
- Dobře se seznamte se zásadami bezpečného používání zařízení, ovládacími prvky a významem bezpečnostních značek.
- Naučte se, jak stroj a motor rychle vypnout.
- Přesvědčte se, zda jsou namontovány kontrolní prvky přítomnosti obsluhy, bezpečnostní spínače a ochranné kryty a zda správně fungují. Stroj nepoužívejte, pokud tyto prvky nepracují správně.
- Před obsluhou vždy zkontrolujte stroj a přesvědčte se, zda jeho součásti a upevňovací prvky jsou v dobrém provozním stavu. Opotřebené nebo poškozené součásti a upevňovací prvky neprodleně vyměňte.
- Zkontrolujte prostor, kde budete stroj používat, a odstraňte všechny předměty, jež mohou být strojem vymrštěny.

Bezpečnost týkající se paliva

- Při manipulaci s palivem buďte velmi opatrní. Palivo je vysoce hořlavé a jeho výpary jsou výbušné.
- Vždy uhaste cigarety, doutníky, dýmky a ostatní zdroje vznícení.
- Používejte jen schválený kanystr.
- Neodstraňujte uzávěr palivové nádrže ani nedoplňujte nádrž palivem při spuštěném nebo horkém motoru.
- Nedoplňujte ani nevypouštějte palivo v uzavřeném prostoru.
- Neskladujte stroj nebo nádobu s palivem v blízkosti otevřeného ohně, zdroje jisker nebo tepla, například u ohřívače vody nebo jiného zařízení.
- V případě rozlití paliva se nepokoušejte nastartovat motor a vyhýbejte se použití jakéhokoli zdroje vznícení, dokud se palivové výpary nerozptýlí.

Doplňování paliva do nádrže

- **Objem palivové nádrže:** 25 l
- **Doporučené palivo:**
  - Nejlepších výsledků dosáhnete, když budete používat pouze čistý, čerstvý (ne starší než 30 dnů) bezolovnatý benzín s oktanovým číslem kolem 87 nebo vyšším (metoda stanovení (R+M)/2).
  - Etanol: Přijatelná jsou i paliva s až 10 % etanolu nebo 15 % MTBE (metyltercbutyléter). Etanol a MTBE jsou různé látky. Paliva s více než 15 % etanolu (E15) nejsou schválena k použití. Nikdy nepoužívejte paliva obsahující více než 10 % etanolu, například E15 (obsahuje 15 % etanolu), E20 (obsahuje 20 % etanolu) nebo E85 (obsahuje až 85 % etanolu). Použití neschváleného paliva může mít za následek problémy s výkonem nebo poškození motoru, na které se nevztahuje záruka.
  - Nepoužívejte benzín obsahující metanol.
  - Neuchovávejte palivo přes zimu v palivové nádrži nebo nádobách na palivo bez použití stabilizátoru paliva.
  - Nepřidávejte do benzínu olej.

Důležité: **Nepoužívejte jiná aditiva než stabilizační aditivum. Nepoužívejte stabilizátory paliva na bázi alkoholu, například etanolu, metanolu nebo izopropanolu.**

1. Očistěte oblast kolem uzávěru palivové nádrže (Obrázek 15).
2. Sejměte uzávěr palivové nádrže.
3. Nádrž plňte do úrovně asi 25 mm pod horní okraj nádrže (spodní okraj plnicího hrdla). **Nepřeplňujte**.

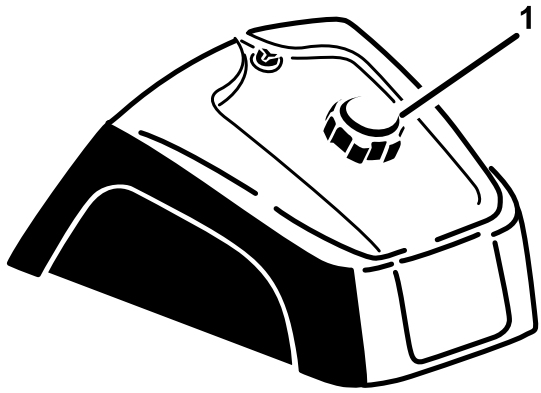

g027112

Obrázek 15

1. Uzávěr palivové nádrže

4. Namontujte uzávěr.
5. Otřete veškeré rozlité palivo, aby nevznikl požár.

   Důležité: **Nikdy nepoužívejte metanol, palivo obsahující metanol nebo palivovou směs obsahující více než 10 % etanolu; mohlo by dojít k poškození palivového systému. Nemíchejte do paliva olej.**

Kontroly před provozem

Před uvedením stroje do provozu proveďte každý den následující kroky:

- Kontrola blokovacího systému (strana 15)
- Kontrola hladiny motorového oleje (strana 23)
- Kontrola tlaku v pneumatikách (strana 29)
- Kontrola hydraulického potrubí a hadic (strana 31)
- Kontrola hladiny hydraulické kapaliny (strana 32)
- Před uvedením stroje do provozu se ujistěte, že je teplota vyšší než -6,7 °C, jinak by mohlo dojít k poškození hlavního čerpadla pohonu.

Kontrola blokovacího systému

⚠ VÝSTRAHA

Jsou-li ochranné spínače odpojené nebo poškozené, vozidlo se může za provozu chovat neočekávaně a způsobit zranění.

- **S ochrannými spínači nemanipulujte.**
- **Denně funkci ochranných spínačů kontrolujte a každý poškozený spínač před použitím vozidla vyměňte.**

Účelem bezpečnostního blokovacího systému je zabránit nastartování nebo protáčení motoru, pokud není pedál ovládání pojezdu v NEUTRÁLNÍ poloze. Motor musí rovněž vypnout, pokud je pedál ovládání pojezdu sešlápnut dopředu nebo dozadu a řidič nesedí na sedátku.

Důležité: **Pokud má hnací jednotka namontovanou buď soupravu zadního ovládání vnějších okruhů hydrauliky (model 08781), nebo soupravu spínače hydrauliky (model 08783), existují další podmínky blokování:**

Pokud je zapnutý spínač ovládání vnějších okruhů hydrauliky, stroj nelze nastartovat.

Pokud stroj pracuje se zapnutým spínačem hydrauliky, stroj se vypne v okamžik, kdy obsluha opustí sedadlo.

1. Odstavte stroj na volné ploše bez překážek a zajistěte, aby se v blízkosti nevyskytovaly další osoby. Vypněte motor.
2. Sedněte si na sedačku a zatáhněte parkovací brzdu.
3. Sešlápněte pedál ovládání pojezdu dopředu a dozadu a zkuste přitom nastartovat motor.

   Poznámka: Pokud motor startuje, znamená to možnou závadu bezpečnostního blokování. Závadu okamžitě opravte.

   Pokud motor nestartuje, znamená to, že systém funguje správně.
4. Zůstaňte sedět na sedadle, uveďte pedál ovládání pojezdu do NEUTRÁLNÍ polohy, zatáhněte parkovací brzdu a nastartujte motor.
5. Nadzvedněte se ze sedadla a pomalu sešlápněte pedál ovládání pojezdu.

   Poznámka: Motor se musí během 1 až 3 sekund vypnout. V případě nesprávné funkce poruchu odstraňte.

Během provozu

Poznámka: Levou a pravou stranu stroje určete z pohledu běžné pozice obsluhy.

Obecné bezpečnostní informace

- Majitel nebo obsluha odpovídá za nehody, jež mohou vést ke zranění osob nebo poškození majetku, a má jim předcházet.
- Používejte vhodný oděv, včetně ochrany zraku, pevné protiskluzové ochranné obuvi, dlouhých kalhot a chráničů sluchu. Svažte si dlouhé vlasy a nenoste volné šperky.
- Stroj neobsluhujte, jste-li nemocní, unaveni nebo pod vlivem alkoholu nebo drog.

- Nikdy na stroji nepřevážejte spolujezdce a během provozu stroje zajistěte, aby byly přihlížející osoby nebo zvířata v bezpečné vzdálenosti od stroje.
- Se strojem pracujte jen za dobré viditelnosti, abyste se mohli vyhnout výmolům a skrytému nebezpečí.
- Nepracujte na mokré trávě. Stroj se může smekat v důsledku snížené tahové síly.
- Před spuštěním motoru se přesvědčte, zda jsou všechny pohony v neutrální poloze, zda je zatažena parkovací brzda a zda zaujímáte správnou pracovní pozici.
- Před couváním se podívejte dozadu a dolů a ověřte si, že máte volnou cestu.
- Buďte opatrní, pokud se blížíte k nepřehledným zatáčkám, křovinám, stromům nebo jiným objektům, jež vám mohou bránit ve výhledu.
- Stroj nepoužívejte blízko srázů, příkopů či nábřeží. V případě přejetí kola přes okraj nebo propadnutí okraje se stroj může náhle převrhnout.
- Pokud zasáhnete nějaký předmět nebo jestliže stroj nadměrně vibruje, zastavte jej a zkontrolujte přídavné zařízení. Před obnovením provozu proveďte všechny nezbytné opravy.
- Při zatáčení a jízdě přes silnice nebo chodníky stroj zpomalte a počínejte si opatrně. Vždy dávejte přednost jiným vozidlům.
- Nikdy nespouštějte motor v prostoru, kde se mohou hromadit výfukové plyny.
- Nikdy nenechávejte stroj se spuštěným motorem bez dozoru.
- Před opuštěním pracovní pozice proveďte následující:
  - Zaparkujte stroj na rovném povrchu.
  - Spusťte přídavná zařízení.
  - Zatáhněte parkovací brzdu.
  - Vypněte motor a vyjměte klíč.
  - Počkejte, dokud se nezastaví všechny pohybující se části.
- Nepracujte se strojem, pokud hrozí nebezpečí zásahu bleskem.
- Nepoužívejte stroj jako vlečné vozidlo.
- V případě nutnosti povrch před úpravou navlhčete, abyste minimalizovali tvorbu prachu.
- Používejte pouze příslušenství, přídavná zařízení a náhradní díly schválené společností Toro.

Bezpečnost při práci ve svahu

- Pro práci ve svazích si stanovte vlastní postupy a pravidla. Tyto postupy musí zahrnovat průzkum pracoviště, kde je třeba stanovit, které svahy jsou bezpečné pro provoz stroje. Při provádění průzkumu se vždy řiďte zdravým rozumem a dobrým úsudkem.
- Svahy jsou významným faktorem při nehodách způsobených ztrátou kontroly nebo převrácením. Takové nehody mohou vést k vážnému poranění nebo smrti. Při práci na svahu odpovídá za bezpečnost pracovník obsluhy. Při práci se strojem na jakémkoli svahu je třeba dbát zvýšené pozornosti.
- Jste-li na svahu, pracujte se strojem se sníženou rychlostí.
- Pokud se při práci ve svahu necítíte bezpečně, práci přerušte.
- Věnujte pozornost dírám, vyjetým kolejím, hrbolům, kamenům a jiným skrytým předmětům. Stroj se může na nerovném terénu převrhnout. Vysoká tráva může překážky skrýt.
- Volte nízkou pojezdovou rychlost, abyste ve svahu nemuseli zastavovat nebo řadit.
- K převrácení může dojít ještě dříve, než kola ztratí trakci.
- Vyvarujte se práce se strojem na mokré trávě. Pneumatiky mohou ztratit tahový výkon bez ohledu na to, zda jsou dostupné a funkční brzdy.
- Na svahu stroj nerozjíždějte, nezastavujte ani jej neotáčejte.
- Na svahu se pohybujte pomalu a plynule. Neměňte náhle rychlost ani směr jízdy se strojem.
- Nepracujte se strojem v blízkosti prudkých svahů, příkopů, náspů nebo vodních toků. Při přejetí kola přes okraj nebo propadnutí okraje se stroj může náhle převrhnout. Mezi strojem a jakýmkoliv nebezpečím ponechte bezpečnou vzdálenost (šířka 2 strojů).

Spuštění a vypnutí motoru

1. Sundejte nohu z pedálu ovládání pojezdu, přesvědčte se, že je pedál v NEUTRÁLNÍ poloze, a zatáhněte parkovací brzdu.
2. Přesuňte páčku sytiče dopředu do ZAPNUTÉ polohy (při startování studeného motoru) a páčku škrticí klapky do polohy pro POMALÝ chod.

   Důležité: **Při provozu stroje při teplotách do 0 ℃ nechte stroj před použitím zahřát. Zabráníte tak poškození hydrostatu a okruhu pohonu.**

   Neprovozujte stroj při teplotách nižších než -6,7 °C, jinak by mohlo dojít k poškození hlavního čerpadla pohonu.

3. Vložte klíč do zapalování a otočením doprava nastartujte motor. Po spuštění motoru klíček uvolněte.

   Poznámka: Nastavte sytič tak, aby motor běžel plynule.

   Důležité: **Aby nedošlo k přehřívání motoru startéru, nespínejte startér na dobu delší než 10 sekund. Po 10 sekundách souvislého startování vyčkejte 60 sekund před opětovným sepnutím.**

4. Chcete-li motor vypnout, přesuňte páčku škrticí klapky do polohy pro POMALÝ chod a otočte klíčem zapalování do VYPNUTÉ polohy.

   Poznámka: Vytáhněte klíček ze spínače zapalování, aby nedošlo k náhodnému nastartování.

5. Před odstavením stroje uzavřete uzavírací ventil paliva.

⚠ VÝSTRAHA

Při provádění kontroly stroje při spuštěném motoru může dojít ke zranění.

Před kontrolou úniku oleje, uvolněných součástí a dalších závad vypněte motor a vyčkejte, až se všechny pohybující se součásti zastaví.

Zajíždění stroje

U nových motorů trvá nějaký čas, než dosáhnou maximálního výkonu. V systémech pohonu je větší tření, jsou-li nové; v důsledku toho je větší i zatížení motoru.

Během prvních 8 hodin provozu nechte stroj zaběhnout.

Jelikož první hodiny provozu jsou klíčové pro budoucí spolehlivost stroje, pozorně sledujte jeho funkce a výkon, abyste rozpoznali a odstranili mírné nedostatky, které by mohly vést k závažným problémům. Během záběhu často kontrolujte, zda u stroje nejsou patrné známky úniku oleje, uvolněné upevňovací prvky nebo jiné závady.

Seznámení se se strojem

Konkrétní provozní pokyny k příslušenství naleznete v *provozní příručce* přídavného zařízení.

Vyzkoušejte si jízdu se strojem, protože jeho provozní vlastnosti se liší od jiných užitkových vozidel. Dva aspekty, kterým je při provozu vozidla nutné věnovat pozornost, jsou otáčky převodovky a otáčky motoru.

Chcete-li udržovat konstantní otáčky motoru, pedál ovládání pojezdu sešlapujte pomalu. Tím zajistíte, že motor bude udržovat otáčky v souladu s pojezdovou rychlostí vozidla. Naopak rychlým sešlápnutím pedálu ovládání pojezdu otáčky motoru snížíte; v důsledku toho nebude točivý moment motoru poskytovat dostatečný výkon pro pohyb vozidla. Chcete-li tedy kola pohánět maximálním výkonem, přesuňte škrticí klapku do polohy pro RYCHLÝ chod a mírně sešlápněte pedál ovládání pojezdu. Minimální pojezdové rychlosti bez zatížení naopak dosáhnete, pokud je škrticí klapka v poloze pro RYCHLÝ chod a pedál ovládání pojezdu sešlápnete pomalu až na doraz. Vždy je nutné udržovat otáčky motoru patřičně vysoké, aby byl na kola přenášen dostatečný točivý moment.

⚠ VÝSTRAHA

Provoz stroje vyžaduje vaši plnou pozornost, aby nedošlo k převrácení stroje nebo ztrátě kontroly nad ním.

- **Při najíždění do písečných bunkrů a výjezdu z nich dbejte zvýšené opatrnosti.**
- **Extrémní opatrnost je nutná v blízkosti příkopů, strží a dalších nebezpečných míst.**
- **Při práci se strojem na strmém svahu dbejte zvýšené opatrnosti.**
- **Při ostrém zatáčení a při zatáčení na svahu snižte rychlost.**
- **Vyhýbejte se prudkým zastavením a rozjezdům.**
- **Při jízdě vzad nepřeřazujte prudce na plný vchod vpřed, aniž byste stroj nejdříve zcela zastavili.**

Poznámka: Pokud adaptér příslušenství uvízne v adaptéru hnací jednotky, zasuňte páčidlo nebo šroubovák do uvolňovacího otvoru a díly uvolněte (Obrázek 16).

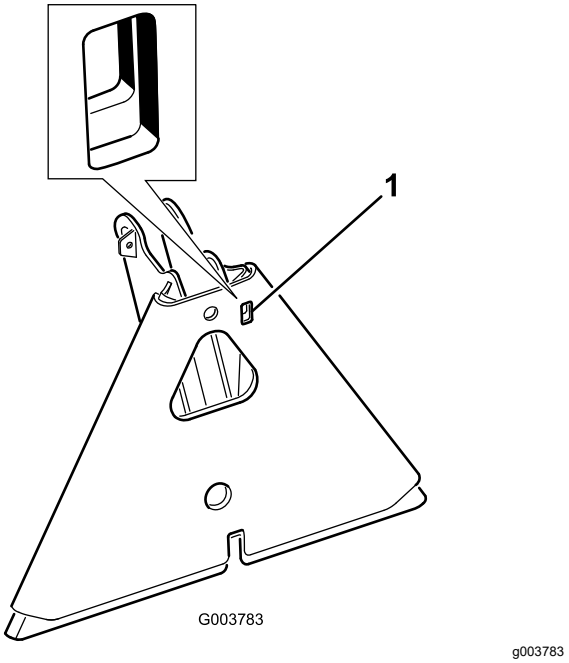

Obrázek 16

1. Uvolňovací otvor

Po provozu

Bezpečnostní kroky po provozu

- Než opustíte stroj, odstavte jej na rovném povrchu, vypněte motor, vytáhněte klíč a počkejte, až se zastaví všechny pohybující se části.
- V zájmu předejití vzniku požáru odstraňujte z tlumiče výfuku a motoru trávu a jiné nečistoty. Místa potřísněná uniklým olejem nebo palivem vždy očistěte.
- Před uskladněním stroje v jakýchkoli uzavřených prostorech nechejte vždy vychladnout motor.
- Před odstavením nebo převozem stroje zavřete přívod paliva.
- Nikdy neskladujte stroj nebo nádobu s palivem v blízkosti otevřeného ohně, zdroje jisker nebo tepla, například ohřívače vody a jiných zařízení.
- Udržujte všechny díly stroje v dobrém provozním stavu a dbejte na to, aby byly utaženy všechny upevňovací prvky.
- Veškeré opotřebené, poškozené nebo chybějící štítky nahraďte novými.

Tažení stroje

V případě nouze lze stroj vléct na krátkou vzdálenost. Tento postup nicméně nedoporučujeme jako standardní.

Důležité: **Při vlečení nepřekračujte rychlost 1,6 km/h, jinak hrozí nebezpečí poškození hnacího systému. Pokud potřebujete stroj přepravit na vzdálenost větší než 50 m, naložte jej na nákladní automobil nebo přívěs. Při vlečení stroje příliš vysokou rychlostí se pneumatiky mohou zablokovat. Pokud k tomu dojde, přestaňte stroj vléct a vyčkejte, než se stabilizuje tlak v okruhu pojezdu. Poté lze stroj opět vléct pomalou rychlostí.**

Přeprava stroje

- Při nakládání stroje na přívěs nebo nákladní vozidlo používejte nájezdové plošiny stejně široké jako stroj.
- Stroj bezpečně upevněte.

Údržba

Poznámka: Pokud potřebujete elektrické schéma nebo hydraulické schéma svého stroje, navštivte www.Toro.com.

Bezpečnost při provádění úkonů údržby

- Před nastavováním, čištěním, opravou nebo opuštěním stroje proveďte následující:
  - Zaparkujte vozidlo na rovné ploše.
  - Přesuňte spínač ovládání škrticí klapky do polohy pro nízké volnoběžné otáčky.
  - Spuštění přídavného zařízení
  - Přesvědčte se, zda je pohon v neutrálu.
  - Zatáhněte parkovací brzdu.
  - Vypněte motor a vyjměte klíč.
  - Počkejte, dokud se nezastaví všechny pohybující se části.
  - Před prováděním údržby nechejte vychladnout všechny součásti stroje.
- Je-li to možné, neprovádějte údržbu se spuštěným motorem. Nepřibližujte se k pohybujícím se částem.
- Pokud je třeba stroj nebo jeho součásti podepřít, použijte montážní podstavce.
- Opatrně uvolněte tlak z dílů s akumulovanou energií.

Doporučený harmonogram údržby

Servisní interval	Postup při údržbě
Po prvních 8 hodinách	• Utáhněte upevňovací matice šroubů pro upevnění kol.
Při každém použití nebo denně	• Zkontrolujte činnost bezpečnostního blokovacího systému. • Zkontrolujte hladinu motorového oleje. • Zkontrolujte tlak vzduchu v pneumatikách. • Zkontrolujte stav potrubí a hadic hydraulické soustavy. • Zkontrolujte hladinu hydraulické kapaliny.
Po každém použití	• Vyčistěte a zkontrolujte stroj.
Po každých 25 hodinách provozu	• Zkontrolujte připojení kabelů a hladinu elektrolytu v akumulátoru.
Po každých 100 hodinách provozu	• Promažte stroj. • Vyměňte motorový olej a filtr (v prašném prostředí nebo při velmi silném znečištění provádějte čištění častěji). • Vyměňte zapalovací svíčky. • Utáhněte upevňovací matice šroubů pro upevnění kol.
Po každých 200 hodinách provozu	• Proveďte údržbu vzduchového filtru (častěji v extrémně prašných podmínkách a při vysokém znečištění). • Vyměňte vzduchový filtr.
Po každých 500 hodinách provozu	• Palivový filtr vyměňte. • Vyměňte filtr nádrže s aktivním uhlím. • Vyčistěte olejový chladič. • Zkontrolujte otáčky motoru (při volnoběhu a plné akceleraci). Servis vám poskytne autorizovaný prodejce Toro.
Po každých 800 hodinách provozu	• Pokud nepoužíváte doporučenou hydraulickou kapalinu nebo jste již někdy nádrž naplnili alternativní kapalinou, vyměňte hydraulický filtr. • Pokud nepoužíváte doporučenou hydraulickou kapalinu nebo jste již někdy nádrž naplnili alternativní kapalinou, vyměňte hydraulickou kapalinu. • Proveďte dekarbonizaci spalovací komory. Servis vám poskytne autorizovaný prodejce Toro. • Seřiďte ventily a utáhněte šrouby na utahovací moment. Servis vám poskytne autorizovaný prodejce Toro. • Vypusťte a vyčistěte palivovou nádrž.

Servisní interval	Postup při údržbě
Po každých 1000 hodinách provozu	• Pokud používáte doporučenou hydraulickou kapalinu, vyměňte hydraulický filtr.
Po každých 1500 hodinách provozu	• Vyměňte pohyblivé hadice. • Vyměňte ochranné spínače neutrální polohy a sedačky.
Po každých 2000 hodinách provozu	• Pokud používáte doporučenou hydraulickou kapalinu, vyměňte hydraulickou kapalinu.

Důležité: **Další pokyny k postupům údržby naleznete v uživatelské příručce k motoru.**

Seznam denní údržby

Tuto stránku si zkopírujte pro každodenní použití.

Kontrolní úkon údržby	Pro týden:						
	Pondělí	Úterý	Středa	Čtvrtek	Pátek	Sobota	Neděle
Zkontrolujte činnost ochranných spínačů.							
Zkontrolujte funkci řízení.							
Zkontrolujte hladinu paliva.							
Zkontrolujte hladinu motorového oleje.							
Zkontrolujte stav vzduchového filtru.							
Vyčistěte chladicí žebra na motoru.							
Kontrola nezvyklé hlučnosti motoru							
Kontrola neobvyklých provozních zvuků							
Zkontrolujte hladinu hydraulické kapaliny.							
Zkontrolujte, zda nedošlo k poškození hydraulických hadic.							
Zkontrolujte, zda nedochází k úniku kapalin.							
Zkontrolujte tlak vzduchu v pneumatikách.							
Zkontrolujte správnou funkci nástrojů.							
Opravte poškozený lak.							

Zápis problematických oblastí		
Kontrolu provedl(a):		
Položka	Datum	Informace

Postupy před údržbou stroje

Poznámka: Levou a pravou stranu stroje určete vzhledem k běžné provozní poloze.

⚠ VÝSTRAHA

Jestliže ponecháte klíček ve spínači zapalování, může kdokoli spustit motor a způsobit vám nebo okolostojícím osobám vážné zranění.

Před prováděním jakékoli údržby vytáhněte klíček ze spínače zapalování.

Důležité: **Upevňovací prvky na krytech stroje musí po demontáži zůstat na krytech. Povolte všechny upevňovací prvky na každém krytu o několik otáček tak, aby kryty byly volné, ale zůstaly na místě. Poté upevňovací prvky opět povolte a kryty sejměte. Tím zabráníte nežádoucímu vyšroubování šroubů z upevňovacích prvků.**

Zvednutí stroje

⚠ DŮLEŽITÉ UPOZORNĚNÍ

Mechanické nebo hydraulické zvedáky nemusí stroj unést a mohou způsobit vážné zranění.

K podepření stroje používejte hevery.

Místa pro umístění heveru:

- Vlevo a vpravo pod motorem zadních kol nebo rámem (Obrázek 17)

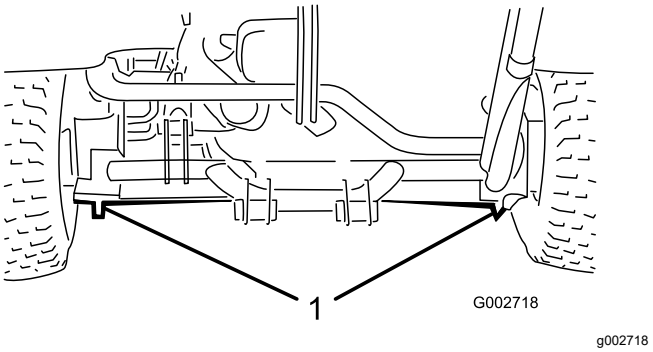

Obrázek 17

1. Zadní podpěrné body

- Vpředu pod rámem za předním kolem (Obrázek 18)

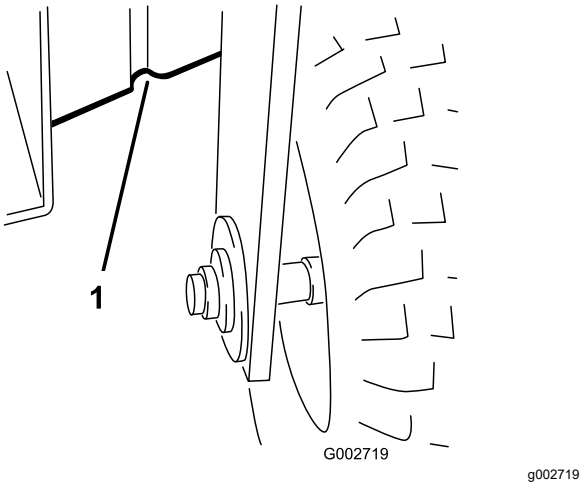

Obrázek 18

1. Přední podpěrné body

Mazání

Mazání stroje

Servisní interval: Po každých 100 hodinách provozu

Promažte maznice mazivem na bázi lithia č. 2.

1. Očistěte maznice tak, aby do ložiska ani pouzdra nemohly proniknout cizí částice.
2. Naplňte mazivem ložisko nebo pouzdro.
3. Přebytečné mazivo otřete.
4. Promažte následující ložiska a pouzdra:
   - 1 Ložisko předního kola (Obrázek 19).

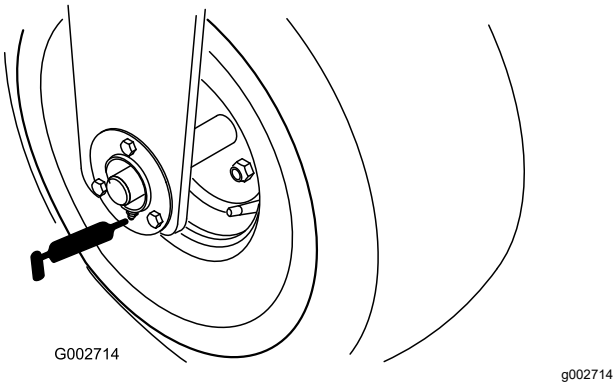

Obrázek 19

   - 1 Otočný čep ovládacího pedálu pojezdu (Obrázek 20).

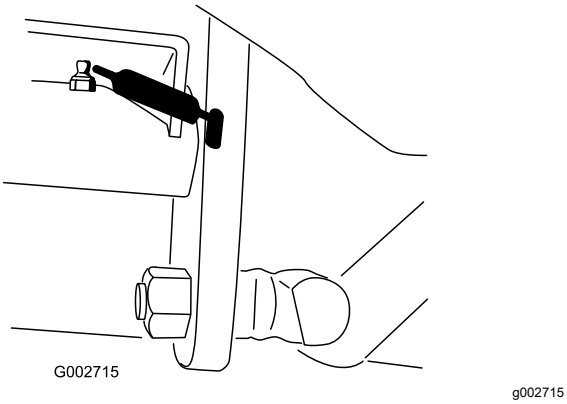

Obrázek 20

   - 5 Ložiska zadního závěsu (Obrázek 21).

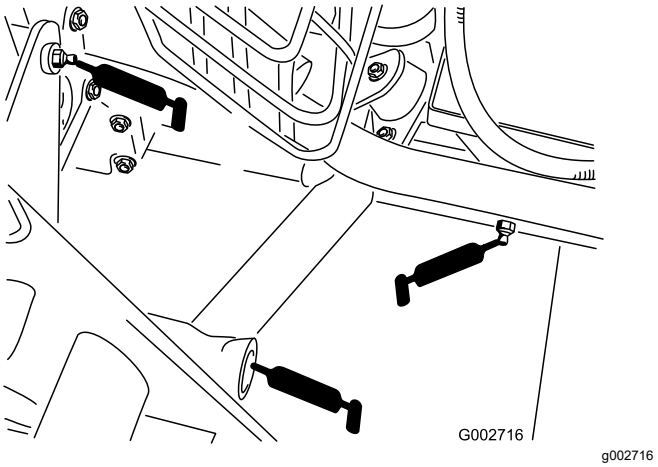

Obrázek 21

Zobrazena je levá strana a střední maznice

   - 1 Ložisko otočného bodu řízení Obrázek 22).

     Poznámka: Zapuštěný upevňovací prvek na svislém čepu řízení vyžaduje použití adaptéru trysky mazací pistole. Od autorizovaného distributora Toro si opatřete díl obj. č. Toro 107-1998.

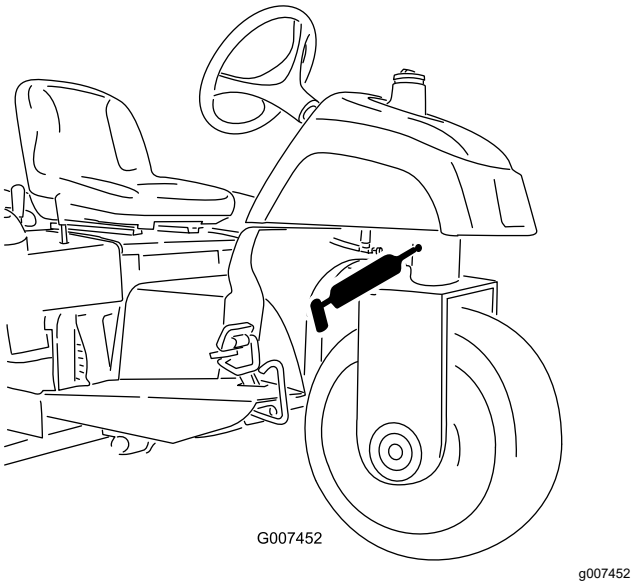

Obrázek 22

   - 1 Koncové ložisko tyče válce řízení – pouze model 08705 (Obrázek 23).

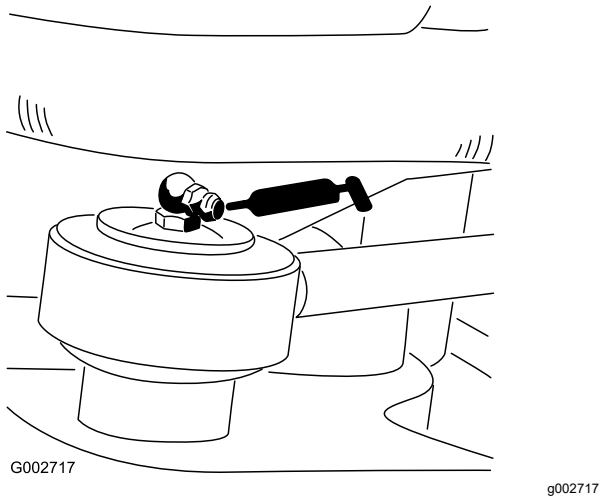

Obrázek 23

Údržba motoru

Bezpečnost při údržbě motoru

- Před kontrolou hladiny oleje a doplňováním oleje do klikové skříně vypněte motor.
- Neměňte otáčky regulátoru a nepřekračujte maximální otáčky motoru.

Specifikace motorového oleje

Používejte vysoce kvalitní motorový olej, který splňuje následující požadavky:

Požadovaná úroveň klasifikace API: SJ nebo vyšší

Viskozita oleje: SAE 30 – nad 4 °C

Kontrola hladiny motorového oleje

Servisní interval: Při každém použití nebo denně

Motor je dodáván s klikovou skříní naplněnou olejem; před prvním spuštěním motoru a vzápětí po něm je však nutné hladinu oleje zkontrolovat.

Poznámka: Olej kontrolujte při studeném motoru.

Důležité: **Pokud doplníte do klikové skříně motoru nadměrné nebo nedostatečné množství oleje a nastartujete motor, můžete jej poškodit.**

1. Než opustíte místo obsluhy, zaparkujte stroj na rovném povrchu, zatáhněte parkovací brzdu, vypněte motor, vytáhněte klíč a počkejte, dokud se nezastaví všechny pohybující se části.
2. Vyklopte sedačku dopředu.
3. Před vyjmutím měrky vyčistěte prostor kolem uzávěru plnicího hrdla oleje a měrky, aby do motoru nemohly proniknout nečistoty, jako jsou například zbytky posekané trávy (Obrázek 24).
4. Vytáhněte měrku (Obrázek 24) a otřete ji čistým hadrem.

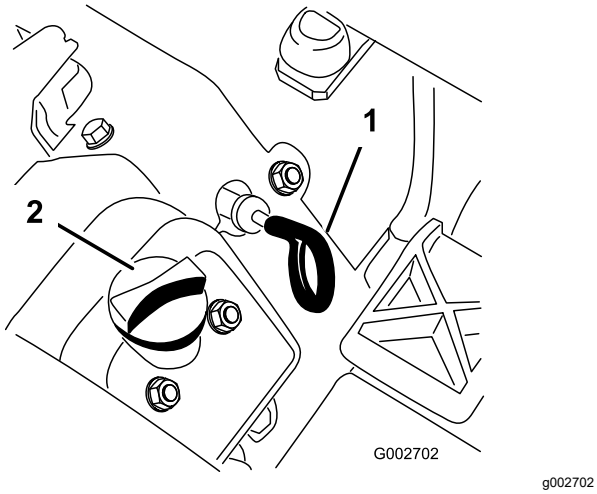

Obrázek 24

1. Měrka
2. Uzávěr plnicího hrdla oleje

5. Zasuňte měrku do trubice a ujistěte se, že je zcela usazena. Vyjměte měrku z trubice a zkontrolujte hladinu oleje. Pokud je hladina oleje nízká, sejměte uzávěr plnicího otvoru oleje z krytu ventilu a doplňte dostatečné množství specifikovaného oleje tak, aby hladina dosahovala ke značce horní meze na měrce (Obrázek 25).

   Důležité: **Hladina oleje musí být mezi značkou horní a dolní meze na měrce. Je-li hladina oleje příliš vysoko nebo nízko, může se motor za chodu poškodit.**

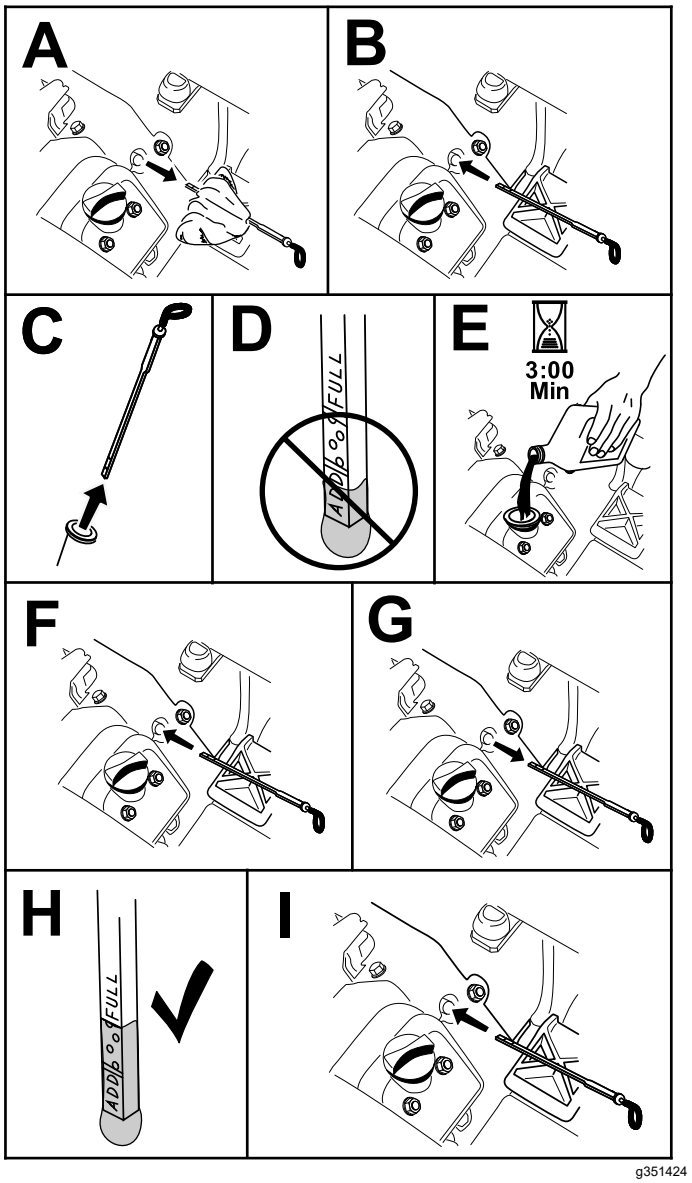

Obrázek 25

6. Pevně osaďte měrku zpět na místo.

   Důležité: **Aby bylo zajištěno řádné utěsnění klikové skříně motoru, měrka musí být v trubici zcela zasunuta. Není-li kliková skříň správně utěsněna, hrozí poškození motoru.**

7. Sklopte sedačku dolů.

Výměna motorového oleje a filtru

Servisní interval: Po každých 100 hodinách provozu (v prašném prostředí nebo při velmi silném znečištění provádějte čištění častěji).

Kapacita klikové skříně: přibližně 1,66 l včetně filtru.

1. Odstavte stroj na rovném povrchu, vypněte motor, zatáhněte parkovací brzdu a vyjměte klíč.
2. Vyšroubujte zátku vypouštěcího otvoru (Obrázek 26) a nechte olej vytékat do sběrné nádoby. Jakmile olej přestane téci, zašroubujte zátku vypouštěcího otvoru.

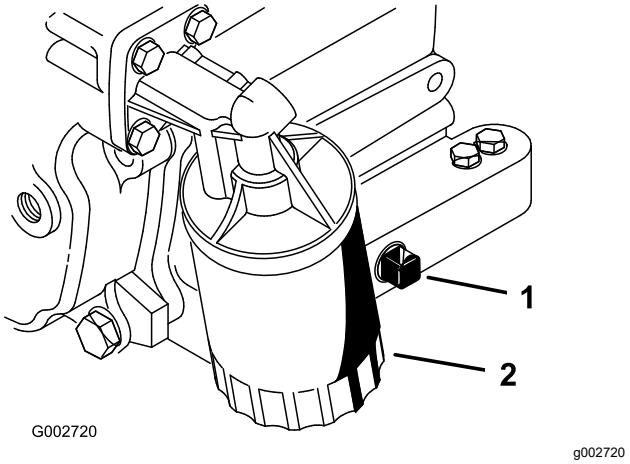

Obrázek 26

1. Zátka vypouštěcího otvoru 2. Olejový filtr

3. Demontujte olejový filtr (Obrázek 26).
4. Těsnění nového filtru lehce potřete čistým olejem.
5. Našroubujte filtr rukou tak, aby se těsnění dotýkalo adaptéru filtru; poté jej utáhněte o další ½ až ¾ otáčky.

   Důležité: **Filtr nadměrně neutahujte.**
6. Do klikové skříně doplňte specifikovaný olej; postupujte podle pokynů v části Specifikace motorového oleje (strana 23).
7. Použitý olej zlikvidujte předepsaným způsobem.

Údržba vzduchového filtru

Servisní interval: Po každých 200 hodinách provozu

- Zkontrolujte, zda není kryt vzduchového filtru poškozen, což by mohlo způsobit únik vzduchu. Vyměňte všechny poškozené součásti. Zkontrolujte v celém sacím systému, zda se v něm nevyskytují netěsnosti, poškození nebo uvolněné hadicové svorky.
- Předčasná výměna vzduchového filtru pouze zvyšuje nebezpečí vniknutí nečistot do motoru v okamžiku demontáže filtru.
- Kryt musí být správně usazen a utěsněn s krytem vzduchového filtru.

Výměna vzduchového filtru

Servisní interval: Po každých 200 hodinách provozu

1. Uvolněte západky upevňující kryt vzduchového filtru k pouzdru vzduchového filtru (Obrázek 27).

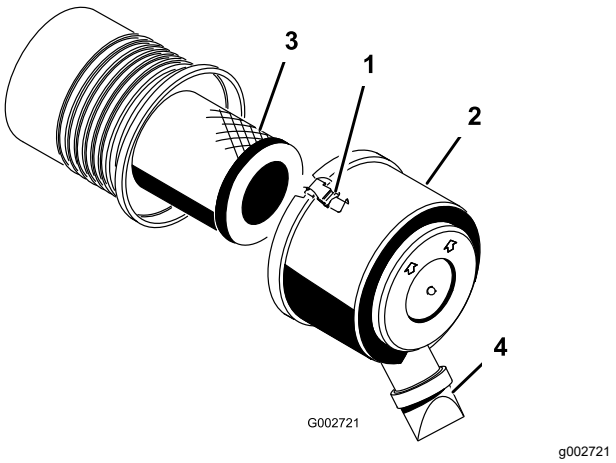

Obrázek 27

1. Západka
2. Protiprachový kryt
3. Vzduchový filtr
4. Otvor pro odvod nečistot

2. Sejměte kryt z pláště vzduchového filtru.
3. Před vyjmutím filtru odstraňte pomocí nízkotlakého vzduchu (čistý a suchý vzduch o tlaku 2,76 baru) větší nahromadění nečistot mezi vnější stranou primárního filtru a nádobou.

   Důležité: **Nepoužívejte vysokotlaký vzduch, který by mohl nečistoty protlačit přes filtr do sacího potrubí. Tento postup čištění zabrání vniknutí nečistot do systému sání, je-li primární filtr demontován.**
4. Vyjměte a vyměňte filtr.

   Poznámka: Kontrolou těsnicího konce filtru a pláště zjistěte, zda nový filtr nebyl poškozen při přepravě. Nepoužívejte poškozený filtr. Zasuňte nový filtr tlakem na vnější obrubu a usaďte jej v nádobě. Netlačte na pružný střed filtru.

   Poznámka: Čištění použité filtrační vložky se nedoporučuje vzhledem k možnému poškození filtračního média.
5. Očistěte otvor pro vypuzování nečistot ve snímatelném krytu.
6. Vyjměte z krytu pryžový výtlačný ventil, vyčistěte dutinu a výtlačný ventil nasaďte zpět.
7. Nasaďte kryt tak, aby gumový výtlačný ventil směřoval dolů, přibližně do polohy mezi 5. a 7. hodinou při pohledu směrem od konce.
8. Zajistěte západky.

Výměna zapalovacích svíček

Servisní interval: Po každých 100 hodinách provozu

Typ: Champion RC14YC (nebo odpovídající)

Vzdálenost elektrod: 0,76 mm

Poznámka: Životnost zapalovacích svíček je zpravidla dlouhá. Je však nutné je demontovat a zkontrolovat při každé poruše motoru.

1. Očistěte okolí každé zapalovací svíčky, aby se po demontáži nedostaly do válce žádné nečistoty.
2. Odpojte kabely zapalovacích svíček a svíčky vyšroubujte z hlavy válců.
3. Zkontrolujte stav vnější elektrody, střední elektrody a izolátoru, abyste si byli jisti, že nedošlo k jejich poškození.

   Důležité: **Prasklou, zanesenou, znečištěnou nebo jinak poškozenou svíčku vyměňte. K čištění elektrod svíček nepoužívejte tryskání pískem, škrabku ani drátěný kartáč, protože drť uvolněná ze svíčky by mohla napadat do válce a poškodit motor.**
4. Nastavte vzdálenost mezi střední a vnější elektrodou na 0,76 mm, viz Obrázek 28. Správně seřízenou zapalovací svíčku nasaďte společně s těsněním zpět a utáhněte na utahovací moment 23 Nm. Pokud nepoužijete momentový klíč, utáhněte svíčku pevně.

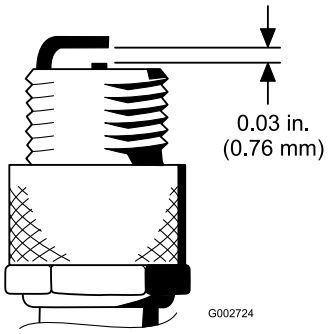

g002724

Obrázek 28

Údržba palivového systému

Výměna palivového filtru

Servisní interval: Po každých 500 hodinách provozu

Palivový filtr je integrován do palivového potrubí. Jakmile je nutné provést výměnu, postupujte následovně:

1. Zavřete uzavírací filtr paliva, povolte svorku hadice na straně filtru směrem ke karburátoru a odpojte palivové potrubí od filtru (Obrázek 29).

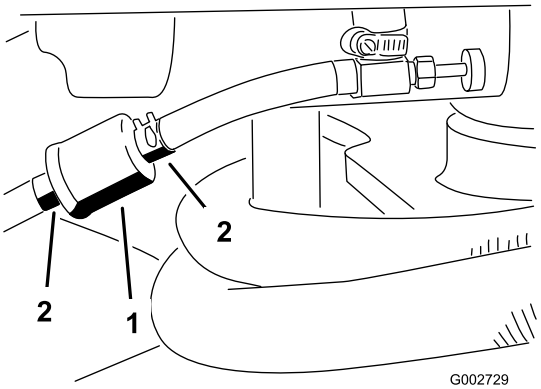

g002729

Obrázek 29

1. Palivový filtr
2. Hadicová svorka

2. Umístěte pod filtr vypouštěcí nádobu, povolte zbývající svorku hadice a filtr odstraňte.
3. Namontujte nový filtr tak, aby šipka na tělese filtru směřovala od palivové nádrže (směrem ke karburátoru).
4. Nasaďte hadicové svorky na konce palivového potrubí.
5. Zasuňte hadice do palivového filtru a připevněte je hadicovými svorkami.

   Poznámka: Šipka na boku filtru musí směřovat ke karburátoru.

Výměna filtru nádrže s aktivním uhlím

Servisní interval: Po každých 500 hodinách provozu

1. Zvedněte pravou zadní pneumatiku nad zem a podepřete stroj montážními podstavci.
2. Demontujte 4 matice upevňující kola k náboji a kolo s pneumatikou sejměte (Obrázek 30).

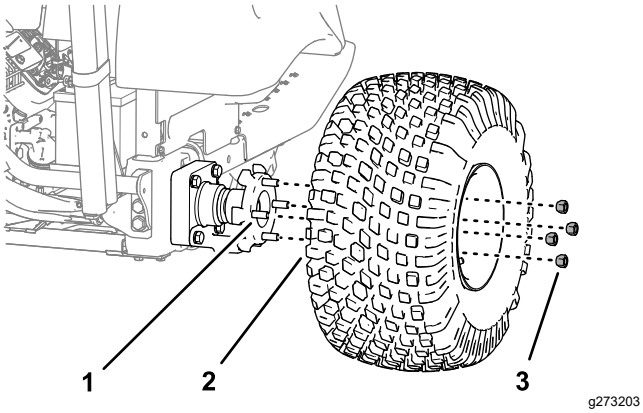

Obrázek 30

1. Šroub (náboj kola)
2. Kolo s pneumatikou
3. Matice kol

3. Demontujte 4 šrouby s přírubovou hlavou (¼ x ⅝ palce), jež upevňují kryt kola k rámu stroje (Obrázek 31).

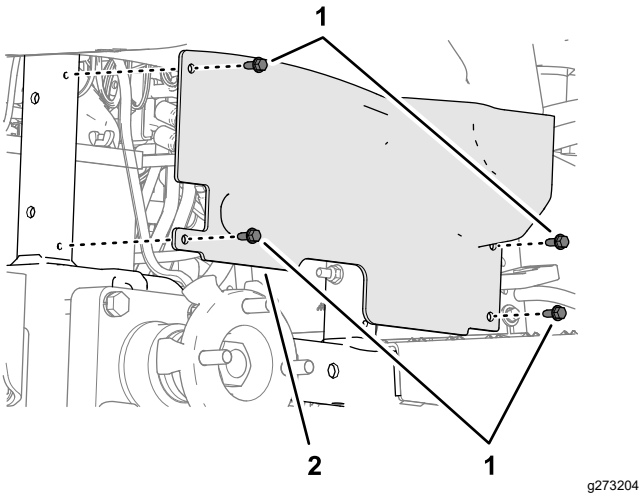

Obrázek 31

1. Šrouby s přírubovou hlavou (¼ x ⅝ palce)
2. Kryt kola

4. Sáhněte rukou kolem spodního vnitřního okraje konzoly a z hadice na konci nádrže s aktivním uhlím vyjměte filtr nádrže s aktivním uhlím (Obrázek 32).

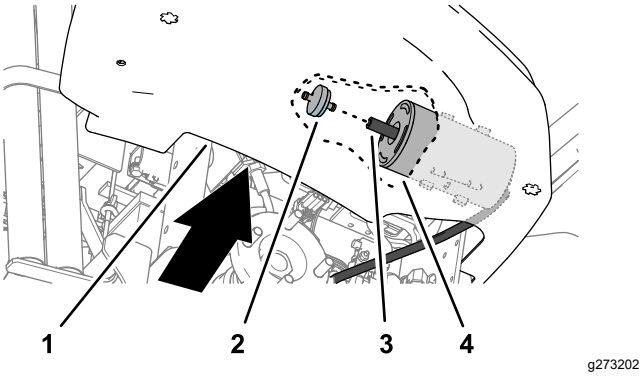

Obrázek 32

1. Konzola
2. Filtr nádrže s aktivním uhlím
3. Hadice
4. Nádrž s aktivním uhlím

5. Do hadice na konci nádrže s aktivním uhlím zasuňte nový filtr nádrže s aktivním uhlím (Obrázek 32).
6. Vyrovnejte otvory v krytu kola s rámem stroje (Obrázek 31) a připevněte kryt k rámu pomocí 4 šroubů s přírubovou hlavou (¼ x ⅝ palce), které jste demontovali v kroku 3.
7. Nasaďte kolo s pneumatikou na šrouby náboje kola (Obrázek 30), namontujte 4 matice kol, jež jste demontovali v kroku 2, a matice rukou utáhněte.
8. Odstraňte montážní podstavec a spusťte stroj na zem.
9. Utáhněte matice kola, viz Utahování upevňovacích matic kol (strana 29).

Údržba elektrického systému

Bezpečnost při práci s elektrickým systémem

- Před opravou odpojte akumulátor. Nejprve odpojte záporný konektor a potom kladný. Jako první připojte kladnou svorku a jako poslední zápornou svorku.
- Akumulátor dobíjejte v dobře větraném otevřeném prostoru a v dostatečné vzdálenosti od zdroje jiskření nebo ohně. Před připojením nebo odpojením akumulátoru nejprve odpojte nabíječku. Noste ochranný oděv a používejte izolované nástroje.

Použití startovacích kabelů

Pokud je nutné nastartovat stroj pomocí startovacích kabelů, použijte alternativní kladný vývod (na elektromagnetu startéru) namísto kladného vývodu akumulátoru (Obrázek 33).

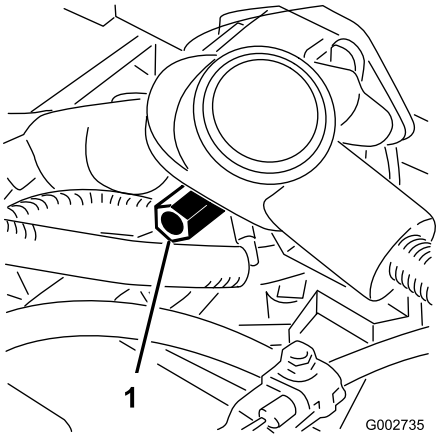

g002735

Obrázek 33

1. Alternativní kladný vývod akumulátoru

Výměna pojistek

Blok pojistek (Obrázek 34) se nachází pod sedačkou.

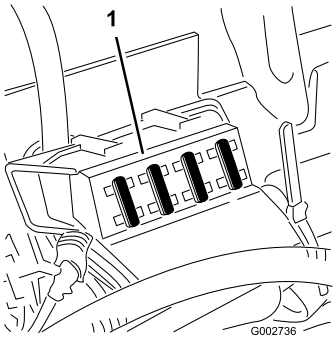

g002736

Obrázek 34

1. Blok pojistek

Údržba akumulátoru

Servisní interval: Po každých 25 hodinách provozu

Hladinu elektrolytu v akumulátoru udržujte ve správné výši. Horní část akumulátoru uchovávejte v čistotě. Pokud je stroj odstaven na místě s extrémně vysokými teplotami, akumulátor se vybije mnohem rychleji, než kdyby byl stroj uložen na mírně chladném místě.

Horní část akumulátoru udržujte v čistotě pravidelným umýváním pomocí kartáče namočeného v roztoku amoniaku nebo jedlé sody. Po čištění opláchněte horní plochu akumulátoru vodou. Během čištění akumulátoru nesundávejte uzávěr plnicího otvoru.

Kabely akumulátoru musí být těsně upevněny ke svorkám, aby byl zajištěn dostatečný elektrický kontakt.

Pokud se na svorkách akumulátoru vyskytne koroze, odpojte kabely (záporný kabel (-) nejdříve) a oškrábejte zvlášť svorky a kontakty. Připojte kabely, kladný kabel (+) nejdříve, a potřete svorky vazelínou.

- Hladinu elektrolytu kontrolujte v intervalu 25 provozních hodin nebo každých 30 dnů, je-li vozidlo uskladněno.
- Udržujte hladinu elektrolytu v článcích pomocí destilované nebo demineralizované vody. Nenaplňujte články nad rysku.

Údržba hnací soustavy

Kontrola tlaku v pneumatikách

Servisní interval: Při každém použití nebo denně

Před uvedením stroje do provozu zkontrolujte tlak vzduchu v pneumatikách (Obrázek 35). Správný tlak vzduchu v předních a zadních pneumatikách je následující:

- Pneumatiky se vzorkem: 0,69 baru

  Poznámka: Je-li vyžadován vyšší tahový výkon pro práci s radlicí, snižte tlak na hodnotu 0,55 baru.

- Hladké pneumatiky: 0,55 až 0,69 baru

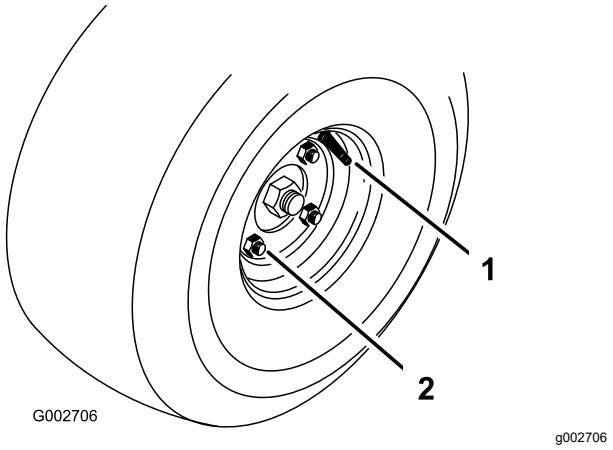

Obrázek 35

1. Ventilek
2. Upevňovací matice

Utahování upevňovacích matic kol

Servisní interval: Po prvních 8 hodinách

Po každých 100 hodinách provozu

Utáhněte upevňovací matice na utahovací moment 95 až 122 N·m.

Seřízení přepravní rychlosti

Dosažení maximální přepravní rychlosti

Pedál ovládání pojezdu je ve výrobě seřízen na maximální přepravní rychlost a jízdu dozadu, může však být nutné seřízení, pokud pedál dosáhne plného zdvihu dříve, než dojde k plnému zdvihu páky čerpadla, nebo pokud požadujete snížení přepravní rychlosti.

Chcete-li dosáhnout maximální přepravní rychlosti, sešlápněte pedál ovládání pojezdu. Pokud se pedál dotkne dorazu (Obrázek 36) dříve, než páka čerpadla dosáhne plného zdvihu, seřiďte jej:

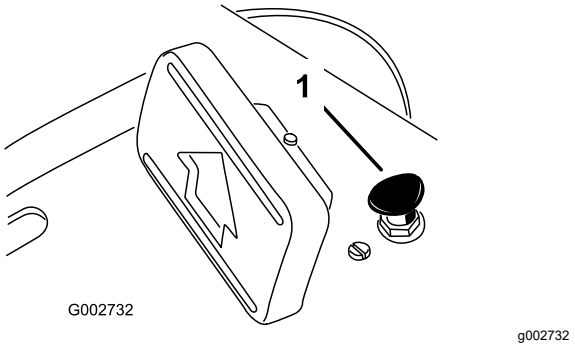

Obrázek 36

1. Doraz pedálu

1. Odstavte stroj na rovném povrchu, vypněte motor, zatáhněte parkovací brzdu a vyjměte klíč.
2. Povolte matici upevňující doraz pedálu.
3. Utahujte doraz pedálu, dokud se nepřestane dotýkat pedálu ovládání pojezdu.
4. Nadále sešlapujte pedál ovládání pojezdu mírným tlakem a seřiďte doraz pedálu tak, aby se jemně dotýkal nebo aby mezi tyčí pedálu a dorazem byla mezera 2,5 mm.
5. Utáhněte matice.

Snížení přepravní rychlosti

1. Odstavte stroj na rovném povrchu, vypněte motor, zatáhněte parkovací brzdu a vyjměte klíč.
2. Povolte matici upevňující doraz pedálu.
3. Vyšroubujte doraz pedálu, dokud nedosáhnete požadované přepravní rychlosti.
4. Utáhněte matici upevňující doraz pedálu.

Údržba ovládacích prvků

Seřízení páky ovládání zdvihu

Vodicí desku páky ovládání zdvihu (Obrázek 38) seřiďte v okamžiku, když plovoucí poloha příslušenství nepracuje správně (příslušenství nekopíruje terénní nerovnosti).

1. Odstavte stroj na rovném povrchu, vypněte motor, zatáhněte parkovací brzdu a založte kola klíny.
2. Odšroubujte 4 šrouby upevňující ovládací panel k rámu (Obrázek 37).

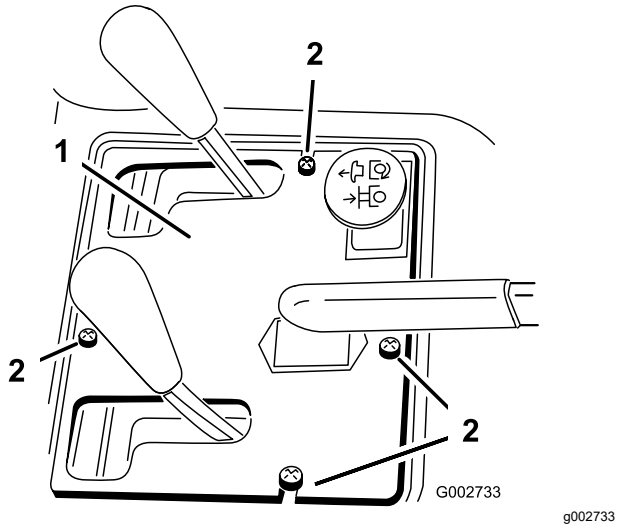

Obrázek 37

1. Ovládací panel
2. Šrouby

3. Povolte 2 šrouby, jež zajišťují vodicí desku k blatníku a rámu.

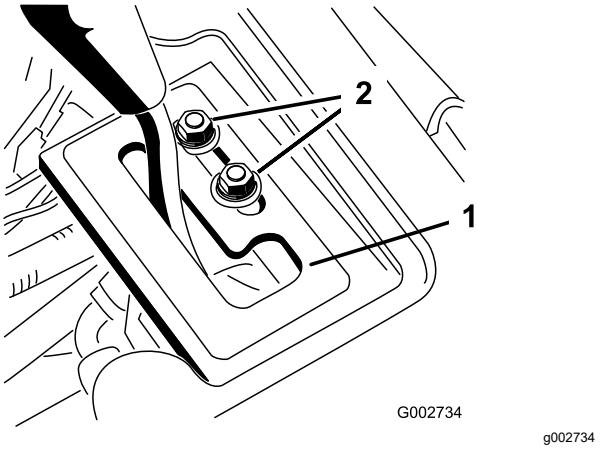

Obrázek 38

1. Vodicí deska
2. Montážní šrouby

⚠ DŮLEŽITÉ UPOZORNĚNÍ

Aby bylo možné seřídit vodicí desku, motor musí být spuštěn. Kontakt s pohybujícími se součástmi nebo horkým povrchem může způsobit zranění.

Nepřibližujte ruce, nohy, obličej ani jiné části těla k pohybujícím se součástem, výfuku ani jiným horkým povrchům.

4. Nastartujte motor.
5. Když motor běží a páka ovládání zdvihu je v PLOVOUCÍ poloze, posuňte vodicí desku páky ovládání zdvihu tak, aby bylo možné vysunout a zasunout zvedací válec rukou.
6. Utažením obou upevňovacích šroubů zajistěte nastavení.

Údržba hydraulického systému

Bezpečnost při práci s hydraulickým systémem

- Pokud kapalina pronikne kůží, vyhledejte okamžitě lékařskou pomoc. Vstříknutou kapalinu musí lékař chirurgicky odstranit během několika hodin.
- Před natlakováním hydraulické soustavy zkontrolujte bezvadný stav všech hydraulických hadic a potrubí a utažení všech hydraulických spojek a přípojek.
- Udržujte tělo a ruce v dostatečné vzdálenosti od netěsných otvorů nebo trysek, ze kterých uniká hydraulická kapalina pod vysokým tlakem.
- K nalezení úniků hydraulické kapaliny použijte karton nebo papír.
- Před prováděním jakékoli práce na hydraulické soustavě bezpečně uvolněte tlak v této soustavě.

Kontrola hydraulického potrubí a hadic

Servisní interval: Při každém použití nebo denně

Denně kontrolujte, zda se u hydraulického potrubí a hadic nevyskytují netěsnosti, zlomené potrubí, uvolněné montážní držáky, opotřebení, volné spoje nebo narušení vlivem počasí a chemikálií. Před zahájením provozu proveďte všechny nezbytné opravy.

Specifikace hydraulické kapaliny

Nádrž je z výroby naplněna vysoce kvalitní hydraulickou kapalinou. Zkontrolujte hladinu hydraulické kapaliny před prvním nastartováním motoru a poté každý den, viz Kontrola hladiny hydraulické kapaliny (strana 32).

Doporučená hydraulická kapalina: Toro PX Extended Life Hydraulic Fluid, k dispozici v 19litrových kbelících nebo 208litrových sudech.

Poznámka: Pokud ve stroji používáte doporučenou náhradní kapalinu, prodloužíte interval výměny kapaliny a filtru.

Alternativní hydraulické kapaliny: Pokud kapalinu Toro PX Extended Life Hydraulic Fluid nemáte k dispozici, můžete použít jinou běžnou hydraulickou kapalinu na ropné bázi za předpokladu, že její specifikace spadají u všech materiálových vlastností do uvedeného rozsahu a že kapalina odpovídá průmyslovým normám. Nepoužívejte syntetickou kapalinu. Požádejte distributora maziv o doporučení vhodného výrobku.

Poznámka: Společnost Toro nepřebírá odpovědnost za žádné škody způsobené nevhodnými náhražkami, proto používejte jen produkty osvědčených výrobců, kteří si za svými doporučeními stojí.

Vysoký index viskozity / hydraulická kapalina s ochranou proti opotřebení a nízkým bodem tuhnutí, ISO VG 46

Materiálové vlastnosti:	
Viskozita, ASTM D445	cSt při 40 °C: 44 až 48
Index viskozity ASTM D2270	140 nebo vyšší
Bod tání, ASTM D97	-37 °C až -45 °C
Oborové specifikace:	Eaton Vickers 694 (I-286-S, M-2950-S/35VQ25 nebo M-2952-S)

Poznámka: Mnoho hydraulických kapalin je téměř čirých, takže zjišťování úniků může být obtížné. Pro hydraulickou kapalinu je k dispozici přísada s červeným barvivem v lahvičkách o objemu 20 ml. Lahvička dostačuje pro 15 až 22 l hydraulické kapaliny. Od autorizovaného prodejce Toro si opatřete díl s objednacím číslem 44-2500.

Důležité: **Toro Premium Synthetic Biodegradable Hydraulic Fluid je jediná syntetická biologicky rozložitelná hydraulická kapalina schválená společností Toro. Tato kapalina je kompatibilní s elastomery použitými v hydraulických soustavách společnosti Toro a je vhodná pro široké rozmezí teplot. Tato kapalina je kompatibilní s běžnými minerálními oleji, avšak z důvodu maximální biologické odbouratelnosti a výkonnosti je nutné z hydraulické soustavy důkladně vypláchnout běžnou kapalinu. Olej je k dispozici od autorizovaného prodejce společnosti Toro v 19litrových kbelících nebo 208litrových sudech.**

Kontrola hladiny hydraulické kapaliny

Servisní interval: Při každém použití nebo denně
Zkontrolujte hladinu hydraulické kapaliny před prvním nastartováním motoru a poté každý den.

Nádrž je z výroby naplněna doporučenou hydraulickou kapalinou. Kontrolu hladiny hydraulické kapaliny je nejlepší provádět, je-li kapalina studená.

1. Zcela zvedněte veškerá hydraulická přídavná zařízení do přepravní polohy.
2. Odstavte stroj na rovném povrchu, vypněte motor, zatáhněte parkovací brzdu a vyjměte klíč.
3. Očistěte oblast kolem uzávěru nádrže hydraulické kapaliny, aby do nádrže nevnikly nečistoty (Obrázek 39).

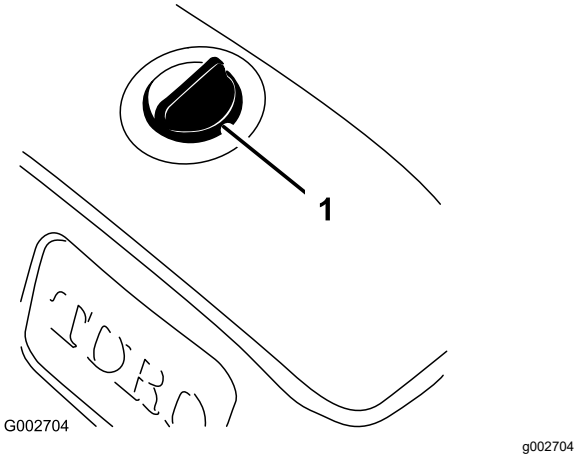

Obrázek 39

1. Uzávěr nádrže hydraulické kapaliny

4. Sejměte uzávěr z nádrže.
5. Vytáhněte měrku z plnicího hrdla a otřete ji čistým hadrem.
6. Zasuňte měrku do plnicího hrdla; poté ji vytáhněte a zkontrolujte hladinu kapaliny (Obrázek 40).

   Je-li nádrž hydraulickou kapalinou správně naplněna, její hladina by měla sahat mezi značku horní a dolní meze (zúžená část) na měrce.

   Důležité: **Pokud je hladina kapaliny mezi značkou horní a dolní meze, není potřeba kapalinu doplňovat.**

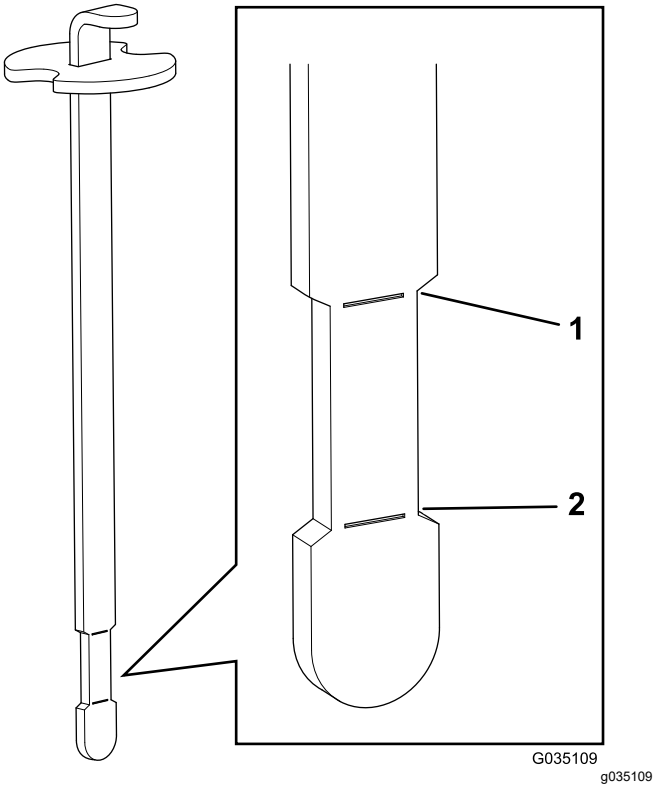

Obrázek 40

1. Horní ryska
2. Dolní ryska

7. Pokud je hladina kapaliny nízká, pomalu doplňujte nádrž specifikovanou hydraulickou kapalinou, dokud její hladina nedosáhne k zúžené části na měrce.

   Důležité: **Aby nedošlo ke znečištění systému, před otevřením nádrže s hydraulickou kapalinou očistěte její povrch. Hubice a trychtýř musí být čisté.**

   Důležité: **Nádrž hydraulickou kapalinou nepřeplňujte.**

8. Nasaďte uzávěr nádrže.

Výměna hydraulického filtru

Servisní interval: Po každých 1000 hodinách provozu—**Pokud používáte doporučenou hydraulickou kapalinu,** vyměňte hydraulický filtr.

Po každých 800 hodinách provozu—**Pokud nepoužíváte doporučenou hydraulickou kapalinu nebo jste již někdy nádrž naplnili alternativní kapalinou,** vyměňte hydraulický filtr.

1. Odstavte stroj na rovném povrchu, vypněte motor, zatáhněte parkovací brzdu a vyjměte klíč.
2. Povolte 2 šrouby upevňující prostřední kryt ke stroji a kryt odstraňte (Obrázek 41).

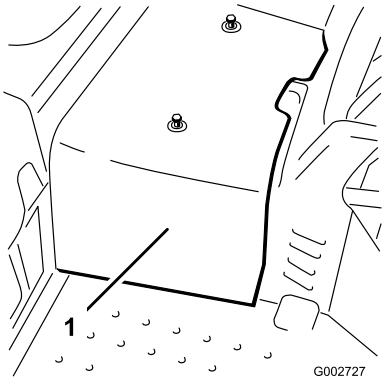

g002727

Obrázek 41

1. Prostřední kryt

3. Potřete těsnění na náhradním filtru čistou hydraulickou kapalinou.
4. Pod filtr hydraulické kapaliny, který se nachází na levé straně stroje, umístěte vypouštěcí nádobu (Obrázek 42).

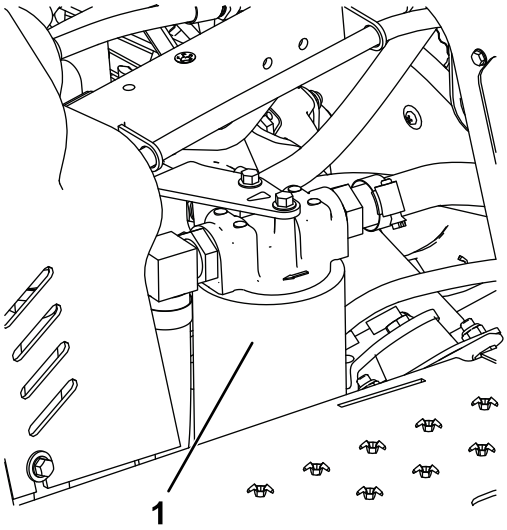

g339957

Obrázek 42

1. Hydraulický filtr

5. Vyčistěte montážní oblast filtru.

   Poznámka: Před demontáží starého filtru mějte náhradní filtr v dosahu.
6. Demontujte hydraulický filtr z hlavy filtru.
7. Rukou namontujte nový hydraulický filtr (Obrázek 42) tak, aby se těsnění dotklo hlavy filtru, a poté jej utáhněte o další ¾ otáčky.
8. Zkontrolujte hladinu hydraulické kapaliny a v případě potřeby specifikovanou hydraulickou kapalinu doplňte, viz Kontrola hladiny hydraulické kapaliny (strana 32)
9. Nasaďte prostřední kryt.

Výměna hydraulické kapaliny

Servisní interval: Po každých 2000 hodinách provozu—**Pokud používáte doporučenou hydraulickou kapalinu,** vyměňte hydraulickou kapalinu.

Po každých 800 hodinách provozu—**Pokud nepoužíváte doporučenou hydraulickou kapalinu nebo jste již někdy nádrž naplnili alternativní kapalinou,** vyměňte hydraulickou kapalinu.

Objem nádrže: 26,5 l

Při výměně použijte originální filtr společnosti Toro, viz *katalog dílů* k vašemu stroji.

1. Sejměte uzávěr z nádrže hydraulické kapaliny (Obrázek 43).

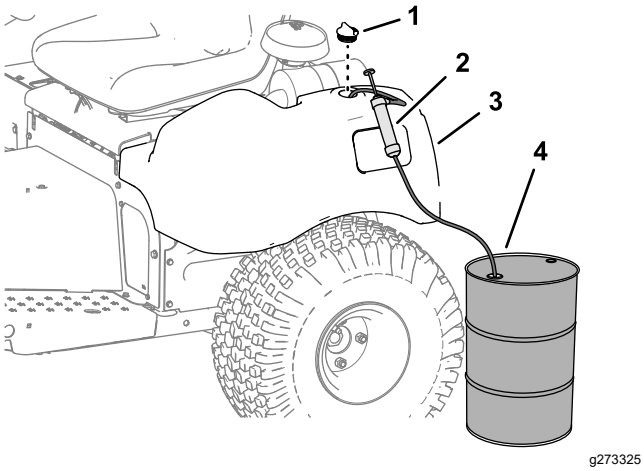

Obrázek 43

1. Krytka
2. Čerpadlo
3. Nádrž hydraulické kapaliny
4. Nádoba na odpadní hydraulickou kapalinu – 30 l nebo více

2. Přečerpejte hydraulickou kapalinu z nádrže hydraulické kapaliny (Obrázek 43).
3. Naplňte nádrž specifikovanou hydraulickou kapalinou, až bude hladina dosahovat k zúžené části měrky; viz Kontrola hladiny hydraulické kapaliny (strana 32).

   Důležité: **Nádrž hydraulickou kapalinou nepřeplňujte.**
4. Nastartujte motor a nechte jej spuštěný. Pohybujte zvedacím válcem tak, aby se vysunul a zasunul a aby došlo k pohybu kol dopředu a dozadu.
5. Vypněte motor a zkontrolujte hladinu hydraulické kapaliny v nádrži. Je-li to nutné, kapalinu doplňte.
6. Zkontrolujte možné netěsnosti.

   Místa případného úniku hydraulické kapaliny opravte.
7. Nasaďte prostřední kryt.

Čištění

Čištění a kontrola stroje

Servisní interval: Po každém použití

1. Důkladně stroj omyjte pomocí zahradní hadice bez trysky, aby příliš silný proud vody nezpůsobil znečištění a poškození těsnění a ložisek.

   Chladicí žebra motoru a oblast sání chladicího vzduchu musí být neustále udržovány v naprosté čistotě.

   Důležité: **Čištění olejového chladiče vodou povede k rychlejšímu vzniku koroze a poškození součástí a také ke stlačení nečistot, viz Čištění olejového chladiče (strana 34).**
2. Zkontrolujte, zda u stroje není patrný únik hydraulické kapaliny a poškození či opotřebení hydraulických a mechanických součástí.

Čištění olejového chladiče

Servisní interval: Po každých 500 hodinách provozu

1. Demontujte spodní kryt (Obrázek 44).

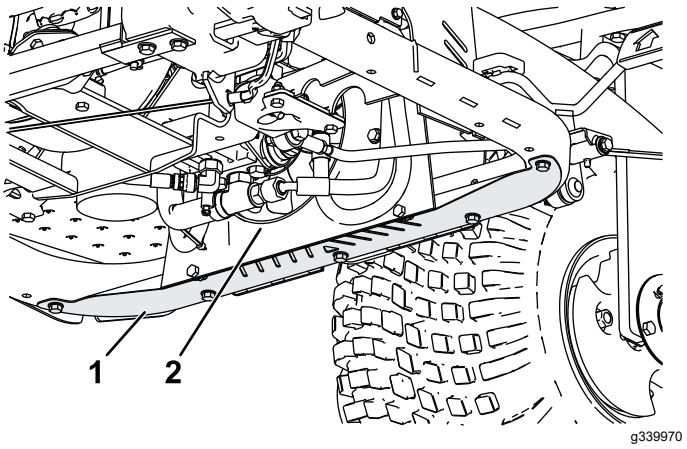

Obrázek 44

1. Kryt
2. Chladič oleje

2. Pomocí tyčového nástavce foukejte stlačený vzduch mezi lopatky ventilátoru (Obrázek 44), aby byl materiál nuceně odveden ve směru, kterým se do prostoru dostal.
3. Nainstalujte kryt.

Uskladnění

Příprava stroje

1. Pečlivě očistěte stroj, přídavné zařízení a motor.
2. Než opustíte stroj, odstavte jej na rovném povrchu, vypněte motor, vytáhněte klíč a počkejte, až se zastaví všechny pohybující se části.
3. Zkontrolujte tlak vzduchu v pneumatikách; postupujte podle pokynů v části Kontrola tlaku v pneumatikách (strana 29).
4. Zkontrolujte, zda nejsou uvolněné upevňovací prvky; podle potřeby je utáhněte.
5. Namažte nebo potřete olejem všechny maznice a otočné čepy, viz Mazání stroje (strana 22).
6. Lehce přebruste a přelakujte poškrábané, popraskané nebo zkorodované lakované plochy.

Příprava motoru

1. Vyměňte motorový olej a filtr, viz Výměna motorového oleje a filtru (strana 24).
2. Nastartujte motor a nechejte jej běžet přibližně dvě minuty ve volnoběžných otáčkách.
3. Před opuštěním stroje vypněte motor, vyjměte klíč a počkejte, až se všechny pohybující se části zastaví.
4. Pečlivě vyčistěte sestavu vzduchového filtru a proveďte jeho údržbu; viz Údržba vzduchového filtru (strana 25).
5. Vstup vzduchového filtru a výstup výfuku utěsněte voděodolnou krycí páskou.
6. Zkontrolujte uzávěry plnicích otvorů oleje a palivové nádrže a ujistěte se, že jsou pevně nasazeny.

Příprava akumulátoru

1. Sejměte svorky akumulátoru z vývodů akumulátoru.
2. Akumulátor, svorky a vývody očistěte kovovým kartáčem a roztokem jedlé sody.
3. Na svorky kabelů a vývody akumulátoru naneste tenkou vrstvu maziva Grafo 112X (č. dílu Toro 505-47), abyste zabránili korozi.
4. Každých 60 dnů akumulátor pomalu dobíjejte po dobu 24 hodin, aby nedošlo k vylučování síranu olovnatého.

   Poznámka: Specifická hustota elektrolytu plně nabitého akumulátoru je 1,250.

Poznámka: Uložte akumulátor v chladném prostředí, aby nedocházelo k jeho rychlému vybití. Aby nedošlo k zamrznutí akumulátoru, ujistěte se, že je zcela nabitý.

Poznámky:

Oznámení o ochraně osobních údajů (EHP/Velká Británie)

Jak společnost Toro nakládá s vašimi osobními údaji

Společnost Toro Company („Toro“) respektuje vaše soukromí. Když si zakoupíte náš výrobek, je možné, že si zaznamenáme určité vaše osobní informace, které jste nám poskytli buď přímo vy, místní pobočka společnosti Toro nebo její prodejce. Společnost Toro využívá tyto informace k plnění smluvních povinností, jako je například registrace vaší záruky, zpracování reklamace nebo kontakt s vámi v případě stažení výrobku, a pro legitimní obchodní účely, například zjišťování spokojenosti zákazníků, zlepšování našich výrobků nebo poskytování informací o výrobcích, jež by vás mohly zajímat. V souvislosti s kteroukoli z těchto činností může společnost Toro sdílet vaše údaje se svými dceřinými a přidruženými společnostmi, prodejci a dalšími obchodními partnery. Vaše osobní údaje můžeme rovněž poskytnout, pokud to vyžaduje zákon, nebo v souvislosti s prodejem, koupí nebo sloučením podniku, za žádných okolností je však neprodáme jiné společnosti pro marketingové účely.

Uchovávání vašich osobních údajů

Společnost Toro bude uchovávat vaše osobní údaje tak dlouho, pokud budou relevantní pro výše uvedené účely, a v souladu se zákonnými požadavky. Chcete-li získat další informace o příslušné lhůtě uchovávání, kontaktujte nás prosím na adrese legal@toro.com.

Úsilí společnosti Toro o zajištění bezpečnosti osobních údajů

Vaše osobní údaje mohou být zpracovávány v USA nebo jiné zemi, ve které mohou platit méně přísné zákony na ochranu údajů než v zemi vašeho bydliště. Kdykoli převádíme vaše osobní údaje mimo zemi vašeho bydliště, podnikáme zákonem požadované kroky, abychom realizovali příslušná opatření na ochranu vašich osobních údajů a zajistili jejich bezpečnost.

Přístup k osobním údajům a jejich oprava

Máte právo na kontrolu nebo opravu svých osobních údajů; proti jejich zpracování můžete vznést námitky nebo požádat o omezení zpracování. Chcete-li tak učinit, kontaktujte nás e-mailem na adrese legal@toro.com. Máte-li ve vztahu ke způsobu, jakým společnost Toro zpracovala vaše osobní údaje, pochybnosti, doporučujeme, abyste se s tímto problémem obrátili přímo na nás. Vezměte prosím na vědomí, že občané států Evropské unie mají právo podat stížnost na národním úřadu pro ochranu osobních údajů.

Návrh zákona č. 65 ve státě Kalifornie (California Proposition 65) – výstraha

Co tato výstraha znamená?

V prodeji můžete spatřit výrobek, který je opatřen následujícím výstražným štítkem:

VÝSTRAHA: Rakovina a poškození reprodukčního systému – www.P65Warnings.ca.gov.

O co se v návrhu zákona č. 65 jedná?

Návrh zákona č. 65 se vztahuje na všechny společnosti působící v Kalifornii, které tam prodávají výrobky nebo vyrábějí výrobky, jež mohou být v Kalifornii prodávány nebo do ní dováženy. Návrh nařizuje, aby guvernér státu Kalifornie vedl a zveřejňoval soupis chemických látek, o nichž je známo, že mohou způsobit rakovinu, vrozené vady a/nebo jiné poškození reprodukčního systému. Soupis, který je každoročně aktualizován, zahrnuje stovky chemikálií, které se nacházejí v mnoha předmětech každodenní potřeby. Účelem návrhu zákona č. 65 je informovat veřejnost o vystavení působení těchto chemických látek.

Návrh zákona č. 65 nezakazuje prodej výrobků obsahujících tyto chemikálie, místo toho však žádá, aby byly všechny výrobky, obaly výrobků nebo literatura doprovázející tyto výrobky opatřeny výstrahou. Výstraha uvedená v návrhu č. 65 neznamená, že výrobek je v rozporu s jakýmikoli normami nebo požadavky týkajícími se bezpečnosti výrobku. Vláda státu Kalifornie ve skutečnosti objasnila, že zmíněná výstraha není totéž jako regulační rozhodnutí, jež stanovuje, zda je produkt „bezpečný“ nebo „nebezpečný“. Řada z těchto chemických látek se mnoho let používá ve výrobcích každodenní potřeby, aniž by byla doložena jakákoli újma na zdraví. Další informace naleznete na stránkáchhttps://oag.ca.gov/prop65/faqs-view-all.

Výstraha uvedená v návrhu zákona č. 65 znamená, že společnost buď (1) vyhodnotila míru rizika a dospěla k závěru, že nebyla překročena „žádná významná míra rizika“, nebo (2) se rozhodla uvést výstrahu na základě toho, že si je vědoma přítomnosti uvedené chemické látky, míru rizika se ale nepokusila vyhodnotit.

Platí tento zákon všude?

Uvedení výstrahy dle návrhu zákona č. 65 se vyžaduje pouze v rámci kalifornských zákonů. Výstrahu lze spatřit v celé Kalifornii na různých místech, včetně restaurací, obchodů s potravinami, hotelů, škol a nemocnic, a na široké škále produktů. Někteří online a maloobchodní prodejci navíc uvádí výstrahu dle návrhu zákona č. 65 na svých webových stránkách nebo v katalozích.

Jak se výstraha dle kalifornského návrhu zákona liší od federálních limitů?

Normy návrhu zákona č. 65 jsou často přísnější než federální a mezinárodní normy. U řady látek je nutné uvádět výstrahu dle návrhu zákona č. 65 při množství, které je mnohem nižší než u federálních akčních limitů. Například norma návrhu zákona č. 65 upozorňující na množství olova činí 0,5 µg/den, což je výrazně pod limity federálních a mezinárodních norem.

Proč nejsou touto výstrahou opatřeny všechny obdobné produkty?

- Výrobky prodávané v Kalifornii musí být označeny podle návrhu zákona č. 65, zatímco podobné produkty prodávané jinde toto označení mít nemusí.
- Společnost, která v rámci soudního sporu týkajícího se návrhu zákona č. 65 dosáhla mimosoudního vyrovnání, může být požádána, aby na svých produktech výstrahu dle návrhu zákona č. 65 uváděla. Na jiné společnosti, které vyrábějí podobné výrobky, se takový požadavek vztahovat nemusí.
- Prosazování návrhu zákona č. 65 není konzistentní.
- Společnosti se mohou rozhodnout, že výstrahu nebudou uvádět, protože dospěly k závěru, že podle návrhu zákona č. 65 tak nejsou povinny učinit. Pokud výrobek není výstrahou opatřen, neznamená to, že neobsahuje uvedené chemické látky na podobné úrovni.

Proč společnost Toro tuto výstrahu uvádí?

Společnost Toro se rozhodla, že bude spotřebitelům poskytovat co nejvíce informací, aby mohli činit informovaná rozhodnutí o produktech, které kupují a používají. Společnost Toro v určitých případech poskytuje varování, jestliže si je vědoma přítomnosti jedné nebo více uvedených chemických látek, aniž by bylo provedeno posouzení úrovně expozice, neboť požadavky na omezení expozice nejsou poskytnuty pro všechny uvedené chemické látky. Společnost Toro se z důvodů obezřetnosti rozhodla výstrahu dle návrhu zákona č. 65 uvést, i když nebezpečí vystavení působení chemických látek obsažených ve výrobcích značky Toro je zanedbatelné nebo spadá do rozmezí „žádné významné riziko“. Pokud společnost Toro takovou výstrahu neuvede, může být mimoto žalována státem Kalifornie nebo soukromými stranami, jež o prosazování návrhu zákona č. 65 usilují, a může z toho pro ni vyplývat citelný postih.

Záruka Toro

Omezená záruka na dobu dvou let nebo 1 500 provozních hodin

Podmínky a produkty pokryté zárukou

Společnost Toro Company poskytuje záruku na případné materiálové či výrobní vady komerčního výrobku společnosti Toro („výrobek“) po dobu 2 let nebo 1 500 provozních hodin*, podle toho, která z možností nastane dříve. Tato záruka se vztahuje na všechny výrobky s výjimkou provzdušňovačů (viz jednotlivé části záruky vztahující se na tyto výrobky). V případě, že jsou naplněny záruční podmínky, opravíme výrobek na vlastní náklady, včetně diagnostiky, práce, náhradních dílů a dopravy. Tato záruka začíná běžet v den dodání výrobku původnímu maloobchodnímu odběrateli.
* Výrobek vybavený měřičem provozních hodin.

Pokyny pro požádání o záruční opravu

Jste-li přesvědčeni, že došlo k naplnění záručních podmínek, musíte sdělit distributorovi komerčních výrobků nebo autorizovanému prodejci komerčních výrobků, kde jste výrobek zakoupili. Potřebujete-li pomoc s vyhledáním distributora nebo autorizovaného prodejce komerčních výrobků nebo máte-li dotazy týkající se vašich práv či povinností spojených se zárukou, můžete nás kontaktovat na adrese:

Toro Commercial Products Service Department
8111 Lyndale Avenue South
Bloomington, MN 55420-1196

952–888–8801 nebo 800–952–2740
E-mail: commercial.warranty@toro.com

Povinnosti vlastníka

Jako vlastníci výrobku jste odpovědní za provádění nutné údržby a seřizování, jak je uvedeno v příslušné *provozní příručce*. Na opravy týkající se závad výrobku způsobených nevyhovující údržbou a úpravami se tato záruka nevztahuje.

Součásti a úkony, na které se nevztahuje záruka

Ne všechny závady nebo poruchy, které se v záruční době na výrobku vyskytnou, jsou vady materiálu nebo výrobní vady. Záruka se nevztahuje na následující případy:

- Závady na výrobku, které jsou důsledkem použití náhradních dílů jiné značky než Toro nebo instalace a používání přídavných nebo upravených zařízení a produktů jiné značky než Toro.
- Závady na výrobku, které jsou důsledkem neprovádění doporučené údržby anebo seřizování.
- Závady na výrobku, které jsou důsledkem jeho nesprávného, nedbalého nebo nezodpovědného používání.
- Součásti, u nichž dochází k opotřebení a které nejsou poškozené. Mezi součásti, u nichž dochází k opotřebení nebo ke spotřebě v rámci běžného provozu výrobku, patří mimo jiné brzdové destičky a obložení, spojkové obložení, žací nože, vřetena, válce a ložiska (utěsněná nebo mazatelná), ploché nože, zapalovací svíčky, otočná kola a jejich ložiska, pneumatiky, filtry, řemeny a některé součásti rozprašovačů, například membrány, trysky, průtokoměry a zpětné ventily.
- Závady způsobené vnějšími vlivy, mimo jiné počasím, skladovacími postupy, kontaminací, používáním neschválených paliv, chladicích kapalin, maziv, přísad, hnojiv, vody, chemikálií atd.
- Závady nebo snížení výkonu způsobené používáním paliv (např. benzínu, motorové nafty nebo bionafty), která nevyhovují příslušným průmyslovým normám.
- Běžný hluk, vibrace, opotřebení a znehodnocení. Běžné opotřebení zahrnuje kromě jiného poškození sedaček opotřebením nebo oděrem, odřený lak, poškrábané štítky nebo okna.

Díly

Díly, u nichž je v rámci údržby plánována výměna, jsou kryté zárukou do doby jejich plánované výměny. Díly vyměněné podle této záruky jsou kryté po dobu platnosti záruky na originální výrobek a stávají se majetkem společnosti Toro. Společnost Toro učiní konečné rozhodnutí o tom, zda příslušný díl nebo sestava budou opraveny nebo vyměněny. Společnost Toro může k záručním opravám použít repasované díly.

Záruka poskytovaná na akumulátory s hlubokým cyklem vybití a lithium-iontového akumulátoru

Akumulátor s hlubokým cyklem vybití a lithium-iontové akumulátory mají specifikovaný celkový počet kilowatthodin, které jsou během své životnosti schopny dodat. Způsob provozu, dobíjení a údržby může prodloužit nebo zkrátit životnost akumulátorů. Postupem času se snižuje množství užitečné práce v intervalech mezi dobíjením akumulátorů, až jsou akumulátory zcela vypotřebované. Výměna akumulátorů vypotřebovaných v důsledku běžného provozu je odpovědností majitele výrobku.
Poznámka: (pouze lithium-iontový akumulátor): další informace naleznete v záruce na akumulátor.

Doživotní záruka na klikový hřídel (pouze model ProStripe 02657)

Na modely Prostripe, jež jsou vybaveny originálním třecím kotoučem Toro a brzdovou spojkou žacího nože Crank-Safe (montážní celek integrované brzdové spojky žacího nože (BBC) + třecí kotouč) a používány původním kupujícím v souladu s doporučenými postupy pro obsluhu a údržbu, se vztahuje doživotní záruka na ohnutí klikového hřídele motoru. Doživotní záruka na klikový hřídel se nevztahuje na stroje vybavené třecími podložkami, brzdovou spojkou žacího nože (BBC) a dalšími takovými zařízeními.

Údržbu hradí majitel

Mezi běžné servisní úkony vyžadované u výrobků značky Toro a prováděné na náklady majitele patří seřizování, mazání, čištění a leštění motoru, výměna filtrů, chladicí kapaliny a provádění doporučené údržby.

Obecné podmínky

Oprava autorizovaným distributorem nebo prodejcem Toro je jediný nápravný prostředek, na který máte podle této záruky nárok.

Společnost The Toro Company nenese odpovědnost za nepřímé, náhodné nebo následné škody související s používáním výrobků Toro, které jsou kryté touto zárukou, včetně veškerých nákladů a výdajů na zajištění náhradního zařízení nebo servisu na přiměřenou dobu nefunkčnosti nebo nepoužitelnosti zařízení před dokončením oprav na základě těchto záruk. S výjimkou níže uvedené emisní záruky, která platí v odpovídajících případech, neexistuje žádná jiná výslovná záruka. Veškeré implicitní záruky obchodovatelnosti a vhodnosti použití jsou omezeny na dobu trvání této výslovné záruky.

Některé státy nepovolují vyloučení náhodných nebo následných škod ze záruky ani omezení doby trvání implicitní záruky, proto se na vás výše uvedené výjimky a omezení nemusejí vztahovat. Tato záruka uděluje specifická zákonná práva, kromě nichž můžete mít i další práva, která se mezi jednotlivými státy liší.

Poznámka k záručnímu krytí systému řízení emisí

Systém pro kontrolu emisí v produktu může být pokryt samostatnou zárukou, která splňuje požadavky stanovené americkými organizacemi EPA (U.S. Environmental Protection Agency) a/nebo CARB (California Air Resources Board). Na záruku na systém pro kontrolu emisí se nevztahují výše uvedená omezení týkající se provozních hodin. Viz prohlášení o záruce na systém řízení emisí, které bylo dodáno s výrobkem nebo je součástí dokumentace výrobce motoru.

Jiné země než USA a Kanada

Zákazníci, kteří zakoupili produkty Toro exportované z USA či Kanady, musí kontaktovat distributora (prodejce) produktů Toro, který jim poskytne zásady poskytování záruky pro danou zemi či oblast. Pokud z jakéhokoli důvodu nejste se službami distributora spokojeni nebo je pro vás obtížné získat informace o záruce, obraťte se na autorizované servisní středisko společnosti Toro.

TORO®

Count on it.