Form No. 3447-927 Rev A

Count on it.

Kezelői kézikönyv

# Workman® HDX-D haszonjármű

**Modellsz. 07385—Sorszám 408000000 és ettől felfelé**
**Modellsz. 07385TC—Sorszám 408000000 és ettől felfelé**
**Modellsz. 07387—Sorszám 408000000 és ettől felfelé**
**Modellsz. 07387TC—Sorszám 408000000 és ettől felfelé**

Regisztráljon a következő címen: www.Toro.com.
Az eredeti dokumentum fordítása (HU)

*3447-927*

A termék megfelel minden vonatkozó európai irányelvnek; a részletekért kérjük, olvassa el a különálló termékspecifikus megfelelőségi nyilatkozatot (DOC).

A kaliforniai közös természeti erőforrásokról szóló törvény (California Public Resource Code) 4442. és 4443. szakasza értelmében tilos a motor működtetése erdős, bokrokkal vagy fűvel takart talajon, kivéve akkor, ha a motor a 4442. szakaszban meghatározott szikragátló berendezéssel rendelkezik, rendszeres karbantartáson esik át, vagy a motor felépítése, felszerelése és karbantartása a tűzesetek megakadályozásának szem előtt tartásával történt.

A motor mellékelt kezelési útmutatója tartalmazza az USA környezetvédelmi hivatalával (EPA) és a kipufogórendszerek, karbantartás és garancia szabályozásáról szóló California Emission Control Regulation jogszabállyal kapcsolatos információkat. Pótalkatrészek a motorgyártótól rendelhetők.

**⚠ FIGYELMEZTETÉS**

**KALIFORNIA**
**65-ös számú figyelmeztetés**

**A dízelmotor kipufogógázai és azok bizonyos összetevői Kalifornia államban rákkeltő hatásúnak, születési rendellenességeket és egyéb reproduktív károsodást okozónak minősülnek.**

**Az akkumulátor sarkai, telepkapcsai és alkatrészei ólmot és ólomvegyületeket tartalmaznak, melyek Kalifornia állam hatóságainak ismeretei szerint olyan vegyi anyagok, amelyek rákot és reproduktív károsodást okoznak. Az anyagokkal való érintkezést követően mosson kezet.**

# Bevezetés

Ezen haszonjárművet elsődlegesen emberek és anyagok autópályán kívüli szállítására tervezték. A termék nem rendeltetésszerű használata veszélyezteti az Ön és a közelben tartózkodók biztonságát.

Gondosan olvassa el ezt a tájékoztatót, hogy a termék megfelelő üzemeltetését és karbantartását elsajátítva elkerülje a sérüléseket, valamint a termék károsodását. Ön felelős a termék megfelelő és biztonságos üzemeltetéséért.

A www.Toro.com webhelyen további információk is találhatók, például munkavédelmi tanácsok, oktatóanyagok, tartozékokról szóló információk, segítség márkakereskedés kereséséhez, valamint a termékregisztráció is itt végezhető el.

Ha szervizre, eredeti Toro-alkatrészekre vagy további információra van szüksége, forduljon hivatalos márkaszervizhez vagy a Toro ügyfélszolgálatához, és tartsa kéznél terméke típus- és sorozatszámát. Az Ábra 1 jelzi a típus- és sorozatszám helyét a terméken. Írja fel a számokat az erre előkészített helyre.

***Fontos:*** **Mobileszköze segítségével a sorozatszámot tartalmazó címkén található QR-kódot (ha van) beolvasva elérheti a garanciális, az alkatrészekre vonatkozó és más termékinformációkat.**

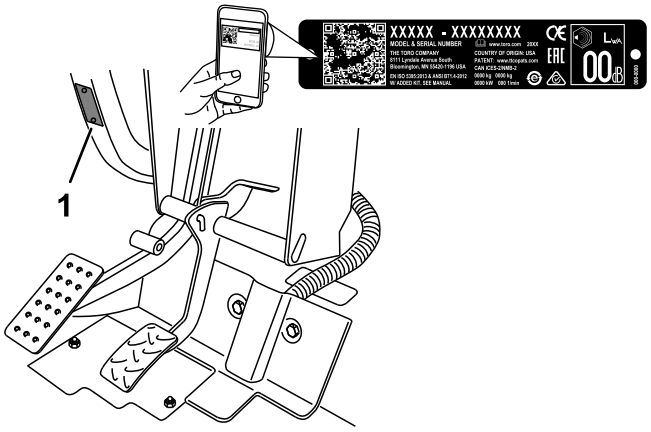


**Ábra 1**

1. Típus- és sorozatszámcímke helye

**Modellsz.** _____

**Sorszám** _____

Ez a kézikönyv 2 szót használ az információ kiemelésére. A **Fontos** speciális műszaki információra hívja fel a figyelmet, a **Megjegyzés** külön figyelemre érdemes általános információt hangsúlyoz.

Ez a kézikönyvben és a gépen is megtalálható biztonsági figyelmeztető jelzés (Ábra 2) fontos biztonsági üzenetet jelöl, amelyet a balesetek elkerülése érdekében követni kell. Ezt a jelzést a **Veszély**, a **Figyelmeztetés** vagy a **Figyelem** kifejezés követi.

- **Veszély**: olyan közvetlenül veszélyes helyzetet jelöl, amely halált vagy súlyos személyi sérülést **eredményez**, ha nem sikerül elkerülni.

**© 2021—The Toro® Company**
**8111 Lyndale Avenue South**
**Bloomington, MN 55420**



**Lépjen velünk kapcsolatba az alábbi címen: www.Toro.com.**
**Nyomtatva az Amerikai Egyesült Államokban**
**Minden jog fenntartva**

- **Figyelmeztetés**: olyan potenciálisan veszélyes helyzetet jelöl, amely halált vagy súlyos személyi sérülést **eredményezhet**, ha nem sikerül elkerülni.
- **Figyelem**: olyan potenciálisan veszélyes helyzetet jelöl, amely enyhébb vagy mérsékelt személyi sérülést **okozhat**, ha nem sikerül elkerülni.

g000502

**Ábra 2**

Biztonsági figyelmeztető jelzések

# Tartalom


Biztonság ..... 4
Általános óvintézkedések ..... 4
Biztonsági és tájékoztató címkék ..... 5
Felszerelés ..... 12
1 A kormánykerék felszerelése ..... 12
2 A bukócső felszerelése ..... 13
3 A folyadékszintek és a gumiabroncsnyomás ellenőrzése ..... 13
4 A fékek bejáratása ..... 13
Termékáttekintés ..... 14
Kezelőelemek ..... 14
Műszaki adatok ..... 20
Tartozékok/adapterek ..... 20
Működtetés előtt ..... 21
Biztonsági tudnivalók a működtetés előtt ..... 21
Napi karbantartás elvégzése ..... 21
A gumiabroncsok nyomásának ellenőrzése ..... 21
Tankolás ..... 22
Új gép bejáratása ..... 22
A biztonsági reteszelőrendszer ellenőrzése ..... 23
Működtetés közben ..... 23
Üzem közben betartandó óvintézkedések ..... 23
A teherszállító rakfelület működtetése ..... 25
A motor beindítása ..... 26
A négykerék-meghajtás bekapcsolása ..... 27
Közlekedés a géppel ..... 27
Megállás a géppel ..... 27
A motor leállítása ..... 27
A differenciálzár használata ..... 28
A hidraulika vezérlésének a használata ..... 28
Működtetés után ..... 30
A használatot követően betartandó óvintézkedések ..... 30
A gép szállítása ..... 30
A gép vontatása ..... 30
Pótkocsi vontatása ..... 31
Karbantartás ..... 32
Biztonsági tudnivalók karbantartáskor ..... 32
Ajánlott karbantartási ütemterv(ek) ..... 33
A gép karbantartása speciális üzemi körülmények között ..... 35
Karbantartás előtti intézkedések ..... 35
A gép felkészítése karbantartásra ..... 35
A platókitámasztó használata ..... 35
A teljes méretű plató leszerelése ..... 36
A teljes méretű plató felszerelése ..... 36
A gép felemelése ..... 38
A védőburkolat eltávolítása és felszerelése ..... 38
Kenés ..... 39
A csapágyak és perselyek zsírzása ..... 39
Motor karbantartása ..... 41
A motorral kapcsolatos óvintézkedések ..... 41
A légszűrő szervizelése ..... 41
A motorolaj szervizelése ..... 41
Üzemanyagrendszer karbantartása ..... 43
Az üzemanyagszűrő/vízleválasztó szervizelése ..... 43
Az üzemanyag-vezetékek és csatlakozások vizsgálata ..... 44
Elektromos berendezés karbantartása ..... 44
Az elektromos rendszerrel kapcsolatos óvintézkedések ..... 44
A biztosítékok szervizelése ..... 44
A gép elindítása külső akkumulátorról ..... 45
Az akkumulátor szervizelése ..... 46
Hajtóműrendszer karbantartása ..... 47
Az első differenciálmű olajszintjének ellenőrzése ..... 47
Olajcsere az első differenciálműben ..... 47
A kardáncsukló gumiharangjának ellenőrzése ..... 47
A váltóbovdenek beállítása ..... 48
A gyors–lassú bovden beállítása ..... 48
A differenciálzár bovdenjének beállítása ..... 48
A gumiabroncsok vizsgálata ..... 49
Az első kerékgeometria ellenőrzése ..... 49
A kerékanyák meghúzása ..... 50
Hűtőrendszer karbantartása ..... 51
A hűtőrendszerrel kapcsolatos óvintézkedések ..... 51
A hűtőfolyadék szintjének ellenőrzése ..... 51
A hulladékok eltávolítása a hűtőrendszerről ..... 52
A hűtőfolyadék cseréje ..... 52
Fékek karbantartása ..... 53
A fékfolyadék szintjének ellenőrzése ..... 53
A rögzítőfék beállítása ..... 54
A fékpedál beállítása ..... 54
Ékszíjak karbantartása ..... 55
A generátorékszíj beállítása ..... 55
Kezelőberendezés karbantartása ..... 56
A tengelykapcsoló pedál beállítása ..... 56
A gázpedál beállítása ..... 57

Hidraulikarendszer karbantartása ..... 58
A hidraulika-rendszerrel kapcsolatos óvintézkedések ..... 58
A hajtómű-/hidraulika-rendszer szervizelése ..... 58
A nagy térfogatáramú hidraulika-rendszer szervizelése ..... 60
A plató felemelése vészhelyzet esetén ..... 61
Tisztítás ..... 63
A gép lemosása ..... 63
Tárolás ..... 63
Biztonságos tárolás ..... 63
A gép tárolása ..... 63
Hibakeresés és elhárítás ..... 65

# Biztonság

A gép tervezése az SAE J2258 (2016. nov.) szabvány alapján történt.

## Általános óvintézkedések

A termék személyi sérülést okozhat. A súlyos személyi sérülések elkerülése érdekében mindig kövesse a biztonsági utasításokat.

- Olvassa el, és minden részletében értse meg a *Kezelői kézikönyvet*, mielőtt elindítja a gépet. Gondoskodjon arról, hogy minden felhasználója ismerje a termék használatát és a figyelmeztetések jelentését.
- A gép működtetését teljes odafigyeléssel végezze. Ne bonyolódjon olyan tevékenységbe, amely elvonhatja a figyelmét, különben személyi sérülés vagy anyagi kár lehet a következmény.
- Tartsa távol kezeit és lábait a gép mozgó alkatrészeitől.
- Ne működtesse a gépet felszerelt és üzemképes védőburkolatok és biztonsági berendezések nélkül.
- Tartsa távol a nézelődőket és a gyerekeket a működtetési területtől. Soha ne engedje, hogy a gépet gyerekek üzemeltessék.
- Álljon meg a géppel, kapcsolja ki a gépet, és vegye ki az indítókulcsot, mielőtt elkezdené a gép szervizelését vagy tankolását.

A gép nem megfelelő használata vagy karbantartása személyi sérüléshez vezethet. A lehetséges sérülések elkerülése érdekében kövesse a biztonsági útmutatóban leírtakat, és mindig ügyeljen a biztonsági figyelmeztető szimbólumra (⚠), amelynek jelentése lehet Figyelem, Vigyázat vagy Veszély – személyes biztonsági utasítások. Az utasítások be nem tartása súlyos személyi sérüléshez vagy halálhoz vezethet.

# Biztonsági és tájékoztató címkék

A biztonsági címkék és utasítások a kezelő számára feltűnő helyen, a potenciálisan veszélyes területek közelében találhatók. A sérült vagy hiányzó matricát cserélje le, illetve pótolja.

decalbatterysymbols

**Akkumulátorral kapcsolatos jelzések**

A jelzések közül némelyik az akkumulátoron található.

1. Robbanásveszély
2. Tilos a tűz és a nyílt láng használata és a dohányzás.
3. Lúgos folyadék/vegyi égési sérülést okozhat.
4. Viseljen szemvédő eszközt.
5. Olvassa el a *Kezelői kézikönyvet*.
6. Tartsa távol a járókelőket és a háziállatokat az akkumulátortól.
7. Viseljen védőszemüveget; a robbanásveszélyes gázok vakságot és egyéb sérüléseket okozhatnak.
8. Az akkumulátorsav vakságot vagy súlyos égési sérüléseket okozhat.
9. Öblítse ki azonnal a szemét, és kérjen gyorsan orvosi segítséget.
10. Ólmot tartalmaz; ne dobja a szemétbe

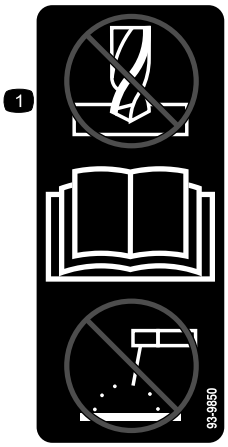


decal93-9850

**93-9850**

1. Ne kísérelje meg a javítását vagy vizsgálatát – olvassa el a *Kezelői kézikönyvet.*

decal93-9852

**93-9852**

1. Figyelmeztetés – olvassa el a *Kezelői kézikönyvet.*
2. Zúzódásveszély – szerelje be a munkahengerreteszt.

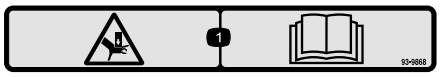


decal93-9868

**93-9868**

1. Kéz zúzódásának veszélye – olvassa el a *Kezelői kézikönyvet*.

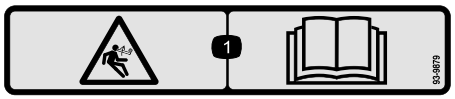


decal93-9879

**93-9879**

1. Tárolt energia veszélye – olvassa el a *Kezelői kézikönyvet*.

decal93-9899

**93-9899**

1. Zúzódásveszély – szerelje be a munkahengerreteszt.

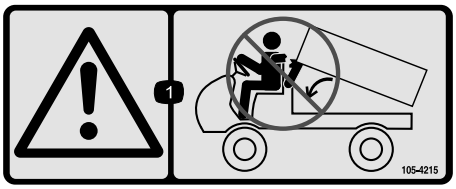


decal105-4215

**105-4215**

1. Figyelmeztetés – kerülje el a becsípési pontokat.

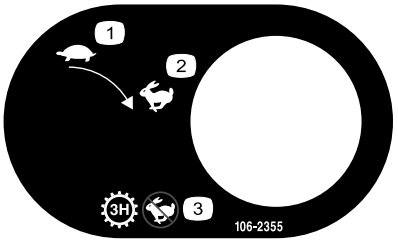


decal106-2355

**106-2355**

1. Lassú
2. Gyors
3. Sebességváltó – harmadik nagy; nem nagy sebesség

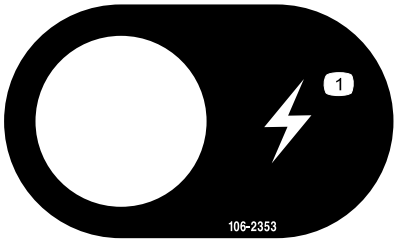


decal106-2353

**106-2353**

1. Elektromos tápaljzat

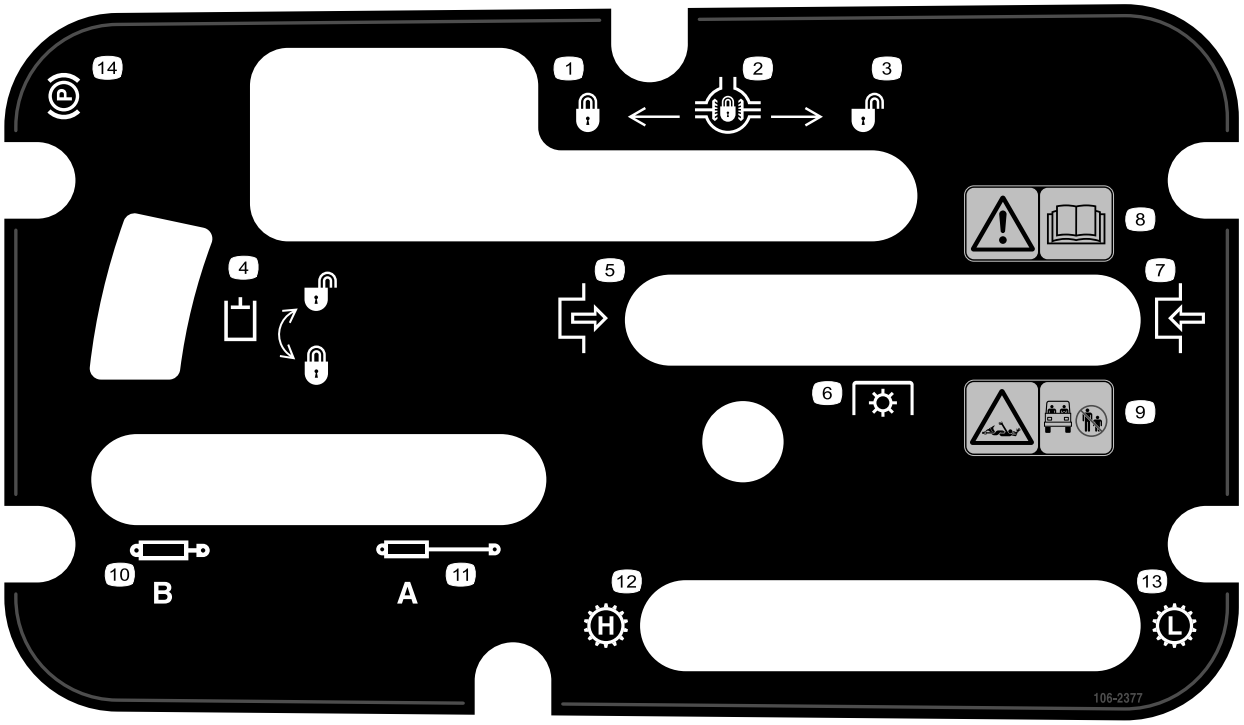


decal106-2377

**106-2377**

1. Zárva
2. Differenciálzár
3. Kioldva
4. Hidraulikus zár
5. Bekapcsolás
6. Mellékhajtás (TLT)
7. Kikapcsolás
8. Figyelmeztetés – olvassa el a *Kezelői kézikönyvet*.
9. Beakadásveszély, tengely – tartsa távol a járókelőket a működtetési területtől.
10. Hidraulika behúzása
11. Hidraulika kitolása
12. Sebességváltó – nagy sebesség
13. Sebességváltó – kis sebesség
14. Rögzítőfék

decal106-6755

**106-6755**

1. A hűtőfolyadék nyomás alatt áll.
2. Robbanásveszély – olvassa el a *Kezelői kézikönyvet*.
3. Figyelmeztetés – ne érjen a forró felülethez.
4. Figyelmeztetés – olvassa el a *Kezelői kézikönyvet*.

decal106-7767

**106-7767**

1. Figyelmeztetés – olvassa el a *Kezelői kézikönyvet*; kerülje el a gép felborulását; kapcsolja be a biztonsági övet; dőljön a gép dőlésével ellenkező irányba.

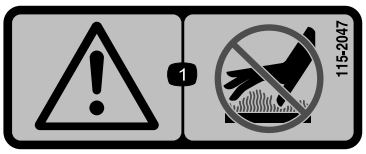


decal115-2047

**115-2047**

1. Figyelmeztetés – ne érjen a forró felülethez.

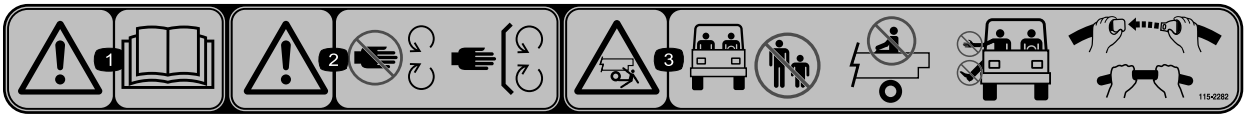


decal115-2282

**115-2282**

1. Figyelmeztetés – olvassa el a *Kezelői kézikönyvet*.
2. Figyelmeztetés – ne érjen a mozgó alkatrészekhez; tartsa a védőelemeket a helyükön.
3. Zúzódásveszély – tartsa távol a járókelőket a működtetési területtől; ne szállítson utasokat a platón; tartsa a kezét és lábát mindig a járművön belül; használja a biztonsági öveket és a kapaszkodókat.

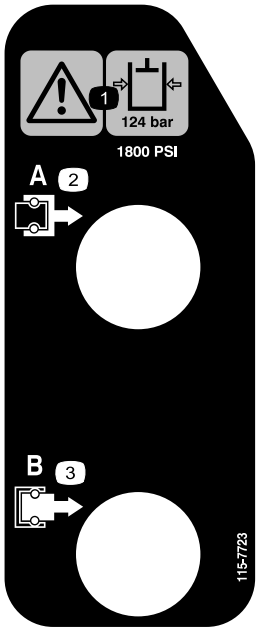


decal115-7723

**115-7723**

1. Figyelmeztetés – a hidraulikafolyadék nyomása 124 bar.
2. „A” csatlakozó
3. „B” csatlakozó

---

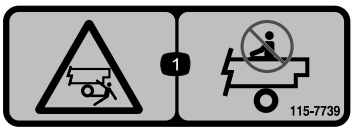


decal115-7739

**115-7739**

1. Leesés- és zúzódásveszély – ne szállítson utasokat.

---

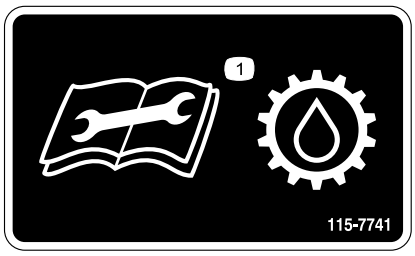


decal115-7741

**115-7741**

1. Olvassa el a *Kezelői kézikönyvet* a hajtóműfolyadék szervizelése előtt.

---

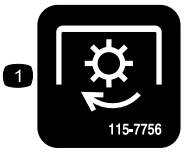


decal115-7756

**115-7756**

1. Nagy térfogatáramú hidraulika-rendszer – bekapcsolva

---

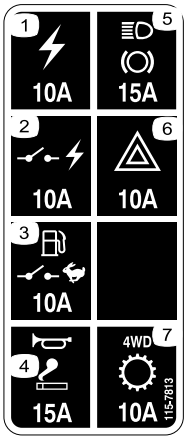


decal115-7813

**115-7813**

1. Tápaljzat (10 A)
2. Kapcsolt tápellátás (10 A)
3. Üzemanyag-szivattyú, felügyeleti kapcsoló (10 A)
4. Kürt, tápaljzat (15 A)
5. Világítás, fék (15 A)
6. Vészvillogó (10 A)
7. 4WD, sebességváltó (10 A)

---

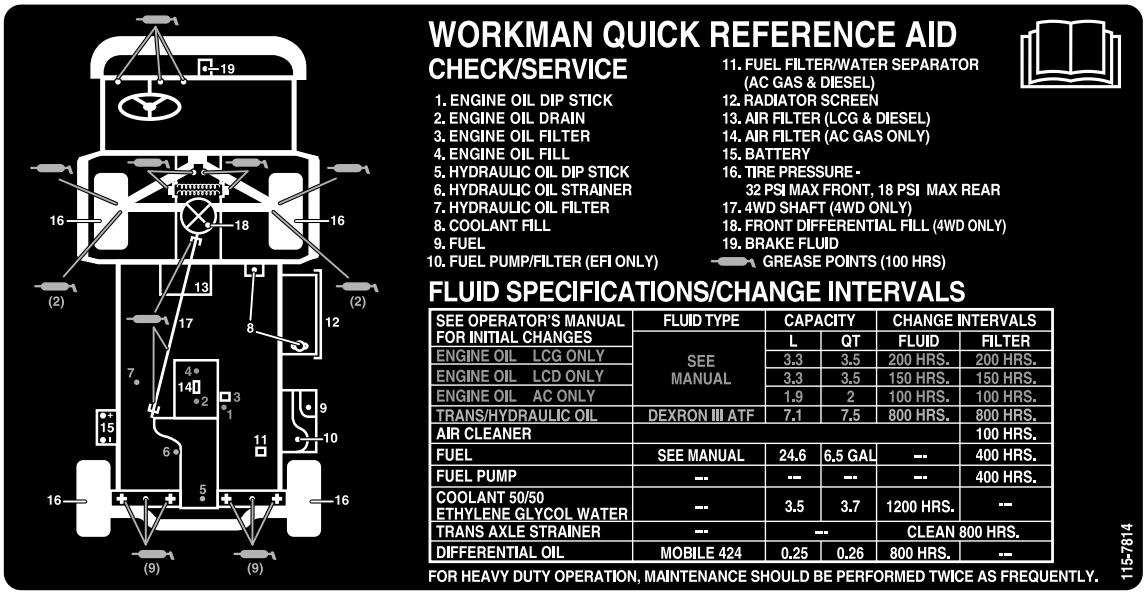


decal115-7814

**115-7814**

---

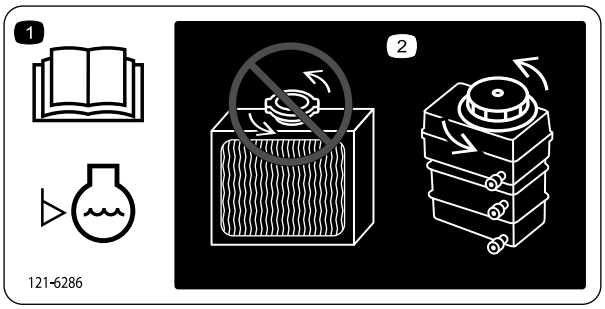


decal121-6286

**121-6286**

1. Ellenőrizze a hűtőfolyadék szintjét naponta, mielőtt használni kezdi a gépet. A hűtőfolyadék szintjének ellenőrzése előtt olvassa el a *Kezelői kézikönyvet*.
2. Ne nyissa fel a hűtőt a hűtőfolyadék betöltéséhez; ettől levegős lesz a rendszer, és károsodhat a motor. Csak a kiegyenlítő tartályba töltsön hűtőfolyadékot.

---

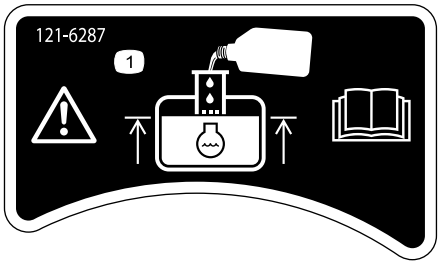


decal121-6287

**121-6287**

1. Töltsön a kiegyenlítő tartályba hűtőfolyadékot a betöltőnyílás alsó pereméig.

---

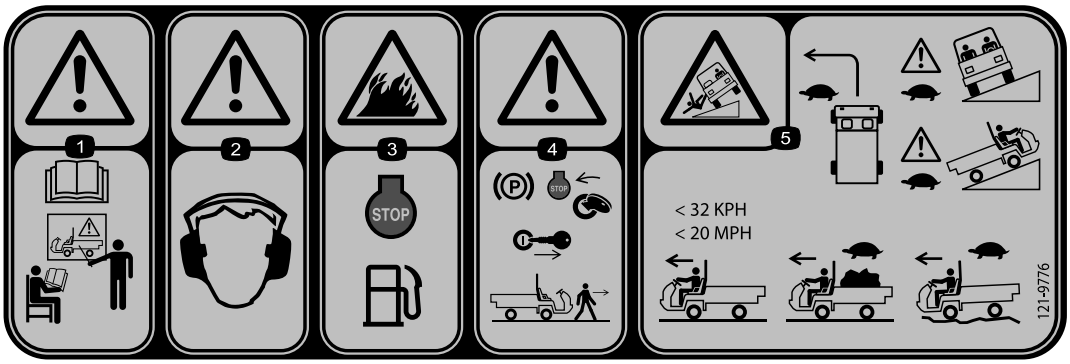


decal121-9776

**121-9776**

1. Figyelmeztetés – a gép használata előtt olvassa el a *Kezelői kézikönyvet* és vegyen részt megfelelő képzésben.
2. Figyelem – viseljen hallásvédő eszközt.
3. Tűzveszély – a gép tankolásának megkezdése előtt állítsa le a motort.
4. Figyelem – húzza be a rögzítőféket, állítsa le a motort, és vegye ki az indítókulcsot a gyújtáskapcsolóból, mielőtt elhagyja a gépet.
5. Borulásveszély – kanyarodjon lassan; lassan közelítse meg a köveket és hajtson át rajtuk; rakomány nélkül ne haladja meg a 32 km/h sebességet; rakományt szállítva és egyenetlen talajon vezessen lassan.

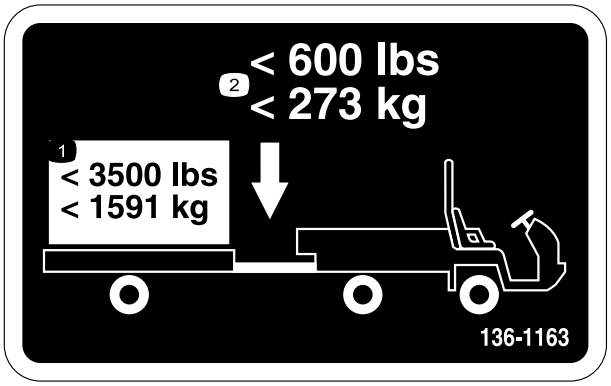


decal136-1163

**136-1163**

1. Ne lépje túl az 1591 kg hasznos teherbírást.
2. Ne lépje túl a 273 kg vonóhorgot terhelő tömeget.

decal137-9895

**137-9895**

1. Automatikus 4x4 – ki

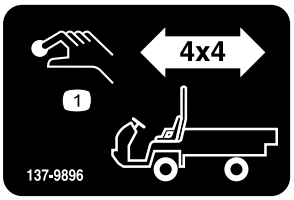


decal137-9896

**137-9896**

1. 4x4 bekapcsológomb

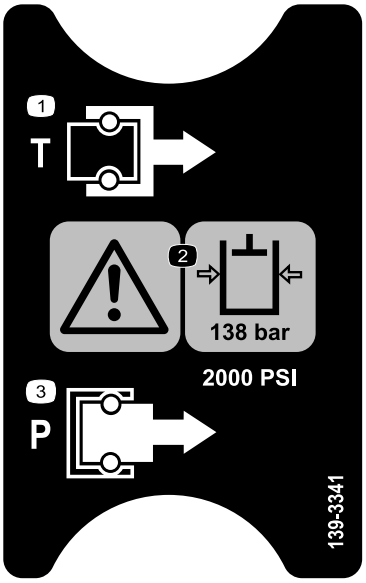


decal139-3341

**139-3341**

1. Tartály
2. Figyelmeztetés – a hidraulikafolyadék nyomása 138 bar.
3. Nyomás

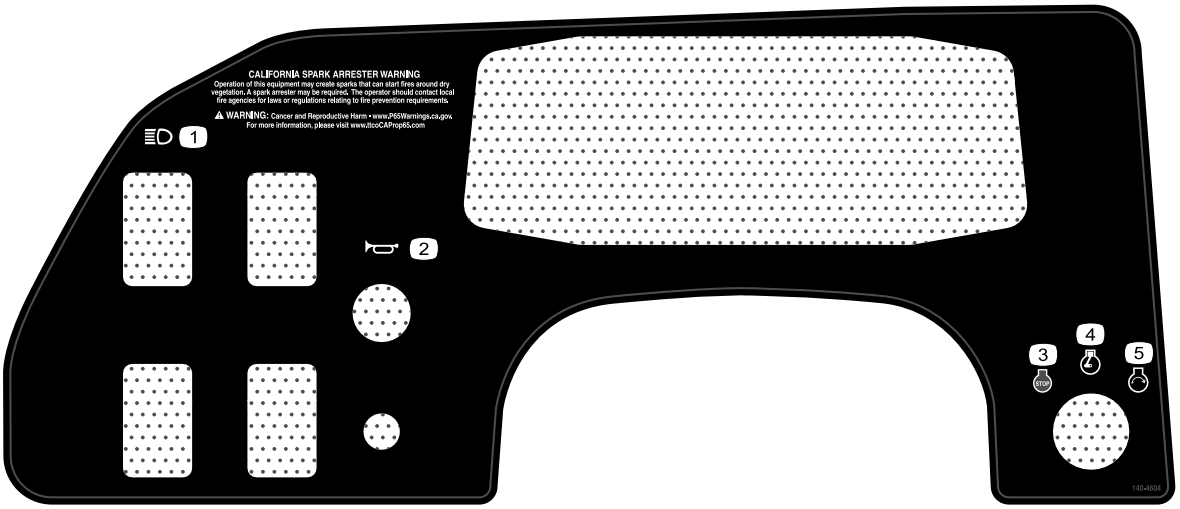


decal140-4604

**140-4604**

1. Fényszórók
2. Kürt
3. Motor – leállítás
4. Motor – jár
5. Motor – beindítás

# Felszerelés

## Mellékelt alkatrészek

Használja az alábbi táblázatot, hogy megállapítsa, valamennyi alkatrész leszállításra került-e.

| Eljárás | Megnevezés | Mennyiség | Alkalmazás |
|---|---|---|---|
| 1 | Kormánykerék | 1 | Szerelje fel a kormánykereket (csak TC-típusok). |
| 2 | Bukócső<br>Peremes fejű csavar (½ × 1¼") | 1<br>6 | Szerelje fel a bukócsövet. |
| 3 | Nincs szükség alkatrészre | – | Ellenőrizze a folyadékszinteket és a gumiabroncsnyomást. |
| 4 | Nincs szükség alkatrészre | – | Járassa be a fékeket. |

**Megjegyzés:** A gép jobb és bal oldalát normál üzemeltetési helyzetben határozza meg.

# 1

# A kormánykerék felszerelése

## Csak TC-típusoknál

**Ehhez az eljáráshoz szükséges alkatrészek:**

| | |
|---|---|
| 1 | Kormánykerék |

## Eljárás

1. Oldja ki a kormánykerék hátulján a kormánykerékagy középső burkolatát rögzítő füleket, majd vegye le a burkolatot.
2. Távolítsa el az önbiztosító anyát és az alátétet a kormánytengelyről.
3. Csúsztassa rá a kormánykereket és az alátétet a kormánytengelyre.

   **Megjegyzés:** Igazítsa be úgy a kormánykereket a tengelyén, hogy a keresztben álló küllői vízszintes helyzetben legyenek, amikor a kerekek előre néznek, a kormánykerék vastagabb küllője pedig lefelé álljon.

   **Megjegyzés:** A porvédőt gyárilag helyeztük fel a kormánytengelyre.
4. Rögzítse a kormánykereket a tengelyre az önbiztosító anyával a Ábra 3 szerint, majd húzza meg az anyát 24–29 N·m nyomatékkal.
5. Igazítsa a burkolat füleit a kormánykeréken található nyílásokkal, majd pattintsa rá a burkolatot a kormánykerékagyra (Ábra 3).

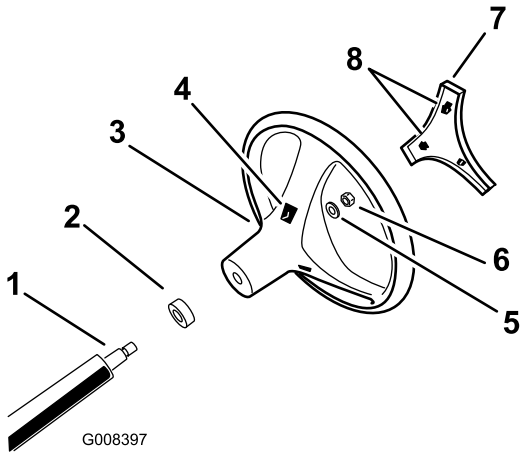


g008397

**Ábra 3**

1. Kormánytengely
2. Porvédő
3. Kormánykerék
4. Rögzítőnyílások a kormánykeréken
5. Alátét
6. Önbiztosító anya
7. Fedél
8. A burkolat rögzítőfülei

# 2

# A bukócső felszerelése

**Ehhez az eljáráshoz szükséges alkatrészek:**

| | |
|---|---|
| 1 | Bukócső |
| 6 | Peremes fejű csavar (½ × 1¼") |

## Eljárás

1. Kenjen közepes minőségű (szereléskor eltávolítható) menetrögzítő pasztát a 6 peremes fejű csavar (½ × 1¼") meneteire.
2. Igazítsa össze a bukócső két oldalát a gépvázon kialakított rögzítőfuratokkal (Ábra 4).

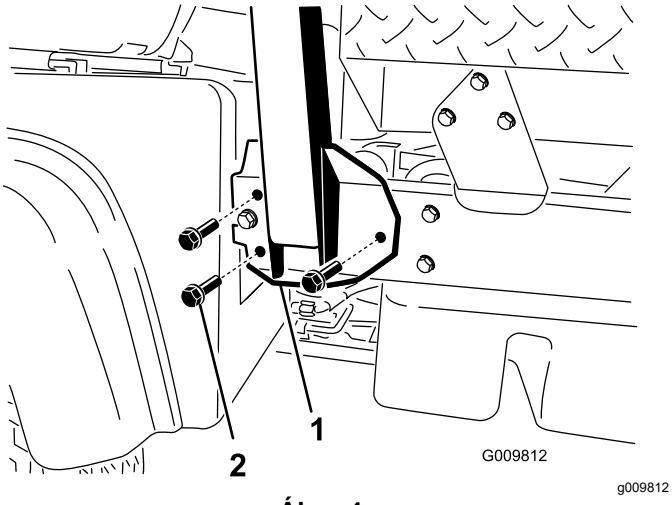


**Ábra 4**

1. Bukócső rögzítőkonzol
2. Peremes fejű csavar (½ × 1¼")

3. Rögzítse a bukócső rögzítőkonzolját a gépvázhoz oldalanként 3 peremes fejű csavar (½ × 1¼") segítségével (Ábra 4).
4. Húzza meg a peremes fejű csavarokat (½ × 1¼") 115 N·m nyomatékkal.

# 3

# A folyadékszintek és a gumiabroncsnyomás ellenőrzése

**Nincs szükség alkatrészre**

## Eljárás

1. Ellenőrizze a motorolaj szintjét, mielőtt először beindítja a motort, és miután leállította; lásd: A motor olajszintjének ellenőrzése (oldal 42).
2. Ellenőrizze a hajtómű-/hidraulikafolyadék szintjét, mielőtt először beindítja a motort; lásd: A hajtómű-/hidraulikafolyadék szintjének ellenőrzése (oldal 58).
3. Ellenőrizze a fékfolyadék szintjét, mielőtt először beindítja a motort; lásd: A fékfolyadék szintjének ellenőrzése (oldal 53).
4. Ellenőrizze a levegőnyomást a gumiabroncsokban; lásd A gumiabroncsok nyomásának ellenőrzése (oldal 21).

# 4

# A fékek bejáratása

**Nincs szükség alkatrészre**

## Eljárás

A fékrendszer optimális teljesítménye érdekében a használat előtt járassa be (koptassa be) a fékeket.

1. Haladjon a géppel teljes sebességgel, majd a fékekkel gyorsan, a gumiabroncsok blokkolása nélkül állítsa le a gépet.
2. Ismételje meg ezt az eljárást 10-szer, a megállítások között várjon 1 percet a fékek túlmelegedésének elkerülése érdekében.

   ***Fontos:*** **Ez az eljárás 454 kg rakománnyal végezhető a leghatékonyabban.**

# Termékáttekintés

## Kezelőelemek

A motor beindítása és a gép működtetése előtt ismerkedjen meg az összes kezelőszervvel.

### Kezelőpanel

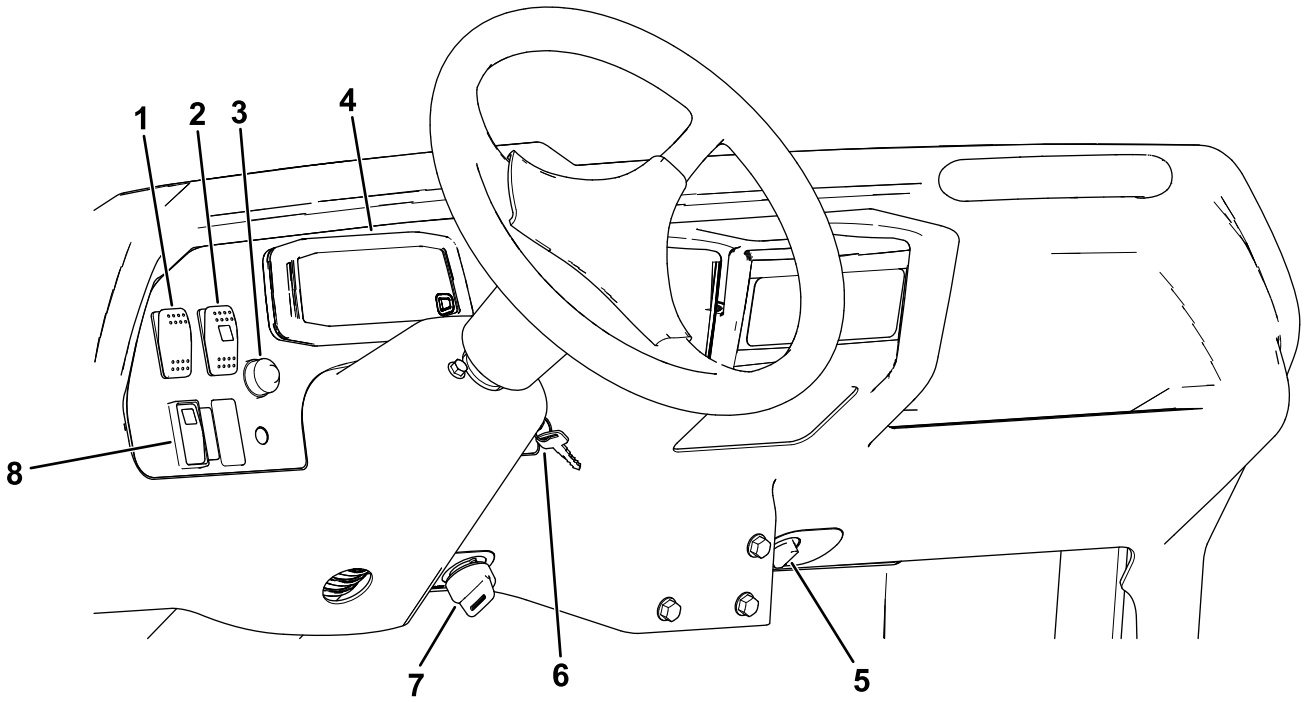


**Ábra 5**

1. Világításkapcsoló
2. Nagy térfogatáramú hidraulika-rendszer kapcsolója (csak TC-típusoknál)
3. Kürt gombja
4. Kijelző
5. Tápaljzat
6. Gyújtáskapcsoló
7. Felügyeleti kapcsoló
8. Négykerék-meghajtás kapcsolója (csak négykerék-meghajtású típusoknál)

# Kijelző

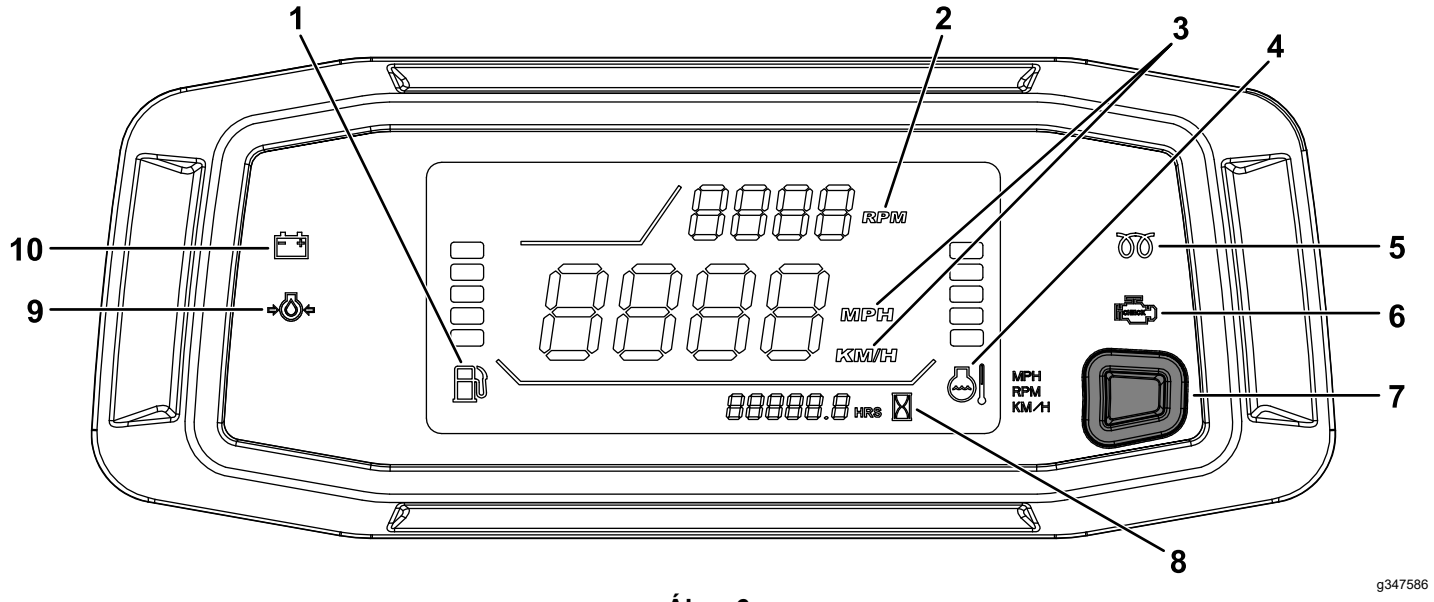


**Ábra 6**

1. Üzemanyag-szintjelző
2. Fordulatszámmérő/motorfordulatszám (ford/perc)
3. Kilométeróra (km/h vagy mph)
4. Hűtőfolyadék-hőmérséklet műszere és visszajelzője
5. Izzítás-visszajelző (csak dízelmotor esetén)
6. Motorhiba-visszajelző
7. Fordulatszámmérő és kilométeróra helyét felcserélő gomb/kilométeróra mértékegységváltó gombja
8. Üzemóra-számláló
9. Olajnyomás-visszajelző
10. Töltésvisszajelző

# Gázpedál

A gázpedállal (Ábra 7) változtathatja a gép haladási sebességét bekapcsolt sebességi fokozat esetén. A gázpedált lenyomva nő a motorfordulatszám és a haladási sebesség. A gázpedált felengedve csökken a motorfordulatszám és a haladási sebesség.

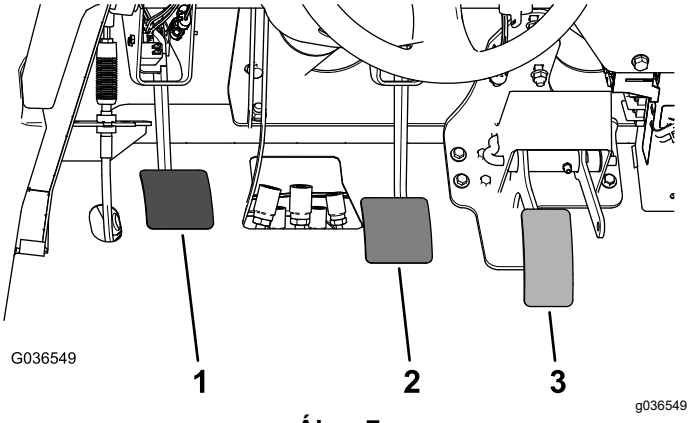


**Ábra 7**

1. Tengelykapcsoló pedál
2. Fékpedál
3. Gázpedál

# Tengelykapcsoló pedál

Nyomja le teljesen a tengelykapcsoló pedált (Ábra 7) a tengelykapcsoló oldásához a motor beindításakor és fokozatváltáskor. Sebességi fokozat kapcsolása után engedje fel a tengelykapcsoló pedált lassan, hogy ne okozzon szükségtelen kopást a hajtásláncon és a kapcsolódó alkatrészeken.

***Fontos:*** **A munkagép használata közben ne tartsa a lábát a tengelykapcsoló pedálon. A tengelykapcsoló pedálnak teljesen felengedett helyzetben kell lennie, különben a tengelykapcsoló csúszni fog, ami hőfejlődéssel és kopással jár. Ne a tengelykapcsoló pedállal tartsa (mérlegállásban) egy helyben a gépet emelkedőn. A tengelykapcsoló károsodhat.**

# Fékpedál

A fékpedál segítségével állhat meg vagy lassíthat (Ábra 7).

**⚠ VIGYÁZAT**

**Személyi sérülést okozhat, ha a gépet kopott vagy helytelenül beállított fékekkel működteti.**

**Ha a fékpedál a gép padlólemezétől számítva 25 mm-re lenyomható, állítsa be vagy javítsa meg a fékeket.**

## Fokozatváltó kar

Nyomja le teljesen a tengelykapcsoló pedált, majd állítsa a fokozatváltó kart (Ábra 8) a kívánt sebességi fokozatba. Alább a sebességi fokozatok elhelyezkedése látható.

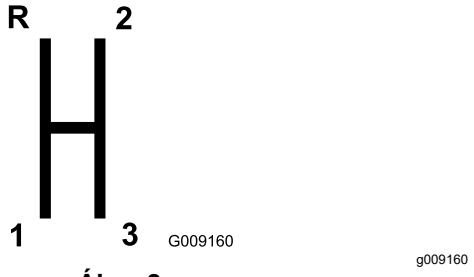


**Ábra 8**

***Fontos:*** **Csak a jármű álló helyzetében kapcsoljon HÁTRAMENETBE vagy ELŐREMENETI fokozatba; az erőátviteli rendszer egyébként károsodhat.**

**⚠ VIGYÁZAT**

**Túl nagy sebesség mellett visszakapcsolva a hátsó kerekek megcsúszhatnak, emiatt elveszítheti az uralmát a gép felett, emellett károsodhat a tengelykapcsoló és/vagy a hajtóműegység is.**

**Végezze finoman a fokozatváltást, hogy a fogaskerekek ne sérüljenek meg.**

## Differenciálzár

A differenciálzár (Ábra 9) segítségével a hátsó tengely a kerekek tapadásának növelése érdekében összezárható. A differenciálzár haladás közben is bekapcsolható.

A differenciálzár bekapcsolásához tolja előre, majd jobbra a kart.

**Megjegyzés:** A differenciálzár be- és kikapcsolásához a gépnek mozgásban kell lennie, és enyhén kanyarodnia kell.

**⚠ VIGYÁZAT**

**Bekapcsolt differenciálzárral történő kanyarodáskor elveszítheti az uralmát a gép felett.**

**Ne használja a gépet bekapcsolt differenciálzárral élesen kanyarodva vagy nagy sebességgel; lásd: A differenciálzár bovdenjének beállítása (oldal 48).**

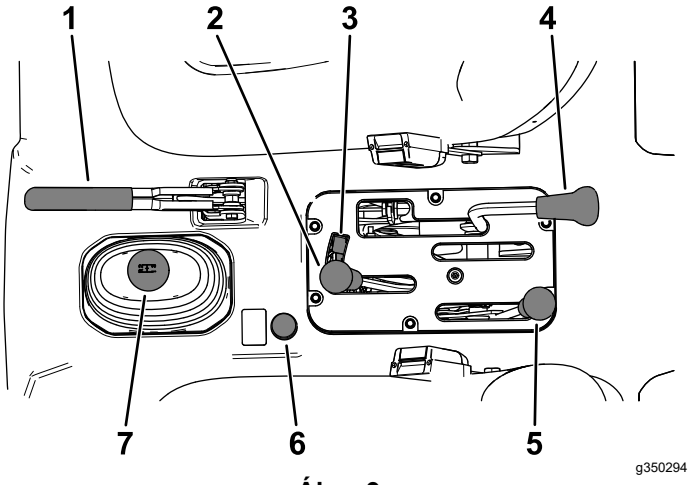


**Ábra 9**

1. Rögzítőfékkar
2. Hidraulikus platóemelő
3. Hidraulikus emelő zárja
4. Differenciálzár
5. Gyors-lassú fokozattartomány váltókarja
6. Négykerék-meghajtás gombja (csak négykerék-meghajtású típusoknál)
7. Fokozatváltó kar

## Rögzítőfékkar

Amikor leállítja a motort, mindig húzza be a rögzítőféket (Ábra 9), hogy a gép ne mozdulhasson el.

- A rögzítőfék behúzásához húzza hátra a karját.
- A rögzítőfék kiengedéséhez nyomja előre a rögzítőfék karját.

  **Megjegyzés:** Elindulás előtt engedje ki a rögzítőféket.

Meredek lejtőn parkolva húzza be a rögzítőféket, ha emelkedőnek áll, kapcsoljon ELSŐ fokozatba, lejtőnek állva HÁTRAMENETBE, és ékelje ki a kerekeket a lejtő felé eső oldalukon.

## Hidraulikus emelő karja

A hidraulikus emelővel billenthető fel és engedhető vissza a plató. A kart hátrahúzva a plató felemelkedik, előretolva pedig leereszkedik (Ábra 9).

***Fontos:*** **A plató leengedésekor tartsa még 1–2 másodpercig előretolt helyzetben a kart, miután a plató az alvázhoz ért, hogy biztonságosan rögzüljön leengedett helyzetben. Ne tartsa a hidraulikus emelőt 5 másodpercnél hosszabb ideig felemelt vagy leengedett helyzetben, amikor a munkahengerek már elérték a véghelyzetüket.**

## Hidraulikus emelő zárja

A hidraulikus emelő zárja az emelőkart rögzíti, hogy a hidraulikus munkahengerek ne lépjenek működésbe, ha a gépen nincs plató (Ábra 9). A berendezés az emelőkart BE helyzetben is képes rögzíteni, ha a hidraulika-rendszer munkaeszközt működtet.

## Gyors-lassú fokozattartomány váltókarja

A gyors-lassú fokozattartomány váltókarja 3 további sebességi fokozatot biztosít a haladási sebesség pontosabb szabályozása érdekében (Ábra 9):

- A GYORS és a LASSÚ tartomány közti váltás csak a jármű álló helyzetében történhet.
- Csak sík talajon váltson.
- Nyomja le teljesen a tengelykapcsoló pedált.
- A GYORS tartomány kapcsolásához tolja ütközésig előre, a LASSÚ tartomány kapcsolásához húzza ütközésig hátra a kart.

**GYORS tartomány** – nagyobb sebességű haladáshoz sík, száraz felületeken, kis terheléssel.

**LASSÚ tartomány** – lassabb haladáshoz. Akkor használja ezt a tartományt, ha a normálnál nagyobb teljesítményre vagy finomabb irányításra van szükség. Például meredek lejtők, nehéz terep, nehéz rakomány, lassú haladás, de nagy motorfordulatszám (permetezés).

***Fontos:*** **A kar GYORS és LASSÚ fokozat közötti helyzetében a hajtómű egyik tartományba sincs bekapcsolva. Ne használja ezt a helyzetet SEMLEGES fokozatként, mert a gép váratlanul megindulhat, ha a kar beugrik valamelyik fokozatba, amikor a sebességváltó nincs üresben.**

## Négykerék-meghajtás gombja

**Csak négykerék-meghajtás esetén**

A négykerék-meghajtás kézi bekapcsolásához nyomja le hosszan a 4WD gombot (Ábra 9) a középkonzolon menet közben, ekkor a négykerék-meghajtás bekapcsol.

## Gyújtáskapcsoló

A gyújtáskapcsolóval (Ábra 5) indíthatja be és állíthatja le a motort.

A gyújtáskapcsoló 3 helyzetbe állítható: KI, BE és INDÍTÓZÁS. Az indítómotor bekapcsolásához fordítsa az indítókulcsot INDÍTÓZÁS helyzetbe. Engedje el az indítókulcsot, amint a motor beindult. A kulcs magától visszatér BE helyzetbe.

A motor leállításához fordítsa a kulcsot KI helyzetbe.

## Felügyeleti kapcsoló

Fordítsa a felügyeleti kapcsolót (Ábra 5) LASSÚ helyzetbe, majd vegye ki a kulcsot. A felügyeleti kapcsoló a motorfordulatszámot harmadik fokozatban és GYORS tartományban 2200 ford/perc értékre korlátozza, ezáltal a gép csúcssebessége 21 km/h-ra korlátozódik.

## Üzemóra-számláló

Az üzemóra-számláló a gép működésének teljes óraszámát jelzi. Az üzemóra-számláló (Ábra 6) a gyújtáskapcsoló BE helyzetbe kapcsolásától kezdve vagy a motor működése közben számlál.

## Harmadik gyors fokozat kizáró kapcsolója

Állítsa a harmadik gyors fokozat kizáró kapcsolóját (Ábra 5) LASSÚ helyzetbe, majd vegye ki a kulcsot, ekkor a harmadik sebességfokozat GYORS tartományban nem lesz kapcsolható. A motor leáll, ha a fokozatváltó kart GYORS tartományban a harmadik fokozatba kapcsolják.

**Megjegyzés:** A kulcs mindkét helyzetében eltávolítható.

## Világításkapcsoló

Nyomja meg a világításkapcsolót (Ábra 5) a fényszórók be- vagy kikapcsolásához.

## Olajnyomás-visszajelző

Az olajnyomás-visszajelző (Ábra 6) akkor világít, ha a motorolaj nyomása járó motornál a biztonságos szint alá süllyed.

***Fontos:*** **Ha a visszajelző villog, vagy továbbra is világít, álljon le a géppel, állítsa le a motort, és ellenőrizze az olajszintet. Ha az olajszint alacsony, de a visszajelző olaj betöltése után sem alszik el a motor beindítása után, azonnal állítsa le a motort, és forduljon hivatalos márkaszervizhez.**

Ellenőrizze a visszajelzők működését az alábbi módon:

1. Húzza be a rögzítőféket.
2. Fordítsa az indítókulcsot BE/IZZÍTÁS helyzetbe, de ne indítózzon.

   **Megjegyzés:** Az olajnyomás-visszajelzőnek pirosan világítania kell. Ha a visszajelző nem működik, az izzója kiéghetett, vagy hiba keletkezett a rendszerben, amelyet el kell hárítani.

   **Megjegyzés:** Ha a motort épp leállította, elképzelhető, hogy a visszajelző csak 1–2 perc elteltével kezd világítani.

## Izzítás-visszajelző

Az izzítás-visszajelző (Ábra 6) akkor világít pirosan, amikor az izzítógyertyák működnek.

***Fontos:*** **Az izzítás-visszajelző további 15 másodpercen át világít, amikor a kapcsolót INDÍTÓZÁS helyzetbe fordítja.**

## Hűtőfolyadék-hőmérséklet műszere és visszajelzője

A hűtőfolyadék-hőmérséklet műszere és visszajelzője a motor hűtőfolyadékának hőmérsékletét jelzi, és csak a gyújtáskapcsoló BE helyzetében működik (Ábra 6).

A hőmérsékletet jelző 5 sáv mindegyike villog, ha a motor túlmelegedett.

## Töltésvisszajelző

A töltésvisszajelző akkor világít, ha az akkumulátor merül. Ha a visszajelző üzem közben világítani kezd, álljon meg a géppel, állítsa le a motort, és keresse meg a hiba lehetséges okát, ellenőrizze például a generátorékszíjat (Ábra 6).

***Fontos:*** **Ha a generátorékszíj laza vagy elszakadt, csak akkor használja újra a gépet, ha beállította vagy megjavította. Ennek a figyelmeztetésnek a be nem tartása károsíthatja a motort.**

Ellenőrizze a visszajelzők működését az alábbi módon:

- Húzza be a rögzítőféket.
- Fordítsa az indítókulcsot BE/IZZÍTÁS helyzetbe, de ne indítózzon. A hűtőfolyadék-hőmérséklet, a töltésvisszajelző és az olajnyomás-visszajelző fényének szintén világítania kell. Ha valamelyik visszajelző nem működik, az izzója kiéghetett, vagy hiba keletkezett a rendszerben, amelyet el kell hárítani.

## Üzemanyag-szintjelző

Az üzemanyag-szintjelző az üzemanyagtartályban levő üzemanyag szintjét jelzi. A műszer csak a gyújtáskapcsoló BE helyzetében jelez (Ábra 6).

Egyetlen sáv azt jelzi, hogy kevés az üzemanyag, 1 villogó sáv pedig azt, hogy szinte kiürült az üzemanyagtartály.

## Négykerék-meghajtás kapcsolója

**Csak négykerék-meghajtás esetén**

A négykerék-meghajtás kapcsolója (Ábra 5) bekapcsolt helyzetében automatikusan bekapcsol a négykerék-meghajtás, ha az érzékelő szerint a hátsó kerekek elpörögnek. A négykerék-meghajtás bekapcsolt állapotát a négykerékmeghajtás-kapcsoló visszajelzőjének világítása jelzi.

A négykerék-meghajtás csak előremenetben, AUTOMATIKUS üzemmódban működik. Ha HÁTRAMENETBEN szeretné használni, nyomja meg a négykerék-meghajtás gombját.

## Nagy térfogatáramú hidraulika-rendszer kapcsolója

**Csak TC-típusoknál**

Kapcsolja be a kapcsolót a nagy térfogatáramú hidraulika-rendszer használatához (Ábra 5).

## Kürt gombja

A kürt gombja a kezelőpanelen található (Ábra 5). Kürtjelzéshez nyomja meg a kürt gombját.

## Fordulatszámmérő

A fordulatszámmérő a motor fordulatszámát mutatja (Ábra 6).

**Megjegyzés:** Az 540 ford/perc fordulatszámú TLT használatához 3300 ford/perc a kívánt motorfordulatszám.

## Kilométeróra

A kilométeróra a gép haladási sebességét mutatja (Ábra 6).

## Fordulatszámmérő és kilométeróra helyét felcserélő gomb/kilométeróra mértékegységváltó gombja

Nyomja meg a gombot (Ábra 6), és engedje el 3 másodpercen belül, hogy a fordulatszámmérő és a kilométeróra helyet cseréljen.

Nyomja a gombot (Ábra 6) legalább 3 másodpercig, de engedje el 10 másodpercen belül a kilométeróra mértékegységének módosításához (mph-ról km/h-ra).

## Tápaljzat

A tápaljzat (Ábra 5) az opcionális 12 V-os elektromos tartozékok áramellátására szolgál.

## Utaskapaszkodó

Az utaskapaszkodó a műszerfalon található (Ábra 10).

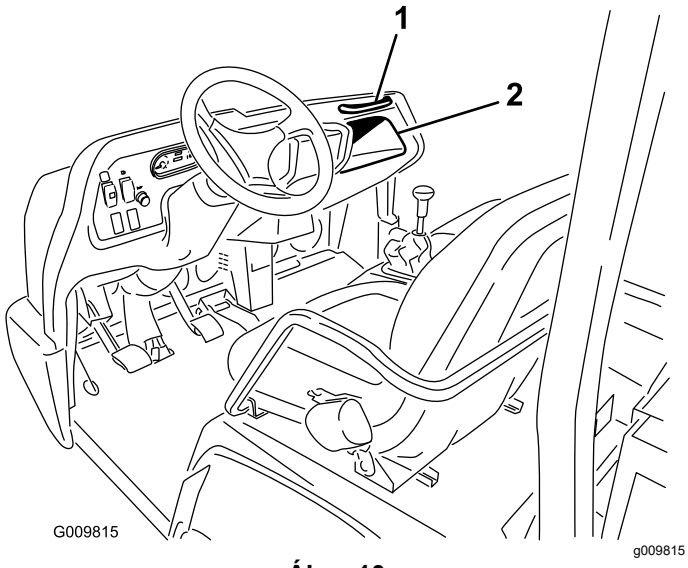


**Ábra 10**

1. Utaskapaszkodó
2. Tárolórekesz

## Ülésbeállító kar

Az ülés helyzete az Ön kényelme érdekében hosszirányban állítható (Ábra 11).

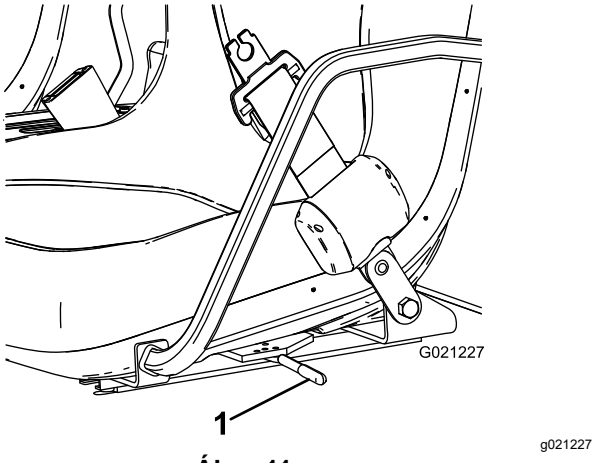


**Ábra 11**

1. Ülésbeállító kar

# Műszaki adatok

**Megjegyzés:** A műszaki adatok és a kialakítás külön értesítés nélkül változhatnak.

| | |
|---|---|
| Teljes szélesség | 160 cm |
| Teljes hossz | Plató nélkül: 326 cm<br>Teljes méretű platóval: 331 cm<br>⅔ méretű platóval a hátsó rögzítési helyen: 346 cm |
| Alaptömeg (szárazon) | 07385 típus: 887 kg<br>07385TC típus: 924 kg<br>07387 típus: 914 kg<br>07387TC típus: 951 kg |
| Névleges teherbírás (91 kg súlyú kezelővel, 91 kg súlyú utassal és megrakott munkaeszközzel) | 07385 típus: 1471 kg<br>07385TC típus: 1435 kg<br>07387 típus: 1445 kg<br>07387TC típus: 1408 kg |
| Legnagyobb megengedett össztömeg (GVW) | 2359 kg |
| Vontatási teherbírás | Vonóhorogra függőlegesen nehezedő megengedett tömeg: 272 kg<br>Pótkocsi maximális tömege: 1587 kg |
| Hasmagasság | 18 cm üresen |
| Tengelytáv | 118 cm |
| Nyomtáv (középvonaltól középvonalig) | Elöl: 117 cm<br>Hátul: 121 cm |
| Magasság | 191 cm a bukócső tetejéig |

# Tartozékok/adapterek

A Toro által jóváhagyott tartozékok és adapterek széles választéka kapható a géphez, amelyek javítják és bővítik annak képességeit. A jóváhagyott tartozékok és adapterek listájáért forduljon a hivatalos márkakereskedőhöz, forgalmazóhoz, vagy látogasson el a www.Toro.com címre.

Az optimális teljesítmény és a gép folyamatos tanúsított biztonsága érdekében csak eredeti Toro-pótalkatrészeket és tartozékokat használjon. A más által gyártott pótalkatrészek és tartozékok használata veszélyes lehet, emellett ez a garanciát is érvényteleníti.

# Üzemeltetés

## *Működtetés előtt*

## Biztonsági tudnivalók a működtetés előtt

### Általános óvintézkedések

- Ne engedje, hogy gyermekek, illetve olyan személyek működtessék vagy szervizeljék a gépet, akik nem képzettek, vagy fizikailag nem képesek erre. A helyi szabályozás korlátozhatja a kezelő életkorát. Az összes kezelő és szerelő képzéséért a tulajdonos tartozik felelősséggel.
- Ismerkedjen meg a berendezés biztonságos üzemeltetésével, a kezelőszervekkel és a biztonsági jelzésekkel.
- Állítsa le a gépet, vegye ki az indítókulcsot, és várja meg, amíg az összes mozgó alkatrész leáll, csak ezután hagyja el a kezelőülést. Hagyja lehűlni a gépet, mielőtt beállítási, szervizelési, tisztítási vagy tárolási munkába kezd rajta.
- Ismerje meg, hogyan kell gyorsan megállítani és leállítani a gépet.
- Ügyeljen arra, hogy ne tartózkodjon több utas (Ön és utasai) a gépen annál, ahány utaskapaszkodó található a gépen.
- Győződjön meg arról, hogy az összes biztonsági berendezést és matrica a helyén van. Javítsa meg vagy cserélje ki az összes biztonsági berendezést, illetve cserélje ki az olvashatatlan vagy hiányzó matricákat. Ne üzemeltesse a gépet, csak ha ezek jelen vannak és megfelelően működnek.

### Üzemanyaggal kapcsolatos óvintézkedések

- Az üzemanyag kezelése során járjon el különös körültekintéssel. Az üzemanyag rendkívül gyúlékony, és a gőzei robbanásveszélyesek.
- Oltson el minden cigarettát, szivart, pipát és egyéb tűzforrást.
- Csak jóváhagyott üzemanyagtartályt használjon.
- Járó vagy meleg motornál ne vegye le a tanksapkát, és ne tankoljon.
- Ne zárt helyen tankoljon vagy ürítse le az üzemanyagot.
- Ne tárolja a gépet vagy az üzemanyagtartályt olyan helyen, ahol nyílt láng, szikra vagy őrláng fordul elő, mint például vízmelegítőkön vagy más eszközökön.
- Ha kifolyt az üzemanyag, ne kísérelje meg a motor beindítását; kerülje bármely gyújtóforrás kialakulását, amíg az üzemanyag gőze el nem oszlott.

## Napi karbantartás elvégzése

**Szolgáltatásszünet:** Minden egyes használat előtt, vagy naponta

Mielőtt elkezdené a napi munkát a géppel, végezze el a minden használat előtti/napi ellenőrzéseket, amelyek felsorolásáért lásd: Karbantartás (oldal 32).

## A gumiabroncsok nyomásának ellenőrzése

**Szolgáltatásszünet:** Minden egyes használat előtt, vagy naponta

**Az első kerekeken lévő gumiabroncsok előírt légnyomása:** 2,2 bar.

**A hátsó kerekeken lévő gumiabroncsok előírt légnyomása:** 1,24 bar.

***Fontos:*** **Ellenőrizze a gumiabroncsok nyomását rendszeresen. Ha a nyomásuk nem megfelelő, a gumiabroncsok idő előtt elkophatnak, és a jármű a négykerék-meghajtás ellenére is elakadhat.**

Ábra 12 – példa a túl alacsony nyomás miatti kopásra.

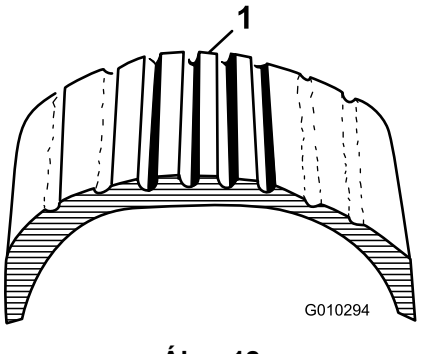


g010294

**Ábra 12**

1. Nem kellően felfújt gumiabroncs

Ábra 13 – példa a túl magas nyomás miatti kopásra.

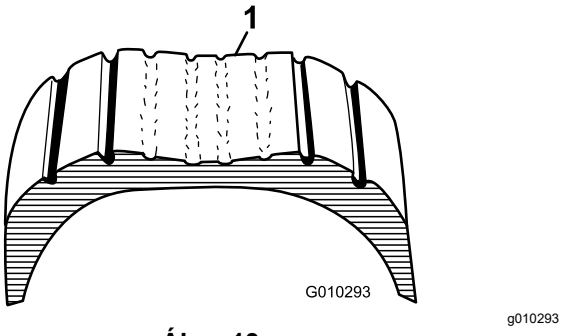


**Ábra 13**

1. Túlfújt gumiabroncs

# Tankolás

Kizárólag tiszta, friss, alacsony (<500 ppm) vagy ultraalacsony (<15 ppm) kéntartalmú dízelüzemanyagot vagy biodízel-üzemanyagot tankoljon. A minimális cetánszám 40 legyen. A frissesség biztosítása érdekében csak olyan mennyiségben vásároljon üzemanyagot, amennyit 180 napon belül felhasznál.

- –7 °C hőmérséklet felett használjon nyári (No. 2-D), ez alatt téli (No. 1-D vagy No. 1-D/2-D-keverék) üzemanyagot.
- Alacsonyabb hőmérsékleten a téli üzemanyag használata alacsonyabb lobbanáspontot és hideg áramlási jellemzőket biztosít, ami megkönnyíti az indítást, és csökkenti az üzemanyagszűrő eldugulásának kockázatát.

**Megjegyzés:** –7 °C hőmérséklet felett a nyári üzemanyag használata jóvoltából megnő az üzemanyag-szivattyú élettartama, és a motor teljesítménye is nagyobb lesz a téli üzemanyaggal való működtetéshez képest.

***Fontos:*** **Ne használjon kerozint vagy benzint dízelolaj helyett. Ennek a figyelmeztetésnek a be nem tartása károsítja a motort.**

## Biodízel-üzemanyag használata

A gép legfeljebb B20 (20% biodízel-üzemanyag, 80% gázolaj) biodízel-üzemanyagkeverékkel is üzemeltethető. A keverékben lévő gázolaj legyen alacsony vagy ultraalacsony kéntartalmú. Tegye meg a következő óvintézkedéseket:

- Az üzemanyag biodízel része feleljen meg az ASTM D6751 vagy EN14214 szabvány előírásainak.
- A keverék üzemanyag feleljen meg az ASTM D975 vagy az EN590 szabvány előírásainak.
- A biodízel-keverékek károsíthatják a festett felületeket.
- Hideg időben használjon B5 (5% biodízel-tartalom) vagy még kevesebb biodízelt tartalmazó keveréket.
- Figyelje az üzemanyaggal kapcsolatba kerülő szigeteléseket, tömlőket és tömítéseket, idővel ezek állaga romolhat.
- A biodízel-keverékekre való átállást követően egy idő után várható az üzemanyagszűrő eltömődése.
- A biodízel-üzemanyaggal kapcsolatos további tájékoztatásért forduljon a forgalmazóhoz.

## Az üzemanyagtartály feltöltése

**Az üzemanyagtartály befogadóképessége:** 22 l.

1. Tisztítsa meg a tanksapka körüli területet.
2. Távolítsa el a tanksapkát (Ábra 14).

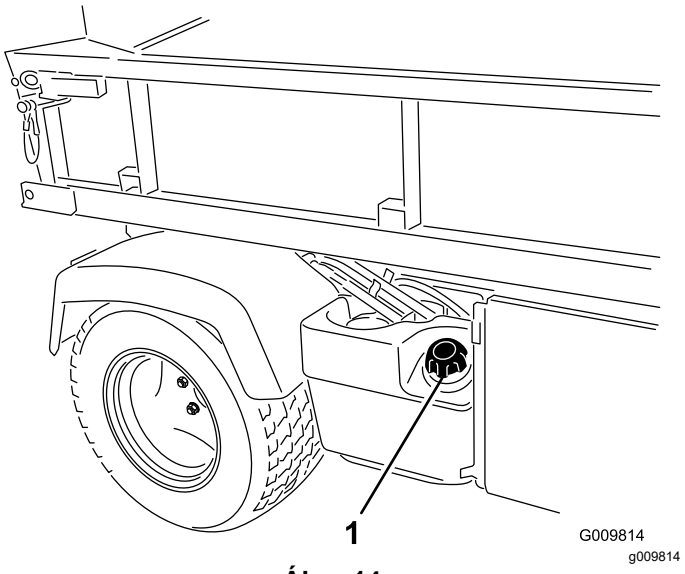


**Ábra 14**

1. Tanksapka

3. Tankoljon meg majdnem színültig (a betöltőnyílás alsó széléig) majd tegye vissza a tanksapkát.

   **Megjegyzés: Ne töltse túl az üzemanyagtartályt az üzemanyaggal.**
4. Töröljön le minden, esetlegesen melléfolyt üzemanyagot, hogy megelőzze a tűzveszélyt.

# Új gép bejáratása

**Szolgáltatásszünet:** Az első 100 óra után—Az új gépre vonatkozó előírások szerint végezze el a bejáratást.

Tartsa be az alábbi útmutatást, hogy biztosítható legyen a gép megfelelő teljesítménye:

- Gondoskodjon arról, hogy a fékek be legyenek koptatva; lásd: 4 A fékek bejáratása (oldal 13).

- Ellenőrizze rendszeresen a folyadékszinteket és a motorolaj szintjét. Figyeljen arra, nehogy a gép vagy alkatrészei túlmelegedjenek.
- A hideg motort a beindítása után melegítse kb. 15 másodpercig, mielőtt a géppel dolgozni kezdene.

  **Megjegyzés:** Hideg időben tartson tovább a motor bemelegítése.
- Üzemeltetés közben változtasson néha a motor fordulatszámán. Kerülje a hirtelen elindulásokat és megállásokat.
- Nincs szükség bejárató motorolaj használatára. Az eredeti motorolaj megegyezik azzal, amelyet olajcsere esetén használni kell.
- A speciális, rövid futásidő utáni ellenőrzésekért lásd: Karbantartás (oldal 32).

# A biztonsági reteszelőrendszer ellenőrzése

**Szolgáltatásszünet:** Minden egyes használat előtt, vagy naponta

A biztonsági reteszelőrendszer feladata meggátolni a motor indítózását vagy beindulását, ha a tengelykapcsoló pedál nincs lenyomva.

**⚠ VIGYÁZAT**

**A biztonsági reteszelőkapcsolók lekötése vagy károsodása esetén a gép váratlanul működni kezdhet, ezzel személyi sérülést okozhat.**

- **Ne bolygassa a biztonsági reteszelőkapcsolókat.**
- **Ellenőrizze naponta a reteszelőkapcsolók működését, cserélje ki a károsodott kapcsolókat, mielőtt működtetni kezdené a gépet.**

**Megjegyzés:** A biztonsági reteszelőrendszer ellenőrzését lásd a gép *Kezelői kézikönyvében*.

## A tengelykapcsoló-reteszelőkapcsoló ellenőrzése

1. A kezelőülésben ülve húzza be a rögzítőféket.
2. Állítsa a fokozatválasztó kart ÜRES helyzetbe.

   **Megjegyzés:** A motor nem indul be, ha a hidraulikus emelő karja előre tolt reteszelt helyzetben van.
3. Fordítsa a kulcsot INDÍTÓZÁS helyzetbe anélkül, hogy lenyomná a tengelykapcsoló pedált.

   **Megjegyzés:** Ha az indítómotor forgatni kezdi a motort, vagy a motor beindul, a reteszelőrendszer hibás, és a gép használata előtt meg kell javítani.

## A hidraulikus emelő karjához kapcsolódó reteszelőrendszer ellenőrzése

1. A kezelőülésben ülve húzza be a rögzítőféket.
2. Állítsa a fokozatválasztó kart ÜRES helyzetbe, a hidraulikus emelő karja pedig legyen középhelyzetben.
3. Nyomja le a tengelykapcsoló pedált.
4. Tolja előre a hidraulikus emelő karját, majd fordítsa a gyújtáskapcsolót INDÍTÓZÁS helyzetbe.

   **Megjegyzés:** Ha az indítómotor forgatni kezdi a motort, vagy a motor beindul, a reteszelőrendszer hibás, és a gép használata előtt meg kell javítani.

# *Működtetés közben*

# Üzem közben betartandó óvintézkedések

## Általános óvintézkedések

- A tulajdonos/üzemeltető felelős a balesetekért, amelyek személyi sérülést is okozhatnak, és megakadályozhatja azokat.
- Az utasoknak csak a kijelölt ülésekben szabad ülniük. Ne szállítson utasokat a teherszállító rakfelületen. Tartsa távol a nézelődőket és a gyerekeket a működtetési területtől.
- Viseljen megfelelő öltözéket, beleértve a védőszemüveget, a hosszú szárú nadrágot, a megfelelő, csúszásgátló lábbelit és a hallásvédelmi eszközt. Hosszú haját kösse hátra, és ne viseljen laza ruházatot vagy ékszert.
- A gép működtetését teljes odafigyeléssel végezze. Ne bonyolódjon olyan tevékenységbe, amely elvonhatja a figyelmét, különben személyi sérülés vagy anyagi kár lehet a következmény.
- Ne üzemeltesse a gépet, ha fáradt, vagy amíg alkohol vagy gyógyszer befolyása alatt áll.
- A gépet csak kültéren jól szellőző helyen üzemeltesse.
- Ne lépje túl a gép legnagyobb megengedett össztömegét (GVW).

- Rendkívül óvatosan járjon el fékezéskor vagy a géppel való kanyarodáskor, amikor nehéz terhet szállít a platón.
- A túlméretes rakományok teherszállító rakfelületen való szállítása csökkenti a gép stabilitását. Ne lépje túl a rakfelület teherbírását.
- A gép kormányzását, fékezését és stabilitását hátrányosan befolyásolja az olyan anyagok szállítása, amelyek nem rögzíthetők a géphez. Óvatosan járjon el kormányzás vagy fékezés közben, amikor olyan anyagokat szállít, amelyek nem rögzíthetők a géphez.
- Kisebb terhet szállítson, és csökkentse a munkasebességet, ha durva, egyenetlen terepen, járdák, kátyúk és más hirtelen terepváltozások közelében végez munkát. A rakomány elmozdulhat, amitől a gép instabillá válhat.
- Mielőtt beindítaná a gépet, gondoskodjon arról, hogy a váltómű semleges helyzetben legyen, a rögzítőfék be legyen húzva, Ön pedig a kezelői helyen tartózkodjon.
- A gép mozgás a közben Önnek és az utasoknak is az ülésen kell maradniuk. Tartsa a kezét a kormánykeréken; az utasok pedig használják a kapaszkodókat. Mindig tartsa karját és lábát a gép karosszériáján belül.
- Csak megfelelő fényviszonyok mellett használja a gépet. Ügyeljen a lyukakra, kereknyomokra, zökkenőkre, kövekre vagy egyéb rejtett tárgyakra. Egyenetlen terepen a gép fel is borulhat. A magas fű akadályokat rejthet. Ügyeljen, amikor be nem látható kanyarokhoz, cserjékhez, fákhoz vagy más olyan tárgyakhoz közelít, amelyek akadályozhatják a látást.
- Ne vezesse a gépet átvágások, levezető árkok vagy feltöltések közelében. A gép hirtelen felborulhat, ha egy kereke túllóg azok peremén, vagy a perem beszakad.
- Mindig figyelje és kerülje el az alacsonyan lévő túlnyúlásokat (pl. faágak, kőalapzatok, felüljárók stb.).
- A géppel való tolatás előtt nézzen hátra és lefelé, hogy szabad-e az út.
- Ha a gépet közúton használja, tartsa be az összes közlekedési előírást, és használja a törvény által előírt kiegészítő tartozékokat (például lámpák, irányjelzők, lassú jármű [SMV] táblákat stb.).
- Ha rendellenes rezgést tapasztal a gépen, azonnal álljon meg, és állítsa le a gépet, majd várja meg, amíg minden mozgó alkatrész megáll, és keressen sérüléseket. Javítsa ki a gép összes sérülését, mielőtt folytatná a használatát.
- A gép fékútja hosszabb lehet nedves felületen, mint száraz felületen. A nedves fékek kiszárításához haladjon lassan sík talajon, miközben finom nyomást gyakorol a fékpedálra.
- Ha nagy sebességről hirtelen fékez, a hátsó kerekek blokkolhatnak, ami rontja a gép irányíthatóságát.
- Ne érjen a motorhoz, a váltóműhöz, a kipufogódobhoz vagy a kipufogócsonkhoz, amíg a motor jár, illetve nem sokkal a motor leállítása után, mert ezek a területek ilyenkor olyan forrók lehetnek, hogy égési sérülést okozhatnak.
- Ne hagyjon járó gépet felügyelet nélkül.
- A kezelőállás elhagyása előtt végezze el az alábbiakat:
  - Parkolja le a gépet sík talajon.
  - Kapcsolja a váltóművet SEMLEGES helyzetbe.
  - Húzza be a rögzítőféket.
  - Engedje le a platót.
  - Kapcsolja ki a gépet, és vegye ki a kulcsát.
  - Várja meg, amíg minden mozgó alkatrész megáll.
- Ne használja a gépet, ha villámcsapás lehetősége áll fenn.
- Csak a The Toro® Company által jóváhagyott tartozékokat és munkaeszközöket használja.

## A fülke borulásvédelmi rendszerével (ROPS) kapcsolatos óvintézkedések

- A borulásvédelmi rendszer egy integrált biztonsági berendezés.
- **Ne** távolítsa el a borulásvédelmi rendszert a gépről.
- Mindig viselje a biztonsági övet; ellenőrizze, hogy be van-e csatolva, és hogy vészhelyzet esetén a lehető leggyorsabban ki tudja oldani.
- Ügyeljen a magasban található akadályokra és arra, hogy ne ütközzön nekik.
- Tartsa a borulásvédelmi rendszert biztonságos üzemállapotban – rendszeres időközönként alaposan ellenőrizze az épségét és a csavarok meghúzott állapotát.
- A borulásvédelmi rendszer sérült elemeit cserélje le. Ne végezzen rajtuk javítást vagy átalakítást.

## Lejtőkkel kapcsolatos óvintézkedések

A lejtők a megcsúszásos és borulásos balesetek fő tényezői, amelyek súlyos sérülésekhez vezethetnek.

- Vizsgálja át a helyszínt, és határozza meg, hogy mely lejtők biztonságosak a gép működtetésére, majd állítson fel saját eljárásokat és szabályokat

az ezeken a lejtőkön történő üzemeltetéshez. Használja mindig józan eszét és ítélőképességét a felmérés során.

- Ha kényelmetlennek érzi a lejtőn való munkát, ne végezze azt.
- A lejtőn minden mozgást lassan és fokozatosan végezzen. Ne változtasson hirtelen a sebességén vagy a haladási irányán.
- Ne üzemeltesse a gépet nedves terepen. A gumiabroncsok elveszíthetik tapadásukat. Ha a kerekek elvesztik a tapadást, a gép felborulhat.
- A lejtőkön egyenesen haladjon felfelé és lefelé.
- Ha elkezd veszíteni a lendületéből a lejtőn felfelé, fokozatosan fékezzen, és lassan, egyenesen tolasson vissza a géppel a lejtőn.
- A lejtőn felfelé vagy lefelé haladáskor a kanyarodás veszélyes lehet. Ha mindenképpen kanyarodnia kell egy lejtőn, akkor azt lassan és körültekintéssel végezze.
- A nehéz rakományok rontják a stabilitást a lejtőkön. Könnyebb rakománnyal és kisebb munkasebességgel haladjon a lejtőkön vagy ha a rakomány súlypontja magasan van. Rögzítse a rakományt a gép teherszállító rakfelületére, hogy megakadályozza a rakomány elmozdulását. Különösen óvatosan járjon el könnyen elmozduló rakományok (pl. folyadékok, kövek, homok stb.) szállításakor.
- Kerülje a lejtőn való elindulást, megállást vagy kanyarodást, különösen rakomány szállításakor. A lejtőn történő megállás hosszabb ideig tart, mint a sík talajon történő megállás. Ha meg kell állnia a géppel, kerülje a hirtelen sebességváltozásokat, amelyek a gép megbillenését vagy felborulását okozhatják. Ne fékezzen hirtelen hátrafelé guruláskor, mivel ez a gép felborulását okozhatja.

## A felrakodásra és leürítésre vonatkozó biztonsági előírások

- Ne lépje túl a gép megengedett össztömegét (GVW), ha a teherszállító rakfelületen rakomány van, és/vagy pótkocsit vontat; lásd: Műszaki adatok (oldal 20).
- A gép stabilitásának és irányításának javítása érdekében egyenletesen ossza el a rakományt a teherszállító rakfelületen.
- Az ürítés megkezdése előtt győződjön meg arról, hogy senki nem tartózkodik a gép mögött.
- Ne ürítse le a rakományt a teherszállító rakfelületről, ha a gép oldalt áll egy lejtőn. A súlyeloszlás változása a gép felborulásához vezethet.

# A teherszállító rakfelület működtetése

## A plató felemelése

**⚠ FIGYELMEZTETÉS**

**A felemelt rakfelület leeshet, és az alatta dolgozó személyek megsérülhetnek.**

- **A rakfelület alatt történő munkavégzés előtt mindig támassza alá a rakfelületet a kitámasztórúddal.**
- **A felemelése előtt távolítson el minden rakományanyagot a rakfelületről.**

**⚠ FIGYELMEZTETÉS**

**A gép könnyebben felbillenhet vagy felborulhat, ha a gépet felemelt teherszállító rakfelülettel vezeti. A teherszállító rakfelület szerkezetének sérülését okozhatja, ha a gépet felemelt teherszállító rakfelülettel működteti.**

- **Leengedett teherszállító rakfelülettel működtesse a gépet.**
- **A leürítése után engedje le a teherszállító rakfelületet.**

**⚠ VIGYÁZAT**

**Ha a rakomány a reteszek kioldásakor a teherszállító rakfelület hátsó részére koncentrálódik, akkor a rakfelület váratlanul felbillenhet, ami az Ön vagy a közelben tartózkodók sérülését okozhatja.**

- **Ha lehet, középre helyezze a rakományt a teherszállító rakfelületen.**
- **Tartsa lent a teherszállító rakfelületet, és ügyeljen arra, hogy senki ne hajoljon a rakfelület fölé vagy ne álljon mögötte a reteszek kioldásakor.**
- **Távolítsa el az összes rakományt a rakfelületről, mielőtt a rakfelületet a gép szervizelése miatt felemelné.**

Húzza hátra a kart a plató felemeléséhez (Ábra 15).

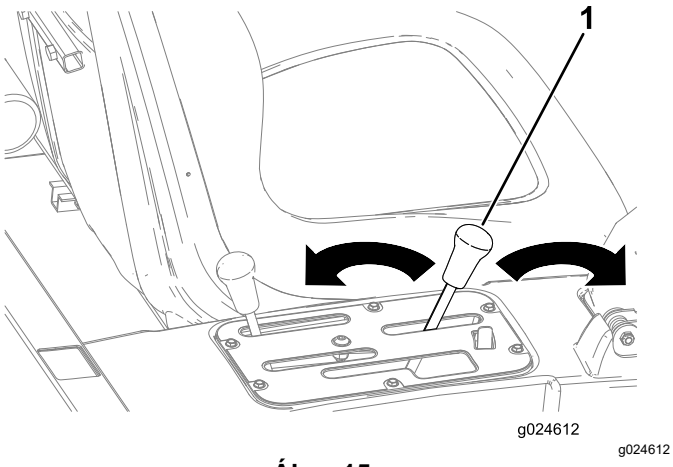


Ábra 15

1. Plató karja

## A teherszállító rakfelület leengedése

**⚠ FIGYELMEZTETÉS**

**A rakfelület nehéz lehet. Fennáll a kéz és egyéb testrészek zúzódásának veszélye.**

**A rakfelület leengedésekor tartsa távol a kezét és más testrészeit.**

Tolja előre a kart a plató leengedéséhez (Ábra 15).

## A lenyitható hátsó fal kinyitása

1. Győződjön meg arról, hogy a teherszállító rakfelület leengedett és reteszelt helyzetben van.
2. Oldja a plató két oldalán a reteszeket, majd nyissa le a plató hátsó falát (Ábra 16).

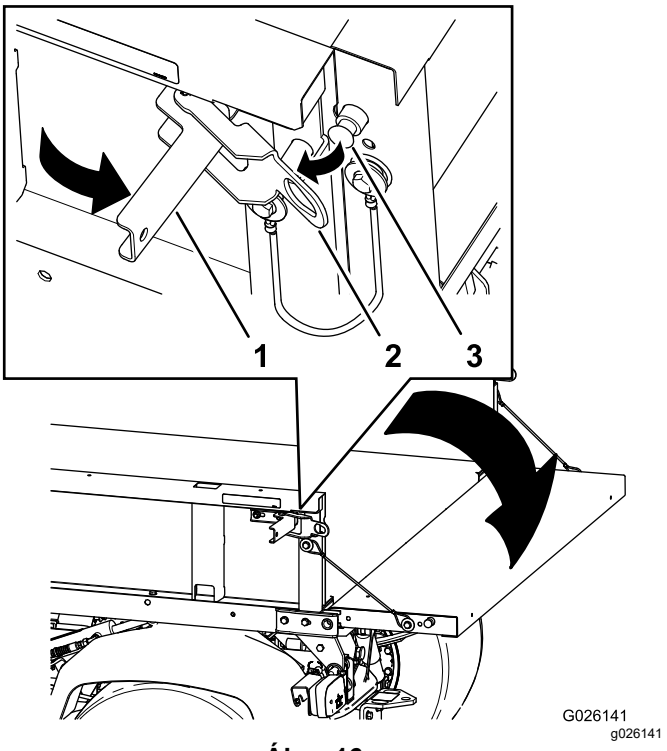


Ábra 16

1. Reteszkar
2. Reteszgyűrű
3. Reteszcsap

# A motor beindítása

1. A kezelőülésben ülve húzza be a rögzítőféket.
2. Kapcsolja ki a mellékhajtást (TLT) és a nagy térfogatáramú hidraulika-rendszert (ha van), majd állítsa a kézigáz karját (ha van) KI helyzetbe.
3. Állítsa a fokozatválasztó kart ÜRES helyzetbe, és nyomja le a tengelykapcsoló pedált.
4. Győződjön meg arról, hogy a hidraulika emelőkarja középső helyzetben van.
5. Ne érjen a gázpedálhoz.
6. Fordítsa a gyújtáskapcsolót BE helyzetbe.

   **Megjegyzés:** Ha az izzítás-visszajelző világítani kezd, a motor beindítható.
7. Fordítsa a gyújtáskapcsolót INDÍTÓZÁS helyzetbe.

   **Megjegyzés:** Miután a motor beindult, engedje el a kulcsot, és hagyja, hogy visszatérjen ÜZEM helyzetbe.

**Megjegyzés:** Az izzítás-visszajelző további 15 másodpercen át világít, amikor a gyújtáskapcsoló visszaáll ÜZEM helyzetbe.

**Megjegyzés:** Ne indítózzon 10 másodpercnél hosszabban, mert idő előtt meghibásodhat az indítómotor. Ha a motor 10 másodperc indítózásra nem indul be, fordítsa a kulcsot KI helyzetbe. Nézze

át a kezelőszerveket és az indítási eljárást, várjon további 10 másodpercet, majd ismételje meg az indítási műveletet.

# A négykerék-meghajtás bekapcsolása

## Csak négykerék-meghajtás esetén

Az automatikus négykerék-meghajtás bekapcsolásához állítsa a billenőkapcsolót AUTOMATIKUS 4X4 helyzetbe (Ábra 17).

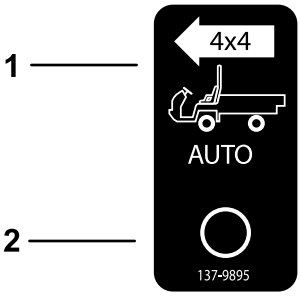


g227244

**Ábra 17**

1. Automatikus 4x4 – be
2. Automatikus 4x4 – ki

A négykerék-meghajtás kapcsolója bekapcsolt helyzetében automatikusan bekapcsol a négykerék-meghajtás, ha az érzékelő szerint a hátsó kerekek elpörögnek. A négykerék-meghajtás bekapcsolt állapotát a négykerékmeghajtás-kapcsoló visszajelzőjének világítása jelzi.

***Fontos:*** **A gép hátramenetben nem kapcsolja be automatikusan a négykerék-meghajtást.**

**Hátramenetben kézzel kell bekapcsolnia a négykerék-meghajtást a négykerék-meghajtás gombjával.**

A négykerék-meghajtás kézi bekapcsolásához nyomja le hosszan a négykerék-meghajtás gombját a középkonzolon menet közben, ekkor a négykerék-meghajtás bekapcsol.

**Megjegyzés:** A négykerék-meghajtás csak addig marad bekapcsolva, amíg nyomva tartja a gombot; a négykerék-meghajtás kapcsolójának nem kell AUTOMATIKUS helyzetben lennie a négykerék-meghajtás kézi bekapcsolásához.

# Közlekedés a géppel

1. Engedje ki a rögzítőféket.
2. Nyomja le teljesen a tengelykapcsoló pedált.
3. Állítsa a fokozatváltó kart az első fokozatba.
4. Engedje fel lassan a tengelykapcsoló pedált, miközben gázt ad.
5. Amikor a gép már kellően felgyorsult, lépjen le a gázpedálról, nyomja le teljesen a tengelykapcsoló pedált, kapcsoljon a következő sebességi fokozatba, majd engedje fel a tengelykapcsoló pedált, miközben gázt ad.
6. Ismételje meg az eljárást, amíg el nem éri a kívánt sebességet.

   ***Fontos:*** **Feltétlenül álljon meg, mielőtt előremenetből hátramenetbe, vagy hátramenetből előremenetbe kapcsol.**

   **Megjegyzés:** Ne járassa hosszan alapjáraton a motort.

   Állapítsa meg az alábbi táblázat segítségével, hogy milyen sebességgel halad a munkagép 3600 ford/perc motorfordulatszám mellett.

| Fokozat | Tartomány | Áttétel | Sebesség (kmh) | Sebesség (mph) |
|---|---|---|---|---|
| 1 | L (lassú) | 82,83 : 1 | 4,7 | 2,9 |
| 2 | L (lassú) | 54,52 : 1 | 7,2 | 4,5 |
| 3 | L (lassú) | 31,56 : 1 | 12,5 | 7,7 |
| 1 | H (gyors) | 32,31 : 1 | 12,2 | 7,6 |
| 2 | H (gyors) | 21,27 : 1 | 18,5 | 11,5 |
| 3 | H (gyors) | 12,31 : 1 | 31,9 | 19,8 |
| R (hátramenet) | L (lassú) | 86,94 : 1 | 4,5 | 2,8 |
| R (hátramenet) | H (gyors) | 33,91 : 1 | 11,6 | 7,1 |

***Fontos:*** **Ne kísérelje meg betolással vagy behúzással beindítani a munkagép motorját. A hajtáslánc károsodhat.**

# Megállás a géppel

A megálláshoz lépjen le a gázpedálról, majd nyomja le a fékpedált.

# A motor leállítása

1. Parkolja le a gépet sík talajon.
2. Húzza be a rögzítőféket.
3. Fordítsa a gyújtáskapcsolót KI helyzetbe, és vegye ki a kulcsot.

# A differenciálzár használata

**⚠ FIGYELMEZTETÉS**

**A munkagép domboldalon bekövetkező felborulása vagy átfordulása súlyos személyi sérüléssel jár.**

- **A differenciálzárral elérhető extra tapadás elegendő lehet ahhoz, hogy veszélyes helyzetekbe kerüljön, például túl meredek emelkedő megmászásakor. Legyen óvatos, ha bekapcsolt differenciálzárral dolgozik, különösen meredekebb lejtőkön.**
- **Ha a differenciálzár be van kapcsolva, éles kanyarban nagyobb sebesség esetén a hátsó belső kerék elemelkedhet a talajról, így elveszítheti a gépe feletti irányítást, ami a gép megcsúszását okozhatja. A differenciálzárat csak kis sebességek mellett használja.**

**⚠ VIGYÁZAT**

**Bekapcsolt differenciálzárral történő kanyarodáskor elveszítheti az uralmát a gép felett. Ne használja a gépet bekapcsolt differenciálzárral élesen kanyarodva vagy nagy sebességgel.**

A differenciálzár a hátsó kerekeket összereteszelve növeli meg a tapadást, hogy egyik hátsó kerék se tudjon elpörögni. Segíthet, ha nehéz terheket kell szállítani nedves gyepen vagy csúszós területeken, emelkedőn vagy homokos felületen. Fontos azonban megjegyezni, hogy ez az extra vonóerő csak átmeneti és korlátozott használatra szolgál. Nem helyettesíti a biztonságos üzemeltetést.

Bekapcsolt differenciálzár esetén a két hátsó kerék azonos fordulatszámmal forog. A differenciálzár használatakor némileg nehezebben vehetők be az éles kanyarok, és a kerekek felsérthetik a gyepet. Csak akkor használja a differenciálzárat, ha szükséges, és csak első vagy második sebességi fokozatban.

# A hidraulika vezérlésének a használata

A hidraulika-rendszer vezérlése szabályozza a hidraulikus teljesítményt, amelyet a szivattyú biztosít, amikor jár a motor. A teljesítmény a gép hátsó részén található gyorscsatlakozóknál használható fel.

**⚠ FIGYELMEZTETÉS**

**A kiszökő nagynyomású hidraulikafolyadék a bőrön áthatolva súlyos sérülést okozhat.**

**Járjon el kellő körültekintéssel a hidraulika-rendszer gyorscsatlakozóinál a csatlakoztatás és a leválasztás során. Állítsa le a motort, húzza be a rögzítőféket, engedje le a munkaeszközt, és állítsa lebegésre a távmeghajtás hidraulikaszelepét, hogy megszüntesse a nyomást, mielőtt a gyorscsatlakozókat csatlakoztatja vagy leválasztja.**

***Fontos:*** **Ha több munkagép használja ugyanazt a munkaeszközt, előfordulhat a hidraulikafolyadék keresztszennyeződése. Ilyenkor cserélje gyakrabban a hidraulikafolyadékot.**

## A hidraulikus platóemelő kar használata hidraulikus munkaeszközökhöz

- **KI helyzet**

  Ez a vezérlőszelep normál helyzete, amikor az nincs használatban. Ebben a helyzetben a vezérlőszelep munkanyílásai el vannak zárva, mindkét irányban a visszacsapó szelepek viselik a terhelést.

- **EMELÉSI („A” gyorscsatlakozó) helyzet**

  Ebben a helyzetben emelkedik fel a plató és a hátsó vonószerkezetre csatlakozó munkaeszköz, vagy kerül nyomás alá az „A” gyorscsatlakozó. Ugyanekkor a hidraulikafolyadék a „B” gyorscsatlakozón át visszaáramolhat a szelepbe, majd onnan a tartályba. Ez átmeneti helyzet, a kart elengedésekor rugó téríti azt vissza középállásba, KI helyzetbe.

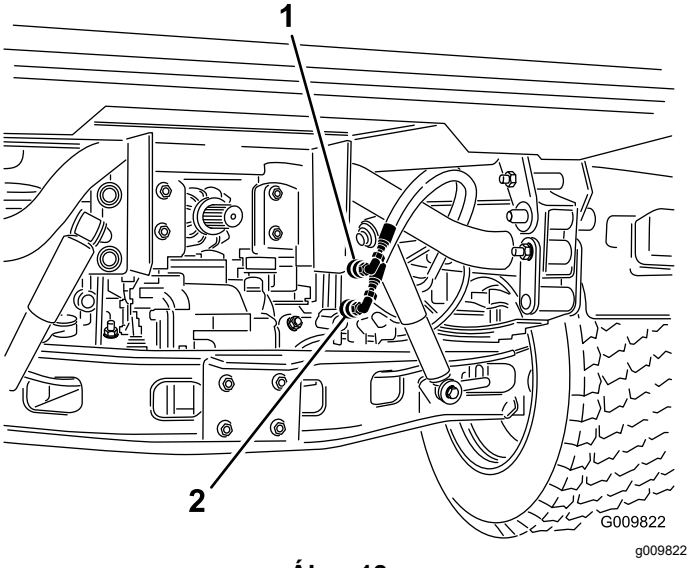


**Ábra 18**

1. „A” gyorscsatlakozó helye 2. „B” gyorscsatlakozó helye

- **LEENGEDÉSI (B gyorscsatlakozó) helyzet**

  Ebben a helyzetben ereszkedik le a plató és a hátsó vonószerkezetre csatlakozó munkaeszköz, vagy kerül nyomás alá a „B” gyorscsatlakozó. Ugyanekkor a hidraulikafolyadék a „A” gyorscsatlakozón át visszaáramolhat a szelepbe, majd onnan a tartályba. Ez átmeneti helyzet, a kart elengedésekor rugó téríti azt vissza középállásba, KI helyzetbe. A vezérlőkart ebben a helyzetben röviden megtartva hidraulikafolyadék-áramlást biztosít a „B” gyorscsatlakozóhoz, ezáltal a hátsó vonószerkezet lenyomódik. A kart elengedve a vonószerkezeten megmarad a lefelé ható erő.

  ***Fontos:*** **Ha hidraulikus munkahengerrel használja a funkciót, a vezérlőkart alsó helyzetben megtartva a hidraulikafolyadék biztonsági szelepen fog átáramlani, ami károsíthatja a hidraulika-rendszert.**

- **BE helyzet**

  Ez a helyzet a LEENGEDÉSI („B” GYORSCSATLAKOZÓ) helyzethez hasonló. Ugyanúgy a „B” gyorscsatlakozóhoz irányítja a hidraulikafolyadékot, kivéve, hogy a kart egy, a kezelőpanelen található akasztókar ebben a helyzetben tartja. Ez lehetővé teszi a hidraulikafolyadék folyamatos áramlását hidraulikus motorral rendelkező munkaeszköz működtetéséhez.

  **Ezt a helyzetet csak hidraulikus motorral rendelkező munkaeszköz működtetéséhez használja.**

  ***Fontos:*** **Ha hidraulikus munkahengerrel vagy munkaeszköz nélkül használja a funkciót, BE helyzetben a hidraulikafolyadék biztonsági szelepen fog átáramlani, ami károsíthatja a hidraulika-rendszert. Ezt a helyzetet csak átmenetileg vagy hidraulikus motorral használja.**

  ***Fontos:*** **A munkaeszköz felszerelését követően ellenőrizze a hidraulikafolyadék szintjét. Ellenőrizze a munkaeszköz működését úgy, hogy többször kitéríti a véghelyzetei között, eltávolítva a levegőt a rendszerből, majd ellenőrizze újra a hidraulikafolyadék szintjét. A munkaeszköz munkahengere kissé megváltoztatja a folyadékszintet a hajtóműben. A gépet alacsony hidraulikafolyadék-szinttel üzemeltetve károsodhat a szivattyú, a távmeghajtású hidraulika-rendszer, a szervokormány és a hajtómű.**

## A gyorscsatlakozók csatlakoztatása

***Fontos:*** **A csatlakoztatásuk előtt tisztítsa le a gyorscsatlakozókat. A koszos csatlakozókról szennyeződés kerülhet a hidraulika-rendszerbe.**

1. Húzza hátra a csatlakozón a rögzítőgyűrűt.
2. Csúsztassa be a tömlő csonkját a csatlakozóba, hogy a helyére kattanjon.

**Megjegyzés:** Amikor távvezérelt berendezést csatlakoztat a gyorscsatlakozókra, határozza meg, melyik oldal igényli a nyomást, majd az ehhez tartozó tömlőt kösse a „B” csatlakozóra, amely a vezérlőkart előrenyomva vagy BE helyzetben reteszelve nyomás alá kerül.

## A gyorscsatlakozók leválasztása

**Megjegyzés:** Miután a gépet és a munkaeszközt is leállította, az emelőkart előre-hátra mozgatva engedje ki a rendszerből a nyomást, megkönnyítve egyben a gyorscsatlakozók leválasztását.

1. Húzza hátra a csatlakozón a rögzítőgyűrűt.
2. Húzza ki határozottan a tömlőt a csatlakozóból.

   ***Fontos:*** **Tisztítsa meg, majd szerelje fel a porvédő dugókat és sapkákat a gyorscsatlakozók végeire, ha azok nincsenek használatban.**

## A hidraulika vezérlésének hibaelhárítása

- **Nehéz a gyorscsatlakozók csatlakoztatása vagy leválasztása.**

  Nem szüntették meg a nyomást (a gyorscsatlakozó nyomás alatt van).

- **A szervokormányt nehéz vagy nem lehet elfordítani.**

– A hidraulikafolyadék szintje alacsony.
– A hidraulikafolyadék túl forró.
– A szivattyú nem működik.

- **Szivárog a hidraulika-rendszer.**
  – A szerelvények lazák.
  – A szerelvényből hiányzik az O-gyűrű.
- **Nem működik egy munkaeszköz.**
  – A gyorscsatlakozók nincsenek teljesen a helyükön.
  – A gyorscsatlakozókat felcserélték.
- **Visító zaj hallatszik.**
  – A szelep BE helyzetben maradt, így a hidraulikafolyadék a biztonsági szelepen keresztül áramlik.
  – Laza az ékszíj.
- **A motor nem indul be.**

  A hidraulika karja ELŐREMENETI helyzetben rögzült.

# *Működtetés után*

# A használatot követően betartandó óvintézkedések

## Általános óvintézkedések

- A kezelőállás elhagyása előtt végezze el az alábbiakat:
  – Parkolja le a gépet sík talajon.
  – Kapcsolja a váltóművet SEMLEGES helyzetbe.
  – Húzza be a rögzítőféket.
  – Engedje le a platót.
  – Kapcsolja ki a gépet, és vegye ki a kulcsát.
  – Várja meg, amíg minden mozgó alkatrész megáll.
- Hagyja lehűlni a gépet, mielőtt beállítási, szervizelési, tisztítási vagy tárolási munkába kezd rajta.
- Ne tárolja a gépet olyan helyen, ahol nyílt láng, szikra vagy őrláng fordul elő, mint például vízmelegítőkön vagy más eszközökön.
- Tartsa a gép összes részegységét megfelelő üzemállapotban, a kötőelemeket pedig kellően meghúzva.
- Végezze el a biztonsági öv karbantartását és tisztítását szükség szerint.
- Cserélje ki az összes kopott, sérült vagy hiányzó matricát.

# A gép szállítása

- Óvatosan járjon el a gép utánfutóra vagy teherjárműre történő felrakásakor vagy levételekor.
- A gép utánfutóra vagy teherjárműre történő felrakásakor használjon teljes szélességű rámpákat.
- Kösse le a gépet biztonságosan.

A gép rögzítési helyeiért lásd: Ábra 19 és Ábra 20.

**Megjegyzés:** Úgy helyezze el a gépet pótkocsin, hogy gép eleje előre nézzen. Ha ez nem lehetséges, rögzítse a gép motorháztetőjét egy hevederrel a vázhoz, vagy távolítsa el a motorháztetőt, majd külön elhelyezve és rögzítve szállítsa, ellenkező esetben a motorháztetőt lefújhatja a menetszél szállítás közben.

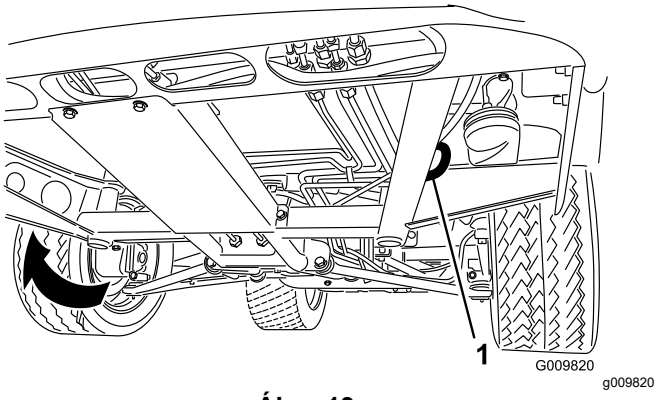


**Ábra 19**

1. Vonószem a vázon (mindkét oldalon)

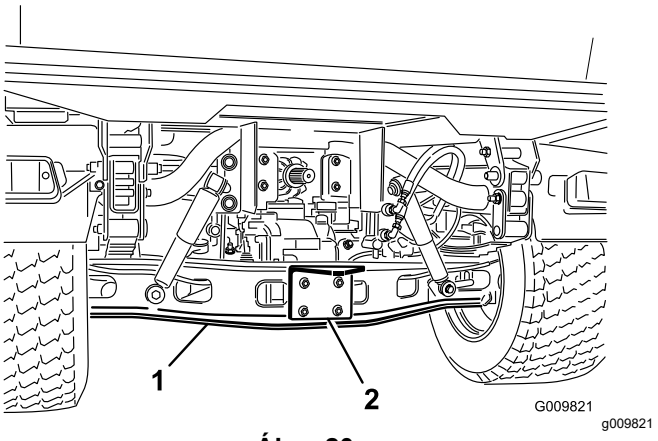


**Ábra 20**

1. Tengely
2. Függesztőlemez

# A gép vontatása

Vészhelyzet esetén rövid távolságon vontathatja a gépet; ekkor azonban ne a normál használat szerint járjon el.

**⚠ FIGYELMEZTETÉS**

**A túl nagy sebességgel való vontatás az irányíthatóság elvesztését okozhatja, ami személyi sérüléshez vezethet.**

**Soha ne vontassa a gépet 8 km/h-nál nagyobb sebességgel.**

**Megjegyzés: A kormányrásegítés nem működik, amitől nehézzé válik a kormányzás.**

A gép vontatása kétszemélyes feladat. Ha a gépet jelentős távolságra kell mozgatni, teherautón vagy utánfutón kell szállítani.

1. Rögzítse a vontatókötelet a gépváz elején lévő vonószemhez (Ábra 19).
2. Kapcsolja a váltóművet SEMLEGES helyzetbe, és engedje ki a rögzítőféket.

# Pótkocsi vontatása

A gép nálánál nagyobb tömegű pótkocsik és munkaeszközök vontatására is képes. Különféle vonóhorgok kaphatók a géphez annak alkalmazásától függően. Vegye fel a kapcsolatot a hivatalos márkaszervizzel a részletekkel kapcsolatban.

Ha a hátsó hídhoz csavarral rögzített vonóhorgot használ, a gép 1587 kg megengedett legnagyobb össztömegű pótkocsi vagy munkaeszköz vontatására képes.

A pótkocsit mindig úgy rakodja meg, hogy a rakomány tömegének 60%-a a pótkocsi elejére kerüljön. Ez a pótkocsi megengedett össztömegének körülbelül 10%-ával (legfeljebb 272 kg) terheli meg a gép vonóhorgát.

Rakomány szállításakor vagy pótkocsi (munkaeszköz) vontatásakor ne terhelje túl a gépet vagy a pótkocsit. A túlterhelés gyenge teljesítményt vagy a fékek, a tengely, a motor, a váltómű, a kormányzás, a felfüggesztés, a karosszériaszerkezet vagy a gumiabroncsok károsodását okozhatja.

***Fontos:* A hajtáslánc-károsodás esélyének csökkentése érdekében használja a lassú fokozattartományt.**

Nyeregszerkezetes munkaeszköz, például fairway szellőztetőgép vontatásakor mindig szerelje fel a kerékrudat (a nyeregszerkezet készlet része), hogy az első kerekek ne emelkedjenek el a talajról, ha a vontatott munkaeszköz hirtelen nem megfelelően mozdul.

# Karbantartás

## Biztonsági tudnivalók karbantartáskor

- Ne engedje, hogy a gépet oktatásban nem részesült személyzet üzemeltesse.
- A kezelőállás elhagyása előtt végezze el az alábbiakat:
  - Parkolja le a gépet sík talajon.
  - Kapcsolja a váltóművet SEMLEGES helyzetbe.
  - Húzza be a rögzítőféket.
  - Engedje le a platót.
  - Kapcsolja ki a gépet, és vegye ki a kulcsát.
  - Várja meg, amíg minden mozgó alkatrész megáll.
- Hagyja lehűlni a gépet, mielőtt beállítási, szervizelési, tisztítási vagy tárolási munkába kezd rajta.
- Bakolja alá a gépet, ha alatta végez munkát.
- Ne végezzen munkát felemelt rakfelület alatt, ha nincs a helyén megfelelő rakfelület-alátámasztás.
- Győződjön meg az összes hidraulikavezeték-csatlakozó szorosan meghúzott állapotáról, valamint a hidraulikus tömlők és -vezetékek megfelelő állapotáról, mielőtt nyomás alá helyezi a rendszert .
- Mielőtt a hidraulika-rendszert leválasztja, vagy dolgozni kezd rajta, szüntessen meg benne minden nyomást, leállítva a motort, kitérítve a hidraulika vezérlőkarját emelés és leengedés irányba, valamint leengedve a platót és a munkaeszközt, ha van. Állítsa a távmeghajtású hidraulika karját lebegés helyzetbe. Ha a platónak felemelt helyzetben kell lennie, helyezzen el alatta biztonsági kitámasztót.
- Az energiát tároló alkatrészekből óvatosan engedje ki a nyomást.
- A gép javítása közben ne töltse az akkumulátorokat.
- Annak érdekében, hogy a teljes gép jó állapotban maradjon, tartsa az összes kötőelemet jól meghúzva.
- A lehetséges tűzveszély csökkentése érdekében tartsa a gép területét többletzsírtól, fűtől, levelektől és szennyeződésektől mentesen.
- Ha lehetséges, járó gépen ne végezzen karbantartást. Tartózkodjon a mozgó alkatrészektől.
- Ha a karbantartási beállítás elvégzéséhez járatni kell a gépet, tartsa távol kezét, lábát, ruházatát és a teste minden részét a mozgó alkatrészektől. Tartsa távol a járókelőket a géptől.
- Takarítsa fel a kiömlött olajat és üzemanyagot.
- Ellenőrizze a rögzítőfék működését a karbantartási ütemtervnek megfelelően, és végezze el a beállítását és szervizelését szükség szerint.
- Tartsa a gép összes részegységét megfelelő üzemállapotban, a kötőelemeket pedig megfelelően meghúzva. Cseréljen ki minden kopott vagy sérült matricát.
- Soha ne akadályozza a biztonsági berendezés rendeltetésszerű működését, és ne gyengítse a biztonsági berendezés által biztosított védelmet.
- Ne pörgesse túl a motort a szabályozó beállításainak módosításával. A biztonság és pontosság biztosítása érdekében ellenőriztesse hivatalos Toro-forgalmazónál a maximális motorfordulatszámot fordulatszámmérővel.
- Ha nagyobb javítás szükséges, vagy segítségre van szüksége, vegye fel a kapcsolatot egy hivatalos Toro-forgalmazóval.
- A gép mindennemű módosítása befolyásolhatja a gép működését, teljesítményét, tartósságát, ilyen módon történő használata pedig sérülést vagy halált okozhat. Az ilyen jellegű használat érvénytelenítheti a The Toro® Company által biztosított termékgaranciát.

# Ajánlott karbantartási ütemterv(ek)

| Karbantartási időköz | Karbantartási intézkedés |
|---|---|
| Az első 2 óra után | • Húzza meg az első és a hátsó kerékanyákat. |
| Az első 10 óra után | • Ellenőrizze a váltóbovdenek beállítását.<br>• Húzza meg az első és a hátsó kerékanyákat.<br>• Ellenőrizze a rögzítőfék beállítását.<br>• Ellenőrizze a generátorékszíj állapotát és feszességét.<br>• Cserélje ki a hidraulikaszűrőt. |
| Az első 50 óra után | • A motorolaj és az olajszűrő cseréje<br>• Állítsa be a motoron a szelephézagot. |
| Az első 100 óra után | • Az új gépre vonatkozó előírások szerint végezze el a bejáratást. |
| Minden egyes használat előtt, vagy naponta | • Vizsgálja át a biztonsági övet kopás, vágás és egyéb károsodás szempontjából. Cserélje le a biztonsági övet, ha bármely eleme nem működik megfelelően.<br>• Ellenőrizze a gumiabroncsok nyomását.<br>• Ellenőrizze a biztonsági reteszelőrendszert.<br>• Ellenőrizze a motorolaj szintjét.<br>• Ürítse le a vizet és más szennyeződéseket a vízleválasztóból.<br>• Ellenőrizze a hűtőfolyadék szintjét.<br>• Távolítsa el a hulladékokat a motortérből és a hűtőből. (Koszos körülmények között gyakrabban végezzen tisztítást.)<br>• Ellenőrizze a fékfolyadék szintjét. Ellenőrizze a fékfolyadék szintjét, mielőtt először beindítja a motort.<br>• Ellenőrizze a hajtómű-/hidraulikafolyadék szintjét. (Ellenőrizze a folyadékszintet a motor első beindítása előtt, majd ezután 8 üzemóránként vagy naponta.)<br>• Ellenőrizze a nagy térfogatáramú hidraulika-rendszer folyadékszintjét (csak TC-típusoknál). (Ellenőrizze a hidraulikafolyadék szintjét, mielőtt először beindítja a motort, majd ezt követően naponta.) |
| Minden 25 órában | • Távolítsa el a légszűrőfedelet, és tisztítsa meg a szennyeződésektől. |
| Minden 50 órában | • Ellenőrizze az akkumulátorfolyadék szintjét (tárolás alatt 30 naponként).<br>• Az akkumulátorkábelek csatlakozásainak ellenőrzése |
| Minden 100 órában | • Zsírozza meg a csapágyakat és perselyeket (nagy igénybevétel esetén végezze gyakrabban a kenést).<br>• A légszűrőbetét cseréje (gyakrabban, ha poros, koszos környezetben dolgozik a géppel).<br>• Ellenőrizze az első differenciálmű olajszintjét (csak négykerék-meghajtás esetén).<br>• Vizsgálja meg a gumiabroncsok állapotát. |
| Minden 200 órában | • A motorolaj és az olajszűrő cseréje<br>• Ellenőrizze a kardáncsukló gumiharangját repedések, lyukak és laza bilincs szempontjából (csak négykerék-meghajtás esetén).<br>• Ellenőrizze a váltóbovdenek beállítását.<br>• Ellenőrizze a gyors–lassú váltóbovden beállítását.<br>• Ellenőrizze a differenciálzár bovdenjének beállítását.<br>• Húzza meg az első és a hátsó kerékanyákat.<br>• Ellenőrizze a rögzítőfék beállítását.<br>• Ellenőrizze a fékpedál beállítását.<br>• Ellenőrizze a generátorékszíj állapotát és feszességét.<br>• Ellenőrizze a tengelykapcsoló pedál beállítását.<br>• Vizsgálja meg az üzemi és a rögzítőféket. |
| Minden 400 órában | • Cserélje ki az üzemanyagszűrőt.<br>• Vizsgálja meg az üzemanyag-vezetékeket és a csatlakozásokat.<br>• Ellenőrizze az első kerékgeometriát.<br>• Ellenőrizze szemrevételezéssel a fékbetétek kopottságát. |
| Minden 600 órában | • Állítsa be a motoron a szelephézagot. |

| Karbantartási időköz | Karbantartási intézkedés |
|---|---|
| Minden 800 órában | • Végezzen olajcserét az első differenciálműben (csak négykerék-meghajtás esetén).<br>• Cserélje le a hidraulikafolyadékot, és tisztítsa meg a szitaszűrőt.<br>• Cserélje ki a hidraulikaszűrőt.<br>• Ha nem a javasolt hidraulikafolyadékot használja, vagy valaha is alternatív folyadékot töltött a tartályba, cserélje ki a nagy térfogatáramú hidraulika-rendszer folyadékát és szűrőjét. |
| Minden 1000 órában | • Öblítse át/töltse fel új hűtőfolyadékkal a rendszert.<br>• Cserélje le a fékfolyadékot.<br>• Ha a javasolt hidraulikafolyadékot használja, cserélje ki a nagy térfogatáramú hidraulika-rendszer szűrőjét. |
| Minden 2000 órában | • Ha a javasolt hidraulikafolyadékot használja, cserélje le a nagy térfogatáramú hidraulika-rendszer folyadékát. |

**Megjegyzés:** Az elektromos bekötési rajz másolata letölthető a www.Toro.com weboldalról, miután megkereste a kezdőoldalon lévő Manuals (Kézikönyvek) hivatkozásán keresztül az adott gépet.

***Fontos:*** **A további karbantartási eljárásokra vonatkozóan lásd a motor kezelői kézikönyvét.**

**⚠ VIGYÁZAT**

**A gép karbantartását, javítását, beállítását és ellenőrzését csak és erre jogosult szakember végezheti.**

- **Kerülje el a tűzveszélyt, gondoskodjon tűzvédelmi berendezésről a munkaterületen. Az üzemanyag, az akkumulátor-elektrolit és a hűtőfolyadék szintjének vagy szivárgásának ellenőrzéséhez ne használjon nyílt lángot.**
- **Az alkatrészeket ne üzemanyaggal vagy gyúlékony tisztítószerrel feltöltött nyitott edényben tisztítsa.**

**⚠ FIGYELMEZTETÉS**

**A gép nem megfelelő karbantartása a gép rendszereinek idő előtti meghibásodásához vezethet, amely az Ön vagy a közelben tartózkodók sérülését okozhatja.**

**Tartsa a gépet jól karbantartva és jó üzemállapotban ezen utasítások szerint.**

**⚠ VIGYÁZAT**

**Ha a kulcsot a gyújtáskapcsolóban hagyja, mások véletlenül beindíthatják a motort, és a közelben állók súlyos sérülését okozhatják.**

**Karbantartási munkák előtt állítsa le a motort, és vegye ki az indítókulcsot a gyújtáskapcsolóból.**

# A gép karbantartása speciális üzemi körülmények között

***Fontos:*** **Ha a gép az alább felsorolt feltételek bármelyikének ki van téve, kétszer olyan gyakran végezzen karbantartást:**

- Üzemeltetés sivatagban
- Használat hideg éghajlaton – 10 °C alatt
- Pótkocsi vontatása
- Gyakori használat poros körülmények között
- Építkezések
- A sárban, homokban, vízben vagy hasonló, szennyezett körülmények között történő huzamosabb használat után tegye a következőket:
  - Ellenőriztesse és tisztíttassa meg a fékeket a lehető leghamarabb. Ez megakadályozza, hogy az esetleges karcoló anyagok túlzott kopást okozzanak.
  - Csak vízzel vagy enyhe mosószeres vízzel mossa a gépet.

    ***Fontos:*** **A gép tisztítására ne használjon sós vizet (brakkvíz), se tisztított szennyvizet.**

# *Karbantartás előtti intézkedések*

A karbantartási szakaszban tárgyalt témák közül sok megköveteli a plató felemelését és leengedését. A súlyos, akár végzetes személyi sérülések megelőzése érdekében tegye meg a következő óvintézkedéseket.

# A gép felkészítése karbantartásra

1. Parkolja le a gépet sík talajon.
2. Húzza be a rögzítőféket.
3. Ürítse ki és emelje fel a teherszállító rakfelületet; lásd: A plató felemelése (oldal 25).
4. Állítsa le a motort, és vegye ki az indítókulcsot.
5. A karbantartás megkezdése előtt hagyja a gépet lehűlni.

# A platókitámasztó használata

***Fontos:*** **A platókitámasztót mindig a plató vonalán kívülről helyezze be vagy távolítsa el.**

1. Emelje fel a platót annyira, hogy a munkahengerek teljesen kitolódjanak.
2. Vegye ki a platókitámasztót a bukócső paneljének hátulján található tartóiból (Ábra 21).

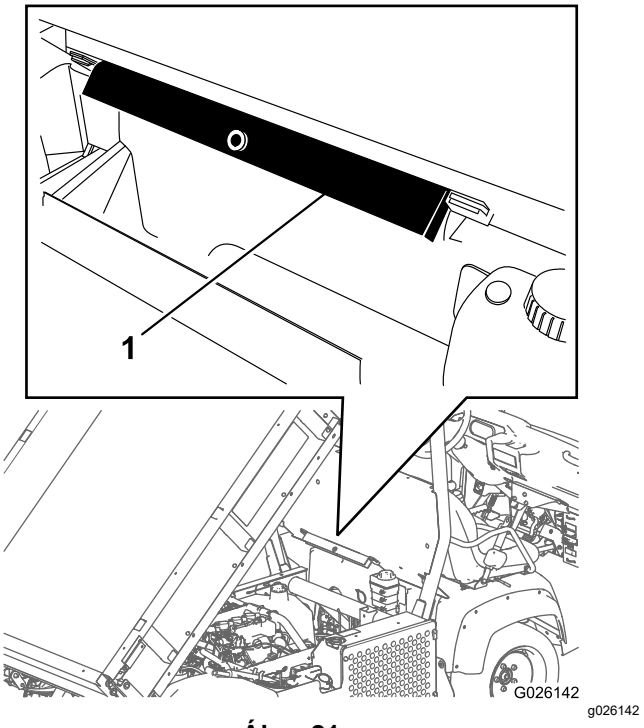


**Ábra 21**

1. Platókitámasztó

3. Nyomja rá a platókitámasztót a munkahengerrúdra, ügyelve arra, hogy a kitámasztó végén levő fülek felfeküdjenek a munkahenger hengerének végére és a munkahengerrúd végére (Ábra 22).

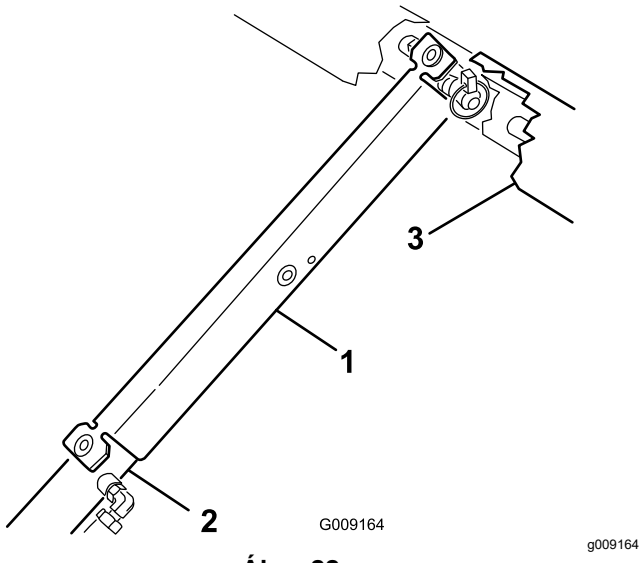


**Ábra 22**

1. Platókitámasztó
2. Munkahenger hengere
3. Plató

4. Vegye le a platókitámasztót a munkahengerről, és tegye be a bukócső paneljének hátulján található tartóiba.

   ***Fontos:*** **Ne kísérelje meg a plató leengedését úgy, hogy a platókitámasztó még a munkahengeren van.**

# A teljes méretű plató leszerelése

1. Indítsa be a motort, és a hidraulikus emelő karjával engedje le úgy a platót, hogy a munkahengerek meglazuljanak a nyílásokban.
2. Engedje el az emelőkart, és állítsa le a motort.
3. Távolítsa el a biztosítócsapokat a munkahengerrúd kengyelcsapszegeinek külső végéből (Ábra 23).

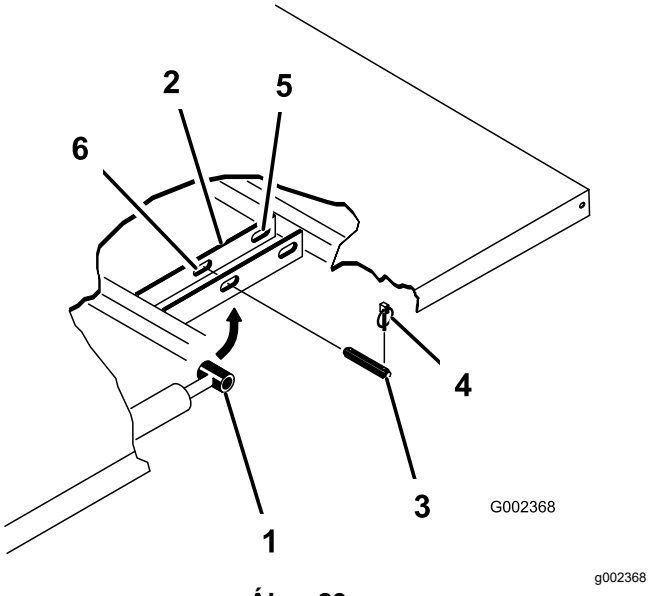


**Ábra 23**

1. Munkahengerrúd vég
2. Platórögzítő lemez
3. Kengyelcsapszeg
4. Biztosítócsap
5. Hátsó nyílások (teljes méretű plató)
6. Első nyílások (⅔-os, teljes méretű plató)

4. Távolítsa el a munkahengerrúd végeit a platórögzítő lemezhez rögzítő kengyelcsapszegeket a csapszegeket befelé nyomva (Ábra 23).
5. Távolítsa el a forgócsapkonzolokat a vázcsatornákhoz rögzítő biztosítócsapokat és kengyelcsapszegeket (Ábra 23).
6. Emelje le a platót a gépről.

   **⚠ VIGYÁZAT**

   **A teljes méretű plató tömege körülbelül 148 kg, ezért ne kísérelje meg egyedül feltenni vagy levenni.**

   **Használjon felső emelőt, vagy kérje további 2 vagy 3 fő segítségét.**

7. Tárolja a munkahengereket a tárolókapcsokban.
8. Reteszelje a hidraulikus emelő zárját a gépen, nehogy véletlenül kitolja a platóemelő munkahengereket.

# A teljes méretű plató felszerelése

**Megjegyzés:** Ha az oldalfalakat is felszereli a sík platóra, könnyebb akkor felszerelni azokat, amikor a plató még nincs felszerelve a munkagépre.

A hátsó csuklólemezek legyenek olyan helyzetben felszerelve a platóvázra/-csatornára, hogy az alsó végük hátrafelé hajoljon (Ábra 24).

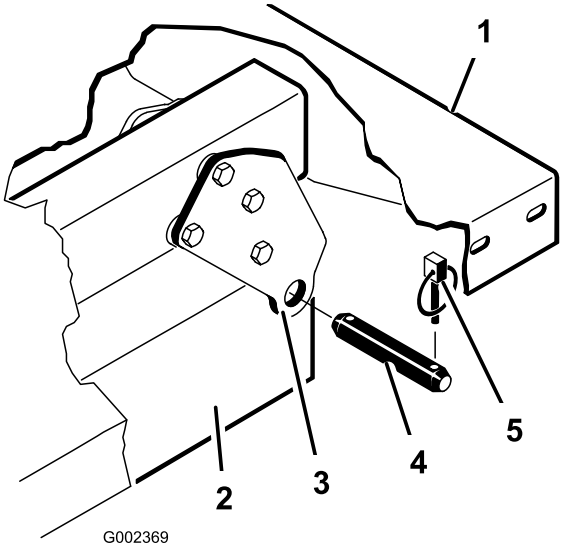


g002369

**Ábra 24**

1. A plató bal hátsó sarka
2. Gépvázcsatorna
3. Csuklólemez
4. Kengyelcsapszeg
5. Biztosítócsap

**⚠ VIGYÁZAT**

**A teljes méretű plató tömege körülbelül 148 kg, ezért ne kísérelje meg egyedül feltenni vagy levenni.**

**Használjon felső emelőt, vagy kérje további 2 vagy 3 fő segítségét.**

Ügyeljen arra, hogy a távtartókonzolok és a kopóelemek (Ábra 25) úgy legyenek felszerelve, hogy a kapupántcsavarok fejei a gép belseje felé nézzenek.

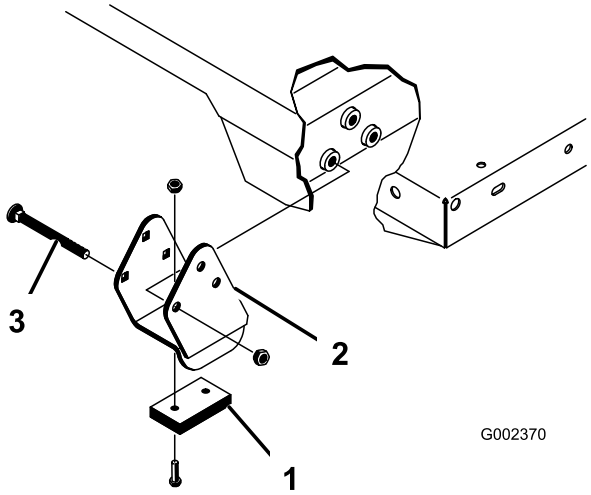


g002370

**Ábra 25**

1. Kopóelem
2. Távtartó konzol
3. Kapupántcsavar

1. Az emelő munkahengerek legyenek teljesen behúzott helyzetben.
2. Tegye rá óvatosan a platót a gépvázra, összeigazítva a plató hátulján a csuklólemez furatait a vázcsatorna hátulján kialakított furatokkal, majd szerelje be a 2 kengyelcsapszeget és biztosítócsapot (Ábra 25).
3. A plató leengedett helyzetében rögzítse a munkahengerrúd végeit a platórögzítő lemezek megfelelő nyílásaiba a kengyelcsapszegekkel és a biztosítócsapokkal.
4. A kengyelcsapszeget kívülről szerelje be a platóba úgy, hogy a biztosítócsap kifele nézzen (Ábra 25).

   **Megjegyzés:** A hátsó nyílások a teljes méretű platóhoz tartoznak; az első nyílások a ⅔-os, teljes méretű platóhoz tartoznak.

   **Megjegyzés:** Előfordulhat, hogy be kell indítania a motort a munkahengerek kitolásához vagy behúzásához a furatok összeigazítása miatt.

   **Megjegyzés:** A nem használt nyílást csavar és anya segítségével ledugózhatja, megelőzve az összeszerelési hibákat.
5. Indítsa be a motort, és a hidraulikus emelő karjával emelje fel a platót.
6. Engedje el az emelőkart, és állítsa le a motort.
7. Szerelje be a biztonsági kitámasztót, nehogy véletlenül leengedje valaki a platót; lásd: A platókitámasztó használata (oldal 35).
8. Szerelje be a biztosítócsapokat a munkahengerrúd-kengyelcsapszegek belső végeibe.

   **Megjegyzés:** Ha a platóra fel van szerelve az automatikus hátsófalkioldó mechanizmus, a biztosítócsap beszerelése előtt ellenőrizze, hogy az első ürítő összekötőrúdja a bal kengyelcsapszegen belül van.

# A gép felemelése

**⚠ VESZÉLY**

**A felemelt gép instabil lehet, és lecsúszhat az emelőről, sérülést okozva az alatta tartózkodó személynek.**

- **Ne indítsa be a gépet, amíg az emelőn van, mert a motor rezgése vagy a kerék elmozdulása miatt a gép lecsúszhat az emelőről.**
- **Mindig vegye ki az indítókulcsot a gyújtáskapcsolóból, mielőtt elhagyja a gépet.**
- **Legyenek kiékelve a kerekek, amíg a gép emelőn van.**

A gép elejének felemelésekor mindig helyezzen fatömböt (vagy hasonlót) az emelő és a gép váza közé.

A gép első emelési pontja az első középső váztartó alatt található (Ábra 26).

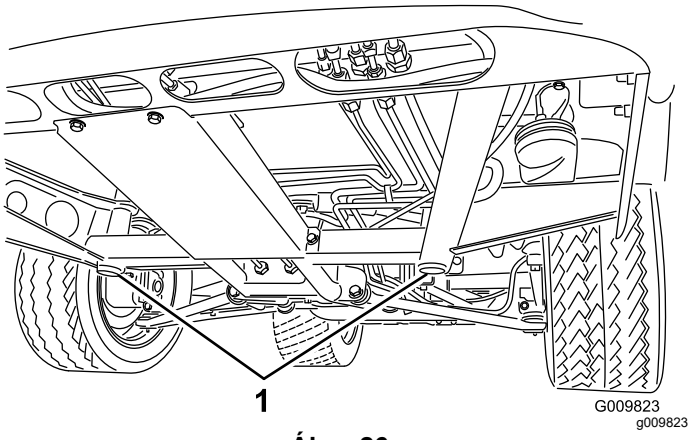


**Ábra 26**

1. Első emelési pontok

A gép hátulján lévő emelési pont a tengely alatt található (Ábra 27).

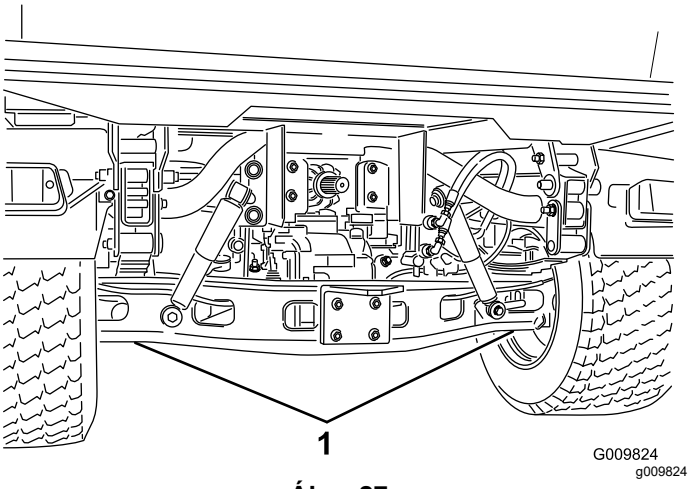


**Ábra 27**

1. Hátsó emelési pontok

# A védőburkolat eltávolítása és felszerelése

## A védőburkolat eltávolítása

1. Hajtsa fel a védőburkolatot a fényszórónyílásoknál fogva, hogy az alsó rögzítőfülek kijöjjenek a váz nyílásaiból (Ábra 28).

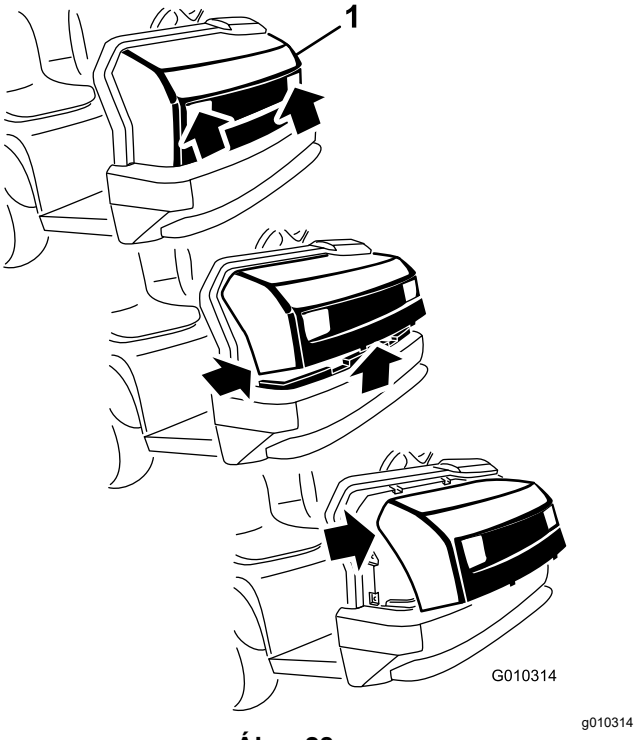


**Ábra 28**

1. Motorháztető

2. Billentse fel annyira a védőburkolatot az aljánál fogva, hogy ki tudja húzni a felső rögzítőfüleket a váz nyílásaiból (Ábra 28).

3. Billentse előre a védőburkolat felső részét, és húzza ki a fényszórók csatlakozóit (Ábra 28).
4. Távolítsa el a védőburkolatot.

## A védőburkolat felszerelése

1. Csatlakoztassa a fényszórókat.
2. Illessze be a felső rögzítőfüleket a váz nyílásaiba (Ábra 28).
3. Illessze be az alsó rögzítőfüleket a váz nyílásaiba (Ábra 28).
4. Ügyeljen arra, hogy a védőburkolat teljesen beilleszkedjen a felső, oldalsó és alsó hornyokba.

# *Kenés*

## A csapágyak és perselyek zsírzása

**Szolgáltatásszünet:** Minden 100 órában (nagy igénybevétel esetén végezze gyakrabban a kenést).

**A kenőzsír típusa:** 2-es sz. lítiumos kenőzsír

1. Egy ronggyal törölje tisztára a zsírzószemet, hogy ne kerülhessen idegen anyag a csapágyba vagy perselybe.
2. Zsírpisztollyal nyomjon zsírt a gép zsírzószemeibe.
3. Törölje le a felesleges zsírt a gépről.

***Fontos:*** **A kardáncsuklókba pumpáljon annyi zsírt, hogy mindegyik kardánkeresztnél mind a 4 csészénél megjelenjen az új zsír.**

A zsírzógombok elhelyezkedése és a kenéskor felhasználandó zsír mennyisége a következő:

- **Gömbcsuklók (4)**; lásd: Ábra 29
- **Összekötőrudak (2)**; lásd: Ábra 29
- **Csuklós tartók (2)**; lásd: Ábra 29
- **Kormány-munkahenger (2)**; lásd: Ábra 29

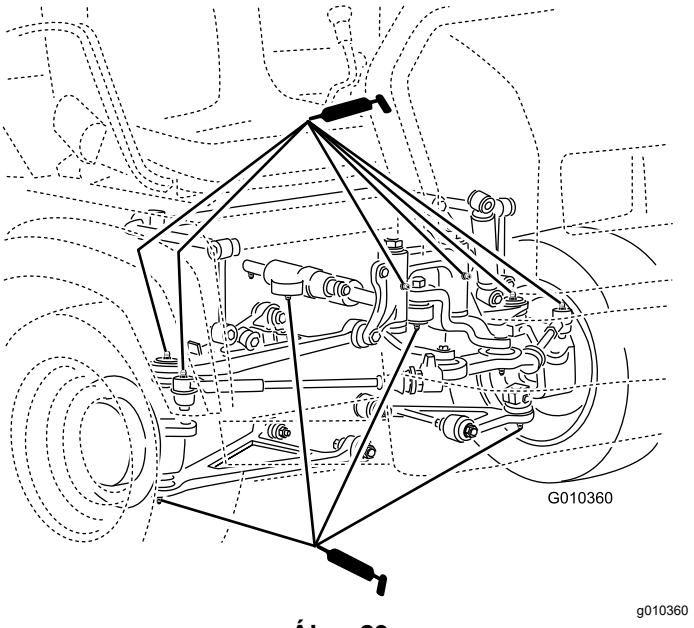


**Ábra 29**

- **Rugótorony (2)**; lásd: Ábra 30

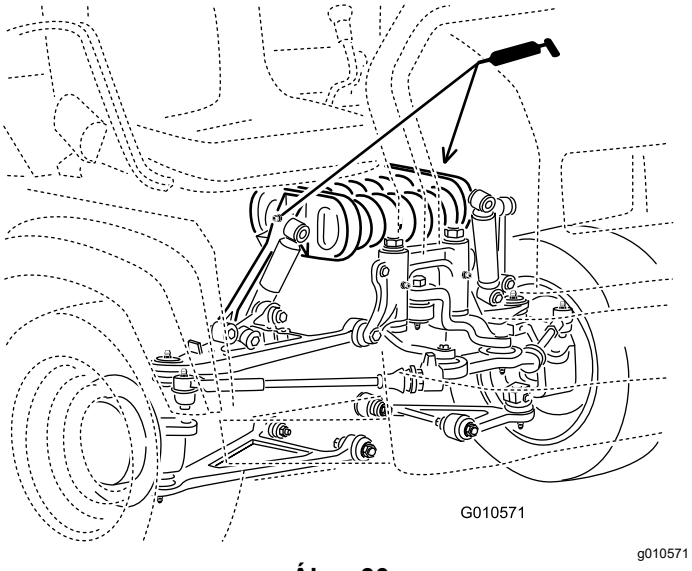


**Ábra 30**

- **Fékpedál (1)**; lásd: Ábra 31

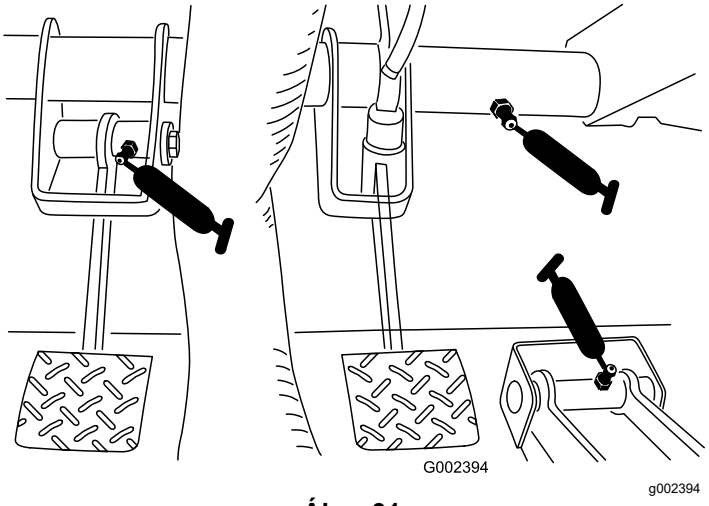


**Ábra 31**

- **Tengelykapcsoló pedál (1)**; lásd: Ábra 31
- **Gázpedál (1)**; lásd: Ábra 31

- **Kardáncsuklók (18)**; lásd: Ábra 32
- **Kardántengely: (3)**; lásd: Ábra 32

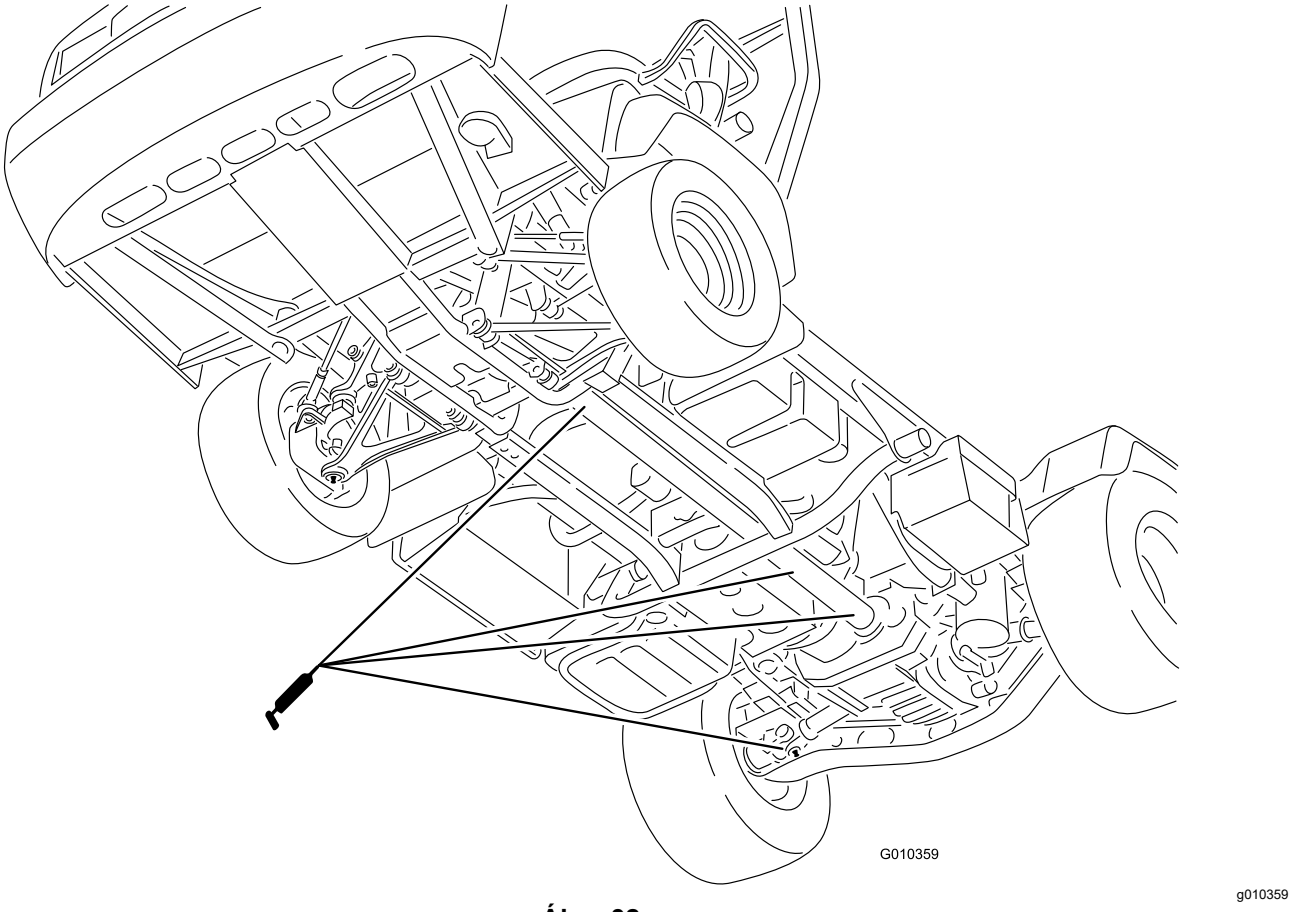


**Ábra 32**

# Motor karbantartása

## A motorral kapcsolatos óvintézkedések

- Állítsa le a motort, vegye ki az indítókulcsot, és várja meg, amíg az összes mozgó alkatrész leáll, csak ezután ellenőrizze az olajszintet vagy töltsön utána.
- Tartsa távol kezét, lábát, arcát, ruházatát és más testrészeit a kipufogótól és egyéb forró felületektől.

## A légszűrő szervizelése

**Szolgáltatásszünet:** Minden 25 órában—Távolítsa el a légszűrőfedelet, és tisztítsa meg a szennyeződésektől.

Minden 100 órában—A légszűrőbetét cseréje (gyakrabban, ha poros, koszos környezetben dolgozik a géppel).

Vizsgálja meg rendszeresen a légszűrőt és a tömlőket, hogy fenntartható legyen a maximális motorvédelem és biztosítható legyen a maximális élettartama. Ellenőrizze a légszűrőházat olyan sérülések szempontjából, amelyek levegőszivárgást okozhatnak. A sérült légszűrőházat cserélje le.

1. Oldja ki a légszűrő reteszeit, és húzza le a légszűrőfedelet a légszűrőházról (Ábra 33).

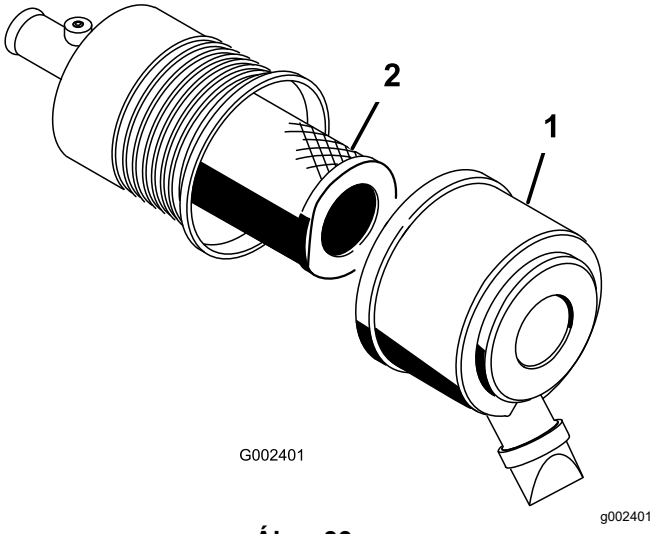


**Ábra 33**

1. Légszűrőfedél
2. Szűrő

2. Nyomja össze két oldalról a porvédő sapkát, hogy kinyíljon, majd ütögesse ki belőle a port.
3. Csúsztassa ki óvatosan a légszűrőbetétet a légszűrőházból (Ábra 33).

   **Megjegyzés:** Ügyeljen arra, hogy ne ütődjön a szűrőbetét a szűrőháznak.

   **Megjegyzés:** Ne kísérelje meg a légszűrőbetét tisztítását.
4. Vizsgálja meg az új szűrőt sérülés szempontjából úgy, hogy a fény felé tartva a szűrő külső részét belenéz a szűrőbe.

   **Megjegyzés:** Az esetleges lyukak a szűrőbetét anyagán világos foltként jelennek meg. Vizsgálja meg a szűrőbetétet szakadás, olajos réteg és a gumitömítés károsodása szempontjából. Ha a szűrőbetét sérült, ne használja.

   **Megjegyzés:** A károsodása megelőzése érdekében csak úgy indítsa be a motort, ha a légszűrőbetét és a légszűrőfedél is a helyén van.
5. Óvatosan csúsztassa rá a szűrőbetétet a ház csövére (Ábra 33).

   **Megjegyzés:** A beszerelése során a külső peremét nyomva gondoskodjon arról, hogy teljesen felüljön a helyén.
6. A légszűrőfedelet szerelje úgy vissza, hogy az oldala felfelé nézzen, majd rögzítse a kapcsokkal (Ábra 33).

## A motorolaj szervizelése

**Megjegyzés:** Cseréljen gyakrabban motorolajat, ha különösen poros vagy homokos környezetben dolgozik a géppel.

**Megjegyzés:** A fáradt motorolaj és olajszűrő ártalmatlanítását végezze tanúsítással rendelkező újrahasznosító központban.

### Motorolaj-előírások

**Olajtípus:** detergenstartalmú motorolaj (API SJ vagy magasabb)

**A forgattyúház kapacitása:** 3,2 l szűrőcsere esetén

**Viszkozitás:** lásd az alábbi táblázatot.

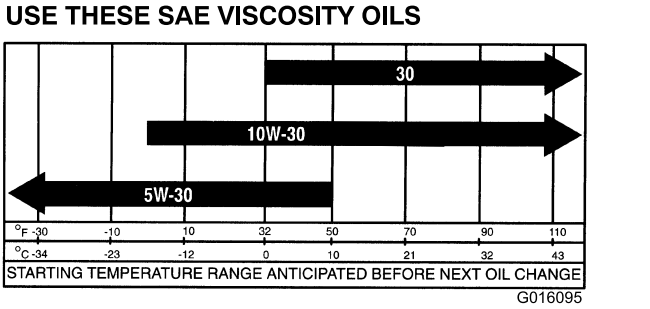


**Ábra 34**

# A motor olajszintjének ellenőrzése

**Szolgáltatásszünet:** Minden egyes használat előtt, vagy naponta

**Megjegyzés:** A legjobb időpont a motorolaj szintjének ellenőrzésére hideg motornál, mielőtt a munkanap elején beindítja a motort. Ha járt a motor, hagyja visszacsorogni az olajat az olajteknőbe legalább 10 percig, mielőtt ellenőrzi a szintjét. Ha az olajszint a nívópálcán levő alacsony jelölésen vagy az alatt látható, olajat betöltve emelje a szintet a tele jelölésig. **Ne töltse túl a motort olajjal.** Ha az olajszint a nívópálca felső és alsó jelölése közé esik, nem kell rátöltenie.

1. Parkolja le a gépet sík talajon.
2. Húzza be a rögzítőféket.
3. Állítsa le a motort, és vegye ki az indítókulcsot.
4. Vegye ki a nívópálcát, és törölje le tiszta ronggyal (Ábra 35).

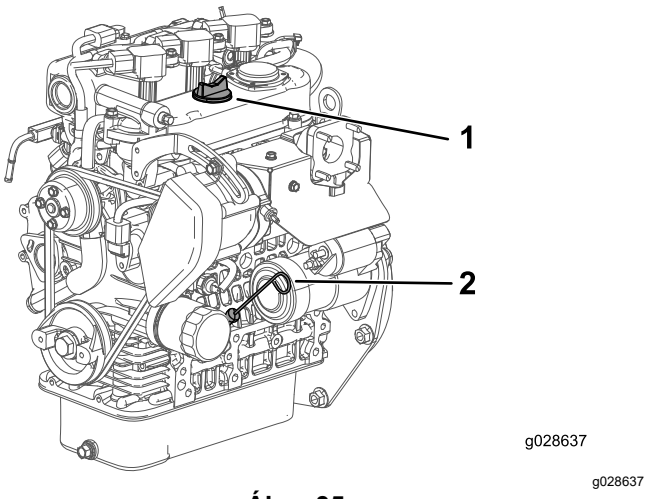


**Ábra 35**

1. Töltőnyílásfedél
2. Nívópálca

5. Dugja vissza a nívópálcát a csőbe teljesen (Ábra 35).
6. Vegye ki nívópálcát, és ellenőrizze az olaj szintjét (Ábra 35).
7. Ha az olajszint alacsony, vegye le a feltöltősapkát (Ábra 35), és töltsön be annyi olajat, hogy az olajszint elérje a nívópálcán a tele jelzést.

   **Megjegyzés:** Az olaj betöltésekor a nívópálca ne legyen a helyén, hogy távozhasson a levegő. Az olajat lassan öntse be, és gyakran ellenőrizze közben az olajszintet. **Ne töltse túl a motort olajjal.**

   ***Fontos:*** **Olajbetöltéskor legyen némi távolság az olajbetöltő eszköz és a szelepfedélen lévő olajbetöltő nyílás között, ahogyan az alábbi ábrán látható: Ábra 36. Erre a résre azért van szükség, hogy lehetővé tegye feltöltéskor a szellőzést, meggátolva, hogy az olaj a szellőzőnyílásba jusson.**

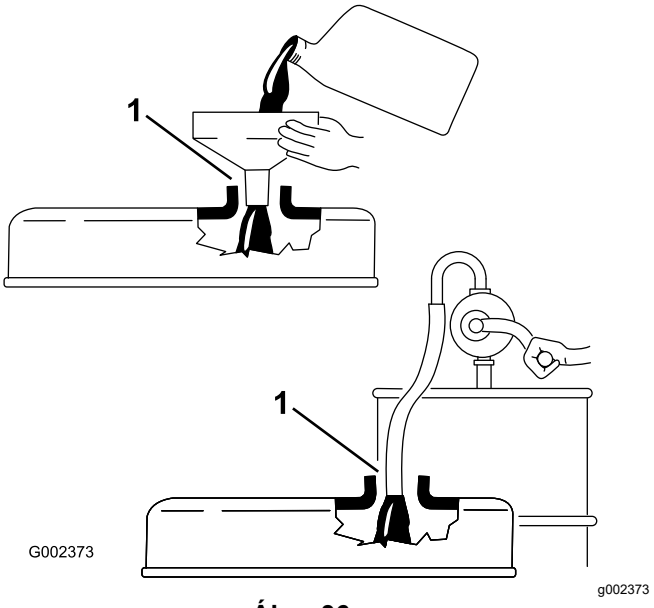


**Ábra 36**

1. Ügyeljen az olajbetöltő eszköz és a betöltőnyílás közötti távolságra.

8. Tegye vissza a nívópálcát szorosan a helyére (Ábra 35).

# A motorolaj és az olajszűrő cseréje

**Szolgáltatásszünet:** Az első 50 óra után

Minden 200 órában

1. Emelje fel a platót, és tegye fel a kitolt munkahengerrúdra a biztonsági kitámasztót a plató biztosítására.
2. Szerelje ki a leeresztőcsavart, és ürítse le az olajat egy megfelelő edénybe (Ábra 37).

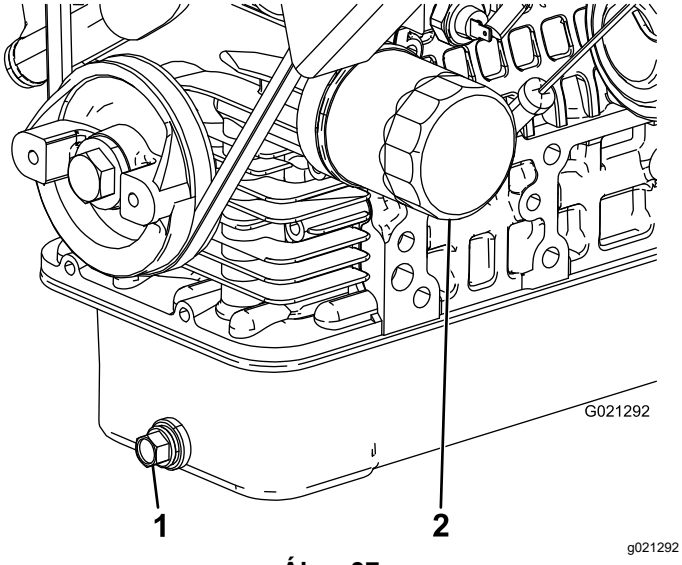


**Ábra 37**

1. Motorolaj leeresztőcsavarja
2. Motorolajszűrő

3. Ha már nem jön több olaj, szerelje vissza a leeresztőcsavart.
4. Távolítsa el az olajszűrőt (Ábra 37).
5. Kenje be vékonyan friss olajjal az új olajszűrő tömítését, majd szerelje fel az olajszűrőt.
6. Szerelje fel és húzza meg kézzel a szűrőt annyira, hogy a tömítése felüljön a rögzítőlemezre. Húzzon még rajta ezután további ½–⅔ fordulatot.

   **Megjegyzés: Ne húzza meg túlságosan.**
7. Töltse fel az előírt olajjal a forgattyúházat.

## Teendők, ha világítani kezd a motorhiba visszajelzője

**Megjegyzés:** A motor hibakódjait csak a Toro kereskedelmi termékeire szakosodott szakemberei tudják kiolvasni.

1. Parkolja le a gépet sík talajon.
2. Húzza be a rögzítőféket.
3. Állítsa le a motort, és vegye ki az indítókulcsot.
4. Vegye fel a kapcsolatot a hivatalos márkakereskedővel.

# *Üzemanyagrendszer karbantartása*

## Az üzemanyagszűrő/vízleválasztó szervizelése

### Az üzemanyagszűrő/vízleválasztó leürítése

**Szolgáltatásszünet:** Minden egyes használat előtt, vagy naponta—Ürítse le a vizet és más szennyeződéseket a vízleválasztóból.

1. Helyezzen egy tiszta edényt az üzemanyagszűrő alá (Ábra 38).
2. Lazítsa meg a leeresztőcsavart a szűrőtartály alján.

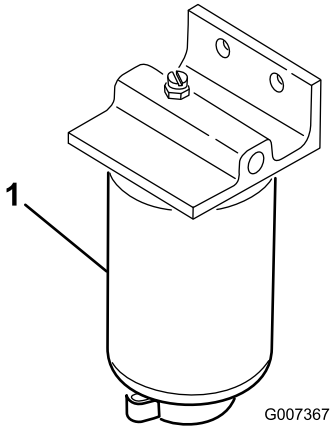


**Ábra 38**

1. Szűrőtartály

3. Húzza meg a leeresztőcsavart a szűrőtartály alján.

## Az üzemanyagszűrő cseréje

**Szolgáltatásszünet:** Minden 400 órában—Cserélje ki az üzemanyagszűrőt.

1. Ürítse le a vizet a vízleválasztóból; lásd: Az üzemanyagszűrő/vízleválasztó leürítése (oldal 43).
2. Tisztítsa meg a szűrő rögzítési helyének környékét (Ábra 38).
3. Távolítsa el a szűrőt, és tisztítsa meg a rögzítési felületet.
4. Kenje meg a szűrő tömítését tiszta olajjal.
5. Szerelje fel a szűrőt, és húzza meg kézzel annyira, hogy a tömítése felüljön rögzítési felületre, majd húzzon még rajta további ½ fordulatot.
6. Húzza meg a leeresztőcsavart a szűrőtartály alján.

# Az üzemanyag-vezetékek és csatlakozások vizsgálata

**Szolgáltatásszünet:** Minden 400 órában/Évente (amelyik elõbb van)

Vizsgálja meg az üzemanyag-vezetékeket, a szerelvényeket és a csatlakozókat szivárgás, elhasználódás, károsodás és lazulás szempontjából.

**Megjegyzés:** A gép használata előtt javítsa meg az üzemanyagrendszer sérült vagy szivárgó elemeit.

# *Elektromos berendezés karbantartása*

# Az elektromos rendszerrel kapcsolatos óvintézkedések

- Kösse le az akkumulátort a gép javítása előtt. Kösse le először a negatív, majd csak ezután a pozitív pólust. Kösse vissza először a pozitív, majd csak ezután a negatív pólust.
- Az akkumulátor töltését végezze nyitott, jól szellőző helyen, szikráktól és nyílt lángtól távol. A töltőt az akkumulátorra való csatlakoztatása vagy leválasztása előtt húzza ki a konnektorból. Viseljen védőöltözéket, és használjon szigetelt szerszámokat.

# A biztosítékok szervizelése

Az elektromos rendszer biztosítékai a műszerfal alatt találhatók (Ábra 39 és Ábra 40).

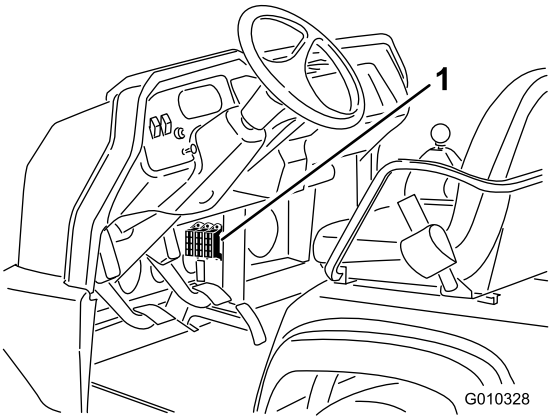


g010328

**Ábra 39**

1. Biztosítékok

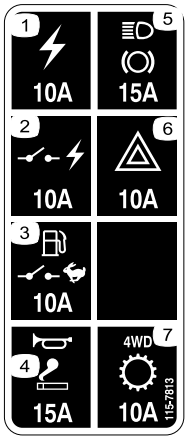


decal115-7813

**Ábra 40**

1. Tápaljzat (10 A)
2. Kapcsolt tápellátás (10 A)
3. Üzemanyag-szivattyú/felügyeleti kapcsoló (10 A)
4. Kürt/tápaljzat (15 A)
5. Világítás/fék (15 A)
6. Vészvillogó (10 A)
7. Négykerék-meghajtás/sebességváltó (10 A)

# A gép elindítása külső akkumulátorról

**⚠ FIGYELMEZTETÉS**

**A külső akkumulátorról való indítás veszélyes lehet. A személyi sérülések és a gép elektromos alkatrészei károsodásának elkerülése érdekében tartsa be az alábbi figyelmeztetéseket:**

- **Ne végezzen segédindítást 15 V-nál (DC) nagyobb feszültségű tápforrásról; ez károsíthatja az elektromos rendszert.**
- **Ne kíséreljen meg segédindítást elfagyás miatt lemerült akkumulátoron. A segédindítás során az megrepedhet vagy felrobbanhat.**
- **Tartsa be az akkumulátorral kapcsolatos összes figyelmeztetést a gép segédindítása során.**
- **Ügyeljen arra, hogy a gép és a segédindítást végző gép ne érintkezzen.**
- **A kábelek hibás csatlakoztatása személyi sérüléshez és/vagy az elektromos rendszer károsodásához vezethet.**

1. Nyomja össze az akkumulátorfedelet, hogy a fülei elváljanak az akkumulátorrekesz aljától, majd vegye le az akkumulátorfedelet (Ábra 41).

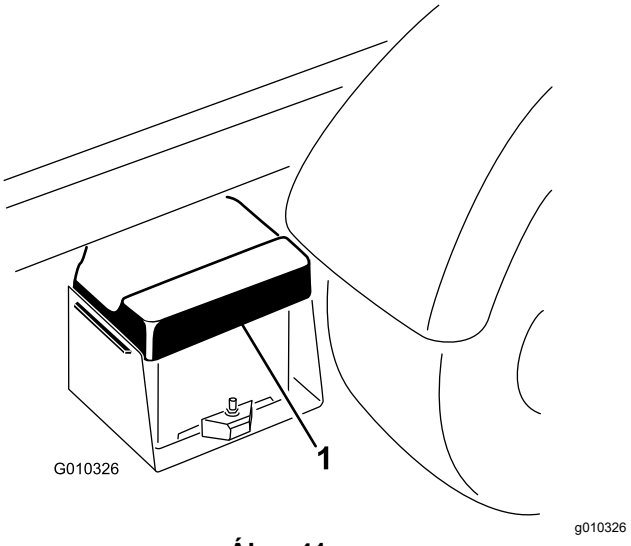


g010326

**Ábra 41**

1. Akkumulátorfedél

2. Csatlakoztassa az egyik segédindító kábelt a 2 akkumulátor pozitív pólusa közé (Ábra 42).

   **Megjegyzés:** A pozitív pólust az akkumulátorfedélen elhelyezett + jel jelölheti.

3. Csatlakoztassa a másik segédindító kábel egyik végét a másik gép akkumulátorának negatív pólusára.

   **Megjegyzés:** A negatív kivezetést az akkumulátorfedélen a „NEG” felirat jelöli.

   **Megjegyzés:** A segédindító kábel másik végét ne a lemerült akkumulátor negatív pólusára csatlakoztassa. Csatlakoztassa a segédindító kábelt a motorhoz vagy a vázhoz. A segédindító kábelt ne az üzemanyagrendszerhez csatlakoztassa.

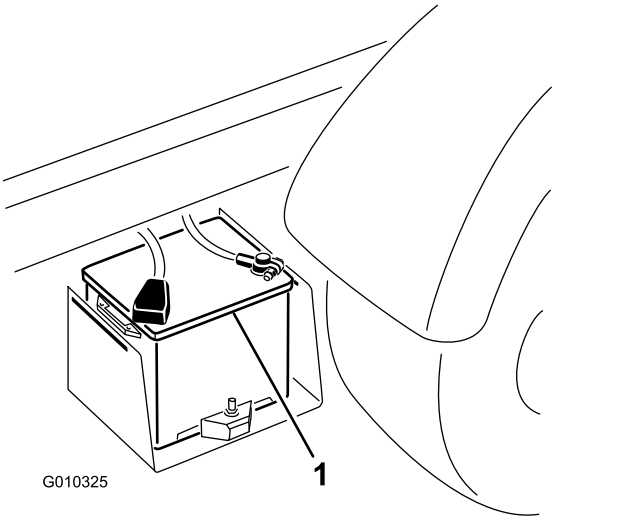


g010325

**Ábra 42**

1. Akkumulátor

4. Indítsa be a segédindítást végző munkagép motorját.

   **Megjegyzés:** Járassa pár percig, majd indítsa be a saját gép motorját.

5. A negatív segédindító kábelt először a saját gép motorjáról, majd a másik gép akkumulátoráról kösse le.
6. Szerelje fel az akkumulátorfedelet az akkumulátorrekesz aljára.

# Az akkumulátor szervizelése

**Szolgáltatásszünet:** Minden 50 órában—Ellenőrizze az akkumulátorfolyadék szintjét (tárolás alatt 30 naponként).

Minden 50 órában—Az akkumulátorkábelek csatlakozásainak ellenőrzése

**⚠ VESZÉLY**

**Az akkumulátor elektrolitja kénsavat tartalmaz, amely lenyelve halálos, bőrre kerülve pedig súlyos égési sérüléseket okoz.**

- **Ügyeljen arra, hogy ne kerüljön elektrolit a szájába, bőrére, szemébe vagy a ruházatára. Viseljen védőszemüveget szemei, valamint gumikesztyűt a keze védelmére.**
- **Olyan helyen végezze az akkumulátor feltöltését elektrolittal, ahol van a közelben tiszta víz, hogy szükség esetén rögtön leöblíthesse a bőrét.**

- Az akkumulátort mindig tartsa tisztán és teljesen feltöltött állapotban.
- Ha az akkumulátorcsatlakozók korrodáltak, tisztítsa meg őket 4 rész vízből és 1 rész szódabikarbónából készült oldattal.
- A korrózió csökkentése érdekében enyhén zsírozza meg az akkumulátorcsatlakozókat.
- Gondoskodjon arról, hogy az akkumulátor elektrolitszintje mindig megfelelő legyen.
- Mossa le rendszeresen az akkumulátor tetejét ammóniás vagy szódabikarbónás oldattal benedvesített ecsettel. Öblítse le a felső felületet tiszta vízzel a lemosás után. Az akkumulátor tisztítása közben a cellakupakok legyenek a helyükön.
- Gondoskodjon arról, hogy az akkumulátorsaruk szorosan illeszkedjenek az akkumulátor pólusain, hogy jó elektromos érintkezést biztosítsanak.
- A cellákban az elektrolitszintet desztillált vagy ionmentes vízzel tartsa fenn. A cellákat ne töltse a betöltőnyílás alsó pereme fölé.
- Ha olyan helyen tárolja a gépet, ahol a hőmérséklet nagyon magas, az akkumulátor gyorsabban lemerül, mint ha hűvös helyen történik a tárolása.

# *Hajtóműrendszer karbantartása*

## Az első differenciálmű olajszintjének ellenőrzése

### Csak négykerék-meghajtás esetén

**Szolgáltatásszünet:** Minden 100 órában/Havonta (amelyik elõbb van)—Ellenőrizze az első differenciálmű olajszintjét (csak négykerék-meghajtás esetén).

1. Parkolja le a gépet sík talajon.
2. Húzza be a rögzítőféket.
3. Állítsa le a motort, és vegye ki az indítókulcsot.
4. Tisztítsa meg a betöltő-/ellenőrzőnyílás zárócsavarja körüli területet a differenciálművön (Ábra 43).

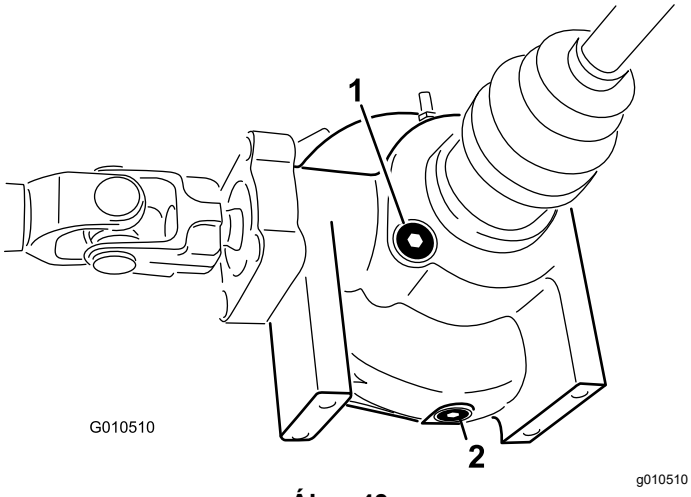


**Ábra 43**

1. Betöltő-/ellenőrzőnyílás zárócsavarja
2. Leeresztőcsavar

5. Távolítsa el a betöltő-/ellenőrzőnyílás zárócsavarját, és ellenőrizze az olajszintet.

   **Megjegyzés:** Az olajnak a nyílásig kell érnie.
6. Ha az olajszint alacsony, töltsön rá az előírt olajból.
7. Szerelje vissza a betöltő-/ellenőrzőnyílás zárócsavarját.

## Olajcsere az első differenciálműben

### Csak négykerék-meghajtás esetén

**Szolgáltatásszünet:** Minden 800 órában (csak négykerék-meghajtás esetén).

**A differenciálmű előírt olaja:** Mobil 424 hidraulikafolyadék

1. Parkolja le a gépet sík talajon.
2. Húzza be a rögzítőféket.
3. Állítsa le a motort, és vegye ki az indítókulcsot.
4. Tisztítsa meg a leeresztőnyílás zárócsavarja körüli területet a differenciálművön (Ábra 43).
5. Helyezzen egy felfogóedényt a leeresztőcsavar alá.
6. Szerelje ki a leeresztőcsavart, és ürítse le az olajat az edénybe.
7. Szerelje vissza és húzza meg a zárócsavart, ha már nem jön több olaj.
8. Tisztítsa meg a betöltő-/ellenőrzőnyílás zárócsavarja körüli területet a differenciálművön.
9. Szerelje ki a betöltő-/ellenőrzőnyílás zárócsavarját, és töltsön be az előírt olajból annyit, hogy a szintje a nyílásig érjen.
10. Szerelje vissza a betöltő-/ellenőrzőnyílás zárócsavarját.

## A kardáncsukló gumiharangjának ellenőrzése

### Csak négykerék-meghajtás esetén

**Szolgáltatásszünet:** Minden 200 órában (csak négykerék-meghajtás esetén).

Ellenőrizze a kardáncsukló gumiharangját repedések, lyukak és laza bilincs szempontjából. Vegye fel a kapcsolatot a hivatalos márkaszervizzel a javítása érdekében, ha hibát talál.

# A váltóbovdenek beállítása

**Szolgáltatásszünet:** Az első 10 óra után

Minden 200 órában

1. Állítsa a fokozatválasztó kart ÜRES helyzetbe.
2. Távolítsa el a váltóbovdeneket a hajtómű váltókarjaihoz rögzítő kengyelcsapszegeket (Ábra 44).

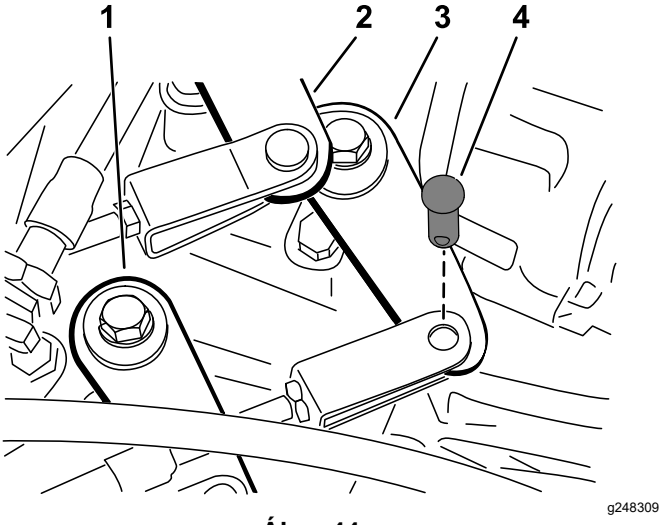


**Ábra 44**

1. Váltókar (gyors–lassú)
2. Váltókar (második–harmadik fokozat)
3. Váltókar (első fokozat–hátramenet)
4. Kengyelcsapszeg

3. Lazítsa meg a kengyeleken az ellenanyát, majd állítsa be a kengyeleket úgy, hogy a bovden játéka azonos legyen előrefelé és hátrafelé a váltókar furatában (a váltókar azonos irányú játékával együtt).
4. Ha végzett, szerelje vissza a kengyelcsapszegeket, és húzza meg az ellenanyákat.

# A gyors–lassú bovden beállítása

**Szolgáltatásszünet:** Minden 200 órában

1. Távolítsa el a gyors–lassú váltóbovdent a váltókarhoz rögzítő kengyelcsapszeget (Ábra 44).
2. Lazítsa meg a kengyelen az ellenanyát, majd állítsa be úgy a kengyelt, hogy a furata egybe essen a hajtómű konzoljának furatával.
3. Ha végzett, szerelje vissza a kengyelcsapszeget, és húzza meg az ellenanyát.

# A differenciálzár bovdenjének beállítása

**Szolgáltatásszünet:** Minden 200 órában

1. Állítsa a differenciálzár karját KI helyzetbe.
2. Lazítsa meg a differenciálzár bovdenjét a hajtóművön található konzolhoz rögzítő ellenanyákat (Ábra 45).

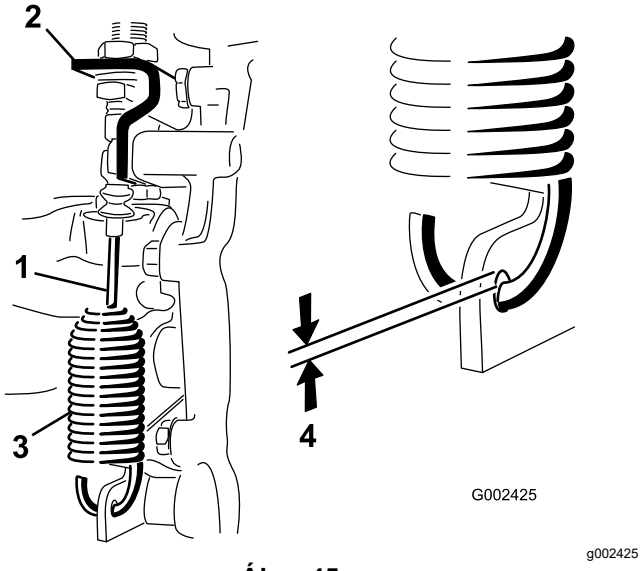


**Ábra 45**

1. Differenciálzár-bovden
2. Hajtóműkonzol
3. Rugó
4. 0,25–1,5 mm hézag

3. Állítsa be úgy az ellenanyákat, hogy 0,25–1,5 mm hézag legyen a rugó horga és a hajtómű karjában lévő furat felső széle között.
4. Húzza meg az ellenanyákat, ha végzett.

# A gumiabroncsok vizsgálata

**Szolgáltatásszünet:** Minden 100 órában

**Az első kerekeken lévő gumiabroncsok előírt légnyomása:** 2,2 bar.

**A hátsó kerekeken lévő gumiabroncsok előírt légnyomása:** 1,24 bar.

A használat közbeni balesetek (például padkának ütközés) károsíthatják a gumiabroncsot vagy a keréktárcsát, illetve elállíthatják a kerékbeállítást, ezért minden baleset után ellenőrizze a gumiabroncsok állapotát.

***Fontos:*** **Ellenőrizze a gumiabroncsok nyomását rendszeresen. Ha a nyomásuk nem megfelelő, a gumiabroncsok idő előtt elkophatnak, és a jármű a négykerék-meghajtás ellenére is elakadhat.**

Ábra 46 – példa a túl alacsony nyomás miatti kopásra.

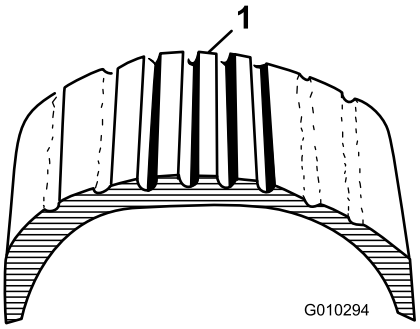


g010294

**Ábra 46**

1. Nem kellően felfújt gumiabroncs

Ábra 47 – példa a túl magas nyomás miatti kopásra.

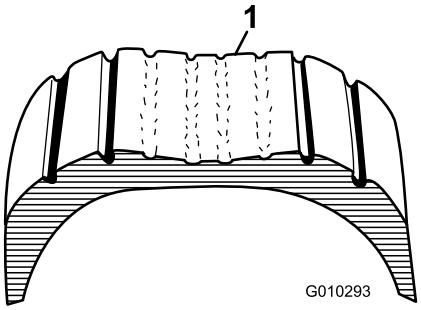


g010293

**Ábra 47**

1. Túlfújt gumiabroncs

# Az első kerékgeometria ellenőrzése

**Szolgáltatásszünet:** Minden 400 órában/Évente (amelyik elõbb van)

1. Az első kerékgeometria ellenőrzése előtt ellenőrizze a gumiabroncsok megfelelő nyomását; lásd: A gumiabroncsok nyomásának ellenőrzése (oldal 21).
2. Vagy üljön egy kezelő a kezelőülésbe, vagy legyen egy az átlag kezelő súlyával megegyező tömegű súly a kezelőülésen.

   A kezelőnek vagy a súlynak az ülésen kell maradnia a kerékgeometria beállítási eljárás ideje alatt.
3. Sík felületen guruljon hátra a géppel egyenesen 2–3 métert, majd guruljon egyenesen előre az eredeti kiindulási helyzetbe.

   Így a felfüggesztés normál üzemi helyzetbe állhat.
4. A kerekek álljanak egyenesen előre.
5. Mérje meg a két első gumiabroncs közötti távolságot tengelymagasságban a gumiabroncsok első és hátsó részénél is (Ábra 48).

   A kerékösszetartás helyes értéke 0 ± 6 mm.

   ***Fontos:*** **A méréseket a gumiabroncsok azonos pontjain kell végezni. A gépnek sík talajon kell állnia, egyenesen előre néző kerekekkel.**

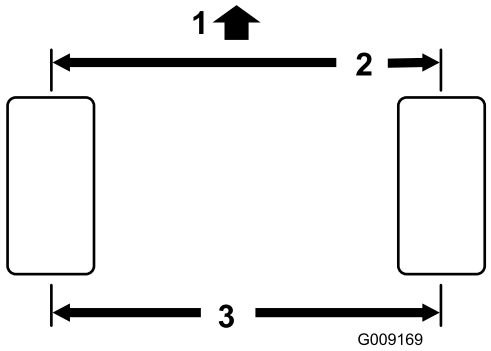


g009169

**Ábra 48**

1. A gép eleje
2. 0 ± 6 mm eltérés az első és a hátsó méret között
3. Középvonalak közti távolság

6. Ha a kerékösszetartás nem megfelelő, végezze el a beállítást az alábbi módon:

   A. Lazítsa meg az összekötőrudak közepénél található ellenanyákat (Ábra 49).

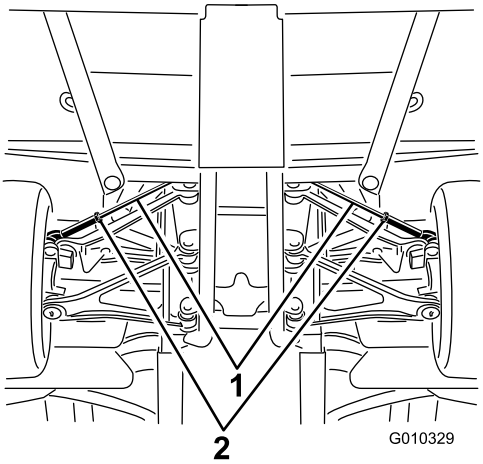


g010329

**Ábra 49**

1. Összekötőrudak
2. Ellenanyák

B. Forgassa el mindkét összekötőrudat a gumiabroncsok elejének befelé vagy kifelé mozgatásához.

C. Amikor a kerékösszetartás beállítása megfelelő, húzza meg az összekötőrudak ellenanyáit.

Húzza meg az összekötőrudak ellenanyáit 62–74 N·m nyomatékkal.

7. A kerékösszetartás beállítása után ellenőrizze, hogy a kormány mindkét irányban teljesen kitéríthető-e.

A kormány két végkitérítése során nem érhetnek egymáshoz a munkagép alkatrészei. Állítson utána szükség szerint.

# A kerékanyák meghúzása

**Szolgáltatásszünet:** Az első 2 óra után

Az első 10 óra után

Minden 200 órában

**Kerékanyák előírt meghúzási nyomatéka:** 109–122 N·m

Húzza meg az első és a hátsó kereket rögzítő kerékanyákat keresztirányú mintát követve a Ábra 50 szerint az előírt nyomatékkal.

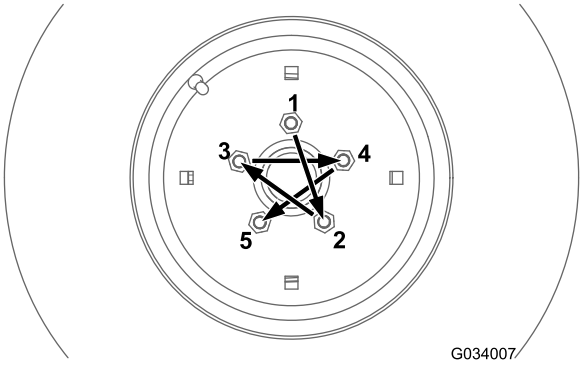


g034007

**Ábra 50**

# Hűtőrendszer karbantartása

## A hűtőrendszerrel kapcsolatos óvintézkedések

- A hűtőfolyadék lenyelése mérgezést okozhat; gyermekektől és háziállatoktól elzárva tartandó.
- A nyomás alatt lévő forró kiáramló hűtőfolyadék, valamint a forró hűtő és kapcsolódó alkatrészei súlyos égési sérüléseket okozhatnak.
  - Hagyja hűlni a motort legalább 15 percig, mielőtt levenné a hűtősapkát.
  - A hűtősapka levételéhez használjon rongyot, a sapkát pedig lassan nyissa meg, hogy a gőz eltávozhasson.
- Ne működtesse a gépet, ha nincsenek a helyükön a védőburkolatok.
- Tartsa távol ujjait, a kezét és a ruházatát a forgó ventilátortól és a hajtásékszíjtól.
- Állítsa le a motort és vegye ki az indítókulcsot, mielőtt karbantartásba kezd.

## A hűtőfolyadék szintjének ellenőrzése

**Szolgáltatásszünet:** Minden egyes használat előtt, vagy naponta

**A hűtőrendszer űrtartalma:** 3,7 l

**A hűtőfolyadék típusa:** víz és tartósan használható etilén-glikolos fagyálló 50/50 arányú keveréke.

**⚠ VIGYÁZAT**

**Ha a motor már egy ideje jár, a túlnyomás alatt lévő, forró hűtőfolyadék kilövellhet, és égési sérüléseket okozhat.**

- **Ne vegye le a hűtősapkát.**
- **Hagyja legalább 15 percig hűlni a motort, amíg a tágulási tartályt már kézzel is megfoghatja anélkül, hogy égetné a kezét.**
- **A tágulási tartály sapkájának kinyitásakor használjon rongyot, a sapkát pedig lassan nyissa meg, hogy a gőz eltávozhasson.**
- **Ne a hűtőnél ellenőrizze a hűtőfolyadék szintjét, mert ezzel károsíthatja a motort; csak a tágulási tartálynál ellenőrizze a hűtőfolyadék szintjét.**

1. Parkolja le a gépet sík talajon.
2. Húzza be a rögzítőféket.
3. Állítsa le a motort, és vegye ki az indítókulcsot.
4. Ellenőrizze a hűtőfolyadék szintjét a tágulási tartályban (Ábra 51).

   **Megjegyzés:** Amikor a motor hideg, a folyadékszintnek a töltőnyílás aljánál kell lennie.

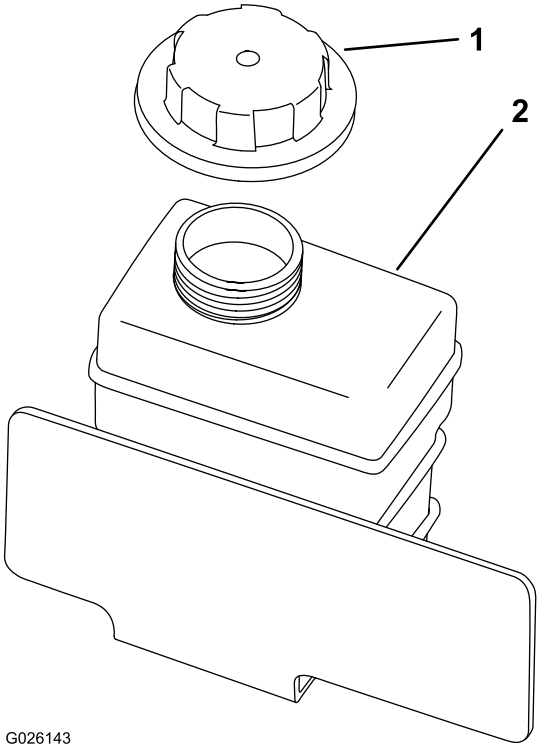


**Ábra 51**

1. Tágulási tartály sapkája
2. Tágulási tartály

5. Ha a hűtőfolyadék szintje alacsony, vegye le a tágulási tartály sapkáját, és töltsön be víz és fagyálló etilén-glikol 50/50 arányú keverékéből álló hűtőfolyadékot.

   **Megjegyzés:** Ne töltse túl a tágulási tartályt a hűtőfolyadékkal.

6. Tegye vissza a tágulási tartály sapkáját.

# A hulladékok eltávolítása a hűtőrendszerről

**Szolgáltatásszünet:** Minden egyes használat előtt, vagy naponta—Távolítsa el a hulladékokat a motortérből és a hűtőből. (Koszos körülmények között gyakrabban végezzen tisztítást.)

1. Parkolja le a gépet sík talajon.
2. Húzza be a rögzítőféket.
3. Állítsa le a motort, és vegye ki az indítókulcsot.
4. Tisztítsa meg alaposan a motorteret minden hulladéktól.
5. Oldja ki, és távolítsa el a hűtőrácsot a hűtő elől (Ábra 52).

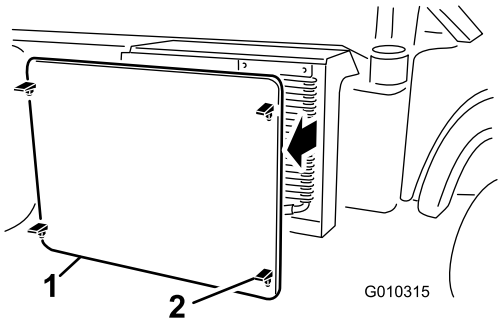


g010315

**Ábra 52**

1. Hűtőrács
2. Retesz

6. Fordítsa el a reteszeket, ha vannak, és hajtsa el az olajhűtőt a hűtőtől (Ábra 53).

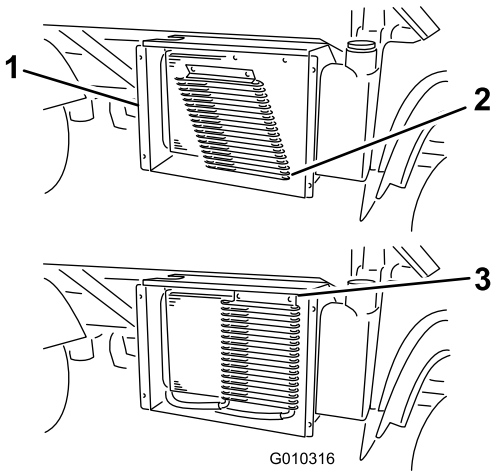


g010316

**Ábra 53**

1. Hűtőház
2. Olajhűtő
3. Reteszek

7. Tisztítsa ki a hűtőt, az olajhűtőt és a hűtőrácsot sűrített levegővel.

**Megjegyzés:** Fúvassa el a hulladékot a hűtőtől.

8. Szerelje vissza az olajhűtőt és a hűtőrácsot a hűtőre.

# A hűtőfolyadék cseréje

**Szolgáltatásszünet:** Minden 1000 órában/Minden 2 évben (amelyik elõbb van)

**A hűtőrendszer űrtartalma:** 3,7 l

**A hűtőfolyadék típusa:** víz és tartósan használható etilén-glikolos fagyálló 50/50 arányú keveréke

1. Parkolja le a gépet sík talajon.
2. Emelje fel a platót, és szerelje fel a kitolt munkahengerrúdra a biztonsági kitámasztót a plató biztosításához.

**⚠ VIGYÁZAT**

**Ha a motor járt, a hűtőrendszerben lévő, nyomás alatti forró hűtőfolyadék kilövellhet, és égési sérüléseket okozhat.**

- **Ne vegye le a hűtősapkát, ha meleg a motor.**
- **Hagyja legalább 15 percig hűlni a motort, amíg a hűtősapkát már kézzel is megfoghatja anélkül, hogy égetné a kezét.**
- **Használjon rongyot a hűtősapka levételéhez. Nyissa meg lassan a hűtősapkát, hogy távozhasson a gőz.**

3. Távolítsa el a hűtősapkát (Ábra 54).

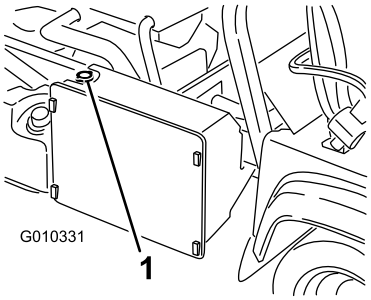


g010331

**Ábra 54**

1. Hűtősapka

4. Távolítsa el a tágulási tartály sapkáját (Ábra 54).

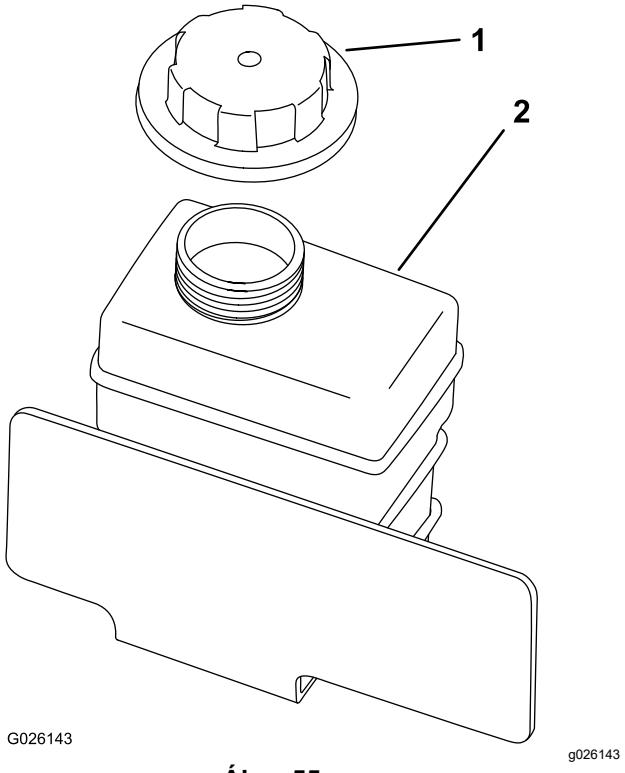


**Ábra 55**

1. Tágulási tartály sapkája
2. Tágulási tartály

5. Kösse le a hűtőről az alsó tömlőt, és ürítse le a hűtőfolyadékot egy felfogóedénybe.

   **Megjegyzés:** Ha kifolyt, kösse vissza a tömlőt a hűtő alján.

6. Töltse fel lassan a hűtőt víz és fagyálló etilén-glikol 50/50 arányú keverékével
7. Töltse színültig a hűtőt, majd tegye vissza a hűtősapkát (Ábra 54).
8. Töltse fel lassan a tágulási tartályt a betöltőnyílás aljáig (Ábra 55).
9. Tegye vissza a tágulási tartály sapkáját (Ábra 55).
10. Indítsa be, és melegítse be a motort.
11. Állítsa le a motort, ellenőrizze a hűtőfolyadék szintjét, szükség esetén töltsön rá.

# *Fékek karbantartása*

## A fékfolyadék szintjének ellenőrzése

**Szolgáltatásszünet:** Minden egyes használat előtt, vagy naponta—Ellenőrizze a fékfolyadék szintjét. Ellenőrizze a fékfolyadék szintjét, mielőtt először beindítja a motort.

Minden 1000 órában/Minden 2 évben (amelyik elõbb van)—Cserélje le a fékfolyadékot.

**Fékfolyadék típusa:** DOT 3

1. Parkolja le a gépet sík talajon.
2. Húzza be a rögzítőféket.
3. Állítsa le a motort, és vegye ki az indítókulcsot.
4. Hajtsa fel a védőburkolatot, hogy hozzáférjen a főfékhengerhez és a fékfolyadéktartályhoz (Ábra 56).

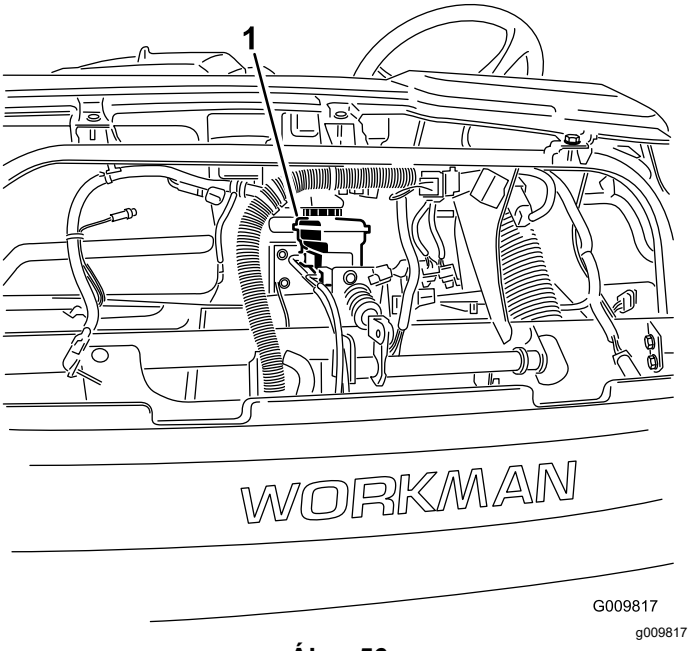


**Ábra 56**

1. Fékfolyadék-tartály

5. Ellenőrizze, hogy a folyadékszint a tartály tele jelzéséig ér-e (Ábra 57).

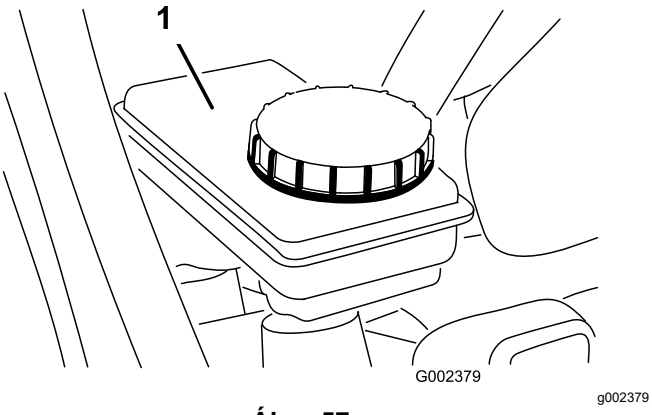


**Ábra 57**

1. Fékfolyadék-tartály

6. Ha a folyadékszint alacsony, tisztítsa meg a tartálysapka környékét, távolítsa el a tartálysapkát, és töltsön be a megfelelő szintig az előírt fékfolyadékból (Ábra 57).

   **Megjegyzés: Ne töltse túl a tartályt fékfolyadékkal.**

# A rögzítőfék beállítása

**Szolgáltatásszünet:** Az első 10 óra után

Minden 200 órában

1. Távolítsa el a gumimarkolatot a rögzítőfék karjáról (Ábra 58).

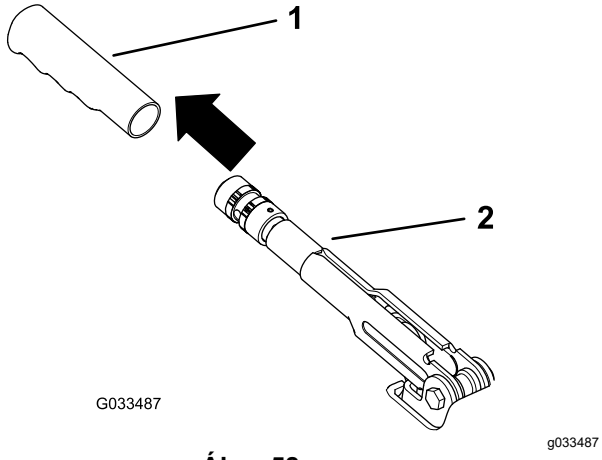


**Ábra 58**

1. Markolat
2. Rögzítőfékkar

2. Lazítsa meg a gombot a rögzítőfékkarhoz rögzítő hernyócsavart (Ábra 59).

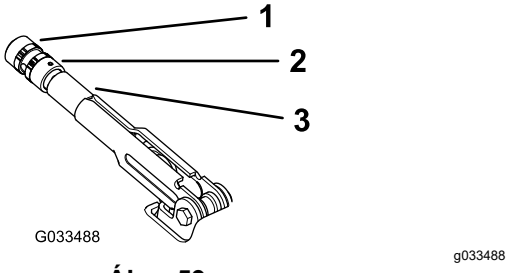


**Ábra 59**

1. Gomb
2. Rögzítőcsavar
3. Rögzítőfékkar

3. Forgassa el a gombot (Ábra 59) úgy, hogy 200–220 N erőre legyen szükség a kar behúzásához.
4. Húzza meg a hernyócsavart, ha végzett (Ábra 59).

   **Megjegyzés:** Ha a rögzítőfék karjánál nem végezhető el a kellő mértékű beállítás, lazítsa meg a kart a beállítási tartomány közepéig, végezzen beállítást a bovden hátsó végénél, majd ismételje meg a 3. lépést.
5. Szerelje vissza a gumimarkolatot a rögzítőfék karjára (Ábra 58).

# A fékpedál beállítása

**Szolgáltatásszünet:** Minden 200 órában

**Megjegyzés:** A beállításhoz távolítsa el az első védőburkolatot.

1. Távolítsa el a főfékhenger kengyelét a fékpedál forgócsuklójához rögzítő sasszeget és kengyelcsapszeget (Ábra 60).

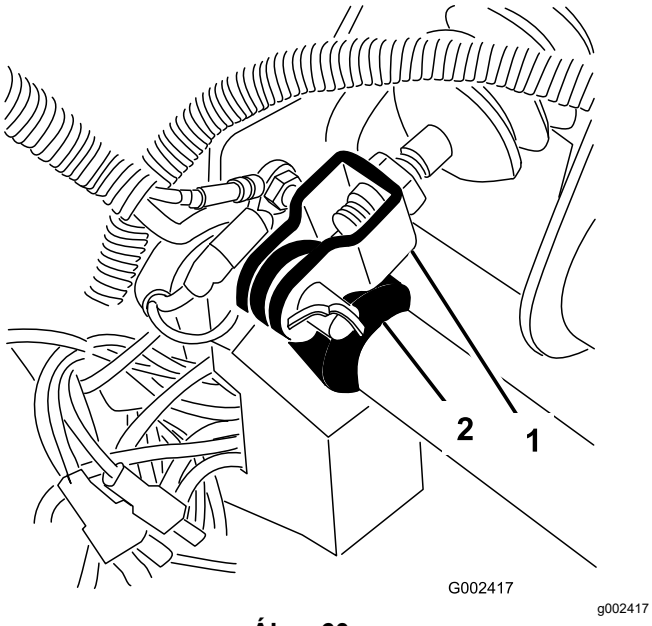


**Ábra 60**

1. Főfékhenger kengyele
2. Fékpedál forgócsuklója

2. Húzza fel a fékpedált (Ábra 61) annyira, hogy nekiérjen a váznak.
3. Lazítsa meg az ellenanyát, ami a kengyelt a főfékhenger tengelyéhez rögzíti (Ábra 61).
4. Állítsa be úgy a kengyelt, hogy a furatai egybeessenek a fékpedál forgócsuklójának furataival.
5. Rögzítse a kengyelt a fékpedál forgócsuklójához a kengyelcsapszeg és a sasszeg segítségével.
6. Húzza meg az ellenanyát, ami a kengyelt a főfékhenger tengelyéhez rögzíti.

   **Megjegyzés:** Megfelelő beállítás mellett a főfékhengernek el kell engednie a nyomást.

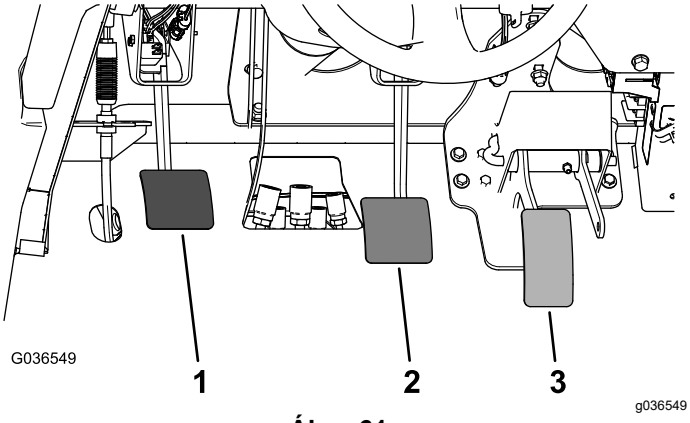


**Ábra 61**

1. Tengelykapcsoló pedál
2. Fékpedál
3. Gázpedál

# Ékszíjak karbantartása

## A generátorékszíj beállítása

**Szolgáltatásszünet:** Az első 10 óra után—Ellenőrizze a generátorékszíj állapotát és feszességét.

Minden 200 órában—Ellenőrizze a generátorékszíj állapotát és feszességét.

1. Emelje fel a platót, és helyezze a kitolt munkahengerrúdra a biztonsági kitámasztót a plató biztosítására.
2. Ellenőrizze a szíjfeszességet úgy, hogy a főtengely szíjtárcsa és a generátor szíjtárcsa között félúton 100 N erővel benyomja az ékszíjat (Ábra 62).

   **Megjegyzés:** Az új ékszíj benyomódásának normál esetben 8–12 mm-nek kell lennie.

   **Megjegyzés:** A használt ékszíj benyomódásának normál esetben 10–14 mm-nek kell lennie. Ha a benyomódás nem megfelelő, folytassa a következő lépéssel. Ha megfelelő, folytassa a munkagép használatát.
3. A szíjfeszesség beállításához járjon el az alábbi módon:

   A. Lazítsa meg a generátort rögzítő 2 csavart (Ábra 62).

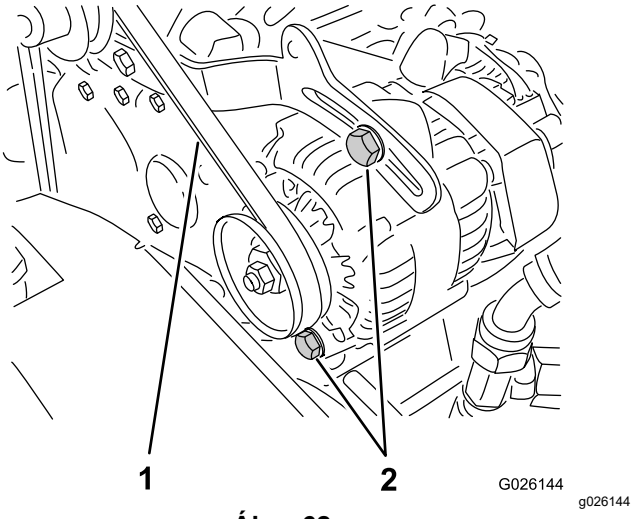


**Ábra 62**

1. Generátorékszíj
2. Generátort rögzítő csavarok

   B. Fordítsa el feszítővas segítségével a generátort annyira, hogy elérje a megfelelő szíjfeszességet, majd húzza meg a rögzítőcsavarokat (Ábra 62).

# Kezelőberendezés karbantartása

## A tengelykapcsoló pedál beállítása

**Szolgáltatásszünet:** Minden 200 órában

**Megjegyzés:** A tengelykapcsoló pedál bovdenjének a beállítása a külső tengelykapcsolóháznál vagy a tengelykapcsoló pedál gömbcsuklójánál történhet. A pedál gömbcsuklója könnyebben hozzáférhető, ha eltávolítja az első védőburkolatot.

1. Lazítsa meg a tengelykapcsoló-bovdent a külső tengelykapcsolóházon található konzolhoz rögzítő ellenanyákat (Ábra 63).

   **Megjegyzés:** Szükség lehet a gömbcsukló eltávolítására és elforgatására, ha további beállításra van szükség.

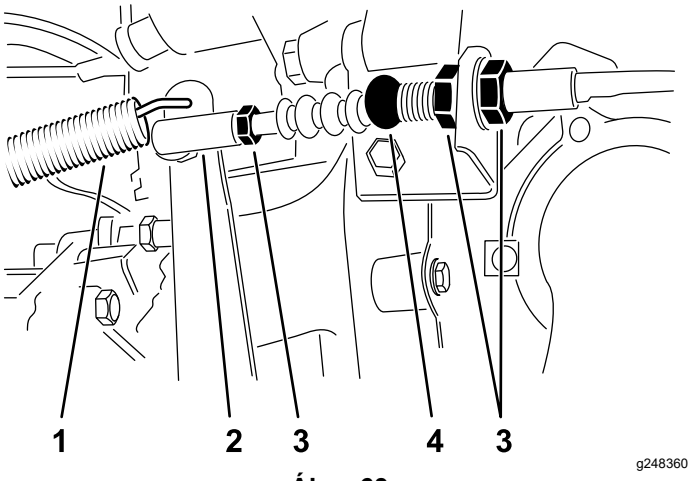


**Ábra 63**

1. Visszahúzó rugó
2. Gömbcsukló
3. Ellenanyák
4. Tengelykapcsoló-bovden

2. Akassza le a visszahúzó rugót a tengelykapcsoló karról.
3. Állítsa be úgy az ellenanyákat vagy a gömbcsuklót, hogy a tengelykapcsoló pedál hátsó széle 9,2–9,8 cm távolságra legyen a padlólemez gyémántmintás felszínétől, ha 18 N erővel nyomja a pedált (Ábra 64).

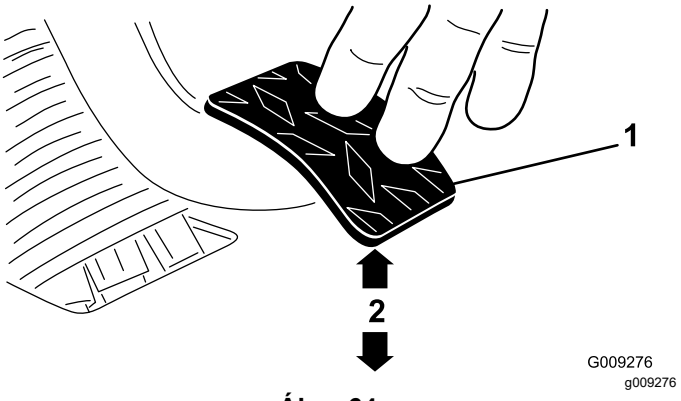


**Ábra 64**

1. Tengelykapcsoló pedál
2. 9,2–9,8 cm

   **Megjegyzés:** Azért kell a pedált így lenyomni, hogy a kinyomócsapágy kissé hozzáérjen a nyomólap ujjaihoz.

4. A megfelelő beállítás elérése után húzza meg az ellenanyákat.
5. Az ellenanyák meghúzása után ellenőrizze ismét a 9,2–9,8 cm távolságot, hogy nem állítódott-e el.

   **Megjegyzés:** Szükség esetén módosítsa a beállítást.

6. Akassza vissza a visszahúzó rugót a tengelykapcsoló karra.

   ***Fontos:*** **Ellenőrizze, hogy a rúd vége derékszögben áll a gömbhöz képest, nincs elcsavarodva, és az ellenanya meghúzása után is párhuzamos marad a tengelykapcsoló pedállal (Ábra 65).**

   **Megjegyzés:** A tengelykapcsoló holtjátéka nem lehet 19 mm-nél kisebb.

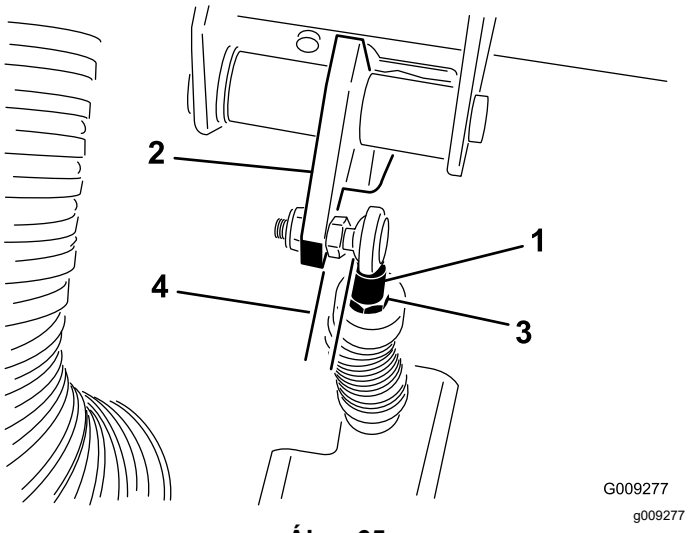


**Ábra 65**

1. Tengelykapcsoló-bovden rúdjának vége
2. Tengelykapcsoló pedál
3. Rúdvégellenanya
4. Párhuzamos

# A gázpedál beállítása

1. Parkolja le a gépet sík talajon, húzza be a rögzítőféket, állítsa le a motort, és vegye ki az indítókulcsot.
2. Állítsa be úgy a gázbovden gömbcsuklójának (Ábra 66) helyzetét, hogy 2,54–6,35 mm távolság legyen a gázpedál karja és a padlólemez gyémántmintás felszíne (Ábra 67) között, amikor a pedál közepét 111 N erővel nyomja.

   **Megjegyzés:** A motor ekkor ne járjon, és legyen a helyén a visszahúzó rugó.
3. Húzza meg az ellenanyát (Ábra 66).

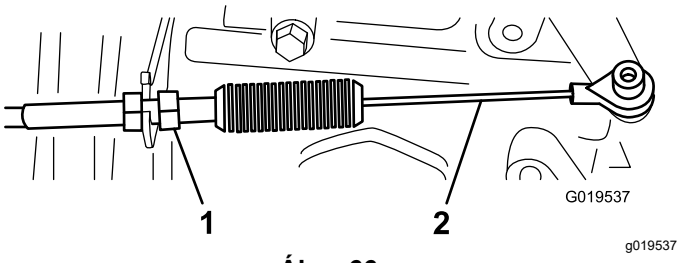


**Ábra 66**

1. Önbiztosító anya
2. Gázbovden

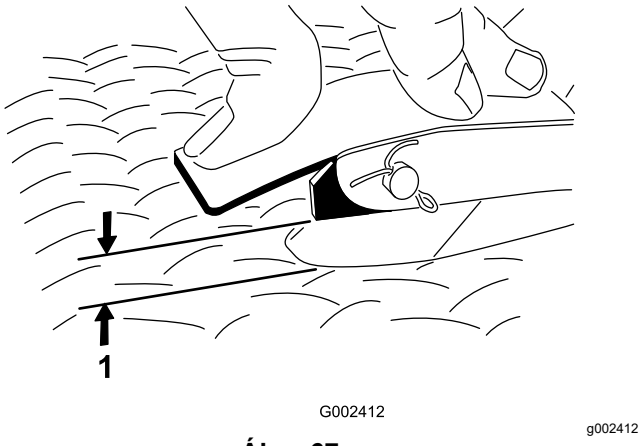


**Ábra 67**

1. 2,54–6,35 mm távolság

***Fontos:*** **A magas alapjárat maximális fordulatszáma 3650 ford/perc. Ne állítson a magas alapjárat ütközőjén.**

# Hidraulikarendszer karbantartása

## A hidraulika-rendszerrel kapcsolatos óvintézkedé-sek

- Azonnal kérjen orvosi segítséget, ha hidraulikafolyadék került a bőre alá. A bejutott folyadékot pár órán belül orvossal sebészileg el kell távolíttatni.
- Mielőtt a hidraulika-rendszert leválasztja, vagy azon dolgozni kezd, szüntessen meg benne minden nyomást, leállítva a motort, kitérítve a hidraulika vezérlőkarját emelés és leengedés irányba, valamint leengedve a platót és a munkaeszközt, ha van. Állítsa a távmeghajtású hidraulika karját lebegés helyzetbe. Ne végezzen munkát felemelt rakfelület alatt, ha nincs a helyén megfelelő rakfelület-alátámasztás.
- Mielőtt nyomás alá helyezi a hidraulika-rendszert, győződjön meg arról, hogy minden hidraulikatömlő és -vezeték megfelelő állapotban van, és az összes hidraulikus csatlakozó és szerelvény szorosan illeszkedik.
- Egyetlen testrészével se kerüljön közel olyan szivárgó lyukakhoz, fúvókákhoz, ahonnan nagynyomású hidraulikafolyadék távozhat.
- A hidraulikafolyadék esetleges szivárgását ellenőrizze kartonlap vagy papírlap segítségével.

## A hajtómű-/hidraulika-rendszer szervizelése

### A hajtómű-/hidraulikafolyadékra vonatkozó előírások

**A hajtómű-/hidraulikafolyadék típusa:** Dexron III ATF

### A hajtómű-/hidraulikafolyadék szintjének ellenőrzése

**Szolgáltatásszünet:** Minden egyes használat előtt, vagy naponta—Ellenőrizze a hajtómű-/hidraulikafolyadék szintjét. (Ellenőrizze a folyadékszintet a motor első beindítása előtt, majd ezután 8 üzemóránként vagy naponta.)

1. Parkolja le a gépet sík talajon.
2. Húzza be a rögzítőféket.
3. Állítsa le a motort, és vegye ki az indítókulcsot.
4. Tisztítsa meg a nívópálca körüli területet (Ábra 68).

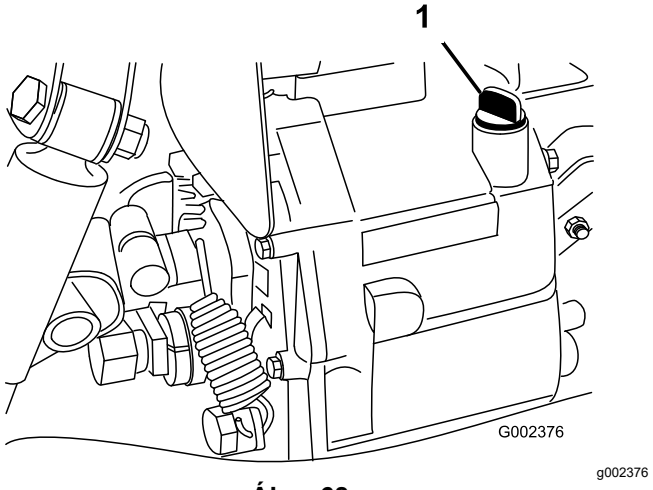


**Ábra 68**

1. Nívópálca

5. Hajtsa ki a nívópálcát a hajtómű tetejéből, és törölje le egy tiszta ronggyal.
6. Csavarja vissza a nívópálcát a hajtóműbe úgy, hogy teljesen felüljön a helyén.
7. Csavarja ki a nívópálcát, és ellenőrizze a folyadék szintjét.

   **Megjegyzés:** A szintnek a nívópálcán kialakított lapos rész tetejénél kell lennie.
8. Ha a szint alacsony, töltsön be annyi előírt folyadékot, hogy megfelelő legyen a szint; lásd: A hajtómű-/hidraulikafolyadékra vonatkozó előírások (oldal 58).

### A hidraulikafolyadék cseréje és a szitaszűrő tisztítása

**Szolgáltatásszünet:** Minden 800 órában—Cserélje le a hidraulikafolyadékot, és tisztítsa meg a szitaszűrőt.

**A hidraulikafolyadék mennyisége:** 7 l

1. Parkolja le a gépet sík talajon.
2. Húzza be a rögzítőféket.
3. Állítsa le a motort, és vegye ki az indítókulcsot.
4. Szerelje ki a leeresztőcsavart a tartály oldalából, és engedje ki a hidraulikafolyadékot egy megfelelő edénybe (Ábra 69).

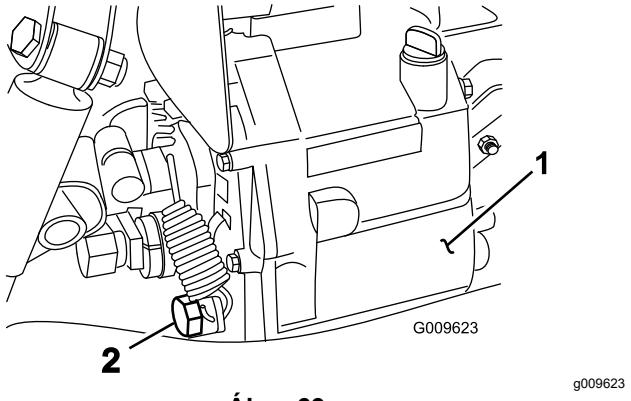


**Ábra 69**

1. Hidraulikatartály
2. Leeresztőcsavar

5. Jegyezze meg a szitaszűrőhöz csatlakozó hidraulikatömlő és 90°-os szerelvény helyzetét a tartály oldalán (Ábra 70).
6. Távolítsa el a hidraulikatömlőt és 90°-os szerelvényt.
7. Távolítsa el a szitaszűrőt, és tiszta zsírtalanítóval ellenárammal átöblítve tisztítsa meg.

   **Megjegyzés:** Hagyja levegőn megszáradni, mielőtt visszaszereli.

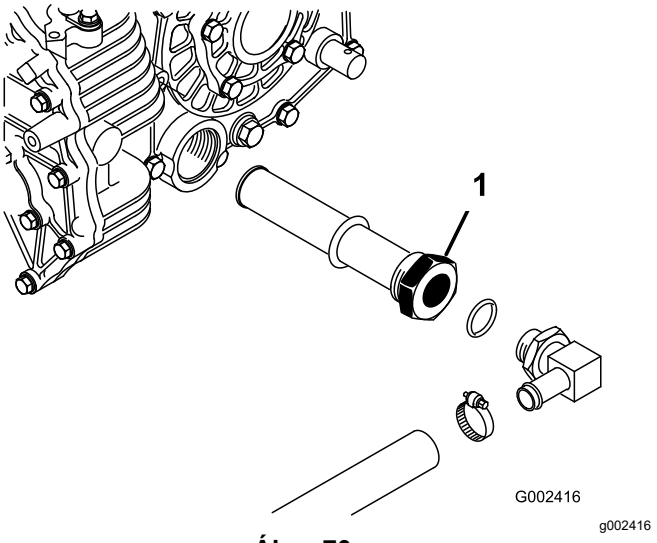


**Ábra 70**

1. Hidraulikafolyadék-szitaszűrő

8. Szerelje vissza a szitaszűrőt.
9. Szerelje vissza a hidraulikatömlőt és a 90°-os szerelvényt az eredeti helyzetében.
10. Szerelje be, és húzza meg a leeresztőcsavart.
11. Töltse fel a hidraulikatartályt kb. 7 l előírt hidraulikafolyadékkal; lásd: A hajtómű-/hidraulikafolyadék szintjének ellenőrzése (oldal 58).
12. Indítsa be a motort, és hidraulika-rendszer feltöltéséhez működtesse a gépet.
13. Ellenőrizze a hidraulikafolyadék szintjét, és szükség esetén töltsön rá.

***Fontos:*** **Csak az előírt hidraulikafolyadékot használja. Más folyadék károsíthatja a rendszert.**

## A hidraulikaszűrő cseréje

**Szolgáltatásszünet:** Az első 10 óra után—Cserélje ki a hidraulikaszűrőt.

Minden 800 órában—Cserélje ki a hidraulikaszűrőt.

***Fontos:*** **Bármilyen más szűrő használata érvénytelenítheti az egyes részegységekre vállalt garanciát.**

1. Parkolja le a gépet sík talajon.
2. Húzza be a rögzítőféket.
3. Állítsa le a motort, és vegye ki az indítókulcsot.
4. Tisztítsa meg a szűrő rögzítési területének környékét.
5. Tegyen egy edényt a szűrő alá, majd szerelje le a szűrőt (Ábra 71).

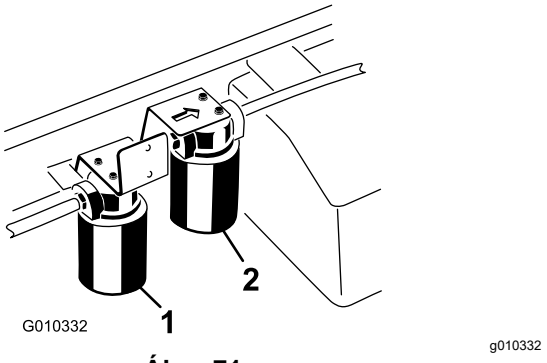


**Ábra 71**

1. Hidraulikaszűrő
2. Nagy térfogatáramú hidraulikaszűrő

6. Kenje meg az új szűrő tömítését.
7. Ellenőrizze a szűrő felfogatási területének tisztaságát.
8. Szerelje fel és húzza meg kézzel a szűrőt annyira, hogy a tömítése felüljön a rögzítőlemezre, majd húzzon még rajta további ½ fordulatot.
9. Indítsa be a motort, és járassa nagyjából 2 percig a rendszer légtelenítéséhez.
10. Állítsa le a motort, ellenőrizze a hidraulikafolyadék szintjét, és hogy nincs-e szivárgás.

# A nagy térfogatáramú hidraulika-rendszer szervizelése

## Csak TC-típusoknál

## A hidraulikafolyadékra vonatkozó előírások

A tartályt gyárilag kiváló minőségű hidraulikafolyadékkal töltjük fel. Ellenőrizze a hidraulikafolyadék szintjét, mielőtt először beindítja a motort, majd utána naponta; lásd: A hajtómű-/hidraulikafolyadék szintjének ellenőrzése (oldal 58).

**Javasolt hidraulikafolyadék:** Toro PX Extended Life Hydraulic Fluid (megnövelt élettartamú hidraulikafolyadék); kapható 19 literes kannában és 208 literes hordóban.

**Megjegyzés:** A javasolt cserefolyadék használata esetén ritkábban kell cserélni a folyadékot és a szűrőt.

**Más használható hidraulikafolyadékok:** ha a Toro PX Extended Life Hydraulic Fluid nem kapható, használhat más olyan hagyományos, nyersolajbázisú hidraulikafolyadékot, amelynek tulajdonságai megfelelnek az alábbi anyagjellemzőknek, és amely megfelel az iparági szabványoknak. Ne használjon szintetikus folyadékot. Forduljon a kenőanyag forgalmazójához a megfelelő termékkel kapcsolatban.

**Megjegyzés:** A Toro nem vállalja a felelősséget a nem megfelelő helyettesítő termék használatából eredő károkért, használja ezért megbízható, neves gyártó termékét.

### Magas viszkozitásindexű/alacsony dermedéspontú, kopásgátló hidraulikafolyadék, ISO VG 46

Anyagjellemzők:

| | |
|---|---|
| Viszkozitás, ASTM D445 | 40 °C-on 44–48 cSt |
| Viszkozitási index, ASTM D2270 | 140 vagy magasabb |
| Dermedéspont, ASTM D97 | –37 °C és -45 °C között |
| Iparági előírások: | Eaton Vickers 694 (I-286-S, M-2950-S/35VQ25 vagy M-2952-S) |

**Megjegyzés:** Sok hidraulikafolyadék majdnem színtelen, ezért nehéz észrevenni a szivárgását. A hidraulikafolyadékhoz piros festékadalék kapható 20 ml-es palackban. A palack tartalma 15–22 l hidraulikafolyadékhoz elegendő. 44-2500 cikkszámon megrendelhető a hivatalos Toro-forgalmazótól.

## A nagy térfogatáramú hidraulika-rendszer folyadékszintjének ellenőrzése

### Csak TC-típusoknál

**Szolgáltatásszünet:** Minden egyes használat előtt, vagy naponta—Ellenőrizze a nagy térfogatáramú hidraulika-rendszer folyadékszintjét (csak TC-típusoknál). (Ellenőrizze a hidraulikafolyadék szintjét, mielőtt először beindítja a motort, majd ezt követően naponta.)

1. Parkolja le a gépet sík talajon.
2. Húzza be a rögzítőféket.
3. Állítsa le a motort, és vegye ki az indítókulcsot.
4. Tisztítsa meg a hidraulikatartály betöltőnyílása és sapkája körüli területet (Ábra 72).
5. Távolítsa el a sapkát a betöltőnyílásról.

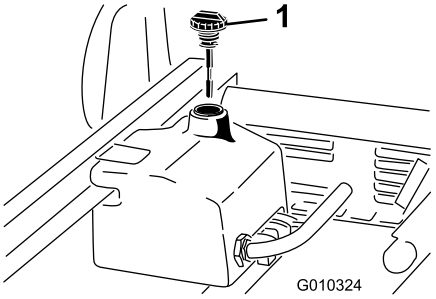


g010324

**Ábra 72**

1. Sapka

6. Vegye ki a nívópálcát (Ábra 72) a betöltőnyílásból, és törölje le egy tiszta ronggyal.
7. Tegye vissza a nívópálcát a betöltőnyílásba, ezután vegye ki, és ellenőrizze a folyadékszintet.

   **Megjegyzés:** A folyadékszintnek a nívópálca 2 jelölése között kell lennie.
8. Ha a szint alacsony, töltsön be a megfelelő folyadékból annyit, hogy a szint a felső jelzésnél legyen; lásd: A nagy térfogatáramú hidraulika-rendszer folyadékának és szűrőjének cseréje (oldal 61).
9. Tegye vissza a nívópálcát és a sapkát is a betöltőnyílásra.
10. Indítsa be a motort, és kapcsolja be a munkaeszközt.

    **Megjegyzés:** Járassa nagyjából 2 percig a rendszer légtelenítéséhez.

***Fontos:*** **A motornak járnia kell, mielőtt elindítja a nagy térfogatáramú hidraulika-rendszert.**

11. Állítsa le a motort és a munkaeszközt, és keressen esetleges szivárgást.

## A nagy térfogatáramú hidraulika-rendszer folyadékának és szűrőjének cseréje

### Csak TC-típusoknál

**Szolgáltatásszünet:** Minden 1000 órában—Ha a javasolt hidraulikafolyadékot **használja**, cserélje ki a nagy térfogatáramú hidraulika-rendszer szűrőjét.

Minden 2000 órában—Ha a javasolt hidraulikafolyadékot **használja**, cserélje le a nagy térfogatáramú hidraulika-rendszer folyadékát.

Minden 800 órában—Ha **nem a javasolt hidraulikafolyadékot használja**, vagy valaha is alternatív folyadékot töltött a tartályba, cserélje ki a nagy térfogatáramú hidraulika-rendszer folyadékát és szűrőjét.

**Hidraulikafolyadék mennyiség:** kb. 15 l

1. Parkolja le a gépet sík talajon.
2. Húzza be a rögzítőféket.
3. Állítsa le a motort, és vegye ki az indítókulcsot.
4. Tisztítsa meg a nagy térfogatáramú szűrő felszerelési területének környékét (Ábra 71).
5. Tegyen egy edényt a szűrő alá, majd szerelje le a szűrőt.

   **Megjegyzés:** Ha nem engedi le a hidraulikafolyadékot, kösse szét és dugózza le a szűrőhöz menő csövet.
6. Kenje meg az új szűrő tömítését, és hajtsa rá a szűrőt kézzel a szűrőfejre, amíg a tömítés a szűrőfejhez nem ér. Ezután húzza meg még ¾ fordulatnyit. A szűrőnek így már tömítenie kell.
7. Töltse fel a hidraulikatartályt kb. 15 liter hidraulikafolyadékkal.
8. Indítsa el a gépet, és járassa kb. 2 percig, hogy áramoltassa a hidraulikafolyadékot, és eltávolítson a rendszerből minden belekerült légbuborékot.
9. Állítsa le a gépet, és ellenőrizze a folyadék szintjét.
10. Ellenőrizze a folyadék szintjét.
11. A folyadék ártalmatlanítását végezze az előírásoknak megfelelően.

# A plató felemelése vészhelyzet esetén

A plató vészhelyzetben a motor beindítása nélkül is felemelhető indítózással vagy a hidraulika-rendszer külső táplálásával.

## A plató felemelése az indítómotorral

Indítózzon, miközben az emelőkart emelés helyzetben tartja. Működtesse az indítómotort 10 másodpercig, majd várjon 60 másodpercet a következő indítózás előtt. Ha az indítómotor nem forgatja a motort, a motor vagy a hajtómű szervizeléséhez el kell távolítania a rakományt és a platót (munkaeszközt).

## A plató felemelése a hidraulika-rendszer külső táplálásával

**⚠ VIGYÁZAT**

**A rakománnyal együtt megemelt plató megfelelő alátámasztás nélkül váratlanul visszaereszkedhet. Alátámasztás nélkül a megemelt plató alatt dolgozva személyi sérülés történhet.**

- **Mielőtt a gép szervizelésébe kezd vagy beállításokba kezd rajta, parkolja le sík talajon, húzza be a rögzítőféket, állítsa le a motort, és vegye ki az indítókulcsot.**
- **Távolítsa el a rakományt vagy az egyéb munkaeszközt a platóról, és tegye rá a biztonsági kitámasztót a teljesen kitolt munkahengerrúdra, mielőtt a felemelt plató alatt dolgozni kezd.**

**A művelethez szüksége lesz 2 hidraulikatömlőre olyan dugaszos és hüvelyes csatlakozókkal, amelyek a gép csatlakozóihoz illenek.**

1. Tolasson a másik géppel a meghibásodott gép hátuljához.

   ***Fontos:*** **A gép hidraulika-rendszere Dexron III ATF folyadékkal van feltöltve. A rendszer elszennyeződésének elkerülése érdekében a külső táplálást adó másik járműben is ilyen folyadéknak kell lennie.**
2. Mindkét gépen kösse le a 2 gyorscsatlakozós tömlőt a csatlakozó konzoljához rögzített tömlőkről (Ábra 73).

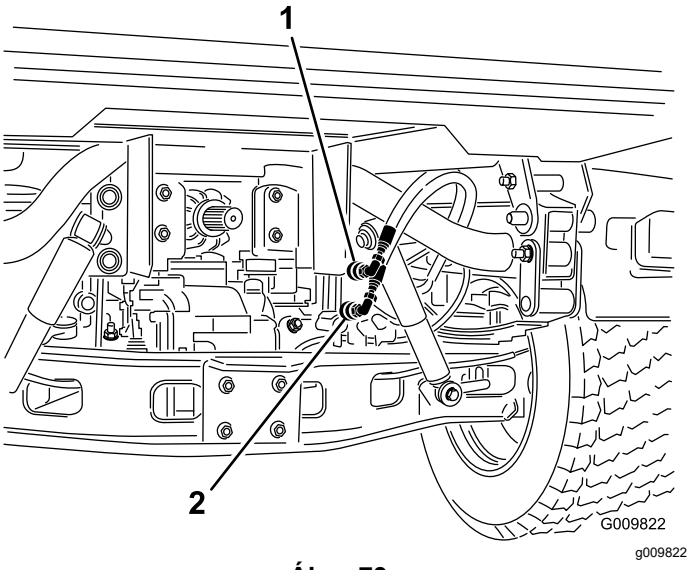


**Ábra 73**

1. „A” gyorscsatlakozós tömlő
2. „B” gyorscsatlakozós tömlő

3. A meghibásodott gépen csatlakoztassa a 2 összekötő tömlőt a lekötött tömlőkhöz (Ábra 74).
4. Dugózza le a nem használt szerelvényeket.

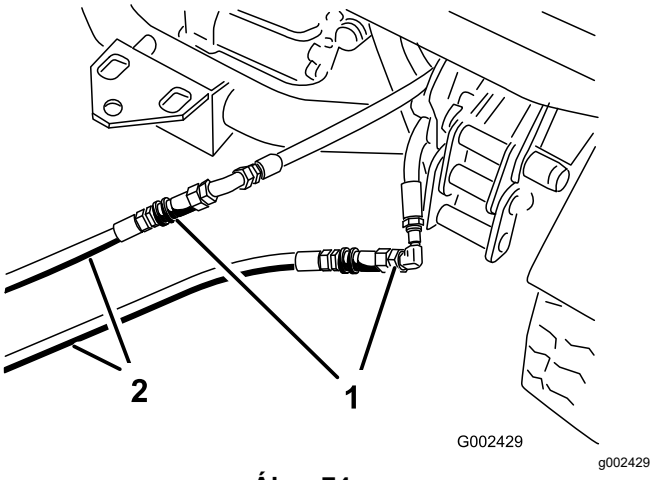


**Ábra 74**

1. Lekötött tömlők
2. Összekötő tömlők

5. A másik gépen csatlakoztassa a 2 összekötő tömlőt a csatlakozókonzolon levő csatlakozókra (csatlakoztassa a felső tömlőt a felső csatlakozóra, az alsó tömlőt pedig az alsó csatlakozóra) (Ábra 75).
6. Dugózza le a nem használt szerelvényeket.

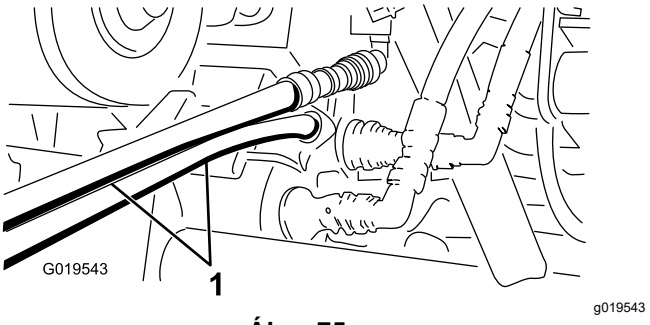


**Ábra 75**

1. Összekötő tömlők

7. Tartsa távol a járókelőket a gépektől.
8. Indítsa be a segítő járművet, és állítsa az emelőkart emelési helyzetbe; az így a meghibásodott jármű platóját fogja megemelni.
9. Állítsa a hidraulikus emelő karját SEMLEGES helyzetbe, és zárja az emelőkar reteszt.
10. Tegye fel a platókitámasztót a kitolt munkahengerrúdra; lásd: A platókitámasztó használata (oldal 35).

    **Megjegyzés:** Miután mindkét gépet leállította, az emelőkart előre-hátra mozgatva engedje ki a rendszerből a nyomást, megkönnyítve egyben a gyorscsatlakozók leválasztását.
11. Miután befejezte a műveletet, távolítsa el az összekötő tömlőket, és kösse vissza mindkét járműnél a hidraulikus tömlőket.

    ***Fontos:*** **Ellenőrizze a hidraulikafolyadék szintjét mindkét járműnél, mielőtt újra használni kezdené azokat.**

# Tisztítás

## A gép lemosása

Mossa le a gépet szükség szerint csak vízzel vagy enyhe mosószerrel is. A gép lemosásához rongyot is használhat.

***Fontos:*** **A gép tisztítására ne használjon sós vizet (brakkvíz), se tisztított szennyvizet.**

***Fontos:*** **Ne használjon nagynyomású mosót a gépen. A nagynyomású mosó károsíthatja az elektromos rendszert, lelazíthat fontos címkéket, vagy kimoshatja a fontos zsírt a súrlódó pontokból. Kerülje a bő víz használatát, különösen a vezérlőpanel, a motor és az akkumulátor környékén.**

***Fontos:*** **Ne járó motorral mossa a gépet. A gép lemosása járó motor mellett belső motorkárosodást okozhat.**

# Tárolás

## Biztonságos tárolás

- Állítsa le a gépet, vegye ki az indítókulcsot, és várja meg, amíg az összes mozgó alkatrész leáll, csak ezután hagyja el a kezelőülést. Hagyja lehűlni a gépet, mielőtt beállítási, szervizelési, tisztítási vagy tárolási munkába kezd rajta.
- Ne tárolja a gépet vagy az üzemanyagtartályt olyan helyen, ahol nyílt láng, szikra vagy őrláng fordul elő, mint például vízmelegítőkön vagy más eszközökön.

## A gép tárolása

**Szolgáltatásszünet:** Minden 200 órában—Vizsgálja meg az üzemi és a rögzítőféket.

Minden 400 órában—Ellenőrizze szemrevételezéssel a fékbetétek kopottságát.

Az első 50 óra után

Minden 600 órában/Évente (amelyik elõbb van)

1. Parkolja le a gépet sík talajon, húzza be a rögzítőféket, állítsa le a motort, és vegye ki az indítókulcsot.
2. Tisztítsa le a szennyeződéseket és lerakódásokat az egész gépből, beleértve a hengerfej hűtőbordáit és a ventilátorház külső részét is.
3. Ellenőrizze a fékeket; lásd: A fékfolyadék szintjének ellenőrzése (oldal 53).
4. Végezze el a légszűrő szervizelését; lásd: A légszűrő szervizelése (oldal 41).
5. Tömítse el a légszűrő bemenetét és a kipufogónyílást vízálló maszkolószalaggal.
6. Zsírozza meg a gépet; lásd: A csapágyak és perselyek zsírzása (oldal 39).
7. Cserélje le a motorolajat és az olajszűrőt; lásd: A motorolaj és az olajszűrő cseréje (oldal 42).
8. Öblítse át az üzemanyagtartályt friss, tiszta gázolajjal.
9. Biztosítsa az üzemanyagrendszer összes szerelvényét.
10. Ellenőrizze a gumiabroncsok nyomását; lásd: A gumiabroncsok nyomásának ellenőrzése (oldal 21).
11. Ellenőrizze a hűtőfolyadék fagyáspontját, szükség esetén töltsön be víz és fagyálló 50/50 arányú keverékét a régióban várható legalacsonyabb hőmérsékletnek megfelelően.
12. Szerelje ki az akkumulátort az alvázból, ellenőrizze az elektrolitszintjét, és töltse fel

teljesen; lásd Az akkumulátor szervizelése (oldal 46).

**Megjegyzés:** Ne kösse vissza az akkumulátor kábeleit az akkumulátorpólusokra a tárolás során.

***Fontos:*** **Az akkumulátornak teljesen feltöltött állapotban kell lennie, hogy ne fagyjon meg és menjen tönkre 0 °C alatt. A teljesen feltöltött akkumulátor kb. 50 napig megtartja a töltöttségét 4 °C alatti hőmérsékleteken. Ha a hőmérséklet 4 °C fölött marad, ellenőrizze az elektrolitszintet az akkumulátorban, és töltse fel az akkumulátort 30 naponként.**

13. Ellenőrizzen és húzzon meg minden csavart és anyát. Javítsa meg vagy cserélje le a károsodott alkatrészeket.
14. Fesse be az összes karcos vagy csupasz fémfelületet.

    A festék a márkaszerviztől beszerezhető.
15. Tárolja a gépet tiszta, száraz garázsban vagy tárolóhelyiségben.
16. A védelme érdekében takarja le és tartsa tisztán a gépet.

# Hibakeresés és elhárítás

| Probléma | Lehetséges ok | Javító intézkedés |
|---|---|---|
| A gyorscsatlakozókat nehéz csatlakoztatni vagy leválasztani. | 1. Nem szűnt meg a nyomás a hidraulika-rendszerben (a gyorscsatlakozó nyomás alatt van). | 1. Állítsa le a motort, mozgassa meg előre-hátra többször a hidraulikus emelő karját, majd csatlakoztassa a gyorscsatlakozókat a segédhidraulika paneljének szerelvényeihez. |
| A szervokormányt nehéz elfordítani. | 1. A hidraulikafolyadék szintje alacsony.<br>2. A hidraulikafolyadék forró.<br>3. A hidraulikaszivattyú nem működik. | 1. Töltse fel a hidraulikatartályt.<br>2. Ellenőrizze a hidraulikafolyadék szintjét, és szükség esetén töltsön rá. Vegye fel a kapcsolatot a hivatalos márkakereskedővel.<br>3. Vegye fel a kapcsolatot a hivatalos márkakereskedővel. |
| Szivárgás a hidraulikus szerelvénynél. | 1. A szerelvény laza.<br>2. A hidraulikus szerelvényből hiányzik az O-gyűrű. | 1. Húzza meg a szerelvényt.<br>2. Szerelje be a hiányzó O-gyűrűt. |
| Nem működik egy munkaeszköz. | 1. A gyorscsatlakozók csatlakozása nem megfelelő.<br>2. A gyorscsatlakozókat felcserélték. | 1. Kösse le a gyorscsatlakozókat, távolítsa el belőlük a szennyeződést, majd kösse vissza a gyorscsatlakozókat. Cserélje ki a sérült csatlakozókat.<br>2. Kösse le a gyorscsatlakozókat, igazítsa őket a megfelelő helyre a segédhidraulika-panelen, majd csatlakoztassa a gyorscsatlakozókat. |
| A motor nem indul be. | 1. A hidraulikus emelő karja BE helyzetben van. | 1. Állítsa a hidraulikus emelő karját KIOLDOTT helyzetbe, állítsa SEMLEGES helyzetbe, majd indítsa be a motort. |

# 65. számú kaliforniai indítvány, figyelmeztetési információk

## Mi ez a figyelmeztetés?

Találkozhat olyan termékkel, amelyen az alábbi figyelmeztető címke látható:

**FIGYELMEZTETÉS:** Rákot okozó és a szaporítószervekre káros hatások – www.p65Warnings.ca.gov.

## Mi az a 65. indítvány?

A 65. indítvány hatálya minden olyan vállalatra érvényes, amely Kaliforniában működik, Kaliforniában értékesít termékeket, Kaliforniában gyárt vagy oda hoz be termékeket. Az indítvány engedélyezi, hogy a kaliforniai kormányzó kezelje és közzétegye a rákot, a születési rendellenességeket és/vagy más reproduktív károkat okozó vegyi anyagok jegyzékét. Az évente frissülő listán több száz, a mindennapi használatú cikkekben megtalálható vegyi anyag szerepel. A 65. indítvány célja a nyilvánosság tájékoztatása az ilyen vegyi anyagoknak való kitettségről.

A 65. indítvány nem tiltja be az ilyen vegyi anyagokat tartalmazó termékek értékesítését, csak előírja, hogy jelenjen meg az ezzel kapcsolatos figyelmeztetés a terméken, annak csomagolásán vagy a hozzá mellékelt dokumentációban. A 65. indítvány figyelmeztetése azt sem jelenti, hogy a termék megsért bármilyen termékbiztonsági szabványt vagy előírást. California kormánya egyértelművé tette, hogy a 65. indítvány figyelmeztetése „nem szabályozási határozat, amely szerint a termék »biztonságosnak« vagy »nem biztonságosnak« tekinthető”. Sok ilyen vegyi anyag évek óta használatos a mindennapi termékekben, dokumentált károsító hatás nélkül. További tájékoztatás:https://oag.ca.gov/prop65/faqs-view-all.

A 65. indítvány figyelmeztetése azt jelenti, hogy a vállalat (1) értékelte a kitettséget, és arra a megállapításra jutott, hogy az meghaladja a „nem jelentős kockázati szintet”; vagy (2) úgy döntött, hogy a figyelmeztetést saját belátása szerint a felsorolt vegyi anyagok jelenléte miatt kihelyezi anélkül, hogy felmérné az esetleges kitettség mértékét.

## Ez a törvény mindenütt érvényes?

A 65. indítvány figyelmeztetései kizárólag a kaliforniai törvények hatálya alatt kötelező érvényűek. A figyelmeztetések Kaliforniában számos helyen, beleértve, de nem kizárólagosan éttermekben, élelmiszerboltokban, szállodákban, iskolákban és kórházakban, valamint termékek széles skáláján láthatók. Emellett egyes online és postai úton forgalmazó kiskereskedők is kihelyezik a 65. indítvány figyelmeztetéseit a weboldalukon vagy a katalógusaikban.

## Hogyan viszonyulnak a kaliforniai figyelmeztetések a szövetségi határokhoz?

A 65. indítvány előírásai gyakran szigorúbbak a szövetségi és nemzetközi előírásoknál. Számos olyan anyag létezik, amelynél ki kell helyezni a 65. indítvány figyelmeztetését már olyan szint elérésekor is, amely jóval alacsonyabb a szövetségileg előírt határértéknél. A 65. indítvány előírt figyelmeztetési szintje ólom esetében például 0,5 µg/nap, amely jóval alacsonyabb a szövetségi és a nemzetközi szabványok szerinti értéknél.

## Miért nem látható minden hasonló terméken ez a figyelmeztetés?

- A Kaliforniában értékesített termékeken kötelező a 65. indítvány szerinti feliratozás, a máshol értékesítettek esetében viszont nem.
- A 65. indítvány által érintett vállalat köthet olyan megállapodást, amely előírja a 65. indítvány figyelmeztetéseinek kihelyezését a termékeire, míg más hasonló termékeket gyártó vállalatokra esetleg nem érvényes ilyen követelmény.
- A 65. indítvány hatálya nem konzisztens.
- Dönthet úgy a vállalat, hogy nem ad figyelmeztetést, mert arra a következtetésre jut, hogy a 65. indítvány szerint nem kötelesek erre; de a termékre vonatkozó figyelmeztetések hiánya nem jelenti azt, hogy a termék mentes a felsorolt vegyi anyagoktól hasonló szinteken.

## Miért teszi ki a Toro ezt a figyelmeztetést?

A Toro úgy döntött, hogy a lehető legtöbb információt megadja vásárlóinak a termékeiről, hogy jól megalapozott döntést hozhassanak a megvásárolni kívánt termékkel és annak használatával kapcsolatban. A Toro egyes esetekben egy vagy több felsorolt vegyi anyag jelenlétének ismeretében a kitettség szintjének értékelése nélkül ad figyelmeztetést, mivel nem minden felsorolt vegyi anyag rendelkezik kitettségi határértékkel. Habár a Toro-termékek esetében a kitettség elhanyagolható, vagy az jóval a „nem jelentős kockázat” tartományába esik, a biztonság érdekében a Toro úgy határozott, hogy kihelyezi a 65. indítvány figyelmeztetéseit. Továbbá ha a Toro nem biztosítja ezeket a figyelmeztetéseket, California állam vagy egyes magánügyfelek pert indíthatnak, hogy érvényt szerezzenek a 65. indítvány betartásának, ami jelentős büntetéssel jár.

# EEA/UK adatvédelmi nyilatkozat

**A Toro az alábbi módon használja fel az Ön személyes adatait**

A The Toro Company („Toro”) tiszteletben tartja személyes adatainak bizalmasságát. Amikor megvásárolja valamelyik termékünket, birtokunkba kerülhet néhány személyes adata közvetlenül Öntől vagy a helyi Toro vállalaton, illetve -kereskedőn keresztül. A Toro ezeket az információkat a szerződéses kötelezettségek teljesítése céljából – például jótállás nyilvántartásba vételére, jótállási igény feldolgozása vagy termék visszahívása esetén történő kapcsolatfelvételre és jogszerű üzleti célokra – használja fel, például a vevői elégedettség mérése, termékeink javítása vagy olyan termékinformációk biztosítása érdekében, amelyek érdekesek lehetnek az Ön számára. A Toro a fenti tevékenységek bármelyikével kapcsolatban megoszthatja az Ön adatait a Toro kapcsolt vállalkozásaival, kereskedőivel vagy más üzleti partnereivel. Személyes adatait akkor is nyilvánosságra hozhatjuk, ha a törvény ezt előírja, vagy ha vállalkozás eladásával, vásárlásával vagy egyesülésével kapcsolatban merül fel erre igény. Marketingcélokból soha nem adjuk ki az Ön személyes adatait más vállalat számára.

**Személyes adatai megőrzése**

A Toro a személyes adatait addig őrzi meg, amíg az a fenti célokból fontos lehet, valamint a jogszabályi előírásoknak megfelelően. A hatályos megőrzési időszakkal kapcsolatos további tájékoztatásért vegye fel a kapcsolatot a következő címmel: legal@toro.com.

**A Toro biztonsággal kapcsolatos elkötelezettsége**

Személyes adatait az Egyesült Államokban vagy más olyan országban is feldolgozhatják, amely kevésbé szigorú adatvédelmi jogszabályokkal rendelkezik, mint a lakóhely szerinti országa. Amikor adatait a lakóhelye szerinti országon kívül továbbítjuk, megtesszük a jogilag megkövetelt lépéseket adatai védelmének biztosítása érdekében, valamint annak biztosítására, hogy azokat biztonságosan kezeljék.

**Hozzáférés és helyesbítés**

Önnek joga van személyes adatai kijavításához vagy felülvizsgálatához, illetve az adatok feldolgozásának tiltásához vagy korlátozásához. Ezek kapcsán írjon a legal@toro.com címre. Ha aggodalmai vannak azzal kapcsolatban, hogy a Toro miként kezeli az Ön adatait, bátran tegye fel kérdéseit közvetlenül nekünk. Felhívjuk figyelmét, hogy az európai lakosoknak jogukban áll panaszt tenni az adatvédelmi hatóságnál.

# A Toro jótállása

Két év vagy 1500 üzemóra korlátozott jótállás

## Feltételek és a hatálya alá tartozó termékek

A The Toro Company szavatolja, hogy az Ön kereskedelmi Toro-terméke („termék") 2 évig vagy 1500 üzemórán* át (amelyik előbb következik be) mentes lesz az anyag- és gyártási hibáktól. Ez a szavatosság alkalmazható valamennyi termékre a gyepszellőztetők kivételével (lásd e termékek külön szavatossági nyilatkozatait). Ahol jótállási feltétel áll fenn, költségtérítés nélkül megjavítjuk a terméket, beleértve a diagnosztika, a munkadíj, az alkatrészek és a szállítás költségét. Ez a szavatosság azzal a nappal kezdődik, amelyen a terméket az eredeti kiskereskedelmi vásárlóhoz kiszállították.
* Üzemóra-számlálóval felszerelt termék.

## Utasítások a szavatossági szolgáltatások igénybevételéhez

Ön felelős a kereskedelmi termékforgalmazó vagy a jogosult kereskedelmi termékértékesítő értesítéséért, akitől Ön a terméket vásárolta, amint úgy gondolja, hogy jótállási feltétel áll fenn. Ha segítségre van szüksége egy kereskedelmi termékforgalmazó vagy jogosult kereskedelmi termékértékesítő telephelyének megállapításához, vagy kérdései vannak szavatossági jogai vagy felelősségei tekintetében, a következő címen léphet velünk kapcsolatba:

Toro Commercial Products Service Department
8111 Lyndale Avenue South
Bloomington, MN 55420-1196

952–888–8801 vagy 800–952–2740
E-mail: commercial.warranty@toro.com

## A tulajdonos felelősségei

A termék tulajdonosaként Ön felelős a *Kezelői kézikönyvben* ismertetett szükséges karbantartások és beállítások végrehajtásáért. A jótállás nem terjed ki a termék szükséges karbantartásának és beállításainak elmulasztásából adódó javításokra.

## Tételek és körülmények, amelyek nem tartoznak a szavatosság hatálya alá

A szavatossági időszak alatt előforduló termékhibák vagy meghibásodások nem mindegyike számít anyag- vagy gyártási hibának. Jelen szavatosság nem vonatkozik a következőkre:

- Olyan termékhibák, amelyek a nem a Toro által gyártott cserealkatrészek használata vagy járulékos alkatrészek, illetve módosított, nem Toro márkájú tartozékok és termékek beszerelése és használata miatt következnek be.
- Olyan termékhibák, amelyeket a javasolt karbantartás vagy beállítások végrehajtásának elmulasztása eredményez.
- Olyan termékhibák, amelyek oka a termék helytelen, hanyag vagy felelőtlen használata.
- A használat során elhasznált olyan alkatrészek, amelyek hibátlanok. Példák a termék normál üzemeltetése során elhasználódott vagy felhasznált alkatrészekre, a teljesség igénye nélkül: fékpofák és fékbetétek, tengelykapcsoló-betétek, kések, orsók, görgők és csapágyak (zárt vagy kenhető), alsókések, gyújtógyertyák, önbeálló kerekek és csapágyaik, gumiabroncsok, szűrők, szíjak és a permetező bizonyos alkatrészei, például membránok, fúvókák, áramlásmérők és visszacsapó szelepek.
- Külső hatásnak számít – a teljesség igénye nélkül – az időjárás, a tárolási mód, a szennyeződések, a nem engedélyezett üzemanyagok, hűtőfolyadékok, kenőanyagok, adalékanyagok, műtrágyák, víz és vegyi anyagok használata.
- A vonatkozó iparági szabványoknak nem megfelelő üzemanyagok (pl. benzin, gázolaj vagy biodízel) használata által okozott meghibásodások vagy teljesítményproblémák.
- Normál zaj, rezgés, elhasználódás és tönkremenetel. A normál elhasználódás körébe tartozik (a teljesség igénye nélkül): az ülések kopás és dörzsölés okozta károsodása, a lekopott festett felületek, az összekarcolt címkék és figyelőablakok.

## Alkatrészek

Azok az alkatrészek, amelyek cseréjét szükséges karbantartás keretében ütemezték, az ütemezett cseréig terjedő időszakra szavatoltak. Az e szavatosság hatálya alatt kicserélt alkatrészekre az eredeti termékszavatosság időtartama érvényes, és a Toro tulajdonává válnak. A Toro hozza meg bármely meglévő alkatrész vagy szerelvény javításának vagy cseréjének végső döntését. A szavatosság keretében végzett javításokra a Toro használhat felújított alkatrészeket.

## Ciklusálló és lítiumionos akkumulátorokra vonatkozó jótállás

A ciklusálló és a lítiumionos akkumulátorokat az előírt összes kilowattóra-érték jellemzi, amelyet élettartamuk során szolgáltatni tudnak. Az üzemeltetési, újratöltési és karbantartási technikák a teljes akkumulátor-élettartamot meghosszabbíthatják vagy csökkenthetik. Mivel ebben a termékben az akkumulátorok elhasználódnak, az egyes töltések közötti időközökben a hasznos munka mennyisége lassan csökken, amíg az akkumulátor teljesen el nem használódik. A normál fogyasztás következtében elhasználódott akkumulátorok cseréje a terméktulajdonos felelőssége. Megjegyzés (csak lítiumionos akkumulátor esetén): további tájékoztatásért lásd az akkumulátorra adott jótállást.

## Forgattyús tengelyre adott élettartam-garancia (csak ProStripe 02657 esetén)

Az eredeti berendezésként eredeti Toro dörzstárcsával és a motorindítást biztosító késfékező tengelykapcsolóval (egybeépített késfékező tengelykapcsoló [BBC] + dörzstárcsaegységgel) felszerelt ProStripe esetén az első vásárló számára a motor forgattyús tengelyének meggörbülésére élettartam-garanciát adunk, ha az üzemeltetést az előírt használati és karbantartási eljárások szerint végzi. A súrlódó alátétekkel, késfékező tengelykapcsolóval (BBC) és egyéb hasonló egységekkel szerelt gépekre a forgattyús tengelyre vonatkozó élettartam-garancia nem terjed ki.

## Karbantartás a tulajdonos költségén

Motorbeállítás, kenés, tisztítás és fényezés, a szavatosság hatálya alá nem tartozó tételek cseréje, szűrők, hűtőfolyadék, az ajánlott karbantartás elvégzése és néhány normál, a Toro-termékek által igényelt szervizmunka a tulajdonos költségén végezhető.

## Általános feltételek

A hivatalos Toro-termékforgalmazó vagy -értékesítő által végzett javítás az egyedüli jogorvoslati lehetőség e szavatosság időtartama alatt.

**A The Toro Company nem vállal felelősséget a közvetett, előre nem látott vagy következményes károkért a jelen szavatosság hatálya alá tartozó Toro-termékek használatával kapcsolatban, beleértve a hibás működés vagy nem használat észszerű időtartamára biztosított helyettesítő berendezés vagy szolgáltatás bármely költségét és kiadását a jelen szavatosság hatálya alá tartozó, függőben lévő javítások befejezéséig. Az alább hivatkozott károsanyag-kibocsátási szavatosságot kivéve (ha az alkalmazható) nincs egyéb kifejezett szavatosság. Az eladhatósággal és a használatra való alkalmassággal kapcsolatos minden beleértett szavatosság ezen kifejezett szavatosság időtartamára korlátozódik.**

Némely állam nem engedélyezi a véletlenszerű vagy következményes károk kizárását vagy a beleértett szavatosság időtartamának korlátozását, ezért előfordulhat, hogy a fenti kizárások és korlátozások Önre nem vonatkoznak. Jelen szavatosság Önt speciális törvény adta jogokkal ruházza fel, azonban Ön rendelkezhet egyéb jogokkal is, amelyek államonként eltérőek.

## Megjegyzés a károsanyag-kibocsátásra adott jótállásról

A termék károsanyag-kibocsátást szabályozó rendszerére külön szavatossági nyilatkozat vonatkozhat, amely kielégíti az USA környezetvédelmi hivatala (EPA) és/vagy a levegő minőségére vonatkozó California Air Resources Board (CARB) jogszabály rendelkezéseit. A károsanyag-kibocsátást szabályozó rendszer szavatosságára a fent felsorolt üzemóra-korlátozások nem vonatkoznak. Olvassa el a motor károsanyag-kibocsátást szabályozó rendszerére vonatkozó jótállást, amely a termékhez mellékelve vagy a motor gyártója által biztosított dokumentációban található.

## Az Egyesült Államokon és Kanadán kívüli országok

Azoknak a vevőknek, akik az Amerikai Egyesült Államokból vagy Kanadából exportáltak Toro-terméket, kapcsolatba kell lépniük a helyi Toro-márkakereskedővel az adott országra vagy régióra vonatkozó garanciaszabályokért. Ha Ön bármilyen okból elégedetlen márkakereskedője szolgáltatásával, vagy nem tudja beszerezni a jótállásra vonatkozó információkat, lépjen kapcsolatba a hivatalos Toro-szervizközponttal.