Form No. 3447-933 Rev A

TransPro™ 200 hátul vontatott utánfutó

Modellsz. 04219—Sorszám 400000000 és ettől felfelé

Modellsz. 04229—Sorszám 400000000 és ettől felfelé

Modellsz. 04239—Sorszám 400000000 és ettől felfelé

Üzembeállítási utasítások

Biztonság

- A TransPro 200 utánfutót kizárólag tolókaros Greensmaster gépekkel való használatra tervezték. A nem kompatibilis termékek vontatása az utánfutó és/vagy a kezelő sérülését okozhatja. A kompatibilis gépek teljes listájáért tekintse át a következőt: Kompatibilis gépek (oldal 9).
- Csak megfelelő vontatási jellemzőkkel rendelkező járművel használja. A TransPro 200 utánfutó és 2 green nyíró tömege megközelítőleg 522 kg. Győződjön meg arról, hogy a vontatójármű fékezési és kezelési kapacitása elegendő, ehhez tekintse át a jármű gyártójának előírásait
- A vonónyúlvány véletlen és hirtelen elindulásának vagy felborulásának megakadályozása érdekében a green nyírók felrakodása és lerakodása előtt győződjön meg arról, hogy az utánfutó megfelelően van-e csatlakoztatva a vontatójárműhöz. Az utánfutó vonónyúlványának párhuzamosnak kell lennie a talajjal, amikor a vontatójármű vonóhorogjához igazítja.
- Az utánfutó plusz vontatott tömeggel terheli meg a járművet. Vezesse a járművet biztonságosan.
  - Ne közlekedjen a géppel autópályán vagy közúton.
  - Kanyarhoz közeledve és a kanyar bevétele közben mindig lassítson a vontatójárművel.
  - Ismeretlen területen vagy egyenetlen terepen hajtva mindig lassítson a vontatójárművel.
  - A haladási irány megváltoztatása vagy a megállásra való felkészülés esetén mindig lassítson a vontatójárművel.
  - Lejtőn való kanyarodáskor vagy haladáskor mindig lassítson a vontatójárművel.
  - Ne tegyen hirtelen vagy éles fordulatokat. Ne változtasson hirtelen a haladási irányán lejtőn, rámpán, kaptatón, meredeken vagy hasonló terepviszonyok mellett.
  - A maximális vontatási sebesség 24 km/h. Mindig igazítsa a vontatójármű sebességét az adott talajviszonyokhoz, például a nedves vagy síkos felületekhez, laza homokhoz, kavicságyhoz és/vagy a korlátozott látási körülményekhez, például a tompított vagy erős megvilágításhoz, ködhöz, esőhöz.
  - Legyen különösen óvatos, amikor emelkedőn vagy lejtőn hajt erősen megrakott járművel. Amikor csak lehetséges, egyenesen előre hajtson felfelé és lefelé a járművel az emelkedőkön, lejtőkön és kaptatókon. Lehetőség szerint mindig kerülje a keresztirányú haladást az emelkedőkön. Fennáll a jármű felborulásának kockázata, ami súlyos, akár halálos személyi sérülést is okozhat.
- Tolatás előtt nézzen hátra, és győződjön meg arról, hogy nincsenek a jármű mögött emberek vagy tárgyak. A tolatást lassan, az utánfutó mozgását alaposan figyelve végezze.
- Az utánfutó és a vontatójármű tolatásakor rendkívüli körültekintéssel járjon el, és hajtson lassan.
- Ügyeljen a forgalomra, ha úton kell átkelnie vagy út mentén dolgozik. Mindig adja meg az elsőbbséget a gyalogosoknak és más járműveknek.
- Ha az utánfutó rendellenes rezgését észleli, azonnal álljon meg a vontatójárművel. Állítsa le a vontatójármű motorját. Vontatás előtt javítson ki minden sérülést.
- Az utánfutó szervizelése vagy bármilyen beállításának végrehajtása előtt tegye a következőket:
  - Álljon meg a vontatójárművel és húzza be a rögzítőféket.
  - Állítsa le a vontatójármű motorját és vegye ki az indítókulcsot.
- Miközben az utánfutó le van választva a vontatójárműről:
  - Parkolja le az utánfutót sík terepen.
  - Ékelje ki a kerekeket, nehogy elmozduljon az utánfutó.
- Minden rögzítőelem legyen megfelelően meghúzva. Szereljen vissza minden alkatrészt, amelyet a szervizelés vagy beállítás során kiszerelt.

© 2021— The Toro® Company
8111 Lyndale Avenue South
Bloomington, MN 55420

Regisztráljon a következő címen:
www.Toro.com.

Az eredeti dokumentum fordítása (HU)
Nyomtatva az USA-ban
Minden jog fenntartva
3447-933

Biztonsági és tájékoztató címkék

A biztonsági címkék és utasítások a gépkezelő számára jól látható helyen, a potenciális veszélyforrás közelében találhatók. Cserélje ki vagy pótolja a megrongálódott vagy hiányzó címkét.

decal133-8061

133-8061

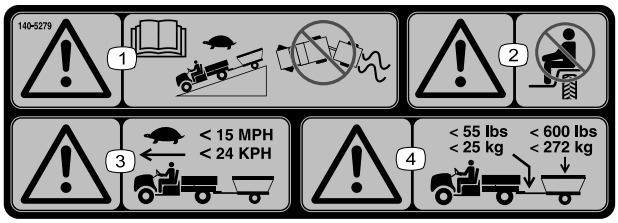

decal140-5279

140-5279

1. Figyelem – olvassa el a *Kezelői kézikönyvet*; vezessen lassan, amikor lejtőn lefelé halad az utánfutóval; ne veszítse el az irányítást a jármű és az utánfutó felett.
2. Figyelmeztetés – személyt szállítani tilos.
3. Figyelem – vezessen lassan utánfutó vontatásakor; ne lépje túl a 24 km/h sebességet.
4. Figyelmeztetés – az utánfutó maximális tömege 272 kg; a vonóhorgot terhelő maximális tömeg 25 kg.

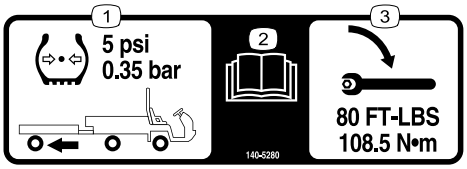

decal140-5280

140-5280

1. Az utánfutó gumiabroncsait 0,35 bar nyomásra kell felfújni.
2. Olvassa el a *Kezelői kézikönyvet*.
3. Húzza meg az utánfutó kerékanyáit 108,5 N·m nyomatékkal.

---

decal140-5281

140-5281

1. Figyelmeztetés – az utánfutón személyt szállítani tilos.

Üzembeállítás

A megfelelő konfigurációs készlet összeszerelése

A kívánt konfiguráció szerint a következő készletek egyikét szerelheti fel:

- Sínrakodó-készlet (04229. típus); lásd: A sínrakodó-készlet összeszerelése (oldal 3)
- Kerékrakodó-készlet (04219. típus); lásd: A kerékrakodó-készlet összeszerelése (oldal 5)

A sínrakodó-készlet összeszerelése

Megjegyzés: Végezze el a következő lépéseket a bal- és jobboldali sínek összeszereléséhez. A következő ábrákon a sínrakodó-készlet jobb oldala látható.

1. Szereljen fel egy kapupántcsavart és egy peremes anyát (¼") a rámpaegységre (Ábra 1).

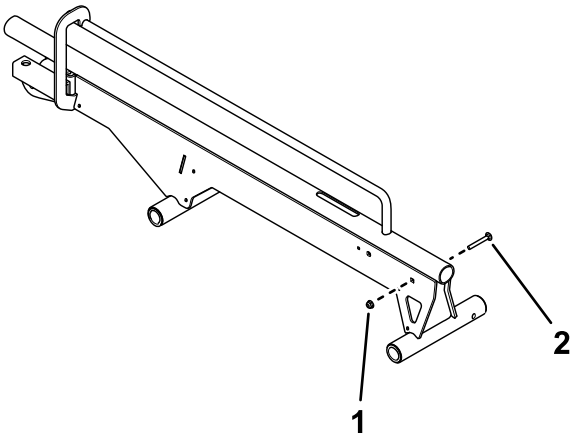

Ábra 1

A képen a jobb oldal látható.

1. Peremes anya (¼")
2. Kapupántcsavar

2. Egy csappal és egy imbuszcsavarral rögzítse a kerékütközőt a sínegységre (Ábra 2)

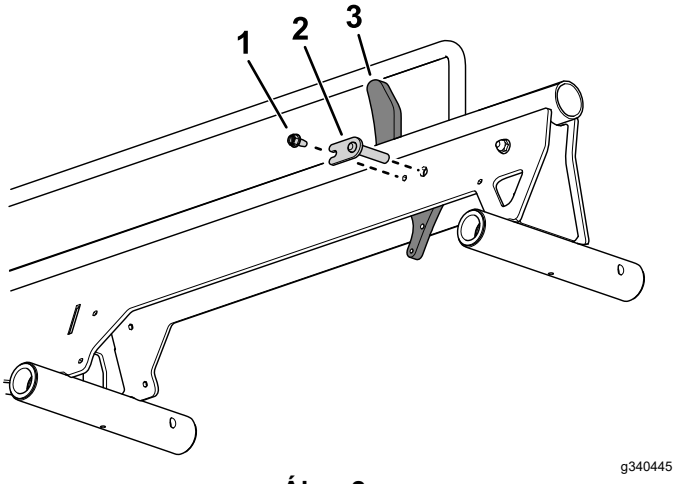

Ábra 2

1. Imbuszcsavar
2. Csap
3. Kerékütköző

3. Egy lánckapocs segítségével szerelje fel a láncot a láncfeszítő csavarra (Ábra 3).

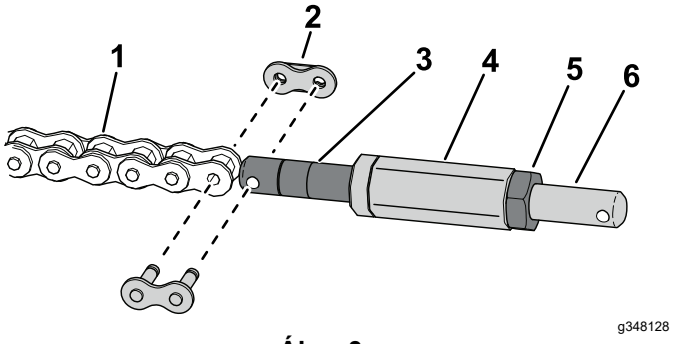

Ábra 3

1. Lánc
2. Lánckapocs
3. Láncfeszítő csavar
4. Hatlapú szár
5. Ellenanya
6. Lánckapocs-feszítő csavar

4. Szerelje fel a hatlapú szárat a láncfeszítő csavarra (Ábra 3).
5. Egy ellenanya segítségével szerelje fel a lánckapocs-feszítő csavart a hatlapú szárra (Ábra 3).
6. Egy lánckapocs segítségével szerelje fel a lánckapocs-feszítő csavart a kerékütközőre (Ábra 4).

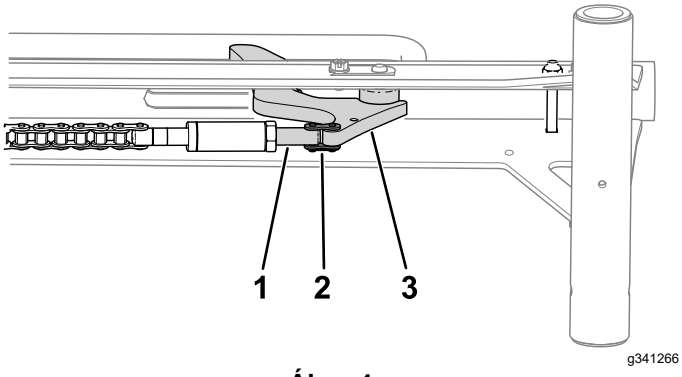

Ábra 4

1. Lánckapocs-feszítő csavar
2. Lánckapocs
3. Kerékütköző

7. Akassza be a láncot a kerékütközőbe és a sínegység belsejében lévő csavarba (Ábra 5).

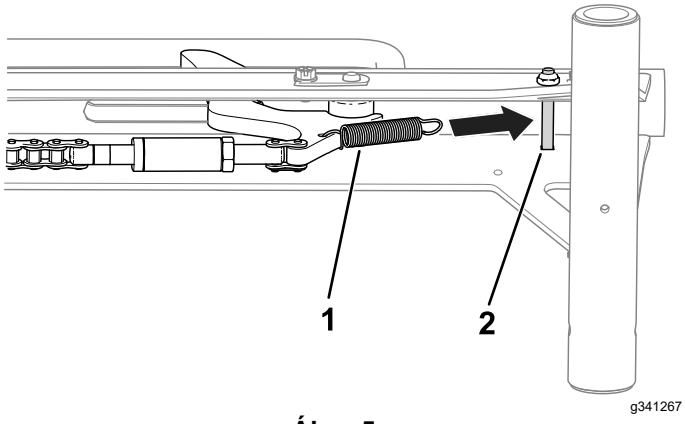

Ábra 5

1. Rugó
2. Csavar

8. Egy peremes anya (5/16"), 2 alátét és egy vállas csavar segítségével rögzítse a rámpaegységet a sínegységhez (Ábra 6).

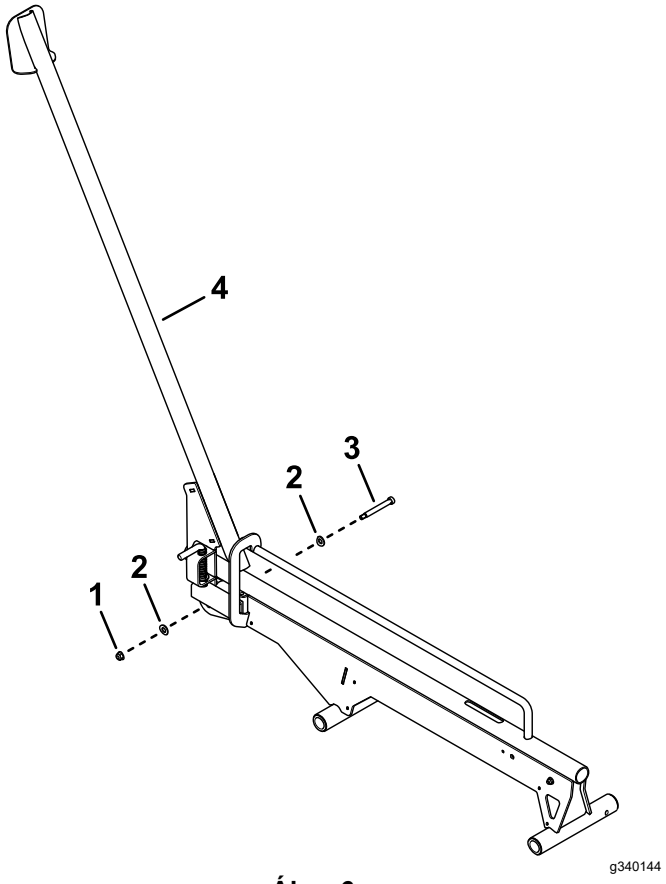

Ábra 6

1. Peremes anya (5/16")
2. Alátétek
3. Vállas csavar
4. Sínegység

9. Egy lánckapocs segítségével kapcsolja össze a láncot és a rámpaegységet (Ábra 7).

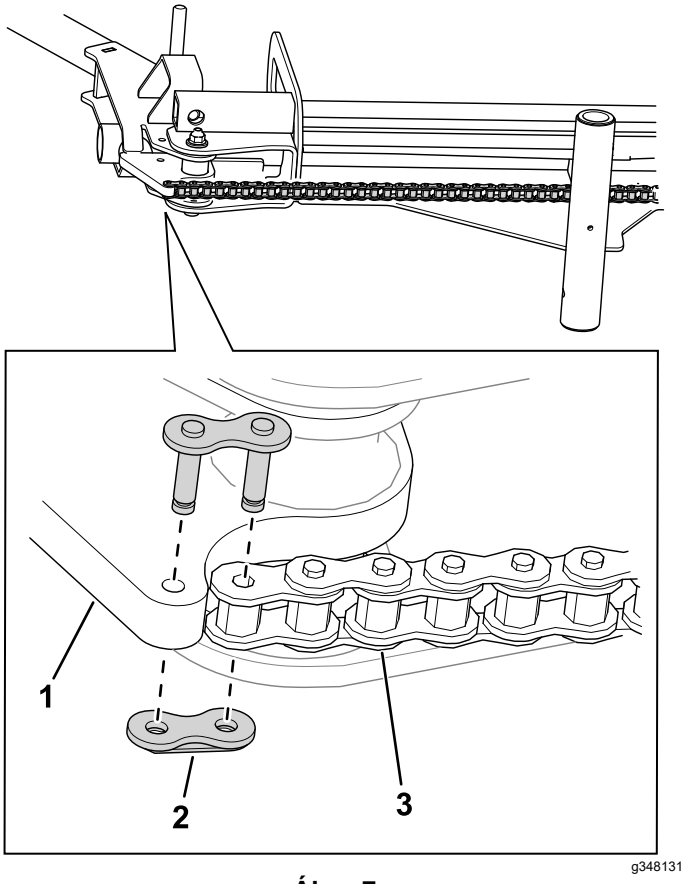

Ábra 7

1. Rámpaegység
2. Lánckapocs
3. Lánc

10. 10 imbuszcsavarral rögzítse a láncburkolatot a sínegységekre (Ábra 8).

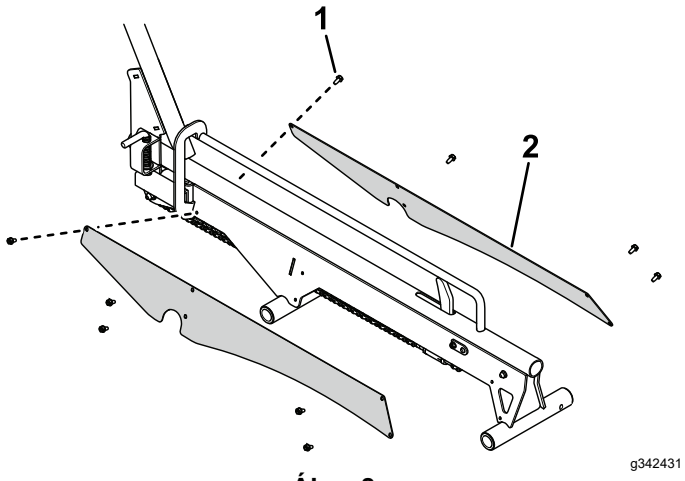

Ábra 8

1. Imbuszcsavar
2. Láncburkolat

11. Ellenőrizze az ütköző hézagának hosszát; lásd: Az ütköző hézagjának ellenőrzése (oldal 16).

A kerékrakodó-készlet összeszerelése

Megjegyzés: Végezze el a következő lépéseket a bal- és jobboldali kerékrámpák összeszereléséhez. A következő ábrákon a kerékrakodó-készlet jobb oldala látható.

1. 4 torx csavarral és 4 anyával (5/16") rögzítse a reteszcsapos konzolt a rámpaegységen lévő terelőlemezhez (Ábra 9).

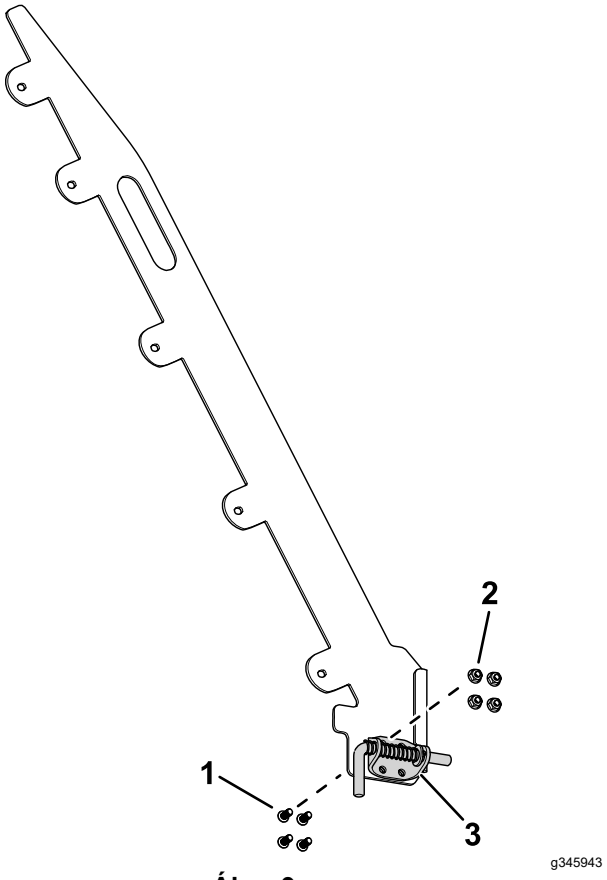

Ábra 9

A képen a jobb oldal látható.

1. Torx csavar
2. Anya (5/16")
3. Reteszcsapos konzol

2. Rögzítse a terelőlemezt a rámpaegységhez 10 csavar (5/16 × ¾") és 10 önbiztosító anya (5/16") segítségével (Ábra 10).

   A terelőlemezeket rögzítő reteszcsapoknak kifelé kell nézniük. A megfelelően beszerelt terelőlemezek ábráiért lásd: Ábra 30 és Az utánfutó felrakodása (oldal 12).

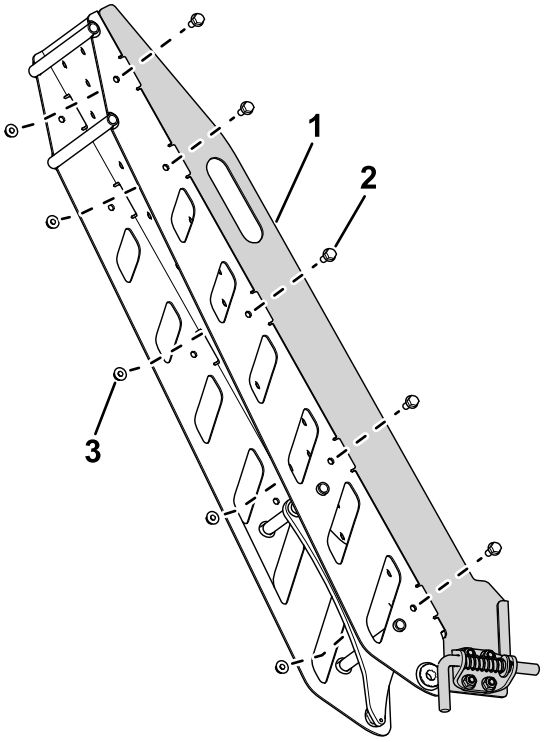

g345954

Ábra 10

1. Terelőlemez
2. Csavar (5/16 × ¾")
3. Önbiztosító anya (5/16˝)

3. Egy anya (¼") segítségével szereljen fel egy ütközőt a rámpaegységre (Ábra 11).

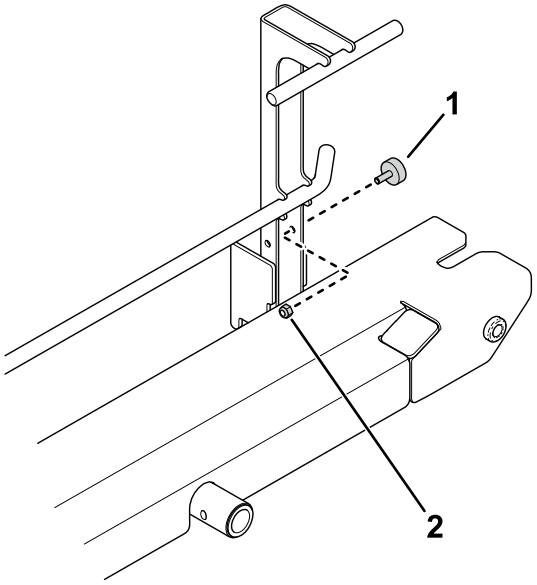

g340443

Ábra 11

1. Lökhárító
2. Anya (¼")

4. Egy jelölőtűvel és egy imbuszcsavarral rögzítse a kerékütközőt a rámpaegységre (Ábra 12).

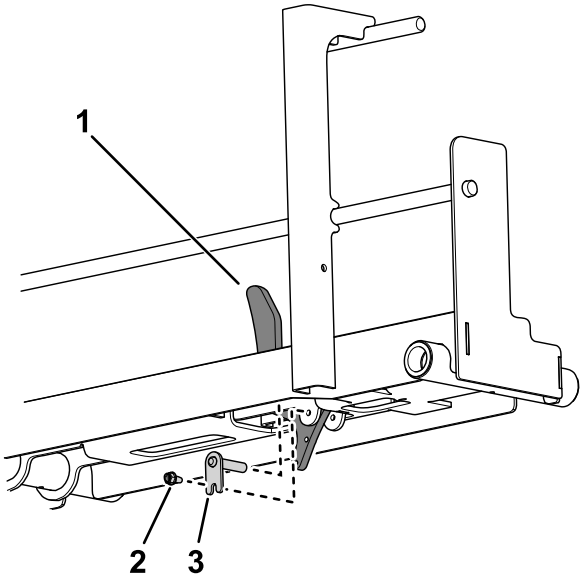

g340442

Ábra 12

1. Kerékütköző
2. Imbuszcsavar
3. Jelölőtű

5. Egy lánckapocs segítségével szerelje fel a láncot a láncfeszítő csavarra (Ábra 13).

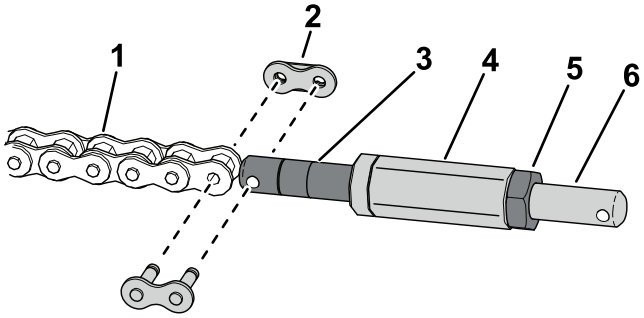

g348128

Ábra 13

1. Lánc
2. Lánckapocs
3. Láncfeszítő csavar
4. Hatlapú szár
5. Ellenanya
6. Lánckapocs-feszítő csavar

6. Szerelje fel a hatlapú szárat a láncfeszítő csavarra (Ábra 13).
7. Egy ellenanya segítségével szerelje fel a lánckapocs-feszítő csavart a hatlapú szárra (Ábra 13).
8. Egy lánckapocs segítségével szerelje fel a lánckapocs-feszítő csavart a kerékütközőre (Ábra 14).

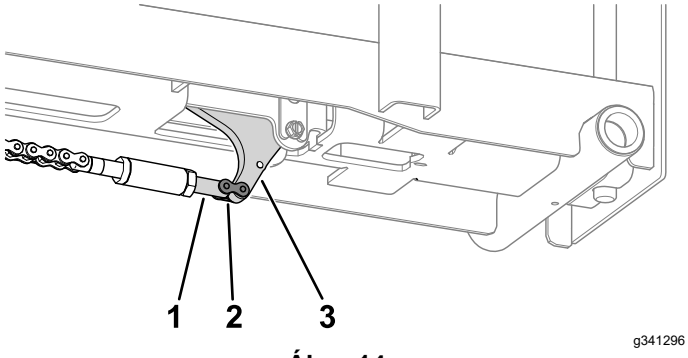

Ábra 14

1. Lánckapocs-feszítő csavar
2. Lánckapocs
3. Kerékütköző

9. Akassza be a láncot a kerékütközőbe és a rámpa aljába (Ábra 15).

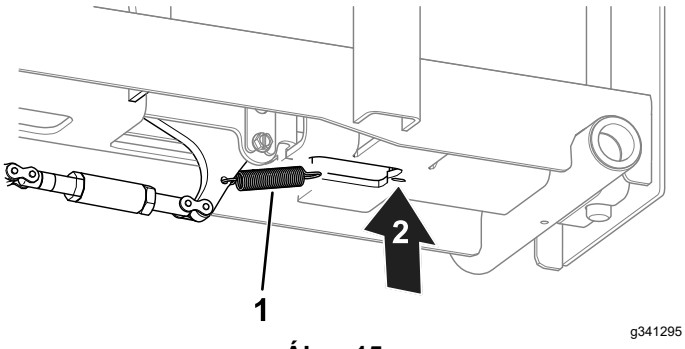

Ábra 15

1. Rugó
2. Ide akassza be a rugót.

10. Egy forgócsap és egy sasszeg segítségével rögzítse a rámpaegységet a sínegységhez (Ábra 16).

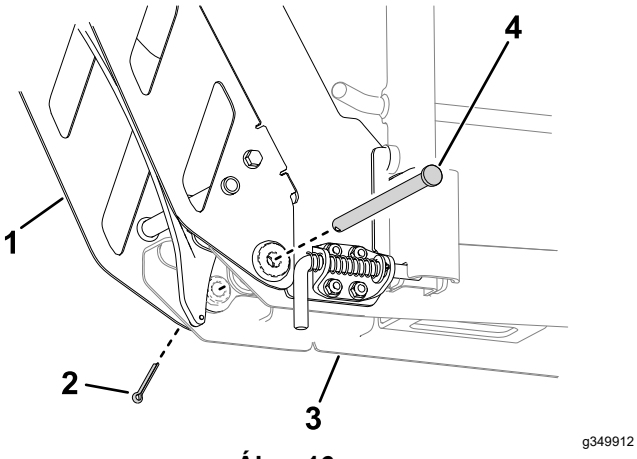

Ábra 16

1. Rámpaegység
2. Sasszeg
3. Sínegység
4. Forgócsap

11. Egy lánckapocs segítségével kapcsolja össze a láncot és az egyes rámpaegységeket (Ábra 17).

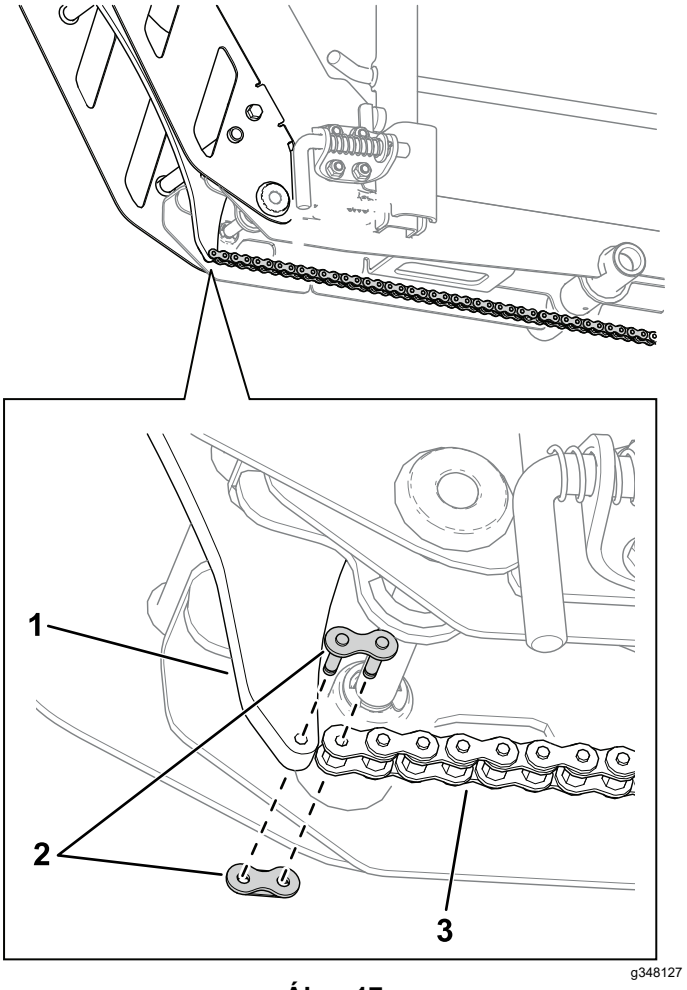

Ábra 17

1. Rámpaegység
2. Lánckapocs
3. Lánc

Az utánfutó összeszerelése

A tartórudak felszerelése az alvázkeretre

1. Helyezze el a középső támaszt az alvázkereten a Ábra 18 szerint.

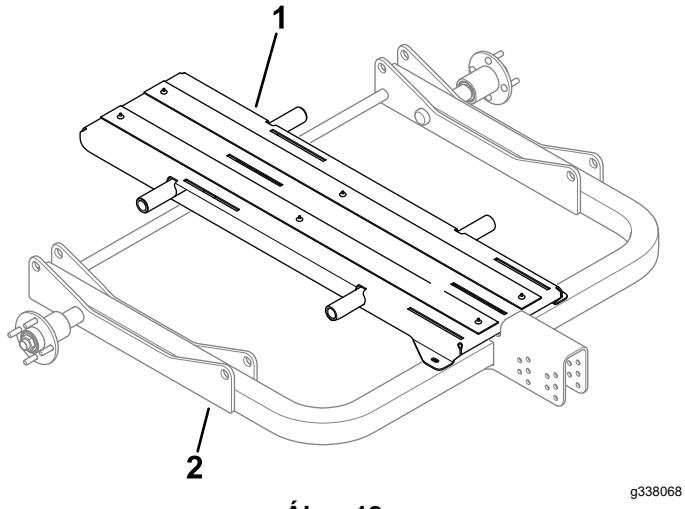

Ábra 18

1. Középső támasz
2. Alvázkeret

2. Kérje meg munkatársát, hogy tartsa a helyén a kerékkészletet vagy sínkészletet, illetve a középső támaszt, miközben Ön behelyezi a tartórudakat a készlet, középső támasz és alvázkeret furatain keresztül (Ábra 19).

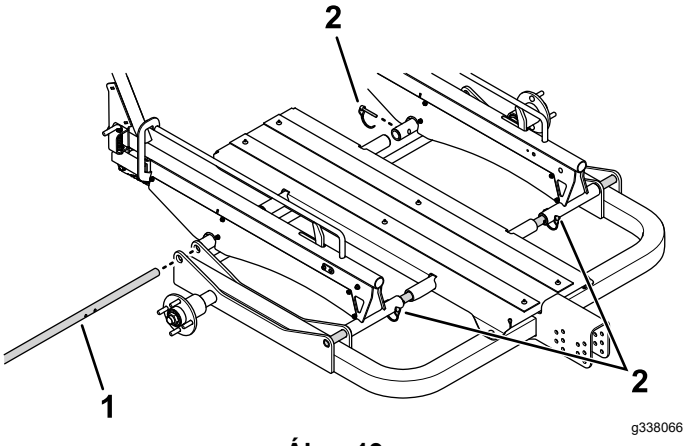

Ábra 19

1. Tartórúd
2. Csapok

3. Helyezze be a 4 csapot a kerékkészletben vagy sínkészletben lévő furatokon keresztül az adott gépszélesség szerint; lásd: Az utánfutó-szélesség konfigurálása (oldal 10).

A középső támasz rögzítése az alvázkeretre

2 csavar (⅜") segítségével rögzítse a középső támaszt az alvázkeretre (Ábra 20).

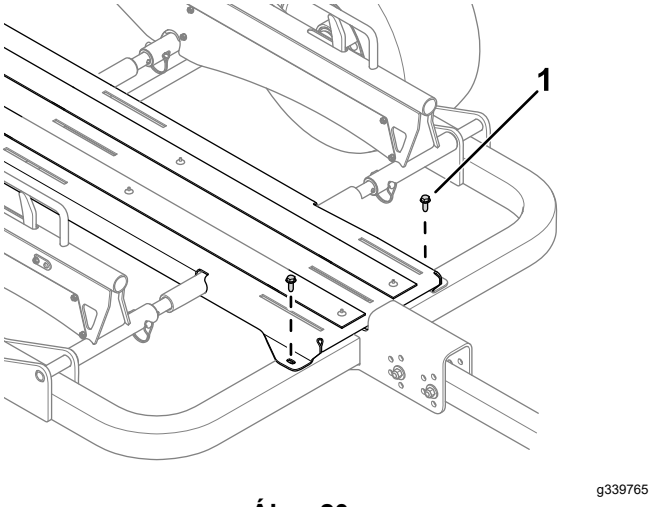

Ábra 20

1. Csavar (⅜")

A kerekek felszerelése

1. Szereljen fel egy kerékegységet minden tengelyagyra 4 kerékanya segítségével (Ábra 21).

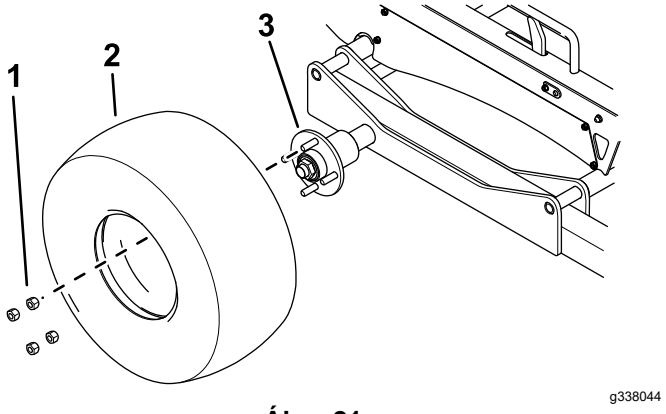

Ábra 21

1. Kerékanya
2. Kerék
3. Tengely

2. Húzza meg a kerékanyákat a következő fejezet utasításai szerint: A kerékanyák meghúzási nyomatékának ellenőrzése (oldal 16).
3. Engedjen ki levegőt a gumiabroncsokból a következő fejezet előírásai szerint: A gumiabroncsok nyomásának ellenőrzése (oldal 15).

A görgőtartók felszerelése a középső támaszra

6 kapupántcsavar és 6 peremes anya (5/16") segítségével rögzítse a görgőtartókat a középső támaszra (Ábra 22).

Lazán szerelje fel a rögzítőket úgy, hogy a görgőtartó szabadon tudjon csúszni előre és hátra a középső támaszon. Az utánfutó felrakodása után a rögzítők meghúzásával rögzítse a görgőtartókat a helyükön; lásd: Az utánfutó felrakodása (oldal 12).

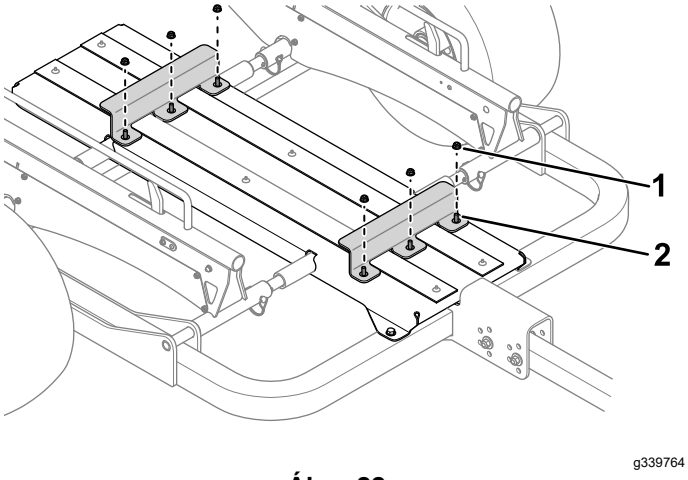

Ábra 22

1. Peremes anya (5/16")
2. Kapupántcsavar

Az utánfutó vonónyúlványának felszerelése az alvázkeretre

1. 2 csavar (7/16"), 4 alátét és 2 önbiztosító anya segítségével rögzítse az utánfutó vonónyúlványát az alvázkeretre (Ábra 23).

   Az utánfutó vonónyúlványának párhuzamosnak kell lennie a talajjal, amikor az utánfutót a vontatójárműhöz csatlakoztatja. A kötőelem meghúzása előtt győződjön meg arról, hogy a vonónyúlvány párhuzamos a talajjal.

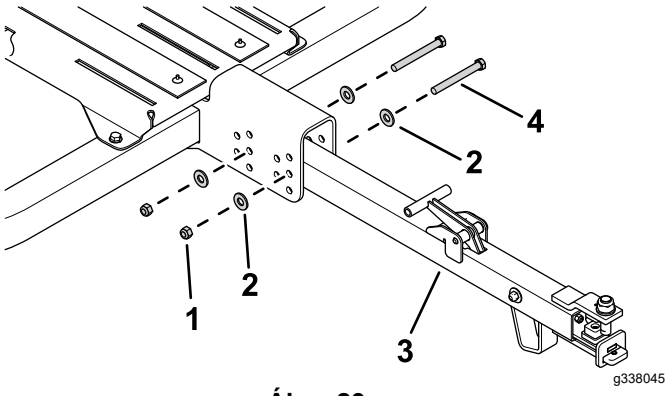

Ábra 23

1. Önbiztosító anya
2. Alátét
3. Utánfutó vonónyúlványa
4. Csavar (7/16")

2. Húzza meg a kötőelemet 95 N·m nyomatékkal.

Üzemeltetés

Kompatibilis gépek

Ez az utánfutó az alábbi tolókaros Greensmaster gépekre konfigurálható kiegészítő készletek nélkül:

Gép	Modell
Greensmaster 1018	04820
Greensmaster 1021	04830
Greensmaster Flex 1018	04850
Greensmaster Flex 1021	04860
Greensmaster e1021	04831
Greensmaster eFlex 1021	04861

Ez az utánfutó az alábbi tolókaros Greensmaster gépekre konfigurálható (külön kapható) kiegészítő készletekkel:

- Greensmaster Flex 18/21 sorozat
- Greensmaster Flex 1800/2100 sorozat (és eFlex)
- Greensmaster 800/1000 sorozat

További információkért vegye fel a kapcsolatot egy hivatalos Toro forgalmazóval.

Az utánfutó-szélesség konfigurálása

Megjegyzés: Az 53,3 cm-nél szélesebb green nyírók (pl. Greensmaster 1026) nem rakodhatók fel az utánfutóra.

- Az utánfutó konfigurálása a 45,7 cm-es green nyírókhoz: a csapok segítségével rögzítse a síncsuklókat a belső furatokba (Ábra 24).

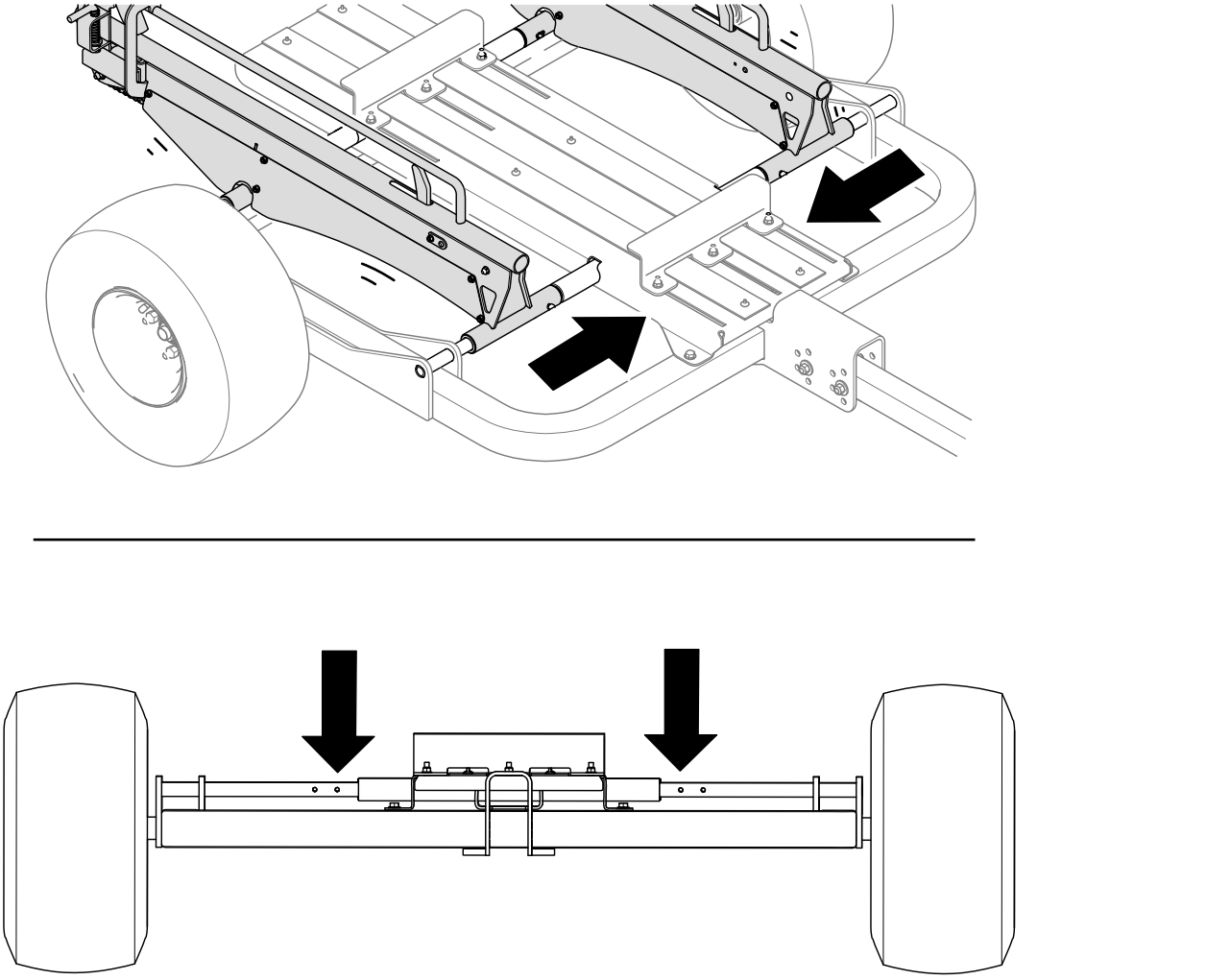

Ábra 24

- Az utánfutó konfigurálása az 53,3 cm-es green nyírókhoz: a csapok segítségével rögzítse a síncsuklókat a külső furatokba (Ábra 25).

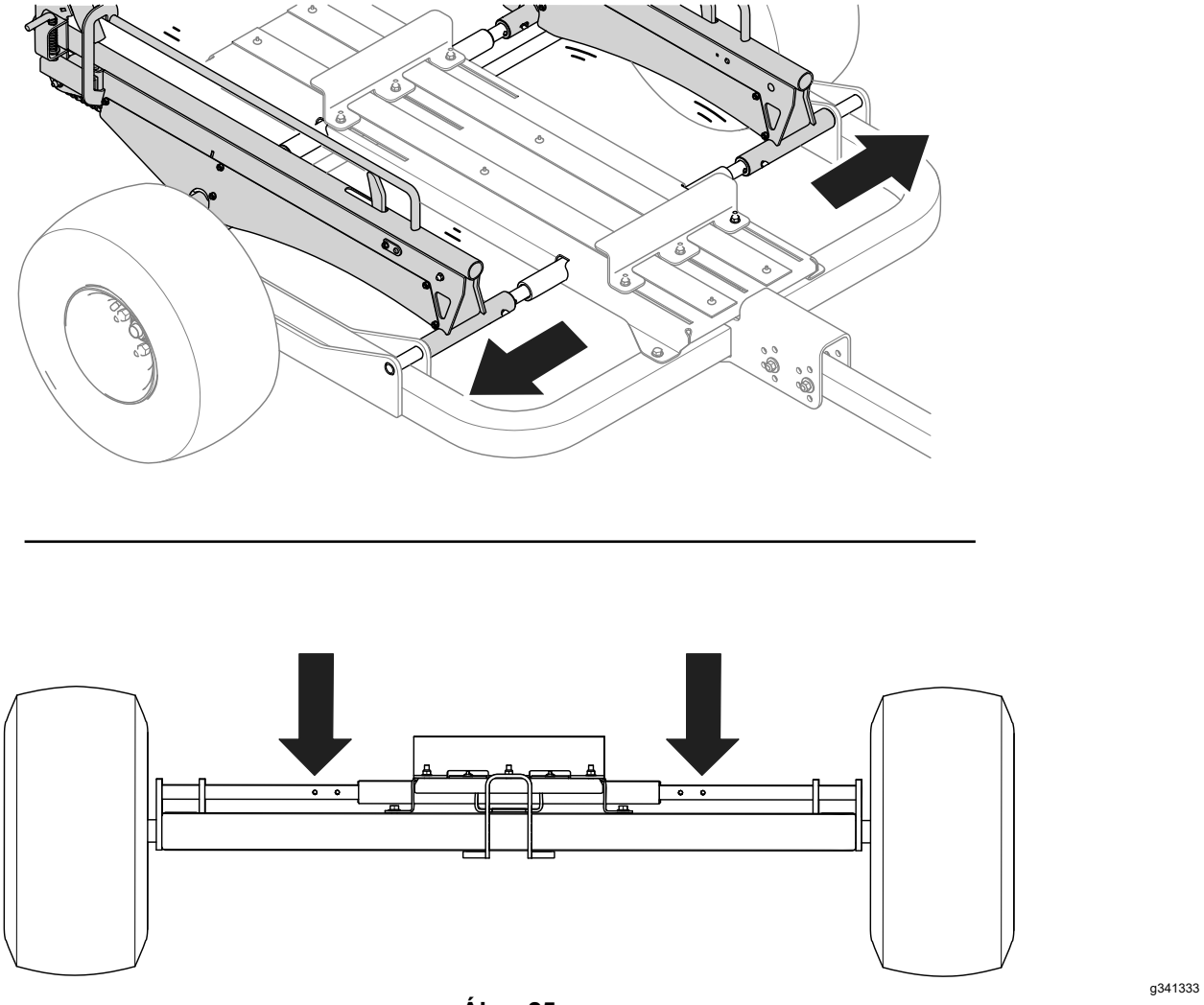

Ábra 25

Az utánfutó rögzítése a vontatójárműhöz

1. Emelje fel a vonónyúlvány fogantyúját (Ábra 26).

   Megjegyzés: A fogantyú felemelésekor a csúszkaegység visszahúzódik.

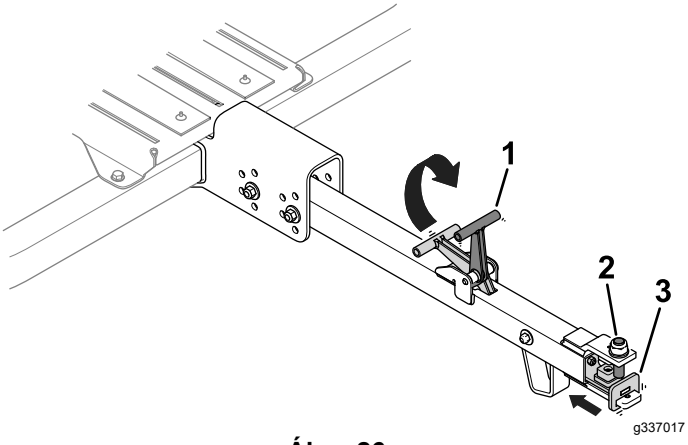

Ábra 26

1. Vonónyúlvány fogantyúja
2. Vonónyúlvány csapja
3. Csúszkaegység

2. Igazítsa össze a vonónyúlvány csapját a vontatójármű vonórúdjával (Ábra 27).

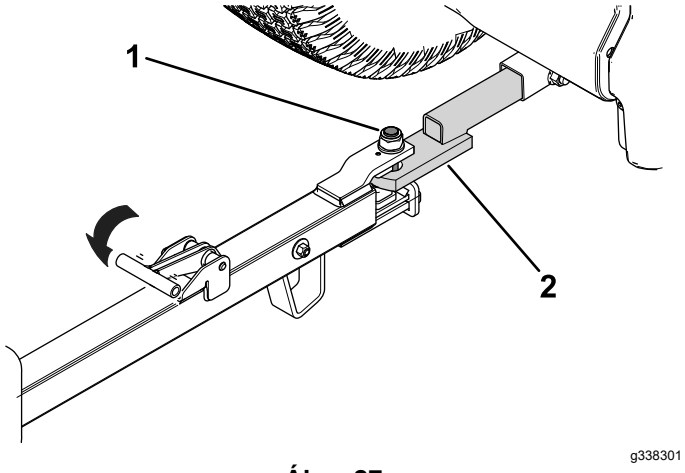

Ábra 27

1. Vonónyúlvány csapja
2. Vontatójármű vonórudja

3. Engedje fel a vonónyúlvány fogantyúját (Ábra 27), hogy az utánfutót a vontatójárműhöz rögzítse.

   Győződjön meg arról, hogy a csúszkaegység középen van a vonónyúlvány csapja alatt.

Az utánfutó felrakodása

Felkészülés az utánfutó felrakodására

1. Ékelje ki az utánfutó kerekeit.
2. Húzza meg a reteszcsapokat az utánfutó mindkét oldalán a sínek vagy rámpák kioldásához, majd engedje le őket a talajra (Ábra 28).

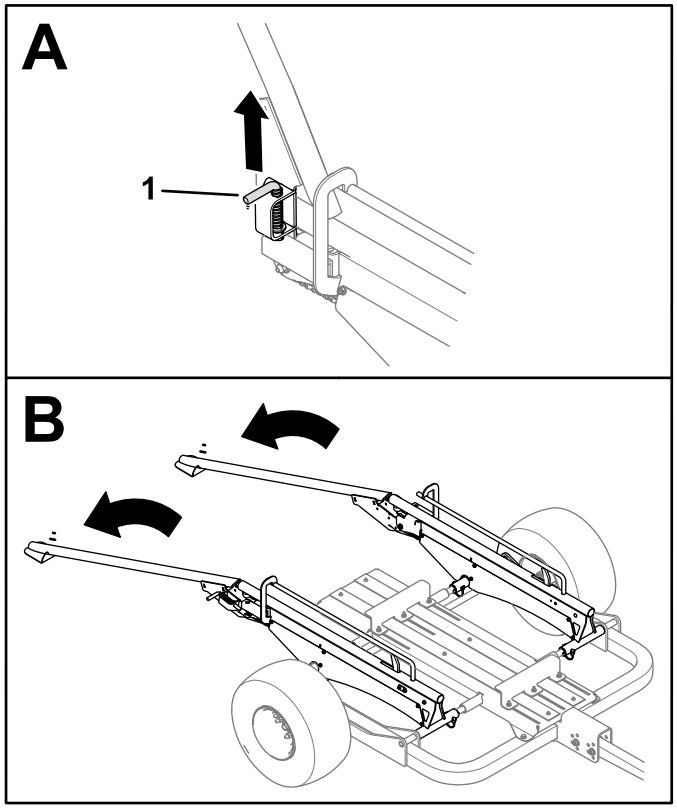

Ábra 28

Sínkészlettel szerelt utánfutó

1. Reteszcsap (a képen a jobb oldal látható)

3. Szerelje le a fűgyűjtő kosarakat a green nyíróról.

   Megjegyzés: A fűgyűjtő kosarakat a vontatójárműben is szállíthatja.

4. Tekintse át a felszerelt rámpa- vagy sínkészletre vonatkozó utasításokat az alábbiak szerint:

   - **Sínkészlet:** Szerelje fel a sínkerekeket a hatlapú szárakra (Ábra 29).

     Megjegyzés: A sín-kerék kapcsok foglalatai kifelé néznek a tolókaros Greenmaster gépek esetében.

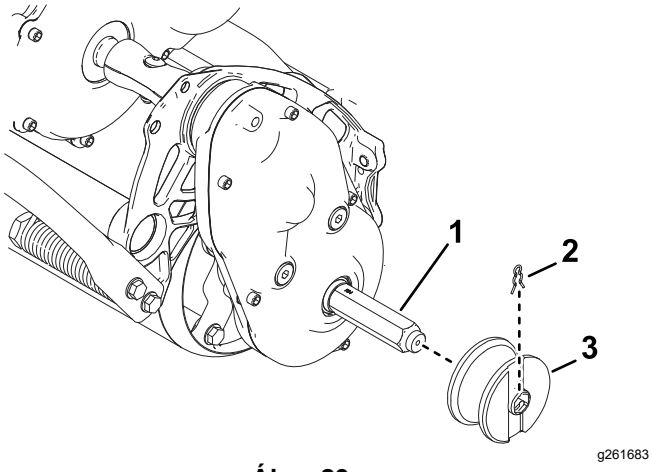

Ábra 29

1. Hatlapú szár
2. Kapocs
3. Sínkerék

- **Kerékkészlet:** Szerelje fel a szállítókerekeket a hatlapú szárakra; tekintse át a vontatóegység *Kezelői kézikönyvét*.

Gép felrakodása az utánfutóra

1. A lapos rámpák vagy sínek segítségével lassan álljon fel a géppel az utánfutóra, amíg az első görgők bele nem ülnek a görgőtartóba (Ábra 30).

   Megjegyzés: Amikor először rak fel gépet az utánfutóra, a görgőtartó rögzítőit meg kell lazítani, és engedni kell, hogy a görgőtartó előre csússzon.

2. Állítsa le a gépet, és húzza be a rögzítőféket.
3. Amennyiben 2 gépet szállít, ismételje meg az 1. és 2. lépést a második gép esetében is. Ügyeljen arra, hogy az első görgőfoglalatok a görgőtartóban legyenek.
4. Emelje fel a rámpákat, majd rögzítse a reteszcsapokat (Ábra 30).
   - Kerékkészlettel szerelt utánfutó: a rámpák felemelésekor a reteszcsapok automatikusan rögzítik a rögzítőkonzolt és felemelt helyzetben tartják a rámpákat.
   - Sínkészlettel szerelt utánfutó: emelje fel a reteszcsapokat, emelje fel a rámpákat, majd oldja ki a reteszcsapokat a rámpák felemelt helyzetben tartásához.

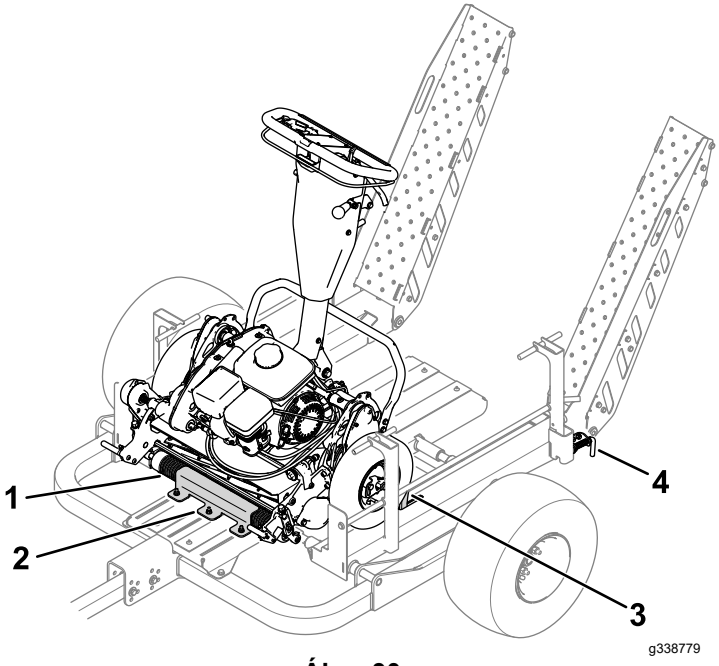

Ábra 30

Kerékkészlettel szerelt utánfutó

1. Első görgő
2. Görgőtartó
3. Kerékütköző
4. Reteszcsap (a képen a bal oldal látható)

5. Amennyiben először rakja fel az utánfutót, végezze el a következő lépéseket a gépek rögzítéséhez:
   A. A rámpák felemelt helyzetben való rögzítése után mozgassa a hátsó gépet az utánfutó hátulja felé, amíg a szállítókerekek vagy sínkerekek hozzá nem érnek a rámpához.
   B. Csúsztassa vissza a hátsó görgőtartót (Ábra 31), amíg az hozzá nem ér a hátsó gép első görgőjéhez.

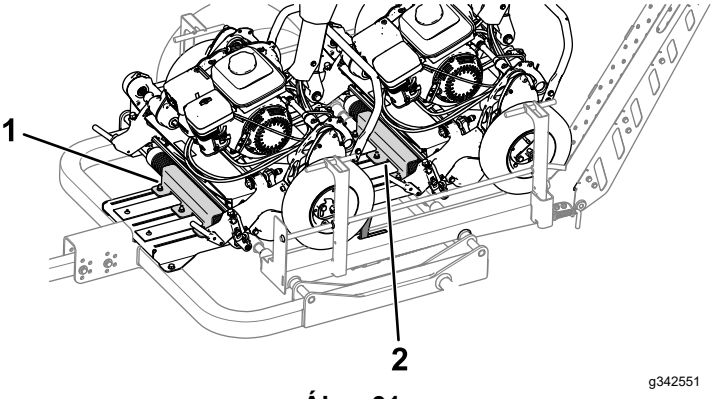

Ábra 31

A bal kerék nem látható a képen a jobb átláthatóság érdekében.

1. Első görgőtartó
2. Hátsó görgőtartó

C. Győződjön meg arról, hogy az első görgő teljesen beül a görgőtartó alá, majd húzza meg a görgőtartót rögzítő peremes anyákat; lásd: A görgőtartó-rögzítők nyomatékának ellenőrzése (oldal 15).

D. Mozgassa az első gépet hátra, amíg a szállítókerekek vagy sínkerekek hozzá nem érnek a felemelt kerékütközőkhöz.

E. Csúsztassa vissza az első görgőtartót (Ábra 31), amíg az hozzá nem ér az első gép első görgőjéhez.

Ha eltérő gépeket vagy más konfigurációval rendelkező gépeket (pl. talajegyengető meghajtó készlettel felszerelt gép) rak fel, végezze el az alábbi lépéseket annak érdekében, hogy a gép biztosan rögzítve legyen az utánfutón.

Karbantartás

Ajánlott karbantartási ütemterv(ek)

Karbantartási időköz	Karbantartási intézkedés
Az első 10 óra után	• Ellenőrizze a kerékanyák meghúzási nyomatékát.
Minden egyes használat előtt, vagy naponta	• Ellenőrizze a gumiabroncsok nyomását.
Évente	• Ellenőrizze a kerékcsapágyak holtjátékát. • Kenje meg a láncokat. • Ellenőrizze a görgőtartó-rögzítők meghúzási nyomatékát. • Ellenőrizze az ütköző hézagját (csak a sínrakodó-készlet esetében).

A gumiabroncsok nyomásának ellenőrzése

Szolgáltatásszünet: Minden egyes használat előtt, vagy naponta

A gumiabroncsok előírt légnyomása: 0,35 bar

Ellenőrizze a légnyomást a gumiabroncsokban (Ábra 32). Szükség szerint a levegőt kieresztve vagy belepumpálva állítsa be a gumiabroncsok nyomását az előírt értékre.

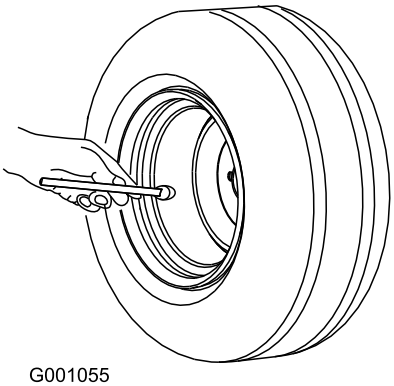

g001055

Ábra 32

A kerékcsapágyak holtjátékának ellenőrzése

Szolgáltatásszünet: Évente

1. Rakodja le az utánfutón lévő gépeket, ha fel vannak rakodva.
2. Egy emelő segítségével emelje fel az utánfutót, és helyezzen emelőállványokat az utánfutó alá.
3. Győződjön meg arról, hogy nem túl nagy-e az egyes kerekek holtjátéka (azaz a gumiabroncs és a kerékagyszerelvény szabad mozgása).

   Amennyiben túlzott holtjátékot tapasztal, forduljon hivatalos Toro forgalmazóhoz.

A láncok kenése

Szolgáltatásszünet: Évente

Kenje meg általános célú zsírral az egyes láncokat.

A görgőtartó-rögzítők nyomatékának ellenőrzése

Szolgáltatásszünet: Évente

Húzza meg a görgőtartó-rögzítőket (Ábra 33) 79 N·m nyomatékkal.

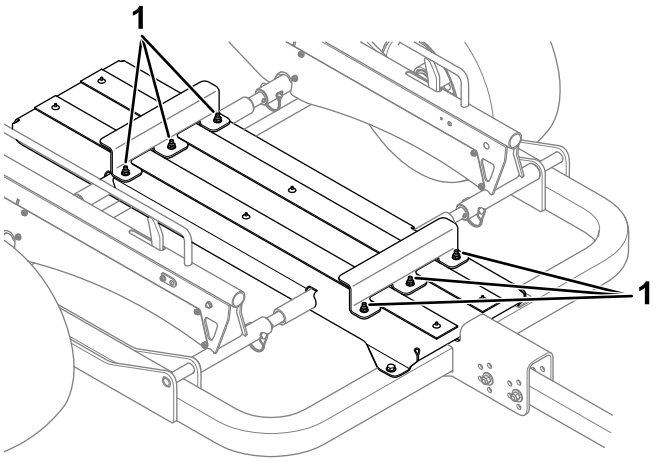

g337082

Ábra 33

1. Görgőtartó-rögzítők

A kerékanyák meghúzási nyomatékának ellenőrzése

Szolgáltatásszünet: Az első 10 óra után

Előírt meghúzási nyomaték: 108 N·m

Ellenőrizze a kerékanyák meghúzási nyomatékát minden alkalommal, amikor kereket szerel fel, illetve az első 10 üzemóra után.

Húzza meg a kerékanyákat a Ábra 34 szerinti mintázat alapján az előírt meghúzási nyomatékkal.

⚠ FIGYELMEZTETÉS

A helyes csavarmeghúzási nyomaték alkalmazásának elmulasztása a kerék meghibásodásához vagy elvesztéséhez, illetve személyi sérüléshez vezethet.

Húzza meg a kerékanyákat az előírt meghúzási nyomatékkal.

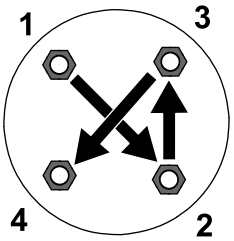

g274650

Ábra 34

Az ütköző hézagjának ellenőrzése

Csak a sínrakodó-készlet esetében

Szolgáltatásszünet: Évente

Rögzítse a rámpákat felemelt helyzetben, majd ellenőrizze az ütköző és a sín alja közötti hézagot.

A hézag értékének 2,5 mm-nek kell lennie; lásd: Ábra 35. Ha ez az érték eltér, állítsa be a feszítőcsavart és az ellenanyát, amíg az érték megfelelő nem lesz.

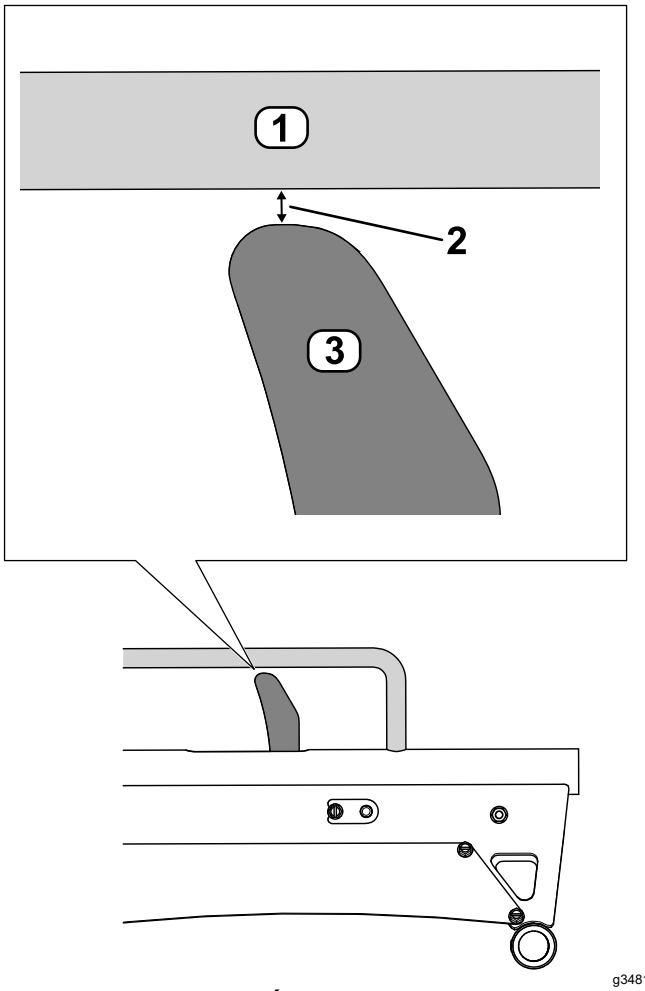

g348160

Ábra 35

1. Sín
2. Hézag – 2,5 mm
3. Ütköző

Megjegyzések:

EEA/UK-adatvédelmi nyilatkozat

A Toro az alábbi módon használja fel az Ön személyes adatait

A The Toro Company („Toro”) tiszteletben tartja személyes adatainak bizalmasságát. Amikor megvásárolja valamelyik termékünket, birtokunkba kerülhet néhány személyes adata közvetlenül Öntől vagy a helyi Toro vállalaton, illetve -kereskedőn keresztül. A Toro ezeket az információkat a szerződéses kötelezettségek teljesítése érdekében – például jótállás nyilvántartásba vételéhez, jótállási igény feldolgozása vagy termék visszahívása esetén történő kapcsolatfelvételre és jogszerű üzleti célokra – használja fel, például vevői elégedettség mérésére, termékeink javítására vagy olyan termékinformációk biztosítására, amelyek érdekesek lehetnek az Ön számára. A Toro a fenti tevékenységek bármelyikével kapcsolatban megoszthatja az Ön adatait a Toro leányvállalataival, kapcsolt vállalkozásaival, kereskedőivel vagy más üzleti partnereivel. Személyes adatait akkor is nyilvánosságra hozhatjuk, ha a törvény ezt előírja, vagy ha vállalkozás eladásával, megvásárlásával vagy egyesülésével kapcsolatban merül fel erre igény. Más vállalat számára soha nem adjuk ki az Ön személyes adatait marketingcélokból.

Személyes adatai megőrzése

A Toro a személyes adatait addig őrzi meg, amíg az a fenti célokból fontos lehet, valamint a jogszabályi előírásoknak megfelelően. A hatályos megőrzési időszakkal kapcsolatban további tájékoztatásért vegye fel a kapcsolatot a következő címmel: legal@toro.com.

A Toro biztonsággal kapcsolatos elkötelezettsége

Személyes adatait az Egyesült Államokban vagy más olyan országban is feldolgozhatják, amely kevésbé szigorú adatvédelmi jogszabályokkal rendelkezik, mint a lakóhely szerinti országa. Amikor adatait a lakóhelye szerinti országon kívül továbbítjuk, jogilag megkövetelt lépéseket teszünk annak biztosítása érdekében, hogy megfelelő intézkedések történjenek adatai védelme érdekében, valamint hogy azokat biztonságosan kezeljék.

Hozzáférés és helyesbítés

Önnek joga van személyes adatai kijavításához vagy felülvizsgálatához, illetve az adatok feldolgozásának tiltásához vagy korlátozásához. Ezek kapcsán írjon a legal@toro.com címre. Ha aggodalmai vannak azzal kapcsolatban, hogy a Toro miként kezeli az Ön adatait, bátran tegye fel kérdéseit közvetlenül nekünk. Felhívjuk figyelmét, hogy az európai lakosoknak jogukban áll panaszt tenni az adatvédelmi hatóságnál.

A Toro-jótállás

Két év vagy 1500 üzemóra korlátozott jótállás

A jótállás feltételei és a hatálya alá tartozó termékek

A The Toro Company és társult vállalata, a Toro Warranty Company egy megállapodás értelmében közösen szavatolják, hogy az Ön kereskedelmi Toro terméke („Termék”) 2 évig vagy 1500 üzemórán* át (amelyik előbb következik be) mentes az anyag- és gyártási hibáktól. Ez a szavatosság alkalmazható valamennyi termékre a gyepszellőztetők kivételével (lásd e termékek külön szavatossági nyilatkozatait). Ahol jótállási feltétel áll fenn, költségtérítés nélkül megjavítjuk Önnek a terméket, beleértve a diagnosztika, a munkadíj, az alkatrészek és a szállítás költségét. Ez a szavatosság azzal a nappal kezdődik, amelyen a Terméket az eredeti kiskereskedelmi vásárlóhoz kiszállították.
* Üzemóra-számlálóval felszerelt termék.

Utasítások a szavatossági szolgáltatások eléréséhez

Ha Ön úgy véli, hogy jótállási körülmény áll fenn, akkor Önnek kell haladéktalanul értesítenie a kereskedelmi termékeknek azt forgalmazóját vagy hivatalos márkakereskedőjét, akitől a terméket beszerezte. Ha segítségre van szüksége egy termékforgalmazó vagy hivatalos márkakereskedő telephelyének kereséséhez, vagy kérdései vannak szavatossági jogai vagy felelősségei tekintetében, a következő címen léphet velünk kapcsolatba:

Toro Commercial Products Service Department
Toro Warranty Company
8111 Lyndale Avenue South
Bloomington, MN 55420-1196

952–888–8801 vagy 800–952–2740
E-mail: commercial.warranty@toro.com

A tulajdonos felelősségei

A termék tulajdonosaként Ön felelős a *Kezelői kézikönyvben* ismertetett szükséges karbantartások és beállítások végrehajtásáért. A jótállás nem terjed ki a termék szükséges karbantartásának és beállításainak elmulasztásából adódó javításokra.

Tételek és körülmények, amelyek nem tartoznak a hatálya alá

A szavatossági időszak alatt előforduló termékhibák vagy meghibásodások nem mindegyike számít anyag- vagy gyártási hibának. Jelen szavatosság nem vonatkozik a következőkre:

- Olyan termékhibák, amelyek a nem a Toro által gyártott cserealkatrészek használata vagy járulékos alkatrészek, illetve módosított nem Toro márkájú tartozékok és termékek beszerelése és használata miatt következnek be.
- Olyan termékhibák, amelyeket a javasolt karbantartás vagy beállítások végrehajtásának elmulasztása eredményez.
- Olyan termékhibák, amelyek oka a Termék helytelen, hanyag vagy felelőtlen használata.
- A használat során elhasznált olyan alkatrészek, amelyek hibátlanok. Példák a termék normál üzemeltetése során elhasználódott vagy felhasznált alkatrészekre, a teljesség igénye nélkül: fékpofák és fékbetétek, tengelykapcsoló-betétek, kések, orsók, görgők és csapágyak (zárt vagy kenhető), alsókések, gyújtógyertyák, önbeálló kerekek és csapágyaik, gumiabroncsok, szűrők, szíjak és a permetező bizonyos alkatrészei, például membránok, fúvókák, áramlásmérők és visszacsapó szelepek.
- Külső hatásnak számít – a teljesség igénye nélkül – az időjárás, a tárolási mód, a szennyeződések, a nem engedélyezett üzemanyagok, hűtőfolyadékok, kenőanyagok, adalékanyagok, műtrágyák, víz és vegyi anyagok használata.
- A vonatkozó ipari szabványoknak nem megfelelő üzemanyagok (pl. benzin, gázolaj vagy biodízel) használata által okozott meghibásodások vagy teljesítményproblémák.
- Normál zaj, rezgés, elhasználódás és tönkremenetel. A normál „elhasználódás” körébe tartozik (a teljesség igénye nélkül): az ülések kopás és dörzsölés okozta károsodása, a lekopott festett felületek, összekarcolt címkék és figyelőablakok.

Alkatrészek

Azok az alkatrészek pótlása, amelyek cseréje az előírt karbantartás keretében be van ütemezve, szavatolva van a beütemezett cseréig terjedő időszakra. E szavatosság hatálya alatt kicserélt alkatrészekre az eredeti termékszavatosság időtartama érvényes, és a Toro tulajdonává válnak. A Toro hozza meg a végső döntést, hogy bármely meglévő alkatrészt vagy szerelvényt javítsanak vagy cseréljenek. A szavatosság keretében végzett javításokra a Toro használhat felújított alkatrészeket.

Ciklusálló és lítiumionos akkumulátorokra vonatkozó jótállás

A ciklusálló és a lítiumionos akkumulátorokra egy előírt összes kilowattóra-érték vonatkozik, amelyet élettartamuk során szolgáltatni tudnak. Az üzemeltetési, újratöltési és karbantartási technikák a teljes akkumulátor-élettartamot meghosszabbíthatják vagy csökkenthetik. Mivel ebben a termékben az akkumulátorok felhasználódnak, az egyes töltések közötti időközökben a hasznos munka mennyisége lassan csökken, amíg az akkumulátor teljesen el nem használódik. A normál fogyasztás következtében elhasználódott akkumulátorok cseréje a terméktulajdonos felelőssége. Megjegyzés (csak lítiumionos akkumulátor esetén): további tájékoztatásért lásd az akkumulátorra adott jótállást.

Forgattyús tengelyre adott élettartam-garancia (csak ProStripe 02657 esetén)

Az eredeti berendezésként eredeti Toro-dörzstárcsával és a motorindítást biztosító késfékező tengelykapcsolóval (egybeépített késfékező tengelykapcsoló (BBC) + dörzstárcsa egységgel) felszerelt Prostripe esetén az első vásárló számára a motor forgattyús tengelyének meggörbülésére élettartam-garanciát adunk, ha az üzemeltetést az előírt használati és karbantartási eljárások szerint végzi. A súrlódó alátétekkel, késfékező tengelykapcsolóval (BBC) és egyéb hasonló egységekkel szerelt gépekre a forgattyús tengelyre vonatkozó élettartam-garancia nem terjed ki.

Karbantartás a tulajdonos költségén

A motorbeállítás, a kenés, tisztítás és fényezés, a szűrők és hűtőfolyadék cseréje, az ajánlott karbantartások elvégzése a Toro-termékek által igényelt azon normál szervizmunkák közé tartoznak, amelyeket a tulajdonosnak kell fizetnie.

Általános feltételek

A hivatalos Toro-termékforgalmazó vagy értékesítő által végzett javítás az egyedüli jogorvoslati lehetőség e szavatosság időtartama alatt.

Sem a The Toro Company, sem pedig a Toro Warranty Company nem felel a közvetett, előre nem látott vagy következményes károkért e szavatosság hatálya alá tartozó Toro Termékek használatával kapcsolatban, beleértve a hibás működés vagy nem-használat észszerű időtartamára biztosított helyettesítő berendezés vagy szolgáltatás bármely költségét és kiadását a jelen szavatosság hatálya alá tartozó, függőben lévő javítások befejezéséig. Az alább hivatkozott károsanyag-kibocsátási szavatosságot kivéve (ha az alkalmazható) nincs egyéb kifejezett szavatosság. Az eladhatósággal és a használatra való alkalmassággal kapcsolatos minden beleértett szavatosság ezen kifejezett szavatosság időtartamára korlátozódik.

Némely állam nem engedélyezi a véletlenszerű vagy következményes károk kizárását vagy a beleértett szavatosság időtartamának korlátozását, ezért előfordulhat, hogy a fenti kizárások és korlátozások Önre nem vonatkoznak. A jelen szavatosság speciális törvény adta jogokkal ruházza fel Önt, és Ön rendelkezhet még egyéb, államonként változó jogokkal is.

Megjegyzés a károsanyag-kibocsátásra adott jótállásról

A termék károsanyag-kibocsátást szabályozó rendszerére külön szavatossági nyilatkozat vonatkozhat, amely kielégíti az USA környezetvédelmi hivatala (EPA) és/vagy a levegő minőségére vonatkozó California Air Resources Board (CARB) jogszabály rendelkezéseit. A károsanyag-kibocsátást szabályozó rendszer szavatosságára a fent felsorolt üzemóra-korlátozások nem vonatkoznak. Olvassa el a motor károsanyag-kibocsátást szabályozó rendszerére vonatkozó jótállást, amely a termékhez mellékelve vagy a motor gyártója által biztosított dokumentációban található.

Az Egyesült Államokon és Kanadán kívüli országok

Azoknak a vevőknek, akik Toro-terméket az Egyesült Államokból vagy Kanadából exportáltak, kapcsolatba kell lépniük a helyi Toro-márkakereskedővel az adott országra vagy régióra vonatkozó garanciaszabályokért. Ha Ön bármilyen okból elégedetlen márkakereskedője szolgáltatásával, vagy nem tudja beszerezni a jótállásra vonatkozó információkat, lépjen kapcsolatba a hivatalos Toro-szervizközponttal.

65. számú kaliforniai indítvány, figyelmeztetési információk

Mi ez a figyelmeztetés?

Találkozhat olyan termékkel is, amelyen az alábbi figyelmeztető címke található:

FIGYELMEZTETÉS: Rákot okozó és a szaporítószervekre káros hatások – www.p65Warnings.ca.gov.

Mi az a 65. indítvány?

A 65. indítvány minden olyan vállalatra hatályos, amely Kaliforniában működik, Kaliforniában értékesít termékeket, Kaliforniában gyárt, vagy oda hoz be termékeket. Az indítvány engedélyezi, hogy a kaliforniai kormányzó kezelje és közzétegye a rákot, a születési rendellenességeket és/vagy más reproduktív károkat okozó vegyi anyagok jegyzékét. Az évente frissülő listán több száz, a mindennapi használatú cikkekben megtalálható vegyi anyag szerepel. A 65. indítvány célja a nyilvánosság tájékoztatása az ilyen vegyi anyagoknak való kitettségről.

A 65. indítvány nem tiltja be az ilyen vegyi anyagokat tartalmazó termékek értékesítését, csak előírja, hogy legyen megjelenítve ezzel kapcsolatos figyelmeztetés a terméken, annak csomagolásán vagy a hozzá mellékelt dokumentációban. A 65. indítvány figyelmeztetése azt sem jelenti, hogy a termék megsért bármilyen termékbiztonsági szabványt vagy előírást. Kalifornia kormánya egyértelművé tette, hogy a 65. indítvány figyelmeztetése „nem szabályozási határozat, amely szerint a termék „biztonságosnak” vagy „nem biztonságosnak” tekinthető”. Sok ilyen vegyi anyag évek óta használatban van mindennapi termékekben dokumentált károsító hatás nélkül. További tájékoztatás:https://oag.ca.gov/prop65/faqs-view-all.

A 65. indítvány figyelmeztetése azt jelenti, hogy a vállalat (1) értékelte a kitettséget, és arra a megállapításra jutott, hogy az meghaladja a „nem jelentős kockázati szintet”; vagy (2) úgy döntött, hogy a figyelmeztetést saját belátása szerint a felsorolt vegyi anyagok jelenléte miatt kiteszi anélkül, hogy felmérné az esetleges kitettség mértékét.

Ez a törvény mindenütt érvényes?

A 65. indítvány figyelmeztetései kizárólag a kaliforniai törvények alapján kötelezőek. A figyelmeztetések Kaliforniában számos helyen, beleértve, de nem kizárólagosan éttermekben, élelmiszerboltokban, szállodákban, iskolákban és kórházakban, valamint termékek széles skáláján láthatók. Emellett egyes online és postai úton forgalmazó kiskereskedő is kiteheti a 65. indítvány figyelmeztetéseit a weboldalán vagy a katalógusaiban.

Hogyan viszonyulnak a kaliforniai figyelmeztetések a szövetségi határokhoz?

A 65. indítvány előírásai gyakran szigorúbbak a szövetségi és nemzetközi előírásoknál. Számos olyan anyag létezik, amelynél ki kell tenni a 65. indítvány figyelmeztetését már olyan szint elérésekor is, amely jóval alacsonyabb a szövetségileg előírt határértéknél. A 65. indítvány előírt figyelmeztetési szintje ólom esetében például 0,5 µg/nap, amely jóval a szövetségi és a nemzetközi szabványok alatt van.

Miért nem található meg minden hasonló terméken ez a figyelmeztetés?

- A Kaliforniában értékesített termékeken kötelező a 65. indítvány szerinti feliratozás, a máshol értékesítettek esetében viszont nem.
- A 65. indítvány által érintett vállalat köthet olyan megállapodást, amely előírja a 65. indítvány figyelmeztetéseinek használatát termékei számára, míg más hasonló termékeket gyártó vállalatokra esetleg nincs ilyen követelmény.
- A 65. indítvány hatálya nem konzisztens.
- Dönthet úgy a vállalat, hogy nem ad figyelmeztetést, mert arra a következtetésre jut, hogy nem kötelesek erre a 65. indítvány szerint; a termékre vonatkozó figyelmeztetések hiánya viszont nem jelenti azt, hogy a termék mentes a felsorolt vegyi anyagoktól hasonló szinteken.

Miért teszi ki a Toro ezt a figyelmeztetést?

A Toro úgy döntött, hogy a lehető legtöbb információt megadja vásárlóinak a termékeiről, hogy jól megalapozott döntést hozhassanak a megvásárolandó termékkel és annak használatával kapcsolatban. A Toro egyes esetekben egy vagy több felsorolt vegyi anyag jelenlétének ismeretében a kitettség szintjének értékelése nélkül ad figyelmeztetést, mivel nem minden felsorolt vegyi anyag rendelkezik kitettségi határértékkel. Habár a Toro-termékek esetében a kitettség elhanyagolható, vagy jóval a „nem jelentős kockázat” tartománya alá esik, a biztonság érdekében a Toro úgy határozott, hogy kiteszi a 65. indítvány figyelmeztetéseit. Továbbá ha a Toro nem biztosítja ezeket a figyelmeztetéseket, Kalifornia állam vagy magánügyfelek perelhetnek, hogy érvényt szerezzenek a 65. indítvány betartásának, ami jelentős büntetéssel jár.