Form No. 3447-936 Rev A

Count on it.

Kezelői kézikönyv

Reelmaster® 5610-D vontatóegység

Modellsz. 03679—Sorszám 403410001 és ettől felfelé

Regisztráljon a következő címen: www.Toro.com.
Az eredeti dokumentum fordítása (HU)

3447-936

Jelen termék minden vonatkozó európai irányelvnek megfelel. A részletekért lásd a termékre vonatkozó külön megfelelőségi nyilatkozatot (DOC).

A kaliforniai közös természeti erőforrásokról szóló törvény (California Public Resource Code) 4442. és 4443. szakasza értelmében tilos a motor működtetése erdős, bokrokkal vagy fűvel takart talajon, kivéve akkor, kivéve ha a motor a 4442. szakaszban meghatározott szikragátló berendezéssel rendelkezik, rendszeresen karbantartáson esik át, vagy a motor felépítése, felszerelése és karbantartása a tűzesetek megakadályozásának szem előtt tartásával történt.

A motor mellékelt kezelési útmutatója tartalmazza az USA környezetvédelmi hivatalával (EPA) és a kipufogórendszerek, karbantartás és garancia szabályozásáról szóló California Emission Control Regulation jogszabállyal kapcsolatos információkat. Pótalkatrészek a motorgyártótól rendelhetők.

⚠ FIGYELMEZTETÉS

KALIFORNIA
65-ös számú figyelmeztetés

A dízelmotor kipufogógázai és azok bizonyos összetevői Kalifornia államban rákkeltő hatásúnak, születési rendellenességeket és egyéb reproduktív károsodást okozónak minősülnek.
Az akkumulátor sarkai, telepkapcsai és alkatrészei ólmot és ólomvegyületeket tartalmaznak, melyek Kalifornia állam hatóságainak ismeretei szerint olyan vegyi anyagok, amelyek rákot és reproduktív károsodást okoznak. Az anyagokkal való érintkezést követően mosson kezet.

A termék használata Kalifornia állam jogszabályai által rákkeltőnek, születési, illetve reprodukciós rendellenességet okozónak nyilvánított vegyi anyag vagy vegyi anyagok hatásának való kitettséget eredményezhet.

Bevezetés

A gép professzionális kezelők számára, kereskedelmi alkalmazásra készült, forgókéses fűnyíró traktor. Elsősorban jól karbantartott gyepen történő fűkaszáláshoz készült. A termék nem rendeltetésszerű használata Önre és a közelben tartózkodókra nézve egyaránt veszélyes lehet.

Gondosan olvassa el ezt a tájékoztatót, hogy a termék megfelelő üzemeltetését és karbantartását elsajátítva elkerülje a sérüléseket, valamint a termék károsodását. A termék megfelelő és biztonságos üzemeltetéséért Ön a felelős.

A www.Toro.com weboldalon további információk is találhatók, például munkavédelmi tippek, oktatóanyagok, tartozékokról szóló információk, segítség márkakereskedés kereséséhez, valamint termékregisztráció is végezhető itt.

Ha szervizre, eredeti Toro-alkatrészekre vagy további információra van szüksége, forduljon hivatalos márkaszervizhez vagy a Toro ügyfélszolgálatához, és tartsa kéznél terméke típus- és sorozatszámát. Az Ábra 1 jelzi a típusszám és gyári szám helyét a terméken. Írja a számokat a megfelelő helyre.

Fontos: **Mobileszköze segítségével a sorozatszámot tartalmazó címkén található QR-kódot (ha van) beolvasva elérheti a garanciális tudnivalókat, az alkatrészekre vonatkozó adatokat és az egyéb termékinformációkat.**

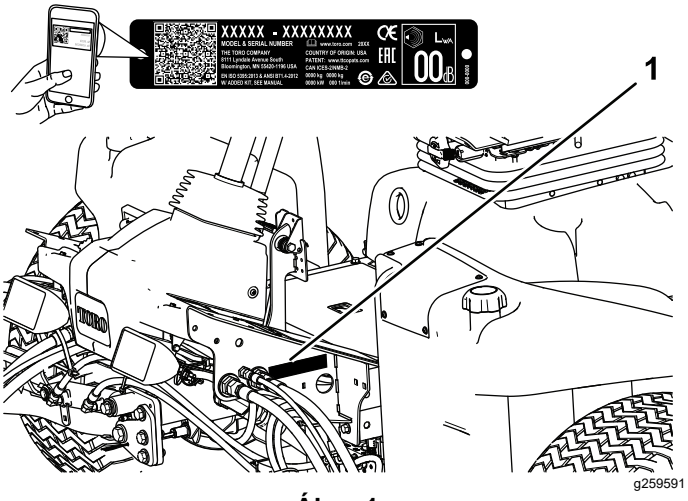

Ábra 1

1. A típusszám és a gyári szám helye

Modellsz. _____

Sorszám _____

Ez a kézikönyv meghatározza a lehetséges veszélyeket, és biztonsági figyelmeztető jelzéssel (Ábra 2) azonosított munkavédelmi üzeneteket tartalmaz. A jelzés olyan veszélyt jelez, amely súlyos sérülést vagy halált okozhat, amennyiben nem tartja be az ajánlott óvintézkedéseket.

© 2019—The Toro® Company
8111 Lyndale Avenue South
Bloomington, MN 55420

Lépjen velünk kapcsolatba az alábbi címen: www.Toro.com.
Nyomtatás helye: USA
Minden jog fenntartva

g000502

Ábra 2

Biztonsági figyelmeztető jelzés

Ez a kézikönyv 2 szót használ az információ kiemelésére. A **Fontos** szó speciális műszaki információkra hívja fel a figyelmet, a **Megjegyzés** szó külön figyelemre érdemes általános információkat emel ki.

Tartalom

Biztonság 4
Általános óvintézkedések 4
A motor károsanyag-kibocsátási tanúsítványa 4
Biztonsági és tájékoztató címkék 5
Felszerelés 9
1 A gumiabroncsok nyomásának beállítása 9
2 A vezérlőkarhelyzet beállítása 10
3 A vágóegységek felszerelése 10
4 A gyepkompenzációs rugó beállítása 14
5 A CE motorháztető-gyorszár felszerelése 14
6 A nyíróegység kihajtható támaszának használata 15
7 A CE címkék felhelyezése 15
Termékáttekintés 16
Kezelőelemek 16
Műszaki adatok 24
Munkagépek és tartozékok 24
Működtetés előtt 25
Használat előtti munkavédelmi előírások 25
Napi karbantartás elvégzése 25
Tankolás 25
Működtetés közben 26
Munka közben betartandó munkavédelmi előírások 26
A motor beindítása 28
A motor leállítása 28
Fűkaszálás a géppel 28
A dízel részecskeszűrő regenerálása 28
Az emelőkar-ellensúly beállítása 41
Az emelőkar fordulási helyzetének beállítása 42
A hengerkés fordulatszámának beállítása 42
A diagnosztikai visszajelző működésének ismertetése 44
A biztonsági reteszelő kapcsolók ellenőrzése 44
Üzemeltetési tanácsok 45
Működtetés után 45
A használatot követően betartandó munkavédelmi előírások 45
A gép szállítása 45
A lekötési pontok azonosítása 45
Emelési pontok 46
A gép tolása vagy vontatása 46
Hidraulikus mágnesszelep funkciói 47
Karbantartás 48
Biztonsági tudnivalók karbantartáskor 48
Ajánlott karbantartási ütemterv(ek) 48
Napi karbantartási ellenőrzőlista 50
Kenés 51
A csapágyak és perselyek zsírzása 51
Motor karbantartása 52
A motorral kapcsolatos munkavédelmi előírások 52
A légszűrő szervizelése 52
A motorolaj szervizelése 53
A dízeloxidációs katalizátor (DOC) és a koromszűrő szervizelése 55
Üzemanyagrendszer karbantartása 55
A vízleválasztó szervizelése 55
A motorüzemanyag-szűrő szervizelése 56
Az üzemanyag-vezetékek és a csatlakozók vizsgálata 56
Az üzemanyag-tápcső szűrőjének tisztítása 56
Elektromos berendezés karbantartása 57
A villamos rendszerrel kapcsolatos munkavédelmi előírások 57
Az akkumulátor szervizelése 57
A biztosítékok ellenőrzése 57
Hajtóműrendszer karbantartása 58
A gumiabroncsok nyomásának ellenőrzése 58
A kerékanyák meghúzási nyomatékának ellenőrzése 58
A hajtás beállítása semleges helyzetbe 58
A hátsó kerékösszetartás beállítása 59
Hűtőrendszer karbantartása 60
A hűtőrendszerrel kapcsolatos munkavédelmi előírások 60
A hűtőrendszer ellenőrzése 60
Hulladékok eltávolítása a hűtőrendszerből 60
Fékek karbantartása 61
A rögzítőfékek beállítása 61
A rögzítőfék reteszének beállítása 62
Ékszíjak karbantartása 62
A generátorékszíj szervizelése 62
Hidraulikarendszer karbantartása 63
A hidraulika-rendszerrel kapcsolatos óvintézkedések 63
A hidraulikavezetékek és tömlők ellenőrzése 63
A hidraulikafolyadék ellenőrzése 63

A hidraulikafolyadékra vonatkozó előírások 63
A hidraulikafolyadék-tartály kapacitása 64
A hidraulikafolyadék cseréje 64
A hidraulikaszűrők cseréje 65
A hidraulika-rendszer tesztcsatlakozóinak használata 65
A nyíróegységek rendszerének karbantartása 67
Késekkel kapcsolatos óvintézkedések 67
A hengerkés és a fenékkés közötti érintkezés beállításának ellenőrzése 67
A nyíróegységek fenése visszaforgatás-sal 67
Tisztítás 69
A gép lemosása 69
Tárolás 69
Biztonságos tárolás 69
A vontatóegység előkészítése 69
A motor előkészítése 70

Biztonság

A gép tervezése az EN ISO 5395 (ha elvégezte az üzembe helyezési eljárásokat) és az ANSI B71.4-2017 szabvány alapján történt.

Általános óvintézkedések

Ez a termék levághatja a kezét és lábát, továbbá tárgyakat dobhat ki.

- A motor beindítása előtt olvassa el és értse meg annak *Kezelői kézikönyvét*.
- A gép használatát teljes odafigyeléssel végezze. Ne végezzen olyan tevékenységet, amely elvonhatja a figyelmét, különben személyi sérülés vagy anyagi kár lehet a következmény.
- Ne tegye a kezét vagy a lábát a gép mozgó alkatrészeinek közelébe.
- Ne használja a gépet, ha nincs a helyén minden védőburkolat és egyéb védőelem, és azok nem működnek az előírt módon.
- Tartsa távol a nézelődőket és a gyerekeket a működtetési területtől. Soha ne engedje, hogy a gépet gyerekek üzemeltessék.
- Állítsa le a motort, vegye ki az indítókulcsot, és várja meg, amíg az összes mozgó alkatrész leáll, csak ezután hagyja el a kezelőülést. Hagyja lehűlni a gépet, mielőtt beállítási, szervizelési, tisztítási vagy tárolási munkába kezd rajta.

A gép nem megfelelő használata vagy karbantartása személyi sérüléshez vezethet. A lehetséges sérülések elkerülése érdekében kövesse a biztonsági útmutatóban leírtakat, és mindig ügyeljen a biztonsági figyelmeztető szimbólumra (⚠), amelynek jelentése lehet Figyelem, Vigyázat vagy Veszély – személyes munkavédelmi utasítások. Az utasítások be nem tartása személyi sérülést vagy halált okozhat.

A motor károsanyag-kibocsátási tanúsítványa

A gép motorja megfelel az EPA Tier 4 Final és Stage 3b előírásoknak.

Biztonsági és tájékoztató címkék

A biztonságra figyelmeztető matricák és utasítások a kezelő által jól látható helyen, a potenciális veszélyforrás közelében találhatók. A sérült vagy hiányzó matricát cserélje, illetve pótolja.

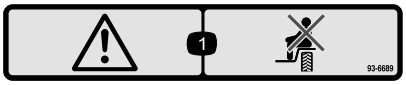

decal93-6689

93-6689

1. Figyelem! – Ne szállítson utasokat!

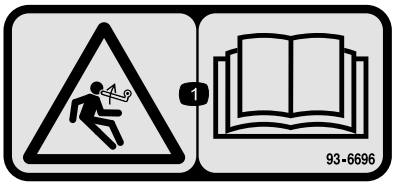

decal93-6696

93-6696

1. Tárolt energia veszélye – olvassa el a *Kezelői kézikönyvet*.

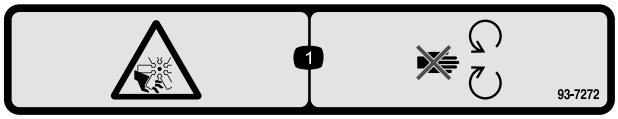

decal93-7272

93-7272

1. Kéz vagy láb el- és levágásának veszélye; ventilátor – ne érjen a mozgó alkatrészekhez.

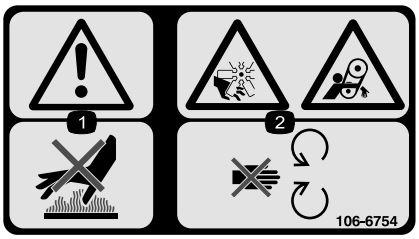

decal106-6754

106-6754

1. Figyelmeztetés – ne érjen a forró felülethez.
2. Végtag el- és levágásának veszélye, ventilátor, valamint beakadásveszély, ékszíj – ne érjen a mozgó alkatrészekhez.

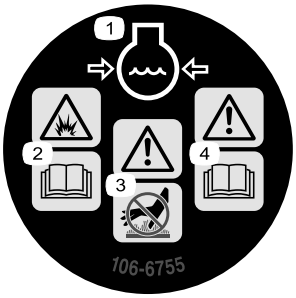

decal106-6755

106-6755

1. A hűtőfolyadék nyomás alatt áll.
2. Robbanásveszély – olvassa el a *Kezelői kézikönyvet*.
3. Figyelmeztetés – ne érjen a forró felülethez.
4. Figyelmeztetés – olvassa el a *Kezelői kézikönyvet*.

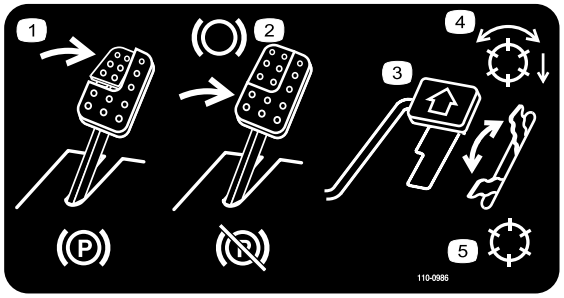

decal110-0986

110-0986

1. Nyomja le a fékpedált és a rögzítőfékpedált a rögzítőfék behúzásához.
2. Nyomja le a fékpedált a fékezéshez.
3. A menetpedál segítségével induljon el a géppel előremenetben.
4. Hengerkés engedélyezve üzemmód
5. Vonulási üzemmód

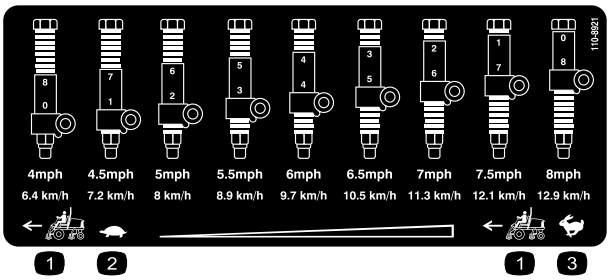

decal110-8921

110-8921

1. Vontatóegység sebessége
2. Lassú
3. Gyors

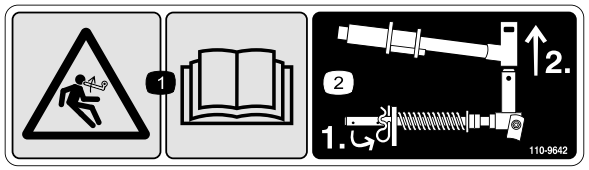

decal110-9642

110-9642

1. Tárolt energia veszélye – olvassa el a *Kezelői kézikönyvet*.
2. Tegye át a sasszeget a rúdkonzolhoz legközelebbi furatba, majd kösse le az emelőkart és a csuklóvillát.

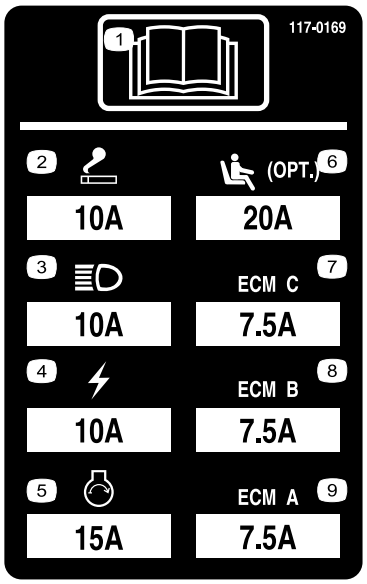

r:\decal117-0169

117-0169

1. Olvassa el a *Kezelői kézikönyvet*.
2. Könnyebb
3. Fényszórók
4. Elektromos
5. A motor beindítása
6. Légrugós ülésfelfüggesztés (opcionális)
7. C. motorszámítógép-kezelés
8. B. motorszámítógép-kezelés
9. A. motorszámítógép-kezelés

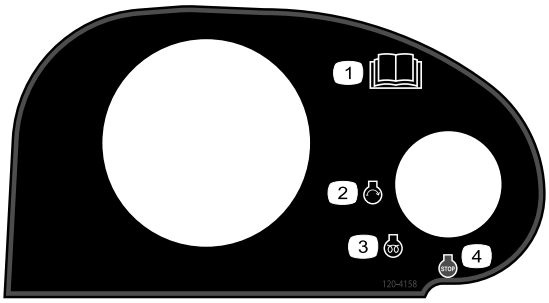

decal120-4158

120-4158

1. Olvassa el a *Kezelői kézikönyvet*.
2. Motor – indítás
3. Motor – bemelegítés
4. Motor – leállítás

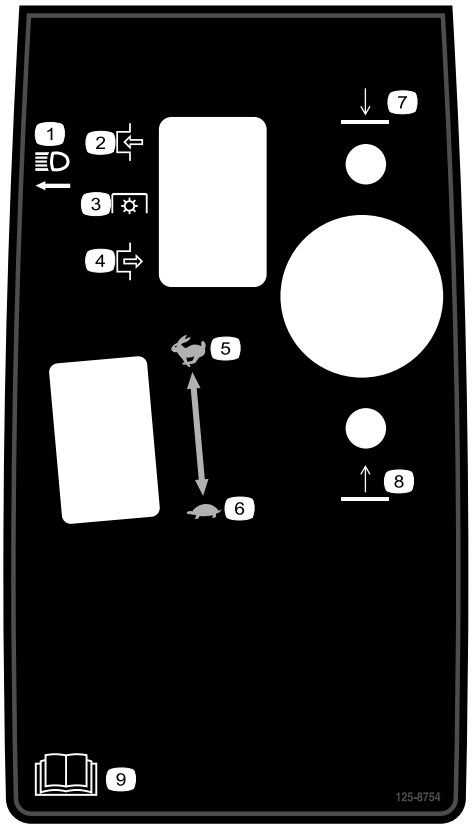

decal125-8754

125-8754

1. Fényszórók
2. Bekapcsolás
3. Mellékhajtás (TLT)
4. Kikapcsolás
5. Gyors
6. Lassú
7. Engedje le a nyíróegységeket
8. Emelje fel a nyíróegységeket
9. Olvassa el a *Kezelői kézikönyvet*.

---

decal133-8062

133-8062

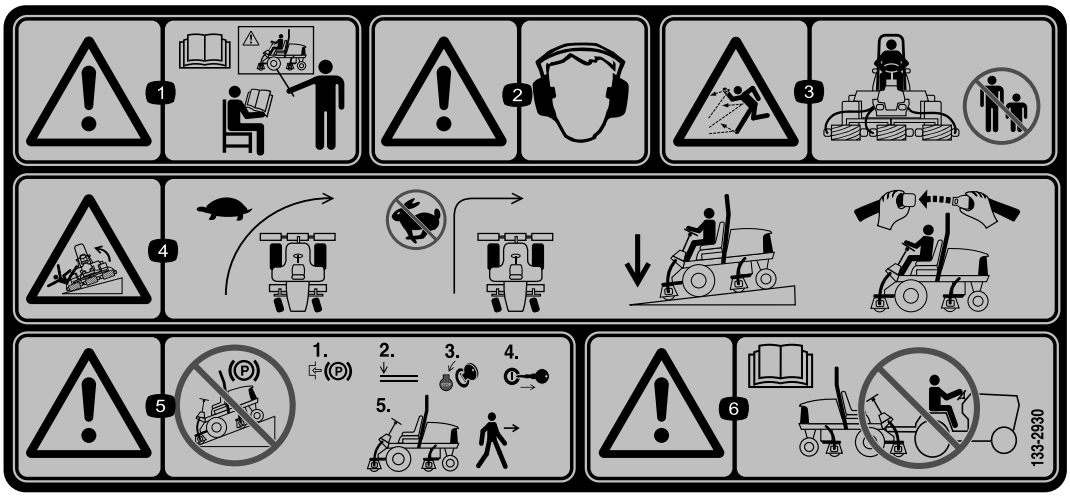

decal133-2930

133-2930

1. Figyelmeztetés – ne működtesse a berendezést, ha nem kapott hozzá megfelelő képzést.
2. Figyelmeztetés – viseljen hallásvédő eszközt.
3. Repülő tárgyak okozta veszély – tartsa távol az üzemeltetési területtől a nézelődőket.
4. Felborulásveszély – kanyarodjon lassan; ne vegyen éles kanyart nagy sebességgel; lejtőn haladva engedje le a nyíróegységeket; mindig viseljen biztonsági övet.
5. Figyelmeztetés – ne parkoljon lejtős területen; húzza be a rögzítőféket, engedje le a nyíróegységeket, állítsa le a motort, és vegye ki az indítókulcsot, mielőtt elhagyja a gépet.
6. Figyelmeztetés – olvassa el a *Kezelői kézikönyvet*; ne vontassa a gépet.

---

decal133-2931

133-2931

Megjegyzés: A gép a címkén javasolt legnagyobb lejtés esetén a statikus oldalirányú és hosszirányú borulásvédettségi vizsgálatokban megfelel az iparági normákban előírt stabilitási teszteknek. A gép lejtős területeken történő használata előtt feltétlenül olvassa el a *Kezelői kézikönyv* utasításait, majd ellenőrizze a körülményeket, hogy eldönthesse, végezhet-e munkát a géppel az adott napon és helyen. A terep változásával megváltozhatnak a gép lejtőn való üzemeltetésének körülményei is. Lejtőn való munkavégzéskor tartsa a vágóegységeket lehetőség szerint a talajra leengedett helyzetben. Lejtőn a vágóegységek felemelt helyzetében a gép instabillá válhat.

1. Figyelmeztetés – olvassa el a *Kezelői kézikönyvet*. Ne működtesse a berendezést, ha nem kapott róla megfelelő képzést.
2. Figyelem – viseljen hallásvédő eszközt.
3. Repülő tárgyak okozta veszély – tartsa távol a közelben tartózkodó embereket.
4. Felborulásveszély – ne haladjon 15°-nál meredekebb lejtőkön; lejtőn haladva engedje le a nyíróegységeket; mindig viseljen biztonsági övet.
5. Figyelmeztetés – ne parkoljon lejtős területen; húzza be a rögzítőféket, engedje le a nyíróegységeket, állítsa le a motort, és vegye ki az indítókulcsot, mielőtt elhagyja a gépet.
6. Figyelmeztetés – olvassa el a *Kezelői kézikönyvet*; ne vontassa a gépet.

Az akkumulátorral kapcsolatos jelzések

A jelzések némelyike vagy mindegyike megtalálható az akkumulátoron.

1. Robbanásveszély
2. Tilos a tűz és a nyílt láng használata, valamint a dohányzás.
3. Maró hatású folyadék/vegyi égés veszélye
4. Viseljen védőszemüveget.
5. Olvassa el a *Kezelői kézikönyvet*.
6. Tartsa távol az akkumulátortól a közelben lévőket.
7. Viseljen védőszemüveget. A robbanásveszélyes gázok vakságot és egyéb sérüléseket okozhatnak.
8. Az akkumulátorsav vakságot vagy súlyos égési sérüléseket okozhat.
9. Öblítse ki azonnal a szemét, és kérjen gyorsan orvosi segítséget.
10. Ólmot tartalmaz, ne dobja a szemétbe

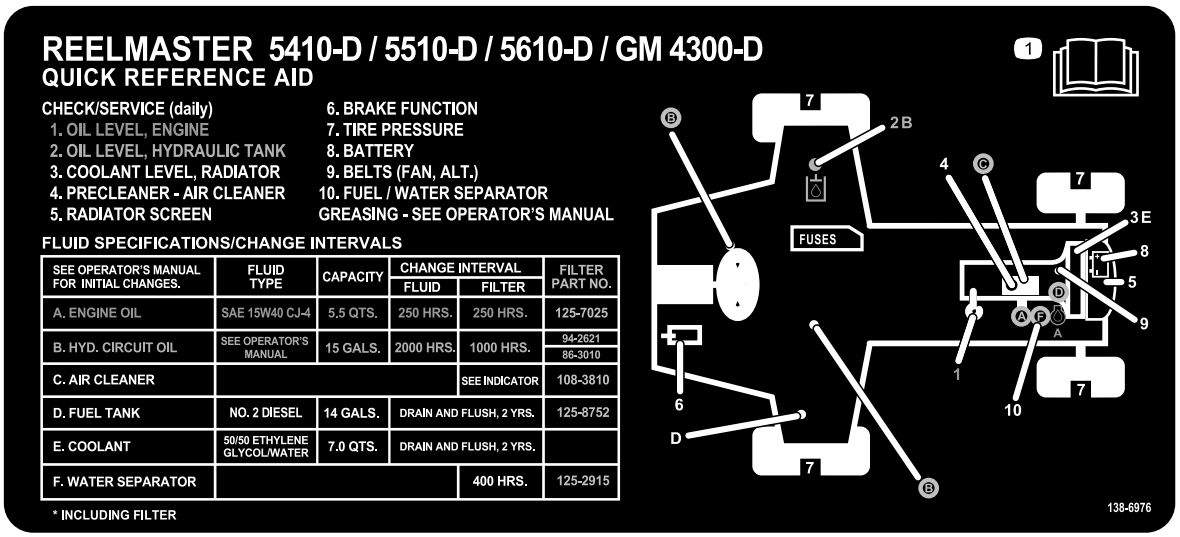

decal138-6976

138-6976

1. Olvassa el a *Kezelői kézikönyvet*.

Felszerelés

Mellékelt alkatrészek

Használja az alábbi táblázatot, hogy megállapítsa, valamennyi alkatrész leszállításra került-e.

Eljárás	Megnevezés	Mennyiség	Alkalmazás
1	Nincs szükség alkatrészre	–	A gumiabroncsok nyomásának beállítása
2	Nincs szükség alkatrészre	–	A vezérlőkarhelyzet beállítása.
3	Jobb első tömlővezető Bal első tömlővezető	1 1	A vágóegységek felszerelése
4	Nincs szükség alkatrészre	–	A gyepkompenzációs rugó beállítása.
5	Motorháztető-gyorszár egység Alátét	1 1	A CE motorháztető-gyorszár felszerelése.
6	Nyíróegység kihajtható támasza	1	A nyíróegység kihajtható támaszának felszerelése.
7	Figyelmeztető címke CE-címke Gyártásiév-címke	1 1 1	A CE címkék felhelyezése.

Média és egyéb részek

Megnevezés	Mennyiség	Alkalmazás
Kezelői kézikönyv	1	Olvassa el a Kezelői kézikönyvet a gép üzemeltetése előtt.
A motor kezelői kézikönyve	1	A motor működtetésének megkezdése előtt olvassa el a kézikönyvet.
Tesztpapír	1	Állítsa be a nyíróegység fenékkését a hengerkéshez.
Alátét	1	Állítsa be a nyíróegység fenékkését a hengerkéshez.

Megjegyzés: A gép jobb és bal oldalát a kezelő helyéről nézve határozza meg.

1

A gumiabroncsok nyomásának beállítása

Nincs szükség alkatrészre

Eljárás

A gumiabroncsokat túlfújva szállítják ki. Ezért engedjen ki belőlük némi levegőt, hogy csökkenjen a nyomásuk. Állítsa be az első és a hátsó gumiabroncsokban az abroncsnyomást 0,83–1,03 bar értékre.

Fontos: **Ügyeljen arra, hogy minden gumiabroncsban azonos nyomás legyen, hogy egyformán érintkezzenek a talajjal.**

2

A vezérlőkarhelyzet beállítása

Nincs szükség alkatrészre

Eljárás

A vezérlőkart az Önnek megfelelő, kényelmes helyzetbe állíthatja.

1. Lazítsa meg a vezérlőkart a tartókonzolhoz rögzítő 2 csavart (Ábra 3).

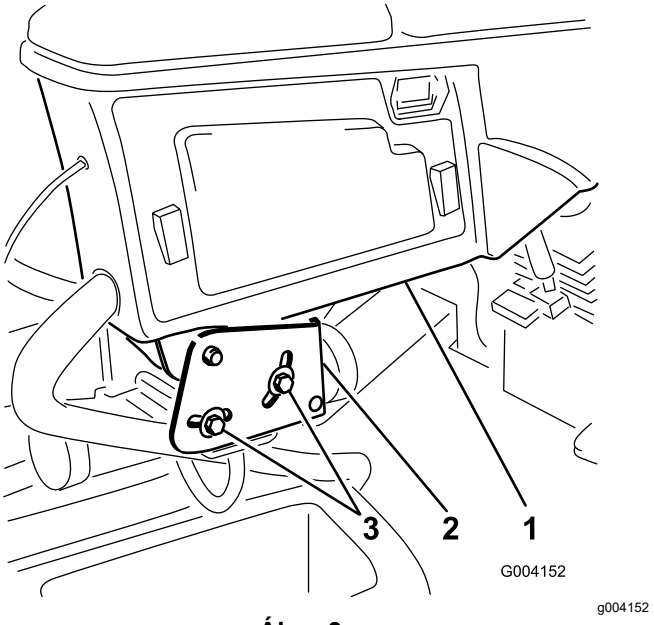

Ábra 3

1. Vezérlőkar
2. Tartókonzolok
3. Csavar

2. Forgassa a vezérlőkart a kívánt helyzetbe, majd húzza meg a 2 csavart.

3

A vágóegységek felszerelése

Ehhez az eljáráshoz szükséges alkatrészek:

1	Jobb első tömlővezető
1	Bal első tömlővezető

Eljárás

1. Távolítsa el a forgókésmotorokat a szállítási tartókról.

   Megjegyzés: Dobja el a szállításhoz használt tartókat.

2. Távolítsa el a nyíróegységeket a csomagolásukból.
3. Szerelje össze és állítsa be a nyíróegységeket a nyíróegység *Kezelői kézikönyve* alapján.
4. Ügyeljen arra, hogy az ellensúly (Ábra 4) a nyíróegység megfelelő végére kerüljön a nyíróegység *Kezelői kézikönyve* szerint.

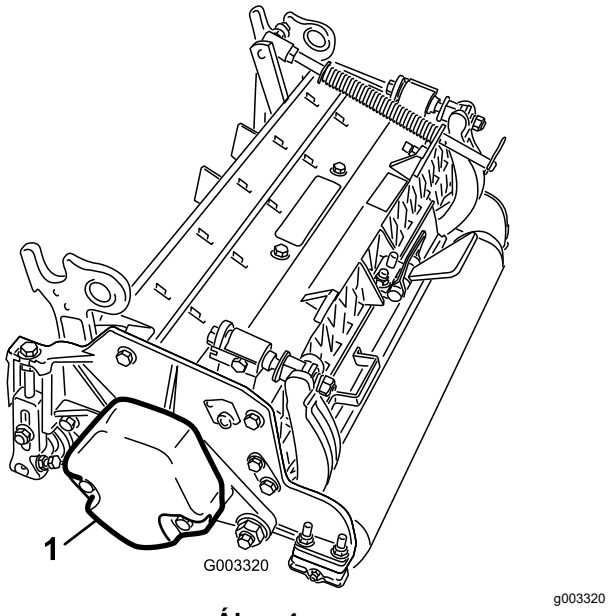

Ábra 4

1. Ellensúly

5. Rögzítse a gyepkompenzációs rugót ugyanarra az oldalra a nyíróegységen, ahová a forgókésmotort. Helyezze át a gyepkompenzációs rugót a következők szerint:

Megjegyzés: Az összes nyíróegységet a nyíróegység jobb oldalára felszerelt gyepkompenzációs rugóval szállítjuk.

A. Távolítsa el a rúdkonzolt a nyíróegységek füleihez rögzítő 2 kapupántcsavart és anyát (Ábra 5).

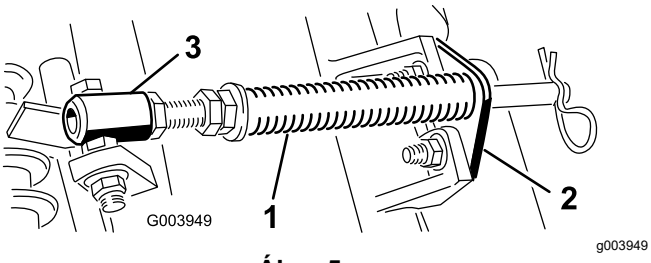

Ábra 5

1. Gyepkompenzáló rugó
2. Rúdkonzol
3. Rugós cső

B. Távolítsa el a rugós cső csavarját a tartókeret füléhez rögzítő peremes anyát (Ábra 5). Szerelje le az egységet.

C. Szerelje a rugós cső csavarját a tartókeret ellenkező oldali fülébe, és rögzítse a peremes anyával.

Megjegyzés: A csavarfej kerüljön a fül külső oldalára a Ábra 6 szerint.

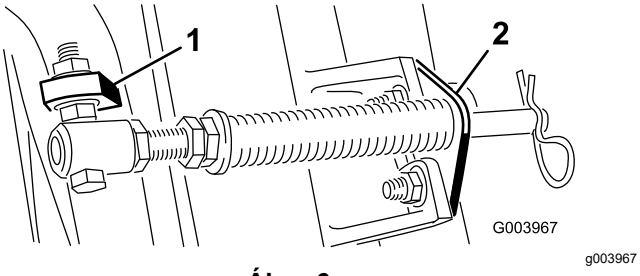

Ábra 6

1. A tartókeret ellenkező oldali füle
2. Rúdkonzol

D. Rögzítse a rúdkonzolt a nyíróegység füleihez a kapupántcsavarok és az anyák segítségével (Ábra 6).

Fontos: **A 4. (bal első) és az 5. (jobb első) nyíróegységnél szerelje a tömlővezetőket a rúdkonzolt rögzítő anyákkal a nyíróegységek fülei (Ábra 7 és Ábra 8) elé. A tömlővezetők hajoljanak a középső nyíróegység felé (Ábra 8 és Ábra 9).**

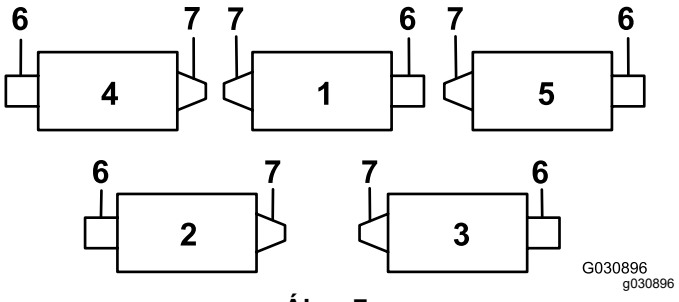

Ábra 7

1. 1. nyíróegység
2. 2. nyíróegység
3. 3. nyíróegység
4. 4. nyíróegység
5. 5. nyíróegység
6. Forgókésmotor
7. Súly

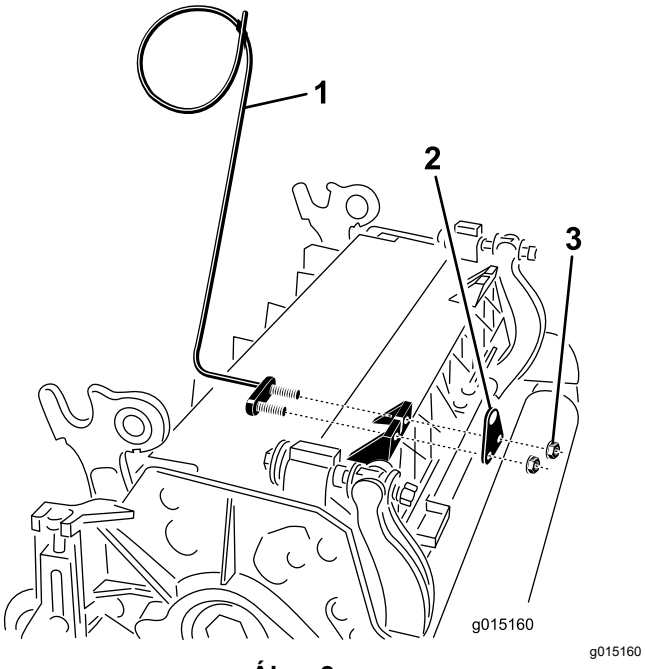

Ábra 8

1. Tömlővezető (a képen látható 4. nyíróegység)
2. Rúdkonzol
3. Anya

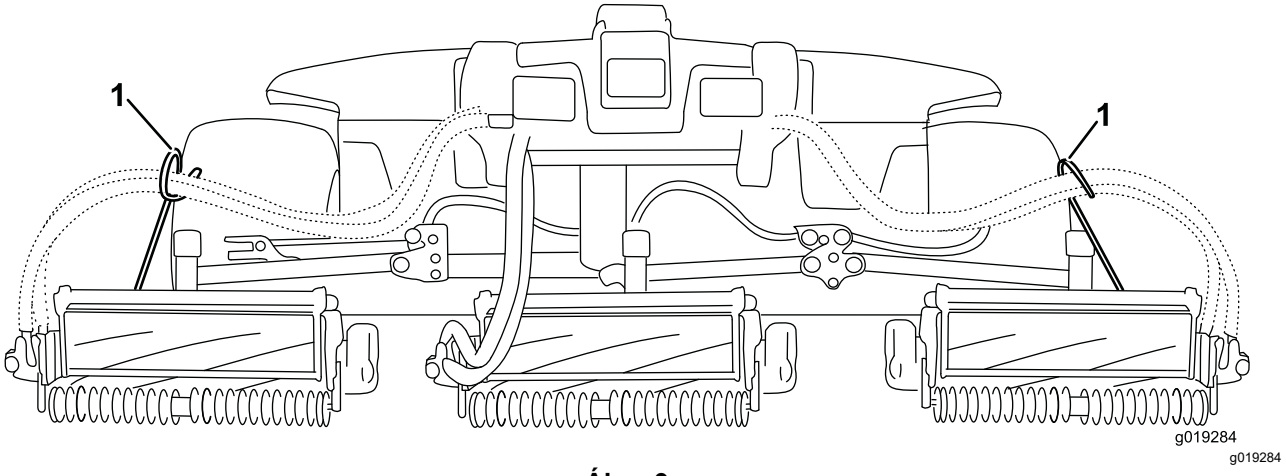

Ábra 9

1. A tömlővezetőknek a középső nyíróegység felé kell hajolniuk.

Megjegyzés: Ügyeljen arra, hogy a nyíróegységek fel- és leszerelésekor a rugós sasszeg a rugós rúd rúdkonzol melletti furatában legyen. Ellenkező esetben a rugós sasszeget a rúd végén levő furatba kell szerelni.

6. Engedje le teljesen az összes emelőkart.
7. Távolítsa el a biztosítócsapot az emelőkar csuklóvillájáról. Ezután távolítsa el a sapkát (Ábra 10).

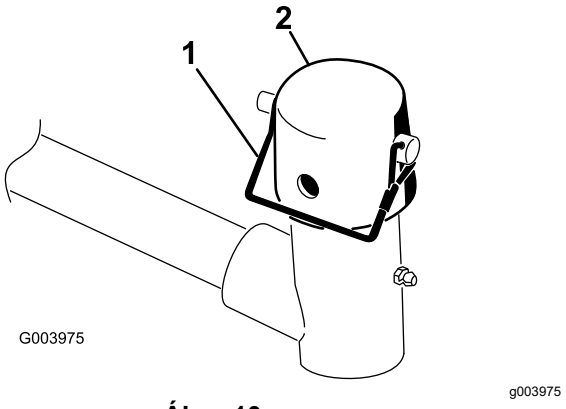

Ábra 10

1. Biztosítócsap
2. Védősapka

8. Az első nyíróegységek esetében csúsztassa a nyíróegységet az emelőkar alá, a tartókeret szárát felfelé beillesztve az emelőkar csuklóvillájába (Ábra 11).

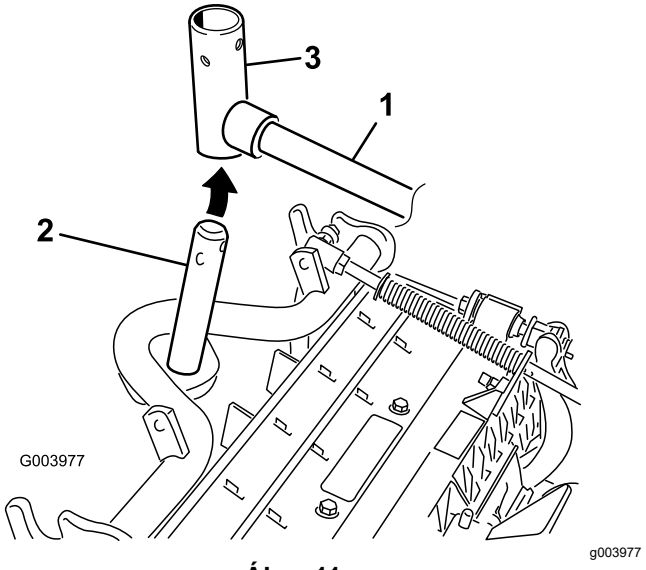

Ábra 11

1. Emelőkar
2. Tartókeretszár
3. Emelőkar csuklóvillája

9. Alkalmazza az alábbi eljárást a hátsó nyíróegységeknél, ha a vágásmagasság nagyobb, mint 19 mm.
   A. Távolítsa el az emelőkar forgószárát az emelőkarhoz rögzítő biztosítócsapot és alátétet, és csúsztassa ki az emelőkar forgószárát az emelőkarból (Ábra 12).

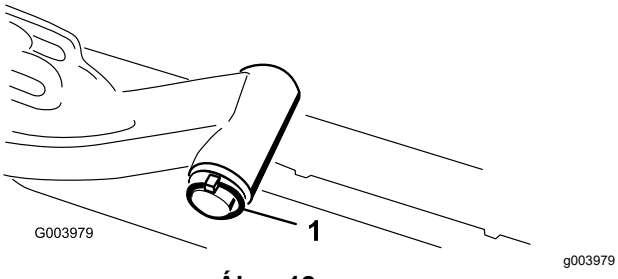

Ábra 12

1. Biztosítócsap és alátét

B. Illessze rá az emelőkar villáját a tartókeret szárára (Ábra 11).

C. Illessze be az emelőkar forgószárát az emelőkarba, és rögzítse az alátéttel és a biztosítócsappal (Ábra 12).

10. Tegye fel a védősapkát a tartókeretszárra és az emelőkarvillára.

11. Rögzítse a védősapkát és a tartókeretszárat az emelőkarvillához a rugós biztosítócsappal (Ábra 10).

Megjegyzés: Kormányzott nyíróegység használata esetén használja a rést, fix nyíróegység esetén pedig a furatot.

12. Rögzítse az emelőkar láncát a lánckonzolhoz a rugós biztosítócsappal (Ábra 13).

Megjegyzés: Annyi láncszemet használjon, amennyit a nyíróegység *Kezelői kézikönyve* előír.

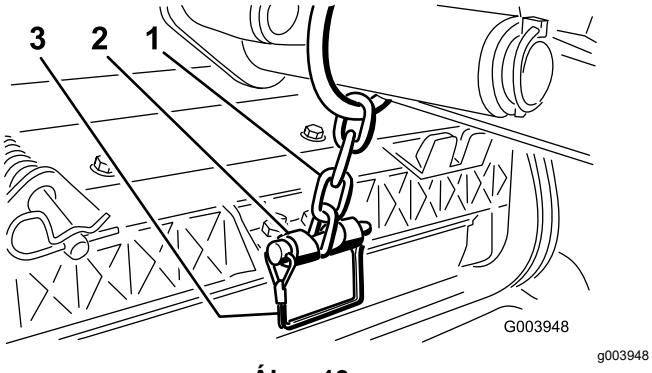

Ábra 13

1. Emelőkarlánc
2. Lánckonzol
3. Rugós biztosítócsap

13. A 4. nyíróegységen (bal első) és az 5. nyíróegységen (jobb első) illessze be a forgókésmotor tömlőit a megfelelő tömlővezetőbe.

14. Vonja be a forgókésmotor bordás tengelyét tiszta kenőzsírral.

15. Olajozza meg a forgókésmotor O-gyűrűjét, és szerelje fel a motor karimájára.

16. Szerelje fel a motort jobbra elfordítva, hogy a karimái ne ütközzenek a csavaroknak (Ábra 14).

Megjegyzés: Fordítsa el balra a motort, hogy a karimái körülvegyék a csavarokat, majd húzza meg az anyákat.

Fontos: **Ügyeljen arra, hogy a forgókésmotor tömlői ne legyenek megcsavarodva, megtörve, és ne csípődhessenek be.**

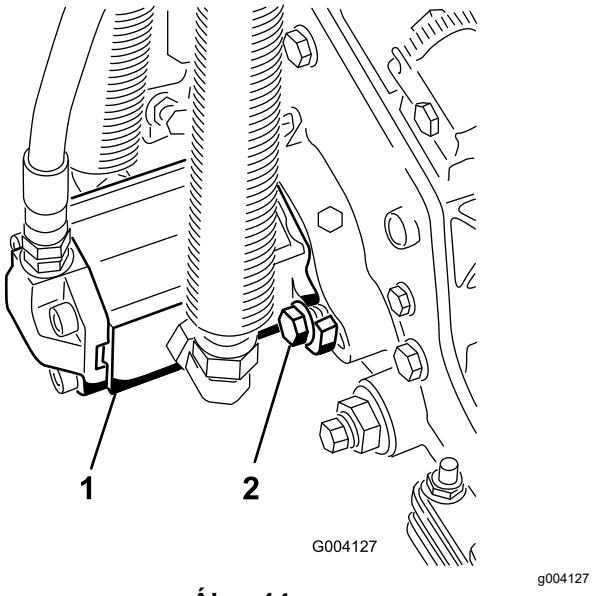

Ábra 14

1. Forgókésmotor
2. Rögzítőcsavarok

4

A gyepkompenzációs rugó beállítása

Nincs szükség alkatrészre

Eljárás

A gyepkompenzáló rugó az elsőről a hátsó hengerre viszi át a súlyt (Ábra 15). Ez segít csökkenteni a gyepen a hullámos mintázat kialakulását.

Fontos: **A rugó beállítását a vontatóegységre felszerelt, előre néző és a talajra leengedett nyíróegység mellett végezze.**

1. Ellenőrizze, hogy a sasszeg a rugós rúd végén levő furatba helyezkedik-e (Ábra 15).

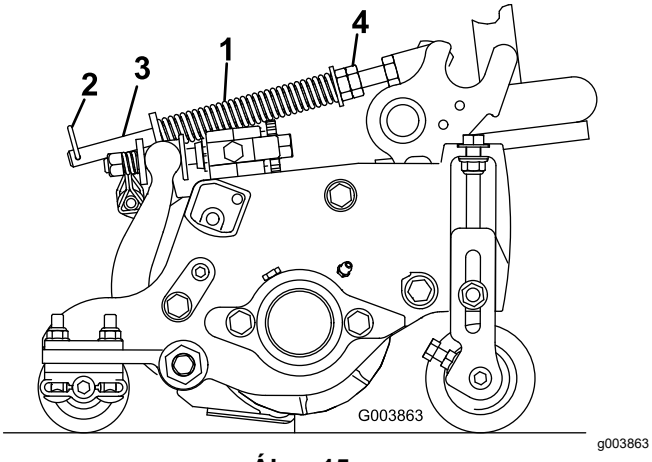

Ábra 15

1. Gyepkompenzáló rugó
2. Sasszeg
3. Rugós rúd
4. Hatlapú anyák

2. Húzza meg annyira a rugós rúd elején a hatlapú anyákat, hogy az összenyomott rugó hossza 12,7 cm-es nyíróegységeknél 12,7 cm, 17,8 cm-es nyíróegységeknél pedig 15,9 cm legyen (Ábra 15).

   Megjegyzés: Egyenetlen terepen dolgozva csökkentse a rugó hosszát 12,7 mm-rel. Ez kis mértékben csökkenti a talajkövetést.

5

A CE motorháztető-gyorszár felszerelése

Ehhez az eljáráshoz szükséges alkatrészek:

1	Motorháztető-gyorszár egység
1	Alátét

Eljárás

1. Oldja ki és hajtsa fel a motorháztetőt.
2. Távolítsa el a gumi tömítőgyűrűt a motorháztető bal oldali furatából (Ábra 16).

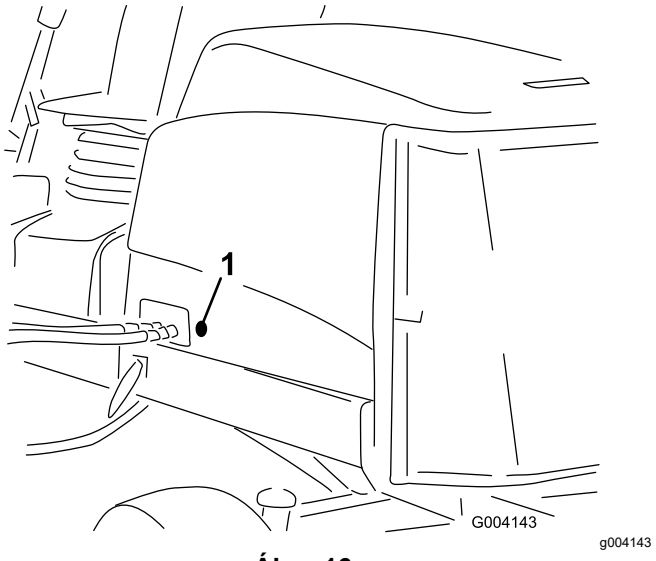

Ábra 16

1. Gumi tömítőgyűrű

3. Távolítsa el az anyát a motorháztető-gyorszár egységről (Ábra 17).

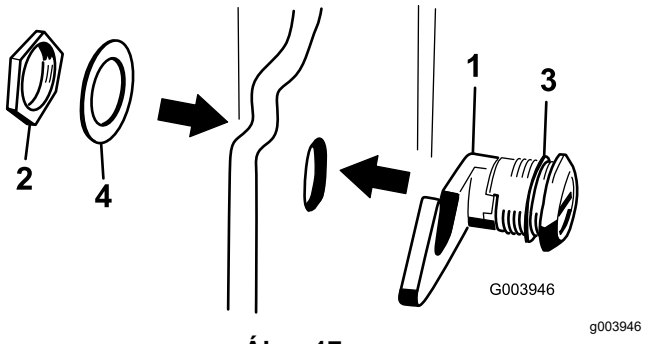

Ábra 17

1. Motorháztető gyorszár
2. Anya
3. Gumi alátét
4. Fém alátét

4. A motorháztetőn kívül akassza be a gyorszárkampós végét a motorháztetőben lévő furatba.

   Megjegyzés: Ügyeljen arra, hogy a gumi tömítőalátét a motorháztető külső oldalán maradjon.

5. A motorháztető belsejében illessze rá a fém alátétet a gyorszárra, és rögzítse az anyával.

   Megjegyzés: Győződjön meg arról, hogy a gyorszár rögzíti a vázat a lezárásakor. A motorháztető-gyorszár működtetéséhez használja a mellékelt motorháztetőgyorszár-kulcsot.

6

A nyíróegység kihajtható támaszának használata

Ehhez az eljáráshoz szükséges alkatrészek:

1	Nyíróegység kihajtható támasza

Eljárás

Amikor a nyíróegységet fel kell billenteni a fenékkéshez/forgókéshez való hozzáférés érdekében, támassza alá a nyíróegység hátulját a kihajtható támasszal úgy, hogy a fenékkésrúd-állító csavarok hátsó végén az anyák ne érjenek a munkafelülethez (Ábra 18).

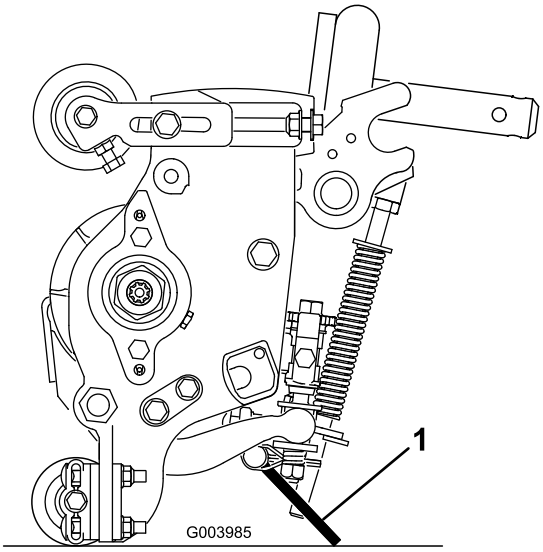

g003985

Ábra 18

1. Nyíróegység kihajtható támasza

Rögzítse a kihajtható támaszt a lánckonzolhoz a rugós biztosítócsappal (Ábra 19).

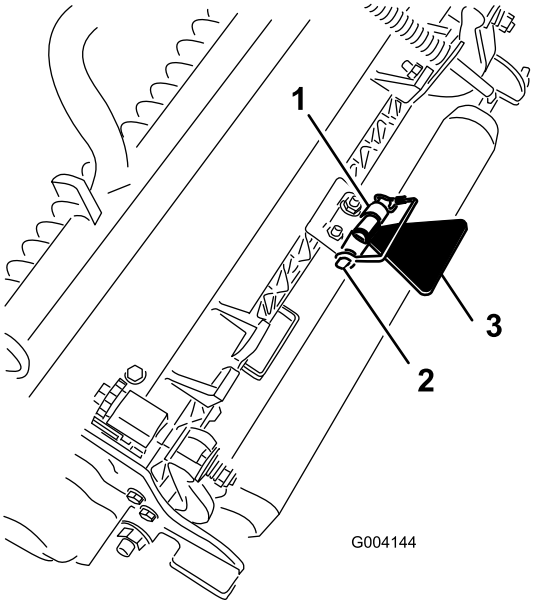

g004144

Ábra 19

1. Lánckonzol
2. Rugós biztosítócsap
3. Nyíróegység kihajtható támasza

7

A CE címkék felhelyezése

Ehhez az eljáráshoz szükséges alkatrészek:

1	Figyelmeztető címke
1	CE-címke
1	Gyártásiév-címke

Eljárás

CE-megfelelőséghez ragassza fel a gyártási év címkét (cikksz. 133-5615) a sorozatszám címke mellé, a CE címkét (cikksz. 93-7252) a motorháztető gyorszár közelébe, a CE figyelmeztető címkét (cikksz. 133-2931) pedig a meglévő gyári figyelmeztető címkére (cikksz. 133-2930).

Termékáttekintés

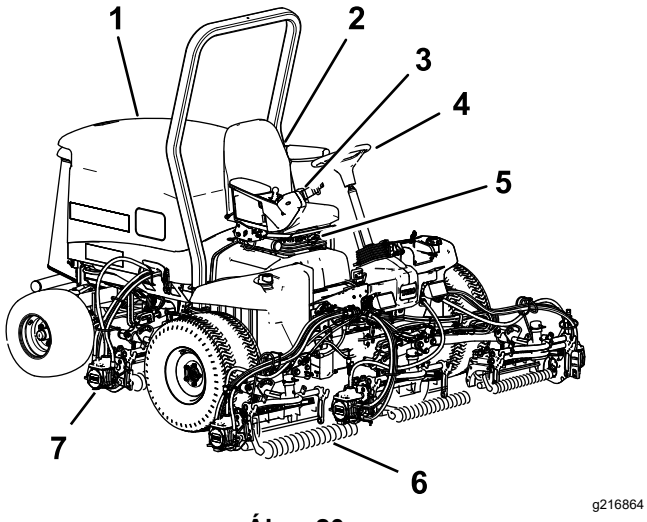

Ábra 20

1. Motorháztető
2. Ülés
3. Vezérlőkar
4. Kormánykerék
5. Ülésbeállítások
6. Első nyíróegységek
7. Hátsó nyíróegységek

Kezelőelemek

Ülésbeállító gombok

Az ülésbeállító karral mozgathatja előre és hátra az ülést (Ábra 21). A súlybeállító gomb segítségével választhatja ki a testtömegének megfelelő ülésbeállítást. A súlymutató jelzi, amikor az ülés a testtömegének megfelelően van beállítva. A magasságbeállító gomb segítségével választhatja ki a testmagasságának megfelelő ülésbeállítást.

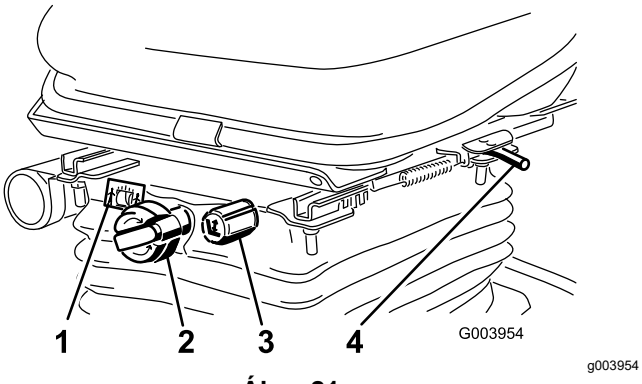

Ábra 21

1. Súlymutató
2. Súlybeállító gomb
3. Magasságbeállító gomb
4. Beállítókar

Menetpedál

A menetpedál vezérli az előre- és hátramenetet (Ábra 22). A menetpedál felső részére lépve haladhat előremenetben, az aljára rálépve pedig hátramenetben. A haladási sebesség attól függ, hogy mennyire nyomja le a pedált. Terhelés nélküli állapotban a maximális sebesség eléréséhez állítsa a motorfordulatszámot GYORS helyzetbe, és nyomja le ütközésig a pedált.

A gép leállításához csökkentse a menetpedálra kifejtett erőt, és engedje, hogy visszatérjen középállásba.

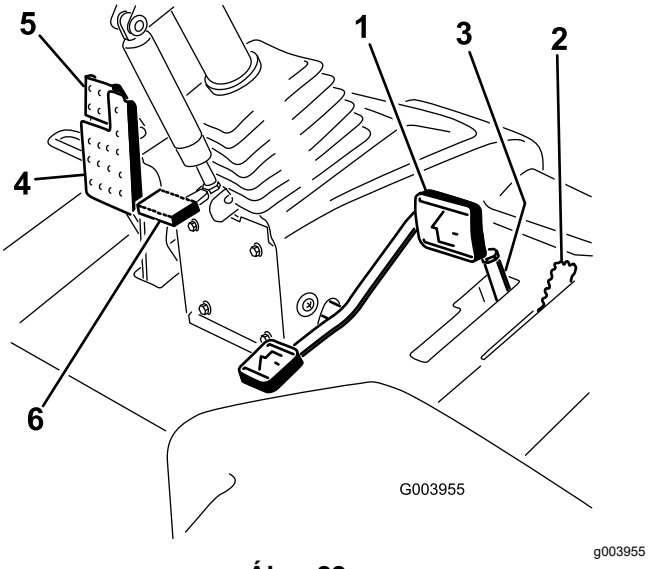

Ábra 22

1. Menetpedál
2. Fűnyírásisebesség-határoló
3. Távtartók
4. Fékpedál
5. Rögzítőfék
6. Kormánybillentő pedál

Fűnyírásisebesség-határoló

Ha a fűnyírásisebesség-határoló fel van billentve, akkor a fűnyírásisebesség-határoló vezérli a fűnyírási sebességet, és ekkor a nyíróegységek is felszerelhetők (Ábra 22). Az egyes távtartók 0,8 km/h-val módosítják a fűnyírási sebességet. Minél több távtartót helyez a csavar tetejére, annál lassabb lesz a fűnyírási sebesség. A gép szállításához billentse vissza a fűnyírásisebesség-határolót a maximális vonulási sebességért.

Fékpedál

Nyomja le a fékpedált a gép leállításához (Ábra 22).

Rögzítőfék

A rögzítőfék behúzásához nyomja le a fékpedált, majd nyomja le a felső előremenetet a reteszeléshez (Ábra

22). A rögzítőfék kioldásához nyomja le a fékpedált, amíg a rögzítőfékretesz vissza nem húzódik.

Kormánybillentő pedál

A kormánykerék maga felé billentéséhez nyomja le a lábával a pedált, húzza maga felé a kormányoszlopot a legkényelmesebb helyzetbe, majd lépjen le a pedálról (Ábra 22).

Motorfordulatszám-kapcsoló

A motorfordulatszám-kapcsolóval 2 üzemmódba kapcsolhatja a motorfordulatszámot (Ábra 23). A kapcsoló rövid megérintésével 100 ford./perces léptékkel módosíthatja a motorfordulatszámot. A kapcsoló lenyomva tartásakor a motor automatikusan a magas vagy alacsony alapjáratra vált attól függően, hogy a kapcsoló melyik végét nyomja le.

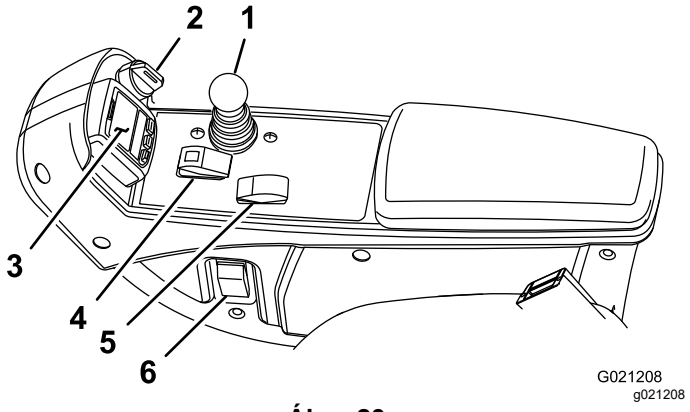

Ábra 23

1. Fűnyírás, leengedés/felemelés vezérlőkarja
2. Gyújtáskapcsoló
3. InfoCenter
4. Aktiváló/kikapcsoló kapcsoló
5. Motorfordulatszám-kapcsoló
6. Fényszóró kapcsolója

Aktiváló/kikapcsoló kapcsoló

A nyíróegységek működtetéséhez használja együtt az aktiváló/kikapcsoló kapcsolót és a fűnyírás, leengedés/felemelés vezérlőkarját (Ábra 23).

InfoCenter

Az InfoCenter LCD-kijelzőjén a géppel kapcsolatos információk jelennek meg, például az üzemállapot, valamint különféle diagnosztikai és egyéb információk (Ábra 23).

Gyújtáskapcsoló

A gyújtáskapcsoló 3 helyzetbe állítható: KI, BE/ÜZEM és INDÍTÓZÁS (Ábra 23).

Fűnyírás, leengedés/felemelés vezérlőkarja

Ezzel a karral emelhetők fel és engedhetők le a nyíróegységek, valamint indíthatók el és állíthatók le a nyíróegységek, ha FŰNYÍRÁS üzemmódban aktívak (Ábra 23). A nyíróegységek leengedése a fűnyírás/vonulás kar VONULÁSI helyzetében nem lehetséges.

Fényszóró kapcsolója

Forgassa el a kapcsolót lefelé a fényszórók bekapcsolásához (Ábra 23).

Élezőkarok

Az élezőkarokat használja a fűnyírás, leengedés/felemelés vezérlőkarjával (Ábra 24) együtt a motollák élezéséhez.

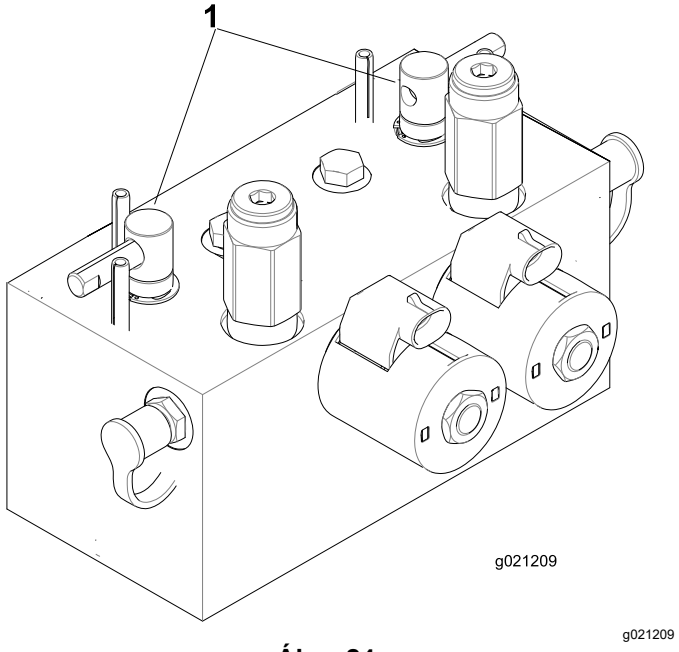

Ábra 24

1. Élezőkarok

Hidraulikaszűrő-eltömődés visszajelzője

Amikor a motor normál működési hőmérséklettel jár, győződjön meg arról, hogy a visszajelző a zöld zónában van (Ábra 25). Ha a visszajelző a piros zónában van, cserélje ki a hidraulikaszűrőket.

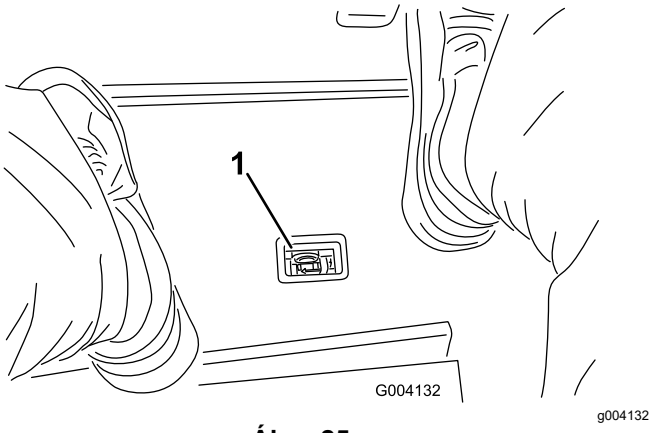

Ábra 25

1. Hidraulikaszűrő-eltömődés visszajelzője

Tápcsatlakozó

A tápcsatlakozó 12 V-os tápellátást biztosít az elektronikus eszközök számára (Ábra 26).

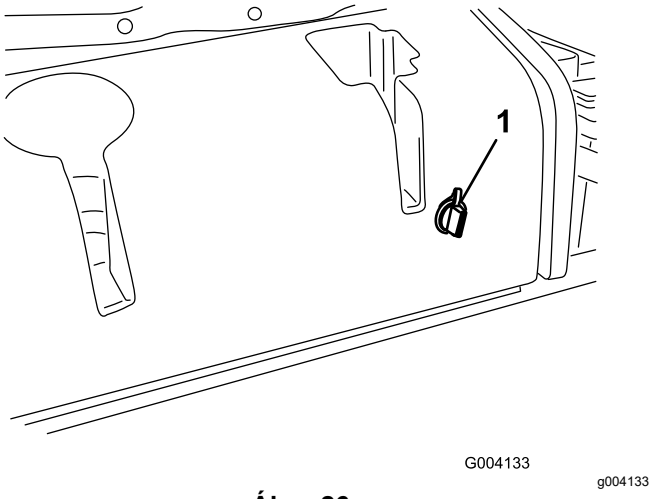

Ábra 26

1. Tápcsatlakozó

Az InfoCenter LCD-kijelző használata

Az InfoCenter LCD-kijelzőjén a géppel kapcsolatos információk jelennek meg, például az üzemállapot, valamint különféle diagnosztikai és egyéb információk (Ábra 27). Az InfoCenter indítási (splash) képernyőt és fő információs képernyőket jelenít meg. Bármikor átválthat a splash képernyő és a fő információs képernyők között úgy, hogy megnyomja az InfoCenter bármelyik gombját, majd a megfelelő nyílgombot.

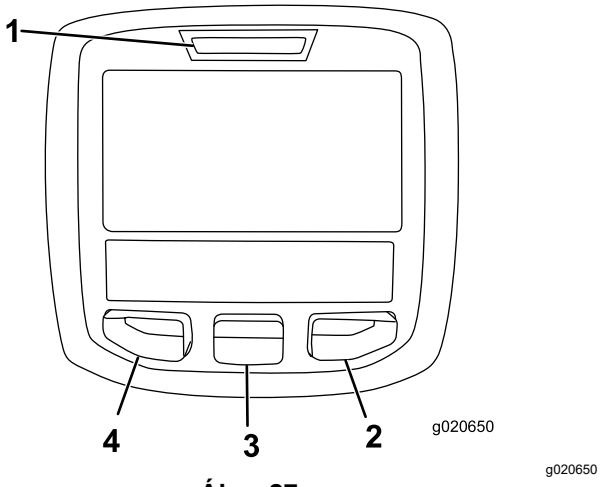

Ábra 27

1. Visszajelző
2. Jobb gomb
3. Középső gomb
4. Bal gomb

- Bal gomb, menü gomb/vissza gomb – ezt a gombot megnyomva érheti el az InfoCenter menüit. Ezzel léphet vissza abból a menüből, amelyben tartózkodik.
- Középső gomb – ezzel a gombbal görgetheti lefelé a menüket.
- Jobb gomb – ezzel a gombbal nyithatja meg a menüt, ahol a jobbra nyíl további tartalmat jelez.

Megjegyzés: Az egyes gombok funkciója az adott szituációtól függően változhat. A gombok mindig az adott funkciójuknak megfelelő címkét kapnak.

Az InfoCenter ikonjainak ismertetése

	A következő szervizig hátralévő üzemóránk száma
	Szervizüzemórák visszaállítása 🔒
SZERVIZ ESEDÉKES	Azt jelzi, hogy mikor kell elvégezni az ütemezett szervizt
n min	Motor fordulatszáma/állapota – a motorfordulatszámot jelzi (ford./perc)
	Üzemóra-számláló
i	Információs ikon
	Gyors
	Lassú
	Üzemanyagszint
	Álló helyzetű regenerálás szükséges.
	Az izzítógyertyák aktívak.
	Emelje fel a nyíróegységeket.
	Engedje le a vágóegységeket.
	Üljön be a kezelőülésbe.
P	A rögzítőfék be van húzva.
H	Magas tartomány (vonulási helyzet).
N	Semleges helyzet
L	Alacsony tartomány (nyírási helyzet).
	Motor-hűtőfolyadék hőmérséklete (°C vagy °F)
	Hőmérséklet (forró)
	A TLT be van kapcsolva.

	Nincs engedélyezve
	Indítsa be a motort.
	Állítsa le a motort.
	Motor
	Gyújtáskapcsoló
	A nyíróegységek leengedése folyamatban van.
	A nyíróegységek felemelése folyamatban van.
PIN	PIN-kód
CAN	CAN-busz
	InfoCenter
Bad	Rossz vagy sikertelen
	Izzó
OUT	A TEC-vezérlő kimenete vagy a kábelkötegben lévő vezérlővezeték
	Kapcsoló
	Engedje el a kapcsolót.
	Kapcsoljon a jelzett állapotba.
A szimbólumok gyakran mondatokat alkotnak. Íme néhány példa:	
N	Kapcsolja a gépet üres állásba.
	Motorindítás megtagadva.
STOP	Motor leállítása
	A motor-hűtőfolyadék túl forró.
48.1g/l	A DPF koromfelhalmozódására vonatkozó értesítés – a részletekért tekintse át a következőt: Hamu felhalmozódása a DPF-ben (oldal 30).

	Készenléti regenerálás visszaállításának kérése
	Álló helyzeti vagy helyreállítási regenerálás kérése
ACK	Az álló helyzeti vagy helyreállítási regenerálás folyamatban van.
	Magas kipufogó-hőmérséklet
	NOx-vezérlési diagnosztikai hiba; vezesse vissza a járművet a műhelybe és forduljon a hivatalos Toro forgalmazójához (U vagy újabb szoftververzió).
	A mellékhajtás le van tiltva.
or	Üljön le vagy húzza be a rögzítőféket.

🔒 Csak a PIN megadása után elérhető

A menük használata

Az InfoCenter menürendszerébe való belépéshez a főképernyőn nyomja meg a menü megnyitása gombot . Ekkor megnyílik a főmenü. Az alábbi táblázatok a menükben elérhető beállítások áttekintését mutatják be:

Main Menu (Főmenü)	
Menüelem	**Megnevezés**
Faults (Hibák)	A gép mostanában előfordult hibáinak listáját tartalmazza. A *Faults* (Hibák) menüvel kapcsolatban további tájékoztatásért olvassa el a szervizkézikönyvet, vagy forduljon a hivatalos Toro-forgalmazóhoz, illetve olvassa el az itt foglalt információkat.
Service (Szerviz)	Olyan információkat közöl a géppel kapcsolatban, mint például az üzemóraszám, számlálók és hasonló számértékek.
Diagnostics (Diagnosztika)	A gép egyes kapcsolóinak, érzékelőinek és vezérlési kimeneteinek állapotát jeleníti meg. A funkciót hibakeresésre használhatja adott problémáknál, mivel hamar megmutatja, hogy melyik gépvezérlés aktív és melyik nem.
Settings (Beállítások)	Az InfoCenter kijelző testreszabására és a konfigurációs változók módosítására szolgál
About (Névjegy)	A gép típusjelét, sorozatszámát és szoftververzióját jeleníti meg

Service (Szerviz)	
Menüelem	**Megnevezés**
Hours (Üzemóraszám)	Az üzemóraszámok listája, amíg a gép, a motor és a mellékhajtás be volt kapcsolva, valamint a gép szállítási idejének óraszáma, illetve a szerviz esedékessége
Counts (Számláló)	A gép indításainak, nyíróegység-/mellékhajtás-ciklusainak, valamint ventilátormegfordulásainak száma
DPF Regeneration (DPF-regenerálás)	A dízel részecskeszűrő regenerálási opciója és a DPF almenüi
Inhibit Regen (Regen. tiltása)	A regenerálás visszaállításának vezérlésére szolgál
Parked Regen (Álló helyzeti regen.)	Az álló helyzeti regenerálás elindítására szolgál
Last Regen (Utolsó regen.)	Az utolsó visszaállítási, álló helyzeti vagy helyreállítási regenerálás óta eltelt órák száma
Recover Regen (Helyreállítási regen.)	A helyreállítási regenerálás elindítására szolgál
Counts (Számláló)	A gép különféle számlálói által mért értékek listája

Diagnostics (Diagnosztika)	
Menüelem	**Megnevezés**
Nyíróegységek	A bemeneteket, a minősítőket és a kimeneteket jelzi a nyíróegységek felemeléséhez és leengedéséhez.
Hi/Low Range (Magas/alacsony tartomány)	A bemeneteket, a minősítőket és a kimeneteket jelzi a vonulási üzemmódban való haladáshoz.
TLT	A bemeneteket, a minősítőket és a kimeneteket jelzi a mellékhajtás körének engedélyezéséhez.
A motor jár	A bemeneteket, a minősítőket és a kimeneteket jelzi a motor indításához.
Visszaforg.	A bemeneteket, a minősítőket és a kimeneteket jelzi a késfenési funkció működtetéséhez.

Settings (Beállítások)	
Menüelem	**Megnevezés**
Units (Mértékegységek)	Az InfoCenter által használt mértékegységek beállítására szolgál. A választható beállítások az English (Angolszász) és a metric (Metrikus).
Language (Nyelv)	Az InfoCenter által használt nyelv beállítása*.
LCD Backlight (LCD-háttérvilágítás)	Az LCD-kijelző fényerejének beállítása.
LCD Contrast (LCD-kontraszt)	Az LCD-kijelző kontrasztjának beállítása.
Front Backlap Reel Speed (Első késfenő hengerkés fordulatszáma)	Az első hengerkés fordulatszámát szabályozza késfenő üzemmódban.
Rear Backlap Reel Speed (Hátsó késfenő hengerkés fordulatszáma)	A hátsó hengerkés fordulatszámát szabályozza késfenő üzemmódban.
Protected Menus (Védett menük)	A vállalat által engedélyezett személy védett menükhöz való hozzáférésének engedélyezése PIN-kóddal.
Auto Idle 🔒 (Automatikus alapjárat)	Azon idő beállítása, amely elteltével a motor visszatér az alacsony alapjáratra a gép álló helyzetében.
Blade Count 🔒 (Késszám)	A hengerkésen lévő kések számának beállítása a hengerkés fordulatszámához.
Mow Speed 🔒 (Fűnyírási sebesség)	A haladási sebesség beállítása a hengerkés fordulatszámának meghatározásához.
Height of cut (HOC) 🔒 (Vágási magasság)	A vágási magasság (HOC) beállítása a hengerkés fordulatszámának meghatározásához.
F Reel RPM 🔒 (Első hengerkés fordulatszáma)	Az első hengerkések kiszámított hengerkésfordulatszám-helyzetét jeleníti meg. A hengerkések kézzel is beállíthatók.
R Reel RPM 🔒 (Hátsó hengerkés fordulatszáma)	A hátsó hengerkések kiszámított hengerkésfordulatszám-helyzetét jeleníti meg. A hengerkések kézzel is beállíthatók.

*Csak a kezelő által látható szöveg van lefordítva. A hiba-, szerviz- és diagnosztikai képernyőket látja a kezelő. A címek a kiválasztott nyelven jelennek meg, de a menüelemek angolul vannak.

🔒 Védve vannak a védett menükben – csak a PIN megadása után elérhető

About (Névjegy)	
Menüelem	**Megnevezés**
Model (Típus)	A gép típusjelét jeleníti meg.
SN (Sorozatszám)	A gép sorozatszámát jeleníti meg.
Machine-Controller Revision (Gépvezérlő áttekintése)	A fő vezérlőegység szoftverének verziószámát jeleníti meg.
InfoCenter Revision (InfoCenter áttekintése)	Az InfoCenter szoftverének verziószámát jeleníti meg.
CAN Bus (CAN-busz)	A gép kommunikáció buszának állapotát listázza.

Protected Menus (Védett menük)

Az InfoCenter Settings (Beállítások) menüjében 8 konfigurációs beállítás módosítható: Auto Idle time delay (Automatikus alapjárat késleltetési ideje), Blade Count (Késszám), Mow Speed (Fűnyírási sebesség), Height of cut (HOC) (Vágási magasság), F Reel RPM (Hátsó hengerkés fordulatszáma) és R Reel RPM (Hátsó hengerkés fordulatszáma). Ezek a beállítások a Védett menü segítségével zárolhatók.

Megjegyzés: Átadáskor a forgalmazó állítja be a kezdeti jelszókódot.

Védett menük elérése

Megjegyzés: A gép gyári alapértelmezett PIN-kódja 0000 vagy 1234.

Ha megváltoztatta a PIN-kódot és elfelejtette, forduljon segítségért a hivatalos Toro-forgalmazóhoz.

1. A FŐMENÜBEN a középső gombbal görgessen le a BEÁLLÍTÁSOK menühöz, majd nyomja meg a jobb gombot (Ábra 28).

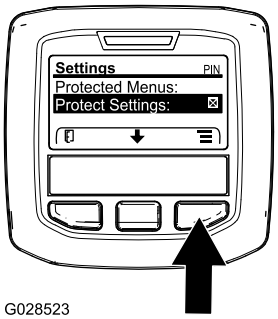

g028523

Ábra 28

2. A BEÁLLÍTÁSOK menüben a középső gombbal görgessen le a VÉDETT MENÜK elemhez, és nyomja meg a jobb gombot (Ábra 29).

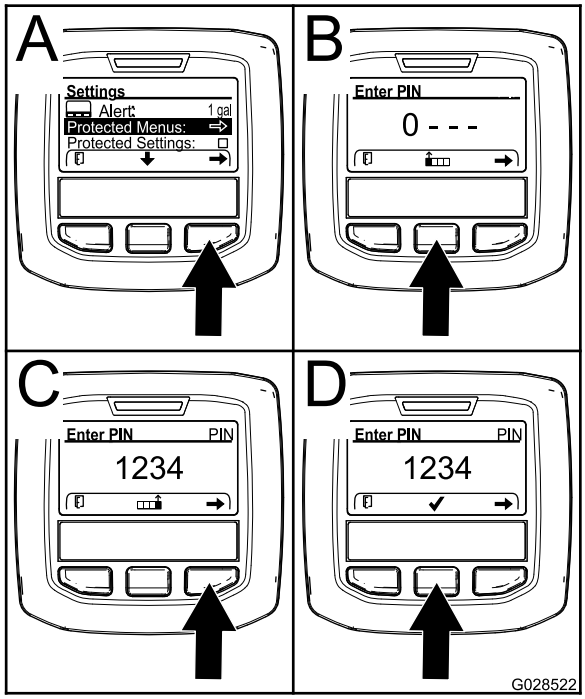

g028522

Ábra 29

3. A PIN-kód megadásához nyomkodja addig a középső gombot, amíg meg nem jelenik a megfelelő első számjegy, majd a jobb gombot megnyomva lépjen a következő számjegyre (Ábra 29B és Ábra 29C). Ismételje ezt a lépést, amíg az utolsó számjegyet is meg nem adta, majd nyomja meg még egyszer a jobb gombot.
4. A középső gombot megnyomva adja be a PIN-kódot (Ábra 29D).

   Várja meg, amíg az InfoCenter piros jelzőfénye világítani nem kezd.

   Megjegyzés: Ha az InfoCenter elfogadta a PIN-kódot, és a védett menü feloldása sikeres, a képernyő jobb felső sarkában megjelenik a „PIN” felirat.

Megjegyzés: A védett menü a gyújtáskapcsoló KI, majd BE állásba kapcsolásával zárolható.

Megtekintheti a védett menük beállításait, és módosíthatja is azokat. A Protected Menu (Védett menü) menüben görgessen le a Protect Settings (Beállítások védelme) lehetőséghez. A beállítást a jobb gombbal módosíthatja. A Protect Settings (Beállítások védelme) pontban a KI beállítást kiválasztva PIN-kód megadása nélkül is megtekintheti a Protected Menu (Védett menü) beállításait, és módosíthatja is azokat. A Protect Settings (Beállítások védelme) pontban a BE beállítást kiválasztva a védett beállítások eltűnnek, és a Protected Menu (Védett menü) beállításainak módosításához meg kell adnia a PIN-kódot. A PIN-kód beállítása után fordítsa el a gyújtáskapcsolót KI állásba, majd vissza BE állásba a funkció engedélyezéséhez és mentéséhez.

A védett menü beállításainak megtekintése és módosítása

1. A Protected Menu (Védett menü) menüben görgessen le a Protect Settings (Beállítások védelme) lehetőséghez.
2. A beállítások jelkód megadása nélküli megtekintéséhez és módosításához kapcsolja KI a Protect Settings (Beállítások védelme) lehetőséget a jobb gombbal.
3. A beállítások jelkód megadásával való megtekintéséhez és módosításához kapcsolja BE a Protect Settings (Beállítások védelme) lehetőséget a bal gombbal, adja meg a jelkódot, és fordítsa az indítókulcsot KI helyzetbe, majd vissza BE helyzetbe.

Az automatikus alapjárat beállítása

1. A Protected Menu (Védett menü) menüben görgessen le az Auto Idle (Automatikus alapjárat) lehetőséghez.
2. A jobb gombbal módosíthatja az automatikus alapjárat idejét a következő értékekre: KI, 8 mp, 10 mp, 15 mp, 20 mp és 30 mp.

A késszám beállítása

1. A Protected Menu (Védett menü) menüben görgessen le a Blade Count (Késszám) lehetőséghez.
2. A jobb gombbal módosíthatja a késszámot 5, 8 vagy 11 késhengerre.

A fűnyírási sebesség beállítása

1. A Protected Menu (Védett menü) menüben görgessen le a Mow Speed (Fűnyírási sebesség) lehetőséghez.
2. Nyomja meg a jobb gombot a fűnyírási sebesség kiválasztásához.
3. A középső és jobb gombbal válassza ki a megfelelő fűnyírásisebesség-beállítást a menetpedálon lévő mechanikus fűnyírásisebesség-határolóval.
4. Nyomja meg a bal gombot a fűnyírási sebesség menüjéből való kilépéshez és a beállítás mentéséhez.

A vágásmagasság beállítása

1. A Protected Menu (Védett menü) menüben görgessen le a HOC lehetőséghez.

2. Nyomja meg a jobb gombot a HOC kiválasztásához.
3. A középső és jobb gombbal válassza ki a megfelelő HOC-beállítást. (Ha a pontos beállítás nem jelenik meg, válassza ki a legközelebbi HOC-beállítást a megjelenő listából).
4. Nyomja meg a bal gombot a HOC menüjéből való kilépéshez és a beállítás mentéséhez.

Az első és hátsó hengerkés fordulatszámának beállítása

Bár az első és hátsó hengerkés fordulatszámát a kések száma, a fűnyírási sebesség és a HOC InfoCenterben való megadásával számítja ki a rendszer, a beállítás manuálisan is módosítható a különböző fűnyírási körülményekhez való igazodás érdekében.

1. A hengerkésfordulatszám-beállítások módosításához görgessen le az F Reel RPM (Első hengerkés fordulatszáma), R Reel RPM (Hátsó hengerkés fordulatszáma) lehetőséghez vagy mindkettőhöz.
2. Nyomja meg a jobb gombot a hengerkés-fordulatszám értékének módosításához. A fordulatszám-beállítás módosítása közben a kijelzőn folyamatosan a késszám, a fűnyírási sebesség és a HOC korábban megadott értékei alapján kiszámított hengerkés-fordulatszám látható, de az új érték megjelenik.

Műszaki adatok

Megjegyzés: A műszaki adatok és a kialakítások külön értesítés nélkül változhatnak.

Műszaki adatok	ReelMaster® 5610-D
Szállítási szélesség	233 cm
Vágásszélesség	254 cm
Hossz	282 cm
Magasság	160 cm
Tömeg (folyadékokkal és felszerelt 8 késes nyíróegységgel)	1420 kg
Motor	Yanmar 43 LE
Üzemanyagtartály űrtartalma	53 liter
Vonulási sebesség	0–16 km/h
Fűnyírási sebesség	0–13 km/h

Munkagépek és tartozékok

A géphez a Toro által jóváhagyott munkagépek és tartozékok széles választéka kapható, amelyek javítják és bővítik a gép képességeit. A jóváhagyott tartozékok és adapterek listájáért forduljon hivatalos márkaszervizhez, hivatalos Toro-forgalmazóhoz, vagy látogasson el a www.Toro.com webhelyre.

Az optimális teljesítmény és a gép biztonsági tanúsítványának fenntartása érdekében csak eredeti Toro-pótalkatrészeket és -tartozékokat használjon. A más által gyártott pótalkatrészek és tartozékok használata veszélyes lehet, és emellett a jótállást is érvénytelenítheti.

Üzemeltetés

Megjegyzés: A gép jobb és bal oldalát a kezelő helyéről nézve határozza meg.

Működtetés előtt

Használat előtti munkavédelmi előírások

Általános munkavédelmi előírások

- Soha ne engedje, hogy gyermekek vagy oktatásban nem részesült személyek üzemeltessék vagy szervizeljék a gépet. A helyi szabályozások korlátozhatják a kezelő életkorát. Az összes kezelő és szerelő képzéséért a tulajdonos tartozik felelősséggel.
- Ismerkedjen meg a berendezés biztonságos üzemeltetésével, a kezelőszervekkel és a biztonsági jelzésekkel.
- Állítsa le a motort, vegye ki az indítókulcsot, és várja meg, amíg az összes mozgó alkatrész leáll, csak ezután hagyja el a kezelőülést. Hagyja lehűlni a gépet, mielőtt beállítási, szervizelési, tisztítási vagy tárolási munkába kezd rajta.
- Ismerje meg, hogyan kell gyorsan megállítani a gépet és leállítani a motorját.
- Ne használja a gépet, ha a védőburkolatok és egyéb védőelemek nincsenek a helyükön, és nem működnek.
- A fűnyírás megkezdése előtt mindig győződjön meg a nyíróegységek megfelelő üzemállapotáról.
- Vizsgálja át a területet, ahol használni fogja a gépet, és távolítson el minden objektumot, amelyet a gép esetleg kidobhat.

Az üzemanyaggal kapcsolatos óvintézkedések

- Az üzemanyag kezelése során járjon el különös körültekintéssel. Az üzemanyag rendkívül gyúlékony, és a gőzei robbanásveszélyesek.
- Oltson el minden cigarettát, szivart, pipát és egyéb gyújtóforrást.
- Csak jóváhagyott üzemanyagtartályt használjon.
- Járó vagy meleg motornál ne vegye le a tanksapkát, és ne tankoljon.
- Ne zárt helyen tankoljon vagy ürítse le az üzemanyagot.
- Se a gépet, se az üzemanyagtartályt ne tárolja olyan helyen, ahol nyílt láng, szikra vagy őrláng fordul elő, például vízmelegítőn vagy más eszközökön.
- Ha kifolyt az üzemanyag, ne kísérelje meg a motor beindítását. Kerülje minden gyújtóforrás kialakulását, amíg az üzemanyag gőze el nem oszlott.

Napi karbantartás elvégzése

Szolgáltatásszünet: Minden egyes használat előtt, vagy naponta

Mielőtt elkezdené a napi munkát a géppel, végezze el a minden használat előtti/napi ellenőrzéseket, melyek felsorolásáért lásd: Karbantartás (oldal 48).

Tankolás

Üzemanyagtartály űrtartalma

53 liter

Üzemanyaggal kapcsolatos előírások

Fontos: **Csak ultraalacsony kéntartalmú dízelüzemanyagot használjon. A magasabb kéntartalmú üzemanyagok károsíthatják a dízeloxidációs katalizátort (DOC), amely működési hibákhoz vezethet, illetve csökkentheti a motor alkatrészeinek élettartamát.**

Az alábbi figyelmeztetések be nem tartása károsíthatja a motort.

- Ne használjon kerozint vagy benzint dízelüzemanyag helyett.
- Ne keverjen a dízelüzemanyagba kerozint vagy használt motorolajat.
- Ne tárolja az üzemanyagot horganyzott belső felületű tartályban.
- Ne használjon üzemanyag-adalékot.

Gázolaj

Cetánszám: 45 vagy magasabb

Kéntartalom: ultraalacsony kéntartalmú (<15 ppm)

Üzemanyag táblázat

Dízelüzemanyag-specifikáció	Helyszín
ASTM D975 No. 1-D S15 No. 2-D S15	USA

Üzemanyag táblázat (cont'd.)

EN 590	Európai Unió
ISO 8217 DMX	Nemzetközi
JIS K2204 Grade No. 2	Japán
KSM-2610	Korea

- Csak tiszta, friss dízelüzemanyagot vagy biodízel-üzemanyagot használjon.
- A frissesség biztosítása érdekében csak olyan mennyiségben vásároljon üzemanyagot, amennyit 180 napon belül felhasznál.

–7 °C hőmérséklet felett használjon nyári (No. 2-D), ez alatt téli (No. 1-D vagy No. 1-D/2-D keverék) üzemanyagot.

Megjegyzés: Alacsonyabb hőmérsékleten a téli üzemanyag használata alacsonyabb lobbanáspontot és hideg áramlási jellemzőket biztosít, ami megkönnyíti az indítást, és csökkenti az üzemanyagszűrő eldugulásának kockázatát.

–7 °C hőmérséklet felett a nyári üzemanyag használata jóvoltából megnő az üzemanyag-szivattyú élettartama, és a motor teljesítménye is nagyobb lesz a téli üzemanyaggal való működtetéshez képest.

Biodízel üzemanyag

A gép legfeljebb B20 (20% biodízel üzemanyag, 80% gázolaj) biodízel üzemanyag-keverékkel is üzemeltethető.

Kéntartalom: ultraalacsony kéntartalmú (<15 ppm)

Biodízel-üzemanyaggal kapcsolatos előírások: ASTM D6751 vagy EN14214

Kevert üzemanyaggal kapcsolatos előírások: ASTM D975, EN590 vagy JIS K2204

Fontos: **A gázolaj rész legyen ultraalacsony kéntartalmú.**

Tegye meg a következő óvintézkedéseket:

- A biodízel-keverékek károsíthatják a fényezett felületeket.
- Hideg időben használjon B5 (5% biodízel-tartalom) vagy még kevesebb biodízelt tartalmazó keveréket.
- Figyelje az üzemanyaggal kapcsolatba kerülő szigeteléseket, tömlőket és tömítéseket, mert idővel azok állaga romolhat.
- A biodízel-keverékekre való átállást követően egy idő után várható az üzemanyagszűrő eltömődése.
- A biodízel-üzemanyaggal kapcsolatos további tájékoztatásért forduljon a hivatalos Toro-forgalmazóhoz.

Tankolás

1. Parkolja le a gépet sík talajon, engedje le a nyíróegységeket, húzza be a rögzítőféket, állítsa le a motort, és vegye ki az indítókulcsot.
2. Egy tiszta ronggyal tisztítsa meg a tanksapka körüli területet.
3. Távolítsa el a tanksapkát (Ábra 30).

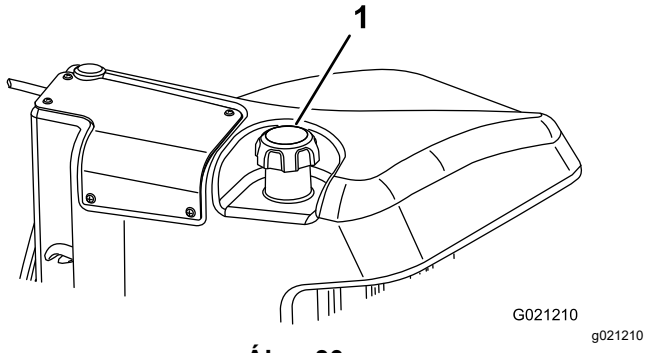

Ábra 30

1. Feltöltősapka

4. Üzemanyag-feltöltéskor az üzemanyag szintje a töltőnyílás alsó pereme alatt 6–13 mm-rel legyen.
5. Csavarja rá szorosan a tanksapkát a tank feltöltése után.

   Megjegyzés: Lehetőség szerint tankoljon minden használat után. Ezzel minimálisra csökkenthető a lehetséges páralecsapódás az üzemanyagtartályban.

Működtetés közben

Munka közben betartandó munkavédelmi előírások

Általános munkavédelmi előírások

- A tulajdonos/üzemeltető megakadályozhatja a személyi sérüléssel vagy anyagi kárral járó baleseteket, és ő viseli értük a felelősséget.
- Viseljen megfelelő öltözéket, beleértve a védőszemüveget, a hosszú szárú nadrágot, a megfelelő, csúszásmentes lábbelit és a hallásvédelmi eszközt is. Hosszú haját kösse hátra, és ne viseljen laza ruházatot vagy ékszert.
- Ne üzemeltesse a gépet, ha fáradt, illetve alkohol vagy gyógyszer hatása alatt áll.
- A gép használatát teljes odafigyeléssel végezze. Ne végezzen olyan tevékenységet, amely elvonhatja a figyelmét, különben személyi sérülés vagy anyagi kár lehet a következmény.

- Mielőtt beindítaná a motort, gondoskodjon az összes meghajtó kezelőszerv semleges helyzetéről és a rögzítőfék behúzásáról, és tartózkodjon a kezelői helyen.
- Ne végezzen személyszállítást a gépen, és tartsa távol a bámészkodókat és gyerekeket a működtetési területtől.
- A gépet csak jó láthatóság esetén működtesse, hogy elkerülhesse a gödröket vagy rejtett veszélyeket.
- Kerülje a fűnyírást nedves füvön. A gyengébb tapadás miatt a gép megcsúszhat.
- Tartsa távol kezét és lábát a vágóegységektől.
- Tolatás előtt nézzen hátra és lefelé, hogy szabad-e az út.
- Legyen óvatos, amikor be nem látható kanyarokhoz, cserjékhez, fákhoz vagy más olyan tárgyakhoz közelít, melyek akadályozhatják a látást.
- Ha nem végez fűnyírást, állítsa le a vágóegységeket.
- Amikor kanyarodik, illetve utakat vagy járdákat keresztez a géppel, lassítson, és legyen körültekintő. Mindig adja meg az elsőbbséget.
- A motort csak jól szellőző helyen járassa. A kipufogógázok szén-monoxidot tartalmaznak, amely belélegezve halált okoz.
- Ne hagyjon járó gépet felügyelet nélkül.
- A kezelőállás elhagyása előtt végezze el az alábbiakat:
  - Parkolja le a gépet sík talajon.
  - Kapcsolja ki a nyíróegységeket, és engedje le a tartozékokat.
  - Húzza be a rögzítőféket.
  - Állítsa le a motort, és vegye ki az indítókulcsot.
  - Várja meg, amíg minden mozgó alkatrész megáll.
- A gépet csak megfelelő időjárás és jó látási körülmények között használja. Ne használja a gépet, ha villámcsapás lehetősége áll fenn.

A fülke borulásvédelmi rendszerével (ROPS) kapcsolatos óvintézkedések

- A borulásvédelmi rendszer egyetlen elemét se távolítsa el a gépről.
- Győződjön meg a biztonsági öv bekapcsolt állapotáról és arról, hogy vészhelyzet esetén a lehető leggyorsabban ki tudja oldani.
- Mindig kapcsolja be a biztonsági övet.
- Ügyeljen a magasban található akadályokra és arra, hogy ne ütközzön nekik.
- Tartsa a borulásvédelmi rendszert biztonságos üzemállapotban – rendszeres időközönként alaposan ellenőrizze az épségét és a csavarok meghúzott állapotát.
- A borulásvédelmi rendszer sérült elemeit cserélje le. Ne végezzen rajtuk javítást vagy átalakítást.

A lejtőkkel kapcsolatos munkavédelmi előírások

- A lejtők jelentős szerepet játszanak a megcsúszásos és borulásos balesetekben, amelyek súlyos sérülésekhez vagy halálhoz vezethetnek. A lejtőn történő biztonságos munkavégzésért Ön a felelős. A gép üzemeltetése bármilyen lejtőn különös óvatosságot igényel.
- Értékelje ki a helyszínt, ideértve a helyszín bejárását is, hogy meghatározza, biztonságos-e a gépet az adott lejtőn használni. A felmérés során használja mindig a józan eszét és ítélőképességét.
- A gép lejtőn történő használata tekintetében olvassa át a lejtőre vonatkozó alábbi munkavédelmi előírásokat. Mielőtt megkezdi a munkát, vizsgálja meg a helyszíni körülményeket, hogy meghatározza, használható-e a gép aznap az adott helyen. A terep változásával megváltozhatnak a gép lejtőn való üzemeltetésének körülményei is.
  - Kerülje a lejtőn való elindulást, megállást és kanyarodást. Ne változtasson hirtelen se sebességet, se haladási irányt. Lassan és fokozatosan kanyarodjon.
  - Ne használja a gépet, ha a tapadása, a kormányzása vagy a stabilitása kérdéses lehet.
  - Távolítsa el vagy jelölje meg az akadályokat, például árkot, lyukakat, keréknyomokat, kiemelkedéseket, köveket és egyéb rejtett veszélyeket. A magas fű akadályokat rejthet. Egyenetlen terepen a gép fel is borulhat.
  - Ne felejtse el, hogy nedves fűben, rézsűn vagy lejtőn haladva a gép elveszítheti a tapadását.
  - Nagyon óvatosan dolgozzon a géppel lejtő, árok, töltés, vizek és más veszélyek közelében. A gép hirtelen felborulhat, ha egyik kereke alól eltűnik a talaj. Tartson biztonságos távot a gép és bármilyen veszélyes hely között.
  - Mérje fel a veszélyt az emelkedő aljánál. Veszély esetén a lejtőn gyalogos által kezelt géppel végezze a fűnyírást.
  - Lejtőn való munkavégzéskor tartsa a vágóegységeket lehetőség szerint a talajra leengedett helyzetben. Lejtőn a vágóegységek felemelt helyzetében a gép instabillá válhat.

A motor beindítása

Fontos: **Az üzemanyagrendszer automatikusan légteleníti magát a következő helyzetek bármelyike esetén:**

- Először indít el egy új gépet.
- A motor leállt, mert kifogyott az üzemanyag;
- Karbantartást végeztek az üzemanyagrendszer részegységein.

1. Üljön be ülésbe, a lábát ne helyezze a menetpedálra, így az SEMLEGES állásban lesz, húzza be a rögzítőféket, kapcsolja KÖZÉPSŐ állásba a motorfordulatszám-kapcsolót, és győződjön meg arról, hogy az aktiváló/kikapcsoló kapcsoló KIKAPCSOLT helyzetben van.
2. Lépjen le a menetpedálról, és állítsa azt SEMLEGES helyzetbe.
3. Fordítsa az indítókulcsot ÜZEM helyzetbe.
4. Amikor az izzítás visszajelzője elalszik, fordítsa az indítókulcsot INDÍTÁS helyzetbe. Miután a motor beindult, azonnal engedje el a kulcsot, és hagyja, hogy visszatérjen ÜZEM állásba. Hagyja felmelegedni a motort (terhelés nélkül), majd állítsa a gázkart a kívánt állásba.

A motor leállítása

1. Állítsa az összes kezelőszervet SEMLEGES állásba, húzza be a rögzítőféket, kapcsolja a motorfordulatszám-kapcsolót alacsony alapjárat állásba, és hagyja, hogy a motor elérje az alacsony alapjárati fordulatszámot.
2. Fordítsa a gyújtáskapcsolót KI helyzetbe, és vegye ki a kapcsolóból.

Fűkaszálás a géppel

Megjegyzés: Elősegíti a DPF regenerálását, ha olyan sebességgel nyírja a füvet, amely megterheli a motort.

1. Menjen a géppel a munkaterülethez, és állítsa be a fűnyírási területen kívül az első rendhez.
2. Győződjön meg arról, hogy a mellékhajtás kapcsolója KIKAPCSOLT állásba van kapcsolva.
3. Mozgassa a fűnyírásisebesség-határoló karját előre.
4. A sebességkapcsolót lenyomva állítsa MAGAS ALAPJÁRATI fordulatszámra a motort.
5. A botkormánnyal engedje le a talajra a nyíróegységeket.
6. Nyomja meg a mellékhajtás kapcsolóját a nyíróegységek működésre való előkészítéséhez.
7. A botkormánnyal emelje fel a nyíróegységeket a talajról.
8. Induljon el előre a géppel a lenyírandó terület felé, és engedje le a nyíróegységeket.

   Megjegyzés: Elősegíti a DPF regenerálását, ha olyan sebességgel nyírja a füvet, amely megterheli a motort.
9. A fűnyírás befejezése után a emelje fel a botkormánnyal a nyíróegységeket.
10. Forduljon meg a géppel könnycsepp mintát követve, hogy gyorsan ráfordulhasson a következő rendre.

A dízel részecskeszűrő regenerálása

A dízel részecskeszűrő (DPF) a kipufogórendszer része. A DPF dízeloxidációs katalizátora csökkenti a károsgáz-kibocsátást, a koromszűrő pedig eltávolítja a kormot a motor kipufogógázából.

A DPF regenerálási folyamata a motor kipufogógázából származó hőt használja fel a koromszűrőn felhalmozódott korom elégetésére, a korom hamuvá alakítására és a koromszűrő csatornáinak tisztítására, így a motor kipufogógáza megszűrve áramlik ki a DPF-ből.

A motor számítógépe a DPF-ben lévő ellennyomás mérésével ellenőrzi a koromfelhalmozódást. Ha az ellennyomás túl magas, a korom nem ég el a koromszűrőben a motor normál működése során. Annak érdekében, hogy a DPF-ben ne legyen korom, ügyeljen a következőkre:

- A motor járása közben folyamatosan passzív regenerálás történik – ha lehetséges, járassa a motort teljes fordulatszámon, hogy elősegítse a DPF regenerálódását.
- Ha a DPF-ben lévő ellennyomás túl magas, vagy nem történt visszaállítási regenerálás 100 órán keresztül, a motor számítógépe az InfoCenteren keresztül jelzi, amikor a visszaállítási regenerálás fut.
- A motor leállítása előtt hagyja, hogy a rendszer befejezze a visszaállítási regenerálási folyamatot.

A gépet a DPF működését szem előtt tartva kell üzemeltetnie és karbantartania. A nagy alapjárati (teljes gáz) motorfordulatszámmal való motorterhelés általában elég magas kipufogógáz-hőmérsékletet biztosít a DPF regenerálásához.

Fontos: **Minimalizálja a motor üresjárati idejét vagy a motor alacsony fordulatszámon történő üzemeltetését a koromszűrőben lévő korom felhalmozódásának csökkentése érdekében.**

Korom felhalmozódása a DPF-ben

- Idővel a dízel részecskeszűrő kormot halmoz fel a koromszűrőben. A motor számítógépe figyeli a DPF koromszintjét.
- Ha elegendő korom halmozódik fel, a számítógép tájékoztatja arról, hogy elérkezett a DPF regenerálásának ideje.
- A DPF regenerálása során a rendszer felmelegíti a DPF-et, hogy az a kormot hamuvá alakítsa.
- A figyelmeztető üzeneteken kívül a számítógép csökkenti a motor teljesítményét a különböző koromfelhalmozási szinteken.

Motorra vonatkozó figyelmeztető üzenetek – Koromfelhalmozódás

Jelzési szint	Hibakód	Motor névleges teljesítménye	Javasolt intézkedés
1. szint: Motorra vonatkozó figyelmeztetés	Check Engine SPN: 3719 FMI:16 Occ: 1 See Service Manual g213866 **Ábra 31** Motor ellenőrzése SPN 3719, FMI 16	A számítógép 85%-ra csökkenti a motor teljesítményét.	Végezzen álló helyzeti regenerálást a lehető leghamarabb; lásd: A dízeloxidációs katalizátor (DOC) és a koromszűrő szervizelése (oldal 55).
2. szint: Motorra vonatkozó figyelmeztetés	Check Engine SPN: 3719 FMI: 0 Occ: 1 See Service Manual g213867 **Ábra 32** Motor ellenőrzése SPN 3719, FMI 0	A számítógép 50%-ra csökkenti a motor teljesítményét.	Végezzen helyreállítási regenerálást a lehető leghamarabb; lásd: A dízeloxidációs katalizátor (DOC) és a koromszűrő szervizelése (oldal 55).

Hamu felhalmozódása a DPF-ben

- A könnyebb hamu a kipufogórendszeren keresztül távozik; a nehezebb hamu összegyűlik a koromszűrőben.
- A hamu a regenerálási folyamat maradéka. Idővel a dízel részecskeszűrőben olyan hamu halmozódik fel, amely nem ürül ki a motor kipufogógázával.
- A motor számítógépe kiszámítja a DPF-ben felhalmozódott hamu mennyiségét.
- Ha elegendő hamu halmozódik fel, a motor számítógépe információt küld az InfoCenternek motorhiba formájában, és jelzi a hamu felhalmozódását a DPF-ben.
- A hibaüzenetek azt jelzik, hogy ideje szervizelni a DPF-et.
- A figyelmeztetéseken kívül a számítógép csökkenti a motor teljesítményét a különböző hamufelhalmozási szinteken.

Tájékoztatás az InfoCenterben és a motorra vonatkozó figyelmeztető üzenetek – Hamufelhalmozódás

Jelzési szint	Hibakód	Motorfordulatszám csökkentése	Motor névleges teljesítménye	Javasolt intézkedés
1. szint: Motorra vonatkozó figyelmeztetés	Check Engine SPN: 3720 FMI:16 Occ: 1 See Service Manual g213863 **Ábra 33** Motor ellenőrzése SPN 3720, FMI 16	Nincs	A számítógép 85%-ra csökkenti a motor teljesítményét.	DPF szervizelése; lásd: A dízeloxidációs katalizátor (DOC) és a koromszűrő szervizelése (oldal 55)
2. szint: Motorra vonatkozó figyelmeztetés	Check Engine SPN: 3720 FMI:16 Occ: 1 See Service Manual g213863 **Ábra 34** Motor ellenőrzése SPN 3720, FMI 16	Nincs	A számítógép 50%-ra csökkenti a motor teljesítményét.	DPF szervizelése; lásd: A dízeloxidációs katalizátor (DOC) és a koromszűrő szervizelése (oldal 55)
3. szint: Motorra vonatkozó figyelmeztetés	Check Engine SPN: 3251 FMI: 0 Occ: 1 See Service Manual g214715 **Ábra 35** Motor ellenőrzése SPN 3251, FMI 0	Motorfordulatszám maximális nyomatéknál + 200 ford./perc	A számítógép 50%-ra csökkenti a motor teljesítményét.	DPF szervizelése; lásd: A dízeloxidációs katalizátor (DOC) és a koromszűrő szervizelése (oldal 55)

A dízel részecskeszűrő regenerálásának típusai

A dízel részecskeszűrő regenerálásának típusai, amelyeket a rendszer a gép működése közben végez:

Regenerálás típusa	A DPF-regenerálást kiváltó körülmények	A DPF működésének leírása
Passzív	A gép normál működése során fordul elő magas motorfordulatszám vagy nagy motorterhelés mellett	• Az InfoCenter nem jelenít meg passzív regenerálódást jelző ikont. • A passzív regenerálás során a DPF magas hőmérsékletű kipufogógázokat dolgoz fel, káros anyagokat oxidál és a kormot hamuvá égeti. Lásd: Passzív DPF-regenerálás (oldal 34).
Rásegítés	A motor alacsony fordulatszáma, kis motorterhelés vagy azután fordul elő, hogy a számítógép a DPF korommal való eltömődését észleli	• Az InfoCenter nem jelenít meg rásegítő regenerálódást jelző ikont. • A rásegítő regenerálás során a motor számítógépe olyan motorbeállításokat ad meg, amelyek növelik a kipufogógáz hőmérsékletét. Lásd: Rásegítő DPF-regenerálás (oldal 34).
Visszaállítás	100 üzemóránként történik A rásegítő regenerálás után csak akkor fordulhat elő, ha a számítógép azt észleli, hogy a rásegítő regenerálás nem csökkentette kellően a koromszintet	• Ha a magas kipufogógáz-hőmérséklet ikonja megjelenik az InfoCenterben, akkor regenerálás van folyamatban. • A visszaállítási regenerálás során a motor számítógépe olyan motorbeállításokat ad meg, amelyek növelik a kipufogógáz hőmérsékletét. Lásd: Visszaállítási regenerálás (oldal 34).

A dízel részecskeszűrő regenerálásának típusai, amelyekhez le kell parkolni a gépet:

Regenerálás típusa	A DPF-regenerálást kiváltó körülmények	A DPF működésének leírása
Álló helyzetben	Azért fordul elő, mert a számítógép a korom felhalmozódása miatt ellennyomást észlel a DPF-ben Akkor is megtörténik, ha a kezelő álló helyzeti regenerálást kezdeményez Azért is megtörténhet, mert úgy állította be az InfoCentert, hogy az letiltsa a visszaállítási regenerálást, azonban tovább folytatta a gép üzemeltetését, és több korom került bele, holott a DPF visszaállítási regenerálását el kellene már végezni Nem megfelelő üzemanyag vagy motorolaj használata miatt is előfordulhat	• Amikor a visszaállítási készenléti/álló helyzeti vagy helyreállítási regenerálás ikonja vagy a 188. SZ. TÁJÉKOZTATÁS megjelenik az InfoCenterben, regenerálás szükséges. • Végezze el az álló helyzeti regenerálást a lehető leghamarabb, hogy ne legyen szükség helyreállítási regenerálásra. • Az álló helyzeti regenerálás 30–60 percet vesz igénybe. • A tankban legalább ¼-ig kell lennie az üzemanyagszintnek. • Az álló helyzeti regeneráláshoz a gépet le kell parkolnia. Lásd: Álló helyzeti vagy helyreállítási regenerálás (oldal 36).

Regenerálás típusa	A DPF-regenerálást kiváltó körülmények	A DPF működésének leírása
Helyreállítás	Azért történik, mert a kezelő figyelmen kívül hagyta az állóhelyzeti regenerálás szükségességét és folytatta a gép üzemeltetését, így még több korom került a DPF-be	• Amikor a visszaállítási készenléti/álló helyzeti vagy helyreállítási regenerálás ikonja vagy a 190. SZ. TÁJÉKOZTATÁS megjelenik az InfoCenterben, helyreállítási regenerálás szükséges. • A helyreállítási regenerálás 3 órát vesz igénybe. • A tankban legalább ½-ig kell lennie az üzemanyagszintnek. • A helyreállítási regeneráláshoz a gépet le kell parkolnia. Lásd: Álló helyzeti vagy helyreállítási regenerálás (oldal 36).

A DPF-regenerálási menük elérése

A DPF-regenerálási menük elérése

1. A Service (Szerviz) menü megnyitásához a középső gombbal görgessen le a DPF REGENERATION (DPF-regenerálás) opcióhoz (Ábra 36).

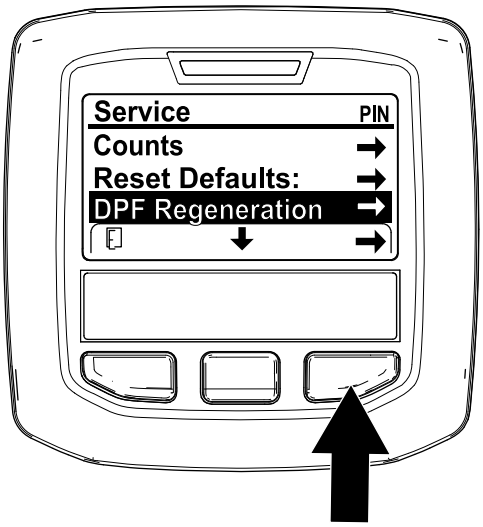

Ábra 36

2. Nyomja meg a jobb gombot a DPF Regeneration (DPF-regenerálás) bejegyzés kiválasztásához (Ábra 36).

Time Since Last Regeneration (Az utolsó regenerálás óta eltelt idő)

A DPF Regeneration (DPF-regenerálás) menü megnyitásához a középső gombbal görgessen le a LAST REGEN (Utolsó regen.) mezőhöz (Ábra 37).

A LAST REGEN (Utolsó regen.) mezőben láthatja, hogy a motort hány órát működtette az utolsó visszaállítási, álló helyzeti és helyreállítási regenerálás óta.

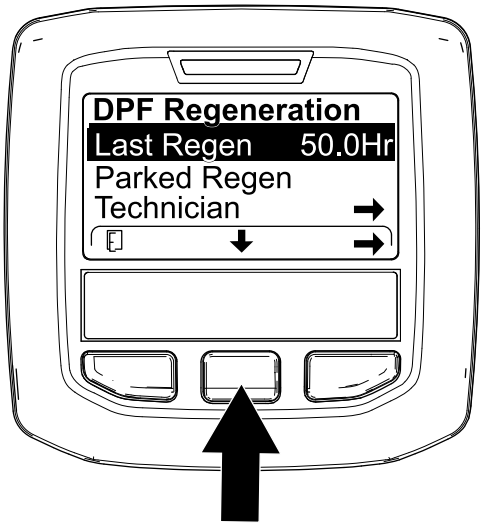

Ábra 37

Technician (Technikus) menü

Fontos: **Az üzemeltetési kényelem érdekében dönthet úgy, hogy elvégez egy álló helyzeti regenerálást, mielőtt a koromterhelés eléri a 100%-ot, feltéve, hogy a motor több mint 50 üzemórát működött az utolsó sikeres visszaállítási, álló helyzeti vagy helyreállítási regenerálás óta.**

A Technician (Technikus) menü segítségével megtekintheti a motor regenerálás-vezérlésének aktuális állapotát és a jelentett koromszintet.

Lépjen be a DPF Regeneration (DPF-regenerálás) menübe, a középső gombbal görgessen le a TECHNICIAN (Technikus) lehetőséghez, majd a jobb gombbal válassza ki a Technician (Technikus) bejegyzést (Ábra 38).

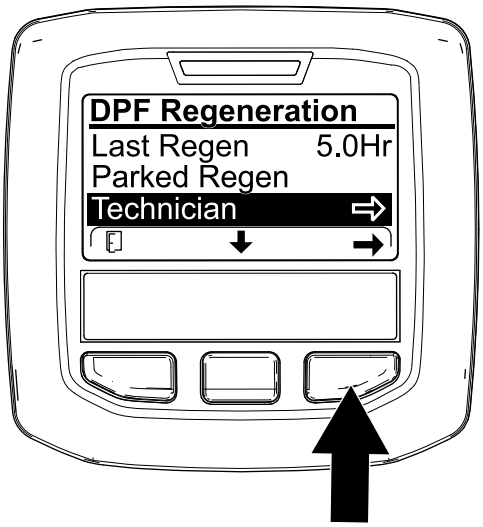

g227348

Ábra 38

- A DPF működési táblázata segítségével megértheti a DPF működésének aktuális állapotát (Ábra 39).

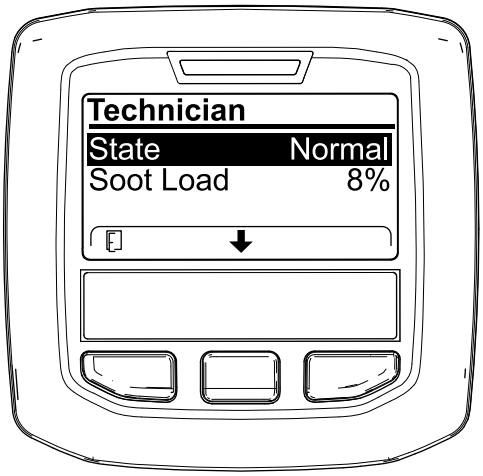

g227360

Ábra 39

.

DPF működési táblázata

Állapot	Megnevezés
Normál	A DPF normál működési állapotban van – passzív regenerálás.
Assist Regen (Rásegítő regen.)	A motor számítógépe rásegítő regenerálást végez.

DPF működési táblázata (cont'd.)

Állapot	Megnevezés	
Reset Stby (Visszaállítás készenl.)	A motor számítógépe visszaállítási regenerálást próbál futtatni, de a következő körülmények egyike megakadályozza a regenerálást:	A regenerálást tiltó beállítás állapota BE értékre van állítva.
		A kipufogó hőmérséklete túl alacsony a regeneráláshoz.
Reset Regen (Visszaállítási regen.)	A motor számítógépe visszaállítási regenerálást végez.	
Parked Stby (Álló helyzeti készenl.)	A motor számítógépe álló helyzeti regenerálás futtatását kéri Öntől.	
Parked Regen (Álló helyzeti regen.)	Ön álló helyzeti regenerálás kért, és a motor számítógépe feldolgozza a regenerálást.	
Recov. Stby (Helyreáll. készenl.)	A motor számítógépe helyreállítási regenerálás futtatását kéri Öntől.	
Recov. Regen (Helyreáll. regen.)	Ön helyreállítási regenerálás kért, és a motor számítógépe feldolgozza a regenerálást.	

- Tekintse meg a koromterhelést, amelyet a DPF-ben lévő korom százalékaként mér a rendszer (Ábra 40); tekintse át a koromterhelési táblázatot.

  Megjegyzés: A koromterhelés értéke a gép üzemeltetésétől és a DPF-regenerálás lefutásától függően változik.

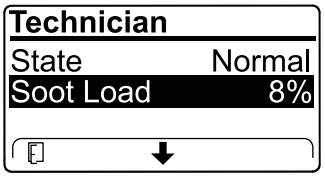

g227359

Ábra 40

Koromterhelési táblázat

Fontos koromterhelési értékek	Regenerálás állapota
0–5%	Minimális koromterhelési tartomány
78%	A motor számítógépe rásegítő regenerálást végez.

Koromterhelési táblázat (cont'd.)

Fontos koromterhelési értékek	Regenerálás állapota
100%	A motor számítógépe automatikusan álló helyzeti regenerálást kér.
122%	A motor számítógépe automatikusan helyreállítási regenerálást kér.

Passzív DPF-regenerálás

- A passzív regenerálás a motor normál működésének részeként történik.
- A gép üzemeltetése közben, ha lehetséges, járassa a motort teljes motorfordulatszámmal és nagy terheléssel a DPF regenerálásának elősegítése érdekében.

Rásegítő DPF-regenerálás

- • A motor számítógépe olyan motorbeállításokat ad meg, amelyek növelik a kipufogógáz hőmérsékletét.
- A gép üzemeltetése közben, ha lehetséges, járassa a motort teljes motorfordulatszámmal és nagy terheléssel a DPF regenerálásának elősegítése érdekében.

Visszaállítási regenerálás

⚠ VIGYÁZAT

A kipufogógáz hőmérséklete forró (körülbelül 600°C) a DPF regenerálása közben.° A forró kipufogógáz sérülést okozhat Önnek vagy másoknak.

- **Soha ne működtesse a motort zárt térben.**
- **Győződjön meg arról, hogy a kipufogórendszer körül nincs gyúlékony anyag.**
- **Soha ne érjen hozzá a kipufogórendszer forró alkatrészeihez.**
- **Soha ne álljon a gép kipufogócsöve mellett vagy közelében.**

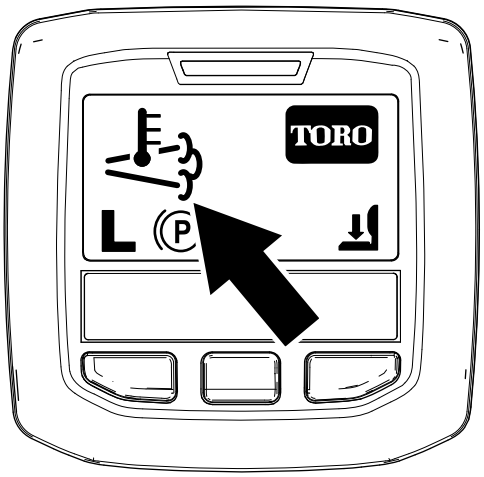

g224417

Ábra 41

- A magas kipufogógáz-hőmérséklet ikonja megjelenik az InfoCenterben (Ábra 41).
- • A motor számítógépe olyan motorbeállításokat ad meg, amelyek növelik a kipufogógáz hőmérsékletét.

  Fontos: **A magas kipufogógáz-hőmérséklet ikon azt jelzi, hogy a gépből kiáramló kipufogógáz hőmérséklete melegebb lehet, mint a normál működés során.**
- A gép üzemeltetése közben, ha lehetséges, járassa a motort teljes motorfordulatszámmal és nagy terheléssel a DPF regenerálásának elősegítése érdekében.
- Az ikon a visszaállítási regenerálás közben is megjelenik az InfoCenterben.
- Ha lehetséges, ne állítsa le a motort, és ne csökkentse a motor fordulatszámát, amíg a visszaállítási regenerálás folyamatban van.

  Fontos: **Ha lehetséges, a motor leállítása előtt hagyja, hogy a gép befejezze a visszaállítási regenerálási folyamatot.**

Időszakos visszaállítási regenerálás

Ha a motor nem tudta befejezni a visszaállítási, álló helyzeti vagy helyreállítási regenerálást a motor üzemének előző 100 órájában, a motor számítógépe megpróbálja elvégezni a visszaállítási regenerálást.

A regenerálás tiltásának beállítása

Csak visszaállítási regenerálás

Megjegyzés: Ha az InfoCenterben letiltja a regenerálást, az InfoCenter kijelzőjén 15 percenként megjelenik a 185. SZ. TÁJÉKOZTATÁS (Ábra 42), miközben a motor visszaállítási visszaállítást kér.

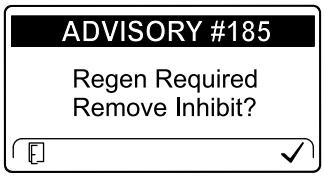

g224692

Ábra 42

A visszaállítási regenerálás nagyobb mennyiségű kipufogógázt eredményez. Ha a gépet fák, bokrok, magas fű vagy más hőmérsékletre érzékeny növények vagy anyagok közelében használja, akkor az Inhibit Regen (Regen. tiltása) beállítás segítségével megakadályozhatja, hogy a motor számítógépe visszaállítási regenerálást végezzen.

Fontos: **Amikor leállítja, majd újraindítja a motort, az Inhibit Regen (Regen. tiltása) beállítás visszaáll az alapértelmezés szerinti Ki értékre.**

1. Lépjen be a DPF Regeneration (DPF-regenerálás) menübe, a középső gombbal görgessen le az INHIBIT REGEN (Regen. tiltása) lehetőséghez, majd a jobb gombbal válassza ki az Inhibit Regen (Regen. tiltása) bejegyzést (Ábra 43).

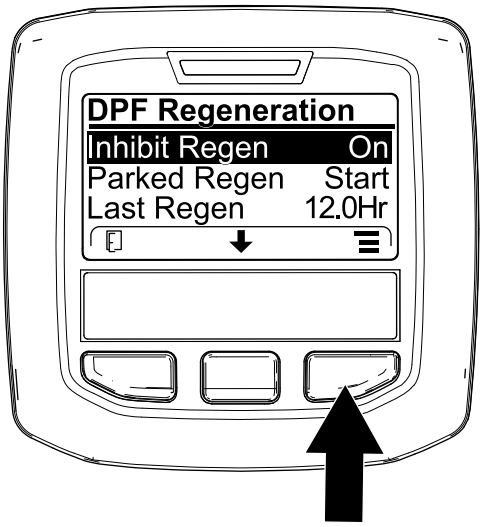

g227304

Ábra 43

2. A jobb gombbal módosítsa a regenerálás tiltásának beállítását „Be” értékről „Ki” értékre (Ábra 43) vagy „Ki” értékről „Be” értékre (Ábra 44).

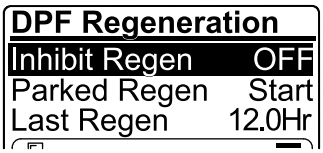

g224691

Ábra 44

A visszaállítási regenerálás engedélyezése

A visszaállítási regenerálás közben az InfoCenter megjeleníti a magas kipufogógáz-hőmérséklet ikonját .

Megjegyzés: Ha az INHIBIT REGEN (Regen. tiltása) elem beállítása BE, az InfoCenter a 185. SZ. TÁJÉKOZTATÁST mutatja (Ábra 45). Nyomja meg a 3. gombot a regenerálástiltás beállításának KI állapotba kapcsolásához, és folytassa a visszaállítási regenerálással.

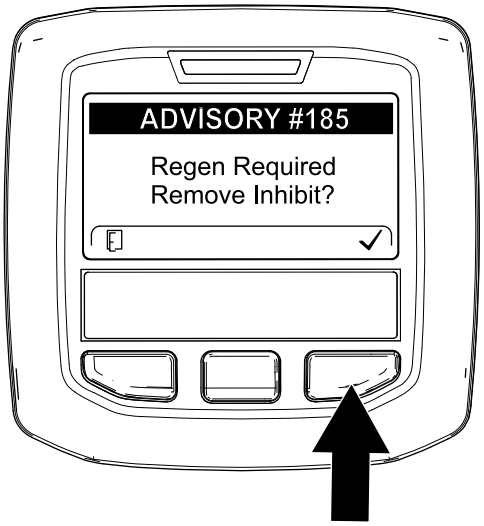

g224394

Ábra 45

Megjegyzés: Ha a motor-kipufogógáz hőmérséklete túl alacsony, az InfoCenter a 186. SZÁMÚ TÁJÉKOZTATÁST (Ábra 46) jeleníti meg, amely arra kéri Önt, hogy teljes gázzal működtesse a motort (magas alapjárat).

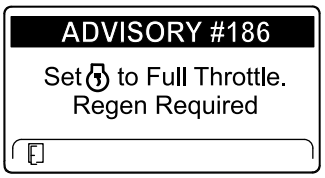

g224395

Ábra 46

Megjegyzés: A visszaállítási regenerálás befejezése után a magas kipufogógáz-hőmérséklet ikonja eltűnik az InfoCenter képernyőjéről.

Álló helyzeti vagy helyreállítási regenerálás

- Amikor a motor számítógépe álló helyzeti vagy helyreállítási regenerálást kér, a regeneráláskérés ikonja (Ábra 47) megjelenik az InfoCenterben.

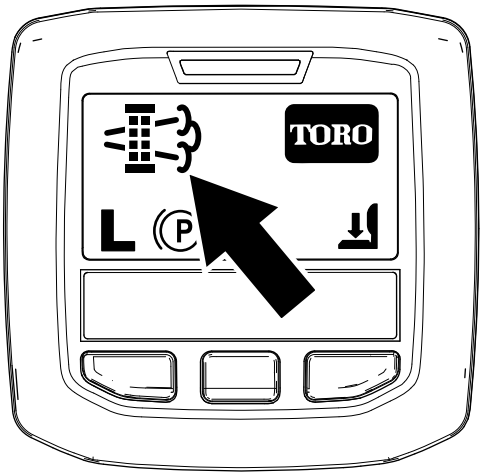

g224404

Ábra 47

- A gép nem hajt végre automatikusan álló helyzeti vagy helyreállítási regenerálást, ezeket a regenerálásokat az InfoCenteren keresztül kell futtatnia.

Álló helyzeti regenerálásra vonatkozó üzenetek

Amikor a motor számítógépe álló helyzeti regenerálást kér, az alábbi üzenetek jelennek meg az InfoCenterben:

- Motorra vonatkozó figyelmeztetés SPN 3720, FMI 16 (Ábra 48)

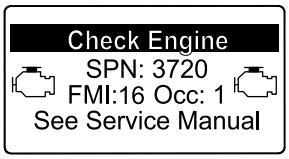

g213863

Ábra 48

- Álló helyzeti regenerálás szükséges 188. SZ. TÁJÉKOZTATÁS (Ábra 49)

  Megjegyzés: A 188. sz. tájékoztatás 15 percenként megjelenik.

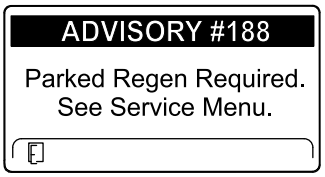

g224397

Ábra 49

- Ha nem végez álló helyzeti regenerálást 2 órán belül, az InfoCenterben megjelenik, hogy álló helyzeti regenerálás szükséges – a mellékhajtás le van tiltva – 189. SZ. TÁJÉKOZTATÁS (Ábra 50).

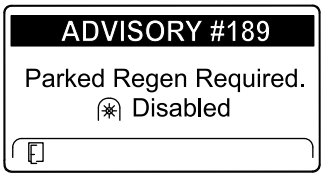

g224398

Ábra 50

Fontos: **Végezzen álló helyzeti regenerálást a mellékhajtás működésének visszaállításához; lásd: Felkészülés álló helyzeti vagy helyreállítási regenerálás végzésére (oldal 37) és Álló helyzeti vagy helyreállítási regenerálás végzése (oldal 37).**

Megjegyzés: A kezdőképernyőn megjelenik a mellékhajtás letiltását jelző ikon (Ábra 51).

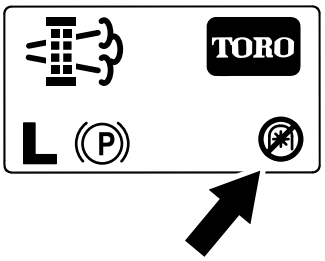

g224415

Ábra 51

Helyreállítási regenerálásra vonatkozó üzenetek

Amikor a motor számítógépe helyreállítási regenerálást kér, az alábbi üzenetek jelennek meg az InfoCenterben:

- Motorra vonatkozó figyelmeztetés SPN 3719, FMI 0 (Ábra 52)

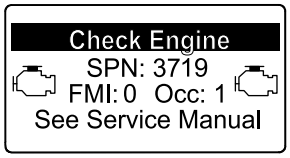

g213867

Ábra 52

- Helyreállítási regenerálás szükséges – mellékhajtás letiltva 190. SZ. TÁJÉKOZTATÁS (Ábra 53)

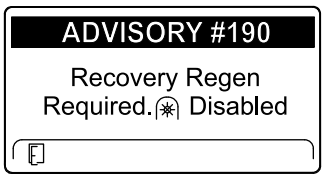

g224399

Ábra 53

Fontos: **Végezzen helyreállítási regenerálást a mellékhajtás működésének visszaállításához; lásd: Felkészülés álló helyzeti vagy helyreállítási regenerálás végzésére (oldal 37) és Álló helyzeti vagy helyreállítási regenerálás végzése (oldal 37).**

Megjegyzés: A kezdőképernyőn megjelenik a mellékhajtás letiltását jelző ikon; lásd: Ábra 51, Álló helyzeti regenerálásra vonatkozó üzenetek (oldal 36).

DPF-állapotkorlátozás

- Ha a motorszámítógép helyreállítási regenerálást kér vagy helyreállítási regenerálást végez, és legörget a PARKED REGEN (Álló helyzeti regen.) opcióhoz, akkor az álló helyzeti regenerálás zárolódik, és egy lakat ikon (Ábra 54) jelenik meg az InfoCenter jobb alsó sarkában.

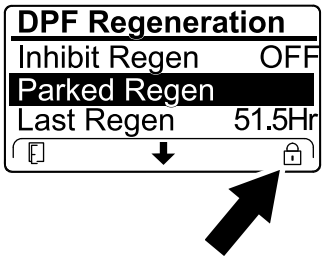

g224625

Ábra 54

- Ha a motorszámítógép nem kért helyreállítási regenerálást, és legörget a RECOVERY REGEN (Helyreállítási regen.) opcióhoz, akkor a helyreállítási regenerálás zárolódik, és egy lakat ikon (Ábra 55) jelenik meg az InfoCenter jobb alsó sarkában.

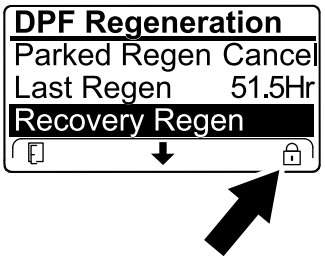

g224628

Ábra 55

Felkészülés álló helyzeti vagy helyreállítási regenerálás végzésére

1. Győződjön meg arról, hogy a gép tankjában elegendő üzemanyag van a kívánt regenerálástípus elvégzéséhez:
   - **Álló helyzeti regenerálás:** Az álló helyzeti regenerálás elvégzése előtt győződjön meg arról, hogy legalább ¼-ig van a tank üzemanyaggal.
   - **Helyreállítási regenerálás:** Az álló helyzeti regenerálás elvégzése előtt győződjön meg arról, hogy legalább ½-ig van a tank üzemanyaggal.
2. A gép közelében ne legyenek gyúlékony anyagok.
3. Parkolja le a gépet sík talajon.
4. A haladásvezérlő vagy mozgásvezérlő karok legyenek SEMLEGES helyzetben.
5. Adott esetben kapcsolja ki a mellékhajtást, és engedje le a nyíróegységeket vagy tartozékokat.
6. Húzza be a rögzítőféket.
7. Állítsa a gázkart alacsony ALAPJÁRATI helyzetbe.

Álló helyzeti vagy helyreállítási regenerálás végzése

⚠ VIGYÁZAT

A kipufogógáz hőmérséklete forró (körülbelül 600°C) a DPF regenerálása közben. A forró kipufogógáz sérülést okozhat Önnek vagy másoknak.

- **Soha ne működtesse a motort zárt térben.**
- **Győződjön meg arról, hogy a kipufogórendszer körül nincs gyúlékony anyag.**
- **Soha ne érjen hozzá a kipufogórendszer forró alkatrészeihez.**
- **Soha ne álljon a gép kipufogócsöve mellett vagy közelében.**

Fontos: **A gép számítógépe törli a DPF-regenerálást, ha alacsony alapjáratról növeli a motorfordulatszámot, vagy kioldja a rögzítőféket.**

1. Lépjen be a DPF Regeneration (DPF-regenerálás) menübe, a középső gombbal görgessen le a PARKED REGEN START (Álló helyzeti regen. indítása) vagy a RECOVERY REGEN START (Helyreállítási regen. indítása) (Ábra 56) lehetőséghez, majd a jobb gombbal válassza ki a regenerálás indítását (Ábra 56).

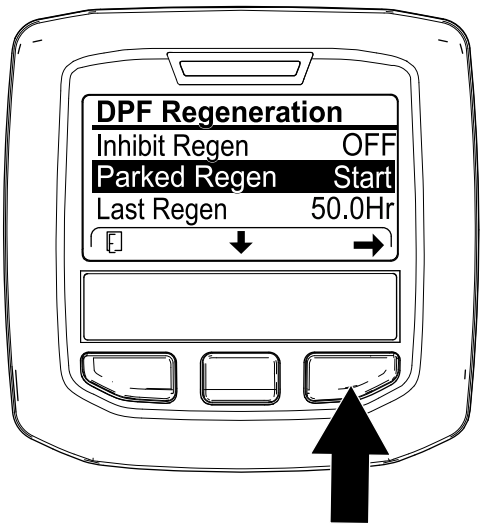

g224402

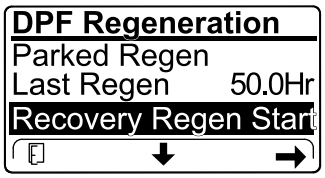

g224629

Ábra 56

2. A VERIFY FUEL LEVEL (Üzemanyagszint ellenőrzése) képernyőn ellenőrizze, hogy álló helyzeti regenerálás esetén legalább ¼-ig, helyreállítási regenerálást esetén pedig legalább ½-ig van a tank üzemanyaggal, majd nyomja meg a jobb gombot a folytatáshoz (Ábra 57).

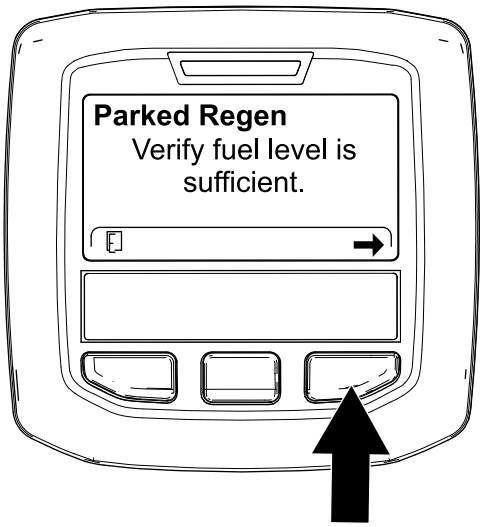

g224414

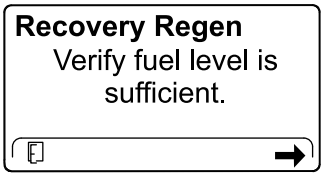

g227678

Ábra 57

3. A DPF checklist (DPF-ellenőrzőlista) képernyőn ellenőrizze, hogy a rögzítőfék be van-e húzva, és hogy a motor fordulatszáma alacsony üresjáratra van-e állítva (Ábra 58).

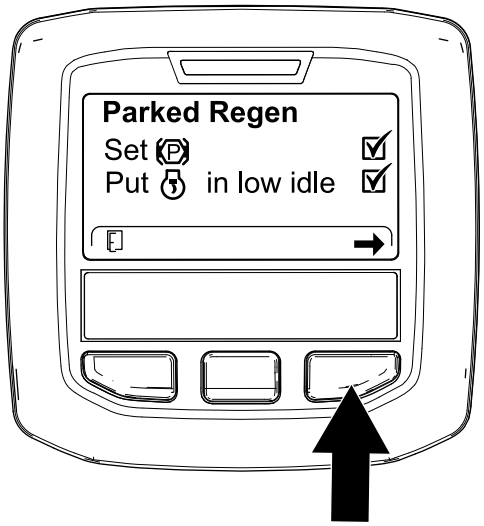

g224407

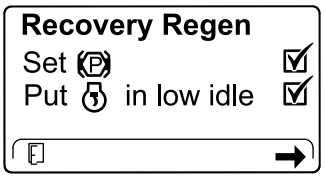

g227679

Ábra 58

4. Az INITIATE DPF REGEN (DPF-regen. kezdeményezése) képernyőn nyomja meg a jobb gombot a folytatáshoz (Ábra 59).

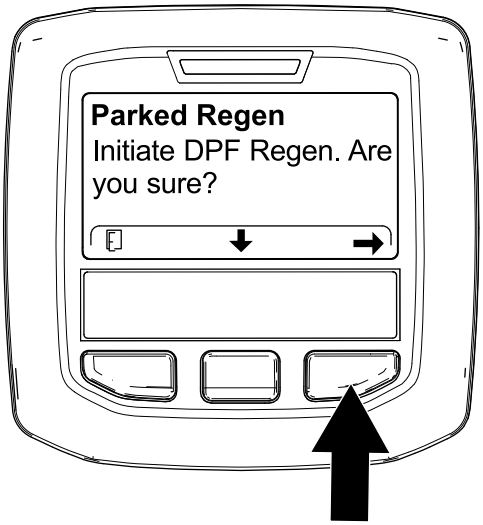

g224626

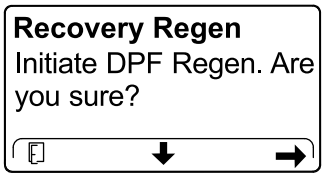

g224630

Ábra 59

5. Az InfoCenter az INITIATING DPF REGEN (DPF-regen. kezdeményezése) üzenetet jeleníti meg (Ábra 60).

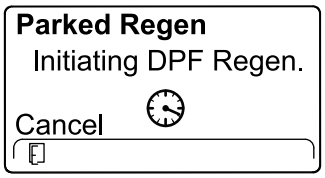

g224411

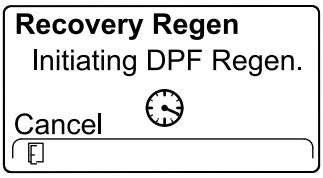

g227681

Ábra 60

6. Az InfoCenter képernyőjén az befejezéshez szükséges idő is megjelenik (Ábra 61).

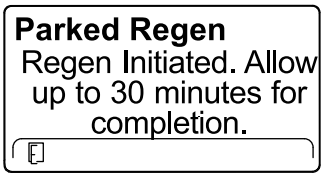

g224406

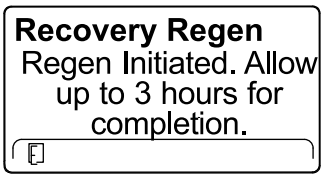

g224416

Ábra 61

7. A motor számítógépe ellenőrzi a motor állapotát és a hibainformációkat. Az InfoCenter az alábbi táblázatban található következő üzeneteket is megjelenítheti:

Ellenőrizze az „Üzenet és javító intézkedés” táblázatot

Parked Regen Regen refused: 50 hour limit. **Javító intézkedés:** Lépjen ki a regenerálás menüjéből, és járassa a gépet, amíg az utolsó regenerálás óta eltelt idő meg nem haladja az 50 üzemórát; lásd: Time Since Last Regeneration (Az utolsó regenerálás óta eltelt idő) (oldal 32).	
Parked Regen Regen refused active engine faults.	**Recovery Regen** Regen refused active engine faults.
Javító intézkedés: Javítsa ki a motor hibáját, és próbálja meg újból a DPF regenerálását.	
Parked Regen must be running	**Recovery Regen** must be running
Javító intézkedés: Indítsa be és járassa a motort.	
Parked Regen Ensure is running and above 60C/140F.	**Recovery Regen** Ensure is running and above 60C/140F.
Javító intézkedés: Járassa a motort, hogy a hűtőfolyadék hőmérséklete 60°C-ra melegedjen fel.°	

Ellenőrizze az „Üzenet és javító intézkedés” táblázatot (cont'd.)

Parked Regen Put in low idle.	**Recovery Regen** Put in low idle.
Javító intézkedés: Módosítsa a motor fordulatszámát alacsony üresjáratra.	
Parked Regen Regen refused by ECU.	**Recovery Regen** Regen refused by ECU.
Javító intézkedés: Javítsa ki a motor számítógépének állapotát, és próbálja meg újból a DPF regenerálását.	

8. Az InfoCenter képernyőjén megjelenik a kezdőképernyő, a regenerálás nyugtázása ikon (Ábra 62) pedig a képernyő jobb alsó sarkában látható a regenerálás során.

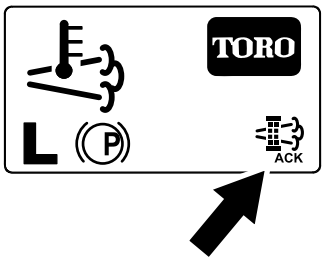

g224403

Ábra 62

Megjegyzés: A DPF regenerálása közben az InfoCenter megjeleníti a magas kipufogógáz-hőmérsékletet jelző ikont .

9. Amikor a motorszámítógép befejezi az álló helyzeti vagy helyreállítási regenerálást, az InfoCenter megjeleníti a 183. SZ. TÁJÉKOZTATÁST (Ábra 63). Nyomja meg a bal gombot a kezdőképernyőre való kilépéshez.

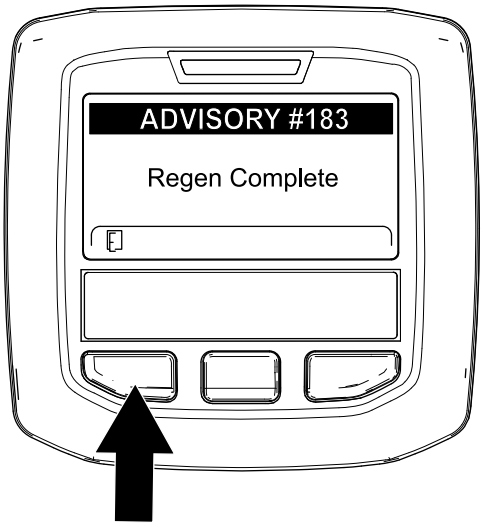

g224392

Ábra 63

Megjegyzés: Ha a regenerálást nem sikerül befejezni, az InfoCenter a 184. sz. tájékoztatást jeleníti meg (Ábra 63). Nyomja meg a bal gombot a kezdőképernyőre való kilépéshez.

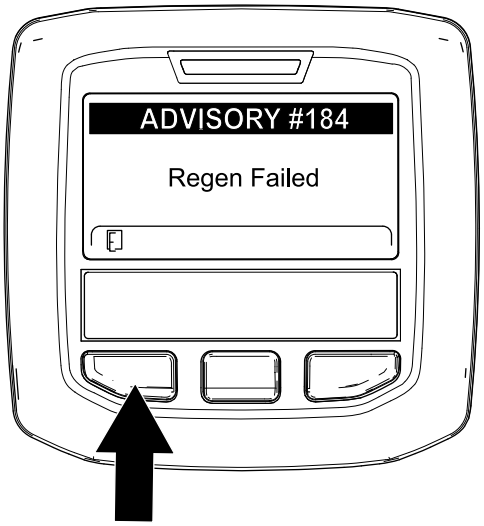

g224393

Ábra 64

Álló helyzeti vagy helyreállítási regenerálás törlése

A Parked Regen Cancel (Álló helyzeti regen. törlése) vagy Recovery Regen Cancel (Helyreállítási regen. törlése) beállítással törölheti a folyamatban lévő álló helyzeti vagy helyreállítási regenerálási folyamatot.

1. Nyissa meg a DPF-regenerálási menüt (Ábra 65).

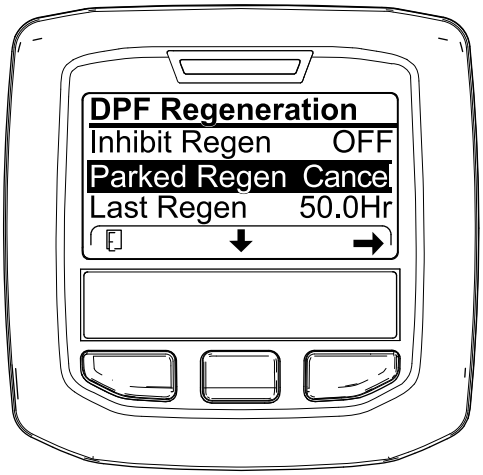

g227305

Ábra 65

2. A középső gombbal görgessen le a PARKED REGEN CANCEL (Álló helyzeti regen. törlése) (Ábra 65) vagy a RECOVERY REGEN CANCEL (Helyreállítási regen. törlése) (Ábra 66) lehetőségre .

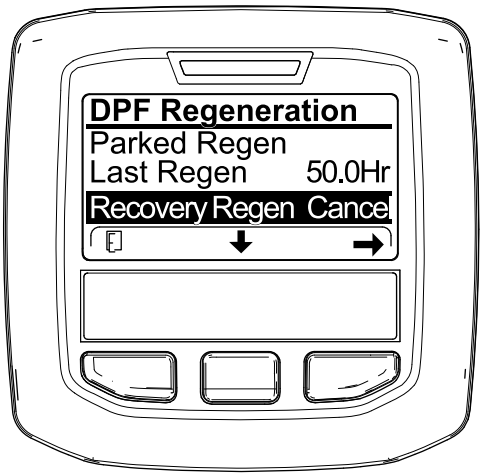

g227306

Ábra 66

3. Nyomja meg a jobb gombot a Regen Cancel (Regen. törlése) bejegyzés kiválasztásához (Ábra 65 vagy Ábra 66).

Az emelőkar-ellensúly beállítása

A hátsó nyíróegységek emelőkar-ellensúlyai beállíthatók, hogy kiegyenlítsék az eltérő gyepfeltételeket, és egyenletes vágásmagasságot biztosítsanak egyenetlen talajon, vagy ahol felgyűlik a hulladék.

Az ellensúlyok rugói 4 fokozatba állíthatók. Az egyes fokozatok 2,3 kg-mal csökkentik vagy növelik a nyíróegységen az ellensúly tömegét. A rugók az első rugótámasz mögé is betehetők, így nincs ellensúlyozás (negyedik fokozat).

1. Parkolja le a gépet sík talajon, engedje le a nyíróegységeket, húzza be a rögzítőféket, állítsa le a motort, és vegye ki az indítókulcsot.
2. Csúsztasson egy csövet vagy hasonló tárgyat a rugó hosszú végére, és forgassa a rugó működtetőeleme körül a kívánt helyzetbe (Ábra 67).

⚠ VIGYÁZAT

A rugók üzemi helyzetben feszülnek, így személyi sérülést okozhatnak.

Körültekintően járjon el a rugók beállításakor.

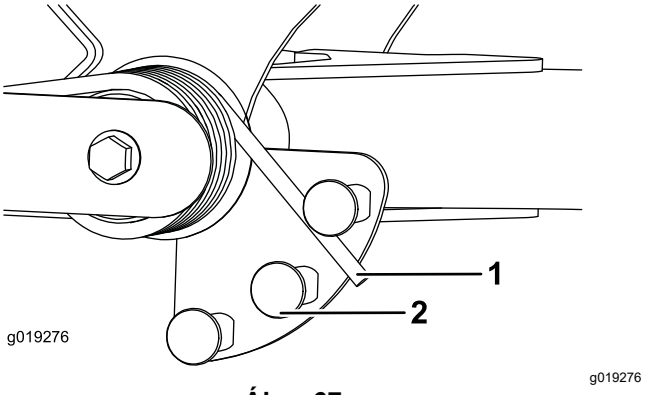

g019276

Ábra 67

1. Rugó
2. Rugótámasz

3. Ismételje meg az eljárást a másik rugóval.

Az emelőkar fordulási helyzetének beállítása

1. Parkolja le a gépet sík talajon, engedje le a nyíróegységeket, húzza be a rögzítőféket, állítsa le a motort, és vegye ki az indítókulcsot.
2. Az emelőkar kapcsolója a jobb első emelőkar mögötti hidraulikatartály alatt található (Ábra 68).
3. Lazítsa meg a kapcsolót rögzítő csavarokat, és mozgassa lefelé a kapcsolót az emelőkar fordulási magasságát növeléséhez, vagy mozgassa felfelé a kapcsolót az emelőkar fordulási magasságának csökkentéséhez (Ábra 68).

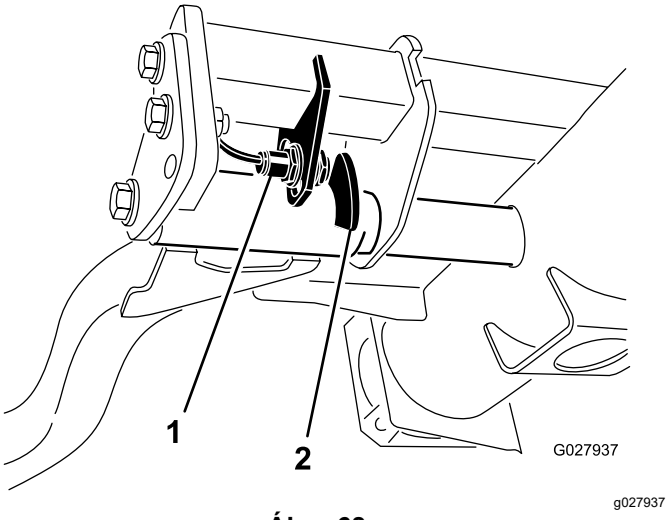

Ábra 68

1. Kapcsoló
2. Emelőkar-érzékelő eszköz

4. Húzza meg a rögzítőcsavarokat.

A hengerkés fordulatszámának beállítása

A konzisztens, kiváló minőségű nyírás és egyöntetűen nyírt gyepfelület eléréséhez fontos, hogy a forgókés-fordulatszámot megfelelő értékre állítsa. A következőképpen állíthatja be a hengerkés fordulatszámát:

1. Az InfoCenter Settings (Beállítások) menüjében adja meg a késszámot, a fűnyírási sebességet és a HOC-értéket a megfelelő hengerkés-fordulatszám kiszámításához.
2. Amennyiben további beállítások szükségesek, a Settings (Beállítások) menüben görgessen le az F Reel RPM (Első hengerkés fordulatszáma), R Reel RPM (Hátsó hengerkés fordulatszáma) lehetőséghez vagy mindkettőhöz.
3. Nyomja meg a jobb gombot a hengerkés-fordulatszám értékének módosításához.

   Megjegyzés: A fordulatszám-beállítás módosítása közben a kijelzőn folyamatosan a késszám, a fűnyírási sebesség és a HOC értékei alapján kiszámított hengerkés-fordulatszám látható, de az új érték megjelenik.

   Megjegyzés: Előfordulhat, hogy a gyep állapotától függően növelnie vagy csökkentenie kell a hengerkés fordulatszámát.

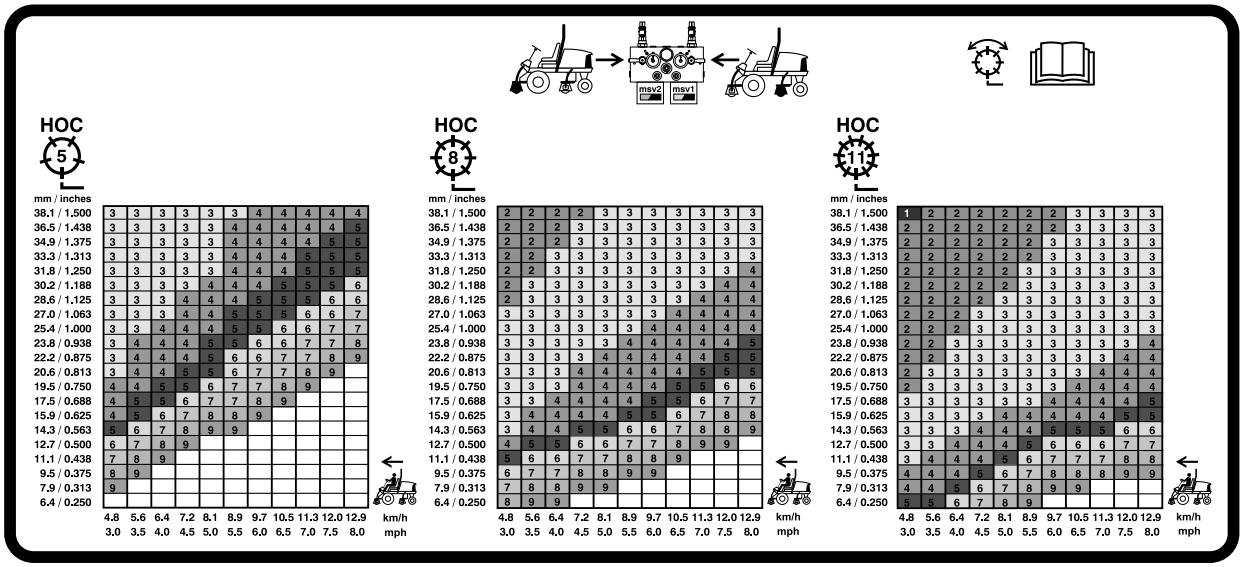

g031995

Ábra 69

A 127 mm-es hengerkés fordulatszámára vonatkozó táblázat

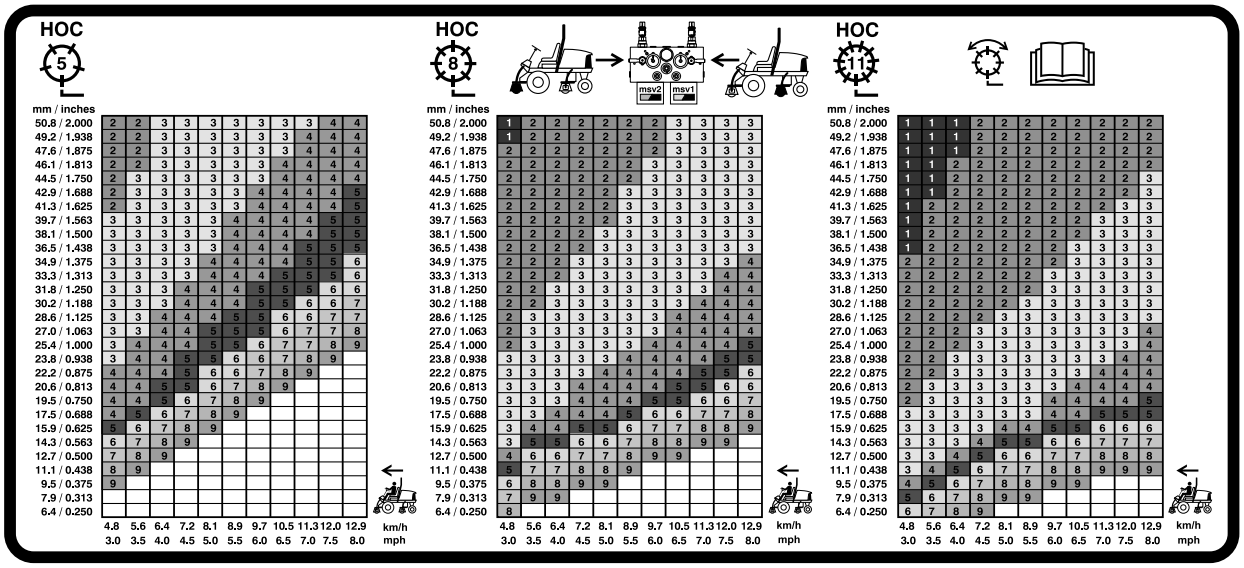

g031996

Ábra 70

A 177,8 mm-es hengerkés fordulatszámára vonatkozó táblázat

A diagnosztikai visszajelző működésének ismertetése

A gépen diagnosztikai visszajelző található, amely akkor jelez, ha a gép hibát észlel. A diagnosztikai visszajelző az InfoCenteren, a képernyő felett található (Ábra 71). Ha a gép megfelelően üzemel, és a gyújtáskapcsolót BE/ÜZEM állásba kapcsolja, a diagnosztikai visszajelző rövid időre bekapcsol, jelezve, hogy a visszajelző jól működik. Ha a gépre vonatkozó tájékoztató üzenet jelenik meg, a visszajelző világítással jelzi az üzenet jelenlétét. Hibaüzenet megjelenése esetén a visszajelző a hiba megoldásáig villog.

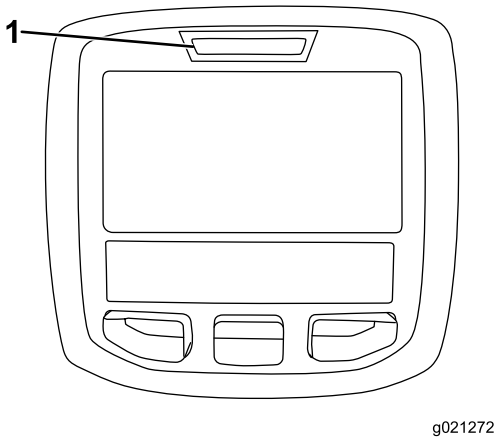

g021272

Ábra 71

1. Diagnosztikai visszajelző

A biztonsági reteszelő kapcsolók ellenőrzése

A biztonsági reteszelő kapcsolók feladata a motorindítás meggátlása, ha a menetpedál nincs SEMLEGES helyzetben, az aktiváló/kikapcsoló kapcsoló nincs KIKAPCSOLT helyzetben, a fűnyírás, leengedés/felemelés vezérlőkarja pedig SEMLEGES helyzetben. A motornak emellett le kell állnia, ha üres kezelőülés vagy behúzott rögzítőfék mellett nyomják le a menetpedált.

⚠ VIGYÁZAT

A biztonsági reteszelőkapcsolók lekötése vagy károsodása esetén a gép váratlanul működni kezdhet, amivel személyi sérülést okozhat.

- **Ne bolygassa a reteszelőkapcsolókat.**
- **Ellenőrizze naponta a reteszelőkapcsolók működését, és cserélje ki a károsodott kapcsolókat, mielőtt működtetni kezdené a gépet.**

A biztonsági reteszelő kapcsolók működésének ellenőrzése

Szolgáltatásszünet: Minden egyes használat előtt, vagy naponta

1. Parkolja le a gépet sík talajon, engedje le a nyíróegységeket, húzza be a rögzítőféket, állítsa le a motort, és vegye ki az indítókulcsot.
2. Fordítsa a kulcsot BE helyzetbe, de ne indítózzon.
3. Keresse meg a megfelelő kapcsoló működési információit az InfoCenter diagnosztikai menüjében.
4. Állítson át egyenként minden kapcsolót nyitottból zárt helyzetűbe (azaz üljön be az ülésbe, nyomja le a menetpedált stb.), és figyelje meg, hogy a kapcsoló megfelelő állapota változik-e.

   Megjegyzés: Ismételje meg az eljárást az összes kapcsolónál, amelyet kézzel működtetni tud.
5. Ha egy kapcsoló zárt helyzetében a hozzá tartozó visszajelző nem változik, ellenőrizze a kapcsolóhoz tartozó összes vezetéket és csatlakozót, és/vagy ellenőrizze a kapcsolót ohmmérővel.

   Megjegyzés: Cserélje ki a hibás kapcsolót, és javítsa meg a hibás vezetékeket.

Megjegyzés: Az InfoCenter kijelzőjének segítségével a kimeneti mágnestekercsek és relék aktív állapota is megállapítható. Így gyorsan megállapítható egy adott hibáról, hogy elektromos vagy hidraulikus jellegű-e.

A kimenetek működésének ellenőrzése

1. Parkolja le a gépet sík talajon, engedje le a nyíróegységeket, húzza be a rögzítőféket, állítsa le a motort, és vegye ki az indítókulcsot.
2. Fordítsa a kulcsot BE helyzetbe, és indítsa el a gépet.

3. Keresse meg a megfelelő kimenet működési információit az InfoCenter diagnosztikai menüjében.
4. Üljön be az ülésbe, és kísérelje meg működtetni a gép kívánt funkcióját.

Megjegyzés: A megfelelő kimenetek állapotának változnia kell annak jelzésére, hogy az ECM aktiválta az adott funkciót.

Ha a megfelelő lámpa nem világít, ellenőrizze, hogy a funkció működését befolyásoló bemeneti kapcsoló a megfelelő helyzetben van-e. Ellenőrizze a kapcsoló megfelelő működését.

Ha a kimenethez tartozó kijelzők világítanak, de a gép nem a várt módon működik, az azt jelzi, hogy a hiba nem elektromos természetű. Szükség esetén javítsa meg a gépet.

Üzemeltetési tanácsok

Megismerkedés a géppel

A tényleges fűnyírás megkezdése előtt sajátítsa el a gép működtetését egy nyitott területen. Gyakorolja a motor beindítását és leállítását. Gyakorolja az előremenetet és a hátramenetet. Gyakorolja a hengerkések leengedését és felemelését, valamint azok be- és kikapcsolását. Ha megismerkedett a géppel, gyakorolja az emelkedőn és lejtőn történő munkavégzést különböző sebességek mellett.

A figyelmeztető rendszer ismertetése

Ha egy figyelmeztető lámpa használat közben világítani kezd, álljon meg azonnal a géppel, és szüntesse meg a problémát, mielőtt folytatná a munkát. Súlyos károsodás lehet a következménye, ha hibás állapotában használja a gépet.

Fűnyírás

Indítsa be a motort, és állítsa a motorfordulatszám-kapcsolót GYORS helyzetbe. Állítsa az aktiváló/kikapcsoló kapcsolót AKTIVÁLT helyzetbe, a fűnyírás, leengedés/felemelés vezérlőkarjával pedig indítsa el a nyíróegységeket (az első nyíróegységeket úgy állítják be, hogy a hátsó nyíróegységek előtt ereszkedjenek le). Az előremenetben történő fűnyíráshoz nyomja le előre a menetpedált.

A gép szállítása

Állítsa az aktiváló/kikapcsoló kapcsolót KIKAPCSOLT helyzetbe, és emelje fel a nyíróegységeket VONULÁSI helyzetbe. Állítsa a fűnyírás/vonulás kart VONULÁSI helyzetbe. Akadályok közelében haladva ügyeljen arra, nehogy véletlenül károsodjon a gép vagy valamelyik nyíróegység. Legyen különösen óvatos, ha lejtőn dolgozik a géppel. Haladjon lassan, és kerülje az éles kanyarodásokat a lejtőn, nehogy felboruljon a géppel. Lejtőn való lefelé haladáskor engedje le a nyíróegységeket az irányíthatóság érdekében.

Működtetés után

A használatot követően betartandó munkavédelmi előírások

Általános munkavédelmi előírások

- Állítsa le a motort, vegye ki az indítókulcsot, és várja meg, amíg az összes mozgó alkatrész leáll, csak ezután hagyja el a kezelőülést. Hagyja lehűlni a gépet, mielőtt beállítási, szervizelési, tisztítási vagy tárolási munkába kezd rajta.
- Tisztítsa le a füvet és törmeléket a nyíróegységekről, a hajtásokról, a hűtőrácsokról, valamint a tűzveszély megelőzése érdekében a hangtompítókról és a motortérből. Takarítsa fel a kiömlött olajat vagy üzemanyagot.
- A gép tárolása vagy szállítása során zárja el az üzemanyagcsapot.
- Kapcsolja ki a tartozékok meghajtását szállításkor, vagy amikor nem használja a gépet.
- Szükség szerint végezze el a biztonsági öv karbantartását és tisztítását.
- Se a gépet, se az üzemanyagtartályt ne tárolja olyan helyen, ahol nyílt láng, szikra vagy őrláng fordul elő, például vízmelegítőn vagy más eszközökön.

A gép szállítása

- A gép utánfutóra vagy teherjárműre történő felrakásakor használjon teljes szélességű rámpákat.
- Kösse le a gépet biztonságosan.

A lekötési pontok azonosítása

- Első – a furat a négyzet alakú párnán, a tengelycső alatt, az első gumiabroncs belsejében (Ábra 72)

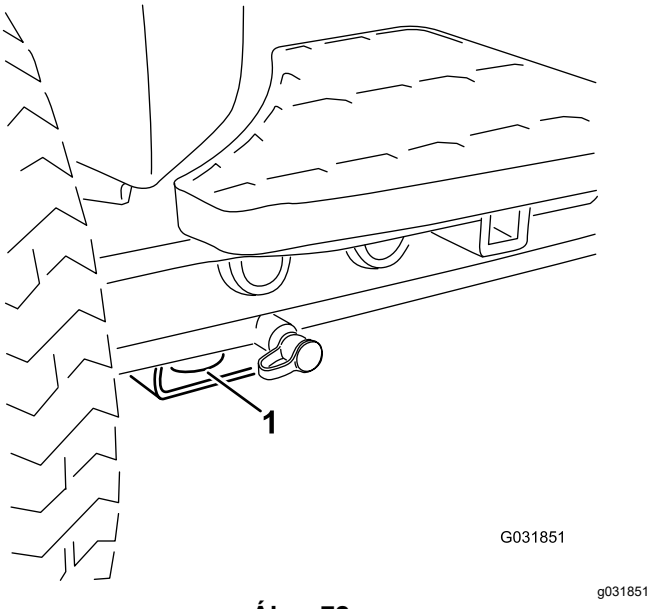

Ábra 72

1. Elülső rögzítés

- Hátsó – a gép mindkét oldalán a hátsó vázkereten (Ábra 73)

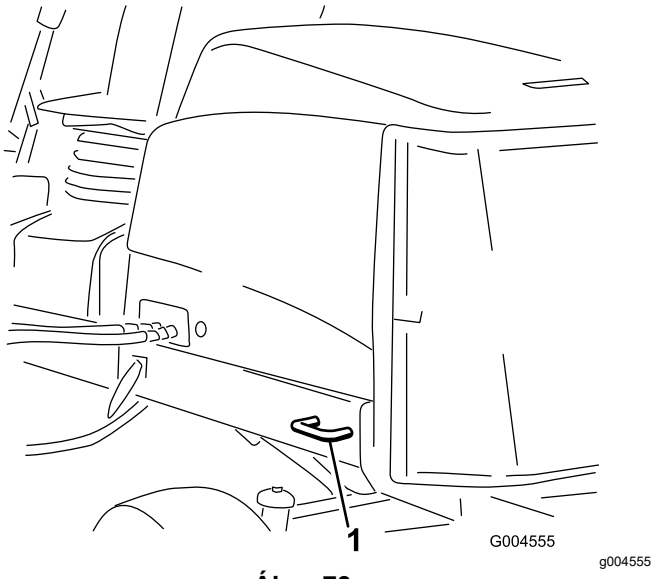

Ábra 73

1. Hátsó rögzítés

Emelési pontok

Megjegyzés: Szükség esetén emelővel támassza alá a gépet.

- Első – négyzet alakú párna, a tengelycső alatt, az első gumiabroncs belsejében (Ábra 74).

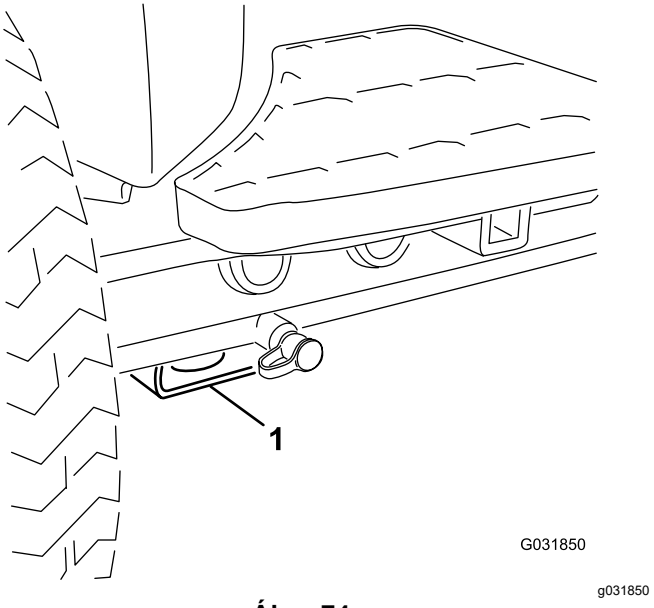

Ábra 74

1. Első emelési pont

- Hátsó – négyzet alakú tengelycső a hátsó tengelyen.

A gép tolása vagy vontatása

Vészhelyzetben a gép mozgatható úgy, hogy megnyitja a változó kiszorítású hidraulikaszivattyú megkerülőszelepét, majd tolni vagy vontatni kezdi a gépet.

Fontos: **A gép tolása vagy vontatása ne történjen 3–4,8 km/h-nál nagyobb sebességgel, különben a hajtásrendszer belső károsodást szenvedhet. A gép tolásakor vagy vontatásakor a megkerülőszelep legyen nyitott helyzetben.**

1. A kinyitásához fordítsa el 1-½ fordulattal a megkerülőszelep csavarját, és hagyja, hogy belül szabadon áramoljon az olaj (Ábra 75).

   Megjegyzés: A megkerülőszelep a hidrosztatika bal oldalán található. A folyadék megkerülésével, a gépet lassan mozgatva elkerülhető a váltómű sérülése.

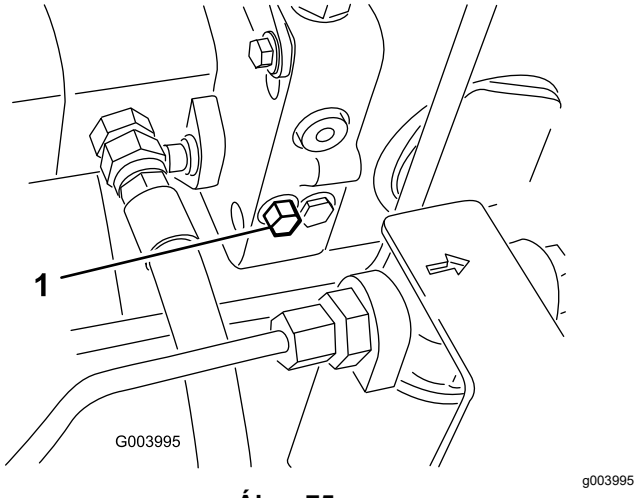

Ábra 75

1. Megkerülőszelep csavarja

2. A motor indítása előtt zárja el a megkerülőszelepet. A szelep elzárásakor azonban ne lépje túl a 7–11 N·m nyomatékot.

   Fontos: **A motort nyitott megkerülőszelep-pel járatva a hajtómű túlmelegszik.**

Hidraulikus mágnesszelep funkciói

Az alábbi lista a hidraulikus vezérlőtömb mágnesszelepeinek különböző funkcióit azonosítja és írja le. Minden mágnesszelepet áram alá kell helyezni ahhoz, hogy funkciójukat el tudják látni.

Mágnes-tekercs	Funkció
SP2	Első hengerkés köre
SP1	Hátsó hengerkés köre
SVRV	Nyíróegységek felemelése/leengedés
SV1	Első nyíróegységek felemelése/leengedés
SV3	Hátsó nyíróegységek felemelése/leengedés
SV2	Bármely nyíróegység felemelése

Karbantartás

Megjegyzés: A gép jobb és bal oldalát normál üzemeltetési helyzetben határozza meg.

Biztonsági tudnivalók karbantartáskor

- A kezelőállás elhagyása előtt végezze el az alábbiakat:
  - Parkolja le a gépet sík talajon.
  - Kapcsolja ki a nyíróegységeket, és engedje le a tartozékokat.
  - Húzza be a rögzítőféket.
  - Állítsa le a motort, és vegye ki az indítókulcsot.
  - Várja meg, amíg minden mozgó alkatrész megáll.
- A karbantartás megkezdése előtt hagyja a gép elemeit lehűlni.
- Ha lehet, járó motorú gépen ne végezzen karbantartást. Maradjon távol a mozgó alkatrészektől.
- Bakolja alá a gépet, ha alatta végez munkát.
- Az energiát tároló alkatrészekből óvatosan engedje ki a nyomást.
- Tartsa a gép összes részegységét megfelelő üzemállapotban, a kötőelemeket pedig kellően meghúzva.
- Cseréljen ki minden kopott vagy sérült címkét.
- A biztonság és az optimális teljesítmény érdekében csak eredeti Toro-pótalkatrészeket használjon. A más által gyártott pótalkatrészek használata veszélyes lehet, és emellett a jótállást is érvényteleníti.

Ajánlott karbantartási ütemterv(ek)

Karbantartási időköz	Karbantartási intézkedés
Az első óra után	• Húzza meg a kerékanyákat 94–122 N·m nyomatékkal.
Az első 10 óra után	• Húzza meg a kerékanyákat 94–122 N·m nyomatékkal. • Ellenőrizze a generátorékszíj feszességét.
Minden egyes használat előtt, vagy naponta	• Vizsgálja át a biztonsági övet. nincs-e rajta kopás, vágás és egyéb károsodás. Cserélje le a biztonsági övet, ha bármely eleme nem működik megfelelően. • Ellenőrizze a reteszelő kapcsolók működését. • Ellenőrizze a motorolaj szintjét. • Ürítse le a vizet és más szennyeződéseket a vízleválasztóból. • Ellenőrizze a gumiabroncsok nyomását. • Vizsgálja meg a hűtőrendszert. • Távolítsa el a hulladékokat a szűrőből és a hűtőből/olajhűtőből naponta. (Koszos üzemi körülmények között gyakrabban). • Ellenőrizze a hidraulikavezetékeket és tömlőket. • Ellenőrizze a hidraulikafolyadék szintjét. • Ellenőrizze a forgókés-fenékkés érintkezést.
Minden 50 órában	• Zsírozza meg a csapágyakat és perselyeket (és rögtön minden lemosás után). • Tisztítsa meg az akkumulátort, és ellenőrizze az állapotát (vagy hetente, attól függően, hogy melyik következik be hamarabb). • Ellenőrizze az akkumulátorkábel-csatlakozásokat.
Minden 100 órában	• Vizsgálja meg a hűtőrendszer tömlőit. • Ellenőrizze a generátorékszíj feszességét.
Minden 250 órában	• Cserélje le a motorolajat és az olajszűrőt. • Húzza meg a kerékanyákat 94–122 N·m nyomatékkal.

Karbantartási időköz	Karbantartási intézkedés
Minden 400 órában	• Végezze el a légszűrő szervizelését. (nagyon koszos vagy poros körülmények között gyakrabban). Végezze el a légszűrő szervizelését korábban, ha a légszűrő visszajelzője piros. • Cserélje le az üzemanyagszűrő tartályt. • A motorüzemanyag-szűrő cseréje. • Ellenőrizze az üzemanyag-vezetékeket elhasználódás, károsodás és laza csatlakozások szempontjából (vagy évente, attól függően, hogy melyik következik be hamarabb).
Minden 800 órában	• Ellenőrizze a hátsó kerékösszetartást. • Ha nem a javasolt hidraulikafolyadékot használja, vagy valaha is alternatív folyadékot töltött a tartályba, cserélje le a hidraulikafolyadékot. • Ha nem a javasolt hidraulikafolyadékot használja, vagy valaha is alternatív folyadékot töltött a tartályba, cserélje ki a hidraulikaszűrőket. • Tömítse a hátsó kerékcsapágyakat.
Minden 1000 órában	• Ha a javasolt hidraulikafolyadékot használja, cserélje ki a hidraulikaszűrőket.
Minden 2000 órában	• Ha a javasolt hidraulikafolyadékot használja, cserélje le a hidraulikafolyadékot.
Minden 6000 órában	• Szerelje szét, tisztítsa meg és szerelje össze a DPF koromszűrőjét vagy tisztítsa meg a koromszűrőt, ha az SPN 3251 FMI 0, SPN 3720 FMI 0, vagy SPN 3720 FMI 16 motorhiba megjelenik az InfoCenterben.
Minden 2 évben	• Öblítse át a hűtőrendszert, és töltse fel új hűtőfolyadékkal. • Cseréljen ki minden mozgó tömlőt.

Napi karbantartási ellenőrzőlista

Rendszeres használatához másolja le az oldalt.

A karbantartás során ellenőrizendő elem	Hét:						
	Hét.	K.	Sze.	Cs.	P.	Szo.	Vas.
Ellenőrizze a biztonsági reteszeléseket.							
Ellenőrizze a fék működését.							
Ellenőrizze a motorolaj és üzemanyag szintjét.							
Ürítse le a vízleválasztót.							
Ellenőrizze a légszűrő-eltömődés visszajelzőjét.							
A hűtő és a hűtőrács ellenőrzése törmelék szempontjából.							
Ellenőrizze a szokatlan motorzajokat.[1]							
Keressen szokatlan üzemi zajokat.							
Ellenőrizze a hidraulikafolyadék szintjét.							
A hidraulikaszűrő visszajelzőjének ellenőrzése. [2]							
Ellenőrizze a hidraulikatömlők épségét.							
Ellenőrizze a folyadékszivárgást.							
Ellenőrizze a gumiabroncsok nyomását.							
Ellenőrizze a műszerek működését.							
Ellenőrizze a hengerkés és a fenékkés beállítását.							
Ellenőrizze a vágásmagasság-beállítást.							
Ellenőrizze az összes zsírzószem kenését.[3]							
Javítsa meg a sérült fényezést javítófestékkel.							
Mossa le a gépet.							

1. Ellenőrizze az izzítógyertyát és a befecskendező fúvókákat, ha a motor nehezen indul, erősen füstöl vagy egyenetlenül jár.
2. Ellenőrizze járó motor mellett, és az olajat működési hőmérsékleten
3. Minden lemosás után azonnal, az előírt időköztől függetlenül

Problémás területekkel kapcsolatos megjegyzések

Az ellenőrzést végezte:

Tétel	Dátum	Információk
1		
2		
3		
4		
5		
6		
7		
8		

Fontos: **A további karbantartási eljárásokra vonatkozóan lásd a motor és a nyíróegység *Kezelői kézikönyvét*.**

Megjegyzés: Az elektromos vagy hidraulikus bekötési rajz ingyenes példánya letölthető a www.Toro.com weboldalról, miután a honlap Manuals (Kézikönyvek) hivatkozásán keresztül megkereste az adott gépet.

Kenés

A csapágyak és perselyek zsírzása

Szolgáltatásszünet: Minden 50 órában (és rögtön minden lemosás után).

Kenje meg az csapágyak és perselyek összes zsírzószemét 2. sz. lítiumos zsírral.

A zsírzógombok elhelyezkedése és a kenéskor felhasználandó zsír mennyisége a következő:

- Szivattyú hajtótengelye (3) (Ábra 76)

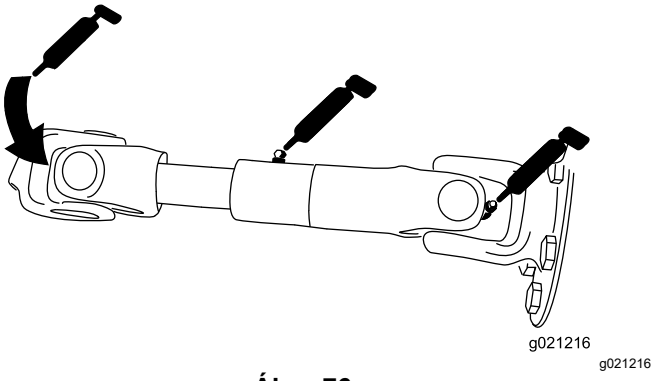

Ábra 76

- Nyíróegység emelőkarjának hengerei (egységenként 2) (Ábra 77)

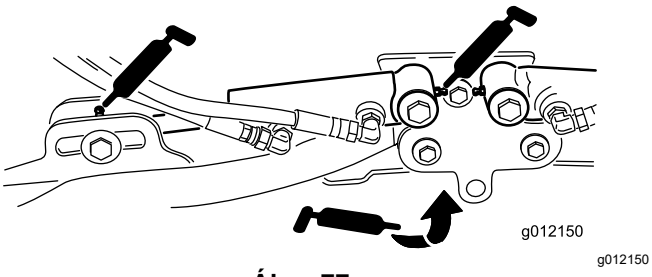

Ábra 77

- Emelőkar csuklóvillái (egységenként 1) (Ábra 77)
- Nyíróegység tartókerete és csuklóvillája (egységenként 2) (Ábra 78)

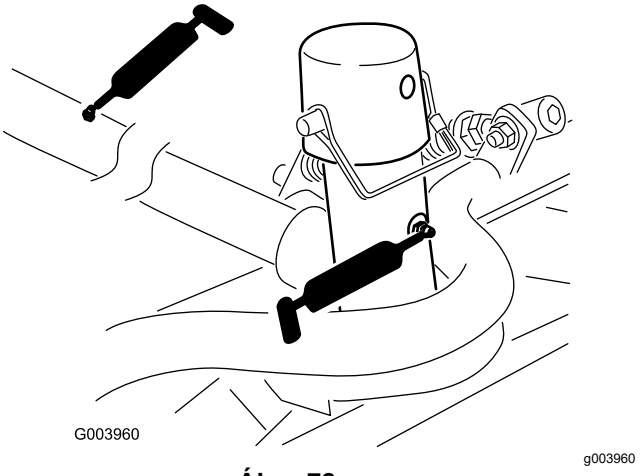

Ábra 78

- Emelőkar csuklóvillájának tengelye (egységenként 1) (Ábra 79)

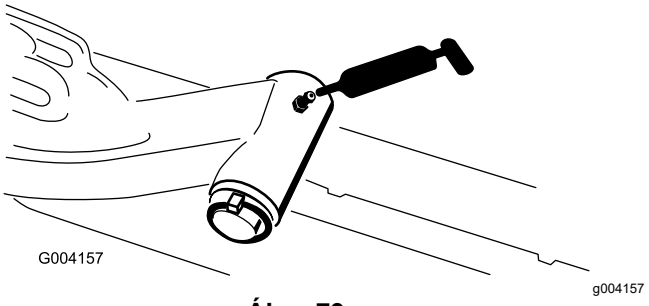

Ábra 79

- Hátsó tengely összekötőrúdja (2) (Ábra 80)

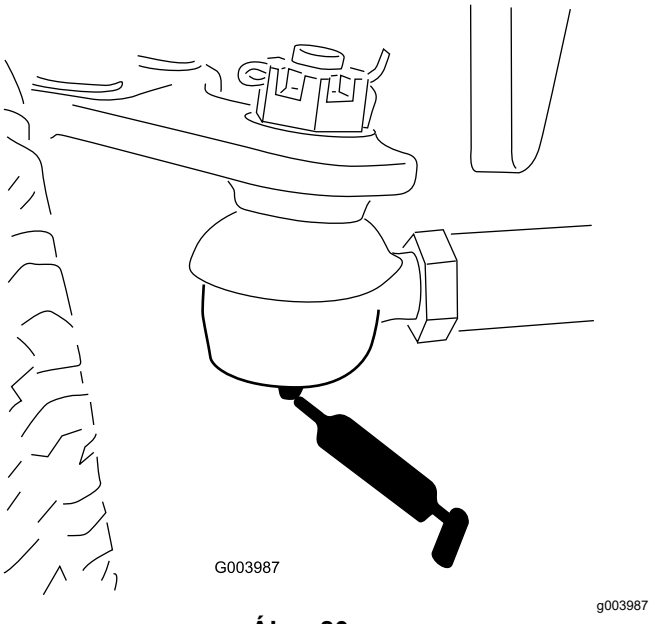

Ábra 80

- Tengely kormánycsuklója (1) (Ábra 81)

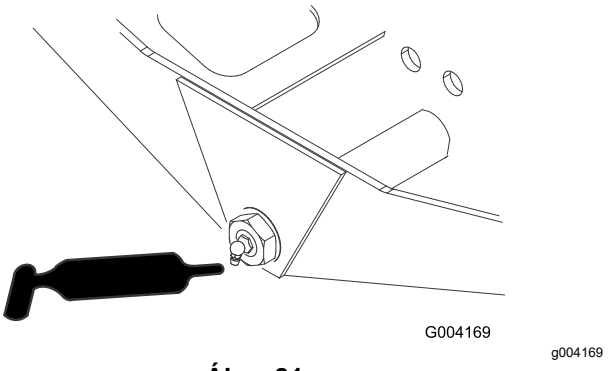

Ábra 81

- Hidraulikus munkahenger gömbcsuklói (2) (Ábra 82)

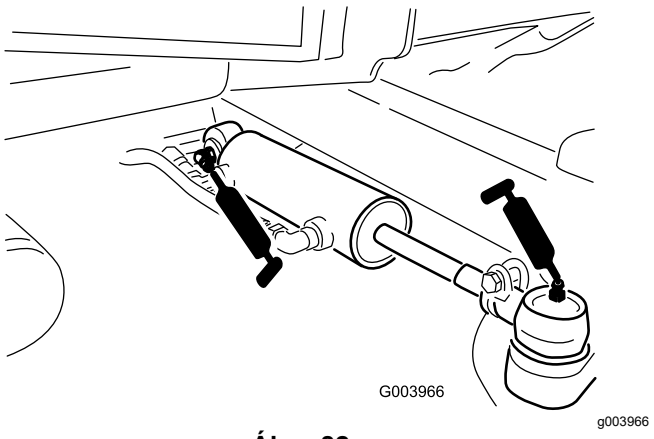

Ábra 82

- Fékpedál (1) (Ábra 83)

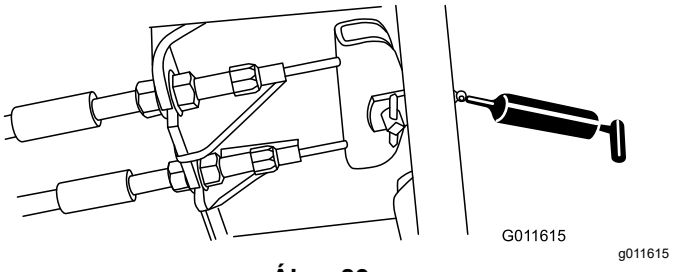

Ábra 83

Motor karbantartása

A motorral kapcsolatos munkavédelmi előírások

- Az olajszint ellenőrzését és az olaj forgattyúházba való betöltését álló motornál végezze.
- Ne változtassa meg a motor fordulatszám-szabályozójának beállításait, és ne járassa túl nagy fordulatszámon a motort.

A légszűrő szervizelése

Szolgáltatásszünet: Minden 400 órában (nagyon koszos vagy poros körülmények között gyakrabban). Végezze el a légszűrő szervizelését korábban, ha a légszűrő visszajelzője piros.

Ellenőrizze a légszűrőházat olyan sérüléseket keresve, amelyek levegőszivárgást okozhatnak. Cserélje ki, ha károsodott. Ellenőrizze a teljes szívórendszert szivárgás, károsodás és laza tömlőbilincsek szempontjából.

A légszűrő szervizelésére csak akkor van szükség, ha a szerviz-visszajelző ezt szükségessé teszi. A légszűrőbetét korábbi cseréjével csak növekszik annak kockázata, hogy szennyeződés jut a motorba, amikor a légszűrőbetétet eltávolítja.

Fontos: **Ellenőrizze, hogy a légszűrőfedél megfelelően felült-e a légszűrőházra, és jól tömít-e.**

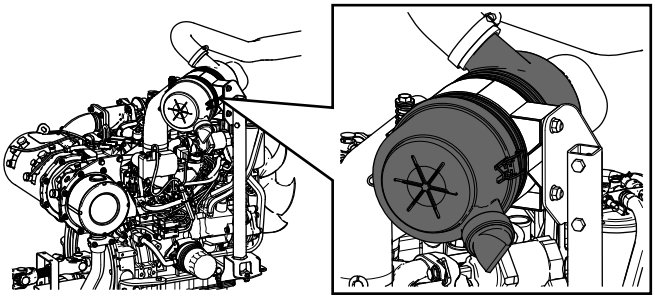

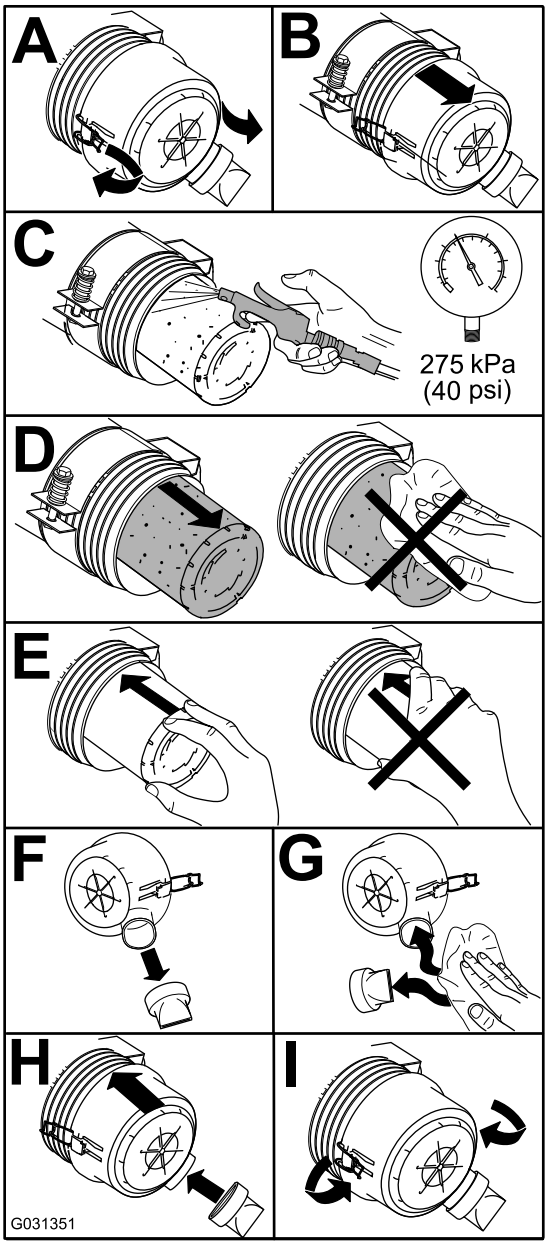

Ábra 84

A motorolaj szervizelése

Olajra vonatkozó előírások

Használjon kiváló minőségű, alacsony koromszintű, az alábbi előírásoknak megfelelő vagy azokat túlszárnyaló motorolajat:

- CJ-4 vagy magasabb API-besorolás
- E6 ACEA-besorolás
- DH-2 JASO-besorolás

Fontos: **Ha nem API CJ-4 vagy jobb, ACEA E6 vagy JASO DH-2 motorolajat használ, a dízelrészecske-szűrő eltömődhet vagy károsodhat a motor.**

Használja az alábbi motorolaj-viszkozitási kategóriát:

- Javasolt olaj: SAE 15W-40 (-18 °C felett)
- Alternatív olaj: SAE 10W-30 vagy 5W-30 (bármilyen hőmérsékleten)

A Toro Premium motorolaj 15W-40 és 10W-30 viszkozitású változata egyaránt kapható a hivatalos Toro-forgalmazóknál.

A motorolajszint ellenőrzése

Szolgáltatásszünet: Minden egyes használat előtt, vagy naponta

Fontos: **Ellenőrizze a motorolajat naponta. Ha a szintje a nívópálcán a tele jelzés fölött látható, a motorolaj üzemanyaggal hígulhatott;**

Ha a szintje a nívópálcán a tele jelzés fölött látható, cserélje le a motorolajat.

A motorolaj szintjének ellenőrzésére a legalkalmasabb időpont a munkanap eleje, amikor a motor még hideg a beindítás előtt. Ha már járt a motor, hagyja visszacsorogni az olajat az olajteknőbe legalább 10 percig, mielőtt ellenőrzi a szintjét. Ha az olajszint a nívópálcán levő alacsony jelölésen vagy az alatt látható, olajat betöltve emelje a szintet a tele jelölésig. **Ne töltse túl a motort olajjal**.

Fontos: **Tartsa az olajszintet a nívópálca alsó és a felső jelzése között. A motor túl sok vagy túl kevés olajjal járatva is meghibásodhat.**

1. Parkolja le a gépet sík talajon, engedje le a nyíróegységeket, húzza be a rögzítőféket, állítsa le a motort, és vegye ki az indítókulcsot.
2. Ellenőrizze a motorolaj (Ábra 85) szintjét.

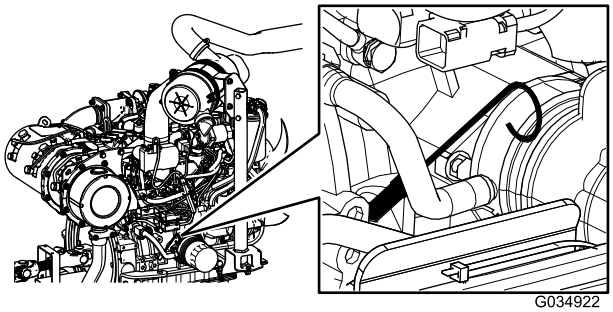

g034922

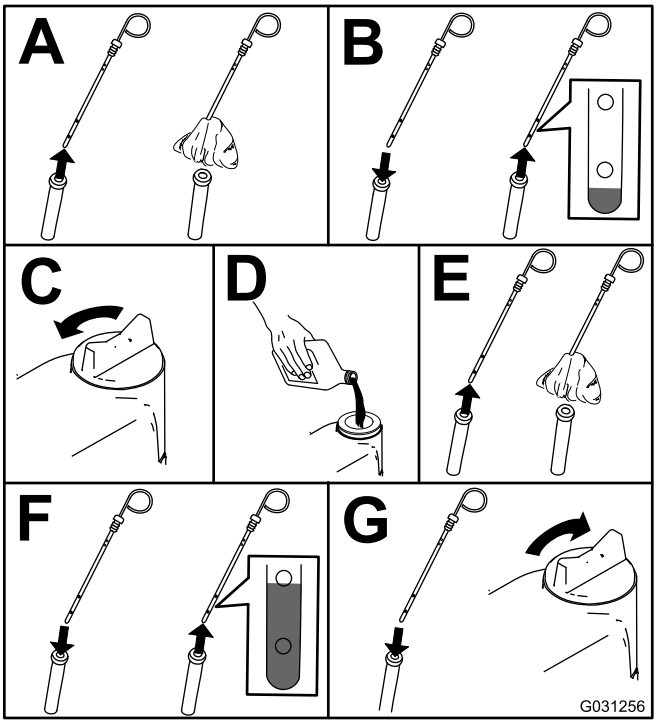

g031256

Ábra 85

Fontos: **Tartsa a motorolajszintet az alsó és a felső jelzés között. A motorolajjal való túltöltés és a kevés olaj egyaránt motorhibát okozhat.**

A forgattyúsház olajkapacitása

5,2 liter szűrővel

A motorolaj és az olajszűrő cseréje

Szolgáltatásszünet: Minden 250 órában

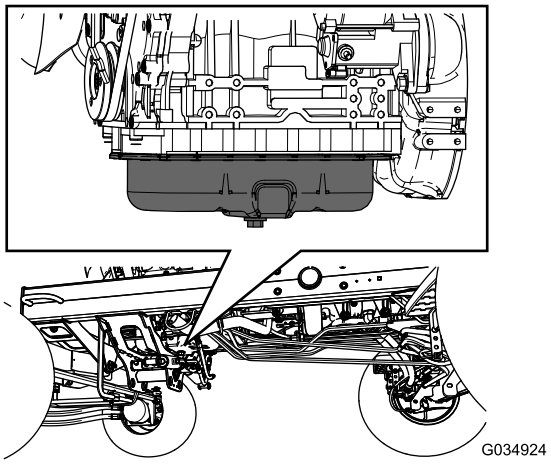

g034924

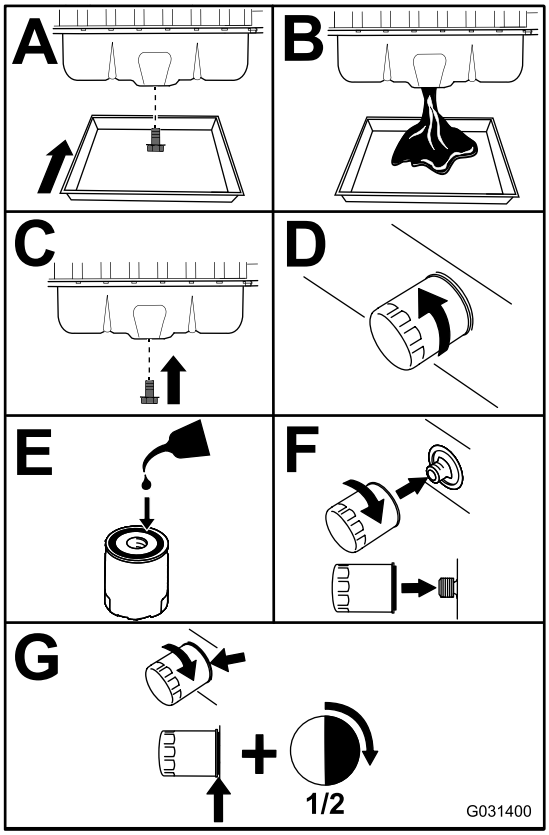

g031400

Ábra 86

Fontos: **Ne húzza meg túl erősen az olajszűrőt.**

Töltse fel olajjal a forgattyúházat; lásd: Olajra vonatkozó előírások (oldal 53).

A dízeloxidációs katalizátor (DOC) és a koromszűrő szervizelése

Szolgáltatásszünet: Minden 6000 órában—Szerelje szét, tisztítsa meg és szerelje össze a DPF koromszűrőjét vagy tisztítsa meg a koromszűrőt, ha az SPN 3251 FMI 0, SPN 3720 FMI 0, vagy SPN 3720 FMI 16 motorhiba megjelenik az InfoCenterben.

Ha a CHECK ENGINE SPN 3251 FMI 0 (ellenőrizze a motort, spn 3251 fmi 0), a CHECK ENGINE SPN 3720 FMI 0 (ellenőrizze a motort, spn 3720 fmi 0) vagy a CHECK ENGINE SPN 3720 FMI 16 (ellenőrizze a motort, spn 3720 fmi 16) motorhiba megjelenik az InfoCenterben (Ábra 87), tisztítsa meg a koromszűrőt az alábbi lépéseket követve:

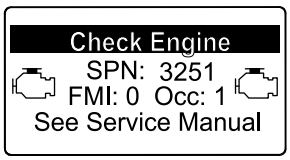

g214715

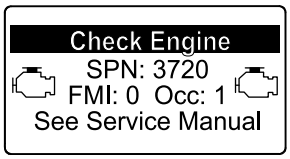

g213864

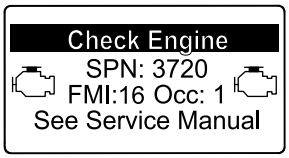

g213863

Ábra 87

1. A dízeloxidációs katalizátor és a DPF koromszűrőjének szét- és összeszerelésével kapcsolatos információkért tekintse át a *Szervizelési kézikönyv* motorra vonatkozó részét.
2. A dízeloxidációs katalizátor és a koromszűrő pótalkatrészeiért vagy szervizeléséért forduljon a hivatalos Toro forgalmazóhoz.
3. Forduljon a hivatalos Toro forgalmazóhoz a motor ECU egységének visszaállításáért a tiszta DPF beszerelése után.

Üzemanyagrendszer karbantartása

⚠ VESZÉLY

Az üzemanyag és üzemanyagpára bizonyos körülmények között rendkívül tűzveszélyes és robbanásveszélyes. Az üzemanyag okozta tűz vagy robbanás megégetheti Önt, vagy másokat, valamint anyagi kárt okozhat.

- **A tankolást kültéren, nyílt területen végezze, amikor a motor áll és hideg. Törölje fel a kiömlött üzemanyagot.**
- **Ne töltse teljesen tele az üzemanyagtartályt. Csak annyira tankolja meg a gépet, hogy az üzemanyag szintje és az üzemanyagtartály teteje – ne a töltőnyílás alsó pereme – között maradjon 25 mm távolság. Ez az üres rész teszi lehetővé az üzemanyag tágulását a tartályban.**
- **Ne dohányozzon, amikor üzemanyaggal foglalkozik, és maradjon távol nyílt lángtól és olyan helyektől ahol az üzemanyag gőzeit szikra begyújthatja.**
- **Tárolja az üzemanyagot tiszta, biztonsági jóváhagyással rendelkező tartályban, és tartsa a tartálysapkát a helyén.**

A vízleválasztó szervizelése

Szolgáltatásszünet: Minden egyes használat előtt, vagy naponta—Ürítse le a vizet és más szennyeződéseket a vízleválasztóból.

Minden 400 órában—Cserélje le az üzemanyagszűrő tartályt.

1. Helyezzen egy tiszta edényt az üzemanyagszűrő alá.
2. Lazítsa meg a szűrőház alján található leeresztőcsavart, és nyissa ki a tartályrögzítés tetején lévő szellőzőnyílást.

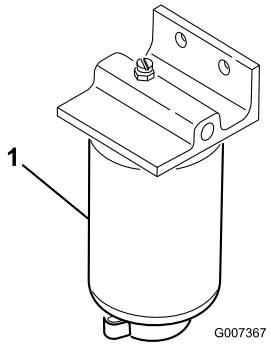

g007367

Ábra 88

1. Vízleválasztó szűrőtartálya

3. Tisztítsa meg az üzemanyagszűrő felszerelési helyének környékét.
4. Távolítsa el a szűrőházat, és tisztítsa meg a felszerelési felületet.
5. Kenje meg a szűrőház tömítését tiszta olajjal.
6. Szerelje fel és húzza meg kézzel a szűrőtartályt annyira, hogy a tömítése felüljön a rögzítési felületre, majd húzzon még rajta további ½ fordulatot.
7. Húzza meg a szűrőház alján található leeresztőcsavart, és zárja be a tartályrögzítés tetején lévő szellőzőnyílást.

A motorüzemanyag-szűrő szervizelése

Szolgáltatásszünet: Minden 400 órában—A motorüzemanyag-szűrő cseréje.

1. Tisztítsa meg az üzemanyagszűrő fej körüli területet (Ábra 89).

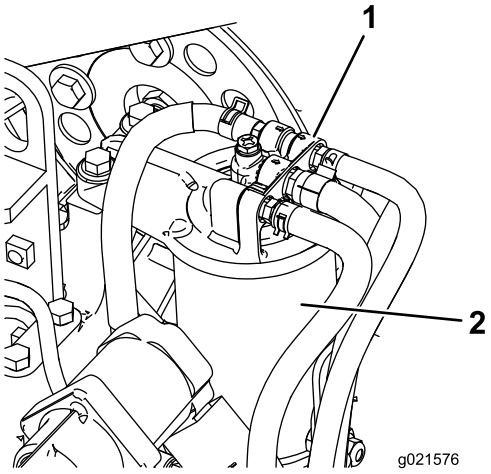

g021576

Ábra 89

1. Üzemanyagszűrő fej
2. Üzemanyagszűrő

2. Távolítsa el a szűrőt és tisztítsa meg a szűrőfej rögzítési felületét (Ábra 89).
3. Kenje meg a szűrő tömítését tiszta motorolajjal. További információkért tekintse át a motorhoz mellékelt kezelői kézikönyvet.
4. Szerelje fel és húzza meg kézzel a száraz szűrőtartályt annyira, hogy a tömítése felüljön a szűrőfejre, majd húzzon még rajta további ½ fordulatot.
5. Indítsa be a motort, és ellenőrizze, hogy nincs-e szivárgás a szűrőfejnél.

Az üzemanyag-vezetékek és a csatlakozók vizsgálata

Szolgáltatásszünet: Minden 400 órában (vagy évente, attól függően, hogy melyik következik be hamarabb).

Ellenőrizze az üzemanyag-vezetékeket elhasználódás, károsodás és laza csatlakozások szempontjából.

Az üzemanyag-tápcső szűrőjének tisztítása

Az üzemanyagtartály belsejében található üzemanyag-tápcsövet egy szűrővel szerelték fel annak megakadályozására, hogy szennyeződés kerüljön az üzemanyagrendszerbe. Szerelje ki az üzemanyag-tápcsövet, és szükség szerint tisztítsa meg a szűrőt.

Elektromos berendezés karbantartása

FIGYELMEZTETÉS

KALIFORNIA
65-ös számú figyelmeztetés

Az akkumulátorpólusok, -saruk és kapcsolódó tartozékok ólmot és ólomvegyületeket tartalmaznak, amelyeket Kalifornia állam rákot és szaporítószervi károkat okozó vegyi anyagoknak minősített. Kezelésük után mosson kezet.

Fontos: **A gépen történő hegesztés megkezdése előtt válassza le mindkét kábelt az akkumulátorról, mindkét vezetékköteg-csatlakozót az elektronikus vezérlőmodulból, valamint az érintkezőcsatlakozót a generátorról az elektromos rendszer sérülésének megakadályozása érdekében.**

A villamos rendszerrel kapcsolatos munkavédelmi előírások

- A gép javítása előtt kösse le az akkumulátort. Először a negatív sarut kösse le, és utána a pozitívot. Először a pozitív sarut kösse vissza, és utána a negatívot.
- Az akkumulátor töltését nyitott, jól szellőző helyen végezze, szikráktól és nyílt lángtól távol. A töltőt az akkumulátorra való csatlakoztatása vagy leválasztása előtt húzza ki a fali aljzatból. Viseljen védőruházatot, és használjon szigetelt szerszámokat.

Az akkumulátor szervizelése

Szolgáltatásszünet: Minden 50 órában—Tisztítsa meg az akkumulátort, és ellenőrizze az állapotát (vagy hetente, attól függően, hogy melyik következik be hamarabb).

Minden 50 órában—Ellenőrizze az akkumulátorkábel-csatlakozásokat.

⚠ VESZÉLY

Az akkumulátor elektrolitja kénsavat tartalmaz, amely lenyelve halálos, bőrre kerülve pedig súlyos égési sérüléseket okoz.

- **Ne igyon elektrolitot és ügyeljen rá, hogy ne érintkezzen a bőrrel, szemmel vagy ruházattal. Viseljen védőszemüveget szemei, valamint gumikesztyűt a keze védelmére.**
- **Az akkumulátor elektrolittal való feltöltését olyan helyen végezze, ahol a közelben rendelkezésre áll tiszta víz, hogy szükség esetén rögtön leöblíthesse a bőrét.**

⚠ FIGYELMEZTETÉS

Az akkumulátor töltése során robbanásveszélyes gázok keletkeznek.

Ne dohányozzon az akkumulátor közelében, és tartson távol minden szikrát, nyílt lángot az akkumulátortól.

Tartsa a csatlakozókat és a teljes akkumulátorházat tisztán, mert a szennyezett akkumulátor lassan sül ki. Az akkumulátor megtisztításához mossa le kívülről az akkumulátort vízben feloldott szódabikarbónával. Öblítse le tiszta vízzel.

A biztosítékok ellenőrzése

8 biztosíték van az elektromos rendszerben. A biztosítékdoboz a vezérlőkar szerelőpanelje mögött található (Ábra 90).

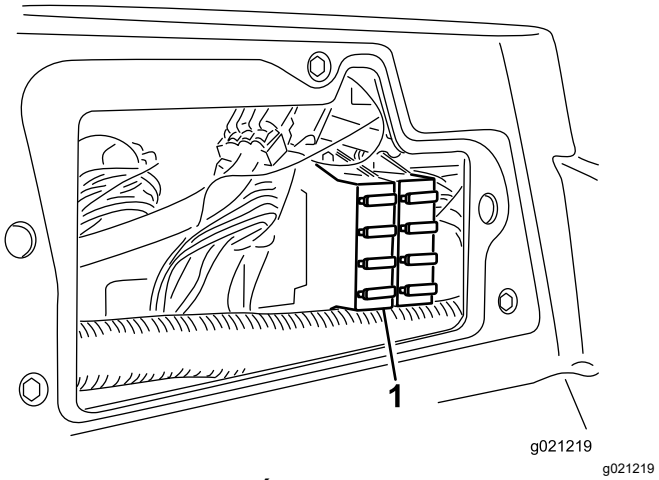

Ábra 90

1. Biztosítékdoboz

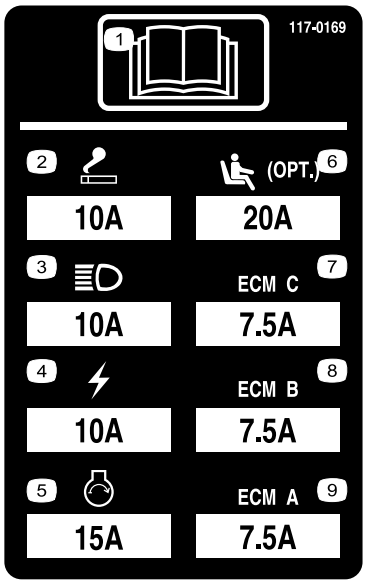

decal117-0169

Ábra 91

Hajtóműrendszer karbantartása

A gumiabroncsok nyomásának ellenőrzése

Szolgáltatásszünet: Minden egyes használat előtt, vagy naponta

Ellenőrizze a gumiabroncsok nyomását. Állítsa be az első és a hátsó gumiabroncsokban az abroncsnyomást 0,83–1,03 bar értékre.

⚠ VESZÉLY

Az alacsony abroncsnyomás csökkenti a gép lejtőstabilitását. Emiatt a gép felborulhat, ami súlyos, akár halálos sérüléssel is járhat.

Ne használja a gépet alacsony abroncsnyomás mellett.

A kerékanyák meghúzási nyomatékának ellenőrzése

Szolgáltatásszünet: Az első óra után

Az első 10 óra után

Minden 250 órában

Húzza meg a kerékanyákat 94–122 N·m nyomatékkal.

⚠ FIGYELMEZTETÉS

A kerékanyák nem megfelelő nyomatékkal történő meghúzása személyi sérülést okozhat.

Mindig ügyeljen a kerékanyák megfelelően meghúzott állapotára.

A hajtás beállítása semleges helyzetbe

A menetpedál felengedésekor a gép ne induljon meg. Ha megindul, az alábbiak szerint állítsa be:

1. Parkolja le a gépet sík talajon, engedje le a nyíróegységeket a talajra, állítsa le a motort, és vegye ki az indítókulcsot.
2. Emelje fel annyira a gép elejét, hogy az első gumiabroncsok elemelkedjen a talajról. Támassza alá a gépet emelőállványokkal a véletlen leesés megelőzése érdekében.

   Megjegyzés: A négykerék-meghajtású típusok esetében a hátsó gumiabroncsoknak is el kell emelkedniük a talajtól.

3. A hidrosztatika jobb oldalán lazítsa meg az ellenanyát a hajtásbeállító körhagyón (Ábra 92).

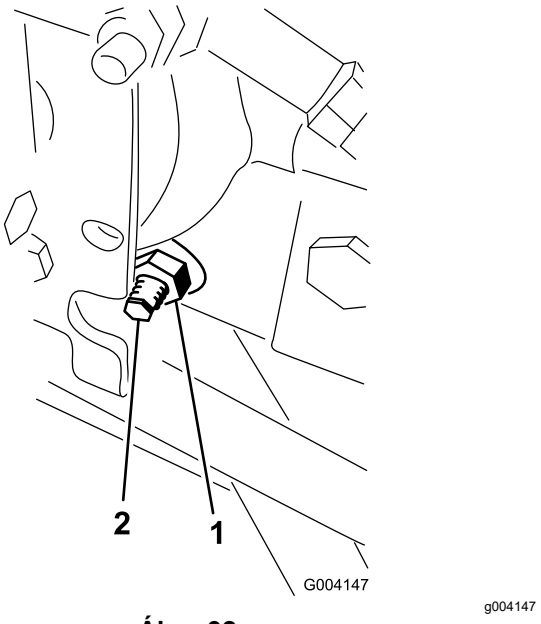

Ábra 92

1. Önbiztosító anya
2. Hajtásbeállító körhagyó

⚠ FIGYELMEZTETÉS

A motornak járnia kell, miközben a finombeállítást végzi a hajtásbeállító körhagyón. Ez személyi sérülést okozhat.

Tartsa távol kezét, lábát, arcát és más testrészeit a hangtompítótól, a motor egyéb forró alkatrészeitől és minden forgó alkatrésztől.

4. Indítsa be a motort, majd forgassa el a körhagyót a hatlapú részénél fogva bármely irányba, amíg a kerekek forgása meg nem áll.
5. Húzza meg az ellenanyát a beállítás rögzítéséhez.
6. Állítsa le a motort, távolítsa el az emelőállványokat, és engedje le a gépet a talajra.
7. Végezzen tesztvezetést a géppel, és győződjön meg arról, hogy nem indul meg.

A hátsó kerékösszetartás beállítása

Szolgáltatásszünet: Minden 800 órában—Ellenőrizze a hátsó kerékösszetartást.

1. A kormánykereket forgassa el olyan helyzetbe, hogy a hátsó kerekek egyenesen előre nézzenek.
2. Lazítsa meg az ellenanyát az összekötőrúd mindkét végén (Ábra 93).

   Megjegyzés: Az összekötőrúd külső hornyos vége bal menetes.

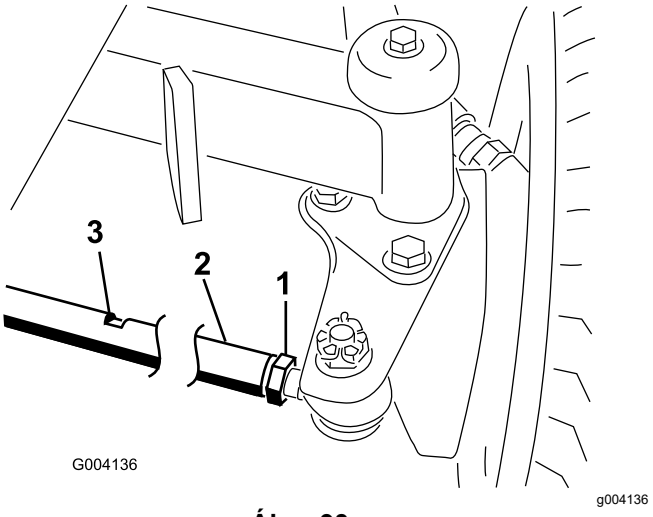

Ábra 93

1. Ellenanya
2. Összekötőrúd
3. Csavarkulcshorony

3. A csavarkulcshorony segítségével forgassa el az összekötőrudat.
4. Mérje meg a távolságot a hátsó kerekek elejénél és hátuljánál a tengely magasságában.

   Megjegyzés: A hátsó kerekek elejénél lévő távolság nem lehet több 6 mm-nél a hátsó kerekeknél mért távolságnál.
5. Ismételje meg az eljárást, ha szükséges.

Hűtőrendszer karbantartása

A hűtőrendszerrel kapcsolatos munkavédelmi előírások

- A hűtőfolyadék lenyelése mérgezést okozhat. Gyermekektől és háziállatoktól elzárva tartandó.
- A nyomás alatt lévő, forrón kiáramló hűtőfolyadék, valamint a forró hűtő és kapcsolódó alkatrészei súlyos égési sérüléseket okozhatnak.
  - Hagyja hűlni a motort legalább 15 percig, mielőtt levenné a hűtősapkát.
  - A hűtősapka megnyitásakor használjon rongyot, a sapkát pedig lassan nyissa meg, hogy a gőz eltávozhasson.

A hűtőrendszer ellenőrzése

Szolgáltatásszünet: Minden egyes használat előtt, vagy naponta

Tisztítsa meg a hulladékoktól a szűrőt, az olajhűtőt, illetve a hűtő elejét naponta, vagy gyakrabban poros, koszos munkakörülmények esetén. Lásd: Hulladékok eltávolítása a hűtőrendszerből (oldal 60).

A hűtőrendszert víz és etilén-glikol fagyálló 50/50 arányú keverékével töltik fel. Ellenőrizze a tágulási tartály hűtőfolyadékszintjét mindennap a motor beindítása előtt. A hűtőrendszer kapacitása 6,6 liter.

⚠ VIGYÁZAT

Ha a motor járt, a túlnyomás alatt lévő, forró hűtőfolyadék kilövellhet, és égési sérüléseket okozhat.

- **Ne vegye le a hűtősapkát, ha meleg a motor.**
- **A hűtősapka megnyitásakor használjon rongyot, a sapkát pedig lassan nyissa meg, hogy a gőz eltávozhasson.**

1. Ellenőrizze a hűtőfolyadék szintjét a tágulási tartályban (Ábra 94).

   A hűtőfolyadék szintjének a tágulási tartály oldalán található jelzések között kell lennie.

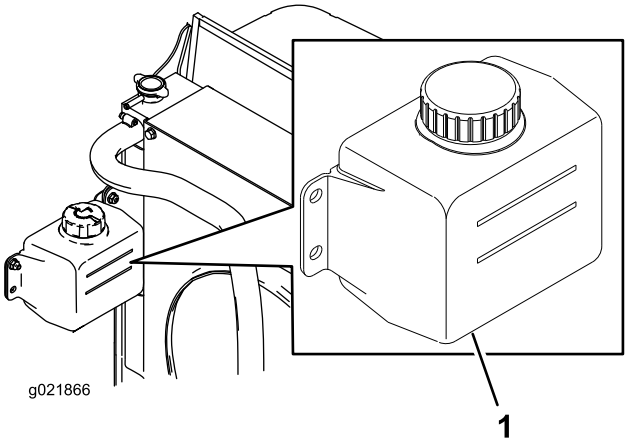

Ábra 94

1. Tágulási tartály

2. Ha a hűtőfolyadék szintje alacsony, vegye le a tágulási tartály sapkáját, és töltsön utána. **Ne töltse túl.**
3. Tegye vissza a tágulási tartály sapkáját.

Hulladékok eltávolítása a hűtőrendszerből

Szolgáltatásszünet: Minden egyes használat előtt, vagy naponta (Koszos üzemi körülmények között gyakrabban).

Minden 100 órában—Vizsgálja meg a hűtőrendszer tömlőit.

Minden 2 évben—Öblítse át a hűtőrendszert, és töltse fel új hűtőfolyadékkal.

1. Parkolja le a gépet sík talajon, engedje le a nyíróegységeket, húzza be a rögzítőféket, állítsa le a motort, és vegye ki az indítókulcsot.
2. Alaposan tisztítsa meg a motor területét a törmelékektől.
3. Oldja ki a bilincset, és forgatással nyissa ki a hátsó szűrőt (Ábra 95).

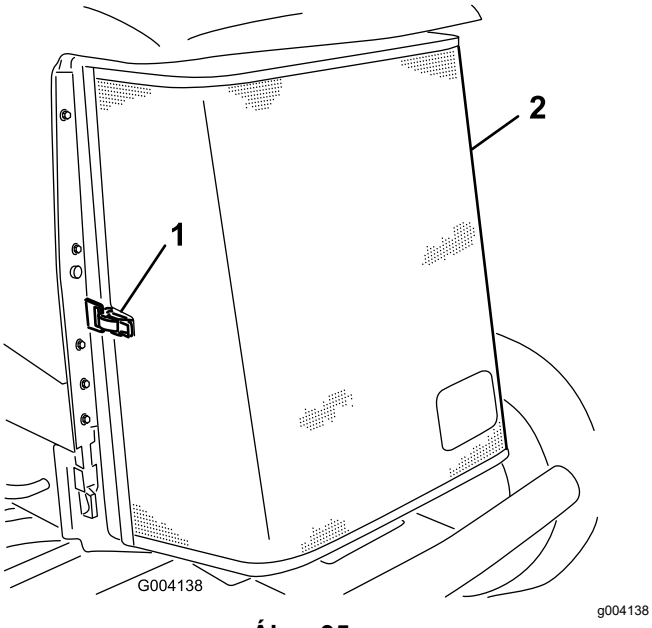

Ábra 95

1. Hátsó szűrő retesze
2. Hátsó szűrő

4. Mindkét oldalon alaposan tisztítsa meg a hűtő/olajhűtő környékét sűrített levegővel (Ábra 96).

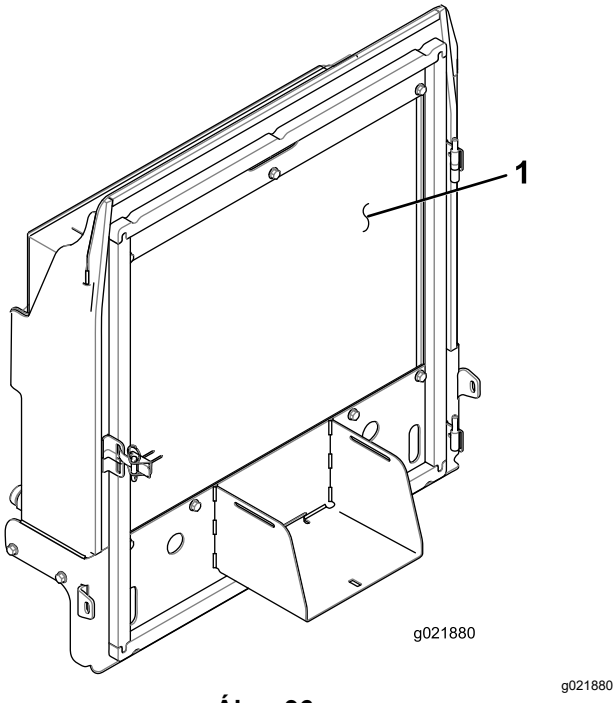

Ábra 96

1. Hűtő/olajhűtő

5. Zárja be a szűrőt, és rögzítse a reteszt.

Fékek karbantartása

A rögzítőfékek beállítása

Be kell állítani a fékeket, ha a fékek holtjátéka nagyobb, mint 2,5 cm vagy nagyobb tartóerő szükséges (Ábra 97). A holtjáték az a távolság, amennyit a fékpedál mozog, mielőtt fékezési ellenállást észlelne.

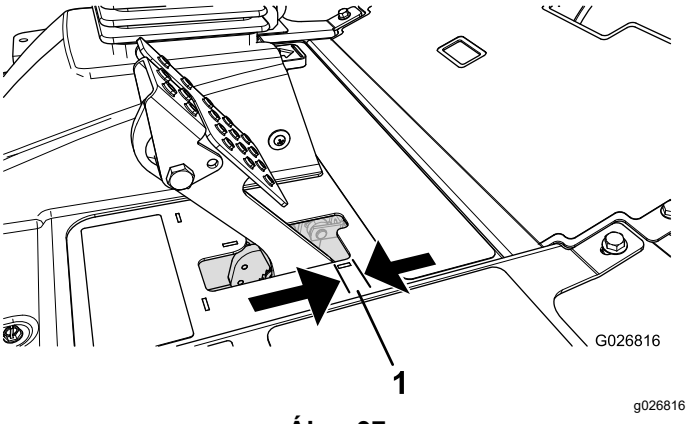

Ábra 97

1. Holtjáték

Megjegyzés: A kerékmotor foghézagjának segítségével mozgassa a dobokat előre és hátra, és győződjön meg arról, hogy a dobok a beállítás előtt és után is szabadok.

1. A fékpedálok holtjátékának csökkentéséhez lazítsa meg a fékkábel menetes végén lévő első anyát a fékeket meghúzásához (Ábra 98).

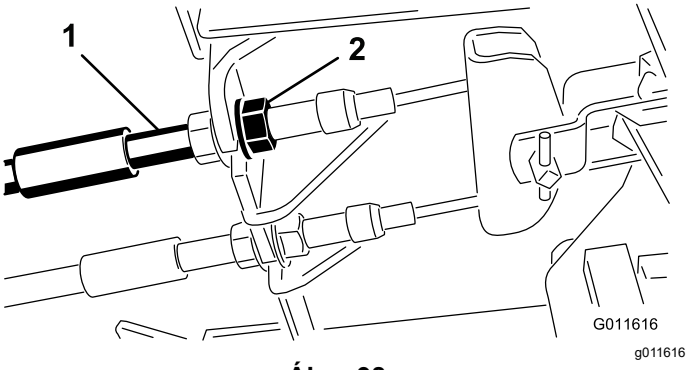

Ábra 98

1. Fékbovden
2. Első anya

2. Húzza meg a hátsó anyát a kábel visszafelé mozgatásához, amíg a fékpedálok holtjátéka 0,63–1,27 cm nem lesz, mielőtt a kerekeket befogná a fék (Ábra 97).
3. Húzza meg az első anyákat, és győződjön meg arról, hogy mindkét kábel egyidejűleg működteti a fékeket.

Megjegyzés: Ügyeljen arra, hogy a kábelvezeték ne forogjon el az anyák meghúzása közben.

A rögzítőfék reteszének beállítása

Ha a rögzítőfék nem fog be és reteszel, állítsa be a fék rögzítőkampóját.

1. Lazítsa meg a rögzítőfék rögzítőkampóját a vázhoz rögzítő 2 csavart (Ábra 99).

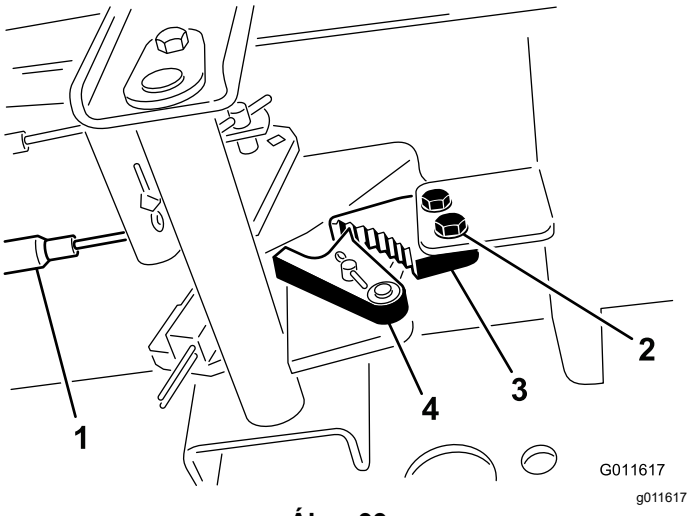

Ábra 99

1.	Fékkábelek	3.	Rögzítőfék rögzítőkampója
2.	Csavar	4.	Fék rögzítőpecke

2. Nyomja a rögzítőfék pedálját előre, amíg a fék rögzítőpecke teljesen össze nem kapcsolódik a fék rögzítőkampójával (Ábra 99).
3. A beállítás rögzítéséhez húzza meg a 2 csavart.
4. Nyomja le a fékpedált a rögzítőfék kioldásához.
5. Ellenőrizze a beállítást, és szükség esetén módosítson még rajta.

Ékszíjak karbantartása

A generátorékszíj szervizelése

Szolgáltatásszünet: Az első 10 óra után

Minden 100 órában

Megjegyzés: Megfelelő feszesség mellett a szíj 10 mm-t behajlik, ha 44 N súly nehezedik rá a szíjtárcsák között középen.

1. Ha az ékszíj behajlása nem 10 mm, lazítsa meg a generátort rögzítő csavarokat (Ábra 100).

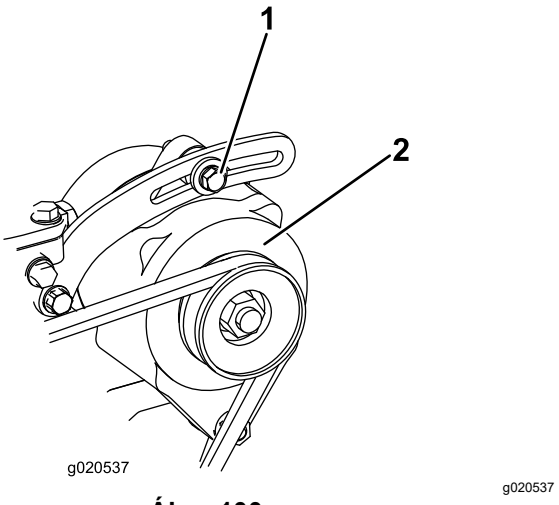

Ábra 100

1.	Rögzítőcsavar	2.	Generátor

2. Növeljen vagy csökkentsen a generátorékszíj feszességén, majd húzza meg a csavarokat.
3. Mérje meg újra az ékszíj behajlását a szíjfeszesség ellenőrzéséhez.

Hidraulikarendszer karbantartása

A hidraulika-rendszerrel kapcsolatos óvintézkedések

- Ha hidraulikafolyadék került a bőre alá, azonnal kérjen orvosi segítséget. A bejutott folyadékot pár órán belül orvossal, sebészi úton el kell távolíttatni.
- Mielőtt nyomás alá helyezi a hidraulika-rendszert, győződjön meg arról, hogy minden hidraulikacső és -tömlő megfelelő állapotban van, valamint az összes hidraulikus csatlakozó és szerelvény jól zár.
- Egyetlen testrészével se kerüljön közel olyan szivárgó furatokhoz vagy fúvókákhoz, ahonnan nagynyomású hidraulikafolyadék távozhat.
- A hidraulikafolyadék esetleges szivárgását ellenőrizze kartonlap vagy papírlap segítségével.
- Szüntesse meg biztonságosan a nyomást a hidraulika-rendszerben, mielőtt bármilyen munkába kezd rajta.

A hidraulikavezetékek és tömlők ellenőrzése

Szolgáltatásszünet: Minden egyes használat előtt, vagy naponta

Ellenőrizze a hidraulikavezetékeket és tömlőket szivárgás, megcsavarodott tömlők, laza tartóelemek, kopás, időjárás miatti öregedés és kémiai elhasználódás szempontjából. A használat megkezdése előtt végezze el a szükséges javításokat.

A hidraulikafolyadék ellenőrzése

Szolgáltatásszünet: Minden egyes használat előtt, vagy naponta

1. Álljon a géppel sík felületre, engedje le a nyíróegységeket, állítsa le a motort, húzza be a rögzítőféket és vegye ki a kulcsot.
2. Tisztítsa meg a hidraulikatartály nyaka és töltőnyílása körüli területet (Ábra 101). Vegye le a sapkát a betöltőnyakról.

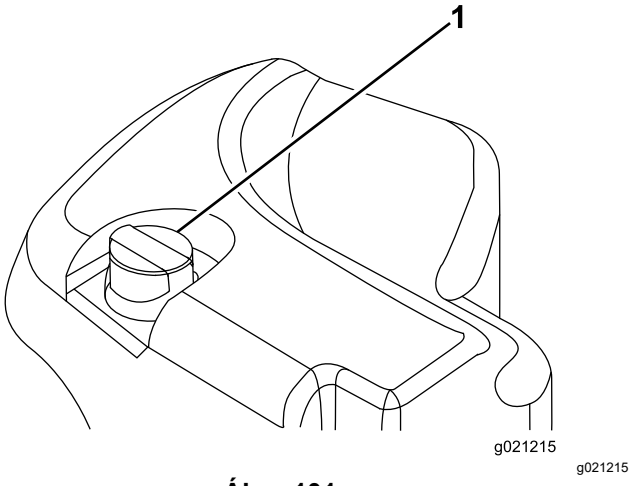

g021215

Ábra 101

1. Hidraulikatartály-sapka

3. Vegye ki a nívópálcát betöltőnyakból, és törölje le egy tiszta ronggyal.
4. Tegye vissza a nívópálcát a betöltőnyakba; ezután vegye ki, majd ellenőrizze a folyadékszintet.

   Megjegyzés: A folyadékszintnek a nívópálca jelölésétől számított 6,3 mm-en belül kell lennie.

   Fontos: **Ne töltse túl a hidraulikatartályt.**
5. Ha a szint alacsony, töltsön be a megfelelő folyadékból annyit, hogy a szint a TELE jelzésnél legyen.
6. Tegye vissza a nívópálcát és a sapkát a betöltőnyakra.

A hidraulikafolyadékra vonatkozó előírások

A tartályt gyárilag kiváló minőségű hidraulikafolyadékkal töltik fel. Ellenőrizze a hidraulikafolyadék szintjét, mielőtt először beindítja a motort, majd utána naponta; lásd: A hidraulikafolyadék ellenőrzése (oldal 63).

Javasolt hidraulikafolyadék: Toro PX Extended Life Hydraulic Fluid (megnövelt élettartamú hidraulikafolyadék); kapható 19 literes kannában és 208 literes hordóban.

Megjegyzés: A javasolt cserefolyadék használata esetén ritkábban kell cserélni a folyadékot és a szűrőt.

Más használható hidraulikafolyadékok: ha a Toro PX Extended Life Hydraulic Fluid nem kapható, használhat más olyan hagyományos, nyersolajbázisú hidraulikafolyadékot, amelynek tulajdonságai megfelelnek az alábbi anyagjellemzőknek, és amely megfelel az iparági szabványoknak. Ne használjon szintetikus folyadékot. A megfelelő termékről érdeklődjön valamilyen kenőanyag-forgalmazónál.

Megjegyzés: A Toro nem vállalja a felelősséget a nem megfelelő helyettesítő termék használatából eredő károkért, ezért használja megbízható, neves gyártók termékét.

Magas viszkozitási indexű/alacsony dermedéspontú kopásgátló hidraulikafolyadék, ISO VG 46

Anyagjellemzők:

Viszkozitás, ASTM D445	40 °C-on 44–48 cSt
Viszkozitási index, ASTM D2270	140 vagy magasabb
Dermedéspont, ASTM D97	–37 °C és –45 °C között
Iparági előírások:	Eaton Vickers 694 (I-286-S, M-2950-S/35VQ25 vagy M-2952-S)

Megjegyzés: Sok hidraulikafolyadék majdnem színtelen, ezért nehéz észrevenni a szivárgását. A hidraulikafolyadékhoz piros festékadalék kapható 20 ml-es palackban. A palack tartalma 15–22 l hidraulikafolyadékhoz elegendő. 44-2500 cikkszámon megrendelhető a hivatalos Toro-forgalmazótól.

Fontos: **A Toro által egyedüliként elfogadott, biológiailag lebomló szintetikus hidraulikafolyadék a Toro Premium Synthetic Biodegradable Hydraulic Fluid. Ez a folyadék kompatibilis a Toro hidraulika-rendszereiben használt elasztomerekkel, és széles hőmérséklet-tartományban használható. Ez a folyadék kompatibilis a hagyományos ásványi olajokkal, de maximális teljesítményhez alkalmas, és biológiailag lebomlik. A hidraulika-rendszerből alaposan ki kell mosni a hagyományos folyadékot. Az olaj 19 literes kannában és 208 literes hordóban kapható a hivatalos Toro márkakereskedésekben.**

A hidraulikafolyadék-tartály kapacitása

30 liter; lásd: A hidraulikafolyadékra vonatkozó előírások (oldal 63)

A hidraulikafolyadék cseréje

Szolgáltatásszünet: Minden 2000 órában—**Ha a javasolt hidraulikafolyadékot használja,** cserélje le a hidraulikafolyadékot.

Minden 800 órában—**Ha nem a javasolt hidraulikafolyadékot használja, vagy valaha is alternatív folyadékot töltött a tartályba,** cserélje le a hidraulikafolyadékot.

Ha a folyadék elszennyeződik, mosassa át a hidraulika-rendszert a helyi hivatalos Toro márkaszervizzel. A szennyezett hidraulikafolyadék a tiszta folyadékhoz képest tejszerűnek vagy feketének tűnik.

1. Parkolja le a gépet sík talajon, engedje le a nyíróegységeket, húzza be a rögzítőféket, állítsa le a motort és vegye ki az indítókulcsot.
2. Emelje fel a motorháztetőt.
3. Helyezzen egy nagy teknőt az hidraulikafolyadék-tartály aljához rögzített illesztés alá (Ábra 102).

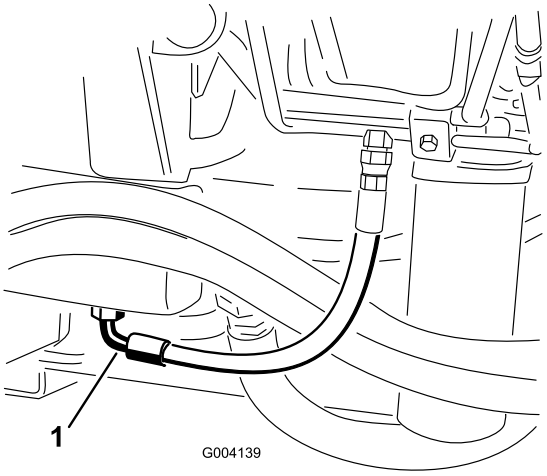

g004139

Ábra 102

1. Tömlő

4. Válassza le a tömlőt az illesztés aljáról, és engedje ki a hidraulikafolyadékot a teknőbe.
5. Kösse vissza a tömlőt, ha már nem áramlik kifelé a hidraulikafolyadék.
6. Töltse fel a tartályt hidraulikafolyadékkal, lásd: A hidraulikafolyadékra vonatkozó előírások (oldal 63) és A hidraulikafolyadék-tartály kapacitása (oldal 64).

   Fontos: **Csak a megadott hidraulikafolyadékot használja. A többi folyadék károsíthatja a rendszert.**
7. Szerelje vissza a tartálysapkát.
8. Indítsa be a motort, majd az összes hidraulikus kezelőszervet megmozgatva oszlassa el a hidraulikafolyadékot a rendszerben.
9. Ellenőrizze, nincs-e szivárgás.
10. Állítsa le a motort.
11. Ellenőrizze a hidraulikafolyadék szintjét, és töltsön utána annyit, hogy a nívópálcán a TELE jelzésig érjen a szintje.

    Fontos: **Ne töltse túl a tartályt.**

A hidraulikaszűrők cseréje

Szolgáltatásszünet: Minden 1000 órában—**Ha a javasolt hidraulikafolyadékot használja,** cserélje ki a hidraulikaszűrőket.

Minden 800 órában—**Ha nem a javasolt hidraulikafolyadékot használja, vagy valaha is alternatív folyadékot töltött a tartályba,** cserélje ki a hidraulikaszűrőket.

A hidraulika-rendszer szervizelésiidőköz-jelzővel van ellátva (Ábra 103). Működési hőmérsékleten járó motor mellett ellenőrizze a jelzőt, a zöld zónában kell lennie. Ha a visszajelző a piros zónában van, cserélje ki a hidraulikaszűrőket.

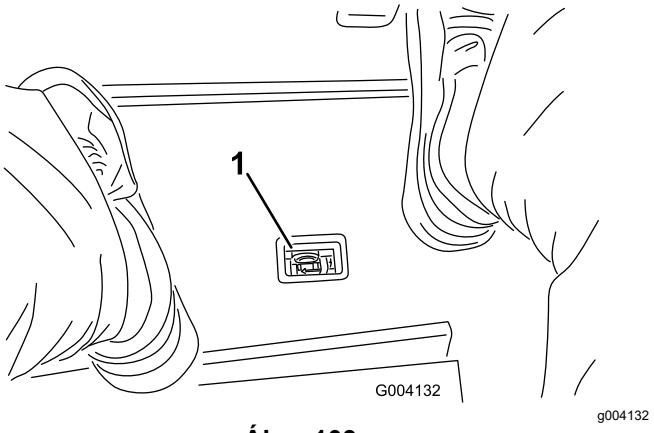

Ábra 103

1. Hidraulikaszűrő-eltömődés visszajelzője

Fontos: **Bármilyen más szűrő használata érvénytelenítheti az egyes részegységekre vállalt garanciát.**

1. Parkolja le a gépet sík talajon, engedje le a nyíróegységeket, húzza be a rögzítőféket, állítsa le a motort, és vegye ki az indítókulcsot.
2. Tisztítsa meg a szűrő felszerelési területének környékét, és helyezzen egy teknőt a szűrő alá (Ábra 104) és (Ábra 105).

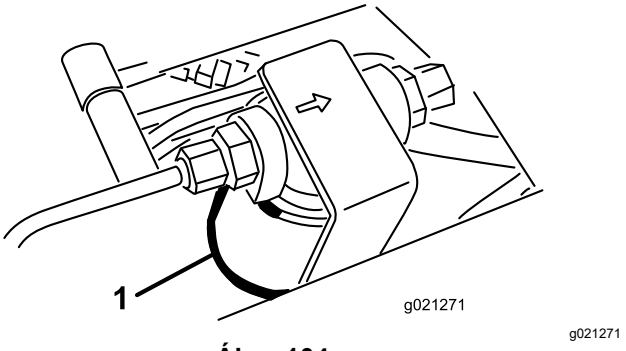

Ábra 104

1. Hidraulikaszűrő

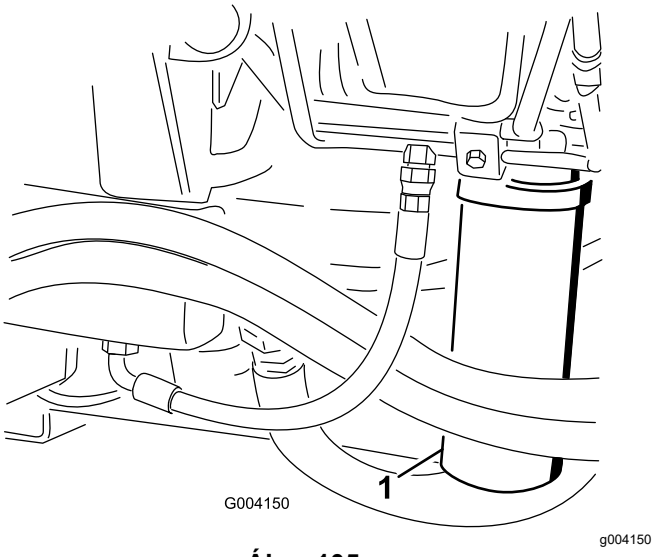

Ábra 105

1. Hidraulikaszűrő

3. Vegye ki a szűrőt.
4. Kenje meg az új szűrő tömítését hidraulikaolajjal.
5. Ellenőrizze a szűrő felfogatási területének tisztaságát.
6. Szerelje fel és húzza meg kézzel a szűrőt annyira, hogy a tömítése felüljön a rögzítési felületre, majd húzzon még rajta további ½ fordulatot.
7. Ismételje meg az eljárást a másik szűrőnél is.
8. Indítsa be a motort és járassa nagyjából 2 percig a rendszer légtelenítéséhez.
9. Állítsa le a motort és keressen esetleges szivárgást.

A hidraulika-rendszer tesztcsatlakozóinak használata

A hidraulika-rendszer tesztcsatlakozóinak segítségével tesztelheti a nyomást a hidraulikus körökben. Segítségért forduljon hivatalos Toro forgalmazójához.

Használja az első hidraulikus csöveken lévő tesztcsatlakozókat segítségként a haladási hidraulikakör hibaelhárításakor (Ábra 106).

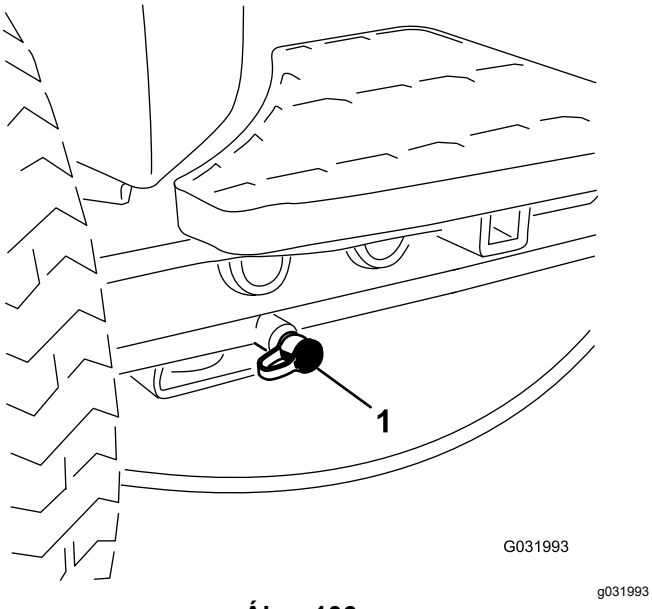

Ábra 106

1. Haladási hidraulikakör tesztcsatlakozója

Használja a fűnyírásvezérlő blokkon lévő tesztcsatlakozókat segítségként a fűnyírás hidraulikakörének hibaelhárításakor (Ábra 107).

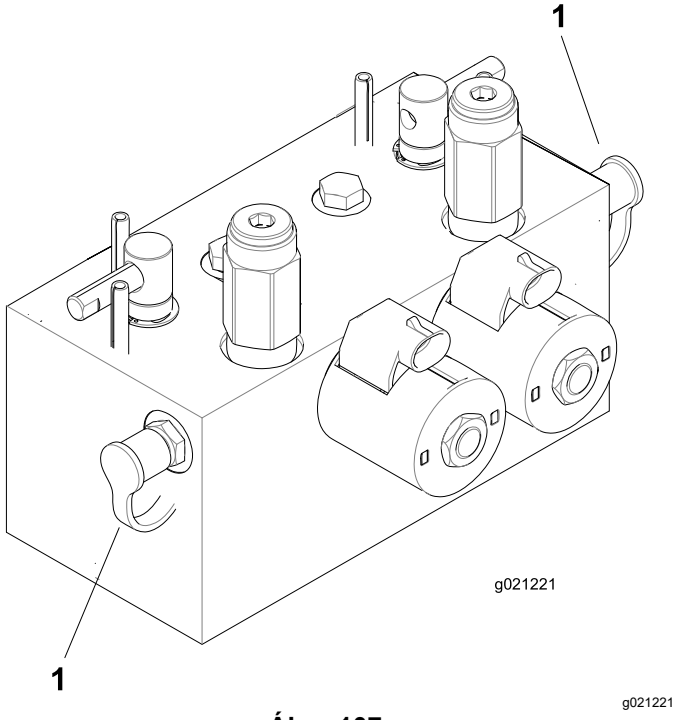

Ábra 107

1. Fűnyírás hidraulikakörének tesztcsatlakozói

Használja az emelésvezérlő blokkon lévő tesztcsatlakozót segítségként az emelés hidraulikakörének hibaelhárításakor (Ábra 108).

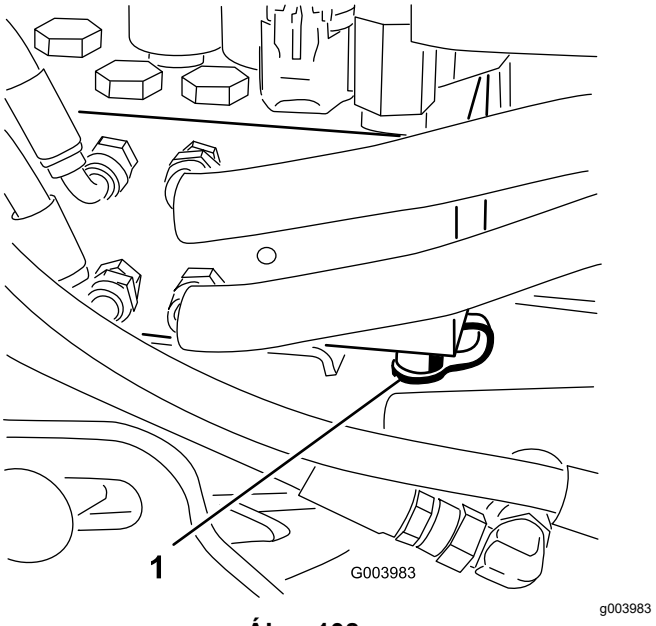

Ábra 108

1. Emelés hidraulikakörének tesztcsatlakozói

A nyíróegységek rendszerének karbantartása

Késekkel kapcsolatos óvintézkedések

- A kopott vagy sérült kés vagy alsókés eltörhet, a letört darab pedig kirepülve súlyos, akár végzetes személyi sérülést is okozhat.
- Ellenőrizze rendszeresen a nyíróegységeket kopás és sérülés szempontjából.
- Óvatosan járjon el a nyíróegységek ellenőrzésekor. Burkolja be a késeket vagy viseljen védőkesztyűt, és legyen óvatos a motollák és a alsókések szervizelésekor. A motollákat és a alsókéseket csak cserélni vagy fenni szabad; tilos azokat kiegyenesíteni vagy hegeszteni.
- A több nyíróegységgel rendelkező gépeken végezze körültekintően a motolla forgatását; a másik nyíróegységek motollái is forogni kezdhetnek.

A hengerkés és a fenékkés közötti érintkezés beállításának ellenőrzése

Szolgáltatásszünet: Minden egyes használat előtt, vagy naponta

Ellenőrizze minden nap a munka megkezdése előtt a forgókés-fenékkés érintkezést, függetlenül attól, hogy az előző alkalommal a vágásminőség elfogadható volt. A forgókésnek és a fenékkésnek teljes hosszában finoman érintkeznie kell (lásd a *Kezelői kézikönyvben* a forgókés fenékkéshez állításával foglalkozó szakaszt).

A nyíróegységek fenése visszaforgatással

⚠ FIGYELMEZTETÉS

A hengerkések vagy más mozgó alkatrészek érintése személyi sérülést okozhat.

- **Tartsa távol ujjait, kezét és ruházatát a hengerkésektől és más mozgó alkatrészektől.**
- **Soha ne próbálja meg kézzel vagy lábbal forgatni a hengerkéseket, amikor jár a motor.**

Megjegyzés: A kések fenésekor az összes első egység együtt működik, illetve az összes hátsó egység is együtt működik.

1. Parkolja le a gépet sík talajon, engedje le a nyíróegységeket, húzza be a rögzítőféket, állítsa le a motort és állítsa az aktiváló/kikapcsoló kapcsoló KIKAPCSOLT helyzetbe.
2. Oldja ki és emelje fel az ülést az élezőkarokhoz való hozzáférés érdekében (Ábra 109).
3. A hengerkést és a fenékkést úgy állítsa egymáshoz, hogy lehetőség legyen minden élezni kívánt nyíróegység élezésére, lásd: a nyíróegységek *Kezelői kézikönyve*.
4. Indítsa be a motort, és járassa alacsony alapjárati fordulatszámon.

   ⚠ VESZÉLY

   Késfenés közben a motorfordulatszám módosítása esetén a hengerkések megállhatnak.

   - **Ne módosítsa a motorfordulatszámot késfenés közben.**
   - **Késfenést csak alacsony alapjáraton járó motorral végezzen.**

5. Válassza ki az első, hátsó vagy mindkét élezőkart annak meghatározásához, hogy mely egységeket kívánja élezni (Ábra 109).

   ⚠ VESZÉLY

   A személyi sérülések elkerülése érdekében feltétlenül távolodjon el a nyíróegységektől, mielőtt továbblép az eljárásban.

6. A fűnyírás/vonulás kar FŰNYÍRÁS helyzetében állítsa az aktiváló/kikapcsoló kapcsoló AKTIVÁLT helyzetbe. Tolja előre a fűnyírás, leengedés/felemelés vezérlőkarját, hogy

megkezdje a visszaforgatásos fenést a kijelölt hengerkéseknél.

7. Hordjon fel késfenő pasztát a hengerkésekre hosszú nyelű ecsettel.

   Fontos: **Soha ne használjon rövid nyelű ecsetet.**

8. Ha a hengerkés élezés közben elakad vagy egyenetlenül jár, állítson be nagyobb hengerkés-fordulatszámot, amíg a fordulatszám nem stabilizálódik, majd állítsa vissza a hengerkés fordulatszámát az Ön által kívánt fordulatszámra.

9. Ha a nyíróegységeken késfenés közben szeretne beállítást végezni, a fűnyírás, leengedés/felemelés vezérlőkarját hátrahúzva állítsa le a hengerkéseket, állítsa az aktiváló/kikapcsoló kapcsolót KIKAPCSOLT helyzetbe, és állítsa le a motort.

   A beállítások elvégzése után ismételje meg a 4–8. lépést.

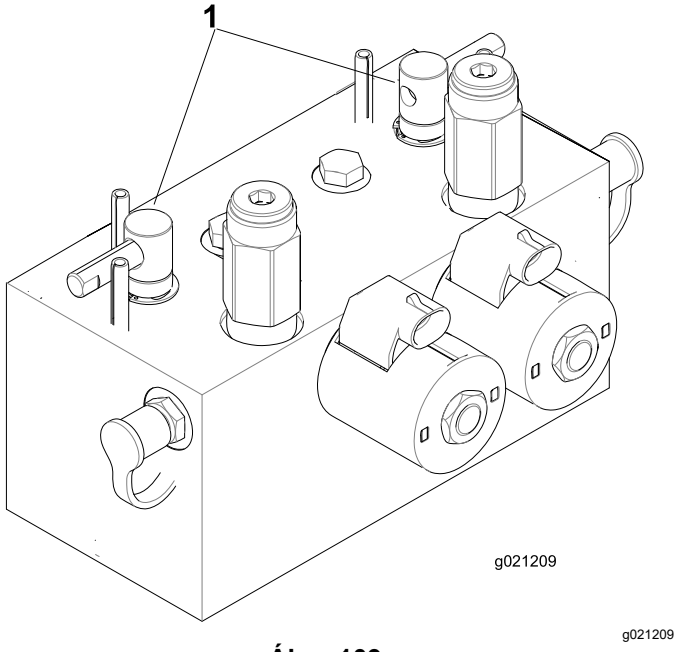

Ábra 109

1. Élezőkarok

10. Ismételje meg az eljárást az összes nyíróegységen, amelyen késfenést szeretne végezni.

11. Ha végzett, állítsa vissza a késfenő karokat FŰNYÍRÁS helyzetbe, engedje le az ülést, és mosson le minden késfenő pasztát a nyíróegységekről.

    Megjegyzés: Állítsa be a nyíróegység hengerkése és a fenékkés közötti érintkezését szükség szerint. Állítsa be a nyíróegység forgókés-fordulatszámát a kívánt fűnyírási beállításhoz.

    Fontos: **Ha késfenés után a visszaforgatás kapcsolót KIKAPCSOLT helyzetbe, a nyíróegységek nem fognak felemelkedni vagy megfelelően működni.**

    Megjegyzés: A vágóél további javítása érdekében a késfenést követően simítsa át reszelővel az alsókés homlokfelületét. Ezzel eltávolítja a vágóélről a rajta esetleg kialakult sorját és durva éleket.

Tisztítás

A gép lemosása

Mossa le a gépet szükség szerint csak vízzel vagy enyhe mosószerrel is. A gép lemosásához rongyot is használhat.

Fontos: **A gép tisztítására ne használjon se sós vizet (brakkvíz), se tisztított szennyvizet.**

Fontos: **Ne használjon nagynyomású mosót a gépen. A nagynyomású mosó károsíthatja az elektromos rendszert, lelazíthat fontos címkéket, vagy kimoshatja a fontos zsírt a súrlódó pontokból. Kerülje a bő víz használatát, különösen a vezérlőpanel, a motor és az akkumulátor környékén.**

Fontos: **Ne járó motorral mossa a gépet. A gép lemosása járó motor mellett belső motorkárosodást okozhat.**

Tárolás

Biztonságos tárolás

- Állítsa le a motort, vegye ki az indítókulcsot, és várja meg, amíg az összes mozgó alkatrész leáll, csak ezután hagyja el a kezelőülést. Hagyja lehűlni a gépet, mielőtt beállítási, szervizelési, tisztítási vagy tárolási munkába kezd rajta.
- Ne tárolja a gépet vagy az üzemanyagtartályt olyan helyen, ahol nyílt láng, szikra vagy őrláng fordul elő, mint például vízmelegítőkön vagy más eszközökön.

A vontatóegység előkészítése

1. Parkolja le a gépet sík talajon, engedje le a nyíróegységeket, húzza be a rögzítőféket, állítsa le a motort, és vegye ki az indítókulcsot.
2. Tisztítsa meg alaposan a vontatóegységet, a nyíróegységeket és a motort.
3. Ellenőrizze a gumiabroncsok nyomását; lásd: A gumiabroncsok nyomásának ellenőrzése (oldal 58).
4. Ellenőrizze a kötőelemek meghúzott állapotát; szükség esetén húzza meg azokat.
5. Zsírozza meg az összes zsírzószemet és forgáspontot. Törölje le a felesleges kenőanyagot.
6. Finoman csiszolja meg és fesse le javítófestékkel a festett területet ott, ahol az megkarcolódott, lepattogzott vagy rozsdás lett. Javítson ki minden horpadást a fémvázon.
7. Az akkumulátor és a kábelek szervizelését végezze az alábbiak szerint; lásd: A villamos rendszerrel kapcsolatos munkavédelmi előírások (oldal 57):
   A. Kösse le az akkumulátorsarukat az akkumulátor pólusairól.
   B. Tisztítsa meg az akkumulátort, a sarukat és a pólusokat drótkefe és sütőszódaoldat segítségével.
   C. Vonja be a sarukat és az akkumulátor-pólusokat Grafo 112X védőzsírral (Toro cikksz. 505-47) vagy vazelinnel a korrózió megelőzésére.
   D. 60 naponta tegye 24 órás csepptöltésre az akkumulátort, hogy megelőzze a szulfátosodását.

A motor előkészítése

1. Ürítse le a motorolajat az olajteknőből, és szerelje be a leeresztőcsavart.
2. Távolítsa el és selejtezze az olajszűrőt. Szereljen fel új olajszűrőt.
3. Töltse fel a motort a megadott motorolajjal.
4. Indítsa be a motort, és járassa alapjáraton kb. 2 percig.
5. Állítsa le a motort, és vegye ki az indítókulcsot.
6. Öblítse át az üzemanyagtartályt friss, tiszta üzemanyaggal.
7. Biztosítsa az üzemanyagrendszer összes szerelvényét.
8. Tisztítsa ki alaposan és szervizelje a légszűrőegységet.
9. Tömítse el a légszűrő bemenetét és a kipufogónyílást vízálló maszkolószalaggal.
10. Ellenőrizze a hűtőfolyadék fagyáspontját, szükség esetén töltse be víz és etilén-glikol fagyálló 50/50 arányú keverékét a régióban várható legalacsonyabb hőmérsékletnek megfelelően.

Megjegyzések:

Megjegyzések:

Megjegyzések:

EGK/Egyesült Királyság – adatvédelmi nyilatkozat

A Toro az alábbi módon használja fel az Ön személyes adatait

A The Toro Company („Toro”) tiszteletben tartja személyes adatainak bizalmasságát. Amikor megvásárolja valamelyik termékünket, birtokunkba kerülhet néhány személyes adata közvetlenül Öntől vagy a helyi Toro vállalaton, illetve -kereskedőn keresztül. A Toro ezeket az információkat a szerződéses kötelezettségek teljesítése érdekében – például jótállás nyilvántartásba vételéhez, jótállási igény feldolgozása vagy termék visszahívása esetén történő kapcsolatfelvételhez és jogszerű üzleti célokra – használja fel, például vevői elégedettség mérésére, termékeink javítására vagy olyan termékinformációk biztosítására, amelyek érdekesek lehetnek az Ön számára. A Toro a fenti tevékenységek bármelyikével kapcsolatban megoszthatja az Ön adatait a Toro leányvállalataival, kapcsolt vállalkozásaival, kereskedőivel vagy más üzleti partnereivel. Személyes adatait akkor is nyilvánosságra hozhatjuk, ha a törvény ezt előírja, vagy ha vállalkozás eladásával, vásárlásával vagy egyesülésével kapcsolatban merül fel erre igény. Marketingcélokból soha nem adjuk ki az Ön személyes adatait más vállalat számára.

Személyes adatainak megőrzése

A Toro a személyes adatait addig őrzi meg, amíg az a fenti célokból fontos lehet, valamint a jogszabályi előírásoknak megfelelően. A hatályos megőrzési időszakkal kapcsolatban további tájékoztatásért írjon a következő címre: legal@toro.com.

A Toro biztonsággal kapcsolatos elkötelezettsége

Személyes adatait az Amerikai Egyesült Államokban vagy más olyan országban is feldolgozhatják, amely kevésbé szigorú adatvédelmi jogszabályokkal rendelkezik, mint a tartózkodási helye szerinti ország. Amikor adatait a tartózkodási helye szerinti országon kívülre továbbítjuk, jogilag megkövetelt lépéseket teszünk annak biztosítása céljából, hogy megfelelő intézkedések történjenek adatai védelme érdekében, valamint hogy azokat biztonságosan kezeljék.

Hozzáférés és helyesbítés

Önnek joga van személyes adatai kijavításához vagy felülvizsgálatához, illetve az adatok feldolgozásának tiltásához vagy korlátozásához. Ezek kapcsán írjon a legal@toro.com címre. Ha aggodalmai vannak azzal kapcsolatban, hogy a Toro miként kezeli az Ön adatait, bátran tegye fel a kérdéseit közvetlenül nekünk. Felhívjuk figyelmét, hogy az európai lakosoknak jogukban áll panaszt tenni az adatvédelmi hatóságnál.

65. számú kaliforniai indítvány, figyelmeztetési információk

Mi ez a figyelmeztetés?

Találkozhat olyan termékkel is, amelyen az alábbi figyelmeztető címke található:

FIGYELMEZTETÉS: Rákot okozó és a szaporítószervekre káros hatások – www.p65Warnings.ca.gov.

Mi az a 65. indítvány?

A 65. indítvány minden olyan vállalatra érvényes, amely Kaliforniában működik, Kaliforniában értékesít termékeket, Kaliforniában gyárt vagy oda visz be termékeket. Az indítvány engedélyezi, hogy a kaliforniai kormányzó kezelje és közzétegye a rákot, a születési rendellenességeket vagy más szaporítószervi károkat okozó vegyi anyagok jegyzékét. Az évente frissülő listán több száz, a mindennapi használatú cikkekben megtalálható vegyi anyag szerepel. A 65. indítvány célja a nyilvánosság tájékoztatása az ilyen vegyi anyagoknak való kitettségről.

A 65. indítvány nem tiltja be az ilyen vegyi anyagokat tartalmazó termékek forgalmazását, csak előírja, hogy jelenjen meg az ezzel kapcsolatos figyelmeztetés a terméken, annak csomagolásán vagy a hozzá mellékelt dokumentációban. A 65. indítvány figyelmeztetése azt sem jelenti, hogy a termék megsért bármilyen termékbiztonsági szabványt vagy előírást. California kormánya egyértelművé tette, hogy a 65. indítvány figyelmeztetése „nem olyan jogszabályi határozat, amely szerint a termék »biztonságosnak« vagy »nem biztonságosnak« tekinthető”. Sok ilyen vegyi anyag évek óta használatos a mindennapi termékekben, dokumentált károsító hatás nélkül. További tájékoztatás:https://oag.ca.gov/prop65/faqs-view-all.

A 65. indítvány figyelmeztetése azt jelenti, hogy a vállalat (1) felmérte a kitettséget, és arra a megállapításra jutott, hogy az meghaladja a „nem jelentős kockázati szintet”; vagy (2) úgy döntött, hogy a figyelmeztetést saját belátása szerint a felsorolt vegyi anyagok jelenléte miatt feltünteti anélkül, hogy felmérné az esetleges kitettség mértékét.

Ez a törvény mindenütt érvényes?

A 65. indítvány figyelmeztetései kizárólag a kaliforniai törvények alapján kötelezőek. A figyelmeztetések Kaliforniában számos helyen, többek között – a teljesség igénye nélkül – éttermekben, élelmiszerboltokban, szállodákban, iskolákban és kórházakban, valamint termékek széles skáláján láthatók. Emellett egyes internetes és postai úton forgalmazó kiskereskedők is feltüntethetik a 65. indítvány figyelmeztetéseit a webhelyükön vagy a katalógusaikban.

Hogyan viszonyulnak a kaliforniai figyelmeztetések a szövetségi határértékekhez?

A 65. indítvány előírásai gyakran szigorúbbak a szövetségi és nemzetközi előírásoknál. Számos olyan anyag létezik, amelynél fel kell tüntetni a 65. indítvány figyelmeztetését már olyan szint elérésekor is, amely jóval alacsonyabb a szövetségileg előírt határértéknél. A 65. indítvány előírt figyelmeztetési szintje ólom esetében például 0,5 µg/nap, amely jóval alacsonyabb a szövetségi és a nemzetközi szabványok szerinti határértéknél.

Miért nem található meg ez a figyelmeztetés minden hasonló terméken?

- A Kaliforniában értékesített termékeken kötelező a 65. indítvány szerinti feliratozás, a máshol értékesítettek esetében viszont nem.
- A 65. indítvány által érintett vállalat köthet olyan megállapodást, amely előírja a 65. indítvány figyelmeztetéseinek használatát termékei számára, míg más hasonló termékeket gyártó vállalatokra esetleg nincs ilyen követelmény.
- A 65. indítvány hatálya következetes.
- Dönthet úgy a vállalat, hogy nem ad figyelmeztetést, mert arra a következtetésre jut, hogy nem kötelesek erre a 65. indítvány szerint; a termékre vonatkozó figyelmeztetések hiánya viszont nem jelenti azt, hogy a termék mentes a felsorolt vegyi anyagoktól hasonló szinteken.

Miért tünteti fel a Toro ezt a figyelmeztetést?

A Toro úgy döntött, hogy a lehető legtöbb információt megadja vásárlóinak a termékeiről, hogy jól megalapozott döntést hozhassanak a megvásárolandó termékkel és annak használatával kapcsolatban. A Toro egyes esetekben egy vagy több felsorolt vegyi anyag jelenlétének ismeretében a kitettség szintjének értékelése nélkül ad figyelmeztetést, mivel nem minden felsorolt vegyi anyag rendelkezik kitettségi határértékkel. Habár a Toro-termékek esetében a kitettség elhanyagolható, vagy jóval a „nem jelentős kockázat” tartományába esik, a biztonság érdekében a Toro úgy határozott, hogy feltünteti a 65. indítvány figyelmeztetéseit. Ezenkívül ha a Toro nem tünteti fel ezeket a figyelmeztetéseket, California állam vagy magánügyfelek perelhetnek, hogy érvényt szerezzenek a 65. indítvány betartásának, ami jelentős büntetéssel jár.

A Toro-jótállás

Két év vagy 1500 üzemóra korlátozott jótállás

Feltételei és a hatálya alá tartozó termékek

A The Toro Company és társult vállalata, a Toro Warranty Company egy megállapodás értelmében közösen szavatolják, hogy az Ön kereskedelmi Toro-terméke („termék”) 2 évig vagy 1500 üzemórán* át (amelyik előbb következik be) mentes az anyag- és gyártási hibáktól. Ez a jótállás alkalmazható valamennyi termékre a gyepszellőztetők kivételével (lásd e termékek külön jótállási nyilatkozatait). Ahol jótállási feltétel áll fenn, költségtérítés nélkül megjavítjuk Önnek a terméket, beleértve a diagnosztika, a munkadíj, az alkatrészek és a szállítás költségét. Ez a jótállás azzal a nappal kezdődik, amelyen a terméket az eredeti kiskereskedelmi vásárlóhoz kiszállították.
* Üzemóra-számlálóval felszerelt termék.

Utasítások a jótállási szolgáltatások eléréséhez

Ön felelős azon kereskedelmi termékforgalmazó vagy a jogosult kereskedelmi termékértékesítő értesítéséért, akitől a terméket megvásárolta, amint úgy gondolja, hogy jótállási feltétel áll fenn. Ha segítségre van szüksége egy kereskedelmi termékforgalmazó vagy jogosult kereskedelmi termékértékesítő telephelyének megállapításához, vagy kérdései vannak jótállási jogai vagy felelősségei tekintetében, a következő címen léphet velünk kapcsolatba:

Toro Commercial Products Service Department
Toro Warranty Company
8111 Lyndale Avenue South
Bloomington, MN 55420-1196

952–888–8801 vagy 800–952–2740
E-mail: commercial.warranty@toro.com

A tulajdonos felelőssége

A termék tulajdonosaként Ön felelős a *Kezelői kézikönyvben* ismertetett szükséges karbantartások és beállítások végrehajtásáért. A jótállás nem terjed ki a termék szükséges karbantartásának és beállításainak elmulasztásából fakadó javításokra.

A jótállás feltételei és hatálya alá nem tartozó tételek

Nem minden, a jótállási időszak alatt előforduló termékhiba vagy hibás működés számít anyag- vagy gyártási hibának. Jelen jótállás nem vonatkozik a következőkre:

- Olyan termékhibák, amelyek a nem a Toro által gyártott pótalkatrészek használata vagy járulékos alkatrészek, illetve módosított, nem Toro márkájú tartozékok vagy termékek beszerelése vagy használata miatt következnek be.
- Olyan termékhibák, amelyeket a javasolt karbantartások vagy beállítások végrehajtásának elmulasztása eredményez.
- Olyan termékhibák, amelyek oka a termék nem rendeltetésszerű, hanyag vagy felelőtlen használata.
- A használat során elhasznált olyan alkatrészek, amelyek hibátlanok. Példák a termék normál üzemeltetése során elhasználódott vagy felhasznált alkatrészekre, a teljesség igénye nélkül: fékpofák és fékbetétek, tengelykapcsoló-betétek, kések, orsók, görgők és csapágyak (zárt vagy kenhető), fenékkések, gyújtógyertyák, önbelálló kerekek és csapágyaik, gumiabroncsok, szűrők, szíjak és a permetező bizonyos alkatrészei, például membránok, fúvókák és visszacsapó szelepek.
- Külső hatásnak számít – a teljesség igénye nélkül – az időjárás, a tárolási mód, a szennyeződések, a nem engedélyezett üzemanyagok, hűtőfolyadékok, kenőanyagok, adalékanyagok, műtrágyák, víz és vegyi anyagok használata.
- A vonatkozó iparági szabványoknak nem megfelelő üzemanyagok (pl. benzin, gázolaj vagy biodízel) használata által okozott meghibásodások vagy teljesítményproblémák.
- Normál zaj, rezgés, elhasználódás és tönkremenetel. A normál elhasználódás körébe tartozik (a teljesség igénye nélkül): az ülések kopás és dörzsölés okozta károsodása, a lekopott festett felületek, az összekarcolt címkék és figyelőablakok.

Alkatrészek

Azokra az alkatrészekre, amelyek cseréjét előírt karbantartás keretében ütemezték, az ütemezett cseréig terjedő időszakra van jótállás. Az e jótállás hatálya alatt kicserélt alkatrészekre az eredeti termékjótállás időtartama érvényes, és a Toro tulajdonává válnak. A Toro hozza meg a végső döntést bármely meglévő alkatrész vagy szerelvény javításáról vagy cseréjéről. A jótállás keretében végzett javításokhoz a Toro használhat utángyártott alkatrészeket.

Ciklusálló és lítiumionos akkumulátorokra vonatkozó jótállás

A mélyciklusú és a lítiumionos akkumulátorokra egy előírt összes kilowattóraérték vonatkozik, amelyet élettartamuk során szolgáltatni tudnak. Az üzemeltetési, újratöltési és karbantartási technikák a teljes akkumulátor-élettartamot meghosszabbíthatják vagy csökkenthetik. Mivel ebben a termékben az akkumulátorok elhasználódnak, az egyes töltések közötti időközökben a hasznos munka mennyisége lassan csökken, amíg az akkumulátor teljesen el nem használódik. A normál fogyasztás következtében elhasználódott akkumulátorok cseréje a terméktulajdonos felelőssége. Megjegyzés: (csak lítiumionos akkumulátor): az elhasználódás arányosan 2 év után várható. További tájékoztatásért lásd az akkumulátorra adott jótállást.

Forgattyús tengelyre adott élettartam-garancia (csak ProStripe 02657 esetén)

Az eredeti berendezésként eredeti Toro dörzstárcsával és a motorindítást biztosító késfékező tengelykapcsolóval (egybeépített késfékező tengelykapcsoló [BBC] + dörzstárcsaegységgel) felszerelt ProStripe esetén az első vásárló számára a motor forgattyús tengelyének meggörbülésére élettartam-garanciát adunk, ha az üzemeltetést az előírt használati és karbantartási eljárások szerint végzi. A súrlódó alátétekkel, késfékező tengelykapcsolóval (BBC) és egyéb hasonló egységekkel szerelt gépekre a forgattyús tengelyre vonatkozó élettartam-garancia nem terjed ki.

Karbantartás a tulajdonos költségén

Motorbeállítás, kenés, tisztítás és fényezés, a szavatosság hatálya alá nem tartozó tételek cseréje, szűrők, hűtőfolyadék, az ajánlott karbantartás elvégzése és néhány normál, a Toro-termékek által igényelt szervizmunka a tulajdonos költségén végezhető el.

Általános feltételek

E jótállás időtartama alatt a hivatalos Toro-termékforgalmazó vagy -értékesítő által végzett javítás az egyedüli jogorvoslati lehetőség.

Sem a The Toro Company, sem pedig a Toro Warranty Company nem felel a közvetett, előre nem látott vagy következményes károkért az e jótállás hatálya alá tartozó Toro-termékek használatával kapcsolatban, beleértve a hibás működés vagy nem használat észszerű időtartamára biztosított helyettesítő berendezés vagy szolgáltatás bármely költségét és kiadását a jelen jótállás hatálya alá tartozó, függőben lévő javítások befejezéséig. Az alább hivatkozott károsanyag-kibocsátási jótállást kivéve (ha az alkalmazható) nincs egyéb kifejezett jótállás. Az eladhatósággal és a használatra való alkalmassággal kapcsolatos minden beleértett szavatosság ezen kifejezett jótállás időtartamára korlátozódik.

Némely állam nem engedélyezi a véletlenszerű vagy következményes károk kizárását vagy a beleértett jótállás időtartamának korlátozását, ezért előfordulhat, hogy a fenti kizárások és korlátozások Önre nem vonatkoznak. A jelen jótállás egyedi törvény adta jogokkal ruházza fel Önt, és Ön rendelkezhet még egyéb, államonként változó jogokkal is.

Megjegyzés a károsanyag-kibocsátásra adott jótállásról

A termék károsanyag-kibocsátást szabályozó rendszerére külön jótállási nyilatkozat vonatkozhat, amely kielégíti az USA környezetvédelmi hivatala (EPA) vagy a levegő minőségére vonatkozó California Air Resources Board (CARB) jogszabály rendelkezéseit. A károsanyag-kibocsátást szabályozó rendszer jótállására a fent felsorolt üzemóra-korlátozások nem vonatkoznak. Olvassa el a motor károsanyag-kibocsátást szabályozó rendszerére vonatkozó jótállást, amely a termékhez mellékelve vagy a motor gyártója által biztosított dokumentációban található.

Az Amerikai Egyesült Államokon és Kanadán kívüli országok

Azok a vevők, akik az Amerikai Egyesült Államokból vagy Kanadából exportáltak Toro-terméket, a helyi Toro-márkakereskedőhöz fordulhatnak az adott országra vagy régióra vonatkozó garanciaszabályokért. Ha Ön bármilyen okból elégedetlen márkakereskedője szolgáltatásával, vagy nem tudja beszerezni a jótállásra vonatkozó információkat, forduljon a hivatalos Toro-szervizközponthoz.